МИНИСТЕРСТВО СЕЛЬСКОГО ХОЗЯЙСТВА СССР
ГЛАВСЕЛЬСТРОЙПРОЕКТ

ТИПОВЫЕ КОНСТРУКЦИИ И ДЕТАЛИ ЗДАНИЙ И СООРУЖЕНИЙ

СЕРИЯ 2.800-2

УНИФИЦИРОВАННЫЕ УЗЛЫ И ДЕТАЛИ СЕЛЬСКОХОЗЯЙСТВЕННЫХ ЗДАНИЙ И СООРУЖЕНИЙ

Выпуск 4

Деревянные конструкции крыш

РАЗРАБОТАН
ИНСТИТУТОМ ГИПРОНИСЕЛЬХОЗ

УТВЕРЖДЕН
И ВВЕДЕН В ДЕЙСТВИЕ
Приказом Главсельстройпроекта МСХ СССР
от 19 февраля 1969 г. №15

gost.e-ecolog.ru

МОСКВА 1969 г.

Содержание

№ п/п	Наименование	№ листа	№ стр.
1	Пояснительная записка		3-4
2	Стропила. Расчетные и маркировочные схемы. Ключ для подбора стропил и мауэрлатов	КД-1	5
3	Стропила. Комплектовочная ведомость и расход материалов	КД-2	6
4	Стропила Марки с 7,5-1, С 7,5-2; С 7,5-3	КД-3	7
5	Стропила. Марки ФЗ-1; ФЗ-2	КД-4	8
6	Стропила. Марки Ф 4,5-1; Ф4,5-2; Ф4,5-3	КД-5	9
7	Стропила. Марки Ф6-1, Ф6-2; Ф6-3	КД-6	10
8	Стропила. Марка ФЗ-1, 5-1	КД-7	11
9	Стропила. Марки ФЗ-1, 5-2; ФЗ-1,5-3	КД-8	12
10	Стропила. Марки ФЗ-1,5-4; ФЗ-1,5-5; ФЗ-1, 5-6	КД-9	13
11	Стропила. Марки Ф6-1,5-1; Ф6-1,5-2; Ф6-1,5-3	КД-10	14
12	Стропила. Марки ФЗ-1, 7-1; ФЗ-1, 7-2; ФЗ-1, 7-3	КД-11	15
13	Стропила Марки Ф6-1, 7-1, Ф6-1, 7-2; Ф6-1, 7-3	КД-12	16
14	Стропила. Марки НЗ-1; НЗ-2; НЗ-3, НЗ-4, НЧ,5-1; НЧ, 5-2; НЧ, 5-3; НЧ, 5-4; НЧ, 5-5	КД-13	17
15	Стропила Марки НЗ-5; НЗ-6; НЗ-7; Н5, 8-1; Н5, 8-2; Н5, 8-3	КД-14	18
16	Стропила. Деревянные элементы	КД-15	19
17	Стропила Деревянные элементы	КД-16	20
18	Стропила. Деревянные элементы	КД-17	21
	Стропила Деревянные элементы	КД-18	22
20	Стропила. Деревянные элементы	КД-19	23
21	Стропила. Деревянные элементы	КД-20	24
22	Стропила. Спецификация деревянных элементов	КД-21	25
23	Стропила. Спецификация деревянных элементов	КД-22	26
24	Стропила. Спецификация деревянных элементов	КД-23	27
25	Стропила. Спецификация деревянных элементов	КД-24	28
26	Стропила. Спецификация деревянных элементов	КД-25	29
27	Стропила. Спецификация стальных элементов	КД-26	30
28	Стропила стальные элементы Спецификация стальных элементов	КД-27	31
29	Подстропильные конструкции Маркировочная схема. Ключ для подбора подст. опильных конструкций Расход материалов	КД-28и	32
30	Подстропильные конструкции. Марки Д1С-1, Д1С-2, Д1С-3, Д1С-4, Д1С-5 Д1С-6, Д1С-7, Д1С-8 и Д1С-9	КД-29и	33
31	Подстропильные конструкции Марки Д1К-1, Д1К-2, Д1К-3, Д1К-4, Д1К-5, Д1К-6, Д1К-7, Д1К-8 и Д1К-9	КД-30и	34
32	Подстропильные конструкции. Деревянные элементы	КД-31и	35
33	Подстропильные конструкции Деревянные элементы	КД-32и	36
34	Подстропильные конструкции. Марки Д2-1, Д2-2, Д2-3, Д2-4, Д2-5, Д2-6, Д2-7 и деревянные элементы	КД-33	37
35	Подстропильные конструкции Спецификация деревянных элементов	КД-34и	38
36	Подстропильные конструкции. Спецификация деревянных элементов	КД-35и	39
37	Подстропильные конструкции Спецификация деревянных и стальных элементов	КД-36	40

В связи с [illegible] высоты загружаемых чердаков [illegible] изменения на листы [illegible] индекса

[illegible] стальные [illegible] /Полушин/

25.[illegible]

Пояснительная записка

Альбом содержит деревянные конструкции индустриального изготовления для чердачных крыш животноводческих и птицеводческих зданий и состоит из двух разделов:

1. Стропила
2. Подстропильные конструкции.

Схемы зданий приняты в соответствии с „Унифицированными габаритными схемами для зданий крупного рогатого скота, птиц и свиней", одобренными отделом типового проектирования Госстроя СССР.

Конструкции запроектированы под кровлю из асбестоцементных волнистых листов обыкновенного профиля марки „В0" при уклоне 1:3. Для зданий шириной 7.5м уклон кровли принят 1:2 из условия обеспечения необходимой высоты чердака для возможности прохода человека в случае возникновения пожара.

Конструкции разработаны для применения в районах с весом снегового покрова 70, 100 и 150кг на 1м² горизонтальной поверхности земли.

Расчет конструкций произведен в соответствии со СНиП II-В.4-62 „Деревянные конструкции Нормы проектирования."

Монтажные схемы и узлы конструкций крыш приведены в альбомах серии 2.800-2, выпуск 2, 3.

Стропила

Стропила для зданий шириной 9.0; 10.5; 12.0; 15.0; 18.0; 21.0м запроектированы по трёхпролетной схеме и состоят из дощатых элементов двух типов: треугольной фермы без решетки-для средних пролётов и стропильных ног-для крайних пролетов.

Для зданий шириной 12.0 (6+6); 15.0; 18.0 и 21.0м фермы средних пролетов запроектированы с консолями, что позволяет уменьшить пролет стропильных ног и сечения деревянных элементов.

Стропила для зданий шириной 7.5м запроектированы в виде одной треугольной дощатой фермы.

Ключ для подбора стропил и мауэрлатов в зависимости от ширины зданий и нагрузок приведен на листе КД-1. Соединения элементов стропил решены на болтах и гвоздях.

Подстропильные конструкции

Подстропильные конструкции запроектированы из брусьев и досок в виде трапецеидально-подкосной системы.

Конструкция состоит из двух основных элементов:

1. Прогонов
2. Стоек с подбалками и подкосами

Ключ для подбора элементов подстропильных конструкций в зависимости от ширины и пролетов зданий, назначения чердаков (используемые или неиспользуемые) и нагрузок приведен на листе КД-28. В ключе приведены расчетные опорные реакции, необходимые для расчета элементов перекрытия.

Соединения элементов подстропильных конструкций предусмотрены на болтах и гвоздях.

Маркировка конструкций и элементов

Все конструкции и составляющие их элементы обозначаются марками, состоящими из буквенных и цифровых индексов.

В маркировке элементов стропил приняты буквы:

„Ф"-для ферм средних пролетов

„Н"-для стропильных ног крайних пролетов.

Цифры после индекса „Ф" характеризуют соответственно пролет фермы, длину консоли и ступень нагрузки.

Цифры после индекса „Н" характеризуют пролет стропильных ног и ступень нагрузки.

Марки элементов подстропильных конструкций начинаются с буквы „Д"; цифры после буквы обозначают номер марки; буквы после первой цифры обозначают:

„К"-элемент для крайнего пролета

„С"-элемент для среднего пролета.

Последними цифрами обозначены различия марок в зависимости от размеров, сечений, диаметров отверстий и т. п.

г. Москва

Марки наносятся на элементы конструкций несмываемой краской на заводе-изготовителе.

При поставке конструкций „россыпью" должна быть обеспечена возможность сборки элементов с позициями, соответствующими заказанным маркам.

Изготовление, транспортирование и складирование конструкций

Все деревянные элементы изготовляются из сосны или ели Допускается, в соответствии с рекомендациями „Технических правил по экономному расходованию металла, леса и цемента и по рациональному применению сборных железобетонных и металлических конструкций в строительстве" (ТП 101-65 приложение 2 п. 1 в.) изготовление стропил из сосны, ольхи и бука При этом должны быть проведены перерасчет и переработка конструкций без изменения геометрических схем стропил Качество древесины в готовых элементах должно соответствовать II категории несущих конструкций и удовлетворять требованиям таблицы 20 (приложение 1) главы СН и П II-1В. 4-62.

Влажность древесины в готовых элементах не должна превышать 25%.

Сборка элементов должна производиться при помощи шаблонов и кондукторов в соответствии со СН и П III-В. 7-62. Отверстия для болтов сверлятся заранее только в верхней детали собираемого узла.
Полный пакет рассверливается через верхнюю деталь только после окончательной сборки, выверки и закрепления гвоздями всего элемента.

Все деревянные элементы должны быть окрашены на месте огнезащитным составом в соответствии с указаниями главы СН и П III-В. 8-62. „Защита строительных конструкций от гниения и возгорания. Правила производства и приемки работ."

Все открытые металлические элементы должны быть окрашены масляной краской за 2 раза Габариты элементов (за исключением марок Д 2) позволяют доставлять их на место монтажа любым видом транспорта Вес элементов не превышает 500 кг. Марки Д2 поставляются заводом-изготовителем „россыпью" с последующей укрупнительной сборкой на строительной площадке В отдельных случаях допускается доставка всех деревянных элементов на место монтажа „россыпью" с последующей сборкой на строительной площадке. Способ поставки должен быть оговорен при заказе конструкций. При складировании деревянные конструкции необходимо предохранять от воздействия атмосферных осадков и солнечных лучей, а также от механических повреждений.

Элементы конструкций должны храниться в сухих закрытых помещениях или под навесом в штабелях на подкладках. Между рядами укладываются прокладки, одна против другой, для предупреждения от искривлений и поломок. Не допускается сбрасывание конструкций с транспорта при выгрузке.

Условные обозначения

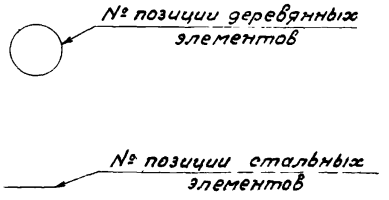

Гипронисельхоз г. Москва

Гл. констр. ин-та		Андреев Б.Я.	
Нач. отдела		Беркович И.М.	
Гл. констр. отд		Кацман М.Я	
Гл. специалист		Герцева Э.С.	Копировал

Чирова Т.И

Вент. №

1968г.	Унифицированные узлы и детали сельскохозяйственных зданий и сооружений	Деревянные конструкции крыш	Серия 2.800-2	Выпуск 4	Лист 2
		Пояснительная записка			

Расчетные и маркировочные схемы

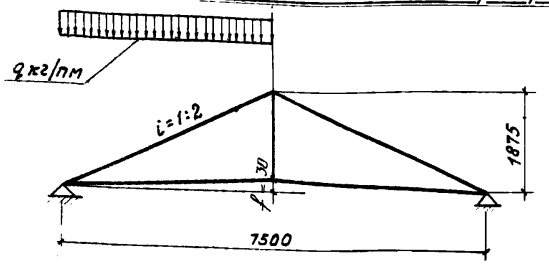

С 7,5

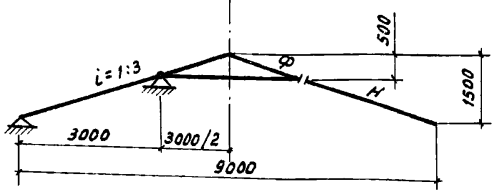

С9-3

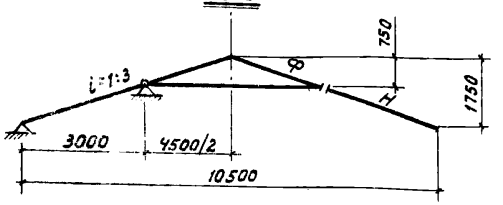

С10,5-4,5

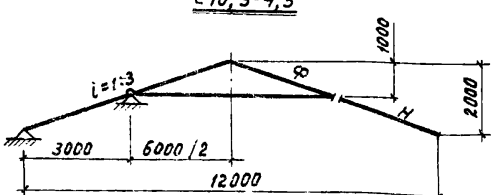

С 12-6

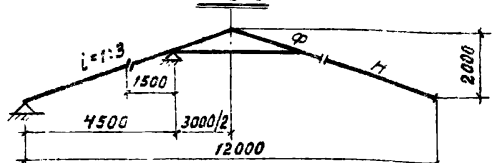

С 12-3

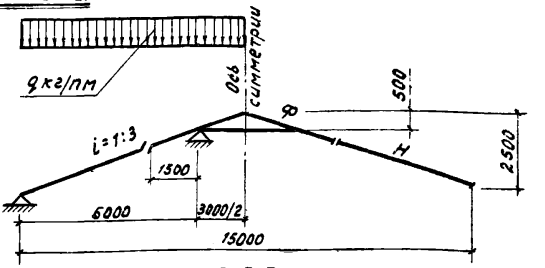

С 15-3

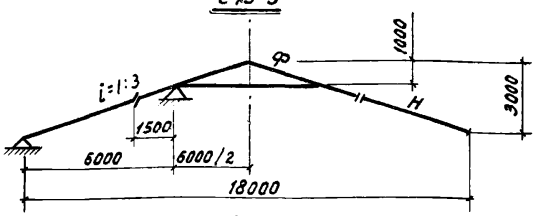

С18-6

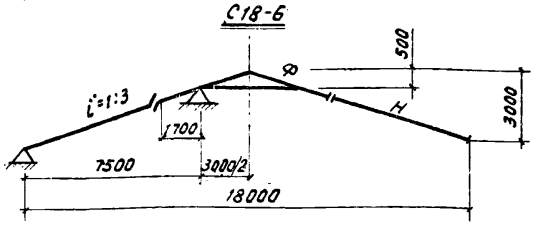

С18-3

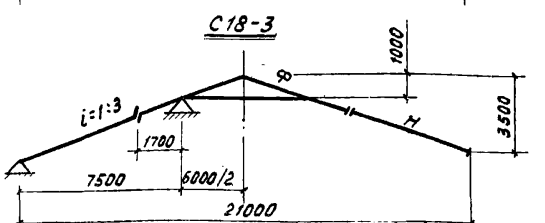

С 21-6

Примечания:

1. На схемах маркировка стропил приведена без цифр характеризующих ступень нагрузки.
   Элементы стропил обозначены только буквами. Полная маркировка стропил дана в ключе для подбора стропил; маркировка элементов стропил и расход материалов даны в комплектовочной ведомости на листе КД-2.
2. В расчетную нагрузку собственный вес стропил не включен.

Ключ для подбора стропил и мауэрлатов

Марка стропил	Расчетная нагрузка q кг/пм	Рекомендуемая область применения: Снег q кг/м²	Рекомендуемая область применения: шаг стропил м	Примечание
С7,5-1	180	70	1.5	
С7,5-2	240	100		
С7,5-3	360	150		
С9-3-1	180	70	1.5	
С9-3-2	240	100		
С9-3-3	360	150		
С10,5-4,5-1	180	70	1.5	
С10,5-4,5-2	240	100		
С10,5-4,5-3	360	150		
С12-6-1	180	70	1.5	
С12-6-2	240	100		
С12-6-3	360	150		
С12-3-1	180	70	1.5	
С12-3-2	240	100		
С12-3-3	360	150		
С15-3-1	180	70	1.5	
С15-3-2	240	100		
С15-3-3	360	150		
С18-6-1	180	70	1.5	
С18-6-2	240	100		
С18-6-3	360	150		
С18-3-1	130	70	1.0	
С18-3-2	180	100		
С18-3-3	240	150		
С21-6-1	130	70	1.0	
С21-6-2	180	100		
С21-6-3	240	150		
Мауэрлаты М-1	900	70	для всех марок стропил	
		100		
		150	для С9; С10,5; С12; С15; С18-6	
Мауэрлаты М-2	1870	150	для стропил С7,5, С18-3, С-21	

Комплектовочная ведомость и расход материалов на одну марку

Марка стропил	Марка элемента	Кол-во шт	Расход материалов: На один элемент, Дерево м³	На один элемент, Сталь кг	На все элементы, Дерево м³	На все элементы, Сталь кг	На одну марку стропил, Дерево м³	На одну марку стропил, Сталь кг	Марка листа, где элемент изображен
С 7,5-1		1	0.19	8.7	0.19	8.7	0.19	7.3	КД-3
С 7,5-2		1	0.20	8.7	0.20	8.7	0.20	7.3	КД-3
С 7,5-3		1	0.25	9.6	0.25	9.6	0.25	8.6	КД-3
С 9-3-1	Н3-1	2	0.02	0.04	0.04	0.08	0.10	0.98	КД-13
	Ф3-1	1	0.06	0.9	0.06	0.9			КД-4
С 9-3-2	Н3-2	2	0.03	0.04	0.06	0.08	0.13	0.98	КД-13
	Ф3-2	1	0.07	0.9	0.07	0.9			КД-4
С 9-3-3	Н3-3	2	0.04	0.04	0.08	0.08	0.15	0.98	КД-13
	Ф3-2	1	0.07	0.9	0.07	0.9			КД-4
С10,5-4,5-1	Н3-1	2	0.02	0.04	0.04	0.08	0.12	0.98	КД-13
	Ф4,5-1	1	0.08	0.9	0.08	0.9			КД-5
С10,5-4,5-2	Н3-2	2	0.03	0.04	0.06	0.08	0.15	0.98	КД-13
	Ф4,5-2	1	0.09	0.9	0.09	0.9			КД-5
С10,5-4,5-3	Н3-3	2	0.04	0.04	0.08	0.08	0.18	1.48	КД-13
	Ф4,5-3	1	0.10	1.4	0.10	1.4			КД-5
С12-6-1	Н3-2	2	0.03	0.04	0.06	0.08	0.17	1.88	КД-13
	Ф6-1	1	0.11	1.6	0.11	1.6			КД-6
С12-6-2	Н3-4	2	0.04	0.04	0.08	0.08	0.20	1.68	КД-13
	Ф6-2	1	0.12	1.6	0.12	1.6			КД-6
С12-6-3	Н3-4	2	0.04	0.04	0.08	0.08	0.24	1.68	КД-13
	Ф6-3	1	0.16	1.6	0.16	1.6			КД-6
С12-3-1	Н3-5	2	0.02	—	0.04	—	0.24	3.9	КД-14
	Ф3-1,5-1	1	0.20	3.9	0.20	3.9			КД-7
С12-3-2	Н3-6	2	0.03	—	0.06	—	0.29	7.0	КД-14
	Ф3-1.5-2	1	0.23	7.0	0.23	7.0			КД-8
С12-3-3	Н3-7	2	0.04	—	0.08	—	0.36	8.3	КД-14
	Ф3-1,5-3	1	0.28	8.3	0.28	8.3			КД-8

Марка стропил	Марка элемента	Кол-во шт	Расход материалов: На один элемент, Дерево м³	На один элемент, Сталь кг	На все элементы, Дерево м³	На все элементы, Сталь кг	На одну марку стропил, Дерево м³	На одну марку стропил, Сталь кг	Марка листа где элемент изображен
С15-3-1	Н4,5-1	2	0.09	0.2	0.18	0.4	0.41	7.4	КД-13
	Ф3-1.5-4	1	0.23	7.0	0.23	7.0			КД-9
С15-3-2	Н4,5-2	2	0.11	0.3	0.22	0.6	0.50	8.9	КД-13
	Ф3-1,5-5	1	0.28	8.3	0.28	8.3			КД-9
С15-3-3	Н4,5-5	2	0.14	0.3	0.28	0.6	0.63	8.9	КД-13
	Ф3-1,5-6	1	0.35	8.3	0.35	8.3			КД-9
С18-6-1	Н4,5-4	2	0.08	0.2	0.16	0.4	0.47	4.0	КД-13
	Ф6-1,5-1	1	0.31	3.6	0.31	3.6			КД-10
С18-6-2	Н4,5-3	2	0.11	0.3	0.22	0.6	0.62	4.6	КД-13
	Ф6-1,5-2	1	0.40	4.0	0.40	4.0			КД-10
С18-6-3	Н4,5-5	2	0.14	0.3	0.28	0.6	0.79	4.8	КД-13
	Ф6-1,5-3	1	0.51	4.2	0.51	4.2			КД-10
С18-3-1	Н5,8-1	2	0.11	0.2	0.22	0.4	0.46	7,3	КД-14
	Ф3-1,7-1	1	0.24	6.9	0.24	6.9			КД-11
С18-3-2	Н5,8-2	2	0.13	0.3	0.26	0.6	0.54	7.4	КД-14
	Ф3-1,7-2	1	0.28	6.8	0.28	6.8			КД-11
С18-3-3	Н5,8-3	2	0.18	0.3	0.36	0.6	0.72	10.3	КД-14
	Ф3-1,7-3	1	0.36	9.7	0.36	9.7			КД-11
С21-6-1	Н5,8-1	2	0.11	0.2	0.22	0.4	0.57	4.1	КД-14
	Ф6-1,7-1	1	0.35	3.7	0.35	3.7			КД-12
С21-6-2	Н5,8-2	2	0.13	0.3	0.26	0.6	0.67	4.7	КД-14
	Ф6-1.7-2	1	0.41	4.1	0.41	4.1			КД-12
С21-6-3	Н5,8-3	2	0.18	0.3	0.36	0.6	0.88	4.9	КД-14
	Ф6-1,7-3	1	0.52	4.3	0.52	4.3			КД-12
М-1		1	0.14	—	0.14	—	0.14	—	б/черт. ℓ=6.0 брус 160×150
М-2		1	0.19	—	0.19	—	0.19		б/черт. ℓ=6.0 брус 180×180

Примечание.

Маркировочные схемы и ключ для подбора стропил и мауэрлатов даны на листе КД-1.

1968г.	Унифицированные узлы и детали сельскохозяйственных зданий и сооружений	Деревянные конструкции крыш. Стропила. Комплектовочная ведомость и расход материалов	Серия 2.800-2	Выпуск 4	Лис. 1

Гипронисельхоз г. Москва

Нач. отдела — Гл. констр. отд. — Гл. специалист — Рук. группы — Ст. техник

Проверил — Копировал

Берковичи И.М. — Кацман М.Я. — Герцева Э.С. — Полухина Я.Н. — Сорина К.Л.

Герцева Э.С. — Чирова Т.И.

Инвент. №

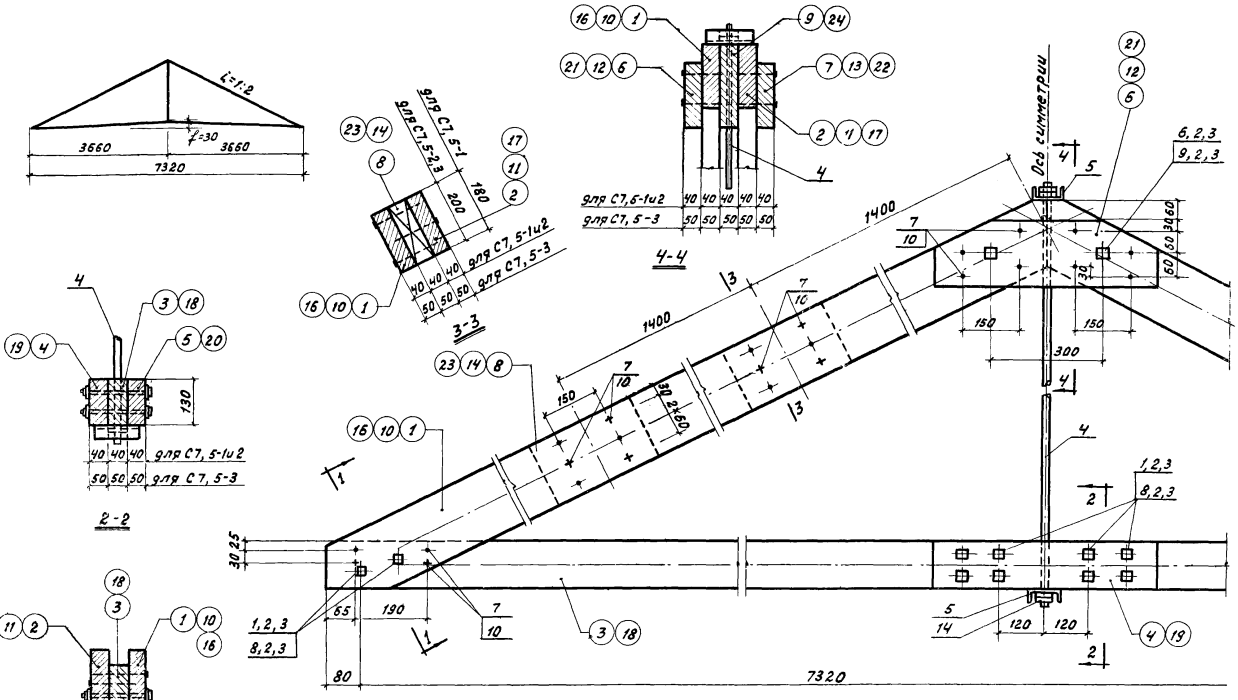

Примечания:

1. Деревянные элементы даны на листе КД-15, стальные - на листе КД-27.
2. Спецификация деревянных элементов дана на листе КД-21, стальных - на листе КД-26.

968г.	Унифицированные узлы и детали сельскохозяйственных зданий и сооружений	Деревянные конструкции крыш. Стропила. Марки С7,5-1; С7,5-2; С7,5-3	Серия 2.800-2	Выпуск 4	Лист КД-3

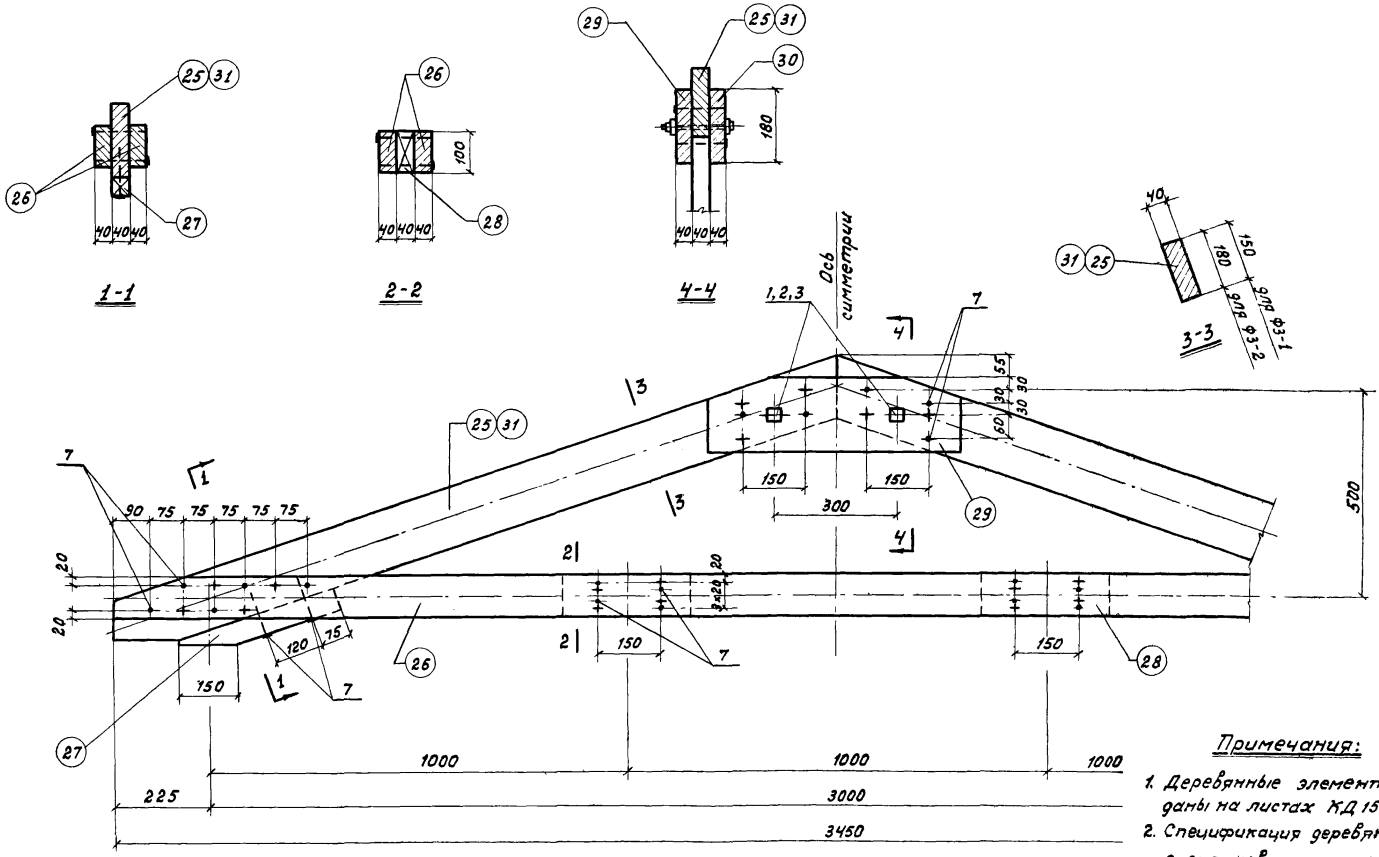

Примечания:

1. Деревянные элементы даны на листах КД 15, 16
2. Спецификация деревянных элементов дана на листе КД-21, стальных на листе КД-26.

1968г.	Унифицированные узлы и детали сельскохозяйственных зданий и сооружений	Деревянные конструкции крыш Стропила. Марки Ф3-1, Ф3-2	Серия 2.800-2	Выпуск 4	Лист КД-4

Гл. специалист
Рук. группы
Ст. техник
Гл. дева Э.С.
Полухина А.Н.
Сорина К.Л.
Копировал
Данилова З.М.
г. Москва

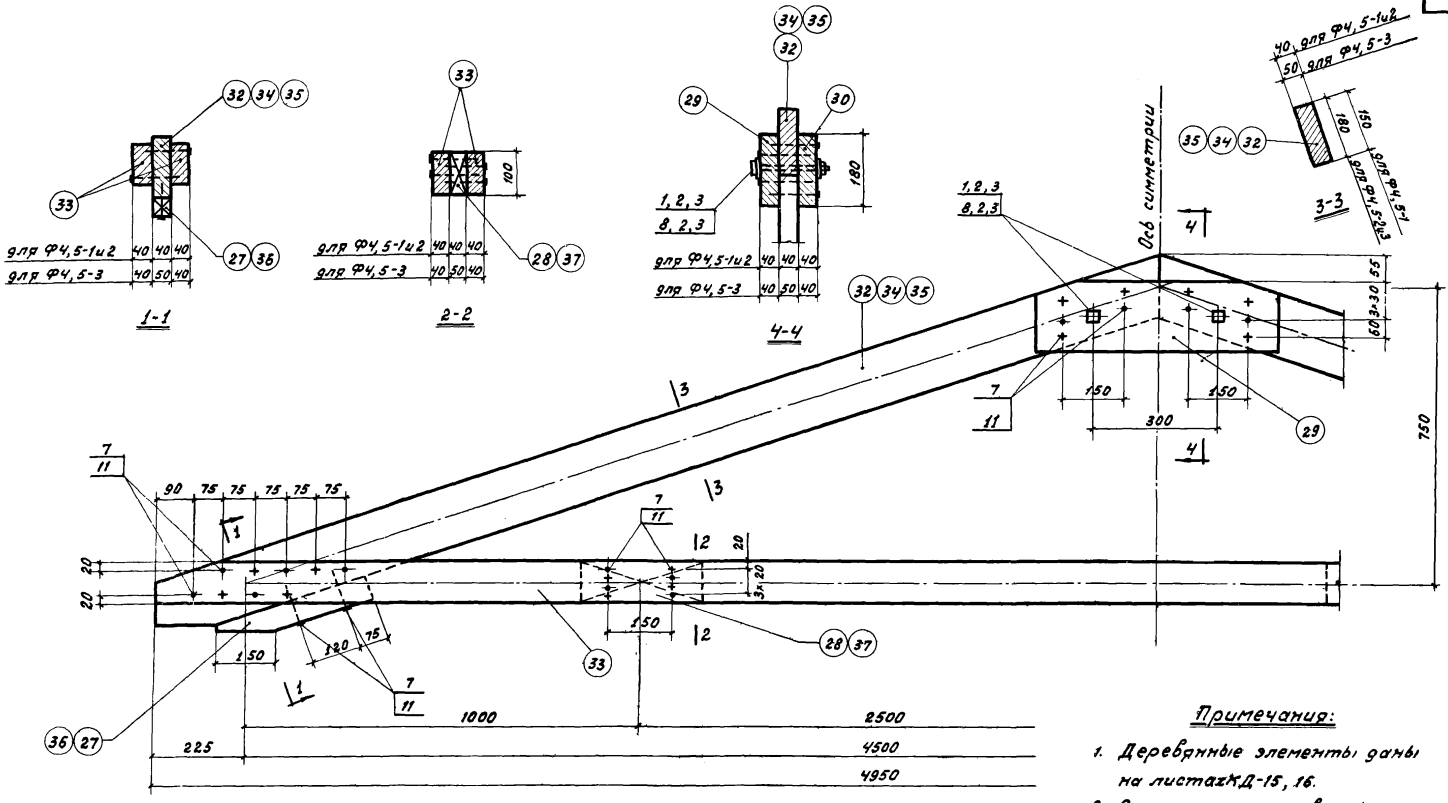

Примечания:

1. Деревянные элементы даны на листах КД-15, 16.
2. Спецификация деревянных элементов дана на листе КД-21, стальных - на листе КД-26.

1988г.	Унифицированные узлы и детали сельскохозяйственных зданий и сооружений	Деревянные конструкции крыш Стропила. Марки Ф4 5-1; Ф4,5-2, Ф4,5-3	Серия 2.800-2	Выпуск 4	Лист КД-5

Инв. № подл. | Подпись и дата | Взам. инв. №

Вент. №

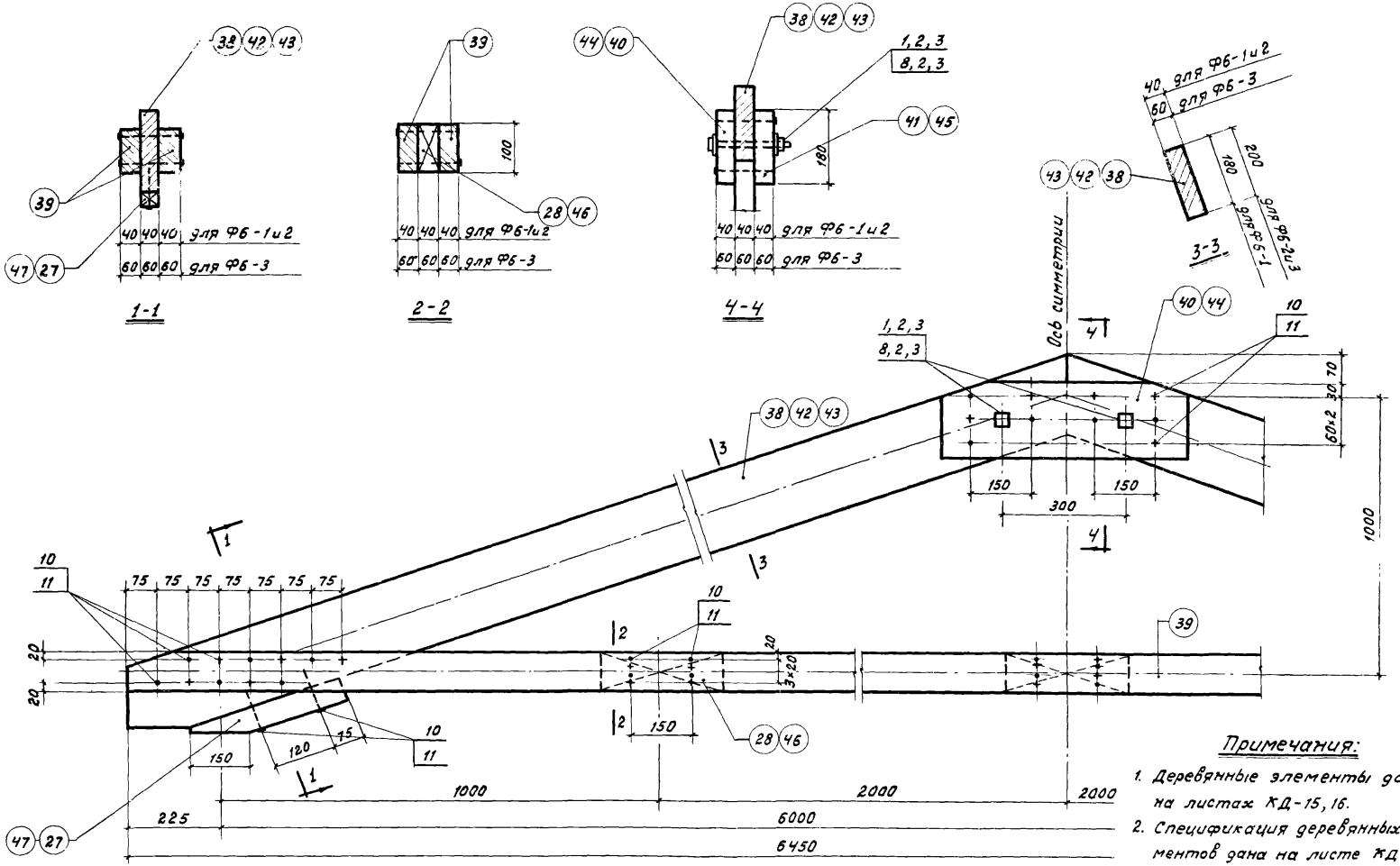

Примечания:

1. Деревянные элементы даны на листах КД-15, 16.
2. Спецификация деревянных элементов дана на листе КД-22, стальных - на листе КД-26.

1968 г.	Унифицированные узлы и детали сельскохозяйственных зданий и сооружений	Деревянные конструкции крыш Стропила Марки Ф6-1, Ф6-2, Ф6-3	Серия 2.800-2	Выпуск 4	Лист КД-6

Гипронисельхоз г. Москва

Гл. констр. отд.	Кацман М.Я.	
Гл. специалист	Герцева Э.С.	
Рук. группы	Полухина А.Н.	
Ст. техник	Сорина К.Л.	Копировал
		Лизунова

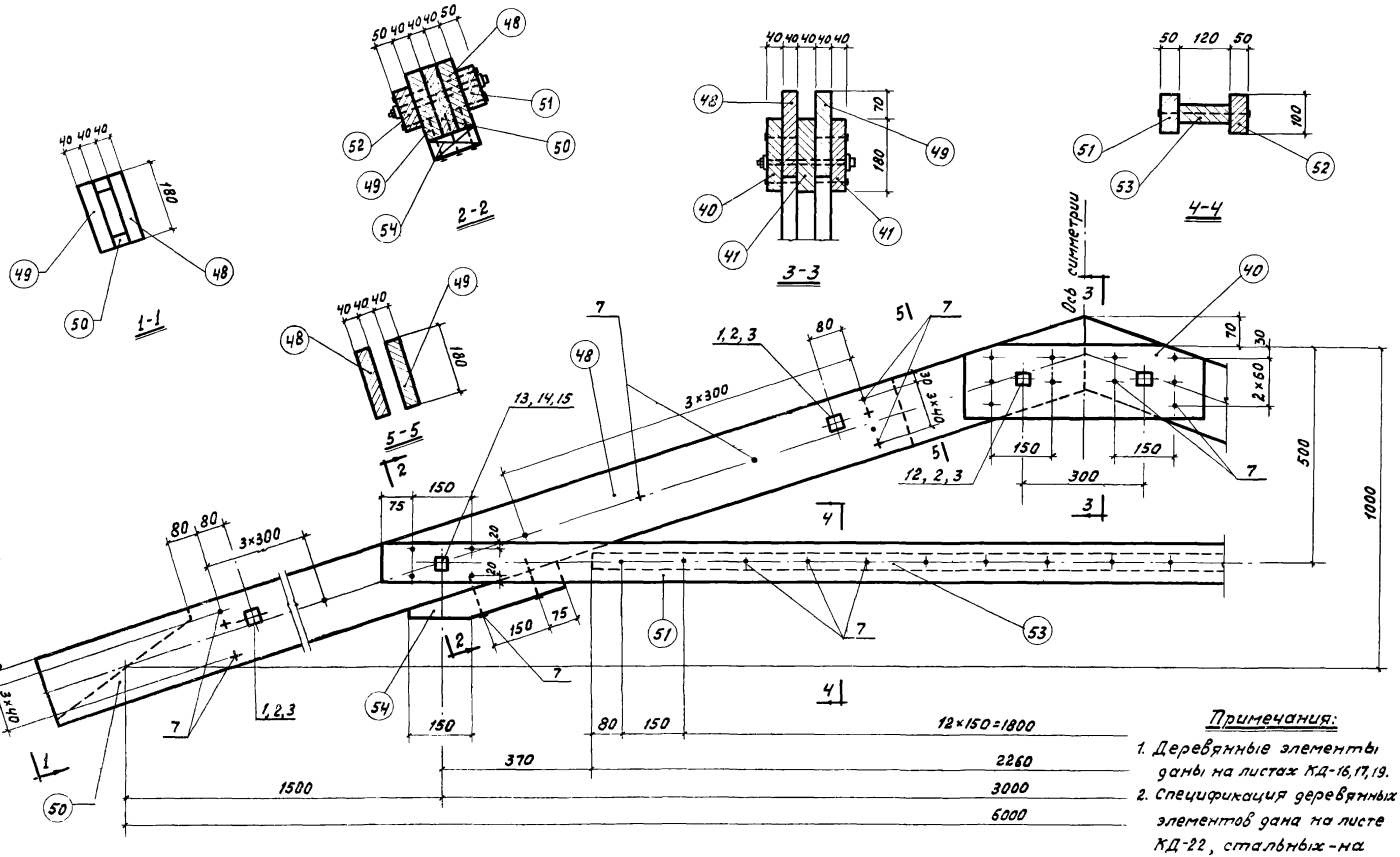

Примечания:

1. Деревянные элементы даны на листах КД-16,17,19.
2. Спецификация деревянных элементов дана на листе КД-22, стальных-на листе КД-26.

1968 г.	Унифицированные узлы и детали сельскохозяйственных зданий и сооружений	Деревянных конструкции крыш Стропила. Марка ФЗ-1, 5-1	Серия 2.800-2	Выпуск 4	Лист КД-7

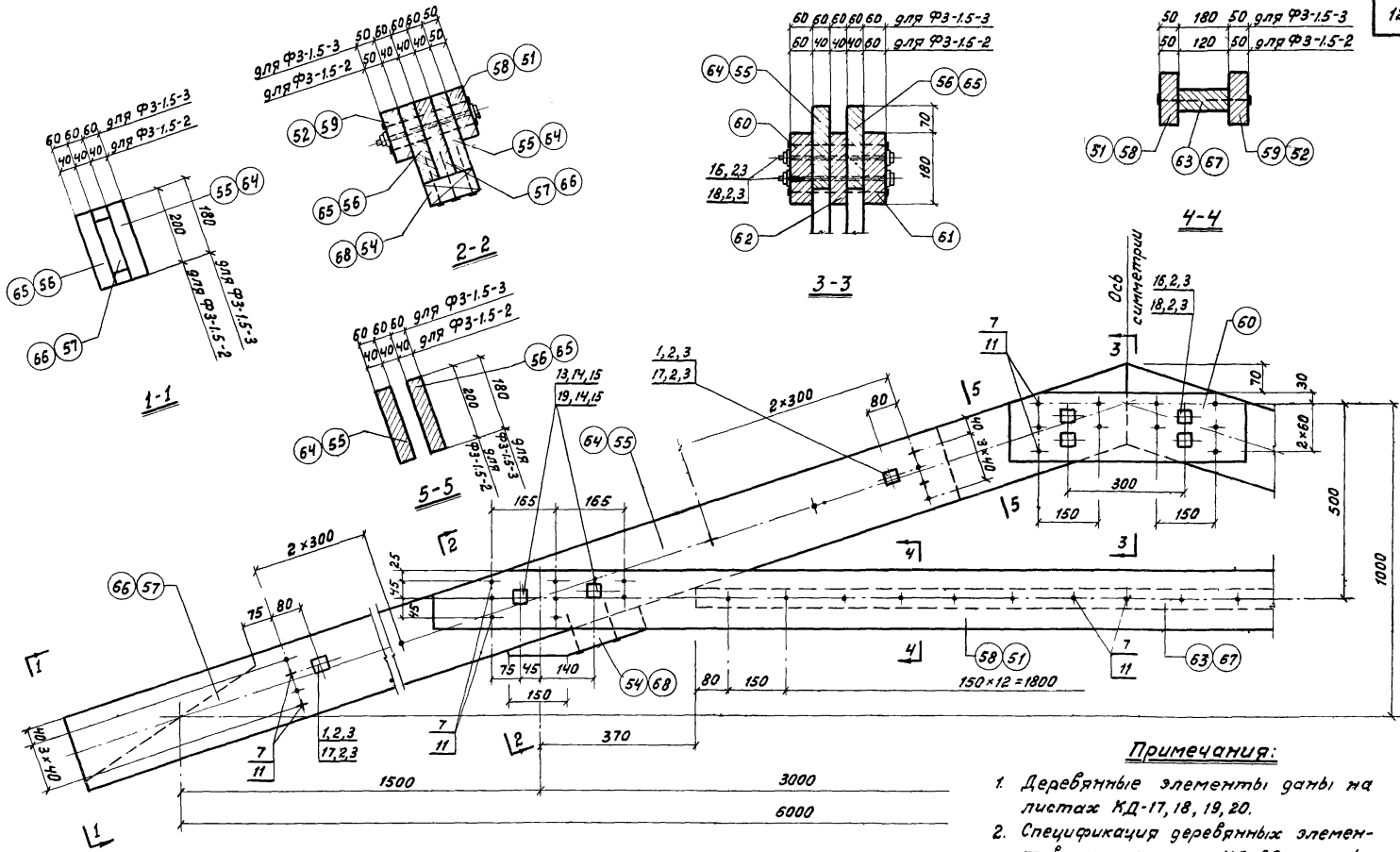

Примечания:

1. Деревянные элементы даны на листах КД-17, 18, 19, 20.
2. Спецификация деревянных элементов дана на листе КД-22, стальных – на листе КД-25.

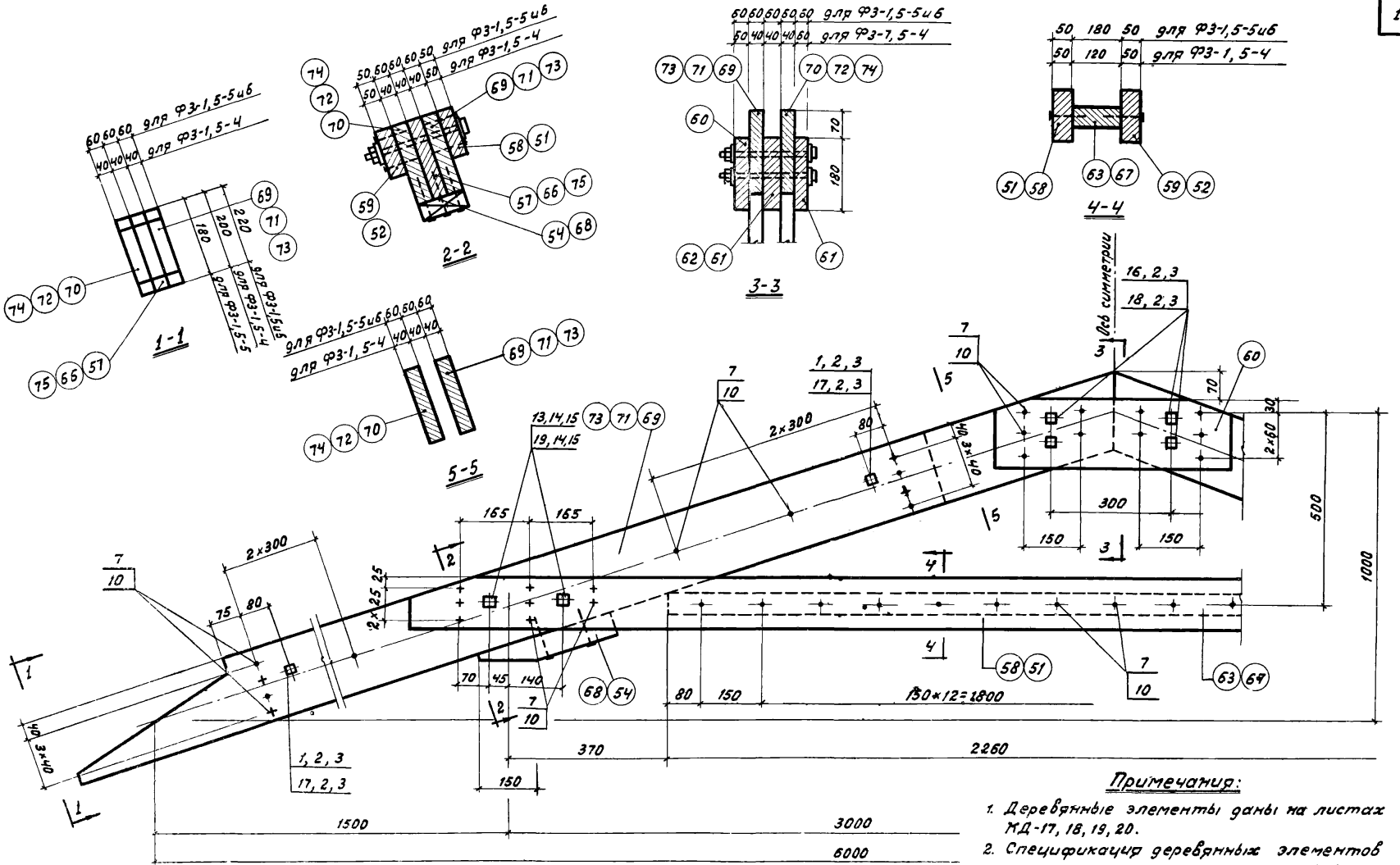

Примечания:

1. Деревянные элементы даны на листах КД-17, 18, 19, 20.
2. Спецификации деревянных элементов дана на листах КД-22, 23, стальных - на листе КД-26.

1968г.	Унифицированные узлы и детали сельскохозяйственных зданий и сооружений	Деревянные конструкции крыш. Стропила. Марки ФЗ-1, 5-4, ФЗ-1, 5-5, ФЗ-1, 5-6	Серия 2 800-2	Выпуск 4	Лист КД-9

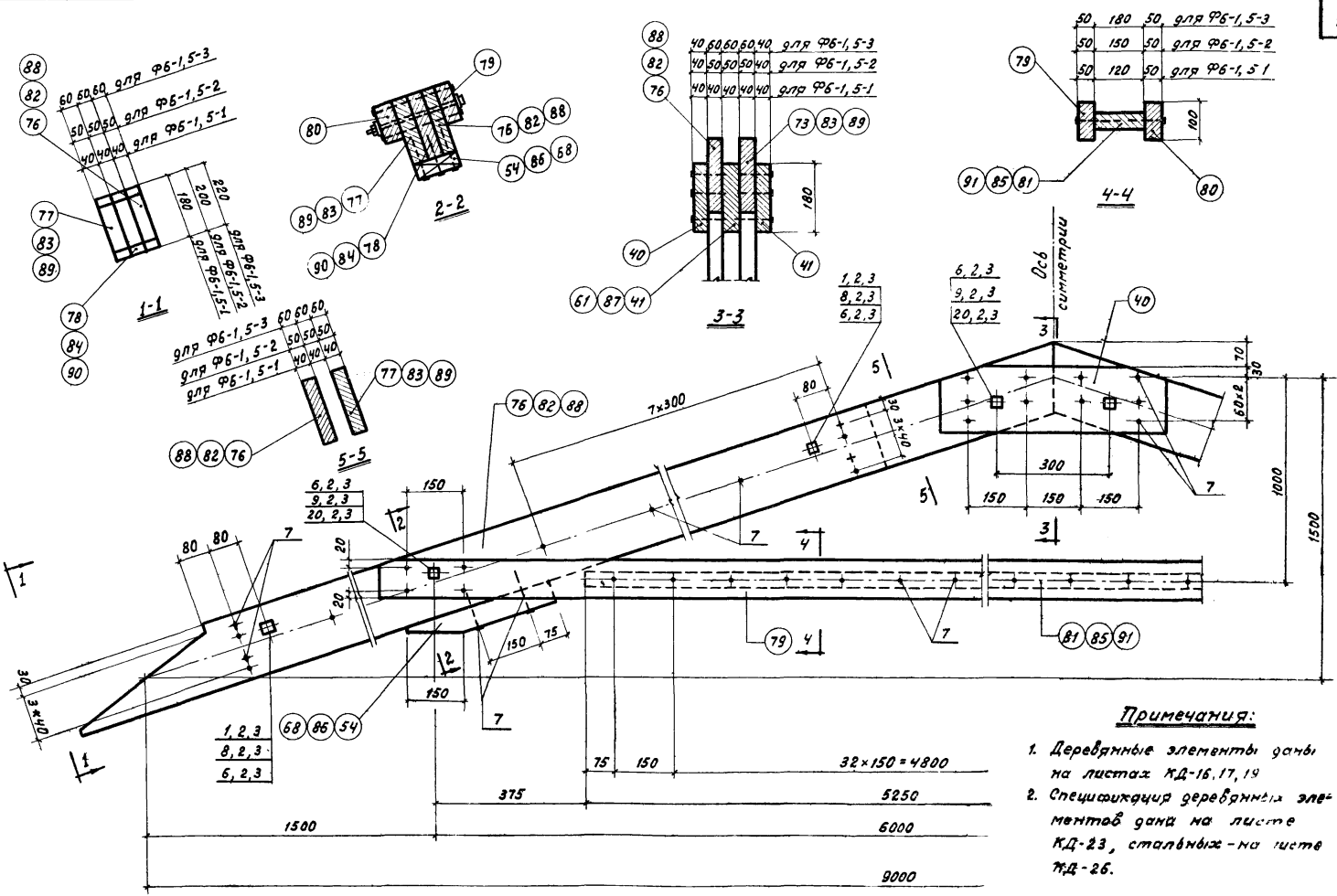

Примечания:

1. Деревянные элементы даны на листах КД-16, 17, 19
2. Спецификации деревянных элементов даны на листе КД-23, стальных - на листе КД-26.

1968 г.	Унифицированные узлы и детали сельскохозяйственных зданий и сооружений	Деревянные конструкции крыш. Стропила. Марки Ф6-1,5-1; Ф6-1,5-2; Ф6-1,5-3		Серия 2.800-2	Выпуск 4	Лист КД

Гипронисельхоз г. Москва

Гл.констр.отд. Кацман М.Я.
Гл.специалист Герцева З.С.
Рук.группы Голужина А.Н.
Техник Арстьева З.С. Копировал Лизунова

Вент.N

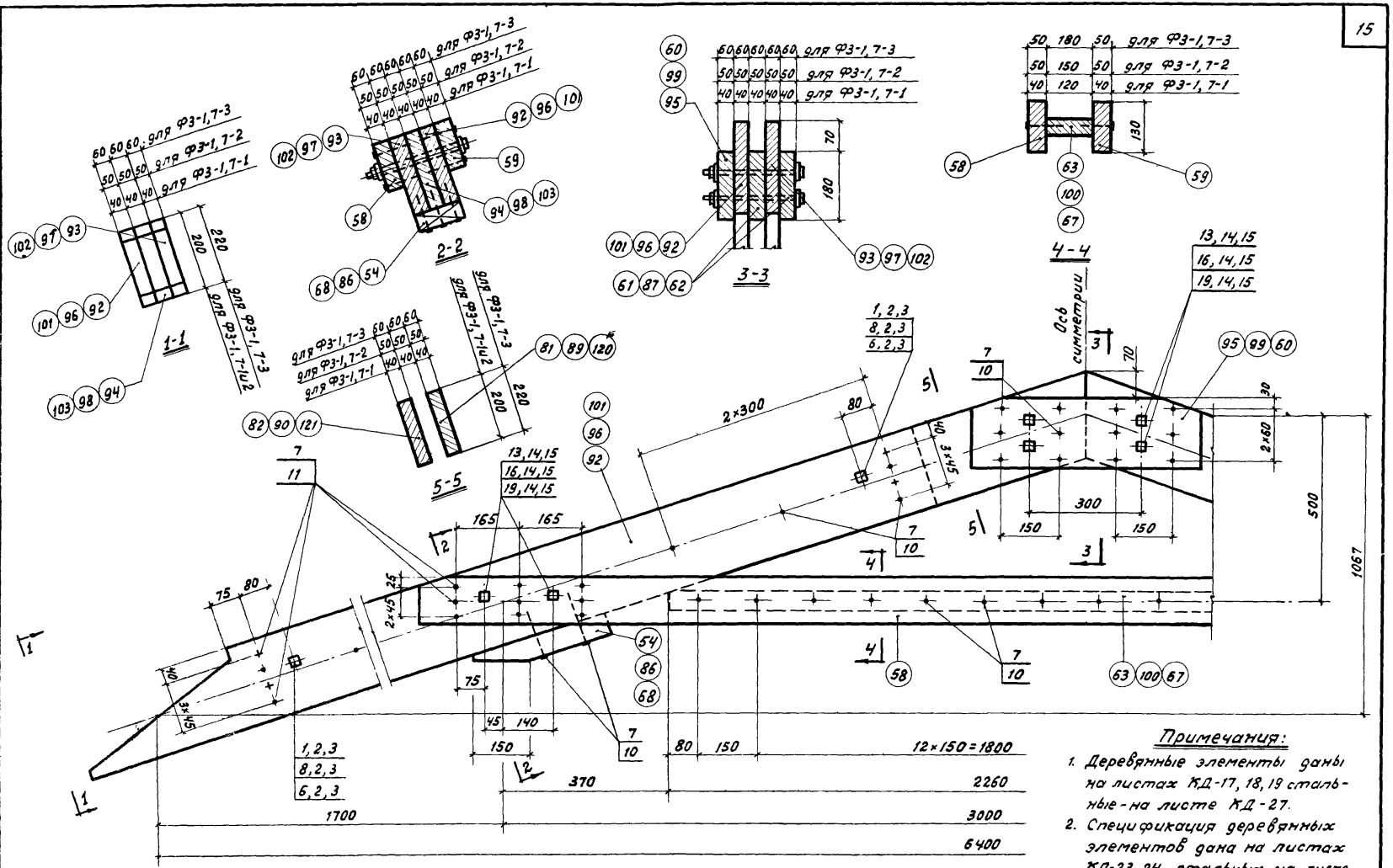

Примечания:

1. Деревянные элементы даны на листах КД-17, 18, 19 стальные - на листе КД-27.
2. Спецификация деревянных элементов дана на листах КД-23, 24, стальных на листе КД-27.

1968г	Унифицированные узлы и детали сельскохозяйственных зданий и сооружений	Деревянные конструкции крыш Стропила. Марки Ф3-1, 7-1; Ф3-1, 7-2; Ф3-1, 7-3	Серия 2.800-2	Выпуск 4	Лист КД-11

Лизунова
Копировал
Ярцева В.В.
Пахухина А.Н.
Техник

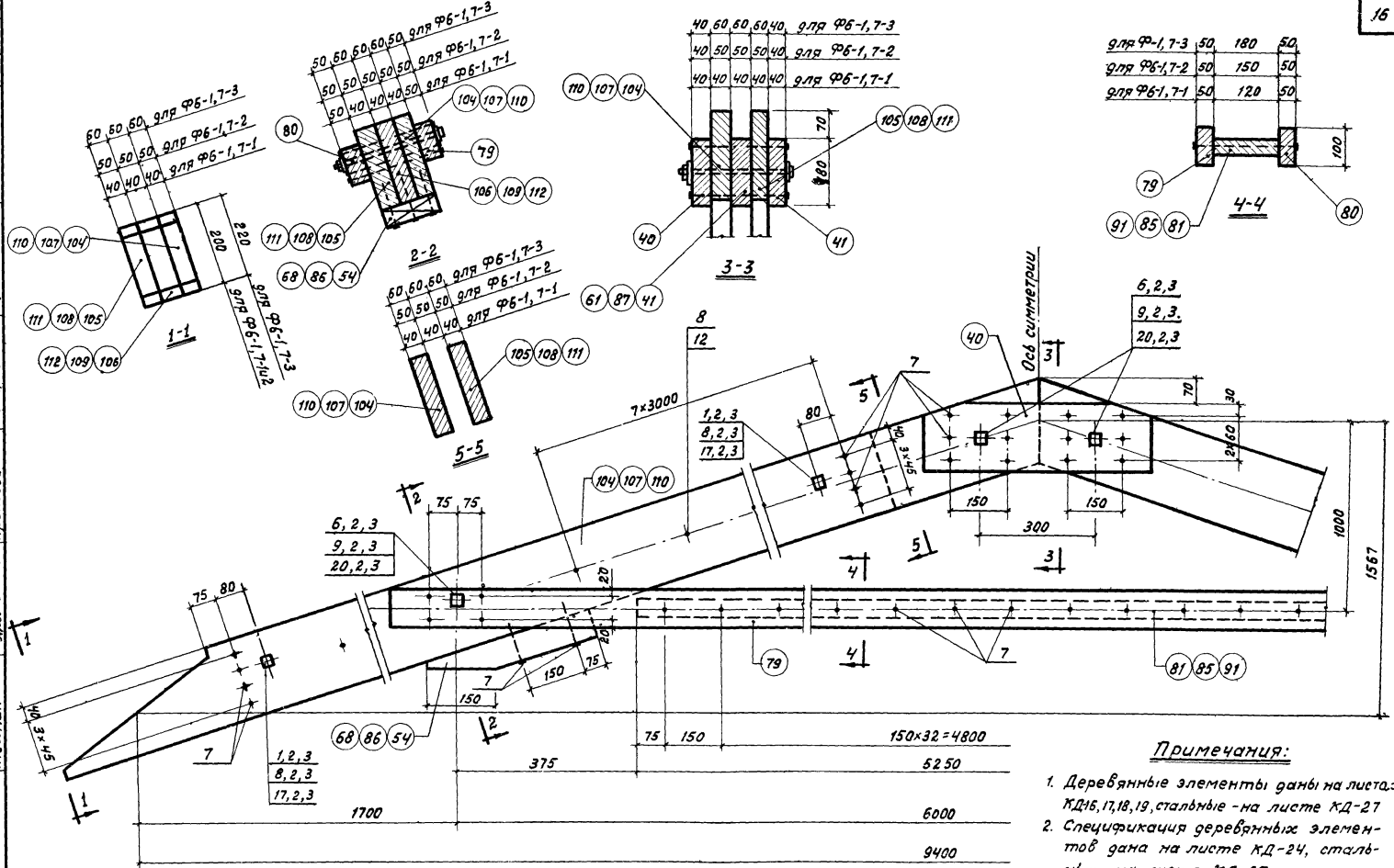

Примечания:

1. Деревянные элементы даны на листах КД-16,17,18,19, стальные - на листе КД-27
2. Спецификация деревянных элементов дана на листе КД-24, стальных - на листе КД-27.

1968 г.	Унифицированные узлы и детали сельскохозяйственных зданий и сооружений	Деревянные конструкции крыш Стропила. Марки Ф6-1,7-1; Ф6-1,7-2; Ф6-1,7-3	Серия 2.800-2	Выпуск 4	Лист КД-12

г. Москва

Гл. специалист — Герцева Э.С.

Рук. группы — Полухина А.Н.

Техник — Арепьева В.В.

Копировал — Лизунова

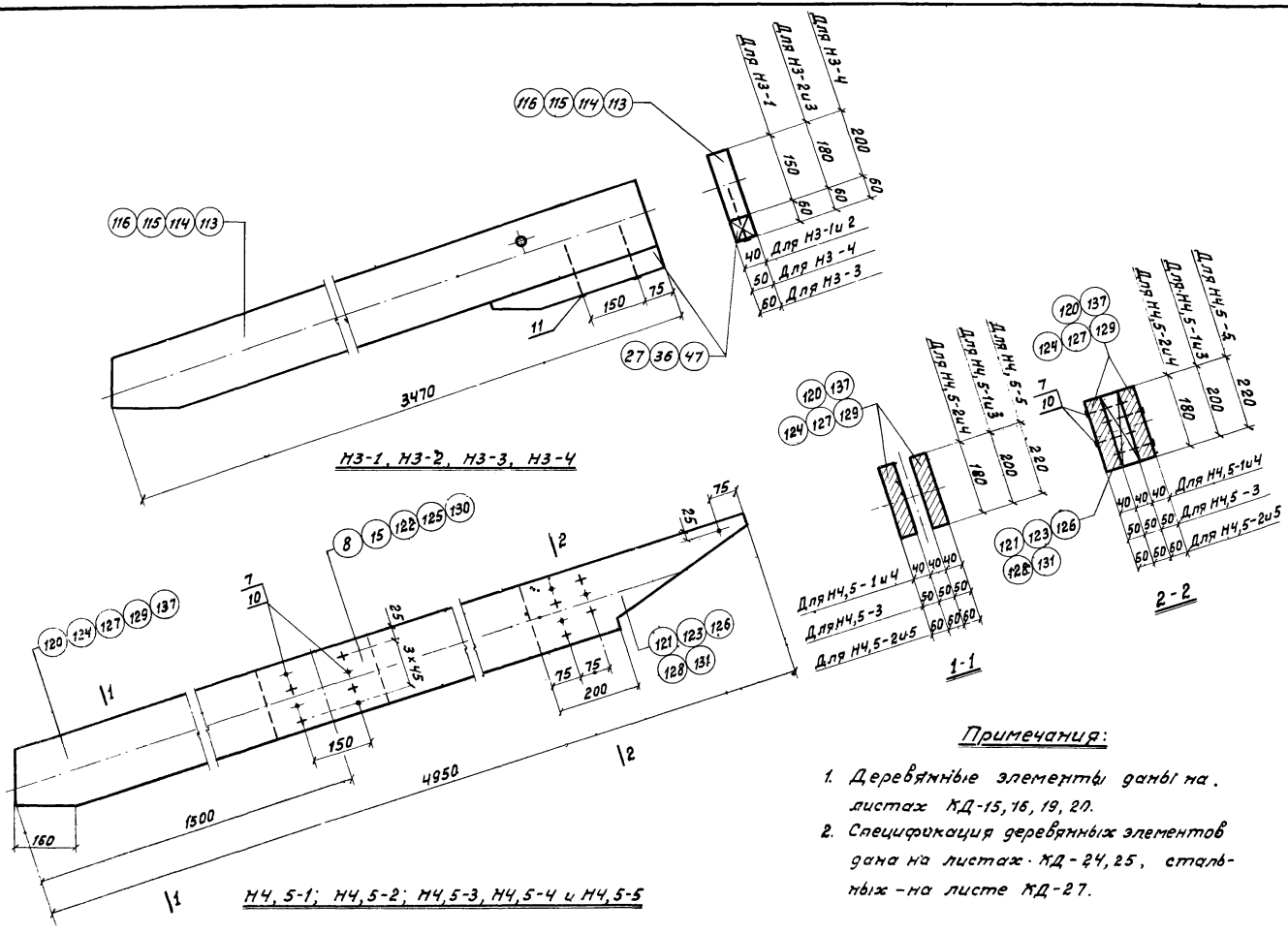

Примечания:

1. Деревянные элементы даны на листах КД-15, 16, 19, 20.
2. Спецификация деревянных элементов дана на листах КД-24, 25, стальных – на листе КД-27.

1968 г.	Унифицированные узлы и детали сельскохозяйственных зданий и сооружений	Деревянные конструкции крыш Стропила. Марки Н3-1; Н3-2, Н3-3; Н3-4; Н4,5-1; Н4,5-2, Н4,5-3; Н4,5-4; Н4,5-5	Серия 2.800-2	Выпуск 4	Лист КД-13

Данилова З.М. | Копь овал | Со ина К.Л. | т. техник

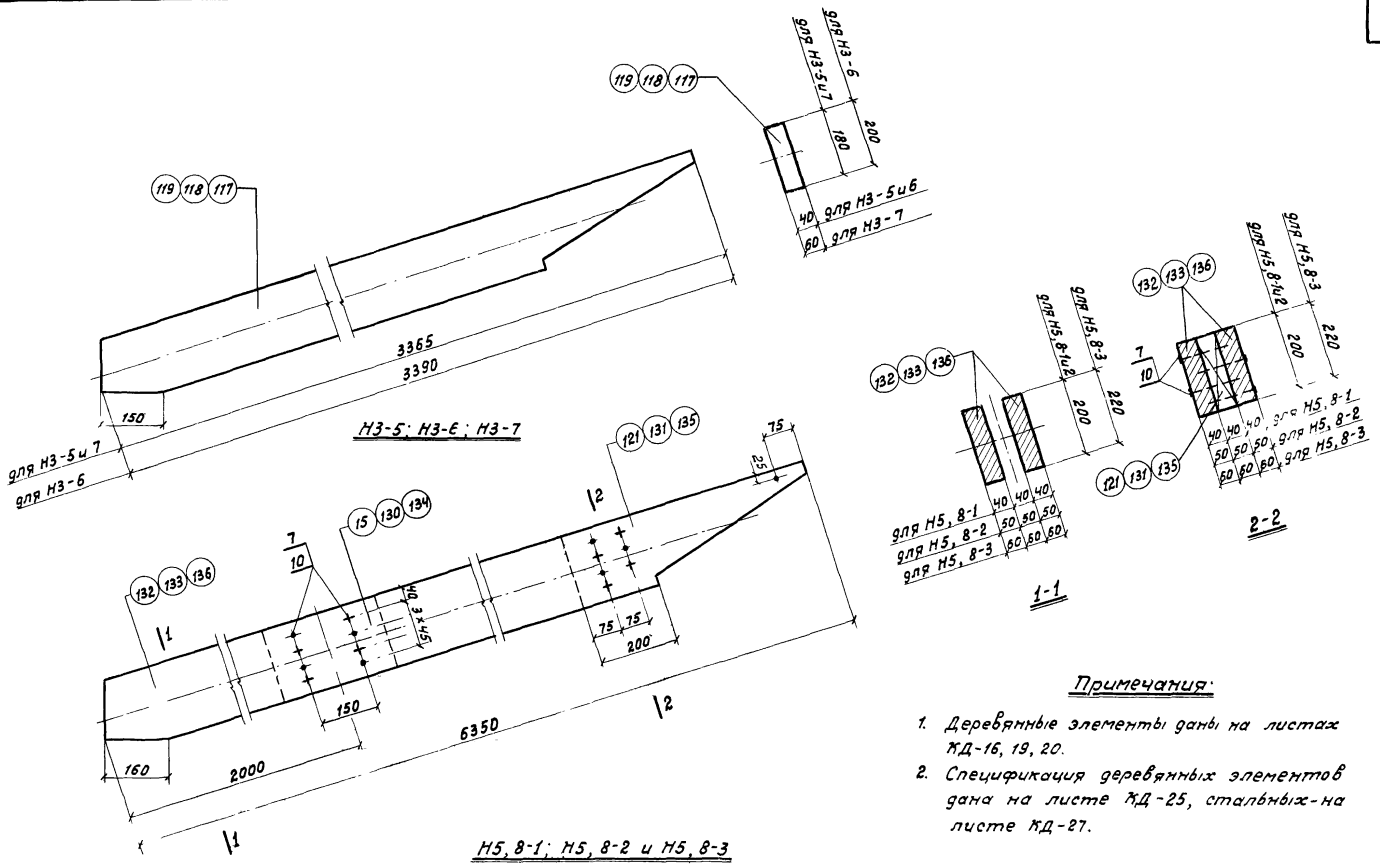

Примечания:

1. Деревянные элементы даны на листах КД-16, 19, 20.
2. Спецификация деревянных элементов дана на листе КД-25, стальных-на листе КД-27.

1968 г.	Унифицированные узлы и детали сельскохозяйственных зданий и сооружений	Деревянные конструкции крыш Стропила. Марки Н3-5; Н3-6; Н3-7, Н5, 8-1; Н5, 8-2; Н5, 8-3	Серия 2.800-2	Выпуск 4	Лист КД-14

Гипрониселохоз г. Москва

Гл. констр. отд. — Кацман М.Я.
Гл. специалист — Герцева Э.С.
Рук. группы — Полухина Я.Н.
Ст. техник — Сорина К.Л.

Копировал — Данилова З.М.

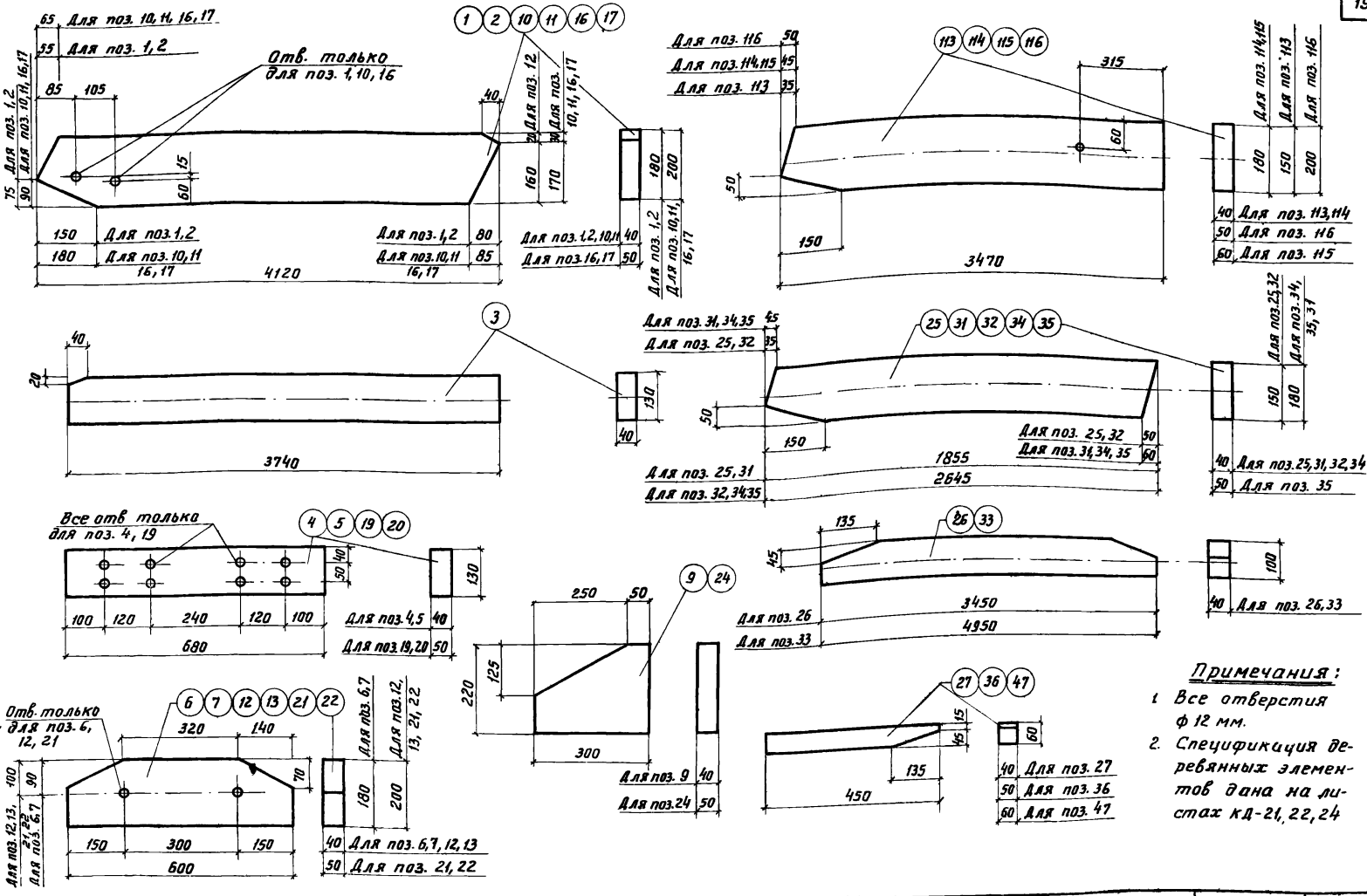

Примечания:

1. Все отверстия ф 12 мм.
2. Спецификация деревянных элементов дана на листах КД-21, 22, 24

1968 г.	Унифицированные узлы и детали сельскохозяйственных зданий и сооружений	Деревянные конструкции крыш Стропила. Деревянные элементы	Серия 2800-2	Выпуск 4	Лист КД-15

Козлова И.Н. | Копировала | Тресвятская И.Т. | Инженер

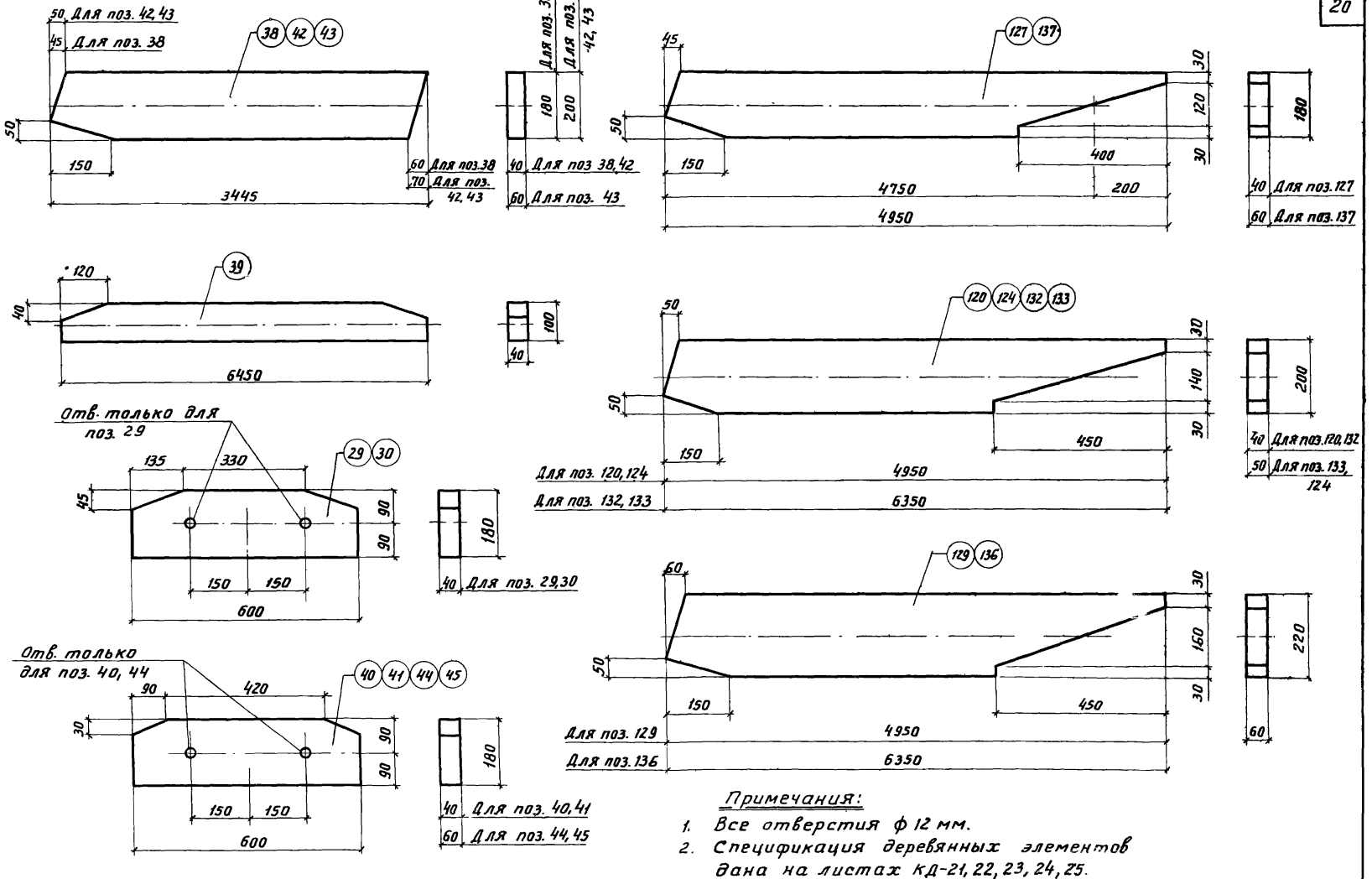

Примечания:

1. Все отверстия ф 12 мм.
2. Спецификация деревянных элементов дана на листах КД-21, 22, 23, 24, 25.

1968г.	Унифицированные узлы и детали сельскохозяйственных зданий и сооружений	Деревянные конструкции крыш Стропила Деревянные элементы	Серия 2.800-2	Выпуск 4	Лист КД-16

Вент. №

Копировала Козлова И.Н.

Гл. констр. отд. Кацман М.Я.
Гл. специал. Герцева Э.С.
Рук. группы Полухина В.Н.
Ст. техник Сорина К.П.

Ипронисельхоз г. Москва

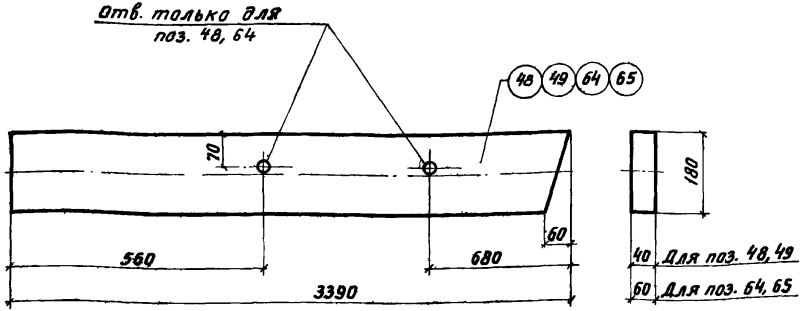

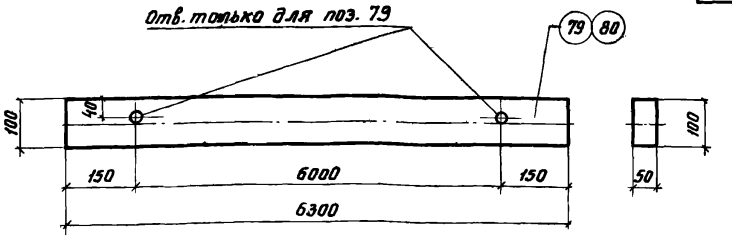

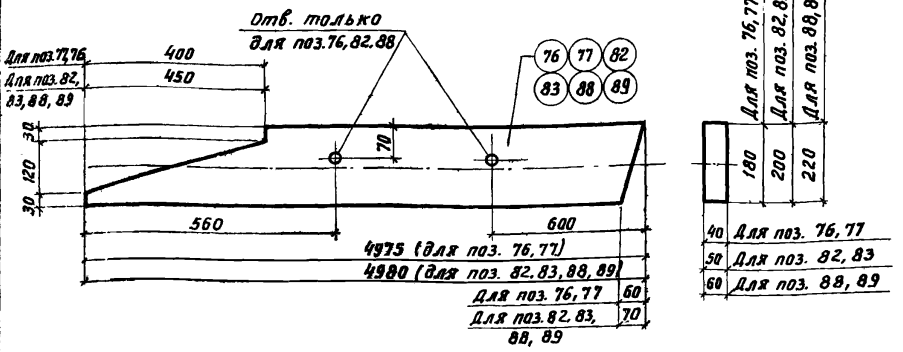

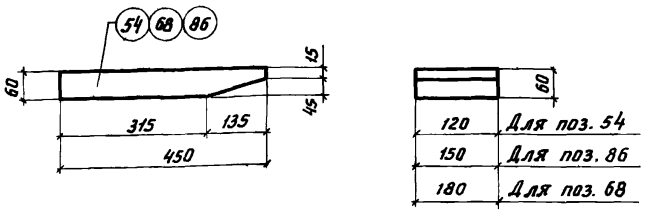

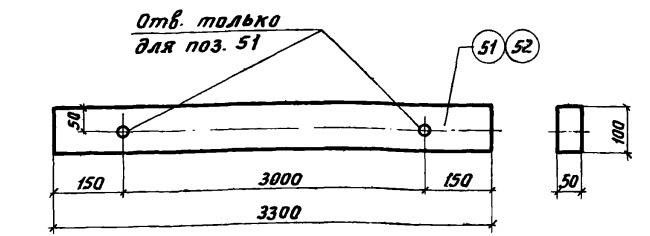

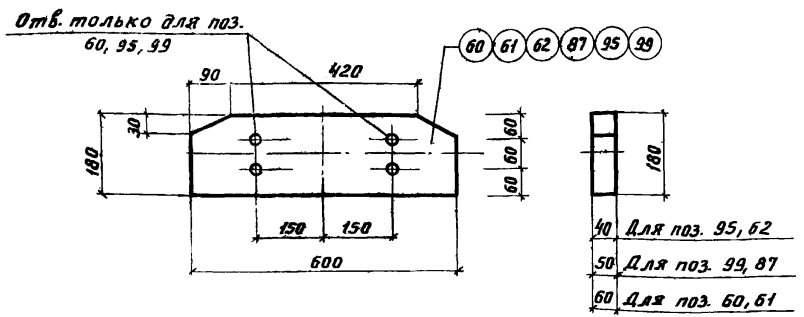

Примечания:

1. Все отверстия, кроме оговоренных, ф 12 мм
2. Спецификация деревянных элементов дана на листах КД-22, 23, 24.

1968 г.	Унифицированные узлы и детали сельскохозяйственных зданий и сооружений	Деревянные конструкции крыш Стропила Деревянные элементы.	Серия 2800-2	Выпуск 4	Лист КД-17

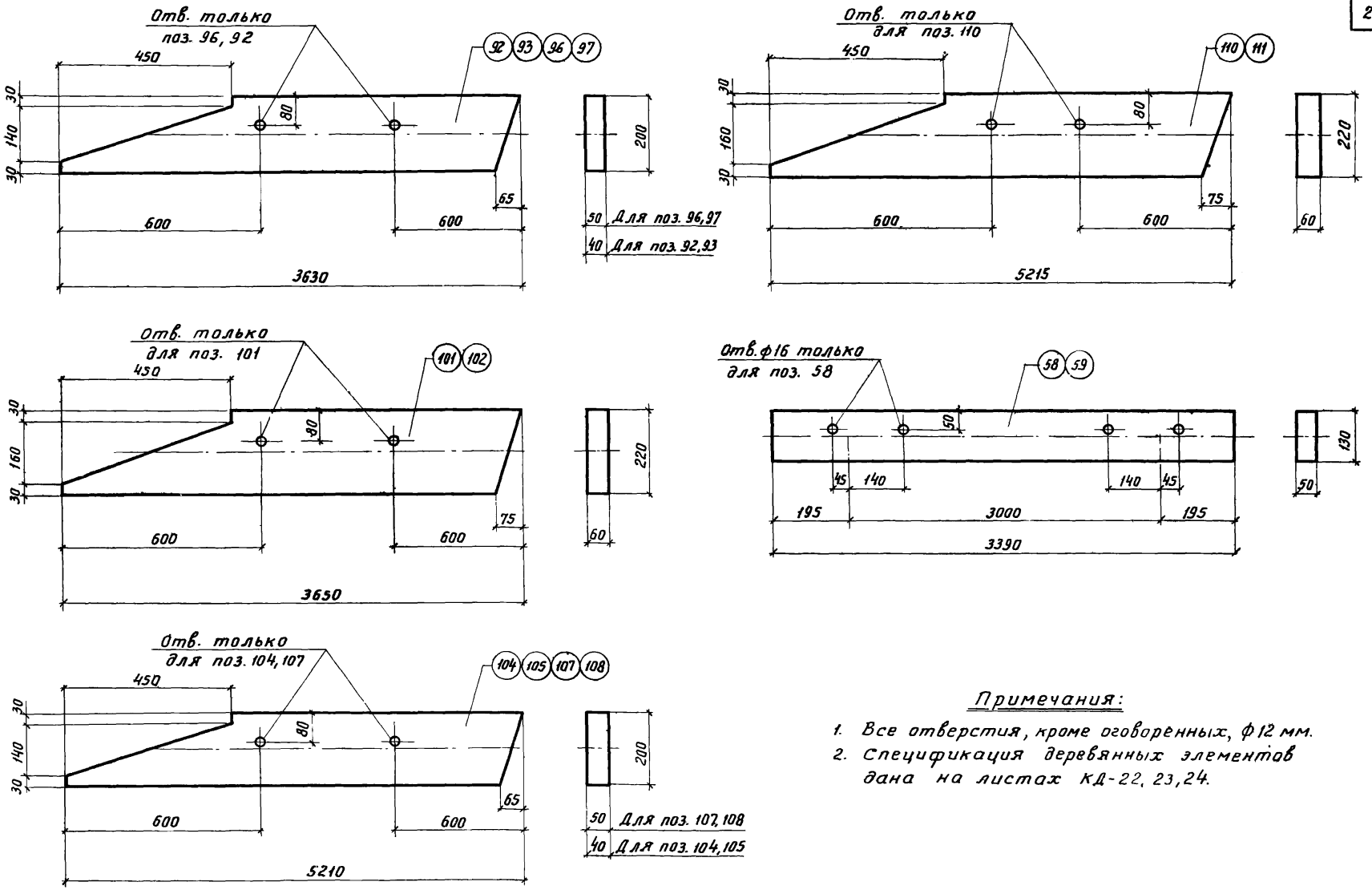

Примечания:

1. Все отверстия, кроме оговоренных, ф12 мм.
2. Спецификация деревянных элементов дана на листах КД-22, 23, 24.

1968г.	Унифицированные узлы и детали сельскохозяйственных зданий и сооружений	Деревянные конструкции крыш. Стропила. Деревянные элементы	Серия 2800-2	Выпуск 4	Лист КД-18

Гипронисельхоз г. Москва

Гл. констр. отд.		Кацман М.Я.
Гл. специал		Герцева Э.С.
Рук. группы		Полухина А.Н.
Ст. техник		Сорина К.П.

Копировала Козлова И.Н.

Вент. №

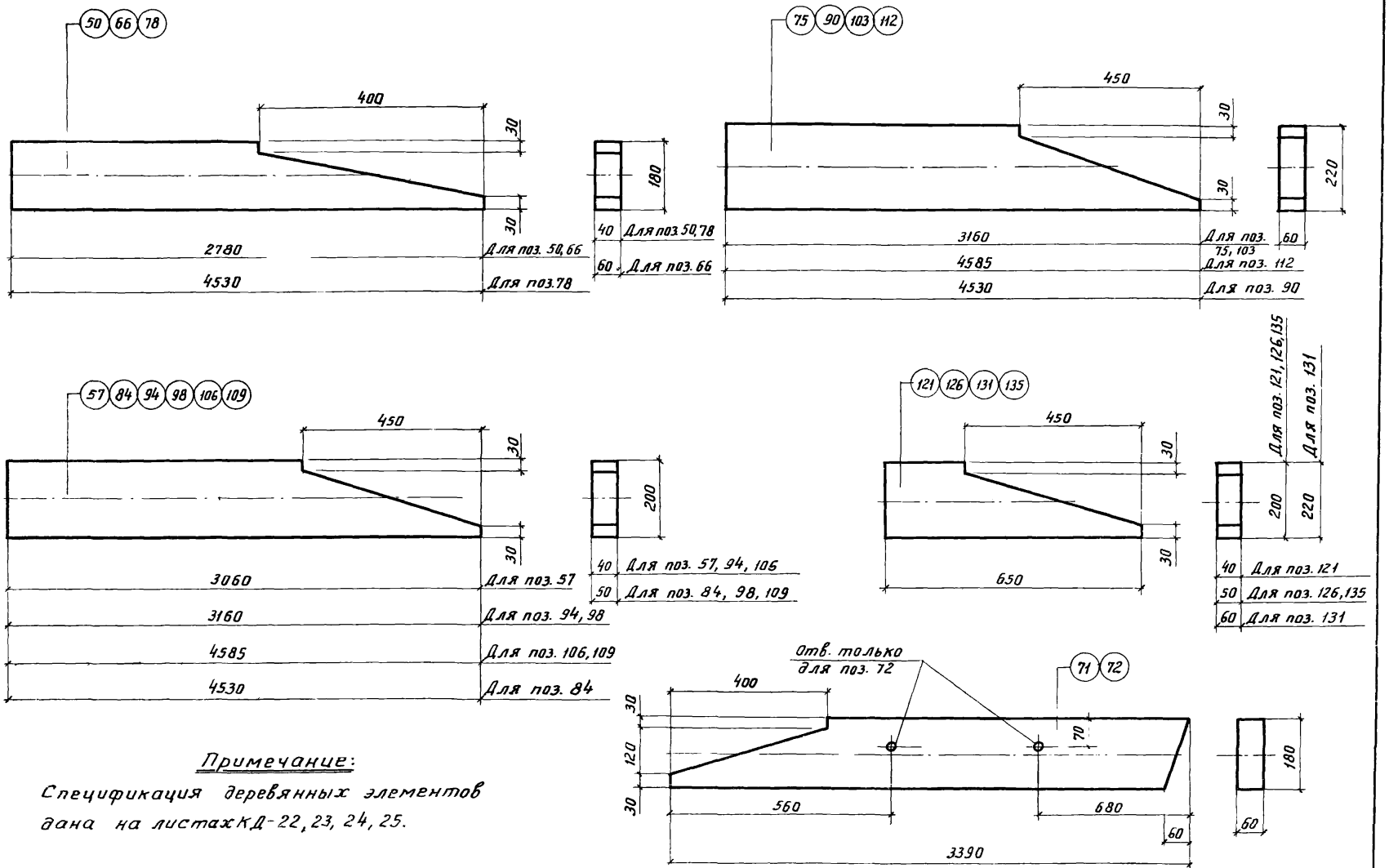

Примечание:

Спецификация деревянных элементов дана на листах КД-22, 23, 24, 25.

1968 г.	Унифицированные узлы и детали сельскохозяйственных зданий и сооружений	Деревянные конструкции крыш. Стропила Деревянные элементы	Серия 2800-2	Выпуск 4	Лист КД-19

г. Москва

Рук. группы Ст. техник | Полухина А.Н. Сорина К.П. | Копировала | Козлова И.Н.

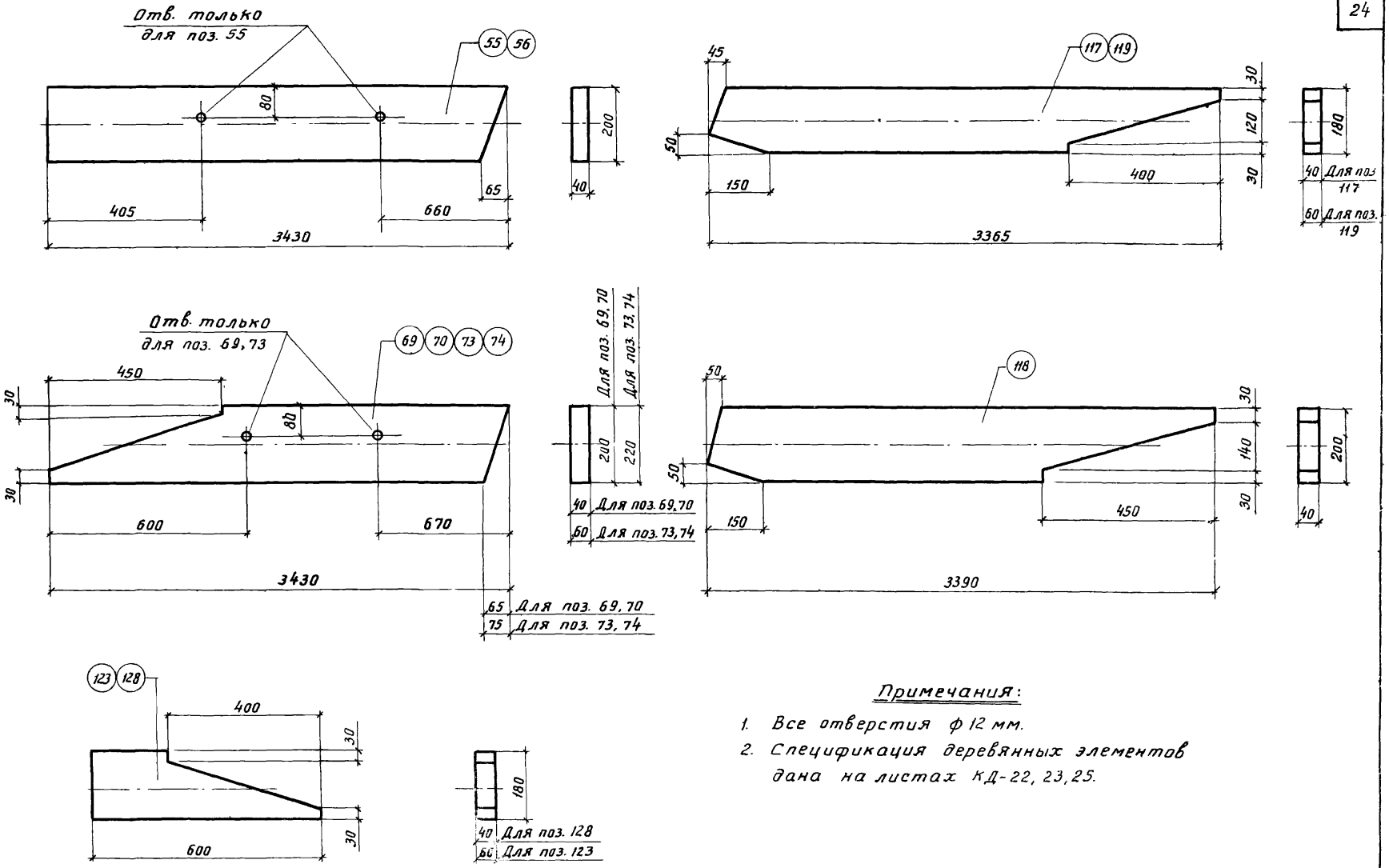

Примечания:

1. Все отверстия ф 12 мм.
2. Спецификация деревянных элементов дана на листах КД-22, 23, 25.

1968г.	Унифицированные узлы и детали сельскохозяйственных зданий и сооружений	Деревянные конструкции крыш Стропила Деревянные элементы	Серия 2,800-2	Выпуск 4	Лист КД-20

Гл. конструктор отд. Гл. специалист Рук. группы Инженер г. Москва

Герцева Э.С. Полухина А.Н. Тресвятская И.Т. Копировала Козлова И.Н.

Спецификация деревянных элементов на одну марку

Марка	№ поз.	Наименование элемента	Сечение мм	Длина мм	Кол-во шт	Объем м³ на одну поз.	Объем м³ на все поз.	Марки	№ листа, где деталь изображена
С7,5-1	1	Стропильная нога	180×40	4120	2	0.030	0.060	0.19	КД-15
	2	Стропильная нога	180×40	4120	2	0.030	0.060		КД-15
	3	Затяжка	130×40	3740	2	0.020	0.040		КД-15
	4	Накладка	130×40	680	1	0.003	0.003		КД-15
	5	Накладка	130×40	680	1	0.003	0.003		КД-15
	6	Накладка	180×40	600	1	0.004	0.004		КД-15
	7	Накладка	180×40	600	1	0.004	0.004		КД-15
	8	Прокладка	180×40	300	4	0.002	0.008		Без черт.
	9	Прокладка	220×40	300	2	0.003	0.006		КД-15
С7,5-2	10	Стропильная нога	200×40	4120	2	0.033	0.066	0.20	КД-15
	11	Стропильная нога	200×40	4120	2	0.033	0.066		КД-15
	12	Накладка	200×40	600	1	0.005	0.005		КД-15
	13	Накладка	200×40	600	1	0.005	0.005		КД-15
	14	Прокладка	200×40	300	4	0.002	0.008		Без черт
	поз. 3, 4, 5 и 9 по марке С7.5-1						0.052		
С7,5-3	16	Стропильная нога	200×50	4120	2	0.041	0.082	0.25	КД-15
	17	Стропильная нога	200×50	4120	2	0.041	0.082		КД-15
	18	Затяжка	130×50	3740	2	0.024	0.048		Без черт.
	19	Накладка	130×50	680	1	0.004	0.004		КД-15
	20	Накладка	130×50	680	1	0.004	0.004		КД-15
	21	Накладка	200×50	600	1	0.006	0.006		КД-15
	22	Накладка	200×50	600	1	0.006	0.006		КД-15
	23	Прокладка	200×50	300	4	0.003	0.012		Без черт.
	24	Прокладка	220×50	300	2	0.003	0.006		КД-15

Марка	№ поз.	Наименование элемента	Сечение мм	Длина мм	Кол-во шт	Объем м³ на одну поз.	Объем м³ на все поз.	Марки	№ листа, где деталь изображена
Ф3-1	25	Стропильная нога	150×40	1855	2	0.011	0.022	0.06	КД-15
	26	Затяжка	100×40	3450	2	0.014	0.028		КД-15
	27	Подкладка	60×40	450	2	0.001	0.002		КД-15
	28	Прокладка	100×40	300	2	0.001	0.002		Без черт.
	29	Накладка	180×40	600	1	0.004	0.004		КД-16
	30	Накладка	180×40	600	1	0.004	0.004		КД-16
Ф3-2	31	Стропильная нога	180×40	1855	2	0.013	0.026	0.07	КД-15
	поз. с 26 по 30 по марке Ф3-1						0.040		
Ф4,5-1	32	Стропильная нога	150×40	2645	2	0.016	0.032	0.08	КД-15
	33	Затяжка	100×40	4950	2	0.020	0.040		КД-15
	поз: с 27 по 30 по марке Ф3-1						0.012		
Ф4,5-2	34	Стропильная нога	180×40	2645	2	0.019	0.038	0.09	КД-15
	поз: 27, 28, 29, 30 по марке Ф3-1						0.012		
	поз: 33 по марке Ф4,5-1						0.040		
Ф4,5-3	35	Стропильная нога	180×50	2645	2	0.024	0.048	0.10	КД-15
	36	Подкладка	60×50	450	2	0.001	0.002		КД-15
	37	Прокладка	100×50	300	2	0.001	0.002		Без черт.
	поз. 29, 30 по марке Ф3-1						0.008		
	поз. 33 по марке Ф4,5-1						0.040		

Спецификация деревянных элементов на одну марку

Марка	№ поз.	Наименование элемента	Сечение мм	Длина мм	Кол. шт	Объем м³ на одну поз.	Объем м³ на все поз	Объем м³ Марки	№ листа где деталь изображена
ФБ-1	38	Стропильная нога	180×40	3445	2	0.025	0.050	0.11	КД-16
	39	Затяжка	100×40	6450	2	0.026	0.052		КД-16
	40	Накладка	180×40	600	1	0.004	0.004		КД-16
	41	Накладка	180×40	600	1	0.004	0.004		КД-16
	27	Подкладка	60×40	450	2	0.001	0.002		КД-15
	28	Прокладка	100×40	300	3	0.001	0.002		без черт.
ФБ-2	42	Стропильная нога	200×40	3445	2	0.027	0.054	0.12	КД-16
	поз. 27, 28, 39, 40 и 41 по марке ФБ-1						0.064		
ФБ-3	43	Стропильная нога	200×60	3445	2	0.041	0.082	0.16	КД-16
	39	Затяжка	100×40	6450	2	0.026	0.052		КД-16
	44	Накладка	180×60	600	1	0.006	0.006		КД-16
	45	Накладка	180×60	600	1	0.006	0.006		КД-16
	46	Прокладка	100×60	450	3	0.003	0.009		без черт.
	47	Подкладка	60×60	450	2	0.002	0.004		КД-15
ФЗ-1,5-1	48	Стропильная нога	180×40	3390	2	0.024	0.048	0.20	КД-17
	49	Стропильная нога	180×40	3390	2	0.024	0.048		КД-17
	50	Прокладка	180×40	2780	2	0.020	0.040		КД-19
	51	Затяжка	100×50	3300	1	0.016	0.016		КД-17
	52	Затяжка	100×50	3300	1	0.016	0.016		КД-17
	40	Накладка	180×40	600	1	0.004	0.004		КД-16
	41	Накладка	180×40	600	2	0.004	0.008		КД-16
	53	Прокладка	120×40	2260	1	0.011	0.011		без черт.
	54	Подкладка	120×60	450	2	0.003	0.006		КД-17

Марка	№ поз.	Наименование элемента	Сечение мм	Длина мм	Кол. шт	Объем м³ на одну поз.	Объем м³ на все поз	Объем м³ Марки	№ листа где деталь изображена
ФЗ-1, 5-2	55	Стропильная нога	200×40	3430	2	0.027	0.054	0.23	КД-20
	56	Стропильная нога	200×40	3430	2	0.027	0.054		КД-20
	57	Прокладка	200×40	3060	2	0.024	0.048		КД-19
	58	Затяжка	130×50	3390	1	0.022	0.022		КД-18
	59	Затяжка	130×50	3390	1	0.022	0.022		КД-18
	60	Накладка	180×60	600	1	0.006	0.006		КД-17
	61	Накладка	180×60	600	1	0.006	0.006		КД-17
	62	Прокладка	180×40	600	1	0.004	0.004		КД-17
	63	Прокладка	120×40	2260	1	0.011	0.011		без черт.
	54	Подкладка	120×60	450	2	0.003	0.006		КД-17
ФЗ-1, 5-3	64	Стропильная нога	180×60	3390	2	0.037	0.074	0.28	КД-17
	65	Стропильная нога	180×60	3390	2	0.037	0.074		КД-17
	66	Прокладка	180×60	2780	2	0.030	0.060		КД-19
	67	Прокладка	180×40	2260	1	0.016	0.016		без черт.
	68	Подкладка	180×60	450	2	0.005	0.010		КД-17
	51	Затяжка	100×50	3300	1	0.016	0.016		КД-17
	52	Затяжка	100×50	3300	1	0.016	0.016		КД-17
	60	Накладка	180×60	600	1	0.006	0.006		КД-17
	61	Накладка	180×60	600	2	0.006	0.012		КД-17
ФЗ-1, 5-4	69	Стропильная нога	200×40	3430	2	0.027	0.054	0.23	КД-20
	70	Стропильная нога	200×40	3430	2	0.027	0.054		КД-20
	поз. 54, 57 по 63 по ФЗ-1,5-2						0.125		
ФЗ-1, 5-5	71	Стропильная нога	180×60	3390	2	0.037	0.074	0.28	КД-19
	72	Стропильная нога	180×60	3390	2	0.037	0.074		КД-19
	поз. 51, 52, 60, 61 и 66 по 68 по ФЗ-1, 5-3						0.130		

Гипроцелохоз г. Москва
Гл. конструктор проекта — Герчева З.С.
Гл. специалист — Полухина А.Н.
Рук. группы — Сорина К.Л.
Ст. техник — Чирова Т.Ц.
Копировал

1968г.	Унифицированные узлы и детали сельскохозяйственных зданий и сооружений	Деревянные конструкции крыш. Стропила. Спецификация деревянных элементов	Серия 2.800-2	Выпуск 4	Лист КД-22

Спецификация деревянных элементов на одну марку

Марка	№ поз.	Наименование элемента	Сечение мм	Длина мм	Кол-во шт	Объем м³ На одну поз.	Объем м³ На все поз	Объем м³ Марки	№ листа, где деталь изображена
ФЗ-1, 5-6	73	Стропильная нога	220×60	3430	2	0.045	0.090	0.35	КД-20
	74	Стропильная нога	220×60	3430	2	0.045	0.090		КД-20
	75	Прокладка	220×60	3160	2	0.042	0.084		КД-19
	58	Затяжка	130×50	3390	1	0.022	0.022		КД-18
	59	Затяжка	130×50	3390	1	0.022	0.022		КД-18
	поз. 60, 61, 67 и 68 по марке ФЗ-1, 5-3						0.044		
ФБ-1, 5-1	76	Стропильная нога	180×40	4975	2	0.036	0.072	0.31	КД-17
	77	Стропильная нога	180×40	4975	2	0.036	0.072		КД-17
	78	Прокладка	180×40	4530	2	0.033	0.066		КД-19
	79	Затяжка	100×50	6300	1	0.031	0.031		КД-17
	80	Затяжка	100×50	6300	1	0.031	0.031		КД-17
	81	Прокладка	120×40	5250	1	0.025	0.025		без черт
	поз. 40, 41, 54 по марке ФЗ-1, 5-1						0,018		
ФБ-1, 5-2	82	Стропильная нога	200×50	4980	2	0.050	0.100	0.40	КД-17
	83	Стропильная нога	200×50	4980	2	0.050	0.100		КД-17
	84	Прокладка	200×50	4530	2	0.045	0.090		КД-19
	85	Прокладка	150×40	5250	1	0.031	0.031		без черт.
	86	Подкладка	150×60	450	2	0.004	0.008		КД-17
	87	Накладка	180×50	600	1	0.005	0.005		КД-17
	41	Накладка	180×40	600	1	0.004	0.004		КД-16
	поз. 79 и 80 по марке ФБ-15-1						0.062		
	поз. 40 по марке ФЗ-1, 5-1						0.04		
ФБ-1, 5-3	88	Стропильная нога	220×60	4980	2	0.066	0.132	0.51	КД-17
	89	Стропильная нога	220×60	4980	2	0.066	0.132		КД-17
	90	Прокладка	220×60	4530	2	0.060	0.120		КД-19

Марка	№ поз.	Наименование элемента	Сечение мм	Длина мм	Кол-во шт	Объем м³ На одну поз.	Объем м³ На все поз.	Объем м³ Марки	№ листа, где деталь изображена
ФБ-1, 5-3	91	Прокладка	180×40	5250	1	0.038	0.038		без черт.
	61	Прокладка	180×60	600	1	0.006	0.006		КД-17
	68	Подкладка	180×60	450	2	0.005	0.010		КД-17
	поз. 40, 41 по марке ФЗ-1, 5-1						0.012		
	поз. 79, 80 по марке ФБ-1, 5-1						0.062		
ФЗ-1, 7-1	92	Стропильная нога	200×40	3630	2	0.029	0.058	0.24	КД-18
	93	Стропильная нога	200×40	3630	2	0.029	0.058		КД-18
	94	Прокладка	200×40	3160	2	0.025	0.050		КД-19
	95	Накладка	180×40	600	1	0.004	0 004		КД-17
	62	Накладка	180×40	600	2	0.004	0.008		КД-17
	63	Прокладка	120×40	2260	1	0.011	0 011		без черт.
	58	Затяжка	130×50	3390	1	0.022	0.022		КД-18
	59	Затяжка	130×50	3390	1	0.022	0.022		КД-18
	54	Подкладка	120×60	450	2	0.003	0.006		КД-17
ФЗ-1, 7-2	96	Стропильная нога	200×50	3630	2	0.036	0.072	0,28	КД-18
	97	Стропильная нога	200×50	3630	2	0.036	0.072		КД-18
	98	Прокладка	200×50	3160	2	0.032	0.064		КД-19
	99	Накладка	180×50	600	1	0.005	0.005		КД-17
	100	Прокладка	150×40	2260	1	0.013	0.013		без черт
	58	Затяжка	130×50	3390	1	0.022	0.022		КД-18
	59	Затяжка	130×50	3390	1	0.022	0.022		КД-18
	87	Накладка	180×50	600	1	0.005	0.005		КД-17
	86	Подкладка	150×60	450	2	0.004	0.008		КД-17

Спецификация деревянных элементов на одну марку

Марка	№ поз.	Наименование элемента	Сечение мм	Длина мм	Кол-во шт	Объем м³ На одну поз.	Объем м³ На все поз.	Объем м³ Марки	№ листа, где деталь изображена
Ф3-1, 7-3	101	Стропильная нога	220×60	3635	2	0.048	0.096	0.36	КД-18
	102	Стропильная нога	220×60	3635	2	0.048	0.096		КД-18
	103	Прокладка	220×60	3160	2	0.042	0.084		КД-19
	58	Затяжка	130×50	3390	1	0.022	0.022		КД-18
	59	Затяжка	130×50	3390	1	0.022	0.022		КД-18
	60	Накладка	180×60	600	1	0.006	0.006		КД-17
	61	Накладка	180×60	600	2	0.006	0.012		КД-17
	67	Прокладка	180×40	2260	1	0.016	0.016		без черт.
	68	Подкладка	180×60	450	2	0.005	0.010		КД-17
Ф6-1, 7-1	104	Стропильная нога	200×40	5210	2	0.042	0.084	0.35	КД-18
	105	Стропильная нога	200×40	5210	2	0.042	0.084		КД-18
	106	Прокладка	200×40	4585	2	0.037	0.074		КД-19
	79	Затяжка	100×50	6300	1	0.031	0.031		КД-17
	80	Затяжка	100×50	6300	1	0.031	0.031		КД-17
	81	Прокладка	120×40	5250	1	0.025	0.025		без черт
	40	Накладка	180×40	600	1	0.004	0.004		КД-16
	41	Накладка	180×40	600	2	0.004	0.008		КД-16
	54	Подкладка	120×60	450	2	0.003	0.006		КД-17
Ф6-1, 7-2	107	Стропильная нога	200×50	5210	2	0.052	0.104	0.41	КД-18
	108	Стропильная нога	200×50	5210	2	0.052	0.104		КД-18
	109	Прокладка	200×50	4585	2	0.046	0.092		КД-19
	79	Затяжка	100×50	6300	1	0.031	0.031		КД-17
	80	Затяжка	100×50	6300	1	0.031	0.031		КД-17
	40	Накладка	180×40	600	1	0.004	0.004		КД-16
	41	Накладка	180×40	600	1	0.004	0.004		КД-16

Марка	№ поз.	Наименование элемента	Сечение мм	Длина мм	Кол-во шт	Объем м³ На одну поз.	Объем м³ На все поз.	Объем м³ Марки	№ листа, где деталь изображена
Ф6-1, 7-2	85	Прокладка	150×40	5250	1	0.031	0.031	—	без черт.
	86	Подкладка	150×60	450	2	0.004	0.008		КД-17
	87	Прокладка	180×50	600	1	0.005	0.005		КД-17
Ф6-1, 7-3	110	Стропильная нога	220×60	5215	2	0.069	0.138	0.52	КД-18
	111	Стропильная нога	220×60	5215	2	0.069	0.138		КД-18
	112	Прокладка	220×60	4585	2	0.060	0.120		КД-19
	79	Затяжка	100×50	6300	1	0.031	0.031		КД-17
	80	Затяжка	100×50	6300	1	0.031	0.031		КД-17
	40	Накладка	180×40	600	1	0.004	0.004		КД-16
	41	Накладка	180×40	600	1	0.004	0.004		КД-16
	91	Прокладка	180×40	5250	1	0.038	0.038		без черт.
	61	Прокладка	180×60	600	1	0.006	0.006		КД-17
	68	Подкладка	180×60	450	2	0.005	0.010		КД-17
Н3-1	113	Стропильная нога	150×40	3470	1	0.021	0.021	0.02	КД-15
	27	Подкладка	60×40	450	1	0.001	0.001		КД-15
Н3-2	114	Стропильная нога	180×40	3470	1	0.025	0.025	0.03	КД-15
	27	Подкладка	60×40	450	1	0.001	0.001		КД-15
Н3-3	115	Стропильная нога	180×60	3470	1	0.037	0.037	0.04	КД-15
	47	Подкладка	60×60	450	1	0.002	0.002		КД-15
Н3-4	116	Стропильная нога	200×50	3470	1	0.035	0.035	0.04	КД-15
	36	Подкладка	60×50	450	1	0.001	0.001		КД-15

Гипронисельхоз г. Москва

Гл. констр. отд		Кацман М.Я.	
Гл. специалист		Герцева Э.С.	
Рук. группы		Полухина А.Н.	
Ст. техник		Сорина К.Л.	

Копировал — Чирова Т.И.

1968 г.	Унифицированные узлы и детали сельскохозяйственных зданий и сооружений	Деревянные конструкции крыш. Стропила. Спецификация деревянных элементов	Серия 2.800-2	Выпуск 4	Лист КД-24

Спецификация деревянных элементов на одну марку

Марка	№ поз.	Наименование элемента	Сечение мм	Длина мм	Кол. шт	Объем м³ на одну поз.	Объем м³ на все поз.	Марки	№ листа, где деталь изображена
Н3-5	117	Стропильная нога	180×40	3365	1	0.024	0.024	0.02	КД-20
Н3-6	118	Стропильная нога	200×40	3390	1	0.027	0.027	0.03	КД-20
Н3-7	119	Стропильная нога	180×60	3365	1	0.036	0.036	0.04	КД-20
Н4,5-1	120	Стропильная нога	200×40	4950	2	0.040	0.080	0.09	КД-16
	121	Прокладка	200×40	650	1	0.005	0.005		КД-19
	15	Прокладка	200×40	300	1	0.002	0.002		Без черт.
Н4,5-2	137	Стропильная нога	180×60	4950	2	0.053	0.106	0.11	КД-16
	122	Прокладка	180×60	300	1	0.003	0.003		Без черт.
	123	Прокладка	180×60	600	1	0.006	0.006		КД-20
Н4,5-3	124	Стропильная нога	200×50	4950	2	0.050	0.100	0.11	КД-16
	125	Прокладка	200×50	300	1	0.003	0.003		Без черт
	126	Прокладка	200×50	658	1	0.007	0.007		КД-19
Н4,5-4	127	Стропильная нога	180×40	4950	2	0.036	0.072	0.08	КД-16
	8	Прокладка	180×40	300	1	0.002	0.002		Без черт.
	128	Прокладка	180×40	600	1	0.004	0.004		КД-20

Марка	№ поз.	Наименование элемента	Сечение мм	Длина мм.	Кол. шт	Объем м³ на одну поз.	Объем м³ на все поз.	Марки	№ листа, где деталь изображена
Н4,5-5	129	Стропильная нога	220×60	4950	2	0.065	0.130	0.14	КД-16
	130	Прокладка	220×60	300	1	0.004	0.004		Без черт.
	131	Прокладка	220×60	650	1	0.008	0.008		КД-19
Н5,8-1	132	Стропильная нога	200×40	6350	2	0.051	0.102	0.11	КД-16
	15	Прокладка	200×40	300	1	0.002	0.002		Без черт.
	121	Прокладка	200×40	650	1	0.005	0.005		КД-19
Н5,8-2	133	Стропильная нога	200×50	6350	2	0.063	0.126	0.13	КД-16
	134	Прокладка	200×50	300	1	0.003	0.003		Без черт.
	135	Прокладка	200×50	650	1	0.006	0.006		КД-19
Н5,8-3	136	Стропильная нога	220×60	6350	2	0.084	0.168	0.18	КД-16
	130	Прокладка	220×60	300	1	0.004	0.004		Без черт.
	131	Прокладка	220×60	650	1	0.008	0.008		КД-19

Спецификация стальных элементов на одну марку

Марка	№ поз.	Наименование элемента	Сечение мм	Длина мм	Кол-во шт	Вес кг: На одну поз.	Вес кг: На все поз.	Марки	ГОСТ или № листа, где деталь изображена
С7,5-1; С7,5-2	1	Болт	М12	160	12	0.15	1.8	8.7	ГОСТ 7798-62
	2	Гайка	М12	—	14	0.02	0.3		ГОСТ 5915-62
	3	Шайба 12	—	—	28	0.03	0.8		ГОСТ 7735-55
	4	Тяж	ф16	2030	1	3.21	3.2		см. лист КД-27
	5	Шайба	С8	120	2	0.8	1.6		ГОСТ 8240-56
	6	Болт	М12	230	2	0.21	0.4		ГОСТ 7798-62
	7	Гвозди	ф4	120	48	0.01	0.5		ГОСТ 4028-63
	14	Гайка	М16	—	4	0.03	0.1		ГОСТ 5915-62
С7,5-3	8	Болт	М12	180	12	0.17	2.0	9.6	ГОСТ 7798-62
	9	Болт	М12	280	2	0.28	0.6		см. лист КД-27
	10	Гвозди	ф5	150	48	0.02	1.0		ГОСТ 4028-63
	поз. 2,3,4,5,14 по марке С7,5-1						6.0		
Ф3-1; Ф3-2 Ф4,5-1; Ф4,5-2	1	Болт	М12	160	2	0.15	0.3	0.9	ГОСТ 7798-62
	2	Гайка	М12	—	2	0.02	0.04		ГОСТ 5915-62
	3	Шайба 12	—	—	4	0.03	0.1		ГОСТ 7735-55
	7	Гвозди	ф4	120	48	0.01	0.5		ГОСТ 4028-63
Ф4,5-3	8	Болт	М12	180	2	0.17	0.3	1.4	ГОСТ 7798-62
	11	Гвозди	ф5	120	48	0.02	1.0		ГОСТ 4028-63
	поз. 2, 3 по марке Ф3-1						0.1		
Ф6-1 Ф6-2	11	Гвозди	ф5	120	60	0.02	1.2	1.6	ГОСТ 4028-63
	поз. 1, 2 и 3 по марке Ф3-1						0.4		
Ф6-3	8	Болт	М12	180	2	0.17	0.3	1.6	ГОСТ 7798-62
	10	Гвозди	ф5	150	60	0.02	1.2		ГОСТ 4028-63
	поз. 2 и 3 по марке Ф3-1						0.1		
Ф3-1,5-1	1	Болт	М12	160	4	0.15	0.6		ГОСТ 7798-62
	12	Болт	М12	250	2	0.23	0.5		—»—
	13	Болт	М16	250	2	0.42	0.8		—»—
	2	Гайка	М12	—	6	0.02	0.1		ГОСТ 5915-62

Марка	№ поз.	Наименование элемента	Сечение мм	Длина мм	Кол. шт	Вес кг: На одну поз.	Вес кг: На все поз.	Марки	ГОСТ или № листа, где деталь изображена
Ф3-1,5-1	3	Шайба 12	—	—	12	0.03	0.4	3.9	ГОСТ 7735-55
	14	Гайка	М16	—	2	0.03	0.06		ГОСТ 5915-62
	15	Шайба 16	—	—	4	0.07	0.3		ГОСТ 7735-55
	7	Гвозди	ф4	120	106	0.01	1.1		ГОСТ 4028-63
Ф3-1,5-2; Ф3-1,5-4	1	Болт	М12	160	4	0.15	0.6	7.0	ГОСТ 7798-62
	16	Болт	М16	290	4	0.52	2.1		см. лист КД-27
	13	Болт	М16	250	4	0.42	1.7		ГОСТ 7798-62
	2	Гайка	М12	—	8	0.02	0.2		ГОСТ 5915-62
	3	Шайба 12	—	—	16	0.03	0.5		ГОСТ 7735-55
	14	Гайка	М16	—	4	0.03	0.1		ГОСТ 5915-62
	15	Шайба 16	—	—	8	0.07	0.6		ГОСТ 7735-55
	7	Гвозди	ф4	120	118	0.01	1.2		ГОСТ 4028-63
Ф3-1,5-3, Ф3-1,5-5; Ф3-1,5-6	17	Болт	М12	210	4	0.20	0.8	8.3	ГОСТ 7798-62
	18	Болт	М12	330	4	0.32	1.3		см. лист КД-27
	19	Болт	М16	330	4	0.59	2.4		—»—
	10	Гвозди	ф5	150	118	0.02	2.4		ГОСТ 4028-63
	поз. 2, 3, 14 и 15 по марке Ф3-1,5-2						1.4		
Ф6-1,5-1	1	Болт	М12	160	4	0.15	0.6	3.6	ГОСТ 7798-62
	6	Болт	М12	230	4	0.21	0.8		—»—
	2	Гайка	М12	—	8	0.02	0.2		ГОСТ 5915-62
	3	Шайба 12	—	—	16	0.03	0.5		ГОСТ 7735-55
	7	Гвозди	ф4	120	154	0.01	1.5		ГОСТ 4028-63
Ф6-1,5-2	8	Болт	М12	180	4	0.17	0.7	4.0	ГОСТ 7798-62
	9	Болт	М12	280	4	0.28	1.1		см. лист КД-27
	поз. 2, 3 и 7 по марке Ф6-1,5-1						2.2		
Ф6-1,5-3	6	Болт	М12	230	4	0.21	0.8	4.2	ГОСТ 7798-62
	20	Болт	М12	300	4	0.30	1.2		см. лист КД-27
	поз. 2, 3 и 7 по марке Ф6-1,5-1						2.2		

1968 г.	Унифицированные узлы и детали сельскохозяйственных зданий и сооружений	Деревянные конструкции крыш Стропила. Спецификация стальных элементов	Серия 2.800-2	Выпуск 4	Лист КД-26

Гл. констр. отд. Гл. специалист Рук. группы Ст. техник

Гацман Н.Н. Герцева Э.С. Полухина Л.Н. Сорина К.Л.

Копировал Чирова Т.И.

Гипроцелюхоз г. Москва

Спецификация стальных элементов на одну марку

Марка	№ поз.	Наименование элемента	Сечение мм	Длина мм	Кол. шт	Вес кг: На одну поз.	Вес кг: На все поз.	Марки	ГОСТ или № листа, где деталь изображена
ФЗ-1,7-1	1	Болт	М12	160	4	0.15	0.6	6.9	ГОСТ 7798-62
	13	Болт	М16	250	8	0.42	3.4		— »—
	2	Гайка	М12	—	4	0.02	0.1		ГОСТ 5915-62
	3	Шайба 12	—	—	8	0.03	0.2		ГОСТ 7735-55
	14	Гайка	М16	—	8	0.03	0.2		ГОСТ 5915-62
	15	Шайба 16	—	—	16	0.07	1.1		ГОСТ 7735-55
	7	Гвозди	ф4	120	130	0.01	1.3		ГОСТ 4028-63
ФЗ-1,7-2	8	Болт	М12	180	4	0.17	0.7	6.8	ГОСТ 7798-62
	16	Болт	М16	290	8	0.52	4.2		см. лист КД-27
	10	Гвозди	ф5	150	130	0.02	0.3		ГОСТ 4028-63
	поз. 2, 3, 14, 15 по марке ФЗ-1, 7-1						1.6		
ФЗ-1,7-3	6	Болт	М12	230	4	0.21	0.8	9.7	ГОСТ 7798-62
	19	Болт	М16	330	8	0.59	4.7		см. лист КД-27
	10	Гвозди	ф5	150	130	0.02	2.6		ГОСТ 4028-63
	поз. 2, 3, 14, 15 по марке ФЗ-1,7-1						1.6		
Ф6-1,7-1	1	Болт	М12	160	4	0.15	0.6	3.7	ГОСТ 7798-62
	6	Болт	М12	230	4	0.21	0.8		— »—
	2	Гайка	М12	—	8	0.02	0.2		ГОСТ 5915-62
	3	Шайба 12	—	—	16	0.03	0.5		ГОСТ 7735-55
	7	Гвозди	ф4	120	160	0.01	1.6		ГОСТ 4028-63
Ф6-1,7-2	8	Болт	М12	180	4	0.17	0.7	4.1	ГОСТ 7798-62
	9	Болт	М12	280	4	0.28	1.1		— »—
	поз. 2, 3 и 7 по марке Ф6-1,7-1						2.3		

Марка	№ поз.	Наименование элемента	Сечение мм	Длина мм	Кол. шт	Вес кг: На одну поз.	Вес кг: На все поз.	Марки	ГОСТ или № листа, где деталь изображена
Ф6-1,7-3	17	Болт	М12	210	4	0.20	0.8	4.3	ГОСТ 7798-62
	20	Болт	М12	300	4	0.30	1.2		см. лист КД-27
	поз. 2, 3 и 7 по марке Ф6-1,7-1						2.3		
Н3-1, 2, 3, 4	10	Гвозди	ф5	150	2	0.02	0.04	0.04	ГОСТ 4028-63
Н4,5-1,4 Н5,8-1	7	Гвозди	ф4	120	16	0.01	0.2	0.2	ГОСТ 4028-63
Н5,8-2,3 Н4,5-2,3,5	10	Гвозди	ф5	150	16	0.02	0.3	0.3	ГОСТ 4028-63

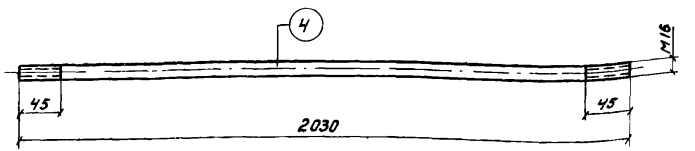

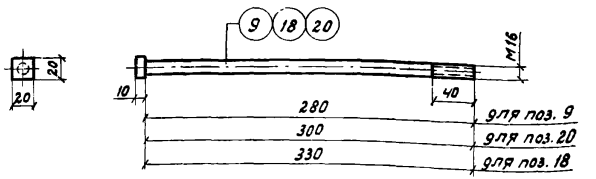

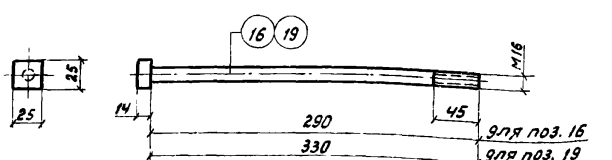

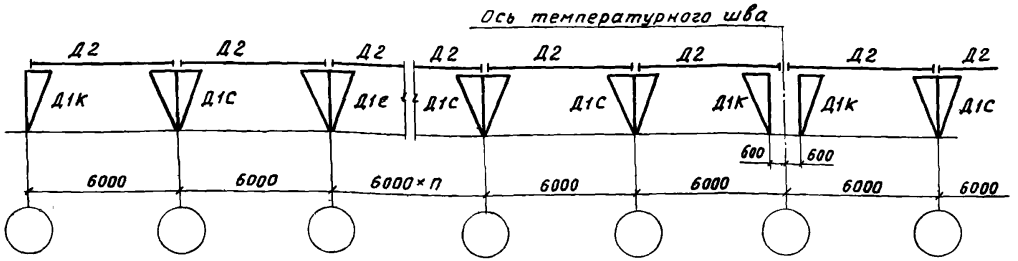

Маркировочная схема

Ключ для подбора подстропильных конструкций

Наименование	Снеговая нагрузка q кг/м²	1 расчетные опорные реакции на перекрытие: От постоян. нагрузки т	От снеговой нагрузки т	Суммарная т	Опоры: Для неиспользуемого чердака: Средние	Крайние	Для используемого чердака: Средние	Крайние	Прогоны
Подстропильные конструкции для зданий шириной 9.0 м	70	0.83	1.76	2.59	Д1С-1	Д1К-1	Д1С-2	Д1К-2	Д2-1
	100	0.83	2.52	3.35					Д2-1
	150	0.84	3.80	4.64					Д2-2
Подстропильные конструкции для зданий шириной 10.5 м	70	1.00	2.20	3.20					Д2-1
	100	1.06	3.13	4.19					Д2-2
	150	1.19	4.71	5.90					Д2-4
Подстропильные конструкции (3+6+3) для зданий шириной 12.0 м	70	1.16	2.64	3.80					Д2-1
	100	1.24	3.88	5.12					Д2-3
	150	1.39	5.67	7.06					Д2-5
Подстропильные конструкции (4.5+3+4.5) для зданий шириной 12.0 м	70	1.18	2.64	3.82			Д1С-6	Д1К-6	Д2-2
	100	1.26	3.88	5.14					Д2-3
	150	1.41	5.67	7.08					Д2-5
Подстропильные конструкции для зданий шириной 15.0 м	70	1.35	3.10	4.45	Д1С-2	Д1К-2	Д1С-4	Д1К-4	Д2-2
	100	1.43	4.40	5.83					Д2-4
	150	1.69	6.60	8.29	Д1С-3	Д1К-3	Д1С-5	Д1К-5	Д2-6
Подстропильные конструкции (6+6+6) для зданий шириной 18.0 м	70	1.68	4.00	5.68	Д1С-2	Д1К-2	Д1С-4	Д1К-4	Д2-2
	100	1.78	5.65	7.43					Д2-4
	150	2.14	8.50	10.64	Д1С-3	Д1К-3	Д1С-5	Д1К-5	Д2-6
Подстропильные конструкции (7.5+3.0+7.5) для зданий шириной 18.0 м	70	1.53	3.50	5.03	Д1С-6	Д1К-6	Д1С-8	Д1К-8	Д2-2
	100	1.61	5.00	6.61					Д2-3
	150	1.92	7.50	9.42	Д1С-7	Д1К-7	Д1С-9	Д1К-9	Д2-4
Подстропильные конструкции для зданий шириной 21.0 м	70	1.89	4.46	6.35	Д1С-6	Д1К-6	Д1С-8	Д1К-8	Д2-3
	100	2.00	6.25	8.25					Д2-5
	150	2.40	9.36	11.76	Д1С-7	Д1К-7	Д1С-9	Д1К-9	Д2-7

Расход материалов на одну марку

Марка	Расход материалов: дерево м³	сталь кг	№ листа
Д1С-1	0.18	1.6	КД-294
Д1С-2	0.20		
Д1С-3	0.24		
Д1С-4	0.20		
Д1С-5	0.31		
Д1С-6	0.24		
Д1С-7	0.29		
Д1С-8	0.24		
Д1С-9	0.37		
Д1К-1	0.12	1.2	КД-304
Д1К-2	0.13		
Д1К-3	0.16		
Д1К-4	0.16		
Д1К-5	0.20		
Д1К-6	0.16		
Д1К-7	0.19		
Д1К-8	0.20		
Д1К-9	0.23		
Д2-1	0.14	4.7	КД-33
Д2-2	0.16	5.0	
Д2-3		12.5	
Д2-4	0.18	12.8	
Д2-5		19.7	
Д2-6	0.24	13.0	
Д2-7		19.9	

Примечание:

Расчетные значения опорных реакций подстропильных конструкций даны для расчета элементов перекрытия и определены с учетом двухстороннего загружения снеговой нагрузкой.

Настоящий лист выпущен взамен листа КД-28

Гипронисельхоз г. Москва

Гл. констр. отд. | Гл. специалист | Рук. группы | Инженер | Кауман М.Я. | Герцева Э.С. | Полухина Л.Н. | Тресвятская И.Т. | Копировала | Козлова И.Н.

1968 г.	Унифицированные узлы и детали сельскохозяйственных зданий и сооружений	Деревянные конструкции крыш. Подстропильные конструкции. Маркировочная схема. Ключ для подбора подстропильных конструкций. Расход материалов.	Серия 2.860-2	Выпуск 4	Лист КД-.

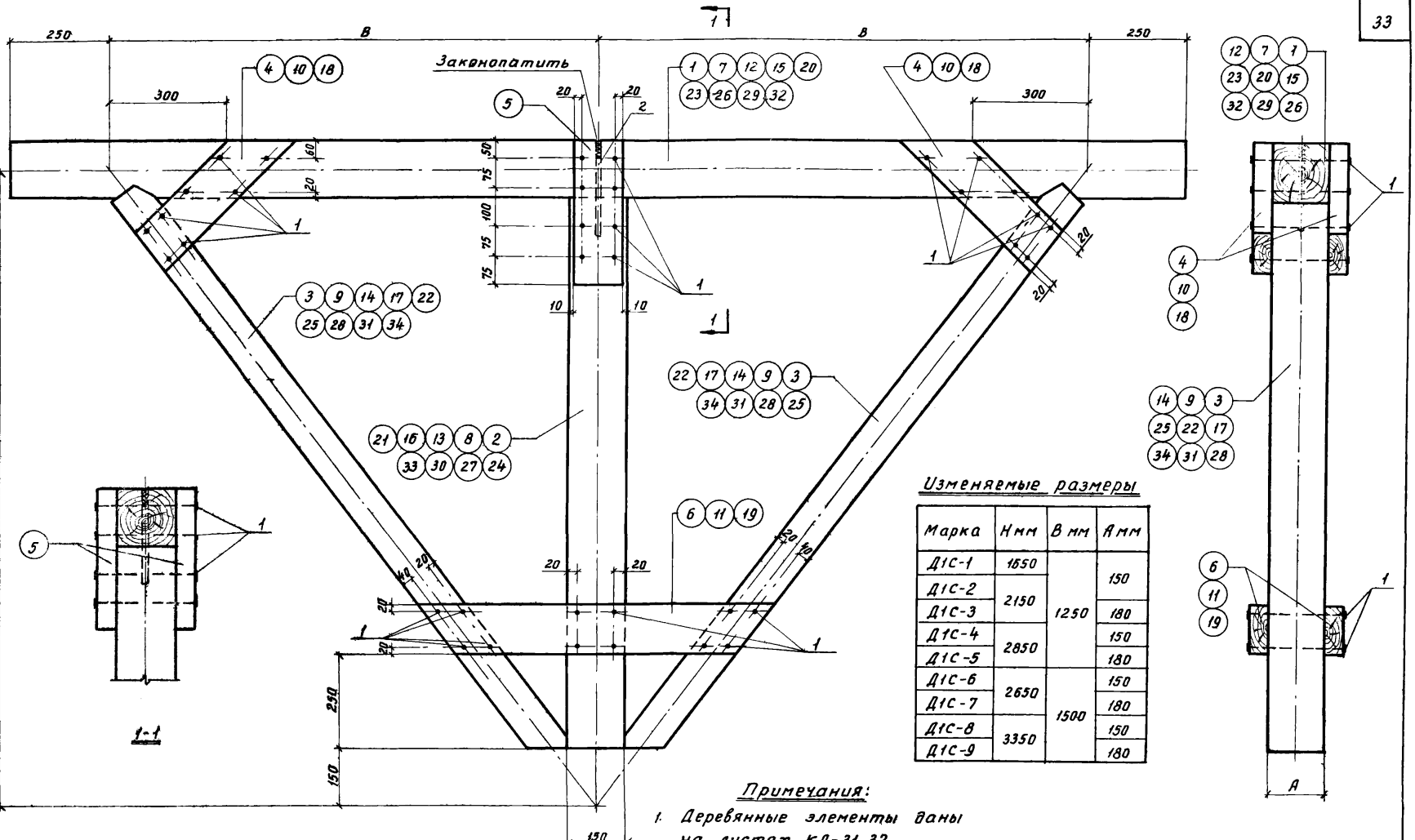

Изменяемые размеры

Марка	Н мм	В мм	А мм
Д1С-1	1650	1250	150
Д1С-2	2150		
Д1С-3			180
Д1С-4	2850		150
Д1С-5			180
Д1С-6	2650	1500	150
Д1С-7			180
Д1С-8	3350		150
Д1С-9			180

Примечания:

1. Деревянные элементы даны на листах КД-31, 32.
2. Спецификация деревянных элементов дана на листе КД-34, стальных - на листе КД-36.

Настоящий лист выпущен взамен листа КД-29

1968 г.	Унифицированные узлы и детали сельскохозяйственных зданий и сооружений	Деревянные конструкции крыш Подстропильные конструкции Марки Д1С-1, Д1С-2, Д1С-3, Д1С-4, Д1С-5, Д1С-6, Д1С-7, Д1С-8 и Д1С-9	Серия 2.800-2	Выпуск 4	Лист КД-29и

г. Москва

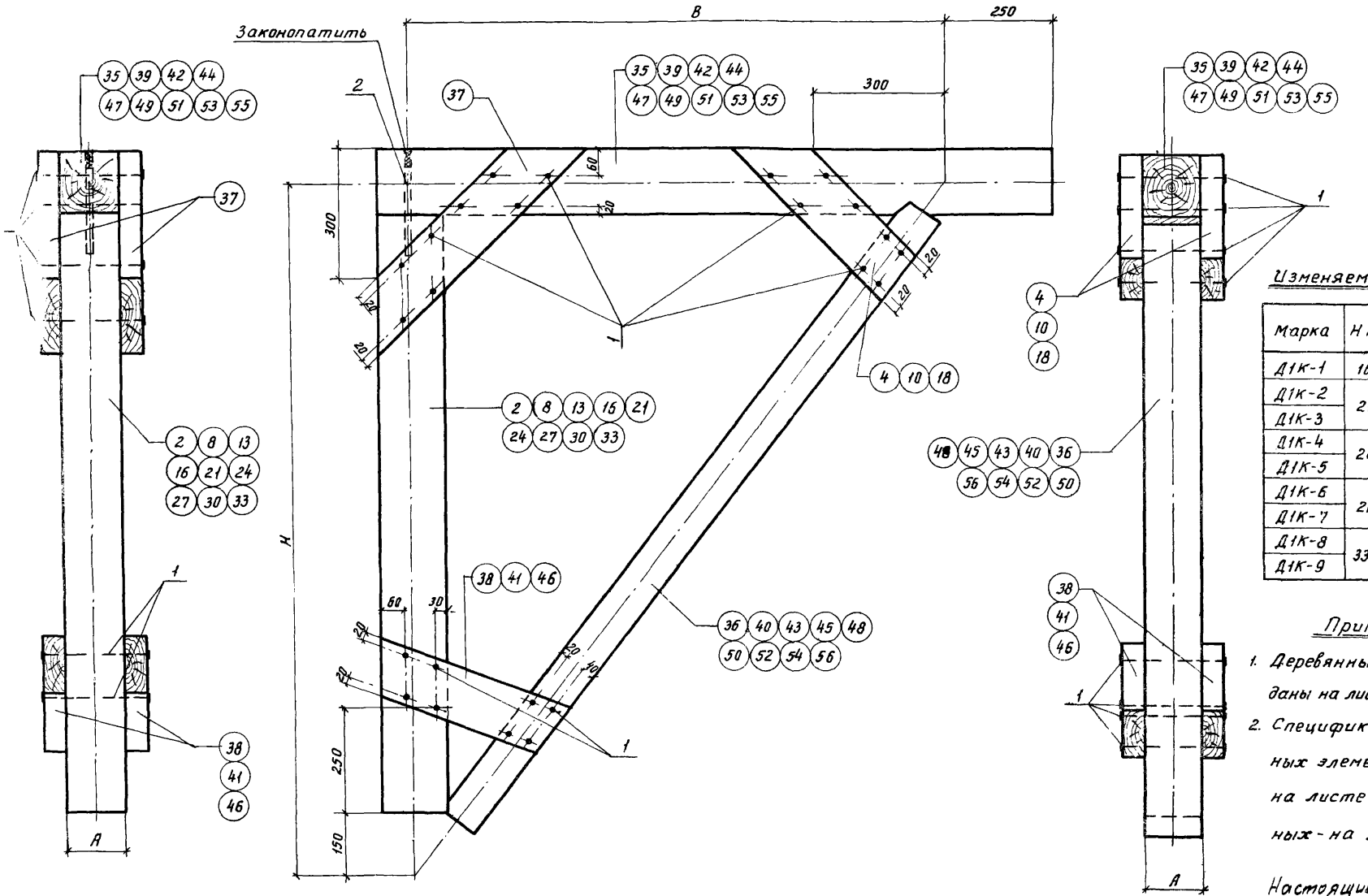

Изменяемые размеры

Марка	H мм	B мм	A мм
Д1К-1	1650	1250	150
Д1К-2	2150		
Д1К-3			180
Д1К-4	2850		150
Д1К-5			180
Д1К-6	2650	1500	150
Д1К-7			180
Д1К-8	3350		150
Д1К-9			180

Примечания:

1. Деревянные элементы даны на листах КД-31, 32, 33.
2. Спецификация деревянных элементов дана на листе КД-35, стальных - на листе КД-36.

Настоящий лист выпущен взамен листа КД-30

1968 г.	Унифицированные узлы и детали сельскохозяйственных зданий и сооружений	Деревянные конструкции крыш Подстропильные конструкции Марки Д1К-1, Д1К-2, Д1К-3, Д1К-4, Д1К-5, Д1К-6, Д1К-7, Д1К-8 и Д1К-9	Серия 2.800-2	Выпуск 4	Лист КД-30и

Гипрониселькоз г. Москва

Козлова И.Н.

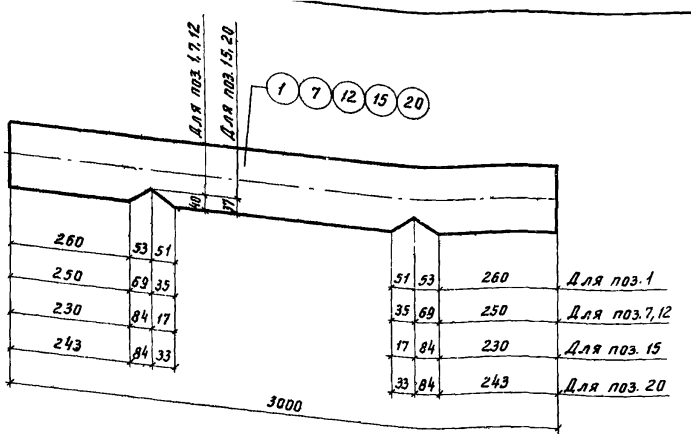

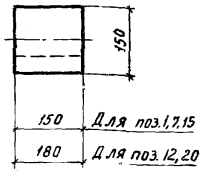

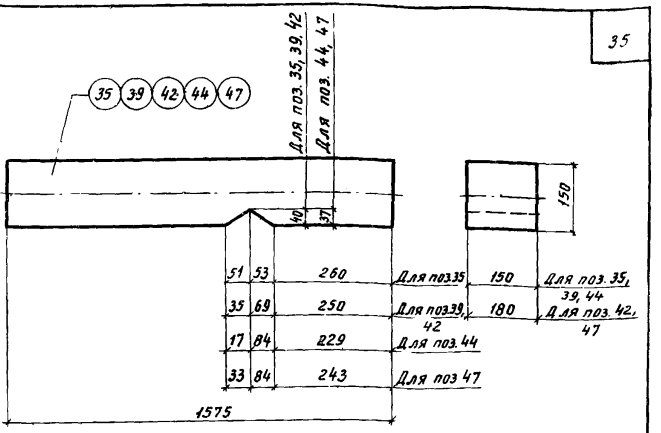

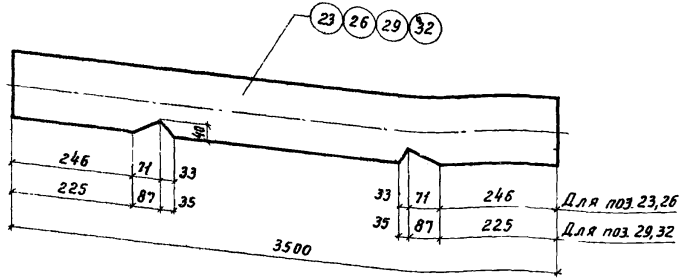

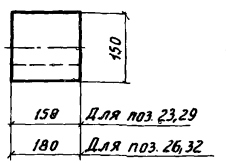

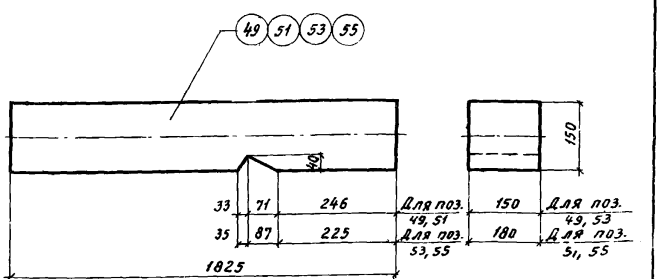

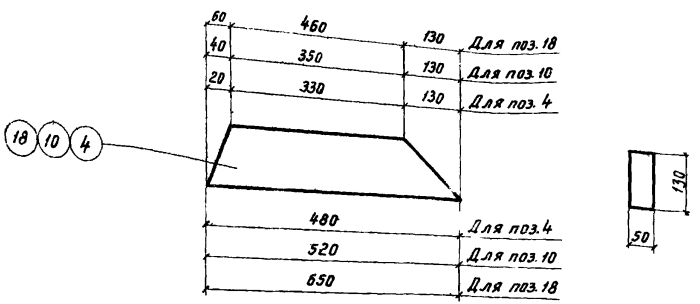

Примечание:

Спецификация деревянных элементов дана на листах КД-34, 35.

Настоящий лист выпущен взамен листа КД-31

1968г.	Унифицированные узлы и детали сельскохозяйственных зданий и сооружений	Деревянные конструкции крыш Подстропильные конструкции Деревянные элементы	Серия 2.800-2	Выпуск 4	Лист КД-31и

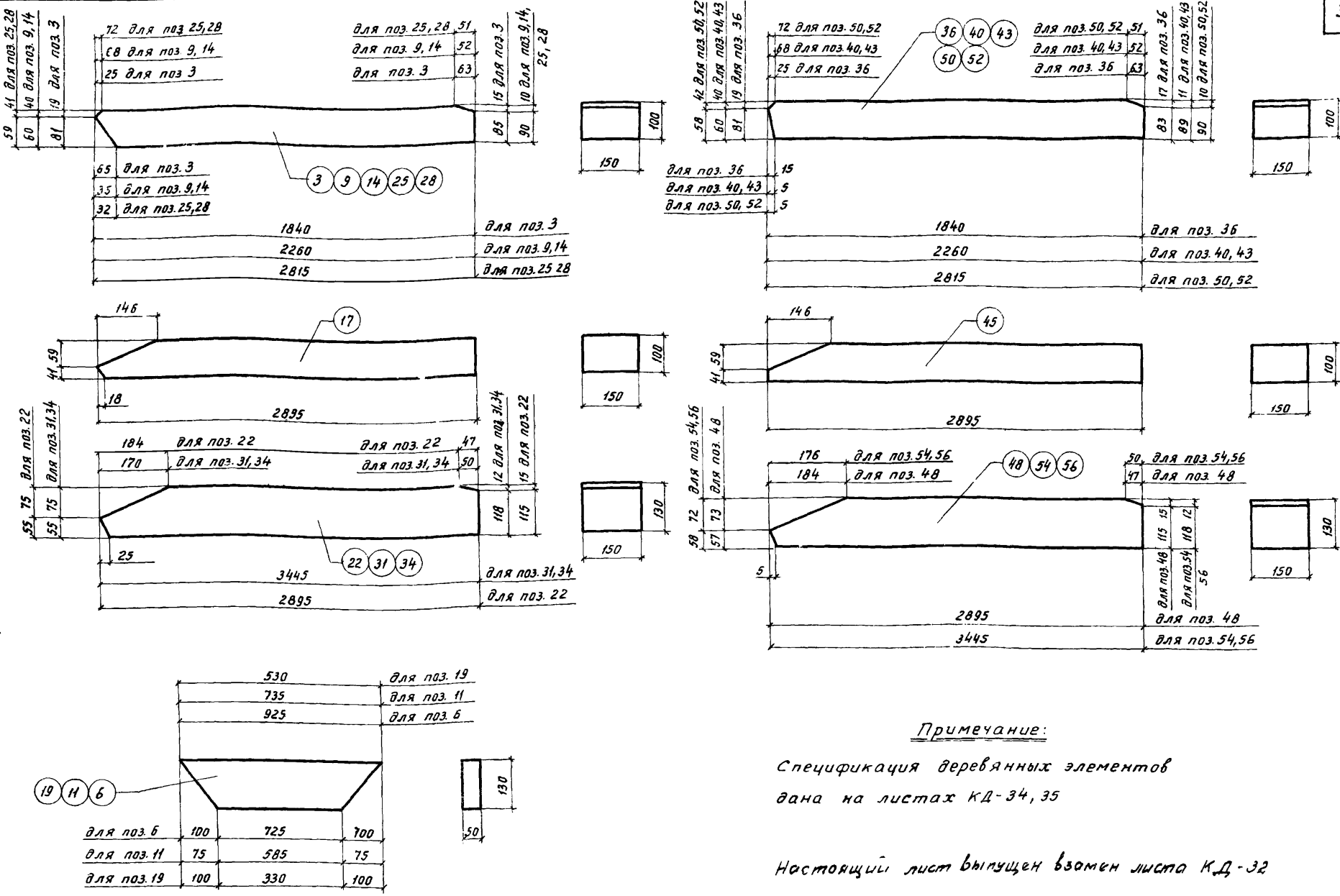

Примечание:

Спецификация деревянных элементов дана на листах КД-34, 35

Настоящий лист выпущен взамен листа КД-32

1968 г.	Унифицированные узлы и детали сельскохозяйственных зданий и сооружений	Деревянные конструкции крыш Подстропильные конструкции. Деревянные элементы.	Серия 2.800-2	Выпуск 4	Лист КД-32и

Гипронисельхоз г. Москва

Нач отдела
Гл. констр. отд.
Гл. специалист
Рук. группы
Инженер

Каунан М.Я.
Герцева Э.С.
Полухина А.Н.
Тресвятская Т.

Копировала
Козлова И.Н.

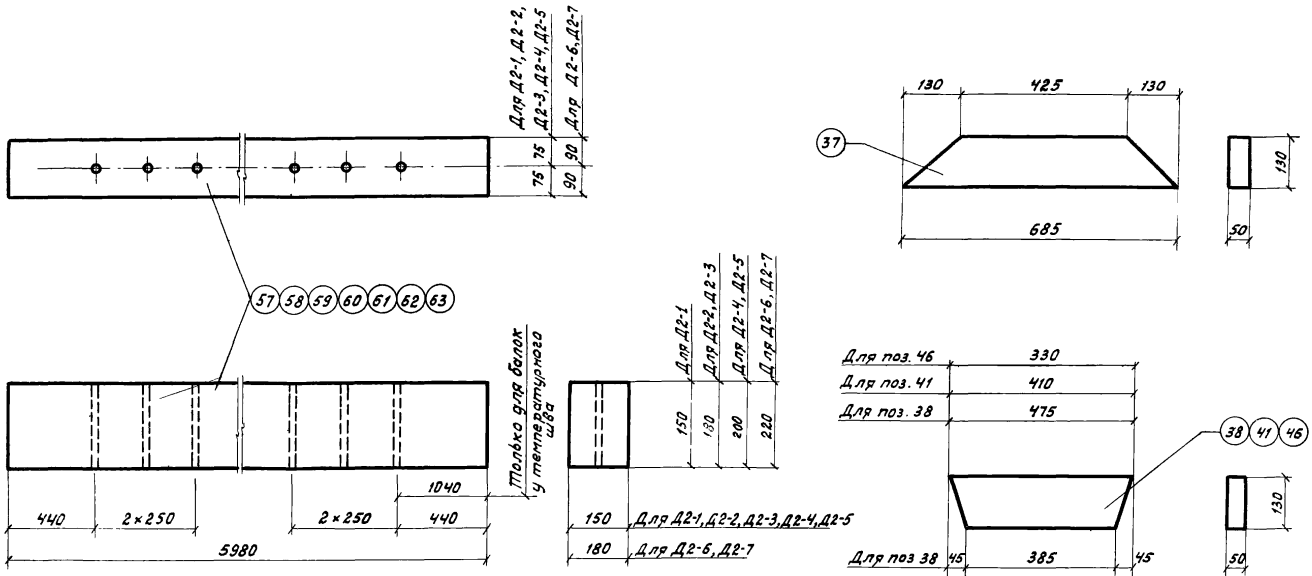

Д2-1, Д2-2, Д2-3
Д2-4, Д2-5, Д2-6 и Д2-7

Примечания:

1. Спецификация деревянных элементов дана на листах КД-35, 36, стальных - на листе КД-36
2. Отверстия для марок Д2-1 и Д2-2 – Ф 16 мм, для марок Д2-3, Д2-4 и Д2-6 – Ф 18 мм, для марок Д2-5 и Д2-7 – Ф 22 мм.

Инв. №

Спецификация деревянных элементов на одну марку

Марка	№ поз.	Наименование элемента	Сечение мм	Длина мм	Кол-во шт	Объем м³ на одну поз.	Объем м³ на все поз.	Марки	N листа, где деталь изображена
Д1С-1	1	Подбалка	150×150	3000	1	0.067	0.067	0.18	КД-31
	2	Стойка	150×150	1425	1	0.032	0.032		без черт.
	3	Подкос	100×150	1840	2	0.028	0.056		КД-32
	4	Накладка	130×50	480	4	0.003	0.012		КД-31
	5	Накладка	130×50	375	2	0.002	0.004		без черт.
	6	Накладка	130×50	925	2	0.006	0.012		КД-32
Д1С-2	7	Подбалка	150×150	3000	1	0.067	0.067	0.20	КД-31
	8	Стойка	150×150	1925	1	0.043	0.043		без черт.
	9	Подкос	100×150	2260	2	0.034	0.068		КД-32
	10	Накладка	130×50	520	4	0.003	0.012		КД-31
	5	Накладка	130×50	375	2	0.002	0.004		без черт.
	11	Накладка	130×50	735	2	0.005	0.010		КД-32
Д1С-3	12	Подбалка	150×180	3000	1	0.081	0.081	0.24	КД-31
	13	Стойка	150×180	1925	1	0.052	0.052		без черт.
	14	Подкос	100×180	2260	2	0.041	0.082		КД-32
		поз. 10, 5 и 11 по марке Д1С-2				0.010	0.026		
Д1С-4	15	Подбалка	150×150	3000	1	0.068	0.068	0.196	КД-31
	16	Стойка	150×150	2625	1	0.059	0.059		без черт.
	17	Подкос	100×150	2895	1	0.043	0.043		КД-32
	18	Накладка	130×50	650	4	0.004	0.016		КД-31
	5	Накладка	130×50	375	2	0.002	0.004		без черт.
	19	Накладка	130×50	530	2	0.003	0.006		КД-32

Марка	№ поз.	Наименование элемента	Сечение мм	Длина мм	Кол-во шт.	Объем м³ на одну поз.	Объем м³ на все поз.	Марки	N листа, где деталь изображена
Д1С-5	20	Подбалка	150×180	3000	1	0.081	0.081	0.31	КД-31
	21	Стойка	150×180	2625	1	0.071	0.071		без черт.
	22	Подкос	130×180	2895	2	0.068	0.136		КД-32
		поз. 5, 18, 19 по марке Д1С-4				0.009	0.026		
Д1С-6	23	Подбалка	150×150	3500	1	0.079	0.079	0.24	КД-31
	24	Стойка	150×150	2425	1	0.054	0.054		без черт.
	25	Подкос	100×150	2815	2	0.042	0.084		КД-32
		поз. 10, 5, 11 по марке Д1С-2				0.010	0.026		
Д1С-7	26	Подбалка	150×180	3500	1	0.094	0.094	0.29	КД-31
	27	Стойка	150×180	2425	1	0.065	0.065		без черт.
	28	Подкос	100×180	2815	2	0.051	0.102		КД-32
		поз. 10, 5, 11 по марке Д1С-2				0.010	0.026		
Д1С-8	29	Подбалка	150×150	3500	1	0.079	0.079	0.24	КД-31
	30	Стойка	150×150	3125	1	0.070	0.070		без черт.
	31	Подкос	130×150	3445	1	0.067	0.067		КД-32
		поз. 18, 5, 19 по марке Д1С-4				0.009	0.026		
Д1С-9	32	Подбалка	150×180	3500	1	0.094	0.094	0.366	КД-31
	33	Стойка	150×180	3125	1	0.084	0.084		без черт.
	34	Подкос	130×180	3445	2	0.081	0.162		КД-32
		поз. 18, 5, 10 по марке Д1С-4				0.009	0.026		

Настоящий лист выпущен взамен листа КД-34

Нач. отдела Каиман М.Я.
Гл. констр. отд. Герцева З.С.
Гл. специалист Полухина А.Н.
Рук. группы Тарасская И.Т.
Ин. кенер Гриль
Гипронисельхоз г. Москва
Копировала Сидорова Ю.Н.

1968 г.	Унифицированные узлы и детали сельскохозяйственных зданий и сооружений	Деревянные конструкции крыш Подстропильные конструкции Спецификация деревянных элементов	Серия 2.880	Выпуск 4	Лист КД-34.1

Спецификация деревянных элементов на одну марку

Марка	№ поз.	Наименование элемента	Сечение мм	Длина мм	Кол-во шт	Объем м³ на одну поз.	Объем м³ на все поз.	Объем м³ Марки	№ листа, где деталь изображена
Д1К-1	35	Подбалка	150×150	1575	1	0.035	0.035	0.12	КД-31
	2	Стойка	150×150	1425	1	0.032	0.032		без.черт.
	36	Подкос	100×150	1840	1	0.028	0.028		КД-32
	4	Накладка	130×50	480	2	0.003	0.006		КД-31
	37	Накладка	130×50	685	2	0.004	0.008		КД-33
	38	Накладка	130×50	475	2	0.003	0.006		КД-33
Д1К-2	39	Подбалка	150×150	1575	1	0.035	0.035	0.13	КД-31
	8	Стойка	150×150	1925	1	0.043	0.043		без.черт.
	40	Подкос	100×150	2260	1	0.034	0.034		КД-32
	10	Накладка	130×50	520	2	0.003	0.006		КД-31
	37	Накладка	130×50	685	2	0.004	0.008		КД-33
	41	Накладка	130×50	410	2	0.003	0.006		КД-33
Д1К-3	42	Подбалка	150×180	1575	1	0.042	0.042	0.16	КД-31
	13	Стойка	150×180	1925	1	0.052	0.052		без.черт
	43	Подкос	100×180	2260	1	0.041	0.041		КД-32
		поз 10, 37, 41 по марке Д1К-2				0.010	0.020		
Д1К-4	44	Подбалка	150×150	1575	1	0.035	0.035	0.16	КД-44
	16	Стойка	150×150	2625	1	0.059	0.059		без черт.
	45	Подкос	100×150	2895	1	0.043	0.043		КД-32
	18	Накладка	130×50	650	2	0.004	0.008		КД-31
	37	Накладка	130×50	685	2	0.004	0.008		КД-33
	46	Накладка	130×50	330	2	0.002	0.004		КД-33

Марка	№ поз.	Наименование элемента	Сечение мм	Длина мм	Кол-во шт	Объем м³ на одну поз.	Объем м³ на все поз.	Объем м³ Марки	№ листа, где деталь изображена
Д1К-5	47	Подбалка	150×180	1575	1	0.042	0.042	0.20	КД-31
	21	Стойка	150×180	2625	1	0.071	0.071		без.черт.
	48	Подкос	130×180	2895	1	0.068	0.068		КД-32
		поз. 18, 37, 46 по марке Д1К -4				0.010	0.020		
Д1К-6	49	Подбалка	150×150	1825	1	0.041	0.041	0.16	КД-31
	24	Стойка	150×150	2425	1	0.054	0.054		без.черт.
	50	Подкос	100×150	2815	1	0.042	0.042		КД-32
		поз. 10, 37, 41 по марке Д1К-2				0.010	0.020		
Д1К-7	51	Подбалка	150×180	1825	1	0.049	0.049	0.19	КД-31
	27	Стойка	150×180	2425	1	0.065	0.065		без черт.
	52	Подкос	100×180	2815	1	0.051	0.051		КД-32
		поз. 10, 37, 41 по марке Д1К-2				0.010	0.020		
Д1К-8	53	Подбалка	150×150	1825	1	0.041	0.041	0.198	КД-31
	30	Стойка	150×150	3125	1	0.070	0.070		без черт.
	54	Подкос	130×150	3445	1	0.067	0.067		КД-32
		поз. 18, 37, 46 по марке Д1К -4				0.010	0.020		
Д1К-9	55	Подбалка	150×180	1825	1	0.049	0.049	0.23	КД-31
	33	Стойка	150×180	3125	1	0.084	0.084		без черт.
	56	Подкос	130×180	3445	1	0.081	0.081		КД-32
		поз. 18, 37, 46 по марке Д1К -4				0.010	0.020		

Настоящий лист выпущен взамен листа КД-35

г. Москва | инженер Трембицкая | Гресвятская | Копировал | Инв. № подл. | Подпись и дата | Взам. инв. №

Спецификация деревянных элементов на одну марку

Марка	№ поз.	Наименование элемента	Сечение мм	Длина мм	Кол-во шт	Объем м³ на одну поз.	Объем м³ на все поз.	Объем м³ Марка	№ листа, где деталь изображена
Д2-1	57	Прогон	150×150	5980	1	0.135	0.135	0.14	КД-33
Д2-2	58	Прогон	150×180	5980	1	0.161	0.161	0.16	КД-33
Д2-3	59	Прогон	150×180	5980	1	0.161	0.161	0.16	КД-33
Д2-4	60	Прогон	150×200	5980	1	0.179	0.179	0.18	КД-33
Д2-5	61	Прогон	150×200	5980	1	0.179	0.179	0.18	КД-33
Д2-6	62	Прогон	180×220	5980	1	0.236	0.236	0.24	КД-33
Д2-7	63	Прогон	180×220	5980	1	0.236	0.236	0.24	КД-33

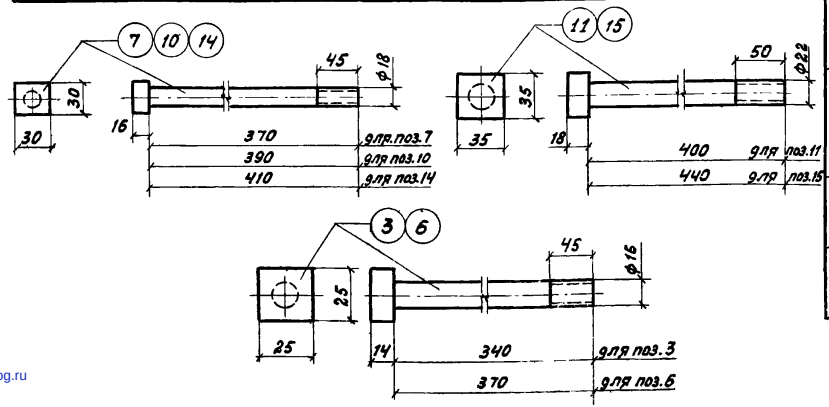

Спецификация стальных элементов на одну марку

Марка	№ поз.	Наименование элемента	Сечение мм	Длина мм	Кол-во шт	Вес в кг одной поз.	Вес в кг всех поз.	Вес в кг Марка	Гост или № листа, где деталь изображена
Д1К-1, Д1К-2, Д1К-3, Д1К-4, Д1К-5, Д1К-6, Д1К-7, Д1К-8, Д1К-9	1	Гвозди	ф 5	120	72	0.018	1.3	1.6	ГОСТ 4028-63
	2	Штырь	ф 16	200	1	0.32	0.32		без черт.
Д1К-1, Д1К-2, Д1К-3, Д1К-4, Д1К-5, Д1К-6, Д1К-7, Д1К-8, Д1К-9	1	Гвозди	ф 5	120	48	0.018	0.86	1.2	ГОСТ 4028-63
	2	Штырь	ф 16	200	1	0.32	0.32		без черт.
Д2-1	3	Болт	М 16	340	6	0.62	3.7	4.7	КД-36
	4	Гайка	М 16	—	6	0.03	0.2		ГОСТ 5915-62
	5	Шайба 16	—	—	12	0.07	0.8		ГОСТ 7735-55
Д2-2	6	Болт	М 16	370	6	0.66	4.0	5.0	КД-36
	поз. 4 и 5 по Д21-1						1.0		
Д2-3	7	Болт	М 18	370	6	1.87	11.2	12.5	КД-36
	8	Гайка	М 18	—	6	0.04	0.2		ГОСТ 5915-62
	9	Шайба 18	—	—	12	0.09	1.1		ГОСТ 7735-55
Д2-4	10	Болт	М 18	390	6	1.91	11.5	12.8	КД-36
	поз. 8 и 9 по Д22-2						1.3		
Д2-5	11	Болт	М 22	400	6	2.87	17.4	19.7	КД-36
	12	Гайка	М 22	—	6	0.08	0.5		ГОСТ 5915-62
	13	Шайба 22	—	—	12	0.15	1.8		ГОСТ 7735-55
Д2-6	14	Болт	М 18	410	6	1.95	11.7	13.0	КД-36
	поз. 8 и 9 по Д22-2						1.3		
Д2-7	15	Болт	М 22	420	6	2.93	17.6	19.9	КД-36
	поз. 12 и 13 по Д23-2						2.3		

Гл.констр.отд. Хаиман М.Я.
Гл.специалист Герцева Э.С.
Рук. группы Полухина Л.Н.
Инженер Трескунова Т.

Гипронисельхоз г. Москва

1968 г. Унифицированные узлы и детали сельскохозяйственных зданий и сооружений

Деревянные конструкции крыш
Стропильные конструкции деревянных и стальных

Серия 2.800 Выпуск 4

Лист КД-35

gost.e-ecolog.ru