ТИПОВЫЕ КОНСТРУКЦИИ, ИЗДЕЛИЯ И УЗЛЫ ЗДАНИЙ И СООРУЖЕНИЙ

Серия 2.436-14

УЗЛЫ ОКОН С ДЕРЕВЯННЫМИ ПЕРЕПЛЕТАМИ ПО ГОСТ 12506-81

Выпуск 1

РАБОЧИЕ ЧЕРТЕЖИ

19192-02
ЦЕНА 1-90

gost.e-ecolog.ru

ЦЕНТРАЛЬНЫЙ ИНСТИТУТ ТИПОВОГО ПРОЕКТИРОВАНИЯ
ГОССТРОЯ СССР

Москва, А-445, Смольная ул., 22

Сдано в печать V 1984 года

Заказ № 6334 Тираж 3000 экз.

ТИПОВЫЕ КОНСТРУКЦИИ, ИЗДЕЛИЯ И УЗЛЫ ЗДАНИЙ И СООРУЖЕНИЙ

Серия 2.436-14

УЗЛЫ ОКОН С ДЕРЕВЯННЫМИ ПЕРЕПЛЕТАМИ ПО ГОСТ 12506-81

Выпуск 1

РАБОЧИЕ ЧЕРТЕЖИ

РАЗРАБОТАНЫ

ЦНИИПРОМЗДАНИЙ

Зам. директора по научной работе — С.М. Гликин

Рук. отдела наружных ограждающих конструкций — Г.М. Смилянский

Рук. группы архитект. — И.Т. Гузеева

Гл. специалист лаборатории светопрозрачных ограждений — С.К. Стрелков

ГИПРОНИСЕЛЬХОЗ

Гл. инж. института — Л.С. Бутаев

Нач. отдела СК — Н.Н. Котов

Гл. специалист — З.В. Люхина

Утверждены и введены в действие Госстроем СССР с 01.01.84 г. постановление от 05.10.83 № 212

Обозначение	Наименование	Стр.
2.436-14.1-000ПЗ	Пояснительная записка	5
2.436-14.1-010	Узел 1	6
2.436-14.1-020	Узел 2	8
2.436-14.1-030	Узел 3	9
2.436-14.1-040	Узел 4	11
2.436-14.1-050	Узел 5	12
2.436-14.1-060	Узел 6	14
2.436-14.1-070	Узел 7	16
2.436-14.1-080	Узел 8	17
2.436-14.1-090	Узел 9	19
2.436-14.1-100	Узел 10	20
2.436-14.1-110	Узел 11	22
2.436-14.1-120	Узел 12	24
2.436-14.1-130	Узел 13	25
2.436-14.1-140	Узел 14	27
2.436-14.1-150	Узел 15	28
2.436-14.1-160	Узел 16	30
2.436-14.1-170	Узел 17	32
2.436-14.1-180	Узел 18	33
2.436-14.1-190	Узел 19	35
2.436-14.1-200	Узел 20	36

Инв.№ подл. | Подпись и дата | Взам.инв.№

2.436-14.1-000

Рук.отд. Спилянский

Рук.гр. Гузеева

Содержание

Стадия	Лист	Листов
Р	1	3

ЦНИИПРОМЗДАНИЙ

Обозначение	Наименование	Стр.
2.436-14.1-210	Узел 21	38
2.436-14.1-220	Узел 22	39
2.436-14.1-230	Узел 23	40
2.436-14.1-240	Узел 24	42
2.436.-14.1-250	Узел 25	44
2.436-14.1-260	Узел 26	46
2.436-14.1-270	Узел 27	48
2.436-14.1-280	Узел 28	49
2.436-14.1-290	Узел 29	50
2.436-14.1-300	Узел 30	51
2.436-14.1-310	Узел 31	52
2.436-14.1-320	Узел 32	54
2.436-14.1-330	Узел 33	56
2.436-14.1-340	Узел 34	57
2.436-14.1-350	Узел 35	59
2.436-14.1-360	Узел 36	61
2.436-14.1-370	Узел 37	62
2.436-14.1-380	Узел 38	63
2.436-14.1-390	Узел 39	64
2.436-14.1-400	Узел 40	65
2.436-14.1-410	Узел 41	66
2.436-14.1-420	Узел 42	67
2.436-14.1-430	Узел 43	69
2.436-14.1-440	Узел 44	70

Инв.№подл. | Подпись и дата | Взам.инв.№

Обозначение	Наименование	Стр.
2.436-14.1-450	Узел 45	72
2.436-14.1-460	Узел 46	73
2.436-14.1-470	Узел 47	75
2.436-14.1-480	Узлы 48; 49	76
2.436-14.1-490	Узел 50	78
2.436-14.1-500	Узел 51	79
2.436-14.1-510	Узел 52	80
2.436-14.1-520	Узел 53	82
2.436-14.1-530	Узел 54	83
2.436-14.1-540	Узел 55	84
2.436-14.1-550	Узлы 56; 57	85
2.436-14.1-560	Узлы 58; 59	87
2.436-14.1-570	Узел 60	89
2.436-14.1-580	Узел 61	91
2.436-14.1-590	Фасонное изделие ФС1, ФС3	93
2.436-14.1-600	Изделие: крепежное МС1; МС2; МС3; МС4.	94
2.436-14.1-610	Изделие крепежное МС5; МС6 (зеркально)	95
2.436-14.1-620	Костыль МС7, МС11	96
2.436-14.1-630	Изделие крепежное МС8; МС9.	97
2.436-14.1-640	Изделие закладное МС10	98

Инв. № подл. | Подпись и дата | Взам. инв. №

1. В состав выпуска 1 входят узлы крепления окон по ГОСТ 12506-81 „Окна деревянные для производственных зданий" и сопряжения их со стенами из панелей серии 1.432-14/80 и из кирпича для промышленных зданий и серии 1.832.1-9 – для сельскохозяйственных зданий.

2. Узлы замаркированы на схемах расположения узлов сопряжения окон со стенами и на схемах расположения элементов крепления окон. Схемы приведены в выпуске 0 „Материалы для проектирования".

				2.436-14.1-000 ПЗ			
Рук.отд.	Смилянский			Пояснительная записка	Стадия	Лист	Листов
Н.контр.	Гузеева				Р		1
Рук.гр.	Гузеева				ЦНИИПРОМЗДАНИЙ		
Рук.гр.	Прибытков						

Инв. № подл. | Подпись и дата | Взам. инв. №

19192-02 6

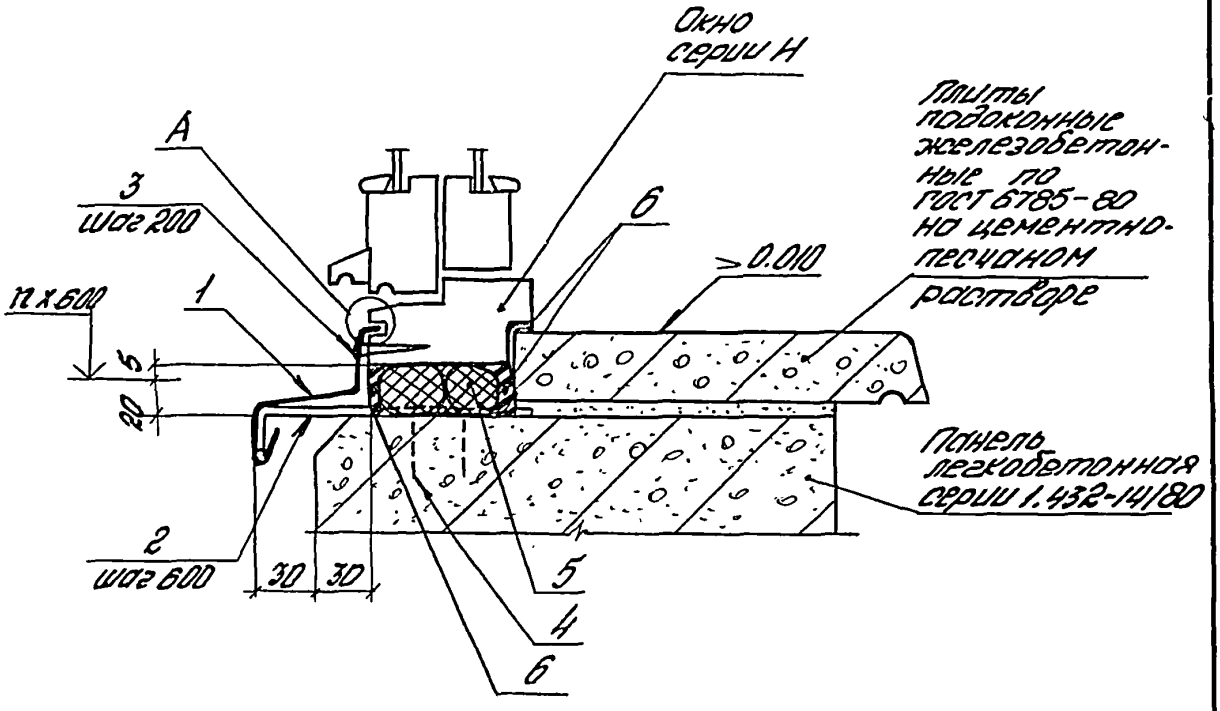

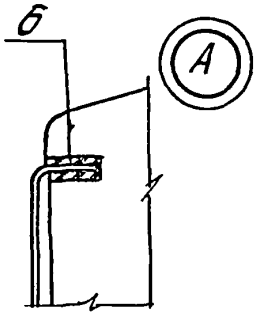

Обозначение	Ширина проема, мм	Прим.
2.436-14.1-010	1800	
-01	3000	
-02	4800	
-03	6000	
-04	лента	

Инв.№ подл. | Подпись и дата | Взам.инв.№

				2.436-14.1-010
Рук.отд.	Смилянский		Узел1	Стадия: Р; Лист: 1; Листов: 2
Н.контр.	Гузеева			ЦНИИПРОМЗДАНИЙ
Рук.гр.	Гузеева			
Инж.	Власова			

Инв. № подл.	Подпись и дата	Взам. инв. №

Марка, поз.	Обозначение	Наименование	Кол. на исп. 2.436-12.1-010-										Масса ед., кг	Примечание
			-	01	02	03	04							
		Детали												
1	2.436-14.1-590	Изделие												
		фасонное ФС1	1,87	3,07	4,87	6,07	6,02						1,1	N
2	2.436-14.1-620	Костыль МС7	4	6	9	10	10						0,10	
		Стандартные изделия												
3		Шуруп А4х35												
		ГОСТ 1145-80	10	16	25	31	31							
4		Дюбель ДГПШ 3,7х50	8	12	18	20	20							
		ТУ 14-4-794-77												
		Материалы												
5		Прокладка												
		ПРП 40П30х40-500												
		ГОСТ 19177-81	3,6	6,0	9,6	12,0	12,0							м
6		Мастика невысыхающая												
		ГОСТ 14791-79	0,0012	0,0020	0,0032	0,0040	0,0040							$м^3$

	2.436-14.1-010	Лист 2

8 20-02 19192-1

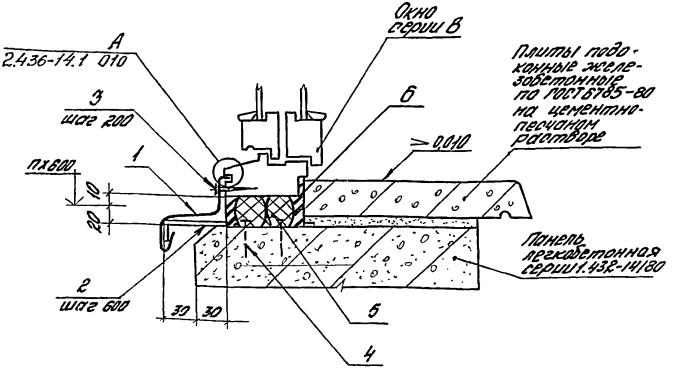

Обозначение	Ширина проема, мм	Примеч.
2.436-14.1-020	1800	
-01	3000	
-02	4800	
-03	6000	
-04	лента	

Расход материалов по узлу 2 см. на листе 2 докум. 2.436-14.1 010

Рук. отд.	Смилянский		2.436-14.1-020	
Н. контр.	Гузеева		Узел 2	Стадия: Р; Лист; Листов: 1
Рук. гр.	Гузеева			
Инж.	Власова			ЦНИИПРОМЗДАНИЙ

Инв. № подл. | Подпись и дата | Взам. инв. №

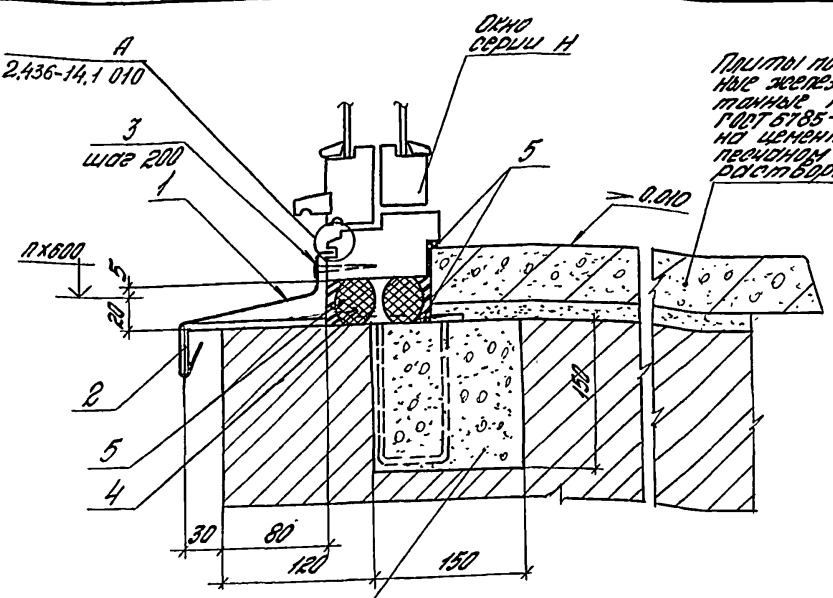

Гнездо бетонное 150 х 150 х 140 с шагом 640 разбивка по конкретному проекту

Обозначение	Ширина проема, мм	Примеч.
2.436-14.1-030	1600	
-01	2400	
-02	3000	
-03	4800	
-04	6000	
-05	лента	

Инв. № подл. | Подпись и дата | Взам. инв. №

Рук. отд.	Ананьянский		
Н. контр.	Гузеева		
Рук. гр.	Гузеева		
Инж.	Власова		

2.436.14.1-030

Узел 3

Стадия	Лист	Листов
Р	1	2

ЦНИИПРОМЗДАНИЙ

Инв. № подл.	Подпись и дата	Взам. инв. №

Марка, поз.	Обозначение	Наименование	Кол. на исп. 2.436-14.1-030 -										Масса, ед. кг	Примечание
			-	01	02	03	04	05						
		Детали												
1	2.436-14.1-590	Изделие												
		фасонное ФС1	1,87	2,47	3,07	4,87	6,07	6,02					1.1	м
		Сборочные единицы												
2	2.436-14.1-640	Изделие												
		закладное МС10	4	6	7	10	13	18					0.14	
		Стандартные изделия												
3		Шуруп А4 х 35												
		ГОСТ 1145-80	10	14	16	25	31	31						
		Материалы												
4		Прокладка												
		ПРП40 П30х40-500												
		ГОСТ 19177-81	3,6	4,8	6,0	9,6	12,0	12,0						м
5		Мастика нетвердеющая												
		ГОСТ 14791-79	0,0002	0,0003	0,0004	0,0006	0,0008	0,0008						м3

2.436-14.1-030

Лист 2

19192-02 11

10

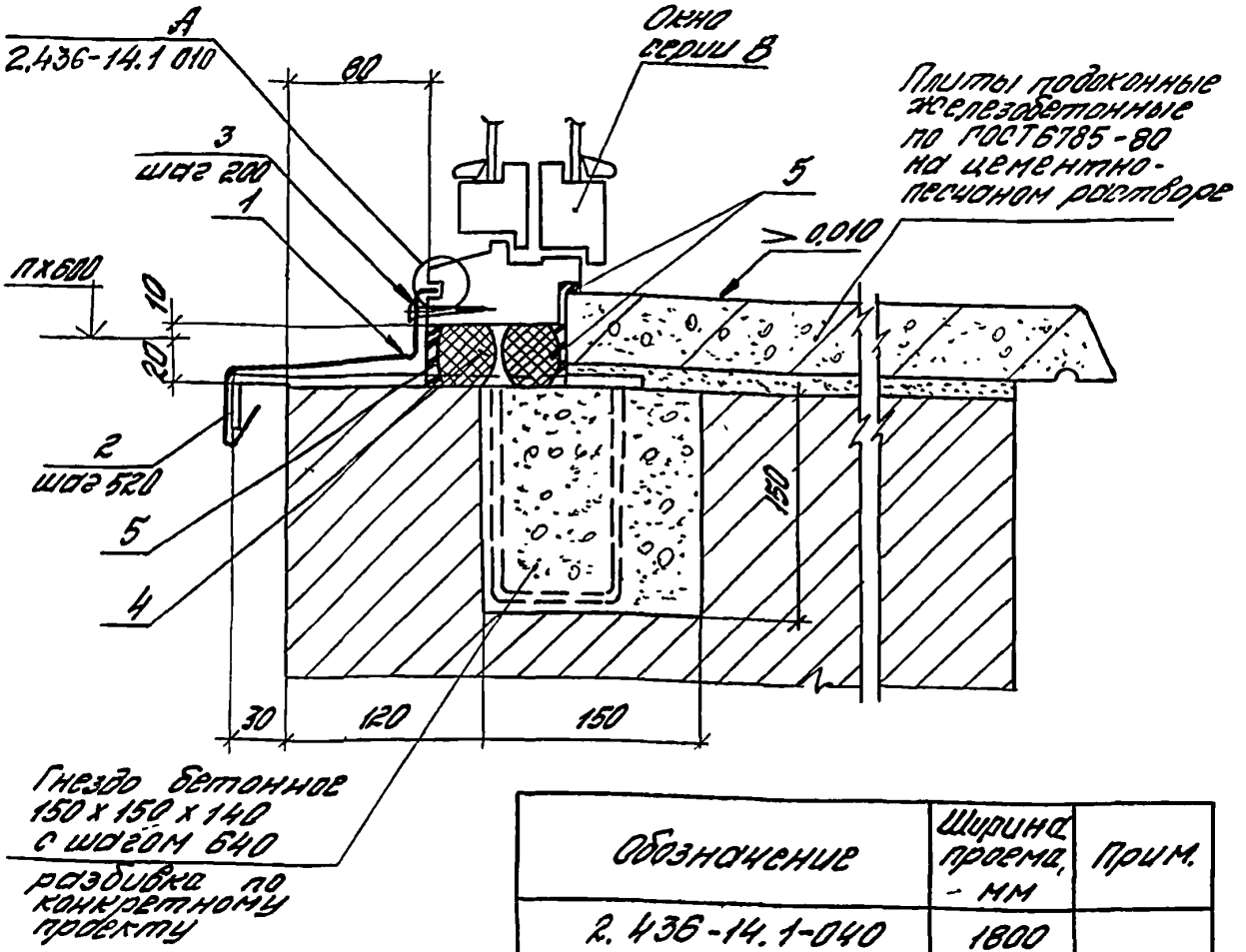

Обозначение	Ширина проема, мм	Прим.
2.436-14.1-040	1800	
-01	2400	
-02	3000	
-03	4800	
-04	6000	
-05	лента	

Расход материалов по узлу 4 см. на листе 2 докум. 2.436.-14.1 030.

Рук. отд.	Смилянский			2.436-14.1-040
Н.контр.	Гузеева			Узел 4
Рук. гр.	Гузеева			Стадия: Р; Лист; Листов: 1
Инж.	Власова			ЦНИИПРОМЗДАНИЙ

Инв. № подл. | Подпись и дата | Взам. инв. №

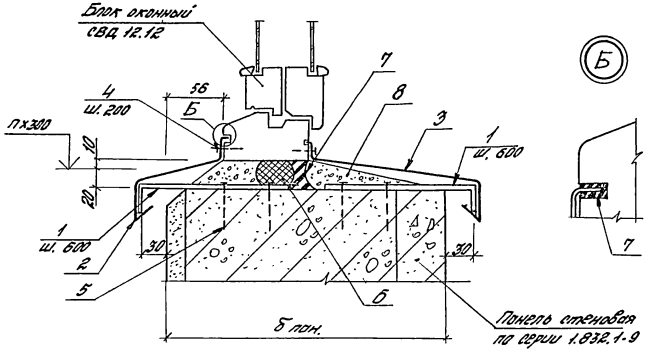

Обозначение	Б пон. мм	Ширина проема, мм	Примеч.
2.436-14.1-050	200	1200	
-01	250		
-02	300		
-03	400		
-04	500		
-05	200	4800	
-06	250		
-07	300		
-08	400		
-09	500		

Инв. № подл. | Подпись и дата | Взам. инв. №

Нач. отд.	Катов		
Гл. спец.	Пахина		
Ст. инж.	Кузьмина		
Инженер	Епанешникова		
Проверил			

2.436-14.1-050

Узел 5

Стадия	Лист	Листов
Р	1	2

ГИПРОНИСЕЛЬХОЗ

Инв. № подл.	Подпись и дата	Взам. инв. №

Марка поз.	Обозначение	Наименование	Кол. на исп. 2.436-14.1-050-										Масса ед. кг	Примечание
			-	01	02	03	04	05	06	07	08	09		
		Детали												
1	2.436-14.1-620	Костыль МС7	6	6	6	6	6	18	18	18	18	18	0,10	
2	2.436-14.1-590 -01	Фасонное изделие ФС2	1,2	1,2	1,2	1,2	1,2	4,8	4,8	4,8	4,8	4,8	1,1	м
3	2.436-14.1-590 -02	Фасонное изделие ФС3.1	1,2					4,8					1,1	м
	-03	Фасонное изделие ФС3.2		1,2					4,8				1,4	м
	-04	Фасонное изделие ФС3.3			1,2					4,8			1,7	м
	-05	Фасонное изделие ФС3.4				1,2					4,8		2,3	м
	-06	Фасонное изделие ФС3.5					1,2					4,8	3,0	м
		Стандартные изделия												
4		Гвозди К1,6х25 ГОСТ 4028-63*	12	12	12	12	12	48	48	48	48	48	0,50	кг/1000шт
5		Гвозди К2х50 ГОСТ 4028-63*	12	12	12	12	12	36	36	36	36	36	1,23	кг/1000шт
		Материалы												
6		Прокладка												
		ПРП 30 К40-400 ГОСТ 19177-81	1,2	1,2	12			4,8	4,8	4,8				м
		ПРПН К40-400 ГОСТ 19177-81				1,2	1,2				4,8	4,8		м
7		Мастика по ГОСТ 14791-79	0,84	0,84	0,84	0,84	0,84	3,4	3,4	3,4	3,4	3,4	0,7	кг
8		Цементно-песчаный раствор М100	0,003	0,004	0,005	0,007	0,009	0,013	0,017	0,020	0,028	0,035	-	м³

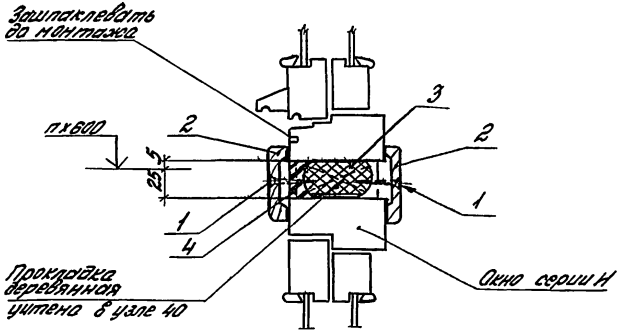

Обозначение	Ширина проема, мм	Примеч.
2.436-14.1-050	1800	
-01	2400	только для кирпича
-02	3000	
-03	4800	
-04	6000	
-05	лента	

Инв. № подл. | Подпись и дата | Взам. инв. №

Рук. отд.	Сыпченский		
Н. контр.	Гузеева		
Рук. гр.	Гузеева		
Инж.	Власова		

2.436-14.1-050

Узел 6

Стадия	Лист	Листов
Р	1	2

ЦНИИПРОМЗДАНИЙ

Инв. № подл.	Подпись и дата	Взам. инв. №

Марка поз.	Обозначение	Наименование	Кол. на исп. 2.436-14.1-060-										Масса ед., кг	Примечание
			-	01	02	03	04	05						
		Стандартные изделия												
1		Шуруп А5х50												
		ГОСТ1145-80	6	6	8	12	16	16						
2		Наличник тип 1												
		сеч. 24х13; ГОСТ8242-75	3,5	4,8	6,0	9,6	12,0	12,0						м
		Материалы												
3		Прокладка												
		ПРП40П40х60-500												
		ГОСТ19177-81	1,8	2,4	3,0	4,8	6,0	6,0						м
4		Мастика												
		нетвердеющая												
		ГОСТ 14791-79	0,0002	0,0003	0,0004	0,0005	0,0008	0,0008						м3

	2.436-14.1-060	Лист 2

19192-02 16

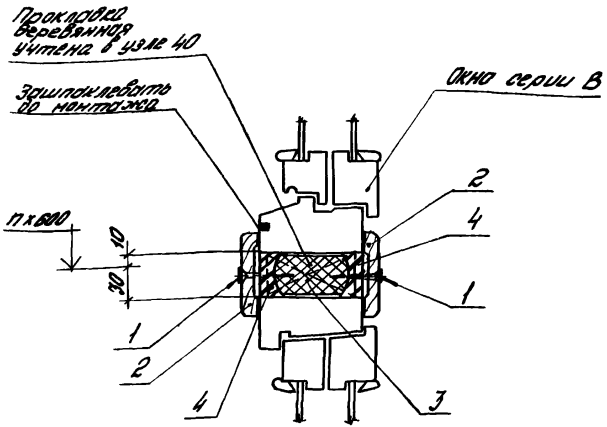

Обозначение	Ширина проема, мм	Примеч.
2.436-14.1-070	1800	
-01	2400	только для кирпича
-02	3000	
-03	4800	
-04	6000	
-05	лента	

Расход материалов по узлу 7 см. на листе 2 докум. 2.436-14.1 ОВО

				2.436-14.1-070	
Рук. отд.	Смиянский			Узел 7	Стадия: Р; Лист: ; Листов: 1
Н. сектр.	Гузева				
Рук. гр.	Гузеева				
Инж.	Власова				ЦНИИПРОМЗДАНИЙ

Инв. № подл. | Подпись и дата | Взам. инв. №

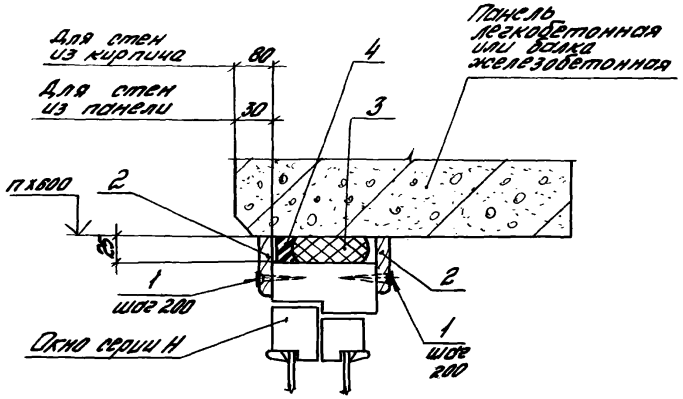

Обозначение	Ширина проема мм	Примеч.
2.436-14.1-080	1800	
-01	2400	только для кирпича
-02	3000	
-03	4800	
-04	6000	
-05	лента	

Инв. № подл. | Подпись и дата | Взам. инв. №

Рук. отд.	Стилянский		
Н. контр.	Гузеева		
Рук. гр.	Гузеева		
Инж.	Власова		

2.436-14.1-080

Узел 8

Стадия	Лист	Листов
Р	1	2

ЦНИИПРОМЗДАНИЙ

Инв. № подл.	Подпись и дата	Взам. инв. №

Марка, поз.	Обозначение	Наименование	Кол. на изд. 2.436-14.1-080 –										Масса ед., кг	Примечание
			–	01	02	03	04	05						
		Стандартные изделия												
1		Шуруп 4,4х35												
		ГОСТ 1145-80	18	24	30	48	60	60						
2		Наличник тип 1												
		сеч. 54х13, ГОСТ 8242-75	36	4,8	6,0	9,6	12,0	12,0						м
		Материалы												
3		Прокладка												
		ПРП 40 П30х40-500												
		ГОСТ 19177-81	1,8	2,4	3,0	4,8	6,0	6,0						м
4		Мастика												
		нетвердеющая												
		ГОСТ 14791-79	0,0003	0,0003	0,0004	0,0005	0,0006	0,0006						м3

19192-02 19

2.436-14.1-080

Лист 2

18

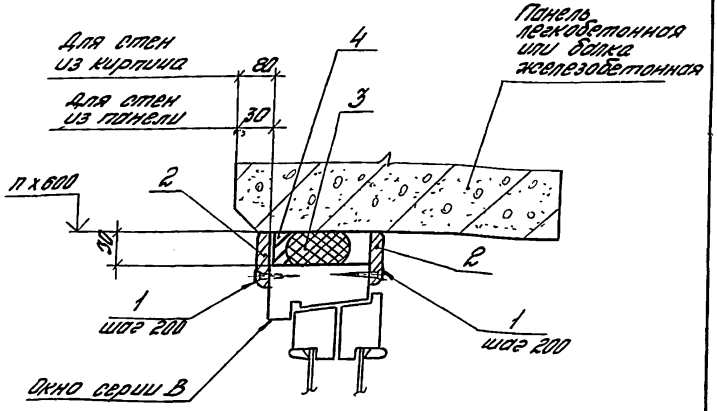

Обозначение	Ширина проема, мм	Примеч.
2.436-14.1-090	1800	
-01	2400	только для кирпича
-02	3000	
-03	4800	
-04	6000	
-05	лента	

Расход материалов по узлу 9 см. на листе 2 докум. 2.436-14.1 080

				2.436-14.1-090			
Рук.отд.	Смилянский			Узел 9	Стадия	Лист	Листов
Н.контр.	Гузеева				Р		1
Рук.гр.	Гузеева				ЦНИИПРОМЗДАНИЙ		

Инв. № подл. | Подпись и дата | Взам. инв. №

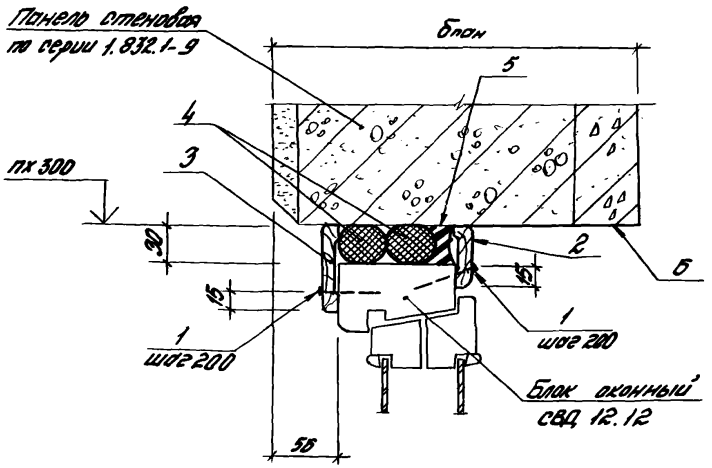

Обозначение	Bпан. мм	Ширина проема, мм	Приме-чание
2.436-14.1-100	200	1200	
-01	250		
-02	300		
-03	400		
-04	500		
-05	200	4800	
-06	250		
-07	300		
-08	400		
-09	500		

Инв. № подл. | Подпись и дата | Взам. инв. №

Нач. отд.	Котов		
Гл. спец.	Яхина		
Ст. инж.	Кузьмина		
Инженер	Епанешникова		
Проверил	Яхина		

2.436-14.1-100

Узел 10

Стадия	Лист	Листов
Р	1	2

ГИПРОНИСЕЛЬХОЗ

Инв.№ подл.	Подпись и дата	Взам. инв.№

Марка, поз.	Обозначение	Наименование	Кол. на исп. 2.436-14.1-100 -										Масса ед, кг	Примечание
			-	01	02	03	04	05	06	07	08	09		
		Стандартные изделия												
1		Гвозди К2х50 ГОСТ 4028-63*	12	12	12	12	12	48	48	48	48	48	1,23	кг/1000шт.
2		Наличник тип1 шириной 54												
		ГОСТ 8242-75	1,2	1,2	1,2	1,2	1,2	4,8	4,8	4,8	4,8	4,8	-	м.
3		Наличник тип1 шириной 74												
		ГОСТ 8242-75	1,2	1,2	1,2	1,2	1,2	4,8	4,8	4,8	4,8	4,8	-	м
		Материалы -												
4		Прокладка												
		ПРП 30 К40-400 ГОСТ 19177-81	2,4	2,4	2,4			9,6	9,6	9,6			-	м
		ПРП 40 К40-400 ГОСТ 19177-81				2,4	2,4				9,6	9,6	-	м
5		Мастика по ГОСТ 14791-79	0,84	0,84	0,84	0,84	0,84	3,4	3,4	3,4	3,4	3,4	0,7	кг
6		Защитное покрытие	0,05	0,11	0,17	0,29	0,41	0,20	0,44	0,68	1,2	1,6	-	м²см.п3

2.436-14.1-100

Лист

19192-02

22

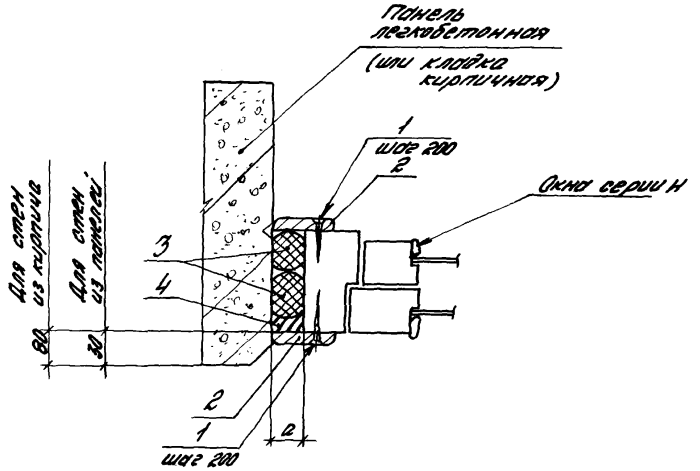

Обозначение	Высота перегл. мм	a мм
2.436-14.1-110	1200	18
-01	1800	
-02	1200	29...38
-03	1800	

Инв. № подл. | Подпись и дата | Взам. инв. №

Рук. отд.	Стилянский		
Н. контр.	Гуреева		
Рук. гр.	Гуреева		
Инж.	Власова		

2.436-14.1-110

Узел 11

Стадия	Лист	Листов
Р	1	2

ЦНИИПРОМЗДАНИЙ

Инв. № подл.	Подпись и дата	Взам. инв. №

Марка, поз.	Обозначение	Наименование	Кол. на исп. 2.436-14.1-110-										Масса ед. кг	Примечание
			–	01	02	03								
		Стандартные изделия												
1		Шуруп 4Ч х35												
		ГОСТ 1145-80	12	18	12	18								
		Материалы												
2		Наличник тип 1												
		сеч. 44х13; ГОСТ 8242-75	2,4	3,6										м
2		Наличник тип 1												
		сеч. 54х13; ГОСТ 8242-75			2,4	3,6								м
3		Прокладка												
		ПРП40П30х40												
		ГОСТ 19177-81	2,4	3,6										м
3		Прокладка												
		ПРП40П40х60-500												
		ГОСТ 19177-81			1,2	1,8								м
4		Мастика												
		нетвердеющая												
		ГОСТ 14791-79	0,005	0,005	0,005	0,005								м3

	2.436-14.1-110	Лист 2

19192-02 24

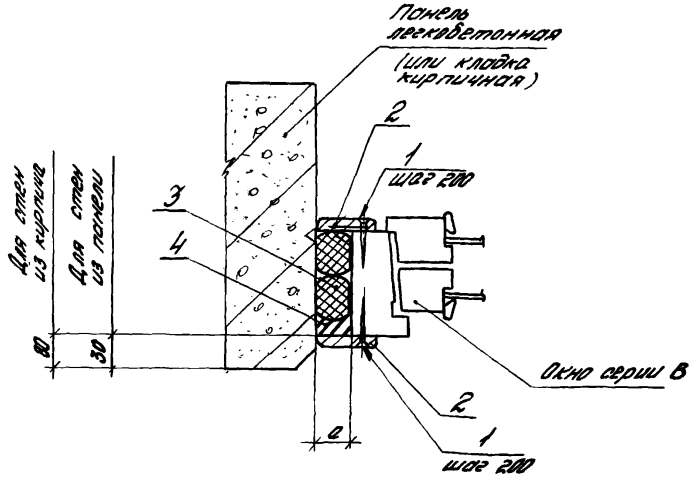

Обозначение	Высота перепл. мм	a мм
2.436-14.1-120	1200	29
-01	1800	
-02	1200	32...39
-03	1800	

Расход материалов по узлу 12 см. на листе 2 докум. 2.436-14.1 110.

Рук. отд.	Смилянский			2.436-14.1-120
Н. контр.	Гузеева			Узел 12
Рук. гр.	Гузеева			

Стадия	Лист	Листов
Р		1

ЦНИИПРОМЗДАНИЙ

Инв. № подл. | Подпись и дата | Взам. инв. №

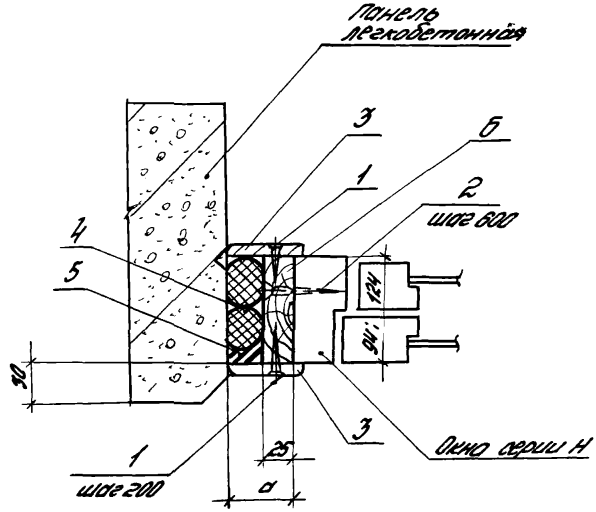

Обозначение	Высота перепл., мм	a мм
2.436-14.1-130	1200	42; 45
-01	1800	
-02	1200	57
-03	1800	

Рук. отд.	Смилянский			2.436-14.1-130
Н. контр.	Гузеева			Узел 13
Рук. гр.	Гузеева			
Инж.	Власова			

Стадия	Лист	Листов
Р	1	2

ЦНИИПРОМЗДАНИЙ

Инв. № подл. | Подпись и дата | Взам. инв. №

Инв. № подл.	Подпись и дата	Взам. инв. №

Марка поз.	Обозначение	Наименование	Кол на исп. 2.436-14.1-130-										Масса, кг	Примечание
			-	01	02	03	04							
		Стандартные изделия												
1		Шуруп А4х35												
		ГОСТ 1145-80	12	18	12	18								
2		Шуруп А6х60												
		ГОСТ 1145-80	3	4	3	4								
3		Наличник тип 1												
		сеч. 54х13, ГОСТ 8242-75	2,4	3,6										м
3		Наличник тип 1												
		сеч 74х13, ГОСТ 8242-75			2,4	3,6								м
		Материалы												
4		Прокладка ПРП 40 П30х40-500												
		ГОСТ 19177-81	2,4	3,6										м
		Прокладка ПРП 40-П40х60-500												
		ГОСТ 19177-81			1,2	1,8								м
5		Мастика ГОСТ 14791-79	0,005	0,005	0,005	0,005								м3
6		Доска деревянная сеч. 25х94 (124) х н												
		ГОСТ 24454-80	1,2	1,8	1,2	1,8								м

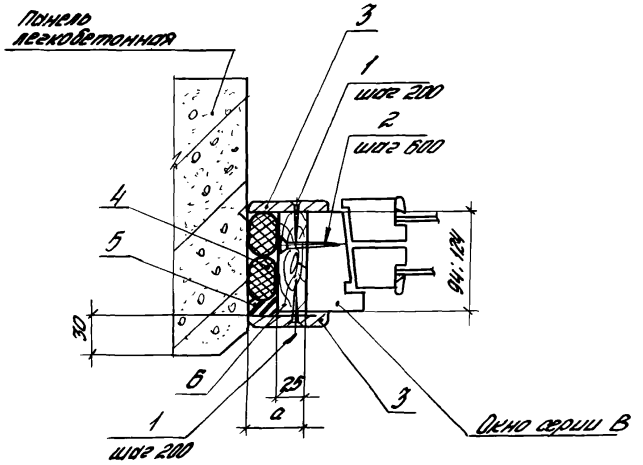

Обозначение	Высота перепл., мм	a мм
2.436-14.1-140	1200	47...60
-01	1800	
-02	1200	53...60
-03	1800	

Расход материалов по узлу 14 см. на листе 2 докум. 2.436-14.1 130

Инв. № подл. | Подпись и дата | Взам. инв. №

				2.436-14.1-140
Рук. отд.	Ольгинский			Узел 14
Н. контр.	Гузеева			Стадия: Р; Лист: ; Листов: 1
Рук. гр.	Гузеева			ЦНИИПРОМЗДАНИЙ

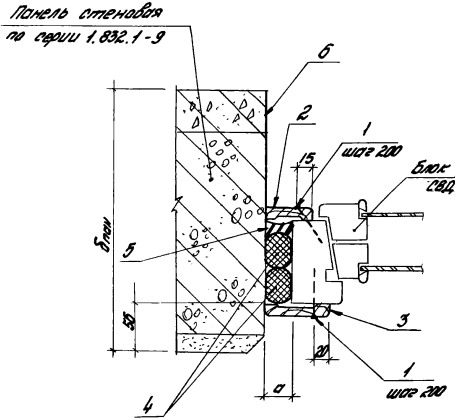

Обозначение	δпан, мм	Высота проема, мм	a, мм	Приме-чание
2.436-14.1-150	200	1200	25	
-01	250			
-02	300			
-03	400			
-04	500			
-05	200	4800	30	
-06	250			
-07	300			
-08	400			
-09	500			

Инв.№ подл. | Подпись и дата | Взамен инв.№

Нач.отд.	Котов	
Гл.спец.	Лохина	
Ст.инж.	Кузьмина	
Инженер	Елешников	
Проверил	Лохина	

2.436-14.1 - 150

Узел 15

Стадия	Лист	Листов
Р	1	2

ГИПРОНИСЕЛЬХОЗ

Формат А4

Инв. № подл.	Подпись и дата	Взам. инв. №

Марки, поз.	Обозначение	Наименование	Кол. на изд. 2.436-14.1 - 150-										Масса, кг	Примечание
			-	01	02	03	04	05	06	07	08	09		
		Стандартные изделия												
1		Пазы К12х50 ГОСТ 4028-63*	12	12	12	12	12	12	12	12	12	12	1,23	кг/1000 шт.
2		Наличник типа ширина 44												
		ГОСТ 8242-75	1,2	1,2	1,2	1,2	1,2						-	м
		Наличник типа ширина 54												
		ГОСТ 8242-75						1,2	1,2	1,2	1,2	1,2	-	м
3		Наличник типа ширина 70												
		ГОСТ 8242-75	1,2	1,2	1,2	1,2	1,2	1,2	1,2	1,2	1,2	1,2	-	м
		Материалы												
4		Прокладка												
		ПРП30 К40-400 ГОСТ 19177-81	2,4	2,4	2,4			2,4	2,4	2,4			-	м
		ПРПО К40-400 ГОСТ 19177-81				2,4	2,4				2,4	2,4	-	м
5		Мастика по ГОСТ 14791-79	0,84	0,84	0,84	0,84	0,84	0,84	0,84	0,84	0,84	0,84	0,7	кг
6		Защитное покрытие	0,05	0,11	0,17	0,29	0,41	0,05	0,11	0,17	0,29	0,41	-	$м^2$ см. л3

19192-02

30

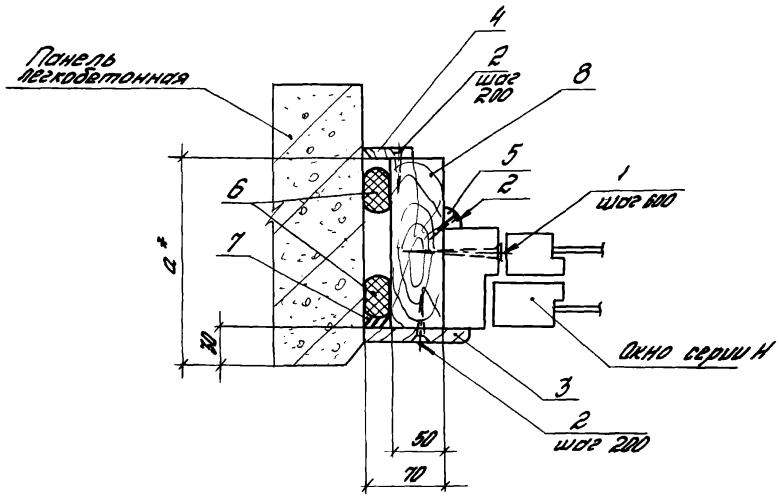

Обозначение	Высота перегл., мм	Примеч.
2.436-14.1-160	1200	
-01	1800	

* Размер „а" см. на листе докум. 2.436-14.0-00ПЗ

Инв. № подл. | Подпись и дата | Взам. инв. №

		2.436-14.1-160	
Рук. отд.	Смиянский	Узел 16	Стадия: Р; Лист: 1; Листов:
Н. контр.	Гизеева		ЦНИИПРОМЗДАНИЙ
Рук. гр.	Гизеева		
Исполн.	Власова		

Инв. № подл.	Подпись и дата	Взам. инв. N

Марка, поз.	Обозначение	Наименование	Кол. на исп. 2.436-14.1-160-										Масса ед., кг	Примечание
			-	01										
		Стандартные изделия												
1		Шуруп А8х100												
		ГОСТ 1145-80	3	4										
2		Шуруп А4х35												
		ГОСТ 1145-80	18	27										
3		Наличник тип 1												
		сеч. 74х13; ГОСТ 8242-75	1,2	1,8										М
4		Наличник тип 1												
		сеч. 44х13; ГОСТ 8242-75	1,2	1,8										М
5		Раскладка тип 2												
		ГОСТ 8242-75	1,2	1,8										М
		Материалы												
6		Прокладка ПРП 40 П30х40-500												
		ГОСТ 19177-81	2,4	3,6										М
7		Мастика нетвердеющая ГОСТ 14791-79	0,0003	0,004										М3
8		Импост дер. брус. сеч. 50х а х Н												
		ГОСТ 24454-80	1,2	1,8										М

2.436-14.1-160

Лист 2

19192-02

32

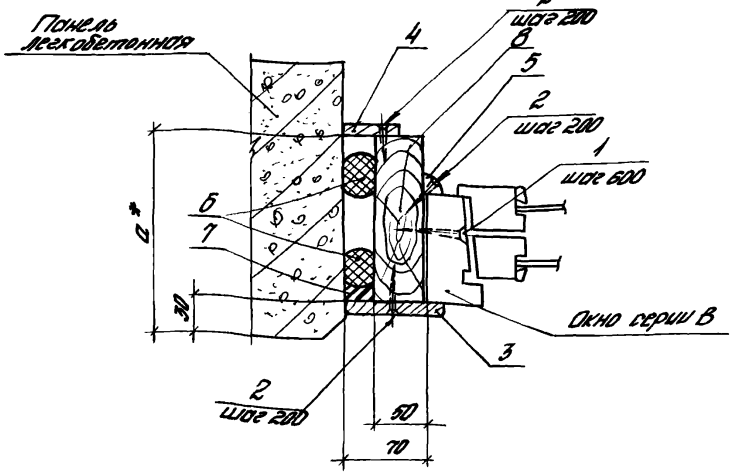

Обозначение	Высота перепл., мм	Примеч.
2.436-14.1-170	1200	
-01	1800	

1. * Размер „а" см. на листе докум. 2.436-14.0 ООПЗ
2. Расход материалов по узлу 17 см. на листе 2 докум. 2.436-14.1 160.

Инв. № подл. | Подпись и дата | Взам. инв. №

				2.436-14.1-170	
Рук.отд.	Сницянский			Узел 17	Стадия: Р; Лист: —; Листов: 1
Н.контр.	Гузеева				ЦНИИПРОМЗДАНИЙ
Рук.гр.	Гузеева				

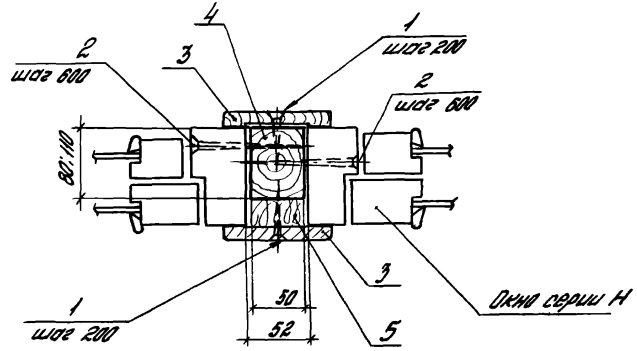

Обозначение	Высота перепл., мм	Примеч.
2.436-14.1-180	1200	
-01	1800	

Инв.№ подл. | Подпись и дата | Взам. инв.№

Рук. отд.	Смилянский		
Н. контр.	Гузеева		
Рук. гр.	Гузеева		
Инж.	Власова		

2.436-14.1-180

Узел 18

Стадия	Лист	Листов
Р	1	2

ЦНИИПРОМЗДАНИЙ

Инв. № подл.	Подпись и дата	Взам. инв. №

Марка поз.	Обозначение	Наименование	кол. на изд. 2.436-14.1-180-										Масса ед., кг	Примечание
				01										
		Стандартные изделия												
1		Шуруп А5х50												
		ГОСТ 1145-80	14	20										
2		Шуруп А8х100												
		ГОСТ 1145-80	6	8										
3		Наличник тип 1												
		сеч. 74х13; ГОСТ 8242-75	2,4	3,6										м
		Материалы												
4		Деревянный брус сеч. 50х80 (100) х Н												
		ГОСТ 24454-80	1,2	1,8										м
5		Пакля												
		ГОСТ 16183-77	0,018	0,027										м³

	2.436-14.1-180	Лист 2

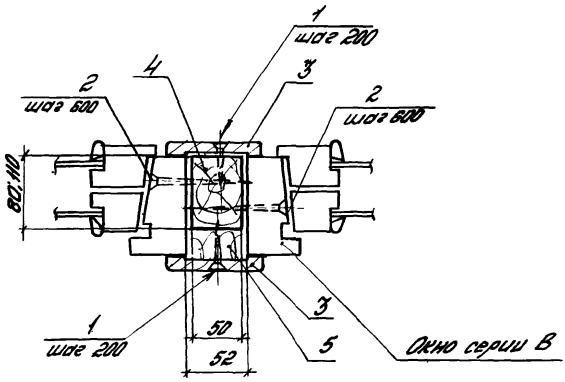

Обозначение	Высота перепл., мм	Прим.
2.436-14.1-190	1200	
-01	1800	

Расход материалов по узлу 19 см. на листе 2 докум. 2.436-14.1 180.

				2.436-14.1-190			
Рук. отд.	Смилянский			Узел 19	Стадия	Лист	Листов
Н. контр.	Гузеева				Р		1
Рук. гр.	Гузеева				ЦНИИПРОМЗДАНИЙ		

Взам. инв. №

Подпись и дата

Инв. № подл.

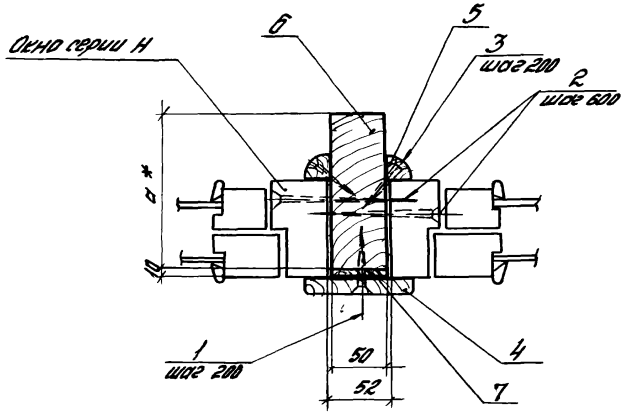

Обозначение	Высота перепл., мм	Прим.
2.436-14.1-200	1200	
-01	1800	

* Размер „а" см. 8 табл. на листе 8 документа 2.436-14.0 00ПЗ.

Инв.№подл. | Подпись и дата | Взам.инв.№

Рук.отд	Стилянинин		
Н.контр	Гузеева		
Рук.гр.	Гузеева		
Инж.	Власова		

2.436-14.1-200

Узел 20

Стадия	Лист	Листов
Р	1	2

ЦНИИПРОМЗДАНИЙ

Инв. № подл.	Подпись и дата	Взам. инв. №

Марка, поз.	Обозначение	Наименование	Кол. на исп. 2.436-14.1-200 -	Кол. на исп. 2.436-14.1-200 - 01	Масса ед., кг	Примечание
		Стандартные изделия				
1		Шуруп А5х50				
		ГОСТ 1145-80	7	10		
2		Шуруп А8х120				
		ГОСТ 1145-80	6	8		
3		Шуруп А4х35				
		ГОСТ 1145-80	7	10		
4		Наличник тип 1 сеч. 74х13				М
		ГОСТ 8242-75	1,2	1,8		
5		Розетка тип 2 ГОСТ 8242-75	2,4	3,6		М
		Материалы				
6		Импост				
		дер. брус. сеч. 50хаха Н				
		ГОСТ 8486х66**	1,2	1,8		М
7		Пакля смоляная				
		ГОСТ 16183-77	4,8	7,2		М

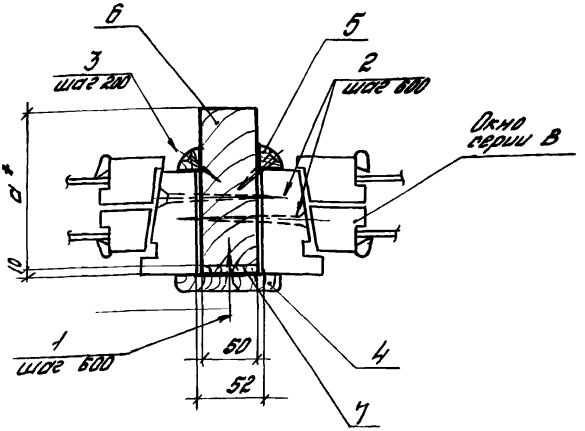

Обозначение	Высота перепл., мм	Примеч.
2.436-14.1-210	1200	
-01	1800	

1. * Размер „а" см. 8 табл. на листе 8 докум. 2.436-14.0 ООПЗ.
2. Расход материалов по узлу 21 см на листе 2 докум. 2.436-14.1 200.

Инв. № подл. | Подпись и дата | Взам. инв. №

			2.436-14.1-210		
Рук. отд.	Смиланский		Узел 21	Стадия Р	Лист	Листов 1
Н. контр.	Гузеева			ЦНИИПРОМЗДАНИЙ		
Рук. гр.	Гузеева					

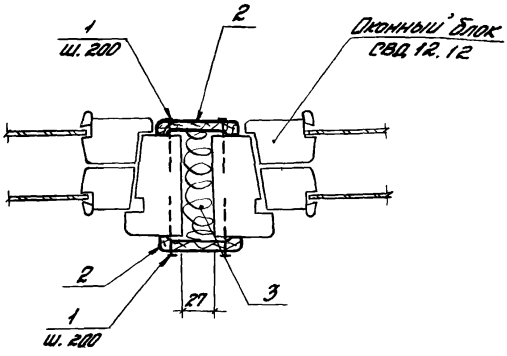

НО 1.121ТМ

Марка, поз	Обозначение	Наименование	Кол.	Масса, ед.кг.	Приме-чание
		Стандартные изделия			
1		Гвозди К2х50 ГОСТ 4028-63*	24	1,23	кг/1000шт
2		Наличник типа шириной 74			
		ГОСТ 8242-75	24	–	м
		Материалы			
3		Пакля ленточная			
		пропитанная ГОСТ 16183-77	0,005	–	м³

Инв. № подл. | Подпись и дата | Взам. инв. №

			2.436-14.1-220	
Нач. отд.	Котов			
Гл. спец.	Пахина			
Ст. инж.	Кузьмина		Узел 22	Стадия: Р; Лист: ; Листов: 1
Инженер	[illegible]шенина			
Проверил	Пахина			ГИПРОНИСЕЛЬХОЗ

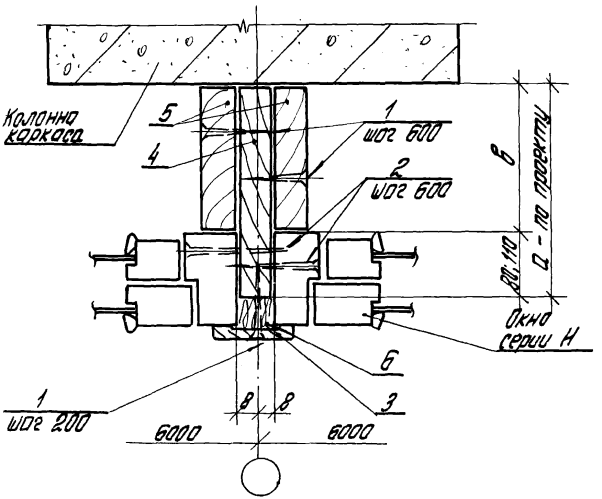

Обозначение	Высота перепл., мм	Прим.
2.436-14.1-230	1200	
-01	1800	

Взам.инв.№	Подпись и дата	Инв.№ подл.			2.436-14.1-230		
			Рук.отд.	Стилянский	Узел 23	Стадия	Лист	Листов
			Н.контр.	Гузеева		Р	1	2
			Рук.гр.	Гузеева		ЦНИИПРОМЗДАНИЙ		
			Рук.гр.	Прибыткова				

Инв. № подл.	Подпись и дата	Взам. инв. №

Марка, поз.	Обозначение	Наименование	Кол. на исп. 2.436-12.1-230-										Масса ед. кг.	Примечание
			—	01										
		Стандартные изделия												
1		Шуруп А5×50												
		ГОСТ 1145-80	14	20										
2		Шуруп А6×10,0												
		ГОСТ 1145-80	6	8										
3		Наличник тип 1												
		сеч. 44×8; ГОСТ 8242-75	1,2	1,8										м
		Материалы												
4		Деревянная доска												
		сеч. 16 × а × н												
		ГОСТ 24454-80	1,2	1,2										м
5		Деревянная доска												
		сеч. 20 × в × н												
		ГОСТ 24454-80	1,2	1,8										м
6		Пакля												
		ГОСТ 16185-77	0,016	0,027										$м^3$

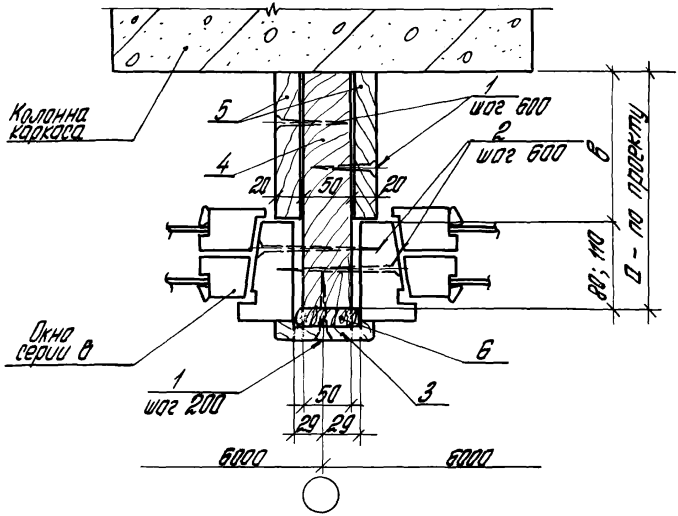

Обозначение	Высота перепл., мм	Прим.
2.436-14.1-240	1200	
-01	1800	

Инв. № подл. | Подпись и дата | Взам. инв. №

Рук. отд.	Утилянский		
Н. контр.	Гузеева		
Рук. гр.	Гузеева		
Рук. гр.	Прибыткова		

2.436-14.1-240

Узел 24

Стадия	Лист	Листов
Р	1	2

ЦНИИПРОМЗДАНИЙ

Инв.№ подл.	Подпись и дата	Взам. инв.№

Марка, поз.	Обозначение	Наименование	Кол. на изд. 2.436-14.1-240 –		Масса, ед. кг	Примечание
			–	01		
		Стандартные изделия				
1		Шуруп А5×60				
		ГОСТ 1145-80	14	20		
2		Шуруп А8×100				
		ГОСТ 1145-80	6	8		
3		Наличник тип 1				
		сеч. 44×19, ГОСТ 8242-75	1,2	1,8		м
		Материалы				
4		Деревянная доска				
		сеч. 50×А×Н				
		ГОСТ 8486-66**	1,2	1,8		м
5		Деревянная доска				
		сеч. 20×В×Н				
		ГОСТ 8486-66**	1,2	1,8		м
6		Покля				
		ГОСТ 16185-77	0,018	0,027		м³

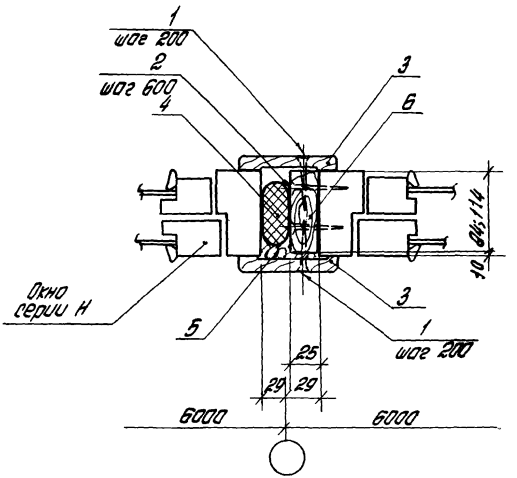

Обозначение	Высота перепл., мм	Прим
2.436-14.1-250	1200	
-01	1800	

Инв.№ подл. | Подпись и дата | Взам. инв.№

			2.436-14.1-250		
Рук. отд.	Стиланский		Узел 25	Стадия	Лист	Листов
Н.контр.	Гузеева			Р	1	2
Рук. гр.	Гузеева			УНИИПРОМЗДАНИЙ	
Рук. гр.	Привитеева				

Инв.№ подл.	Подпись и дата	Взам. инв.№

Марка, поз.	Обозначение	Наименование	Кол. на исп. 2.436-14.1-250-										Масса ед, кг	Примечание
			—	01										
		Стандартные изделия												
1		Шуруп А5×50												
		ГОСТ 1145-80	14	18										
2		Шуруп А6×60												
		ГОСТ 1145-80	6	8										
3		Наличник тип 1												
		сеч. 74×13; ГОСТ 8242-75	2,4	3,6										м
		Материалы												
4		Прокладка												
		ПРП 40П 40×60-500												
		ГОСТ 19177-81	1,2	1,8										м
5		Пакля												
		ГОСТ 16183-77	0,0007	0,0009										$м^3$
6		Деревянная доска												
		сеч. 25×84 (114)×Н	1,2	1,8										м

	2.436-14.1-250	Лист 2

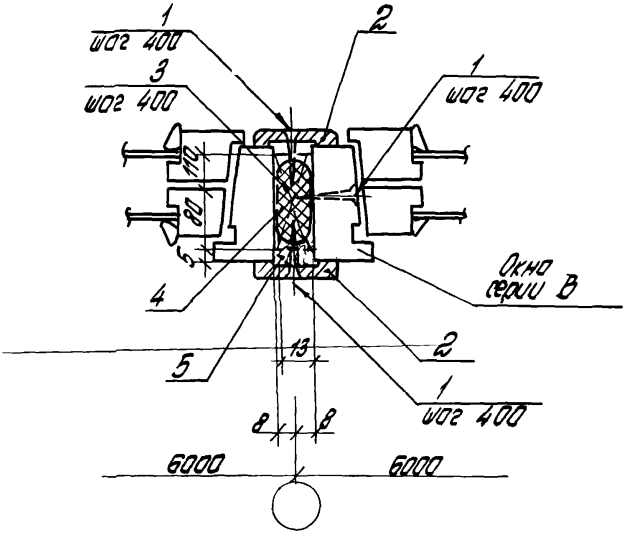

Обозначение	Высота перепл., мм	Прим.
2.436-14.1-260	1200	
-01	1800	

Инв. № подл. | Подпись и дата

Рук. отд.	Стиланский		
Н. контр.	Гузеева		
Рук. гр.	Гузеева		

2.436-14.1-260

Узел 26

Стадия	Лист	Листов
Р	1	2

ЦНИИПРОМЗДАНИЙ

Инв. № подл.	Подпись и дата	Взам. инв. №

Марка, поз.	Обозначение	Наименование	Кол. на изд. 2.436-14.1-260										Масса ед., кг	Примечание
			–	01										
		Стандартные изделия												
1		Шуруп А5×50												
		ГОСТ 1145-80	9	13										
2		Наличник тип 1												
		сеч. 44×13; ГОСТ 8242-75	2,4	3,6										м
3		Деревянные бруски												
		сеч. 13×80(110)×Н	3	5										
		Материалы												
4		Прокладка ПРП 40П 30×40-50												
		ГОСТ 19177-81	1,2	1,8										м
5		Пакля												
		ГОСТ 16183-77	0,008	0,009										$м^3$

19192-02 48

2.436-14.1-260	Лист 2

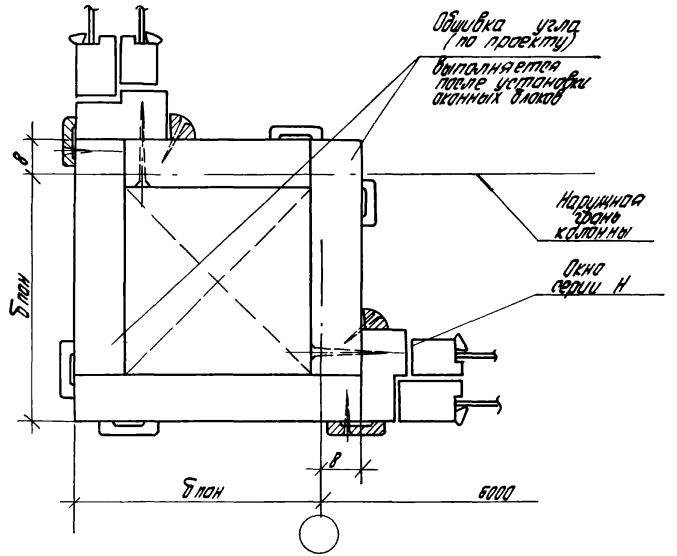

		2.436-14.1-270	
Рук. отд.	Стиланский	Узел 27	Стадия: Р; Лист: ; Листов: 1
Н.контр.	Гузеева		ЦНИИПРОМЗДАНИЙ
Рук. гр.	Гузеева		
Инж.	Власова		

Инв. № подл. | Подп. и дата | Взам. инв. №

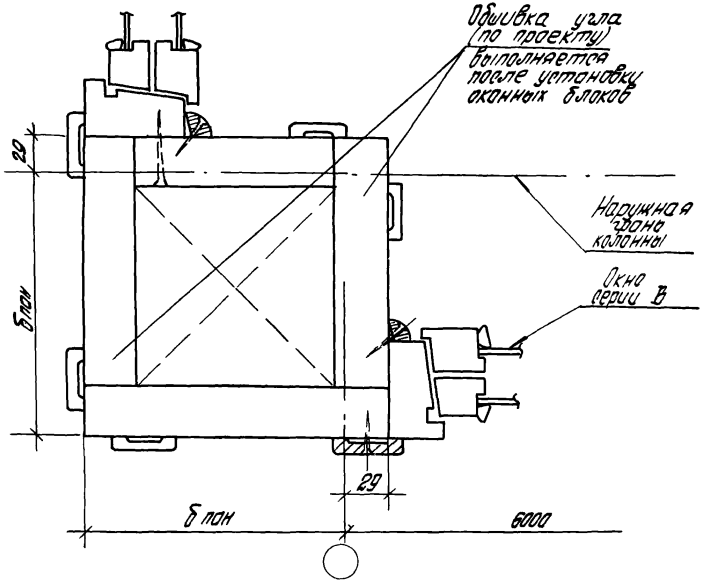

Нук. отд	Стиланский		
Н. контр	Гузеева		
Рук. гр	Гузеева		
Инж. ен.	Власова		

2.436-14.1-280

Узел 28

Стадия	Лист	Листов
Р		1

ЦНИИПРОМЗДАНИЙ

Инв. № подл. | Подпись и дата | Взам. инв. №

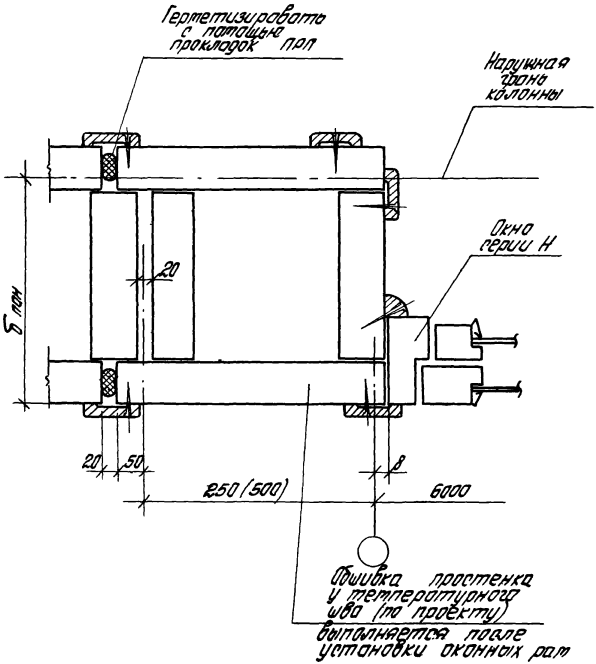

				2.436-14.1-290	
Рук. отд	Ульянский			Узел 29	Стадия: Р; Лист; Листов: 1
Н. контр.	Гузеева				ЦНИИПРОМЗДАНИЙ
Рук. гр.	Гузеева				
Рук. гр.	Прибытков				

Инв. № подл. | Подпись и дата | Взам. инв. №

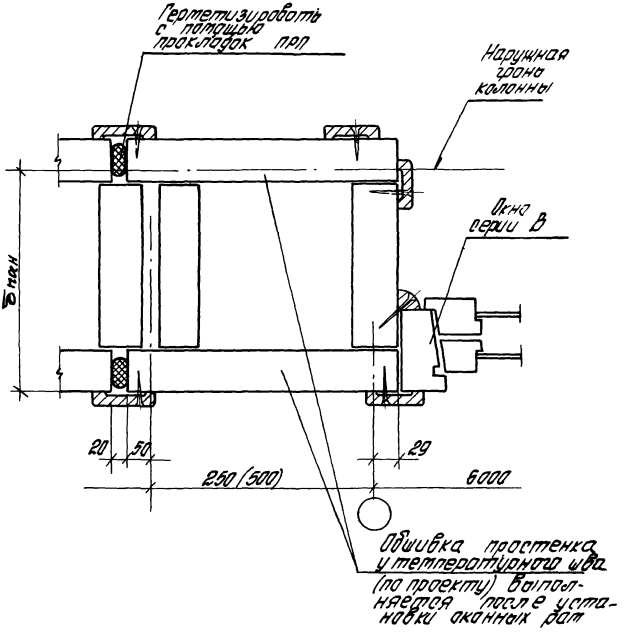

Рук. отд.	Стилянский			2.436-14.1-300			
Н. контр.	Гузеева			Узел 30	Стадия	Лист	Листов
Рук. гр.	Гузеева				Р		1
Рук. гр.	Прибыткова				ЦНИИПРОМЗДАНИЙ		

Инв. № подл. | Подпись и дата | Взам. инв. №

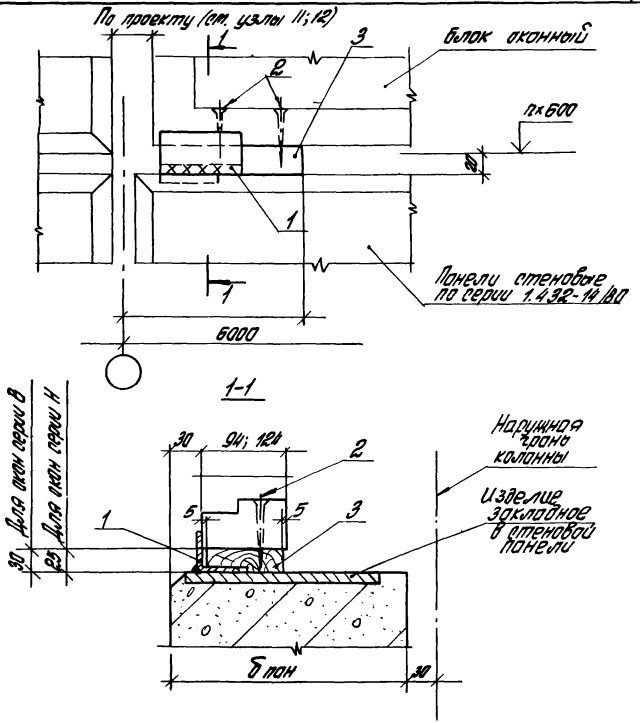

				2.436-14.1-310			
Рук. отд.	Стилянский			Узел 31	Стадия	Лист	Листов
Н. контр.	Гузеева				Р	1	2
Рук. гр. ар.	Гузеева				ЦНИИПРОМЗДАНИЙ		
Рук. гр. ин.	Прибыткова						
Инжен.	Власова						

Инв. № подл. | Подпись и дата | Взам. инв. №

Марка, поз.	Обозначение	Наименование	Кол. на узел	Масса ед., кг	Прим.
		Детали			
1	2.436-14.1-600-02	Изделие крепежное тс3	1	0,34	
		Стандартные изделия			
2		Шуруп А6х70 ГОСТ 1145-80	2		
3.		Прокладка – дерев. друс. сеч. 150х30(25)х84 или 150х30(25)х114 ГОСТ 8486-66**	1		
		(подбирается в конкретном проекте)			

Инв. № подл. | Подпись и дата | Взам. инв. №

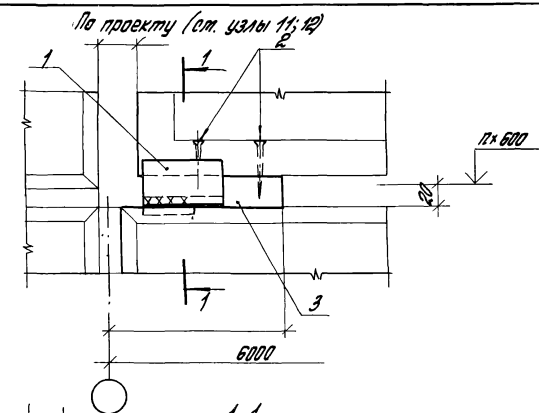

1-1

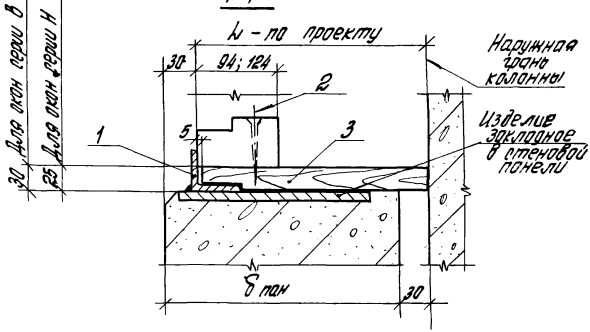

				2.436-14.1-320		
Рук. отд	Стуланский			Узел 32	Стадия	Лист	Листов
Н.контр.	Гузеева				Р	1	2
Рук. гр.	Гузеева				ЦНИИПРОМЗДАНИЙ	
Рук. гр.	Прибыткова					

Инв.№ подл. | Подпись и дата | Взам.инв.№

Марка, поз.	Обозначение	Наименование	Кол. на узел	Масса, ед., кг	Прим.
		Детали			
1	2.436-14.1-600-02	Изделие			
		крепежное МС3	1	0,34	
		Стандартные изделия			
2		Шуруп А6х70			
		ГОСТ 1145-80	2		
3		Упор-прокладка,			
		деревянный брус			
		ГОСТ 8486-66**			
		сеч. 150х30(25)х l	1		

Инв. № подл. | Подпись и дата | Взам. инв. №

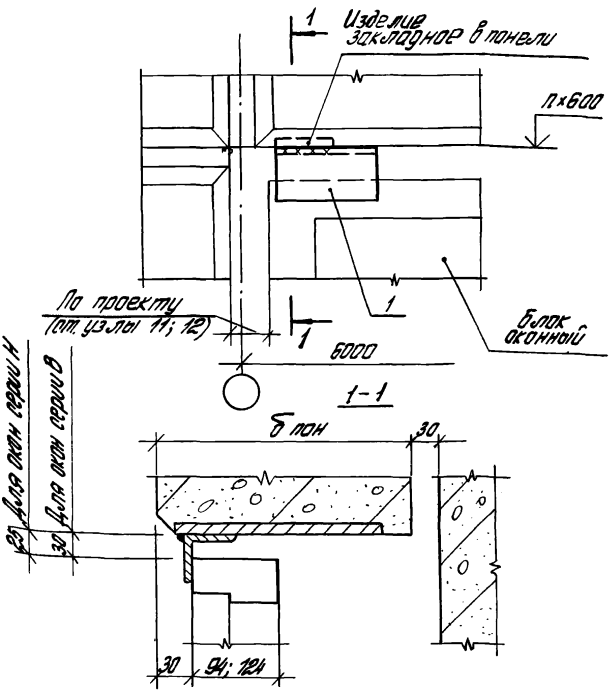

Марка поз.	Обозначение	Наименование	Кол. на узел	Масса ед. кг	Прим
		Детали			
1	2.436-14.1-600-02	Изделие закладное тс3	1	0,34	

2.436-14.1-330

Рук. отд.	Стиланский		Узел 33
Н. контр.	Гузеева		
Рук. гр.	Гузеева		
Рук. гр.	Поддыткова		

Стадия	Лист	Листов
Р		1

ЦНИИПРОМЗДАНИЙ

Инв. № подл. | Подпись и дата | Взам. инв. №

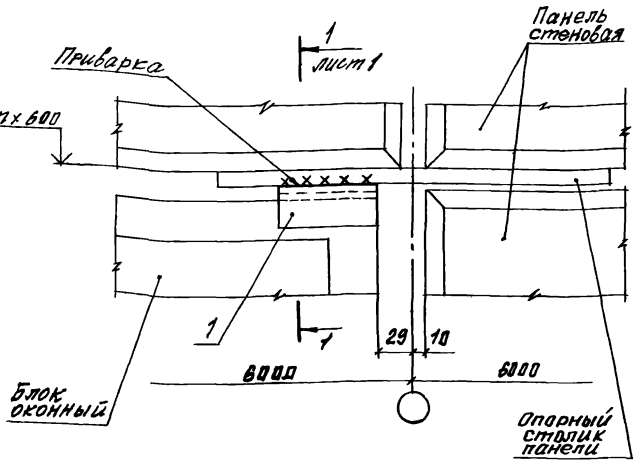

Марка, поз.	Обозначение	Наименование	Кол на узел	Масса ед кг	Прим
		Детали			
1	2.438-14.1-600-02	Изделие			
		крепежное МС3	2	0.34	

Инв.№подл. | Подпись и дата | Взам.инв.№

			2.436-14.1-340		
Рук.гр.	Смиланский		Узел 34	Стадия	Лист	Листов
Н.контр.	Гузеева			Р	1	2
Рук.пр.	Гузеева			ЦНИИПРОМЗДНИЙ		
Инж.	Власова					

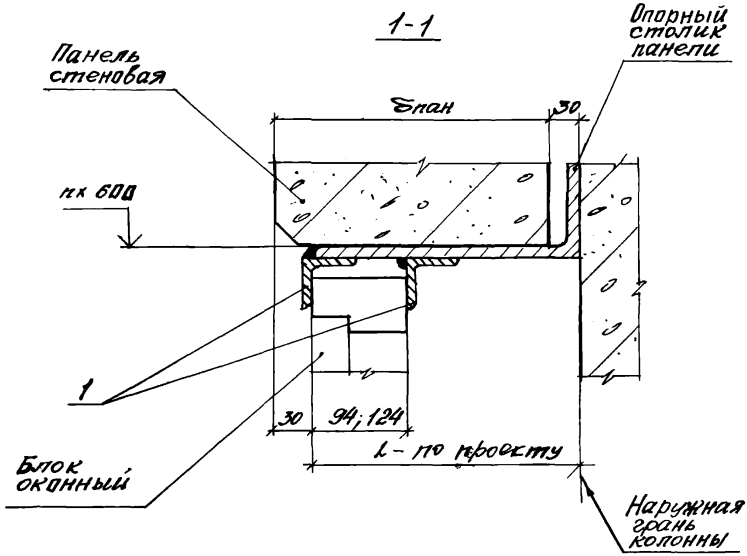

Инв.№ подл. | Подпись и дата | Взам. инв.№

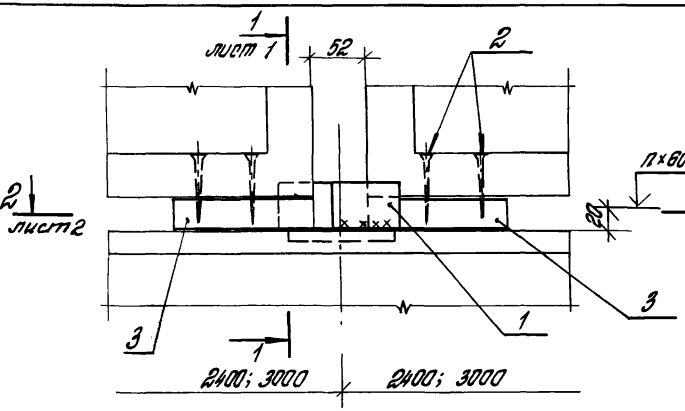

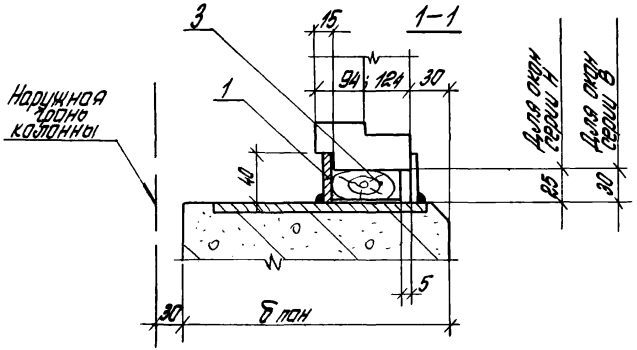

				2.436-14.1-350		
Рук. отд.	Стилянский			Узел 35	Стадия	Лист	Листов
Н. контр.	Гизеева				Р	1	2
Рук. гр.	Гизеева				ЦНИИПРОМЗДАНИЙ		
Рук. гр.	Прибыткова						

Инв. № подл. | Подпись и дата | Взам. инв. №

2 – 2

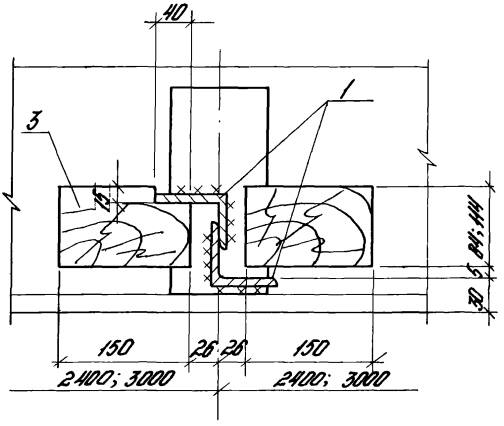

Марки, поз.	Обозначение	Наименование	Кол. на узел	Масса ед., кг	Приме-чание
		Детали			
1	2.436-14.1-600-01	Изделие крепежное МС2	2	0,24	
		Стандартные изделия			
2		Шуруп А6х70 ГОСТ 1145-80	4		
3		Прокладка деревянная брус ГОСТ 8486-66** сеч. 150х25(30)х84 или 150х25(30)х114 (Выбирается по проекту)	2		

Инв. № подл. | Подпись и дата | Взам. инв. №

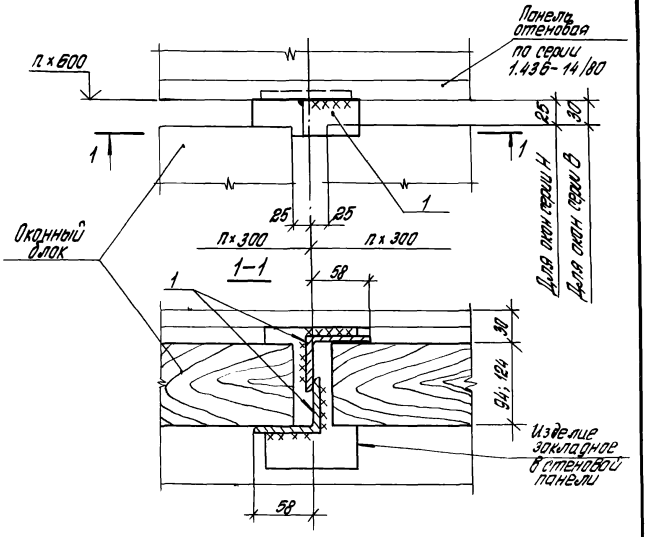

Марка позиции	Обозначение	Наименование	Кол. на узел	Масса, ед. кг	Прим.
		Детали			
1	2.436-14.1-600-01	Изделие крепежное МС2	2	0,24	шт

Рук. отд.	Стилянский		2.436-14.1-360	
Н. контр.	Гузеева		Узел 36	Стадия: Р; Лист: 1; Листов: 1
Рук. гр. ар.	Гузеева			ЦНИИПРОМЗДАНИЙ
Рук. гр. ин.	Прибыткова			
Инж.	Власова			

19192-02 62

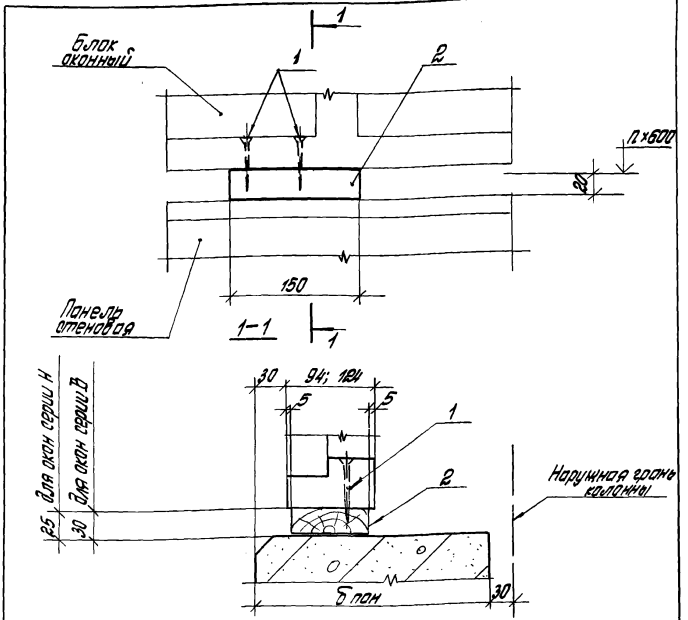

Марка, поз.	Обозначение	Наименование	Кол. на узел	Масса, ед., кг	Прим
		Стандартные изделия			
1		Шуруп А6×70			
		ГОСТ 1145-80	2		
2		Прокладка-деревянный брус			
		ГОСТ 8486×66**			
		сеч. 150×25(30)×84 или 150×25(30)×114	1		

Взам. инв. №

Подпись и дата

Инв. № подл.

Рук. отд.	Стилянский	
Н. контр.	Гузеева	
Рук. гр. ар.	Гузеева	
Рук. гр. ин.	Прибыткова	
Инж.	Власова	

2.436-14.1-370

Узел 37

Стадия	Лист	Листов
Р		1

ЦНИИПРОМЗДАНИЙ

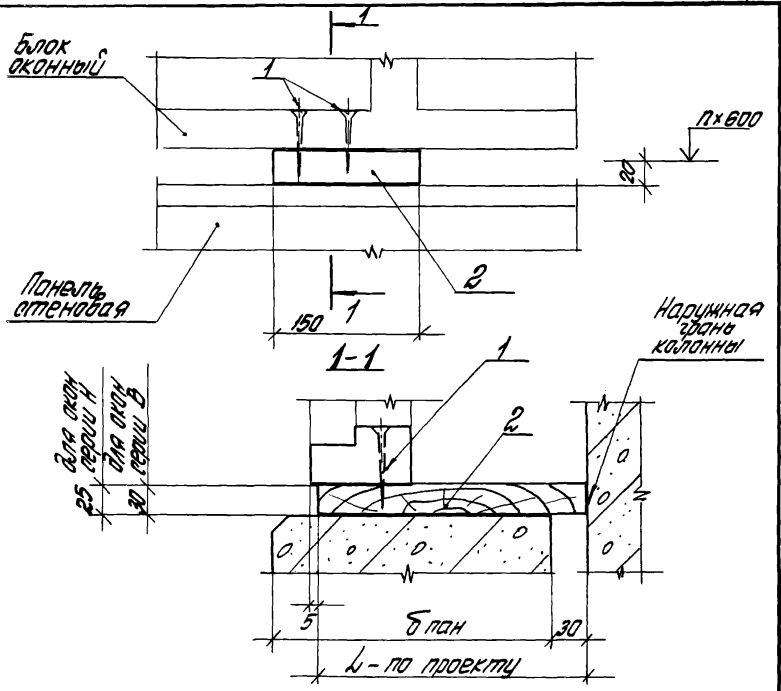

Марка, поз	Обозначение	Наименование	Кол. на узел	Масса, ед. кг	Приме-чание
		Стандартные изделия			
1		Шуруп Ø6×70 ГОСТ 1145-80	2		
2		Упор — деревянный брус ГОСТ 8486-66** сеч. 150×25(30)×L	1		

		2.436-14.1-380	
Рук. отд.	Стилянский	Узел 38	Стадия: Р; Лист: 1; Листов:
Н. контр.	Гузеева		
Рук. гр.	Гузеева		ЦНИИПРОМЗДАНИЙ
Рук. гр.	Прибыткова		

Инв. № подл. | Подп. и дата

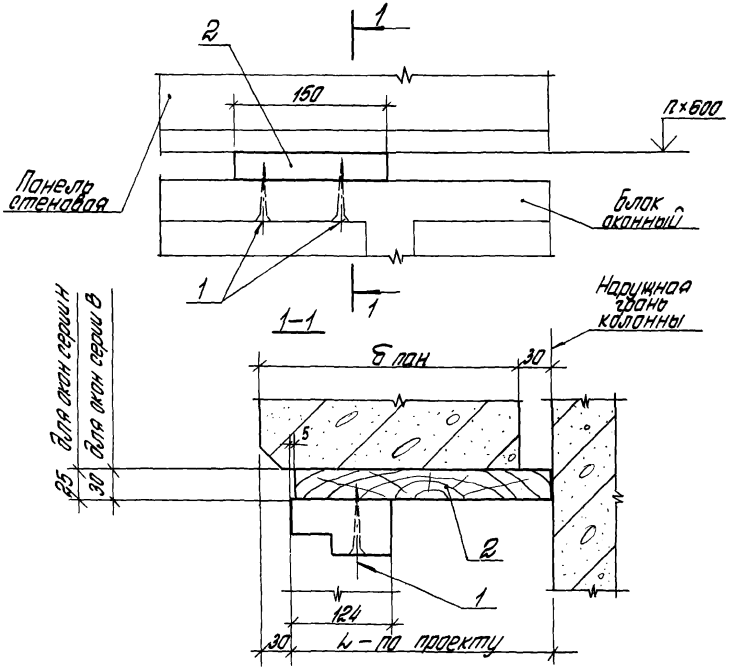

Расход материалов по узлу 39 см. документ 2.436-14.1-380.

					2 436-14.1-390	
Рук. отд.	Утилянский				Стадия	Лист	Листов
Н. контр.	Гузеева			Узел 39	Р		1
Рук. гр. ар.	Гузеева				ЦНИИПРОМЗДАНИЙ	
Рук. гр. ин.	Прудыткова					
Инж.	Еланова					

Инв. № подл. | Подпись и дата | Взам. инв. №

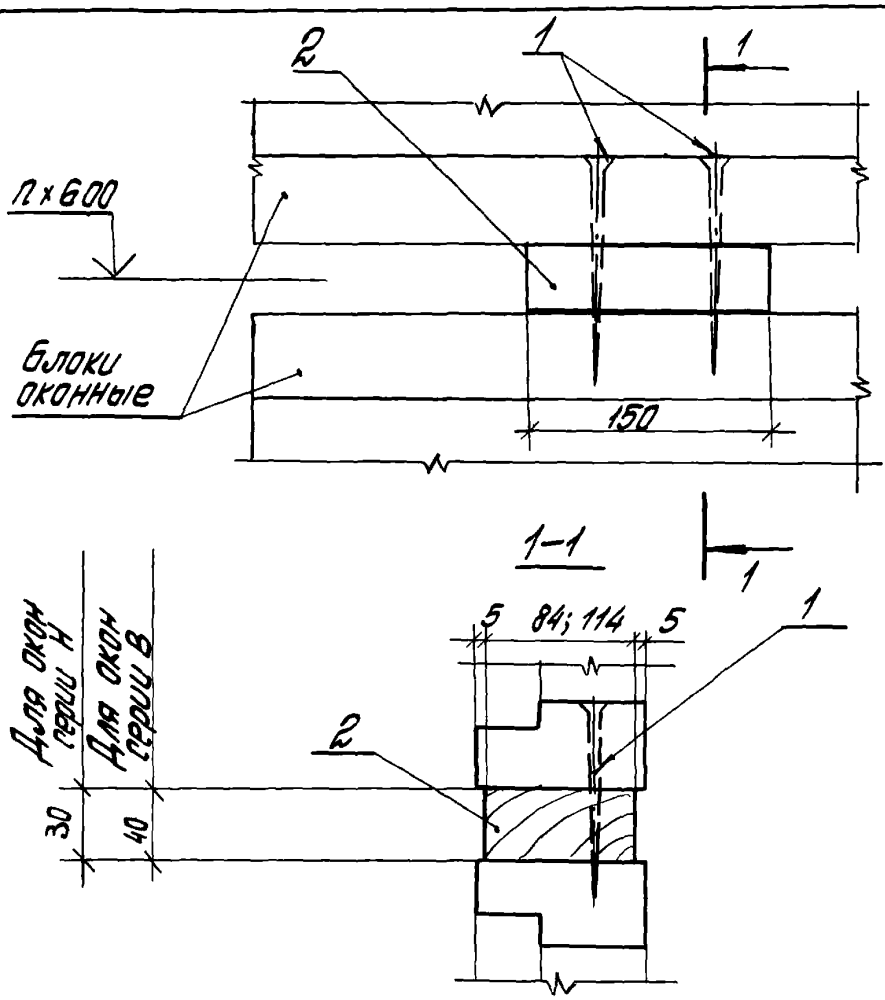

Марка, поз	Обозначение	Наименование	Кол. на узел	Масса ед., кг	Примеч.
		Стандартные изделия			
1		Шуруп А8×120			
		ГОСТ 1145-80	2		
2		Прокладка; дерев.			
		брус ГОСТ 8486-66**			
		сеч. 150×30(40)×84 мм			
		150×30(40)×114	1		

Взам. инв. №

Подпись и дата

Инв. № подл.

Рук. отд	Стиланский	
Н. контр	Гузеева	
Рук. гр.	Гузеева	
Рук. гр.	Прудыткова	
Инж.	Власова	

2.436-14.1-400

Узел 40

Стадия	Лист	Листов
Р		1

ЦНИИПРОМЗДАНИЙ

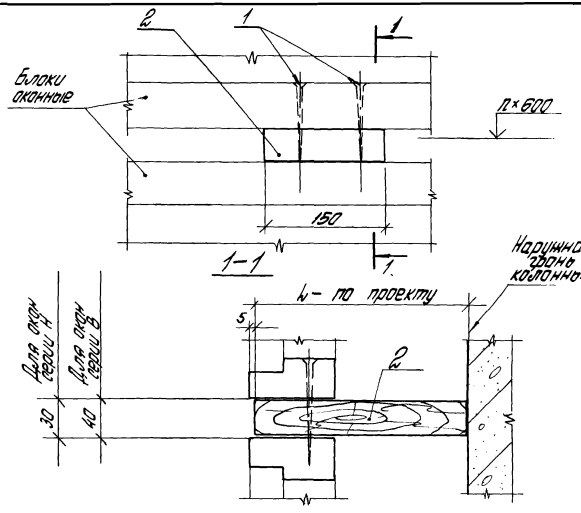

Марка поз.	Обозначение	Наименование	Кол. на узел	Масса ед. кг	Приме-
		Стандартные изделия			
1		Шуруп А8 х 120 ГОСТ 1145-80	2		
2		Упор - деревянный брус, ГОСТ 8486-66** сеч. 150х30(40)х h	1		

Инв.№подл. | Подпись и дата | Взам.инв.№

2.436-14.1-410

Рук.отд	Стиляноков		
Н.контр	Гузеева		
Рук.гр	Гузеева		
Рук.гр	Прибыткова		

Узел 41

Стадия	Лист	Листов
Р		

ЦНИИПРОМЗДАНИЙ

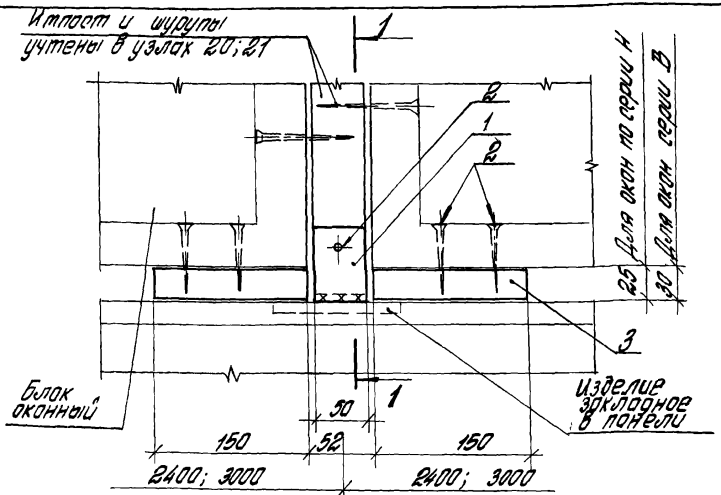

1-1

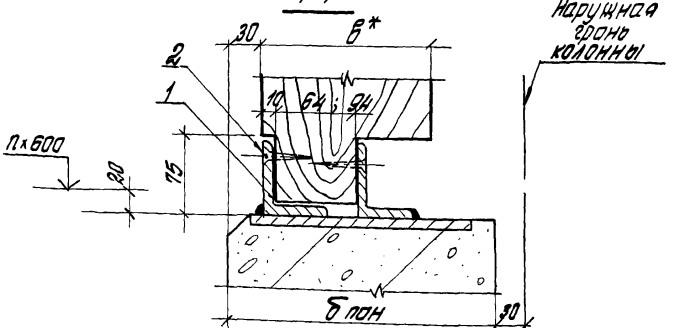

*Размер „в" см. на листе 8 докум. 2.436-14.0-00ПЗ.

Инв.№ подл.	Подпись и дата	Взам. инв.№		

Рук. отд.	Стилянский			2.436-14.1-420
Н. контр.	Гузеева			
Рук. гр.	Гузеева			Узел 42
Рук. гр.	Прибыткова			

Стадия	Лист	Листов
Р	1	2

ЦНИИПРОМЗДАНИЙ

Марка, поз.	Обозначение	Наименование	Кол. на узел	Масса ед., кг	Примеч.
		Детали			
1	2.436-14.1-600	Изделие			
		крепежное МС1	2	0,45	
		Стандартные изделия			
2		Шуруп А6х50			
		ГОСТ 1145-80	6		
3		Прокладка, дере-			
		вянный брус			
		ГОСТ 8486-66**			
		сеч. 150х25(30)х84			
		или 150х25(30)х114	2		
		(выбирается по проекту)			

Инв.№ подл. | Подпись и дата | Взам.инв.№

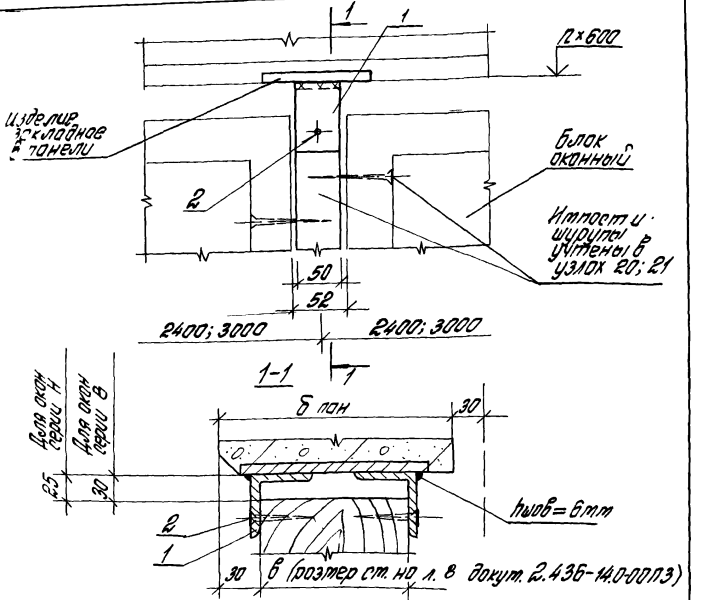

Марка, поз.	Обозначение	Наименование	Кол. на узел	Масса, ед., кг	Прим.
		Детали			
1	2.436-14.1-600	Изделие закладное МС1	2	0,45	
		Стандартные изделия			
2		Шуруп А6×50			
		ГОСТ 1145-80	2		

Рук. отд.	Стилянский		
Н. контр.	Гузеева		
Рук. гр.	Гузеева		
Рук. гр.	Прибыткова		

2.436-14.1-430

Узел 43

Стадия	Лист	Листов
Р		1

УНИИПРОМЗДАНИЙ

Инв. № подл. | Подпись и дата | Взам. инв. №

19192-02 70

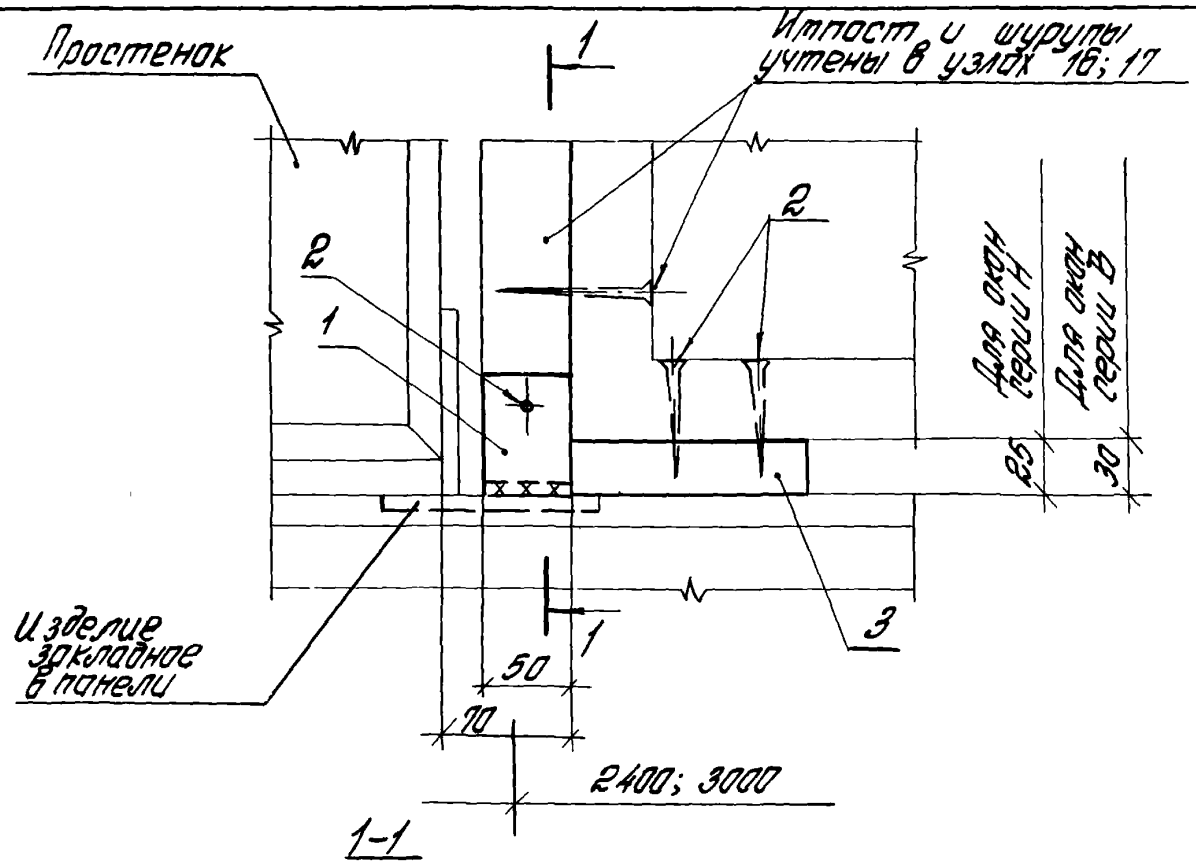

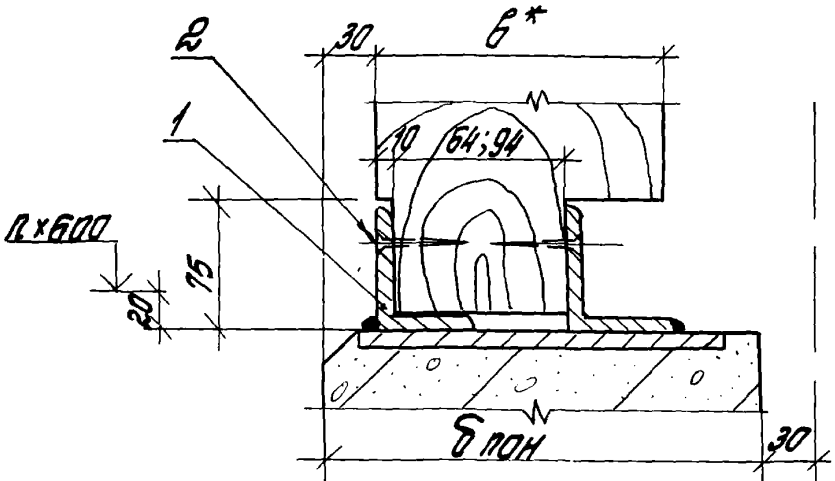

*Размер „6" см. на листе 8 докум. 2.436-14.0-00ПЗ

Инв. № подл. | Подпись и дата | Взам. инв. №

Рук. отд.	Стилянский		2.436-14.1-440		
Н. контр.	Гузеева		Узел 44	Стадия	Лист	Листов
Рук. гр.	Гузеева			Р	1	2
Рук. гр.	Придыткова			ЦНИИПРОМЗДАНИЙ		

Марка, поз.	Обозначение	Наименование	Кол. на узел	Масса ед, кг	Примеч.
		Детали			
1	2.436-14.1-600	Изделие			
		крепежное МС1	2	0,45	
		Стандартные изделия			
2		Шуруп А6х50			
		ГОСТ 1145-80	4		
3		Прокладка,			
		деревянный брус			
		ГОСТ 8486-66**			
		сеч. 150х25(30)х84			
		или 150х25(30)х114	1		
		(выбирается в проекте)			

Инв.№ подл. | Подпись и дата | Взам.инв.№

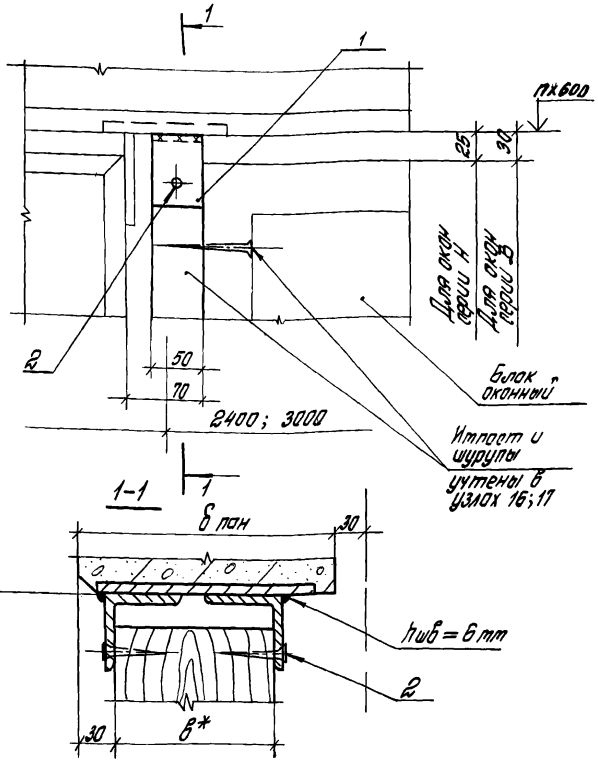

1. *Размер „в" см. на листе 8 докум. 2.436-140 ОВПЗ
2. Раскад материалов по узлу 45 см на листе 2 докум. 2.436-14.1 430.

Инв.№ подл. | Подпись и дата | Взам. инв.№

		2.436-14.1-450	
Рук.отд	Утиганский	Узел 45	Стадия: Р; Лист: 1; Листов: 1
Н.контр	Кузеева		
Рук.гр.	Кузеева		ЦНИИПРОМЗДАНИЙ
Рук.гр.	Прибыткова		

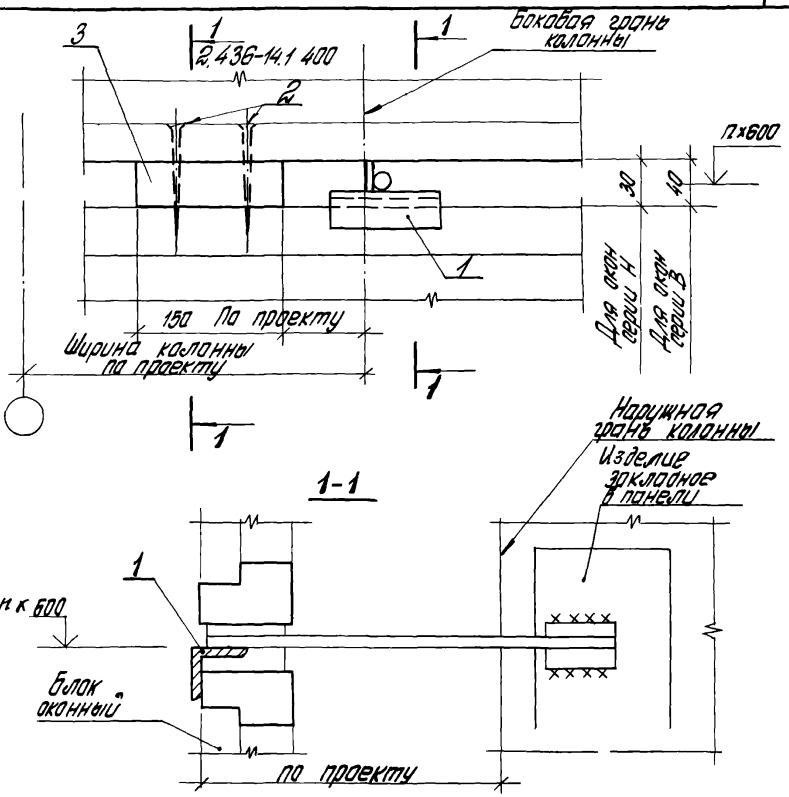

Инв.№ подл.	Подпись и дата	Взам.инв.№	

Рук.отд	Стилянский		
Н.контр	Гузеева		
Рук.гр.	Гузеева		
Рук.гр.	Прибыткова		

2.436-14.1-460

Узел 46

Стадия	Лист	Листов
Р	1	2

ЦНИИПРОМЗДАНИЙ

Марка, поз	Обозначение	Наименование	Кол. на изд	Масса ед, кг	Примеч.
		Сборочные единицы			
1	2.436-14.1-610	Изделие крепежное МС5 (МС6)	1	0,9	
		Стандартные изделия			
2		Шуруп 8,0 х 120			
		ГОСТ 8486-66**	2		
3		Прокладка,			
		деревянный брус			
		ГОСТ 8486-66**			
		сеч. 150х30(40)х84			
		или 150х30(40)х114	1		
		(выбирается по проекту)			

Инв. № подл. | Подпись и дата | Взам. инв. №

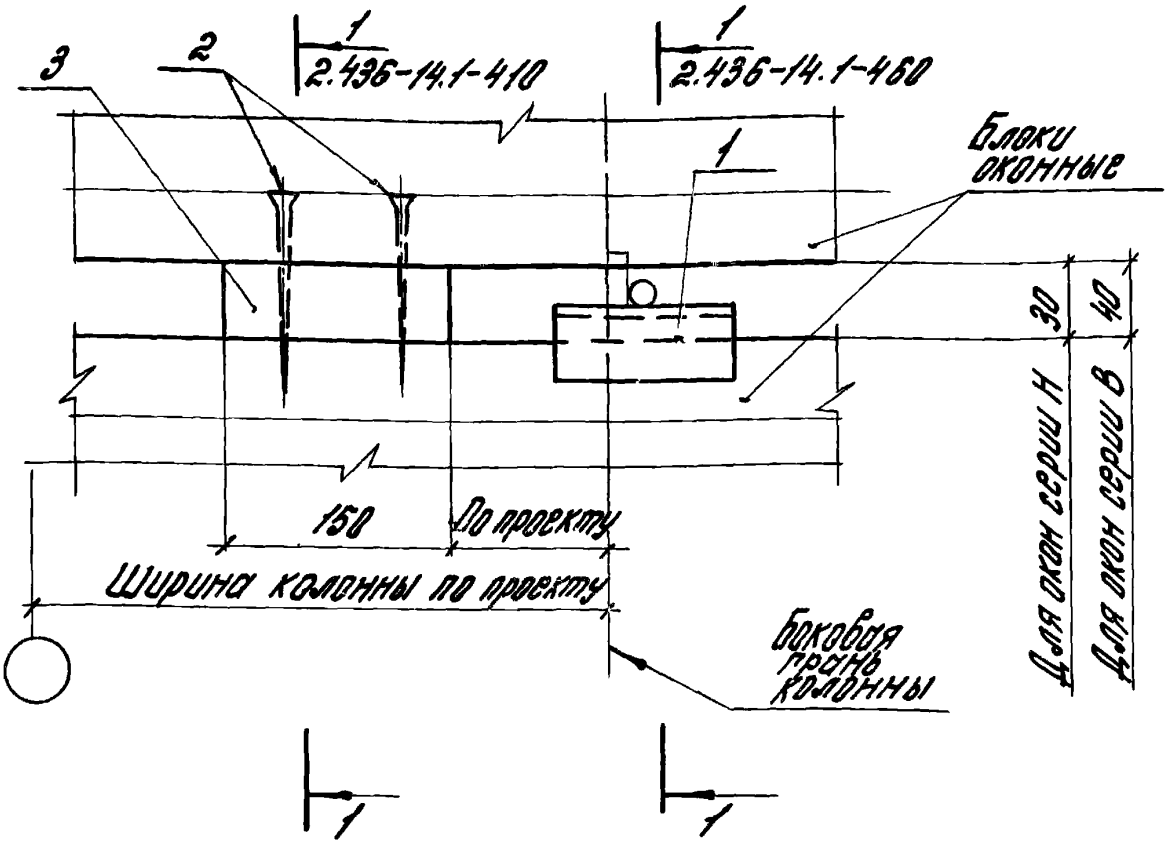

Марка, поз.	Обозначение	Наименование	Кол. на узел	Масса ед, кг	Прим.
		Сборочные единицы			
1	2. 436-14. 1-610	Изделие крепежное МС5 (МС6)	1	0,9	
		Стандартные изделия			
2		Шуруп АВ×120			
		ГОСТ 1145-80	2		
3		Упор-прокладка; деревянный брусок.			
		ГОСТ 8486-66**			
		сеч. 150×30(40)×L	1		

2.436-14.1-470

Рук.отд.	Смилянский		
Н.контр.	Гузеева		
Рук.отд.	Гузеева		
Рук.отд.	Прибыткова		

Узел 47

Стадия	Лист	Листов
Р		1

ЦНИИПРОМЗДАНИЙ

Инв. № подл. | Подпись и дата | Взам. инв. №

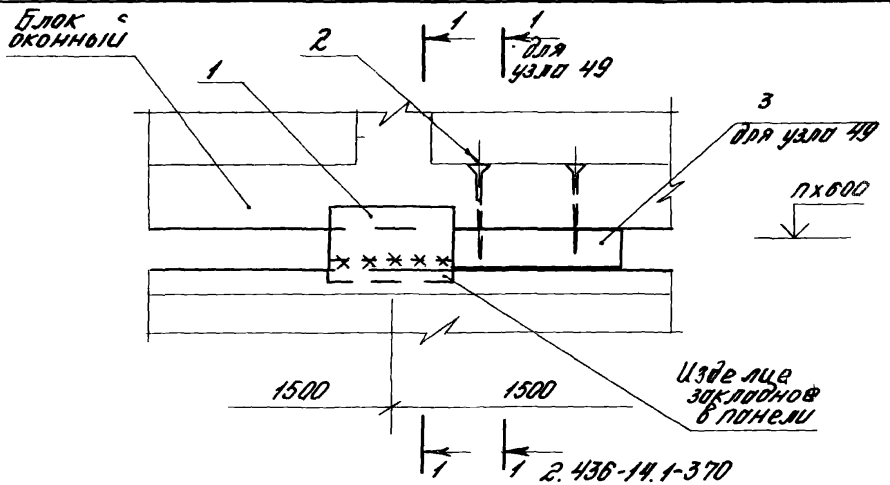

1-1

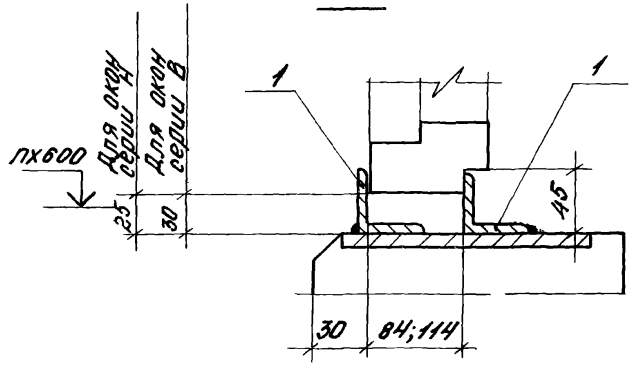

				2.436-14.1-480		
Рук.отд.	Смирянский			Узлы 48; 49	Стадия	Лист	Листов
Н.контр.	Гузеева				Р	1	2
Рук.гр.	Гузеева				ЦНИИПРОМЗДАНИЙ		
Рук.гр.	Привольтковой						

Инв.№ подл. | Подпись и дата | Взам.инв.№

Марка поз.	Обозначение	Наименование	Кол на узел	Масса ед, кг	Примеч
		Детали			
1	2.436-14.1-600-02	Изделие			
		крепежное МСЗ	2	0,34	
		Стандартные изделия			
2		Шуруп А6х70			
		ГОСТ 1145-80	2		
3		Прокладка,			
		деревянный брус			
		ГОСТ 8486-66**			
		сеч. 150х25(30)х84			
		или 150х35(30)х114	1		

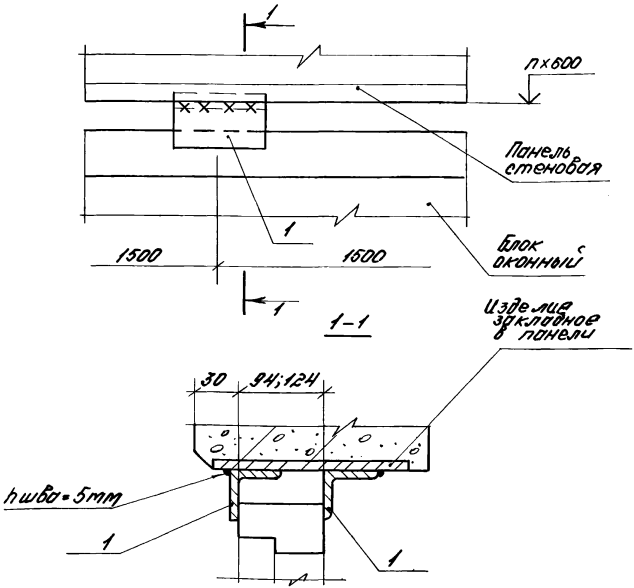

Марка, поз.	Обозначение	Наименование	Кол на узел	Масса ед, кг	Прим.
		Детали			
1	2.436-14.1-600-02	Изделие крепежное МСЗ	2	0,34	

2 436-14.1 - 490

Рук. отд.	Смилянский		
Н.контр.	Гузеева		
Рук. гр.	Гузеева		
Рук. гр.	Прибытково		

Узел 50

Стадия	Лист	Листов
Р		1

ЦНИИПРОМЗДАНИЙ

Инв. № подл. | Подпись и дата | Взам. инв. №

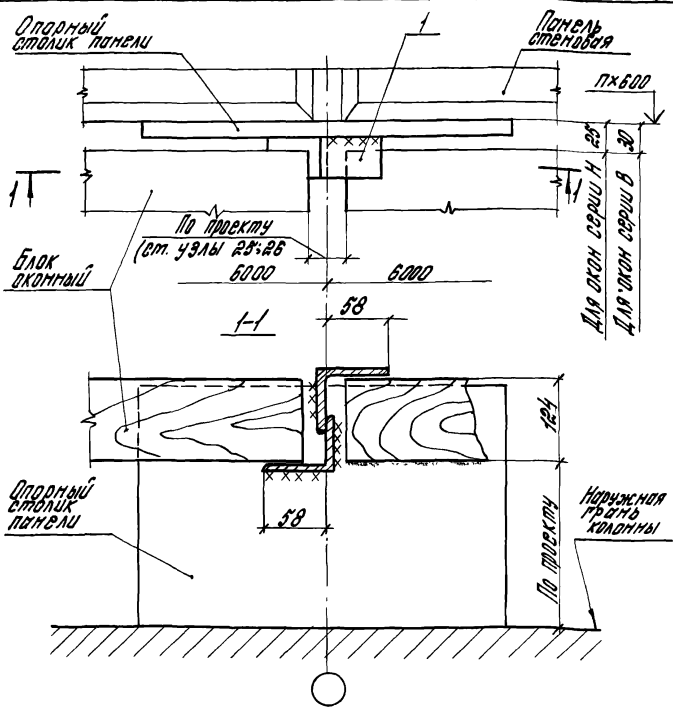

Марка позиции	Обозначение	Наименование	Кол. на узел	Масса ед. кг	Приме-чч.
		Детали			
1	2.436-14.1-600-01	Изделие крепежное МС2	2	0,24	шт.

Инв. № подл. | Подп. и дата | Взам. инв. №

		2.436-14.1-500	
Рук. отд.	Отлянский		
Н. контр.	Гузеева		
Рук. гр. ар.	Гузеева	Узел 51	
Ч. гр. ин.	Привыкова		
Инж.	Власова		

Стадия	Лист	Листов
Р		1

ЦНИИПРОМЗДАНИЙ

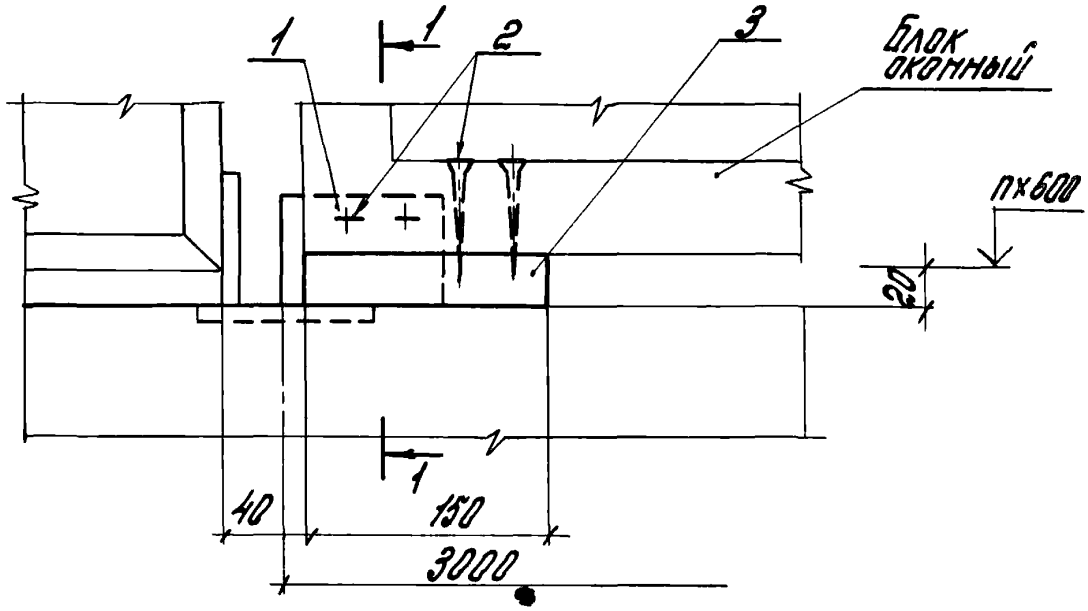

1-1

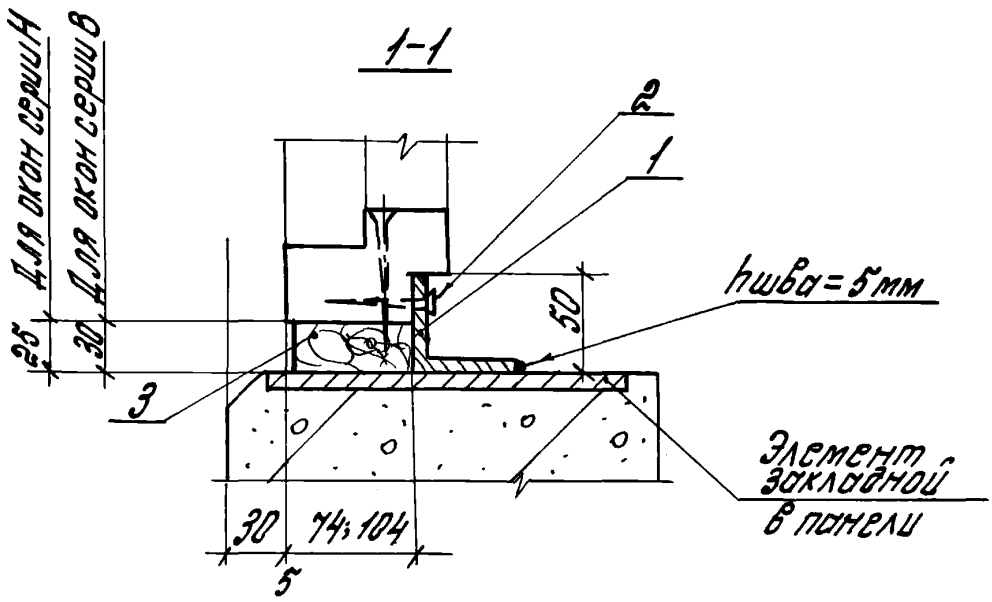

Инв.№ подл. | Подпись и дата | Взам.инв.№

Рук.отд.	Стилянский		
Н.контр.	Гузеева		
Рук.гр.ар.	Гузеева		
Рук.гр.ин.	Прибыткова		
Инж.	Власова		

2.436-14.1-510

Узел 52

Стадия	Лист	Листов
Р	1	2

ЦНИИПРОМЗДАНИЙ

Марка поз.	Обозначение	Наименование	Кол. на узел.	Масса ед. кр.	Прим.
		Детали			
1	2.436-14.1-600-03	Изделие			
		Крепежное МС4	1	0,3	
		Стандартные изделия			
2		Шуруп А6х70			
		ГОСТ 1145-80	4		
3		Прокладка			
		деревянная доска,			
		ГОСТ 8486-66**			
		сеч. 150х25 (30) х84			
		или 150х25 (30) х114	1		

Инв. № подл. | Подпись и дата | Взам. инв. №

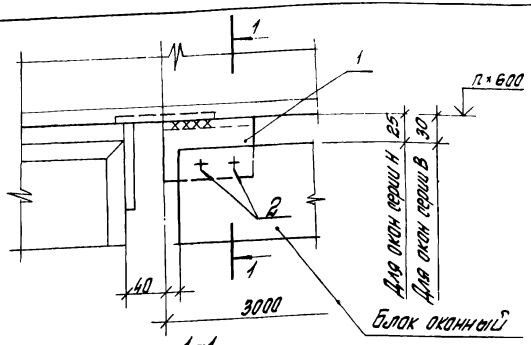

1–1

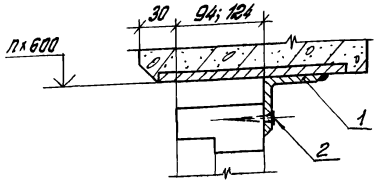

Марка, поз.	Обозначение	Наименование	Кол. на узел	Масса ед. кг	Примеч.
		Детали			
1	2.436-14.1-600-03	Изделие крепежное МС4	1	0,3	
		Стандартные изделия			
2		Шуруп А6×70 ГОСТ 1145-80	2		

Инв. № подл. | Подпись и дата | Взам. инв. №

2.436-14.1-520

Рук. отд.	Стыкинский		
Инженер	Гузеева		
Рук. гр.	Гузеева		
Рук. гр.	Привытова		

Узел 53

Стадия	Лист	Листов
Р		

ЦНИИПРОМЗДАНИЙ

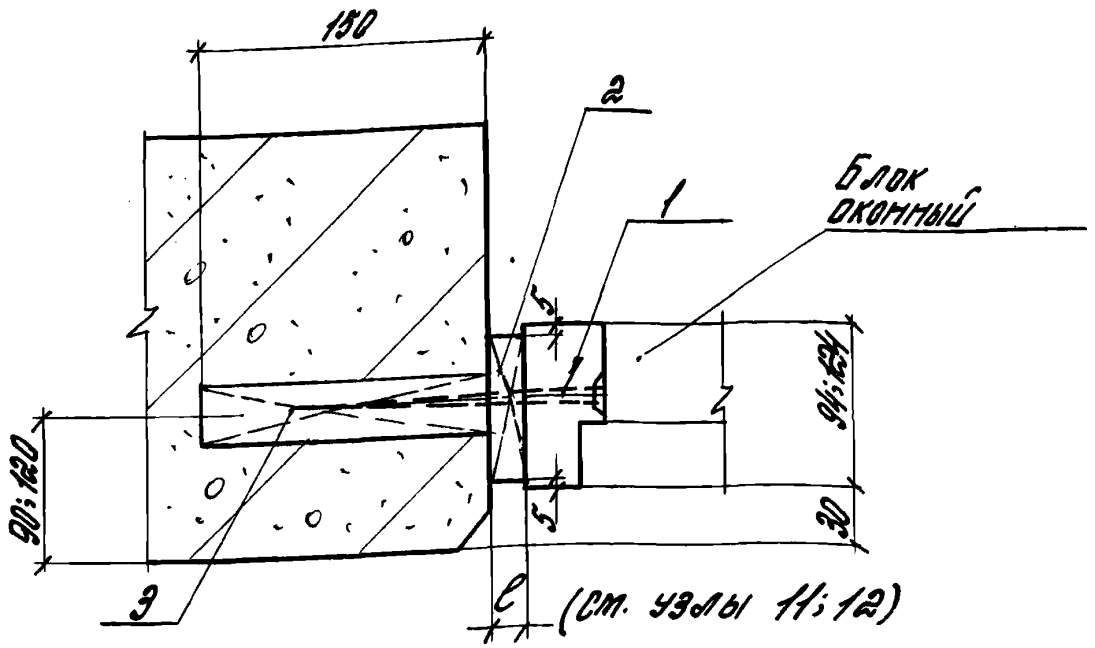

Марка, поз.	Обозначение	Наименование	Кол. на узел	Масса, ед. кг.	Прим.
		Стандартные изделия			
1		Шуруп Ø8×120 ГОСТ 1145-80	1		
2		Прокладка, деревянный брусок ГОСТ 8486-66** сеч. 150×84(114)×c	1		
3		Пробка, деревянный брусок ГОСТ 8486-66** сеч. d=50; c=150	1		

Инв. № подл. | Подпись и дата | Взам. инв. №

2.436-14.1-530

Рук. отд.	Смилянский		
Н. контр.	Гузеева		
Рук. гр.	Гузеева		
Рук. гр.	Прибыткова		

Узел 54

Стадия	Лист	Листов
Р		1

ЦНИИПРОМЗДАНИЙ

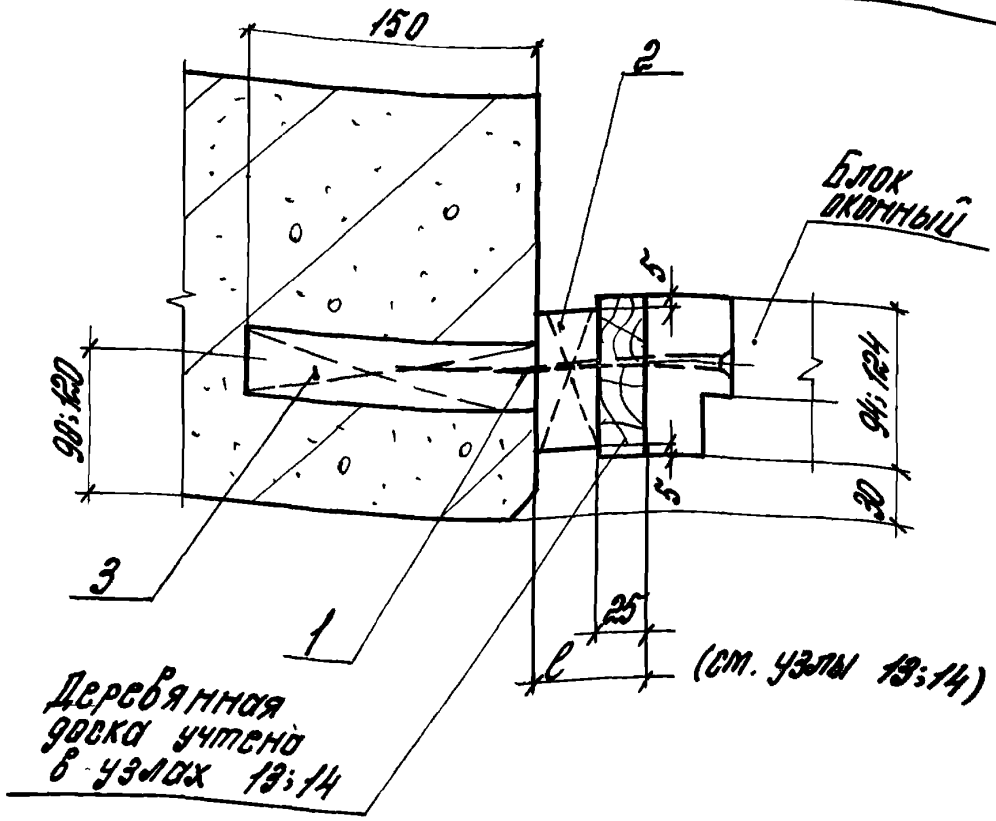

Марка поз.	Обозначение	Наименование	Кол. на узел	Масса ед. кг.	Приме-ч.
		Стандартные изделия			
1		Шуруп А8×120 ГОСТ 1145-80	1		
2		Прокладка, дерев. брусок ГОСТ 8486-66** сеч. 150×84(114)×ℓ	1		
3		Пробка, деревян. брусок ГОСТ 8486-66** сеч. d=50; ℓ=150	1		

Инв.№ подл. | Подпись и дата | Взам.инв.№

2.436-14.1-540

Рук.отд.	Стилянский		
Н.контр.	Гузеева		
Рук.гр.	Гузеева		
Рук.гр.	Привитковая		

Узел 55

Стадия	Лист	Листов
Р		1

ЦНИИПРОМЗДАНИЙ

56

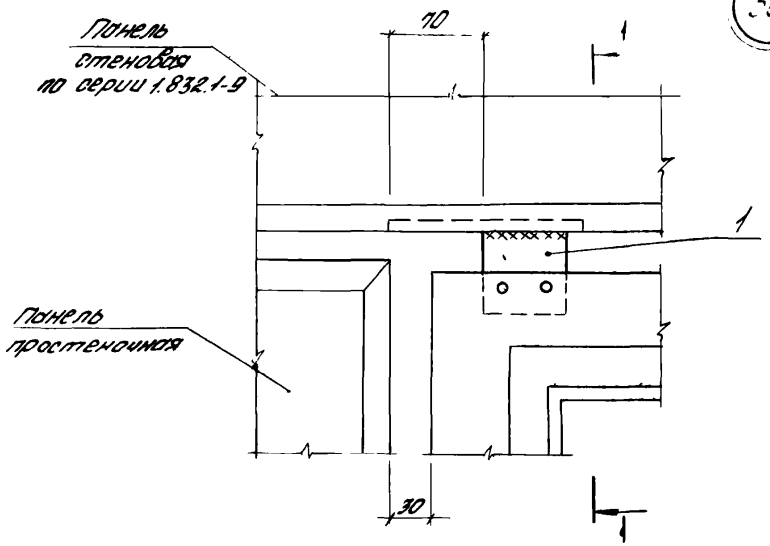

1 – 1

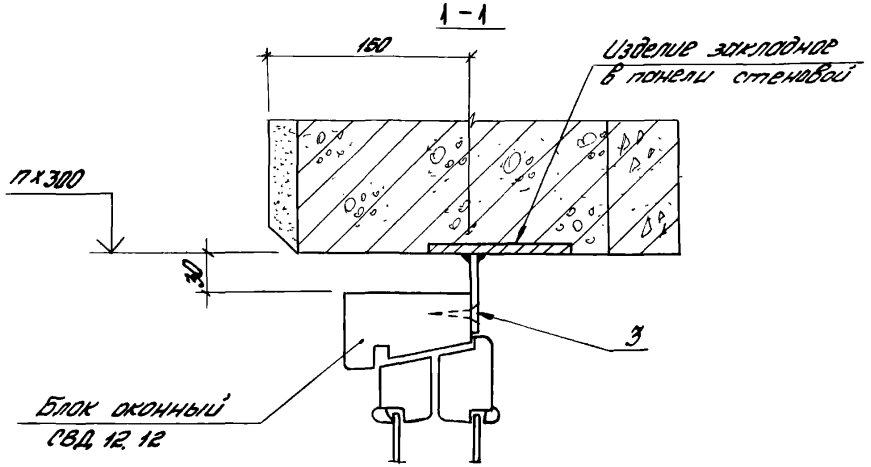

Инв.№ подл. | Подпись и дата | Взам.инв.№

Нач.отд.	Катов		
Гл.спец.	Люхина		
Ст.инж.	Кузьмина		
Проверил	Люхина		

2.430-14.1-550

Узлы 56; 57

Стадия	Лист	Листов
Р	1	2

ГИПРОНИСЕЛЬХОЗ

57

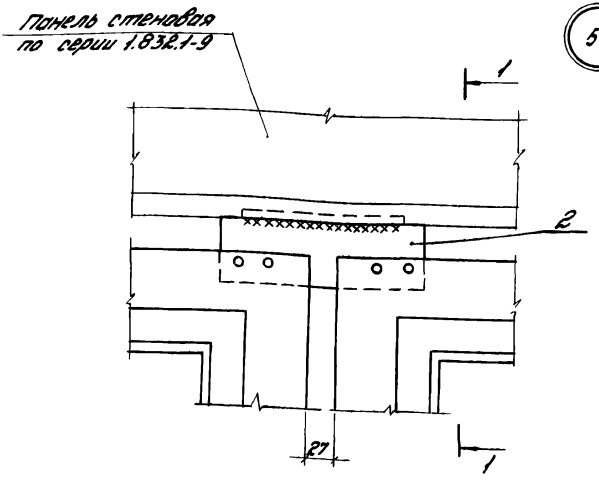

1. Крепежные элементы МС8 и МС9 привариваются к закладному изделию стеновой панели до монтажа оконных блоков.
2. Сечение 1-1 см. на листе 1.

Марка, поз	Обозначение	Наименование	кол	Масса ед. кг	Примечание
		Узел 56			
		Детали			
1	2.436-14.1-630	Крепежное изделие МС8	1	0,17	
		Стандартные изделия			
3		Шуруп А4х40 ГОСТ 1145-80	2	3,05	кг/1000шт
		Узел 57			
		Детали			
2	2.436-14.1-630 -01	Крепежное изделие МС9	1	0,51	
		Стандартные изделия			
3		Шуруп А4х40 ГОСТ 1145-80	4	3,05	кг/1000шт

Инв. № подл. | Подпись и дата | Взам. инв. №

2.436-14.1-550

Лист 2

58

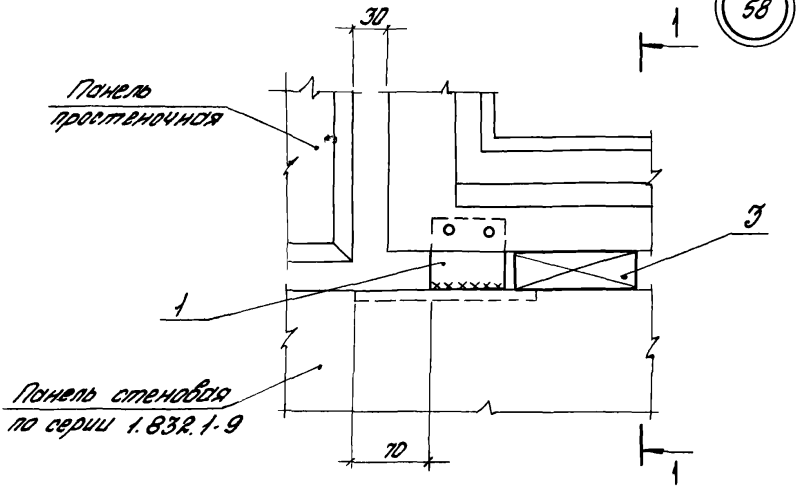

1 - 1

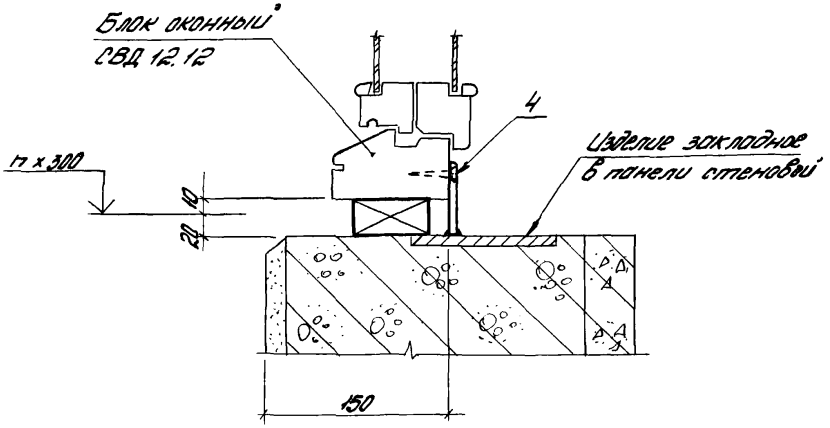

			2.436-14 1-560		
Нач.отд.	Катов		Узлы 58; 59	Стадия	Лист	Листов
Гл.спец.	Люхина			Р	1	2
Ст.инж.	Кузьмина			ГИПРОНИСЕЛЬХОЗ		
Проверил	Люхина					

Инв. № подл. | Подпись и дата | Взам. инв. №

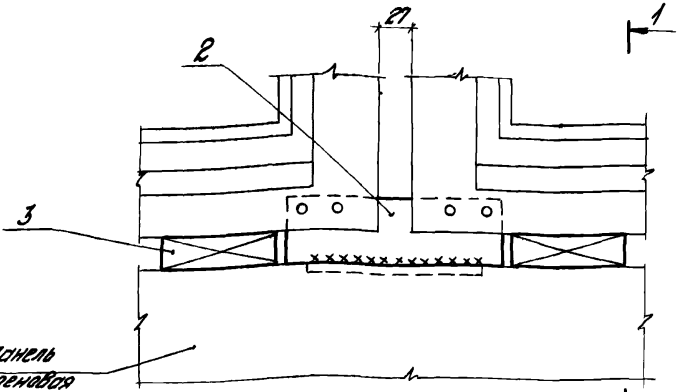

1. Крепежные элементы МС8 и МС9 привариваются к закладному изделию стеновой панели до монтажа оконных блоков
2. Сечение 1-1 см. на листе 1

Марка, поз.	Обозначение	Наименование	Кол.	Масса ед. кг.	Примечание
		Узел 58			
		Детали			
1	2.436-14.1-630	Крепежное изделие МС8	1	0,17	
3	2.436-14.1-561	Брусок 30х50 ГОСТ 9685-61* ℓ=100 сосна или ель Ф≤20%	1	–	64
		Стандартные изделия			
4		Шуруп А4х40 ГОСТ 1145-80	2	3,05	кг/1000 шт
		Узел 59			
		Детали			
2	2.436-14.1-630 -01	Крепежное изделие МС9	1	0,54	
3	2.436-14.1-561	Брусок 30х60 ГОСТ 9685-61* ℓ=100 сосна или ель Ф≤20%	2	–	64
		Стандартные изделия			
		Шуруп А4х40 ГОСТ 1145-80	4	3,05	кг/1000 шт

Инв. № подл. | Подпись и дата | Взам. инв. №

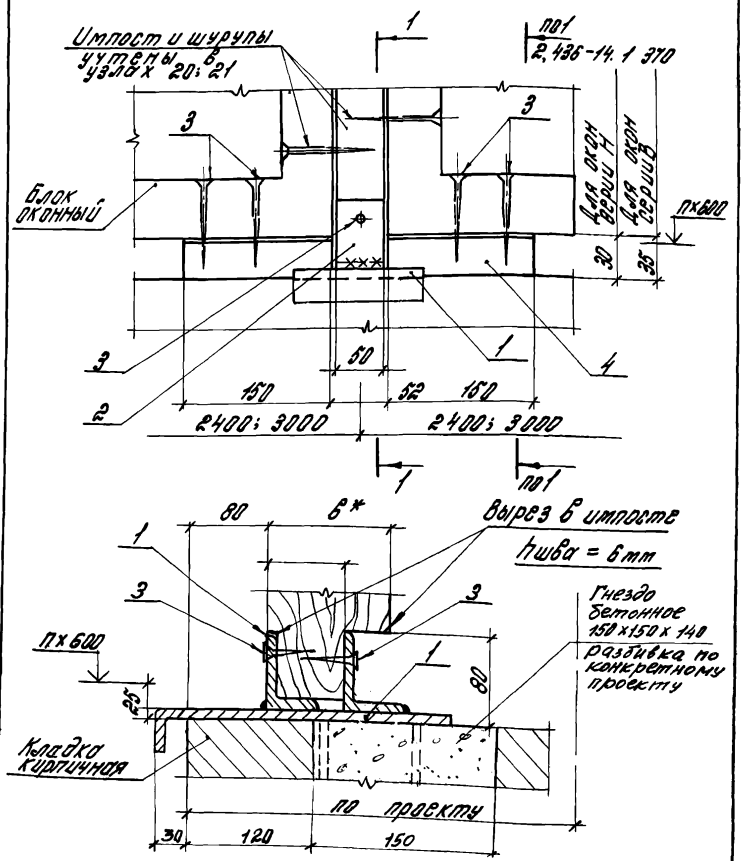

Инв.№ подл.	Подпись и дата	Взам.инв.№	

Рук.отд.	Стиланский		
Н.контр.	Гуцерева		
Рук.гр.	Гуцерева		
Рук.гр.	Продаткова		

2.436-14.1-570

Узел 60

Стадия	Лист	Листов
Р	1	2

ЦНИИПРОМЗДАНИЙ

Марка, поз.	Обозначение	Наименование	Кол. на узел	Масса ед. кг.	Прим.
		Сборочные единицы			
1	2.436-14.1-640	Изделие			
		Закладное МС10	1	0.16	
		Детали			
2	2.436-14.1-600	Изделие			
		крепежное МС1	2	0,45	
		Стандартные изделия			
3		Шуруп А6х50			
		ГОСТ 1145-80	6		
4		Прокладка			
		деревянный брусок			
		ГОСТ 8486-66**			
		сеч. 150х30(35)х84			
		или 150х30(35)х114	2		
		(выбирается по проекту)			

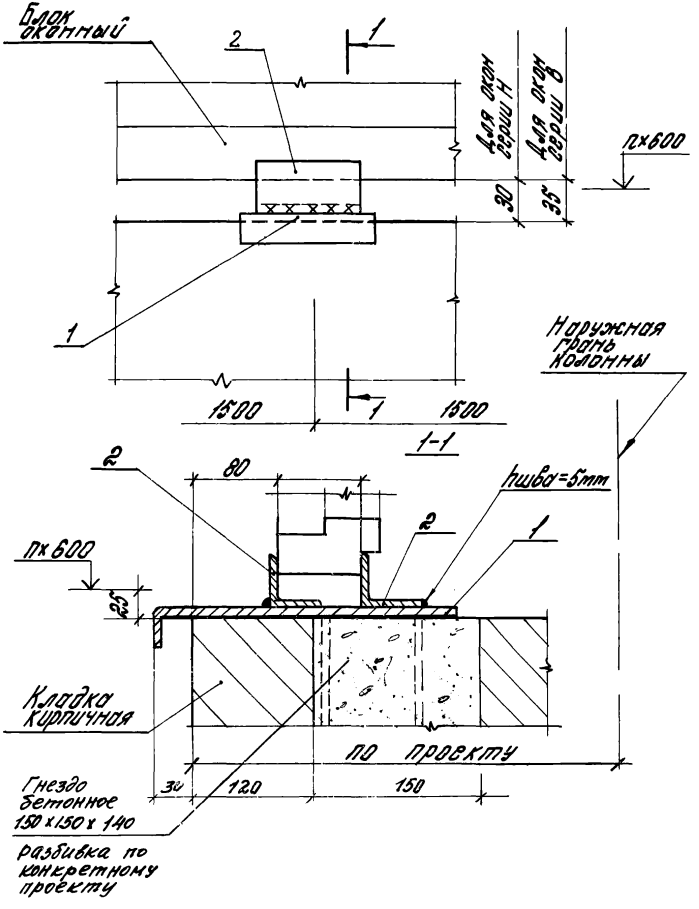

				2.436-14.1-580	
Рук.отд.	Стилянский			Узел 61	Стадия: Р; Лист: 1; Листов: 2
Н.контр.	Гусева				ЦНИИПРОМЗДАНИЙ
Рук.гр.	Гусева				
Рук.гр.	Прибыткова				

Инв.№ подл. | Подпись и дата | Взам.инв.№

Марка, поз.	Обозначение	Наименование	Кол. на узел	Масса ед. кг.	Примеч.
		Сборочные единицы			
1	2.436-14.1-640	Изделие			
		Закладное МС10	1	0.16	
		Детали			
2	2.436-14.1-600-02	Изделие			
		крепежное МС3	2	0.34	

Инв. № подл. | Подпись и дата

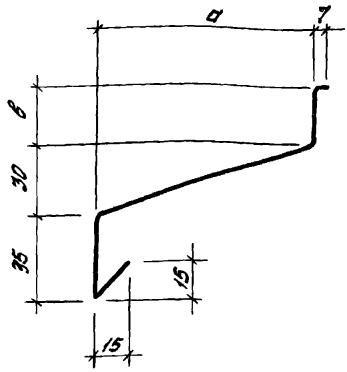

Обозначение	Марка	Размеры, мм		Ширина развертки, мм	Масса, кг/м
		a	в		
2.436-14.1-590	ФС1	60	35	110	1,1
-01	ФС2	90	25	180	1,1
-02	ФС3.1	85	20	170	1,1
-03	ФС3.2	135		220	1,4
-04	ФС3.3	185		270	1,7
-05	ФС3.4	285		370	2,3
-06	ФС3.5	385		470	3,0

Инв.№ подл. | Подпись и дата | Взам.инв.№

Нач.отд	Котов	
Гл.спец.	Лохина	
Ст. инж.	Кузьмина	
Инженер	Елочешникова	
Проверил	Лохина	

2.436-14.1-590

Фасонные изделия ФС1 ... ФС3

Стадия	Масса	Масштаб
Р	см. табл.	
Лист	Листов 1	

Лист Б-0.8 ГОСТ 19903-74*
Опцм. МСт.3кп1 ГОСТ 14918-80

ГИПРОНИСЕЛЬХОЗ

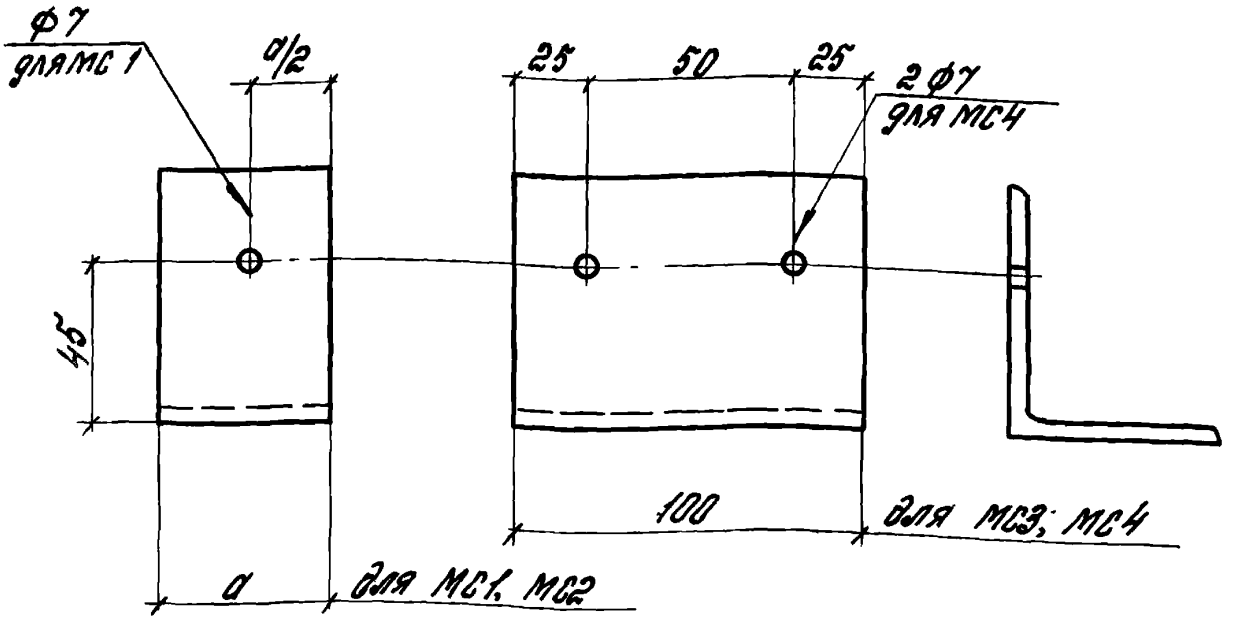

Обозначение	Марка	а, мм	Профиль	Масса, кг
2.436-14.1-600	МС1	50	∟75×8	0,45
-01	МС2	40	∟63×5	0,24
-02	МС3	100	∟45×5	0,34
-03	МС4	100	∟50×4	0,30

Рук.отд.	Смилянский	
Н.контр.	Гузеева	
Рук.гр.	Гузеева	
Инж.	Власова	

2.436-14.1-600

Изделие крепежное МС1; МС2; МС3; МС4

Стадия	Масса	Масштаб
Р	См. табл.	1:2
Лист	Листов 1	

ЦНИИПРОМЗДАНИЙ

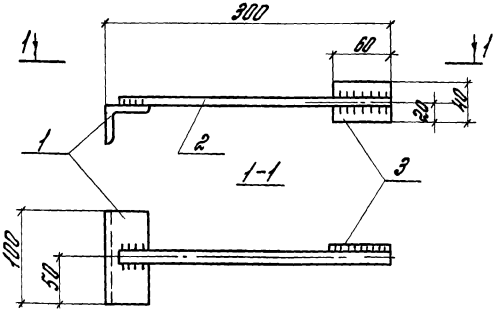

Формат	Поз.	Обозначение	Наименование	Кол.	Примеч.
			Детали		
Б.Ч.	1	2.436-14.1-600	Изделие		
			Крепежное МС3	1	0,34 кг
Б.Ч	2	2.436-14.1-611	Круг $\frac{В\ 14\times290\ ГОСТ\ 2590-71}{СТ3\ ГОСТ\ 535-79}$	1	0,35 кг
Б.Ч	3	2.436-14.1-612	Полоса $\frac{В\times40\times60\ ГОСТ\ 103-76}{СТ3\ КП\ ГОСТ\ 6422-76}$	2	0,2 кг

Рук. отд.	Стилянский			2.436-14.1-610
Н. контр.	Гузеева			Изделие крепежное МС5; МС6 (зеркально)
Рук. пр.	Гузеева			
Инж.	Власова			

Стадия	Масса	Масштаб
Р	0,9	1:4
Лист	Листов 1	

ЦНИИПРОМЗДАНИЙ

Взам. инв. №

Подпись и дата

Инв. № подл.

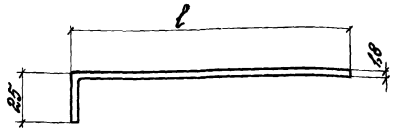

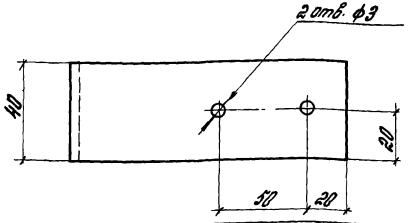

Обозначение	Марка	l, мм	Масса ед. кг	Ширина развертки мм
2.436-14.1-620	МС7	160	0,1	185
-01	МС11	220	0 14	245

Инв. № подл. | Подпись и дата | Взам. инв. №

Рук. отд.	Стилянский		
Н. контр.	Гузеева		
Рук. гр.	Гузеева		
Инж.	Власова		

2.436-14.1-620

Костыль МС 7, МС 11

Стадия	Масса	Масштаб
Р	ен. табл.	1:1
Лист	Листов 1	

Лист 6-ПН-1,8 ГОСТ 19903-74*
4-Ш-Н-10кп ГОСТ 16523-70*

ЦНИИПРОМЗДАНИЙ

Рис.1

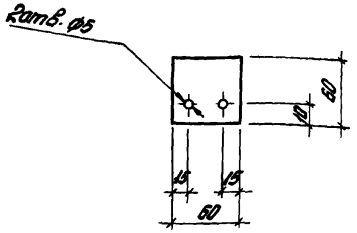

Рис.2

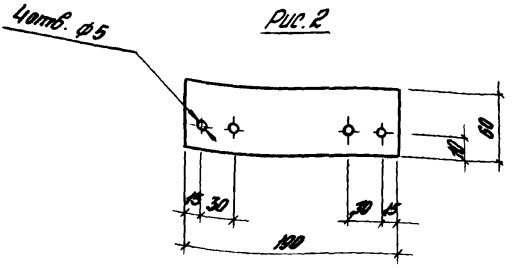

Обозначение	Марка	Рис.	Масса, кг
2.436-14.1-630	МС8	1	0,17
-Н	МС9	2	0,54

Инв.№ подл. | Подп. и дата | Взам.инв.№

Нач.отд.	Хатов		
Гл.спец.	Люхина		
Ст.инж.	Кузьмина		
Инженер	Елинешникова		
Техник	Люхина		

2.436-14.1-630

Изделие крепежное МС8, МС9

Стадия	Масса	Масштаб
Р	см.табл.	
Лист	Листов 1	

Полоса Б-6х160 ГОСТ 103-76
Вст.3кп2 ГОСТ 535-79

ГИПРОНИСЕЛЬХОЗ

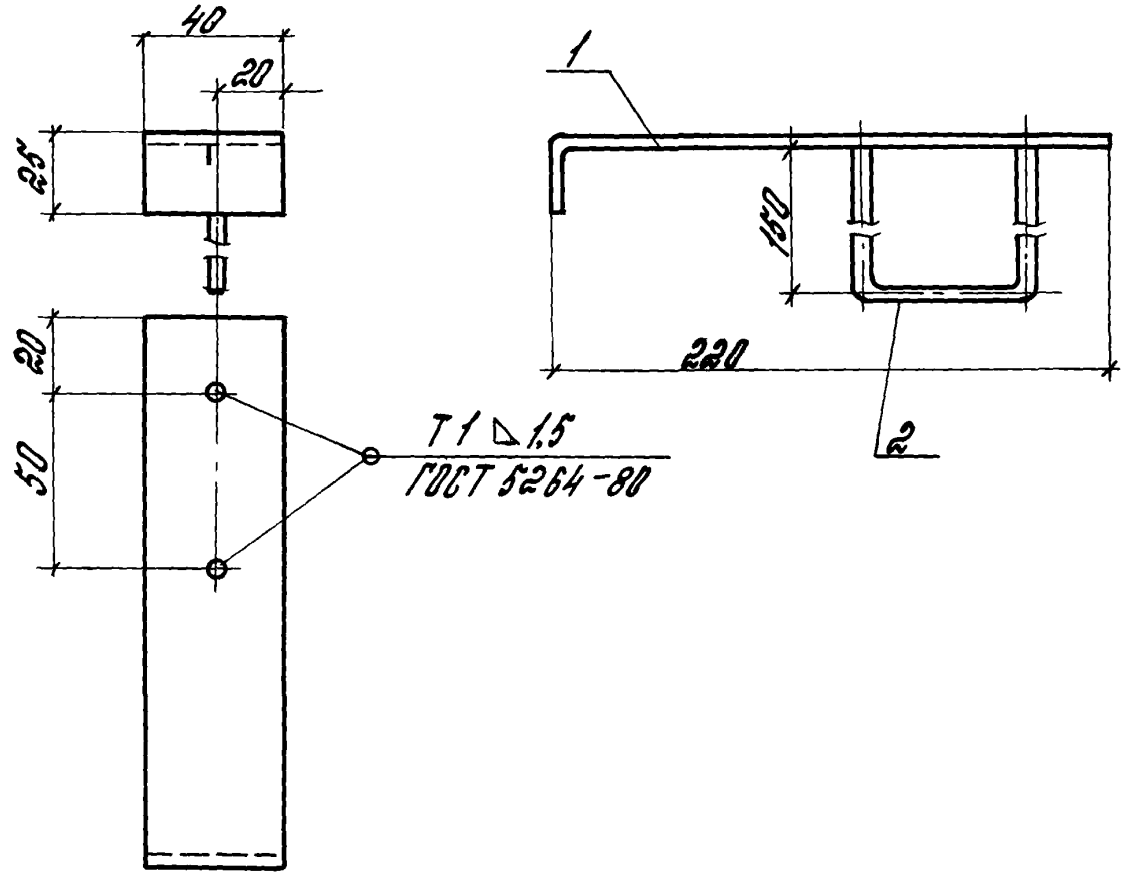

Формат	Поз.	Обозначение	Наименование	Кол.	Примечание
А4	1	2.436-14.1-620-01	Костыль МС11	1	0,14 кг
Б.Ч	2	2.436-14.1-641	ФЗаI ГОСТ 5781-82 С=350	1	0,019 кг

Инв.№ подл. | Подпись и дата | Взам. инв.№

gost.e-ecolog.ru

Рук. отд.	Втилянский	
Н. контр.	Гузеева	
Рук. гр.	Гузеева	

2.436-14.1-640

Изделие закладное МС10

Стадия	Масса	Масштаб
Р	0,16	1:2

ЦНИИПРОМЗДАНИЙ