ГОСУДАРСТВЕННЫЙ КОМИТЕТ СОВЕТА МИНИСТРОВ СССР
ПО ДЕЛАМ СТРОИТЕЛЬСТВА
/ГОССТРОЙ СССР/

ТИПОВЫЕ КОНСТРУКЦИИ И УЗЛЫ ЗДАНИЙ И СООРУЖЕНИЙ

Серия 2.436-10

ЗАПОЛНЕНИЕ ОКОННЫХ ПРОЕМОВ В СТЕНАХ ЗДАНИЙ ПРОМЫШЛЕННЫХ ПРЕДПРИЯТИЙ ШВЕЛЛЕРНЫМ И КОРОБЧАТЫМ ПРОФИЛЬНЫМ СТЕКЛОМ В ДЕРЕВЯННОЙ ОБВЯЗКЕ

Выпуск 1

АРХИТЕКТУРНЫЕ И МОНТАЖНЫЕ УЗЛЫ

13788-02
ЦЕНА-0-72

gost.e-ecolog.ru

ЦЕНТРАЛЬНЫЙ ИНСТИТУТ ТИПОВОГО ПРОЕКТИРОВАНИЯ
ГОССТРОЯ СССР

Москва, А-445, Смольная ул., 22

Сдано в печать 1978 года

Заказ № 1365 Тираж 4950 экз.

ГОСУДАРСТВЕННЫЙ КОМИТЕТ СОВЕТА МИНИСТРОВ СССР
ПО ДЕЛАМ СТРОИТЕЛЬСТВА
/ГОССТРОЙ СССР/

ТИПОВЫЕ КОНСТРУКЦИИ И УЗЛЫ ЗДАНИЙ И СООРУЖЕНИЙ

Серия 2.436-10

ЗАПОЛНЕНИЕ ОКОННЫХ ПРОЕМОВ В СТЕНАХ ЗДАНИЙ ПРОМЫШЛЕННЫХ ПРЕДПРИЯТИЙ ШВЕЛЛЕРНЫМ И КОРОБЧАТЫМ ПРОФИЛЬНЫМ СТЕКЛОМ В ДЕРЕВЯННОЙ ОБВЯЗКЕ

Выпуск 1

АРХИТЕКТУРНЫЕ И МОНТАЖНЫЕ УЗЛЫ

РАЗРАБОТАНЫ
ЦНИИПРОМЗДАНИЙ
Госстроя СССР

УТВЕРЖДЕНЫ И ВВЕДЕНЫ
В ДЕЙСТВИЕ Госстроем СССР
с 1/II-77 г.
Постановление №173 от 22.10.76

Рук. ООК		Гликин
Гл. инж. пр.		Беглецова

Содержание

Лист		Стр.
	Пояснительная записка	4
1.	Узлы 1, 2, 3, 4	5
2.	Узлы 5, 6, 7	6
3.	Узлы 8, 9	7
4.	Узлы 10, 11	8
5.	Узлы 12, 13	9
6.	Узлы 14, 15	10
7.	Узлы 16, 17	11
8.	Узлы 18, 19	12
9.	Узлы 14а, 16а	13
10.	Узел 18а	14
11	Узлы 20, 21	15
12.	Узлы 22, 25	16
13.	Узлы 23, 24	17
14.	Узлы 26, 27	18
15.	Узел 28	19
16.	Узел 29	20
17.	Узел 30	21
18.	Узел 31	22
19.	Узлы 32, 33	23
20.	Узлы 34, 35	24
21	Узел 36	25
22.	Вид А узла 36 у рядовой колонны и температурного шва	26

ГОССТРОЙ СССР
ЦНИИПРОМЗДАНИЙ
г. Москва

Рук. ДОК-1 Гликин
Рук. лаб. Александров
Гл. инж. пр-та Беглецова
Гл. инж. пр. лаб. Сорокин

ТД 1975

Содержание

Серия 2.436-10
Выпуск 1
Лист —

23. Узлы 37, 38 27

24. Узел 39 28

25. Разрез 1-1 узла 39 у рядовой колонны 29

26 Разрез 1-1 узла 39 у температурного шва 30

27. Узлы 40, 41 31

28 Узел 42 32

29. Узел 43 33

30. Р-1 34

31. МС-1, МС-2, МС-3 35

32. МС-4, МС-5, МС-6 36

33. МС-7 ÷ МС-11 37

34. Спецификация стальных элементов 38

35. Номенклатура деревянных изделий 39

36. Номенклатура деревянных изделий 40

37. Номенклатура деревянных изделий 41

38. Расход материалов и изделий на 100 п.м. узла 42

39. Расход материалов и изделий на 100 п.м. узла 43

40. Расход материалов и изделий на 100 п.м. узла 44

41. Расход материалов и изделий на 100 п.м. узла 45

42. Расход комплектующих материалов (прокладок, мастики, клея, уайт-спирита) на 1 м² остекления 46

ЦНИИЭП ЗДАНИЙ г. Москва

Гл. инж. пр-та | Беглецова

Гл. инж. пр. лаб. | Сорокин

ТД 1975

Содержание

Серия 2.436-10

Выпуск 1 | Лист —

13788-02 4

1. Серия 2.436-10 „Заполнение оконных проемов в стенах зданий промышленных предприятий швеллерным и коробчатым профильным стеклом в деревянной обвязке" состоит из двух выпусков:

Выпуск 0 „Указания по проектированию";
Выпуск 1 „Архитектурные и монтажные узлы".

2. В выпуске 0 приведены маркировочные схемы заполнения оконных проемов, раскладки профильного стекла, таблицы предельных высот проемов и длин профильного стекла.

3. В настоящем выпуске даны архитектурные и монтажные узлы окон с применением швеллерного и коробчатого профильного стекла, рабочие чертежи стальных конструкций (ригелей, импостов, крепежных элементов), номенклатура деревянных изделий, а также расход материалов на узлы.

4. При проектировании, изготавливании, транспортировке, хранении и монтаже окон с применением профильного стекла наряду с требованиями, изложенными в выпуске „0" настоящей серии, следует руководствоваться "Указаниями по проектированию, монтажу и эксплуатации конструкций из профильного стекла." СН 428-74.

Рук. отд.		Гликин
Гл. инж.		Александров
Гл. инж. пр-та		Беглецова
Гл. инж. пр-тов		Барокин

ГОССТРОЙ СССР ЦИТП ГРОМЗДАНИЙ г. МОСКВА

ТД 1975

Пояснительная записка

Серия 2.436-10
Выпуск 1 Лист —

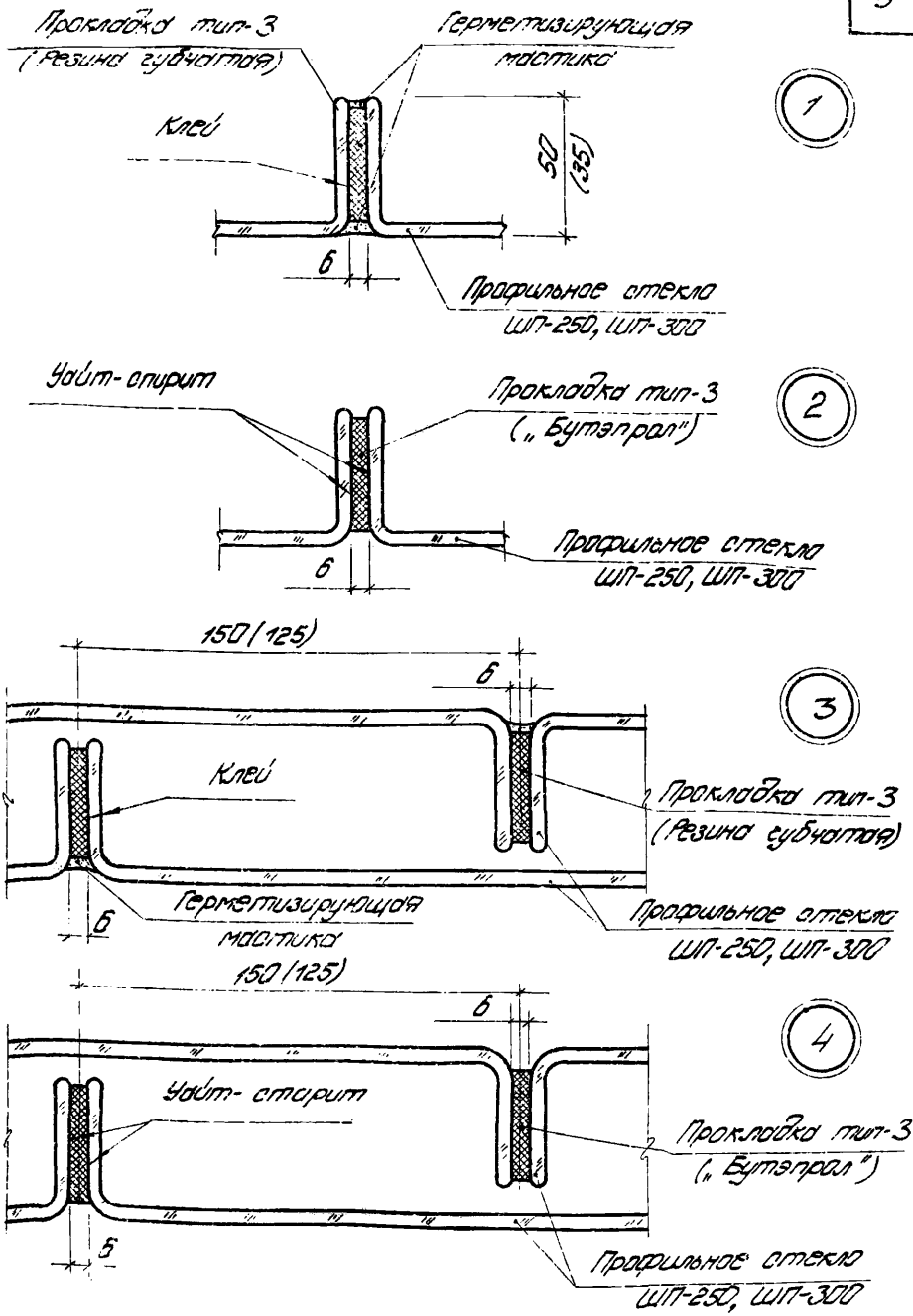

ТД 1975	Узлы 1, 2, 3, 4	Серия 2.436-10	
		Выпуск 1	Лист 1

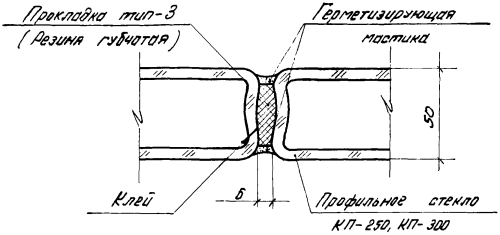

5

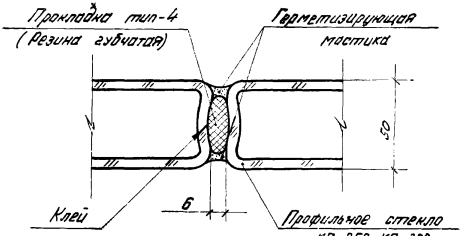

6

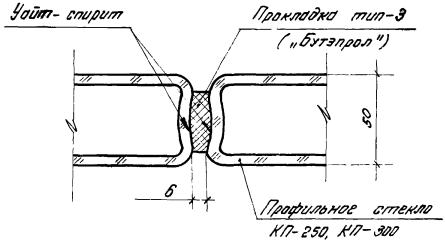

7

ТД	Узлы 5, 6, 7.	Серия 2.436-10	
1975		Выпуск 1	Лист 2

Гл. инж. пр. И. О. Инженера
Сорокин
Коршун
Гл. инж. пр.
Ю.Ю. Ш.
Дегтярева

ЦНИИПРОМЗДАНИЙ г. МОСКВА

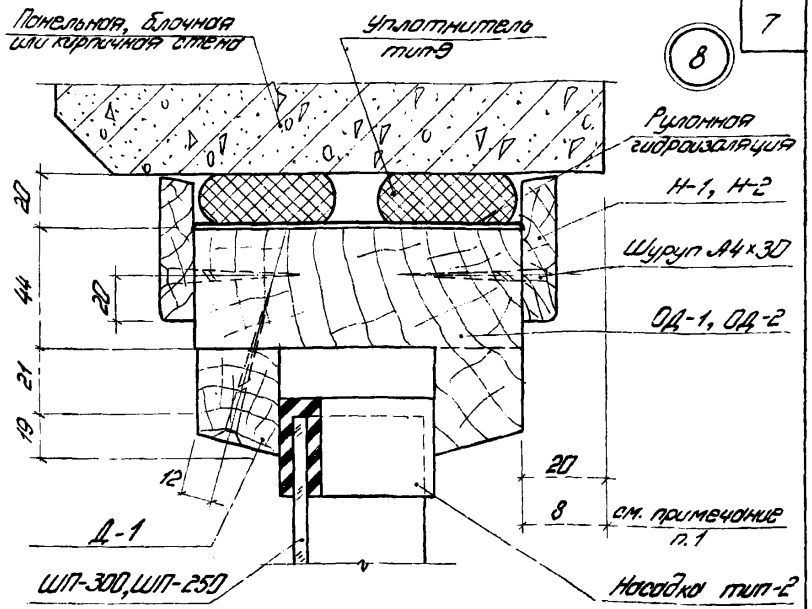

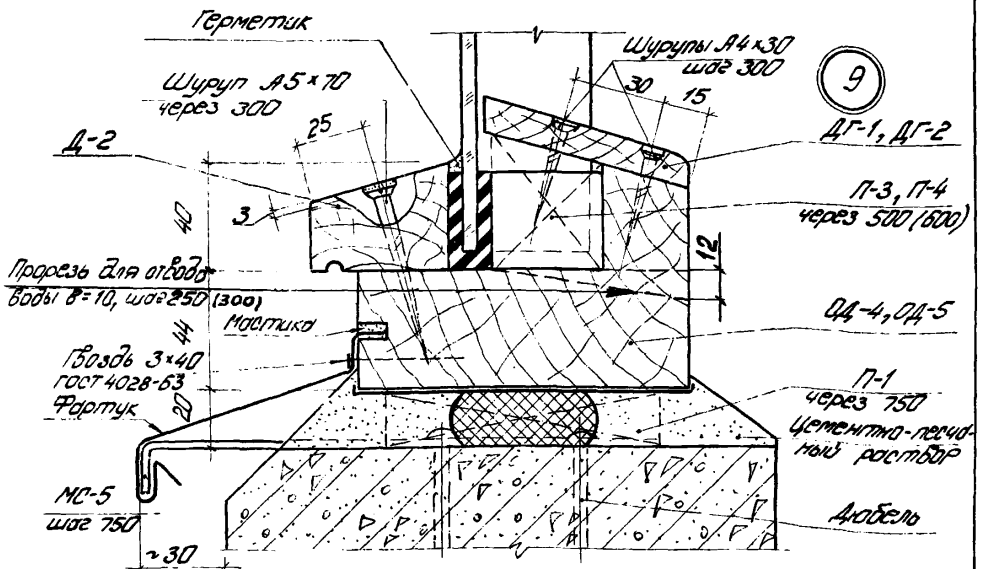

1. С привязкой в 8 мм устанавливаются обвязки ОД-2 и ОД-5 при панельных стенах толщиной 160 мм; при этом зазор между обвязкой и стеной перекрывается молчниками Н-2.

ГОССТРОЙ СССР
ЦНИИПРОМЗДАНИЙ
г. МОСКВА

ТД
1975

Узлы 8, 9

Серия 2.436-10
Выпуск 1
Лист 3
13788-02 8

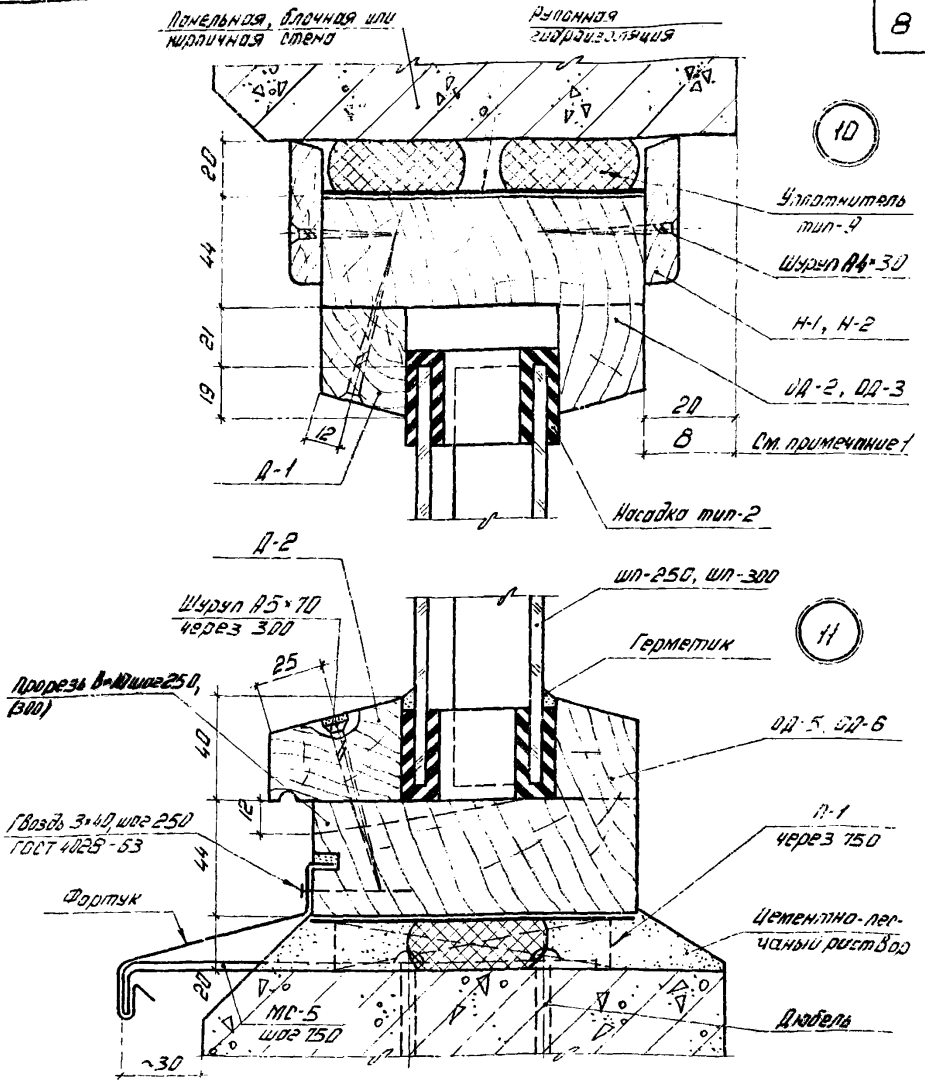

1. С привязкой 8 мм устанавливаются обвязки ОД-2 и ОД-5 при панельных стенах толщиной 160 мм. Окна из швеллерного профильного стекла ШП-300 в два слоя при панелях толщиной 160 мм не применяются.
2. В конкретном проекте привязка деревянных обвязок относительно внутренней грани стены может быть изменена.

ТД	Узлы 10, 11	Серия 2.436-10	
1975		Выпуск 1	Лист 4

ЦЕНТРПРОМЗДАНИЯ г. МОСКВА

13788-02

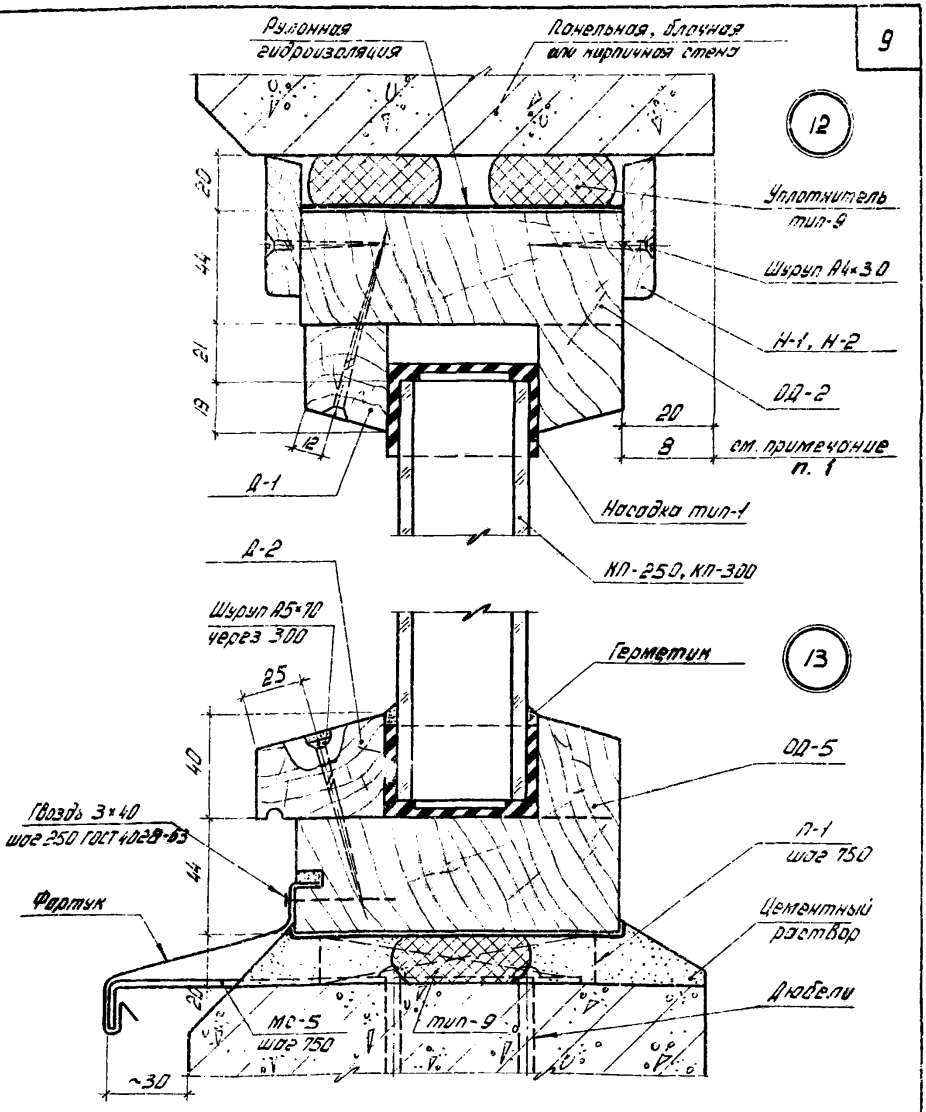

1. С привязкой 8 мм устанавливаются обвязки ОД-2 и ОД-5 при панельных стенах толщиной 160 мм, при этом верхний зазор перекрывается раскладками Н-2.
2. Номенклатуру деревянных изделий см. табл. 1

ТД	Узлы 12, 13	Серия 2.436-10
1975		Выпуск 1 / Лист 5

Госстрой СССР ЦИНИПРОМЗДАНИЙ г. МОСКВА

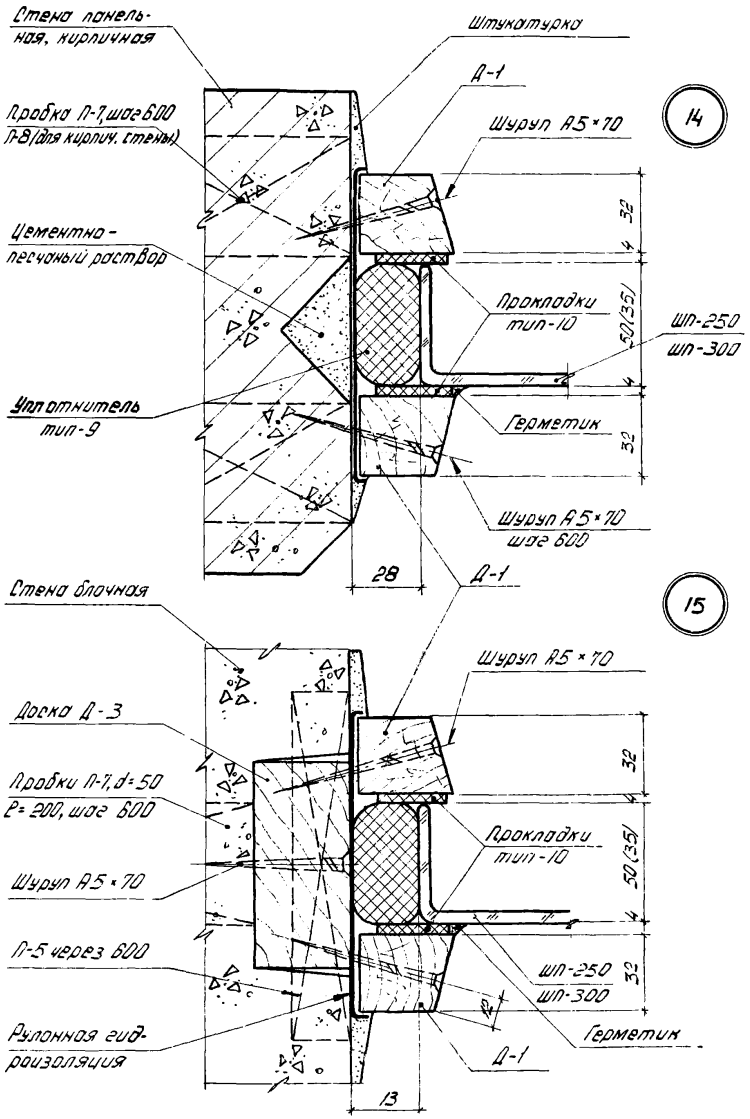

ЦНИИПРОМЗДАНИЙ г. МОСКВА

ТД

1975

Узлы 14, 15

Серия 2.436-10

Выпуск 1

Лист 6

13788-02 11

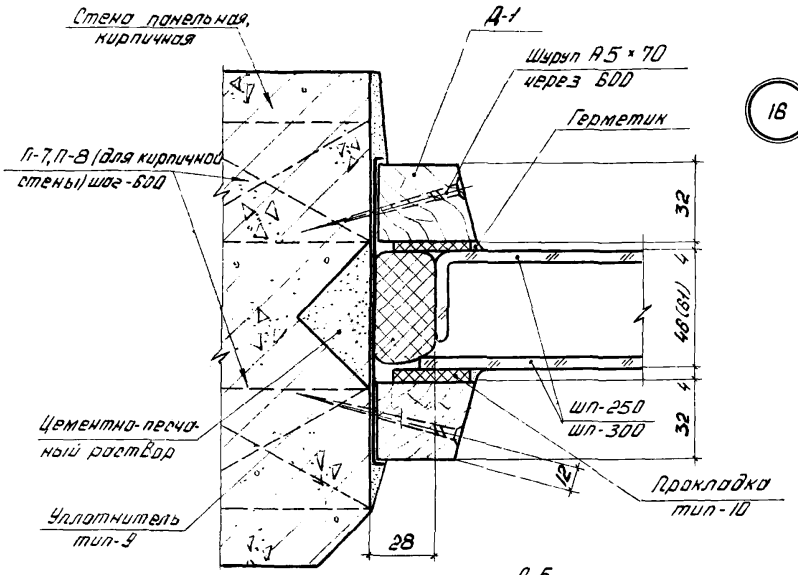

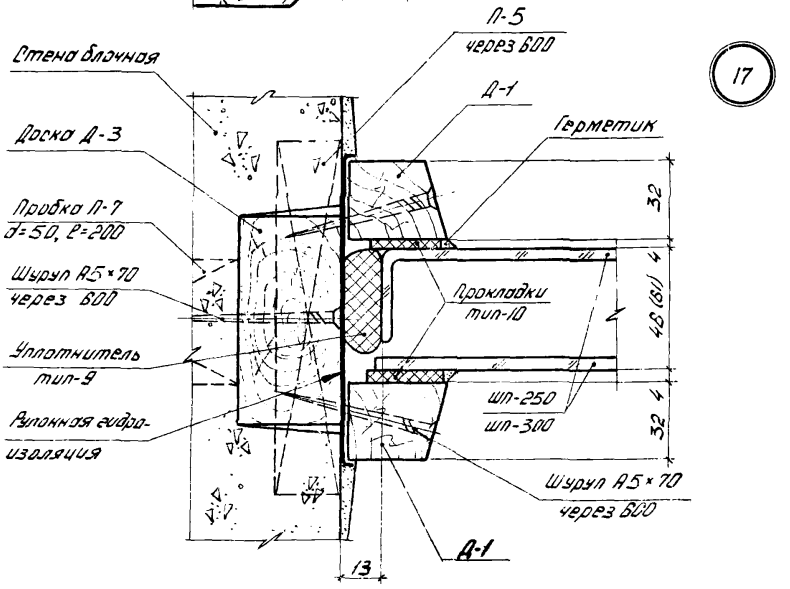

ТД 1975	Узлы 16, 17	Серия 2,436-10	
		Выпуск 1	Лист 7

ЦАРКПРОМЗДАНИЙ г. МОСКВА

Гл. инж. пр-та | Гл. инж. пр. | Сорокин | Беглецова

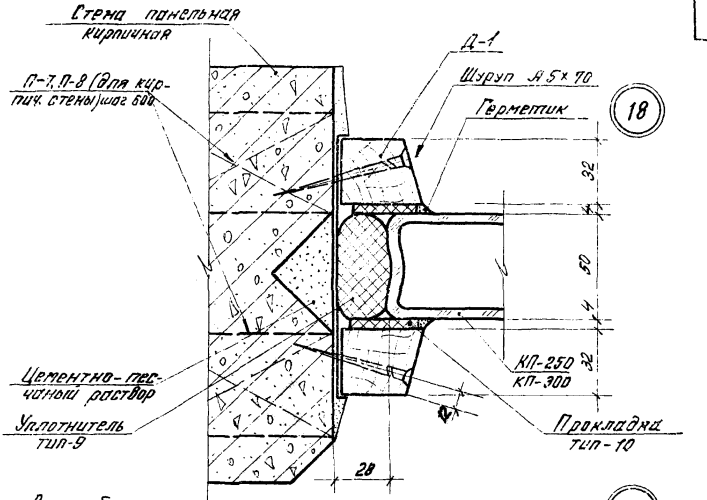

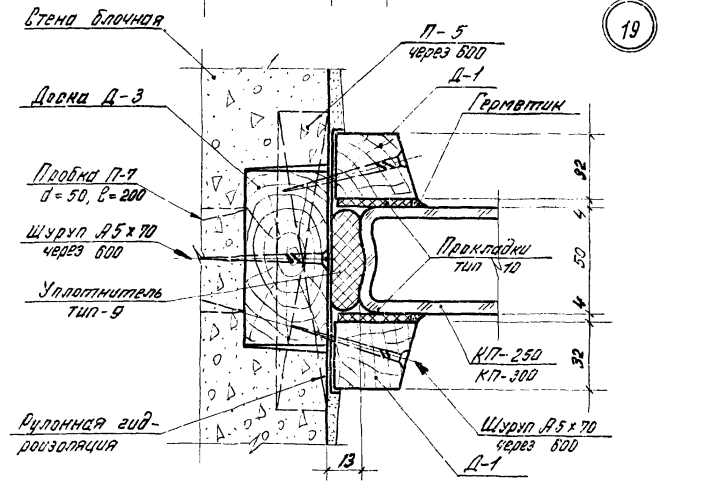

ТД 1975	Узлы 18, 19.	Серия 2.436-10	
		Выпуск 1	Лист 8

ЦНИИПРОМЗДАНИЙ г. МОСКВА

Дубинская

Ст. инженер

Коршун

И.О. инженера

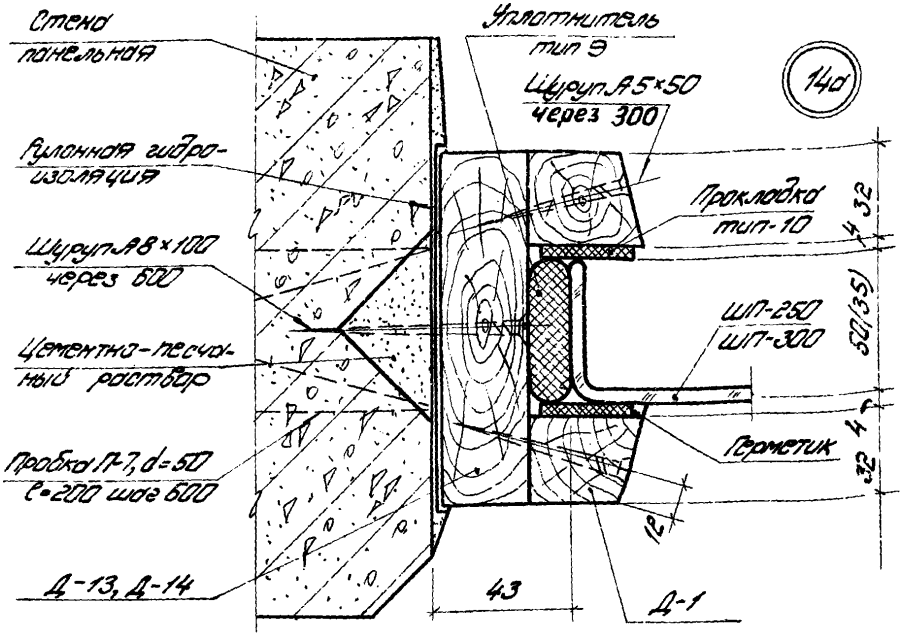
Стена панельная
Рулонная гидроизоляция
Шуруп А8×100 через 600
Цементно-песчаный раствор
Пробка П-7, d=50 ℓ=200 шаг 600
Д-13, Д-14
Уплотнитель тип 9
Шуруп А5×50 через 300
14д
Прокладка тип-10
ШП-250 ШП-300
Герметик
32
4
50(35)
4
32
12
43
Д-1

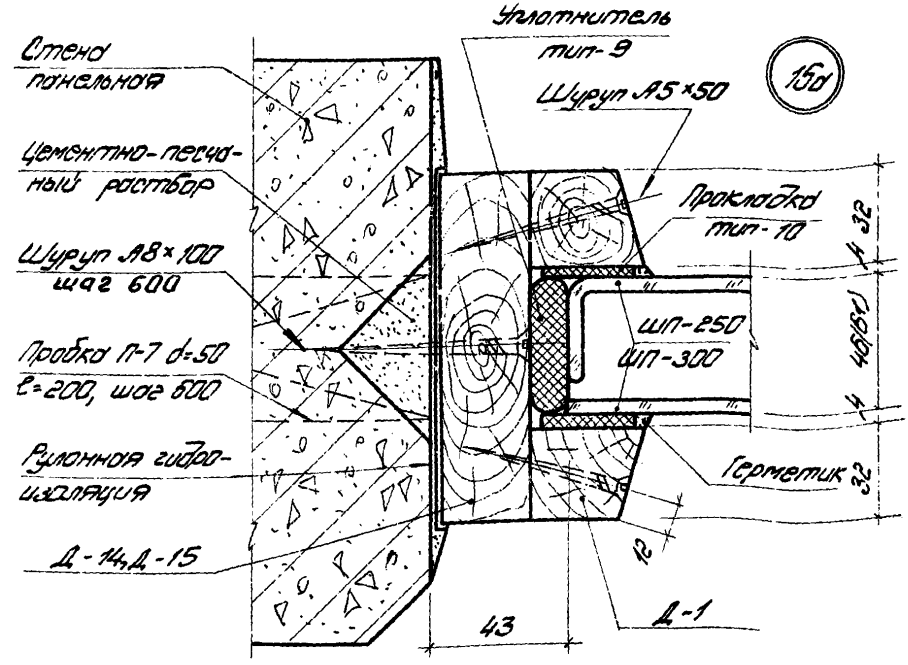
Стена панельная
Цементно-песчаный раствор
Шуруп А8×100 шаг 600
Пробка П-7 d=50 ℓ=200, шаг 600
Рулонная гидроизоляция
Д-14, Д-15
Уплотнитель тип 9
Шуруп А5×50
15д
Прокладка тип-10
ШП-250 ШП-300
Герметик
32
4
40(60)
4
32
12
43
Д-1

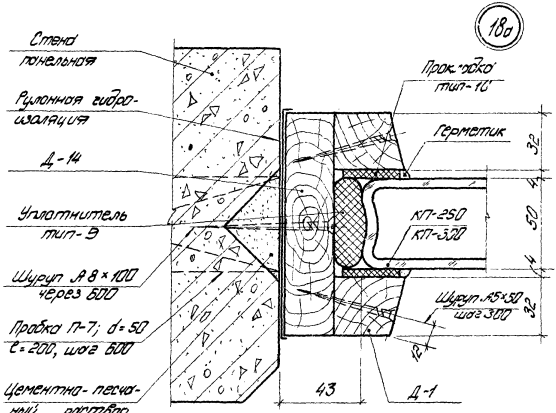

Номенклатура деревянных элементов приведена в табл. 1

ТД 1975	Узел 18а	Серия 2.435-10	
		Выпуск 1	Лист 10

ЦНИИПРОМЗДАНИЙ Г. МОСКВА
Н.О. инженера
Коршун

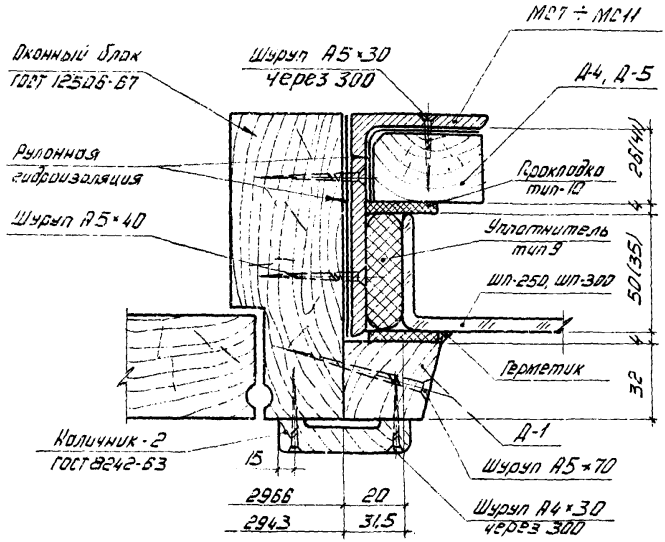

20

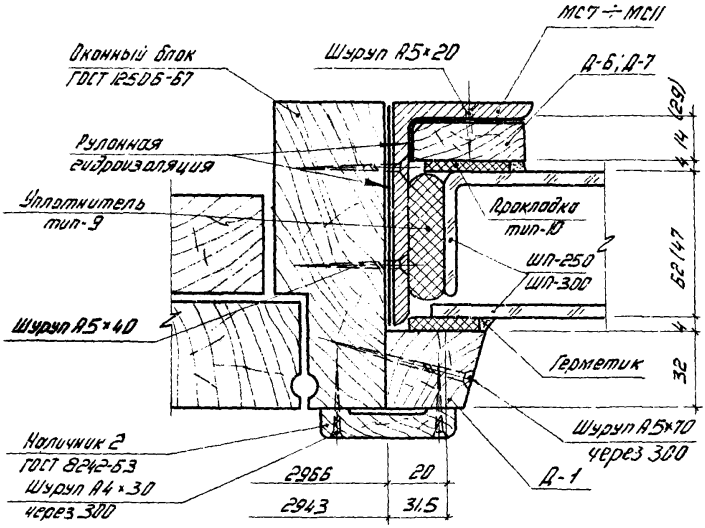

21

Номенклатура деревянных элементов приведена в табл. 1.

ТД	Узлы 20, 21	Серия 2.436-10	
1975		Выпуск 1	Лист 11

г. МОСКВА

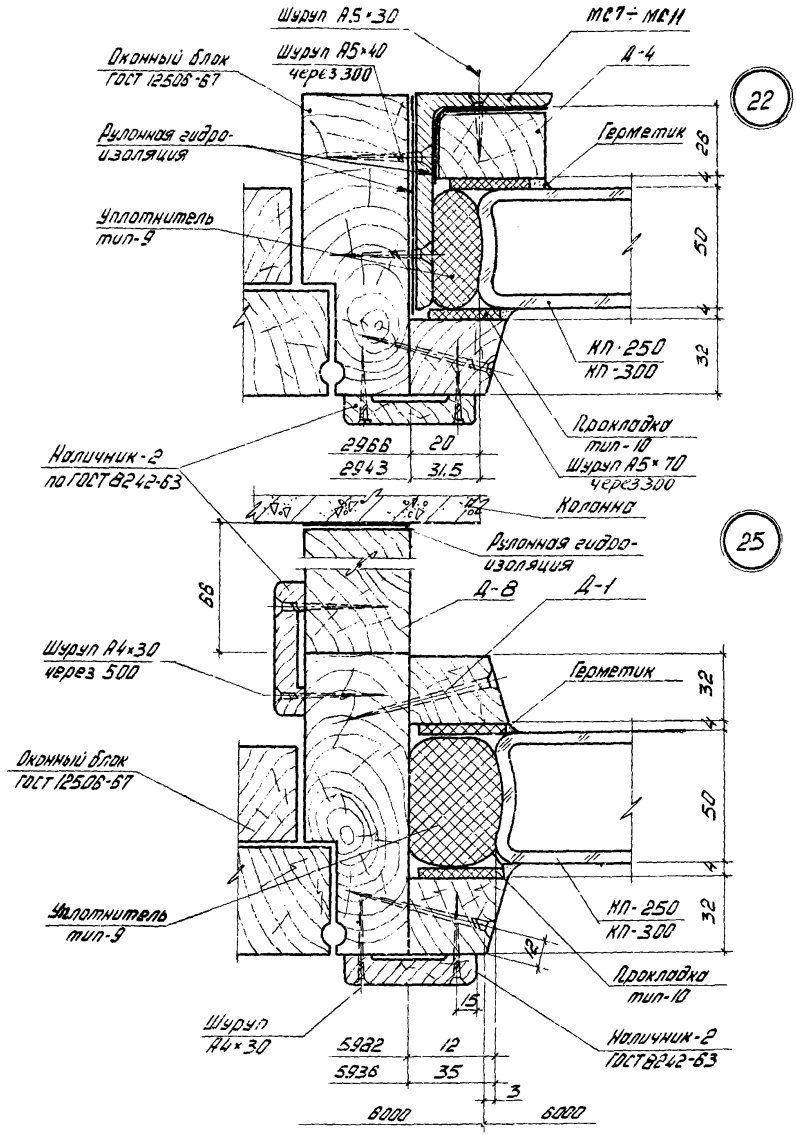

ТД 1975	Узлы 22, 25	Серия 2,436-10	
		Выпуск 1	Лист 12

ЦНИИПРОМЗДАНИЙ г. МОСКВА

Г.П. инженер | Корнин | Ст. инженер | Аудинская

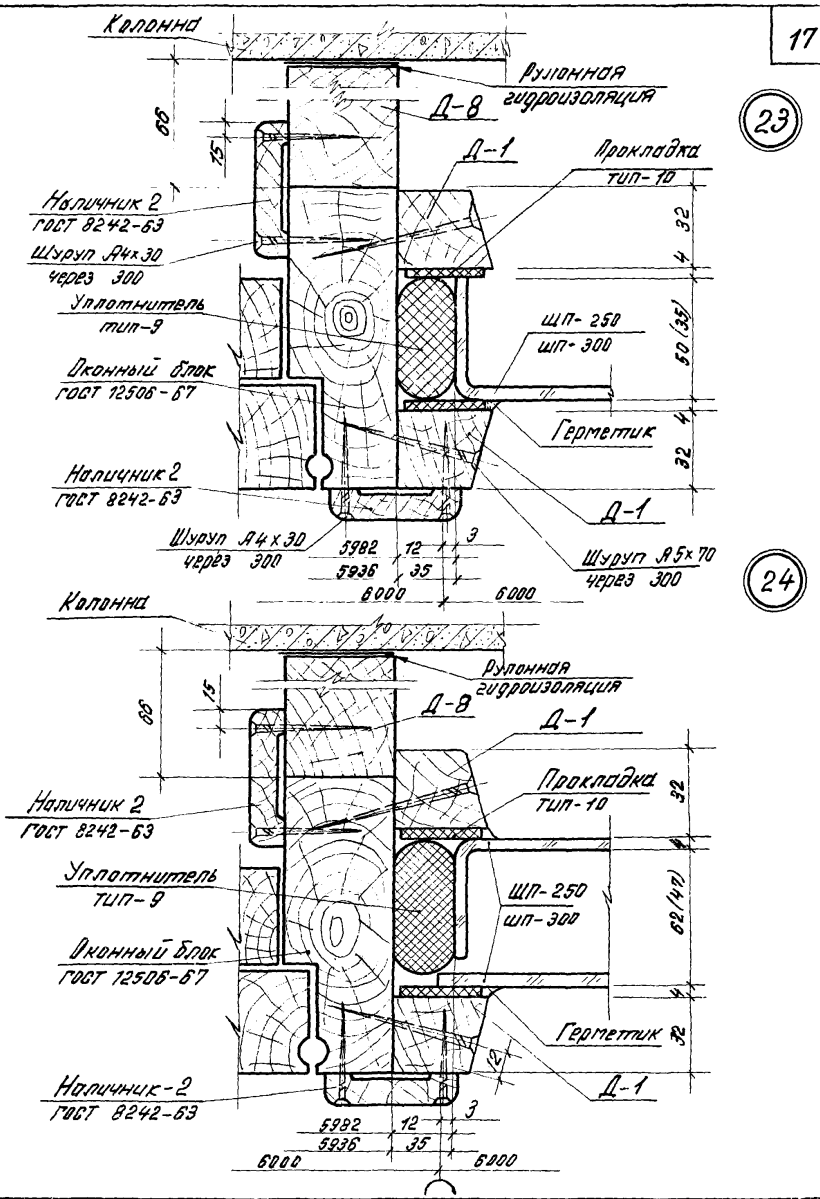

ТД	Узлы 23, 24	Серия 2.436-10	
1975		Выпуск 1	Лист 13

ЦНИИПРОМЗДАНИЙ г. МОСКВА

Гл. инж. пр. Л.Д. инженера | Сорокин Коршун | Гл. инж. пр. Ст. инж. | Крукин Бегенцова Дубинская

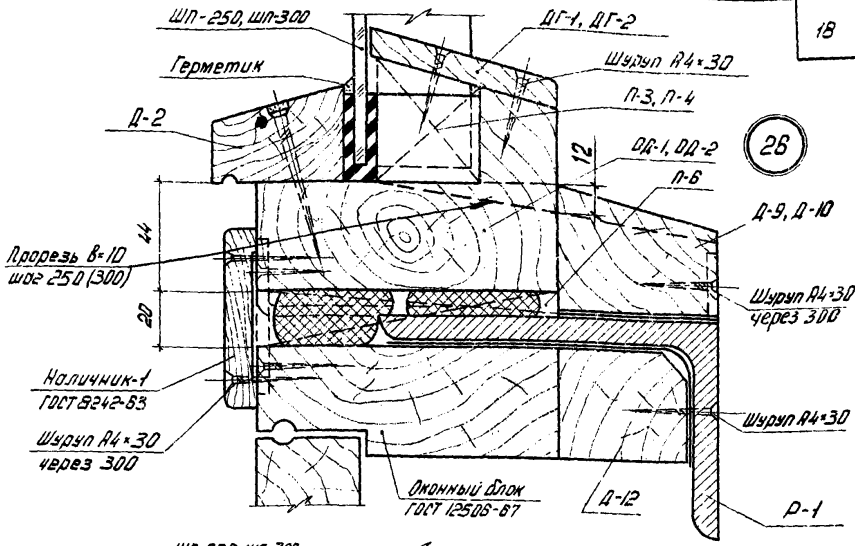

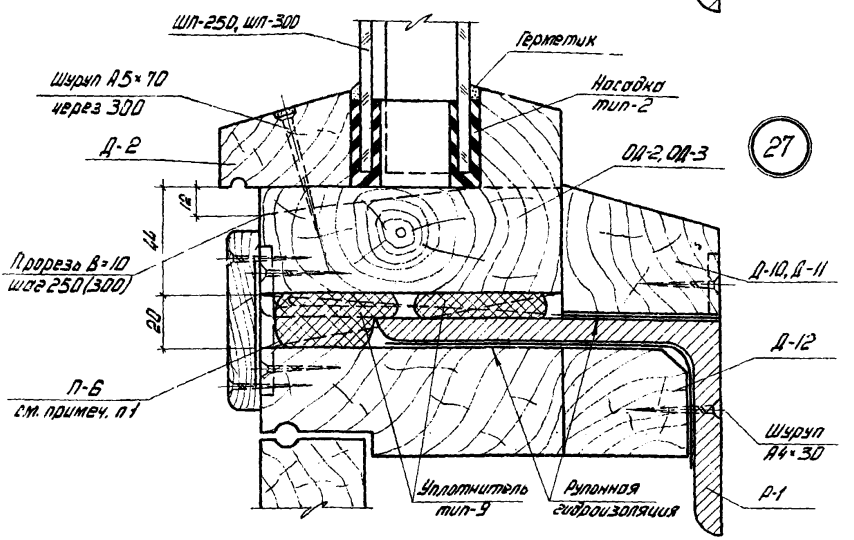

1 Прокладки П-6 устанавливать в местах расположения вертикальных элементов оконных блоков.
2 Номенклатура деревянных элементов приведена в табл. 1.

ТД	Узлы 26, 27	Серия 2.436-10	
1975		Выпуск 1	Лист 14

ГОССТРОЙ СССР
ЦНИИПРОМЗДАНИЙ
г. МОСКВА

Нач. лаборат. | Ст. инженер | Коршун | Дубинская

13788-02

28

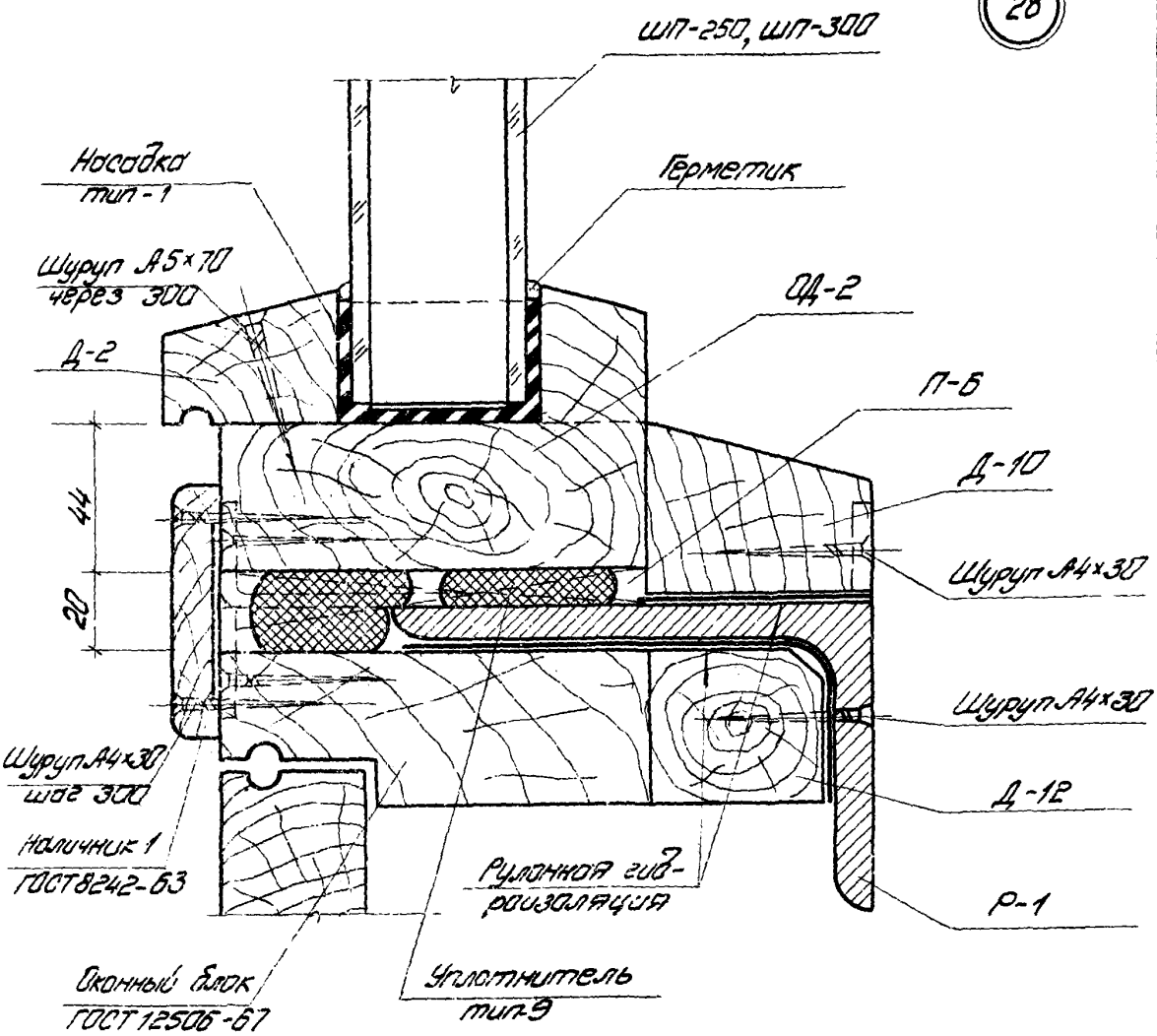

Номенклатура деревянных элементов приведена в табл. 1

ТД	Узел 28	Серия 2.436-10	
1975		Выпуск 1	Лист 15

ЦИНИРОМОДАНИЯ Г. МОСКВА

29

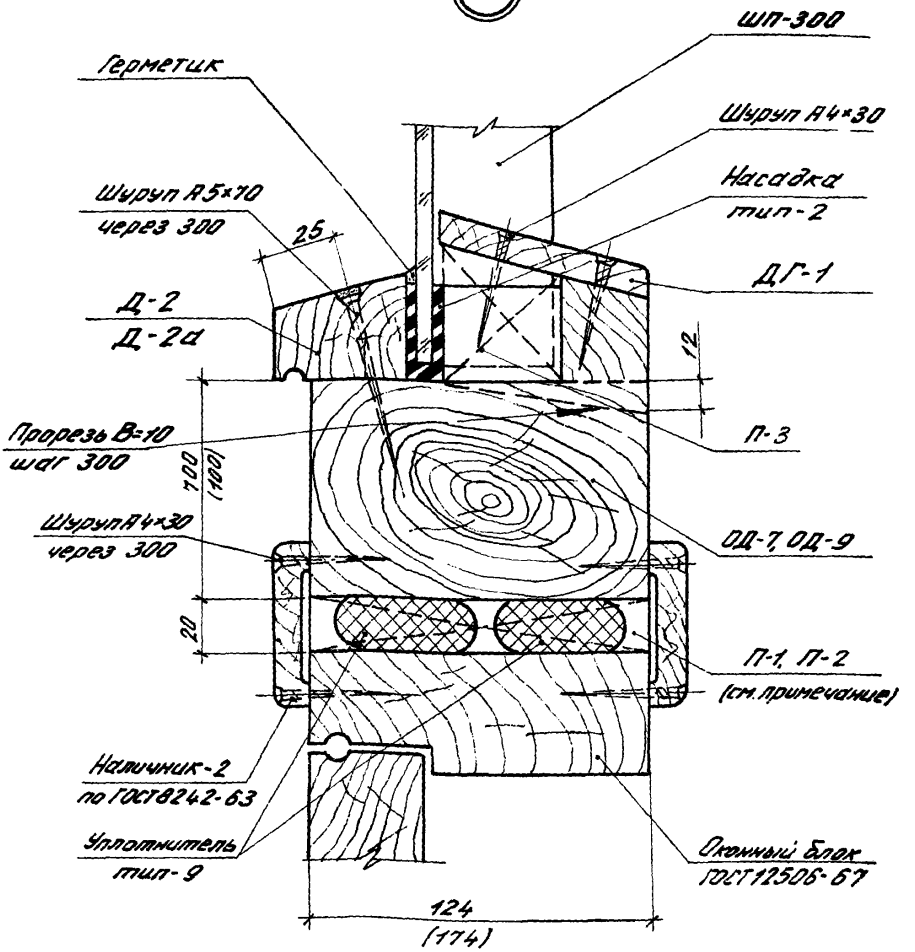

1. Прокладки „П" устанавливать в местах расположения вертикальных элементов оконных блоков.
2. Размеры, указанные в скобках, даны для оконного проема шириной 4,5 м.

ТД	Узел 29	Серия 2436-10	
1975		Выпуск 1	Лист 16

Гл. инж. пр. | Н.О. инженера | Сорокин | Коршун | Гл. инж. пр. | Отдел | Отдел

ЦНИИПРОМЗДАНИЙ г. Москва

30

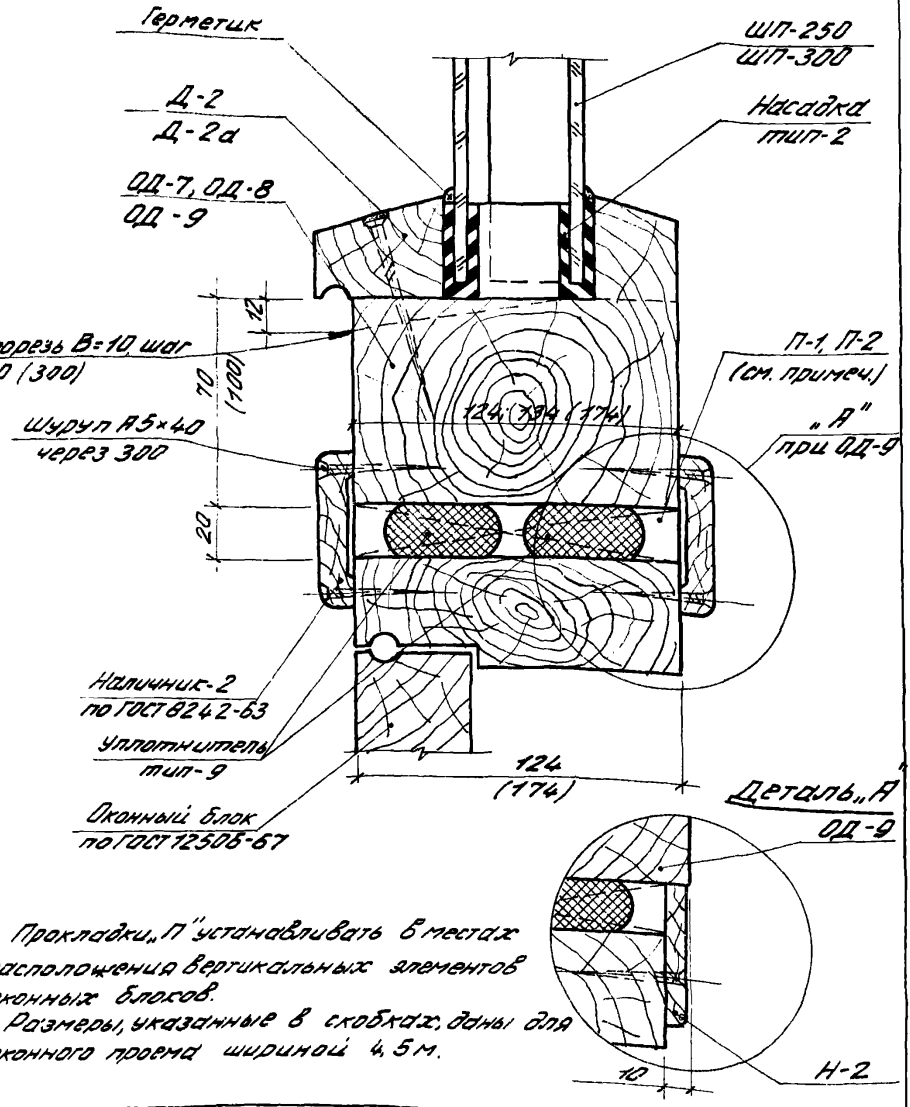

1. Прокладки „П" устанавливать в местах расположения вертикальных элементов оконных блоков.
2. Размеры, указанные в скобках, даны для оконного проема шириной 4,5 м.

ТД	Узел 30	Серия 2.436-10	
1975		Выпуск 1	Лист 17

31

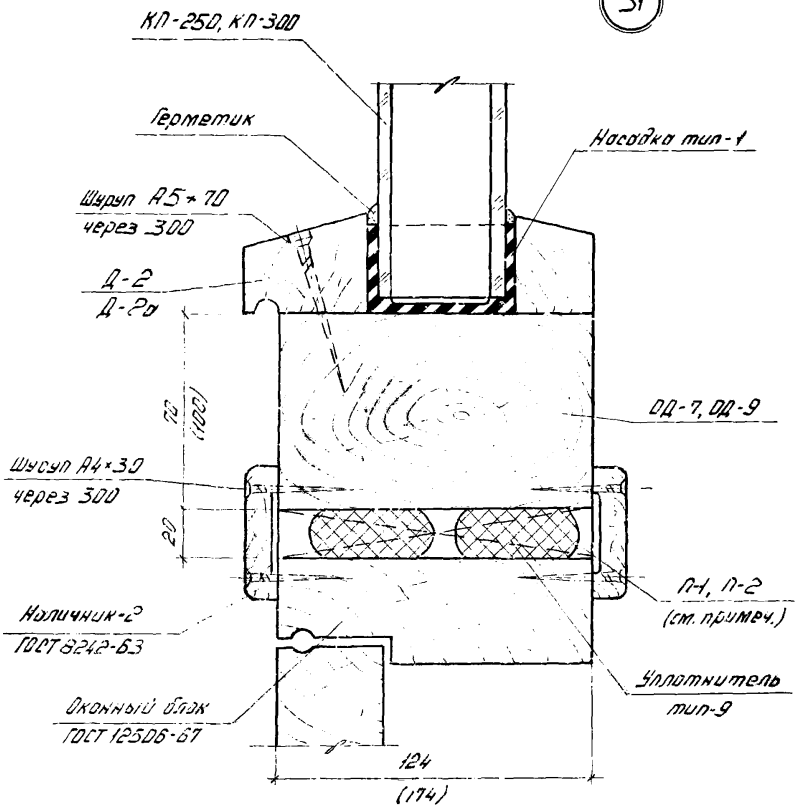

1. **Прокладки „П"** устанавливать в местах расположения вертикальных элементов **оконных** блоков.
2. Размеры, указанные в скобках, даны оконного проема шириной 4,5 м.

ЦНИИПромзданий г. Москва

ТД 1975

Узел 31

Серия 2.436-10

Выпуск 1

Лист 18

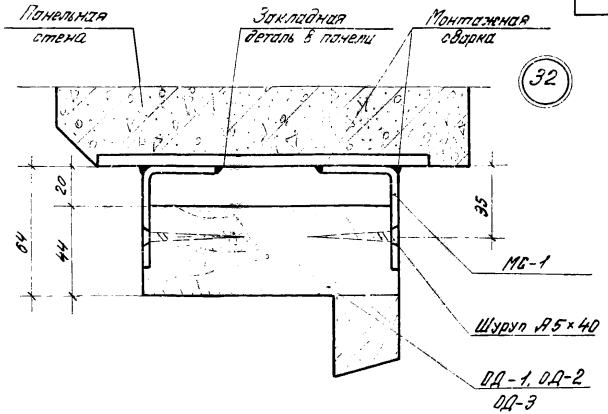

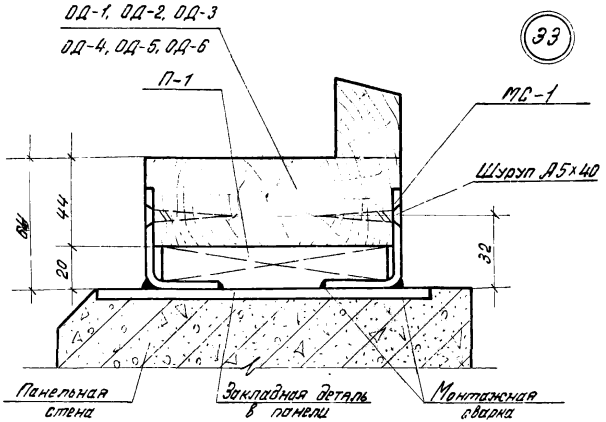

Профильное стекло и элементы заполнения в узлах условно не показаны.

ТД 1975	Узлы 32, 33.	Серия 2.436-10	
		Выпуск 1	Лист 19

Рук. лаборат. Гл. инж. пр. И.О. инженера — Александров, Сорокин, Коршун — Рук. отдела Гл. инж. пр. — Бреглецова

ГОССТРОЙ СССР ЦНИИПРОМЗДАНИЙ г. МОСКВА

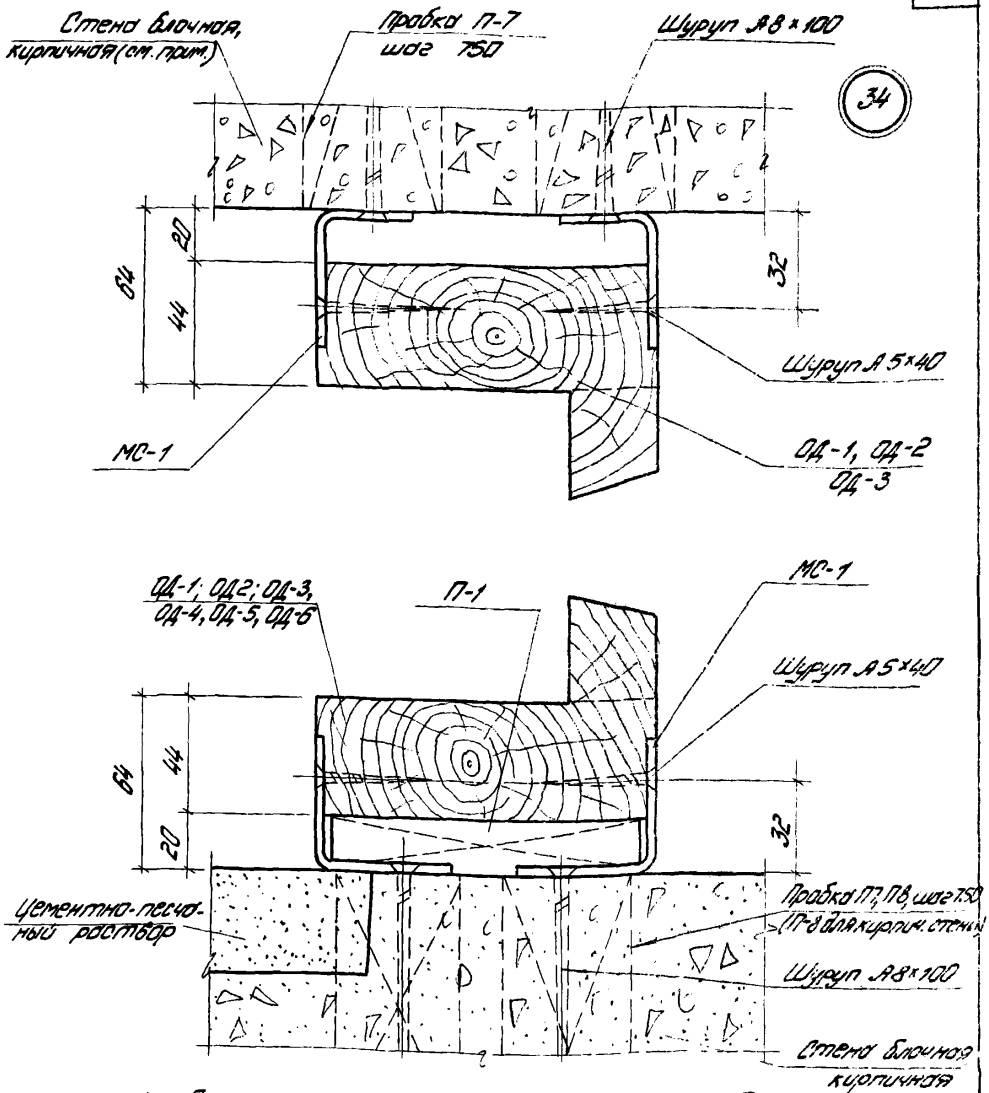

1. При кирпичных стенах в ж.б. перемычке предусмотреть закладные детали для крепления МС-1.
2. Профильное стекло и элементы заполнения в узлах условно не показаны.

ТД 1975	Узлы 34, 35	Серия 2.436-10	
		Выпуск 1	Лист 20

ЦНИИПРОМЗДАНИЙ г. МОСКВА

Ц.О. инженера | Коршун

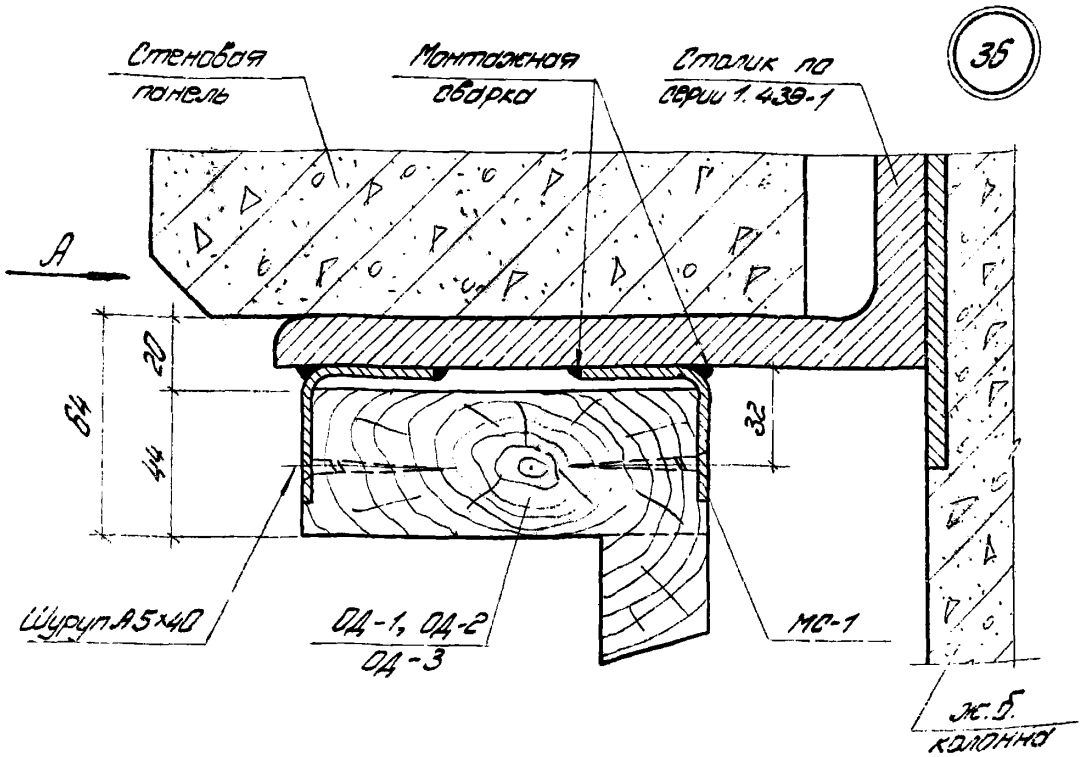

1. Вид „А" у рядовой колонны и у температурного шва см. на листе 22
2. Профильное стекло и элементы заполнения условно не показаны.

ТД	Узел 3Б	Серия 2.436-10	
1975		Выпуск 1	Лист 21

Вид А (у рядовой колонны)

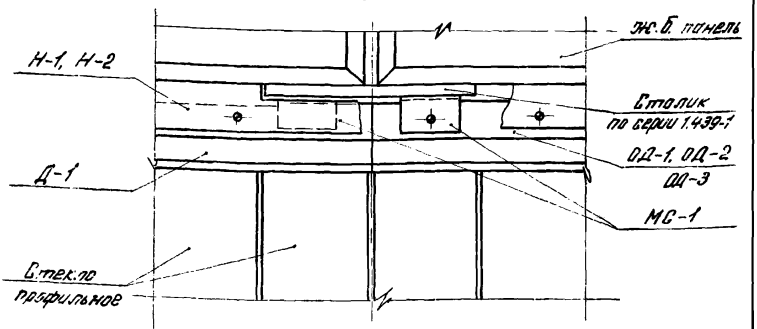

Вид А (у температурного шва)

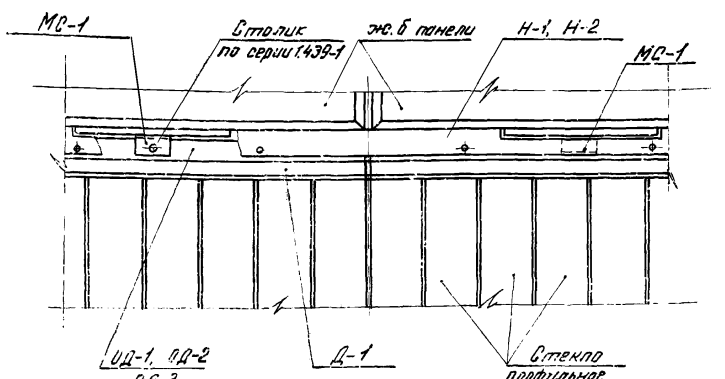

ТД	Вид „А" узла 36 у рядовой колонны и температурного шва	Серия 2.436-10	
1975		Выпуск 1	Лист 22

ЦНИИПРОМЗДАНИЙ Г. МОСКВА

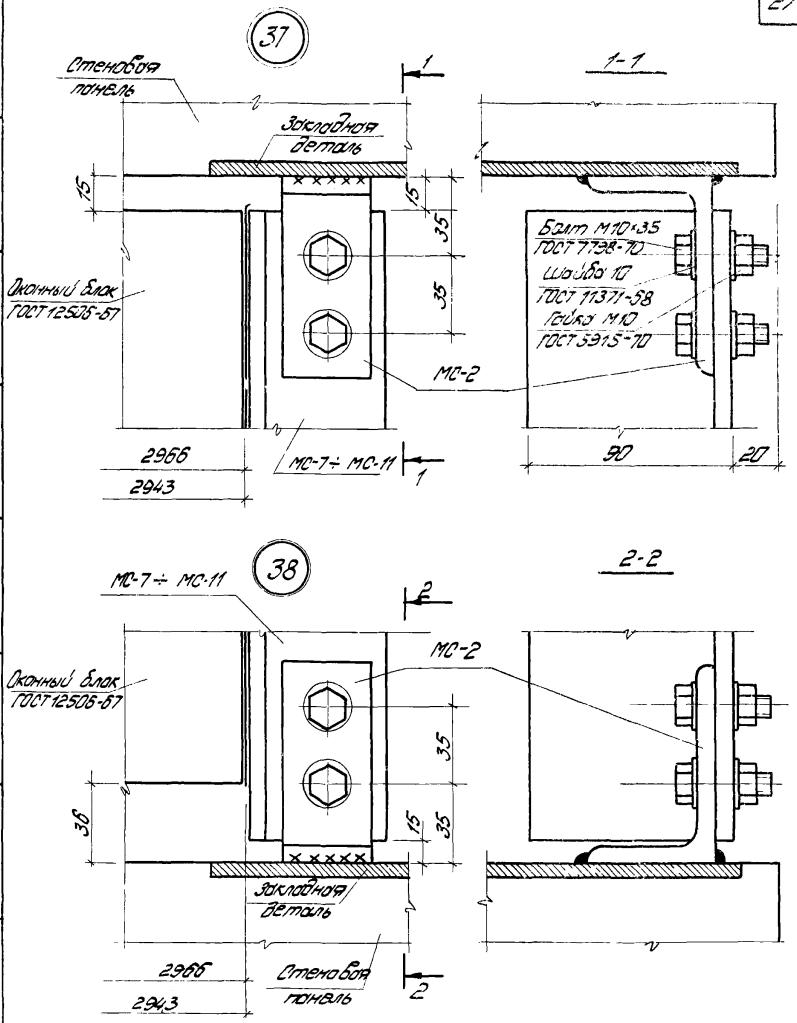

Элементы заполнения условно не показаны

ТД	Узлы 37, 38	Серия 2.436-10	
1975		Выпуск 1	Лист 23

ЦИТП Госстроя СССР г. Москва

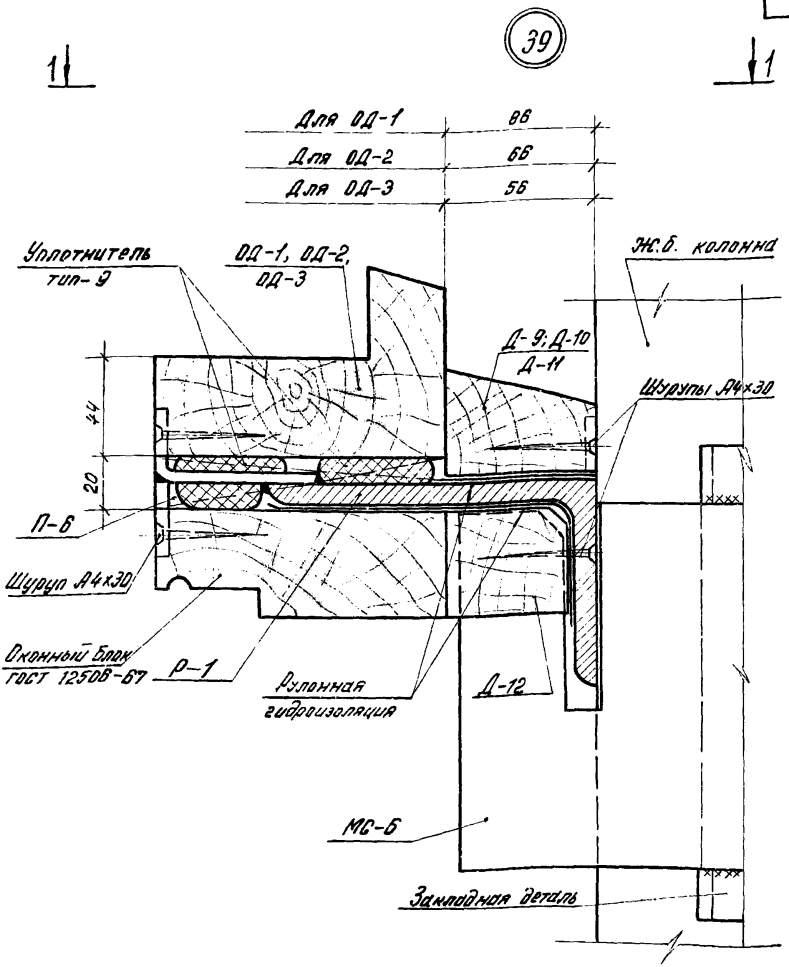

1. Профильное стекло и элементы заполнения условно не показаны.
2. Разрез 1-1 у рядовой колонны см. лист 25, у температурного шва - лист 26.

ГОССТРОЙ СССР, ЦНИПРОМЗДАНИЙ г. МОСКВА

ТД 1975	Узел 39	Серия 2.436-10	
		Выпуск 1	Лист 24

1-1

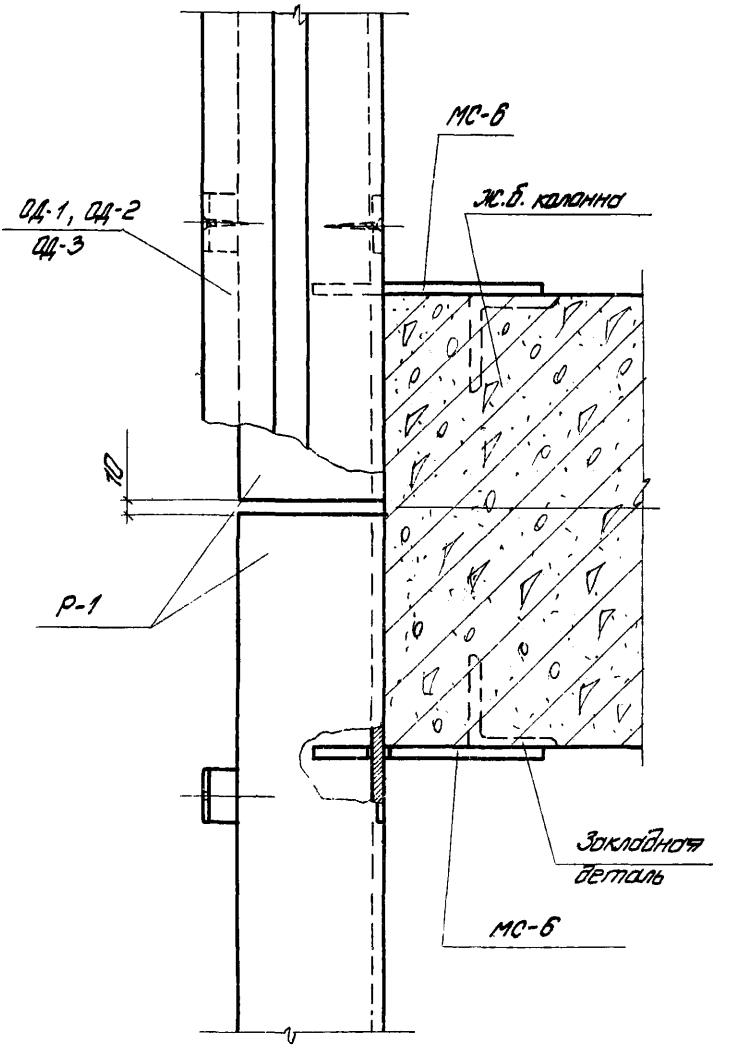

Профильное стекло и элементы заполнения условно не показаны

ТД	Разрез 1-1 узла 39 у ригеля колонны	Серия 2.436-10	
1975		Выпуск 1	Лист 25

г. МОСКВА

1-1

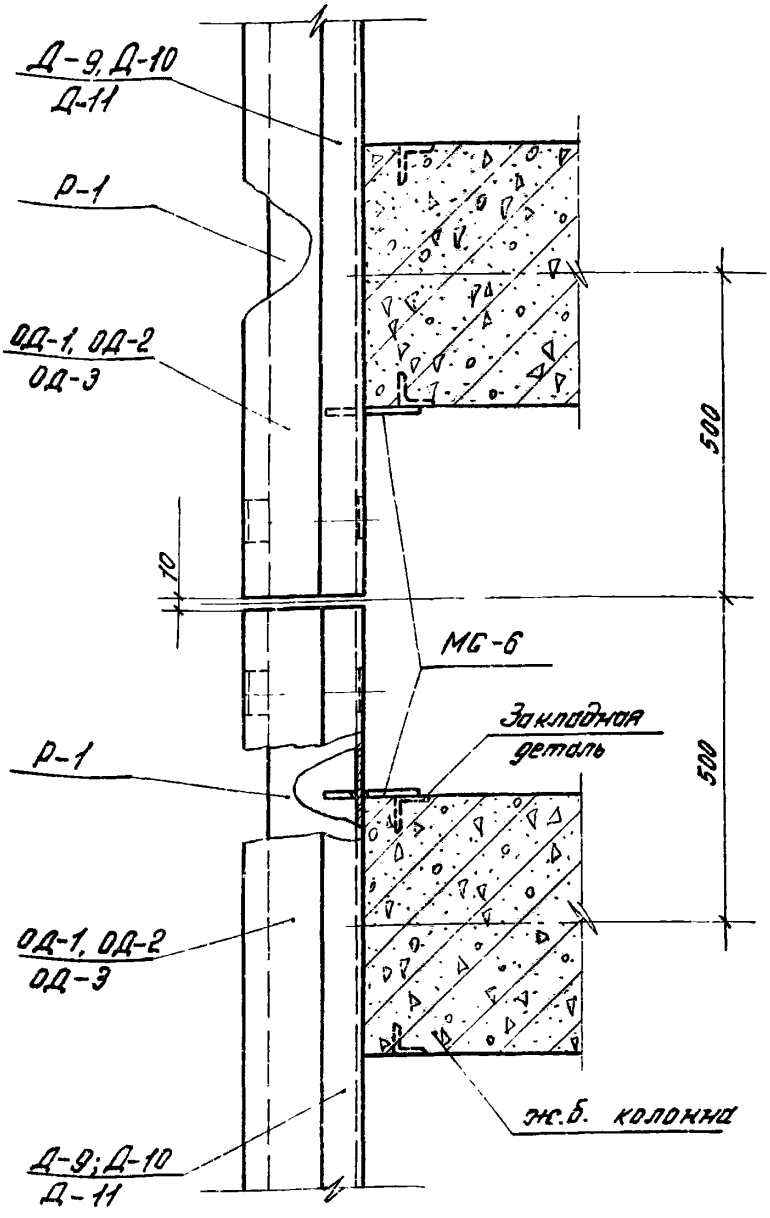

Профильное стекло и элементы заполнения условно не показаны.

ЦНИПРОМЗДАНИЙ г. МОСКВА
ТД 1975
Разрез 1-1 узла 39 у температурного шва.
Серия 2.436-10
Выпуск 1
Лист 26
13788-02

40

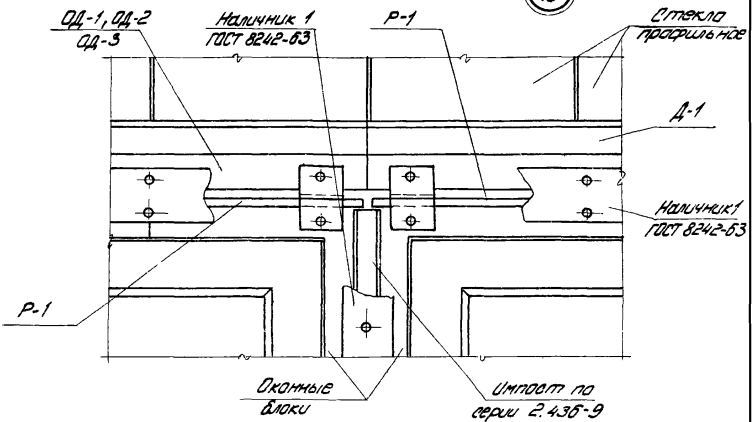

41

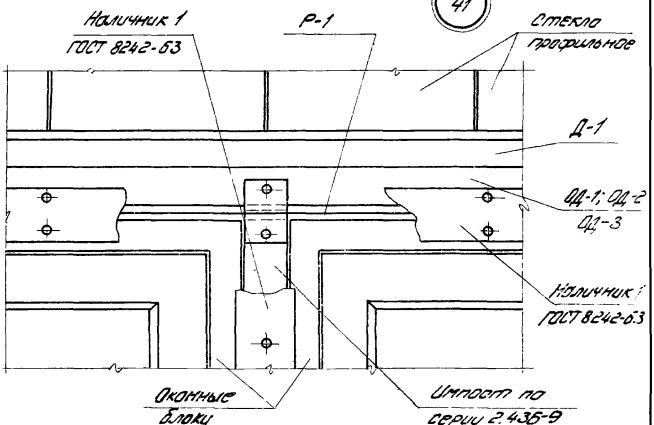

ТД	Узлы 40, 41	Серия 2.436-10	
1975		Выпуск 1	Лист 27

ЦИНИЛОМОДАНИ
г. МОСКВА

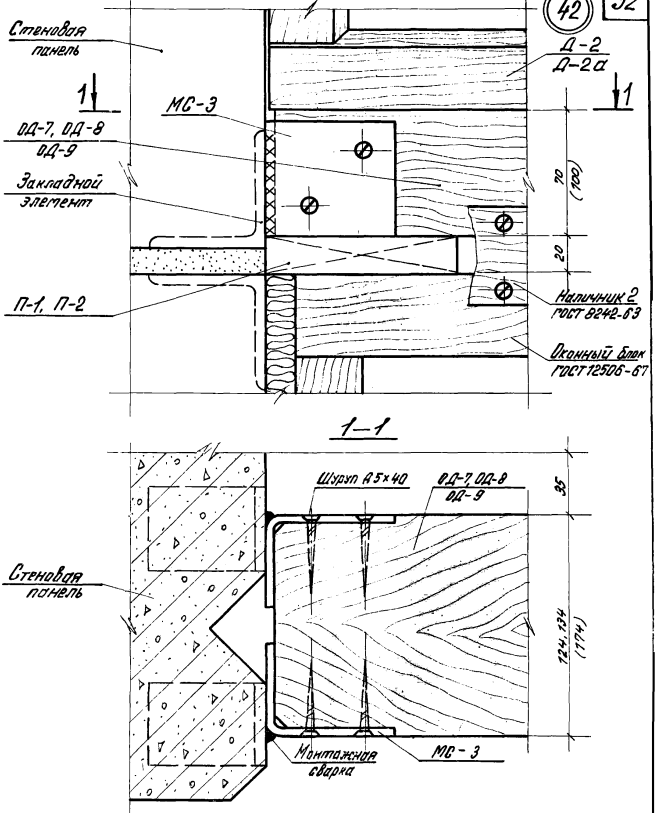

Размеры в скобках даны для оконного проема шириной 4,5 м.

ТД 1975	Узел 42	Серия 2.430-10	
		Выпуск 1	Лист 28

г. МОСКВА

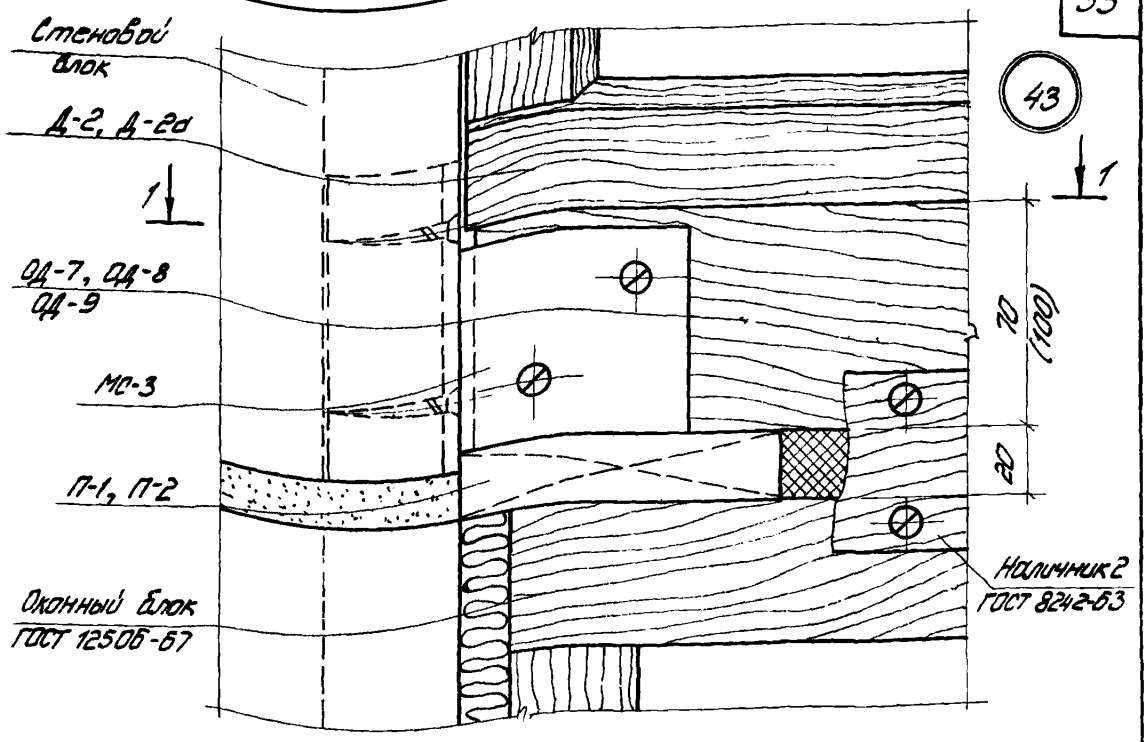

1-1

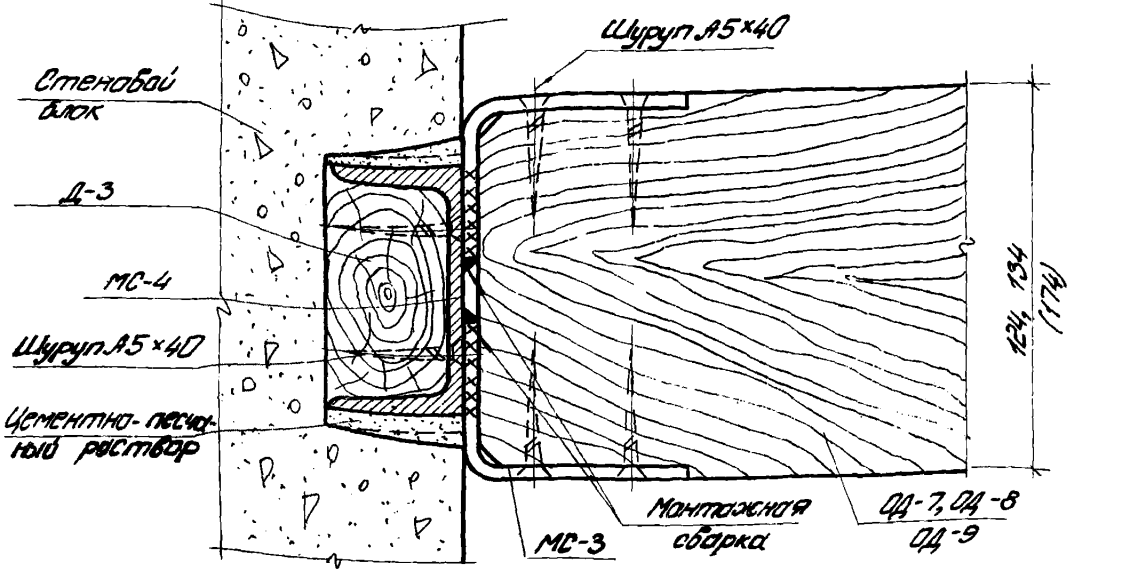

Размеры в скобках даны для оконного проема шириной 4,5 м

Госстрой СССР ЦНИИПромзданий г. Москва	ТД 1975	Узел 43	Серия 2.438-10 Выпуск 1 Лист 29

13788-02

Р-1, Р-2

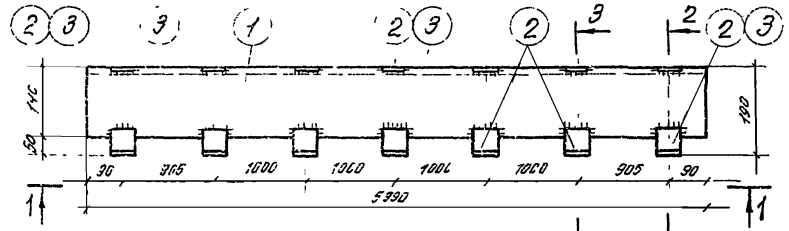

1-1

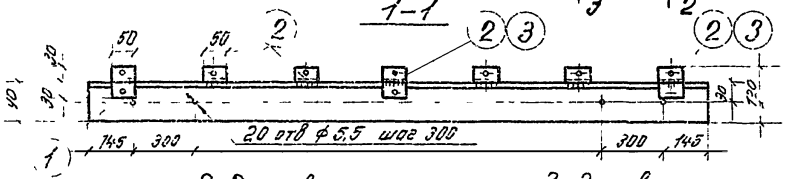

2-2 повернуто

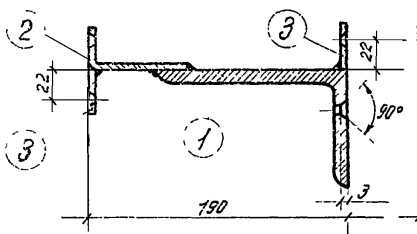

3-3 повернуто

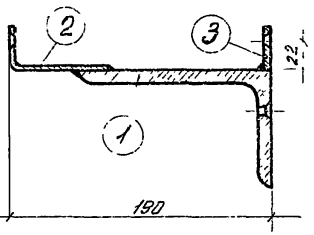

Поз. 2

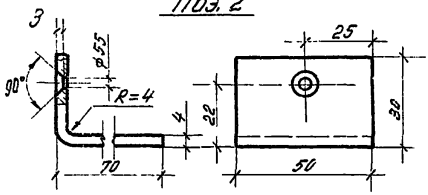

Поз 3

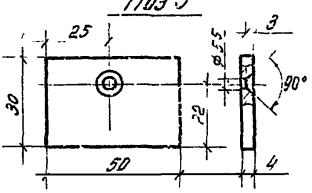

1 Поз 2 изготовить из листовой стали $\delta = 4$ мм (ℓ разв = 104 мм).

2 Сварку производить электродами Э42, h шва = 4 мм

ТД	Р-1	Серия 2.436-10	
1975		Выпуск 1	Лист 30

МС-1

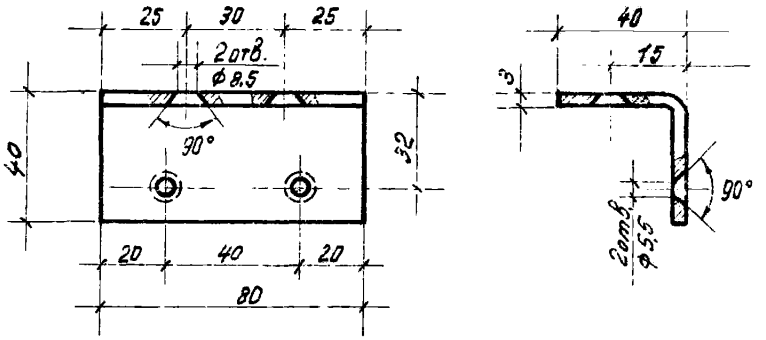

МС-2

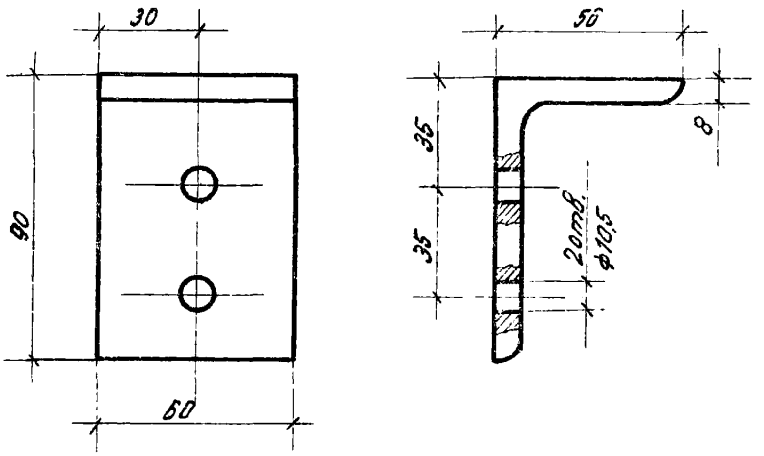

МС-3

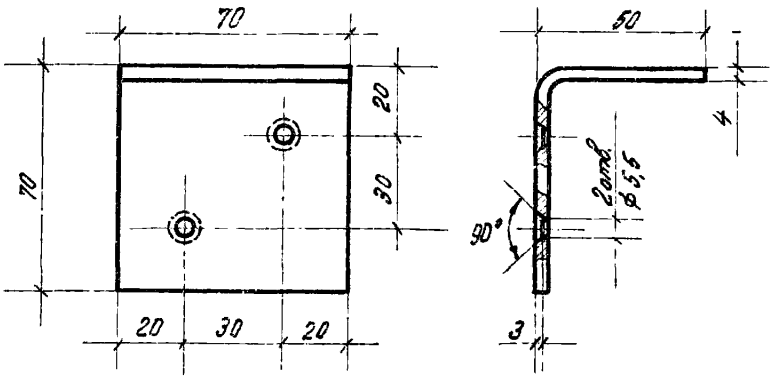

ЦНИПРОМЗДАНИЙ
г. МОСКВА
ТД
1975

МС-1, МС-2, МС-3

Серия 2.436-10
Выпуск 1
Лист 31
13788-02 3

МС-4

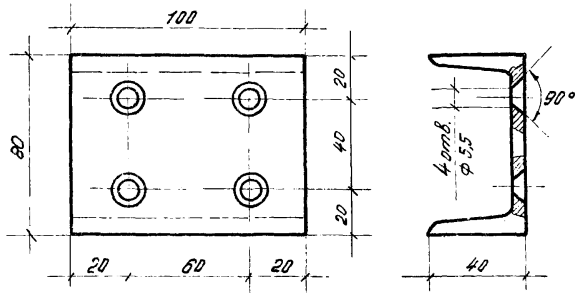

МС-5

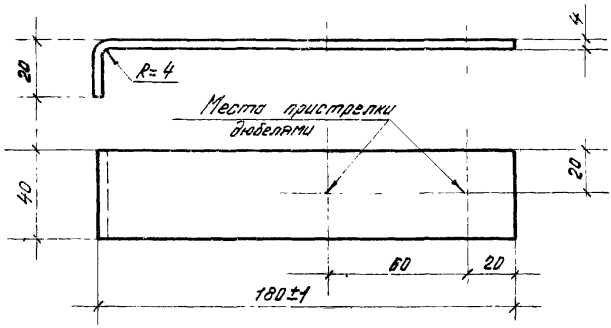

МС-6

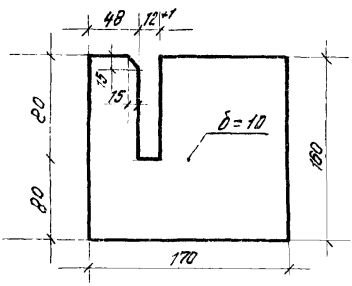

МС-5 изготовить из полосовой стали – 4×40 (l разв. = 194 мм)

Рук. лаборат.		Инженер-проект.	Рук. отдела
Гл. инж. пр.		Сорокин	Гл. инж. пр.
И.О. инженера		Коршун	

Стикин
Бегнецова

ГОССТРОЙ СССР
ЦНИИПРОМЗДАНИЙ
г. МОСКВА

ТД	МС-4, МС-5, МС-6	Серия 2.436-10	
1975		Выпуск 1	Лист 32

МС-7 ÷ МС-11

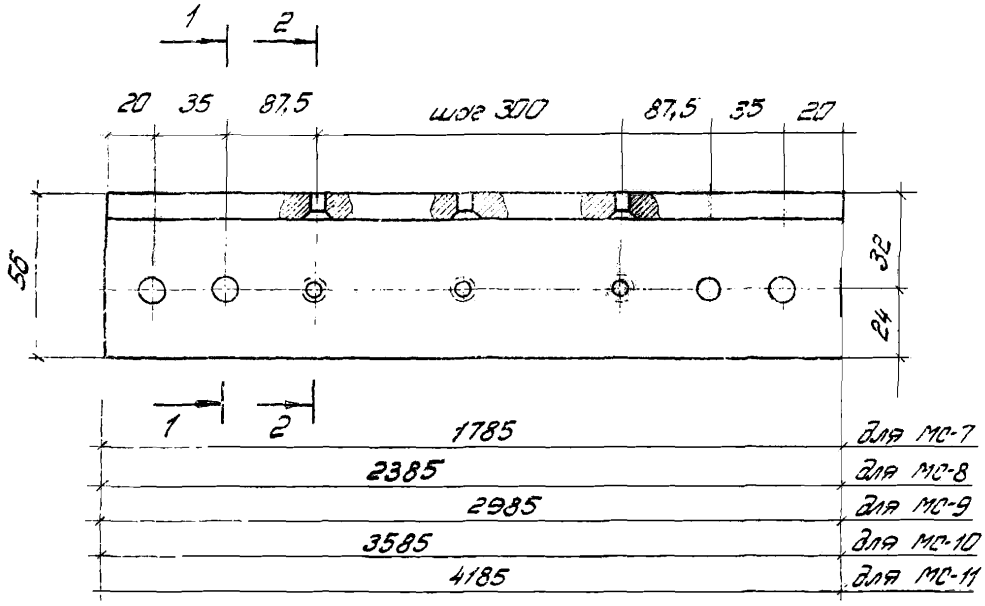

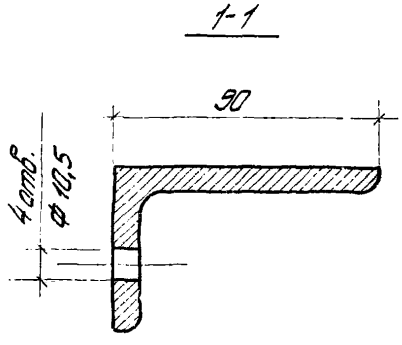

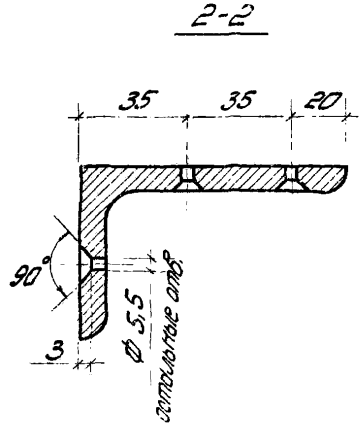

Инв. № подл. | Подпись и дата | Взам. инв. №

ЦНИИПРОМЗДАНИЙ
Г. МОСКВА

ТД
1975

МС-7 ÷ МС-11

Серия 2.435-10
Выпуск 1
Лист 33

13788-02 3

Спецификация на одну штуку каждой марки

Материал конструкции
Сталь марки В Ст 3 кп 2 ГОСТ 380-71 *

Марка эл-та	N поз.	Сечение	Длина мм	Кол-во т	Кол-во н	Масса, кг детали	Масса, кг всех	Масса, кг марки	Примечание
Р-1	1	∠140×90×10	5990	1	—	105,0	105,0	107,2	ГОСТ 8509-72
	2	— 4×50	104	7	—	0,16	1,12		ГОСТ 103-57
	3	— 4×30	50	10	—	0,05	0,5		ГОСТ 103-57
		Масса наплавленного металла					0,5		
МС-1	—	Гн∠ 40×3	80	—	—	0,15	0,15	0,15	ГОСТ 19971-74
МС-2	—	∠ 90×56×8	60	—	—	0,5	0,5	0,5	ГОСТ 8509-72
МС-3	—	Гн∠70×50×4	70	—	—	0,25	0,25	0,25	ГОСТ 19972-74
МС-4	—	С 8	100	—	—	0,7	0,7	0,7	ГОСТ 8240-72
МС-5	—	— 4×40	194	—	—	0,25	0,25	0,25	ГОСТ 103-57
МС-6	—	— 10×160	170	—	—	2,1	2,1	2,1	ГОСТ 103-57
МС-7	—	∠ 90×56×8	1785	—	—	15,7	15,7	15,7	ГОСТ 8509-72
МС-8	—	∠90×56×8	2385	—	—	21,0	21,0	21,0	—//—
МС-9	—	∠ 90×56×8	2985	—	—	26,2	26,2	26,2	—//—
МС-10	—	∠90×56×8	3585	—	—	31,4	31,4	31,4	—//—
МС-11	—	∠ 90×56×8	4185	—	—	36,7	36,7	36,7	—//—

Таблица 1

NN п/п	Марка элемента	Эскиз и наименование	Сечение мм×мм	Длина мм	Материал (влажность)
1	2	3	4	5	6
1	ОД-1	Обвязки. Только для ОД-4; ОД-5, ОД-6. Клеевой шов для ОД-1; ОД-4	доска 44×104 брусок 32×40	6000 4500 3000	Древесина хвойных пород (φ=15%)
2	ОД-2		доска 44×124 брусок 32×40	—"—	—"—
3	ОД-3		доска 44×134 брусок 32×40	—"—	—"—
4	ОД-4		доска 44×104 брусок 32×40	—"—	—"—
5	ОД-5		доска 44×124 брусок 32×40	—"—	—"—
6	ОД-6		доска 44×134 брусок 32×40	6000 4500 3000	—"—
7	ОД-7	Обвязки-ригели. Для ОД-7, ОД-8, для ОД-9. Клеевой шов. для ОД-7; для ОД-8; для ОД-9	бруски 70×124 и 32×40	3000	—"—
8	ОД-8		бруски 70×134 и 32×40	3000	—"—
9	ОД-9		бруски 100×174 и 32×40	4500	—"—
10	Д-1	Прижимные элементы-шталики. отв. d=5; через 300	брусок 32×40	1500	Древесина хвойных пород φ=25%
11	Д-2	отв. d=5, через 300	доска 40×54	1500	—"—
12	Д-2а	54 для Д-2; 104 для Д-2а; *75 - для Д-2а	доска 40×104	1500	—"—

ТД 1975

Номенклатура деревянных изделий

Серия 2.436-10

Выпуск 1 | Лист 35

Госстрой СССР ЦНИИПРОМЗДАНИЙ г. Москва

Таблица 1 (продолжение) 4D

1	2	3	4	5	6
13	Д-3	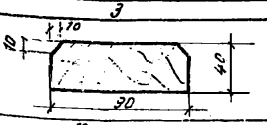	Доска 40×90	1200 1800	Древесина хвойных пород $\varphi \leq 25\%$
14	Д-4	Прокладки (между импостом и профилем стеклом) 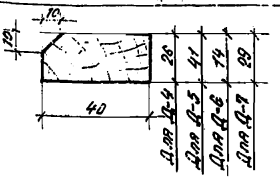	Доска 26×40	1800 2400 3000	—//—
15	Д-5		Доска 41×40		—//—
16	Д-6		Доска 14×40		—//—
17	Д-7		Доска 29×40		—//—
18	Д-8	Упор (к колонне)	Доска 46×66		—//—
19	Д-9	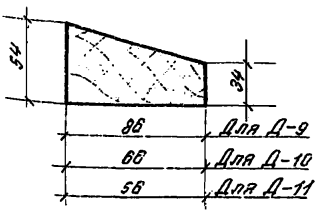	Доска 54×86	3000 6000	—//—
20	Д-10		Доска 54×66		—//—
21	Д-11		Доска 54×56		—//—
22	Д-12	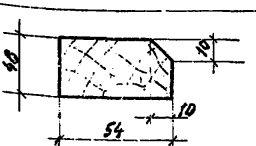	Доска 46×54	3000 6000	—//—
24	Д-13	—	Доска 26×104	1200 1600 2400 3000	—//—
25	Д-14	—	Доска 26×124		—//—
26	Д-15	—	Доска 26×134		—//—
27	ДГ-1	Доска-гребенка 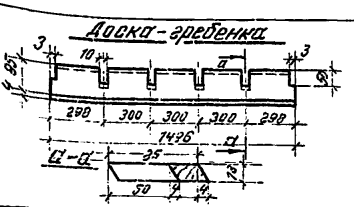	Доска 13×89	1500	—//—

ТД 1975

Номенклатура деревянных изделий

Серия 2.436-10

Выпуск 1 Лист 36

ЦНИИЭП ... г. МОСКВА

1	2	3	4	5	6
28	ДГ-2	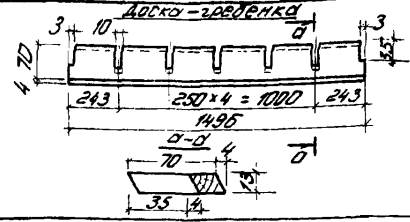	Доска 13×74	1500	Древесина хвойных пород $W \le 25\%$
29	Н-1	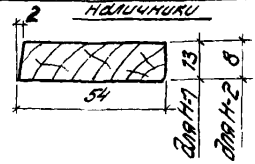	Доска 13×54	1500 3000	— " —
30	Н-2		Доска 8×54		— " —
31	Наличник 1	по ГОСТ 8242-63	Доска 13×74		— " —
32	Наличник 2	по ГОСТ 8242-63	Доска 13×54		— " —
33	П-1	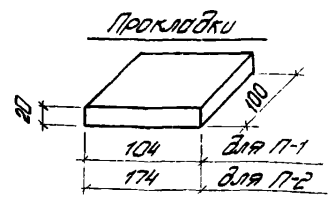	Брусок 20×100	104	Дуб
34	П-2		Брусок 20×100	174	Дуб
35	П-3	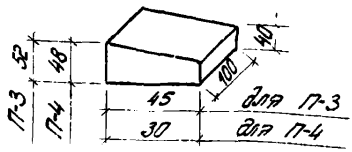	Брусок 45×52	100	Древесина хвойных пород $W = 25\%$
36	П-4		Брусок 30×48	100	— " —
37	П-5	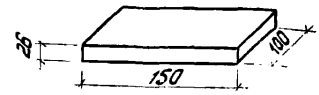	Брусок 26×100	150	Дуб
38	П-6	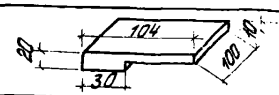	Брусок 20×100	104	— " —
39	П-7	Пробка 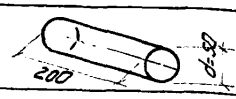	d=50	200	— " —
40	П-8	Пробка 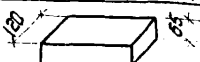	Брусок 65×120	250	— " —

ГОССТРОЙ СССР ЦНИИПРОМЗДАНИЙ г. МОСКВА

ГИП Гл. инж. пр. Гл. инженер — Ю.А. Новиков; Гл. инж. пр. — Е.Ф. Шкиндер; Гл. инженер — Г.Ф. Коршун; Гл. инженеры проектов — Г.Ф. Сорокин; Зав. отделом — Ю.С. Волчков; Ст. инж. — Г.Ф. Беленцов

ТД 1975

Номенклатура деревянных изделий

Серия 2.436-10

Выпуск 1 | Лист 37

13729-03

Таблица 2

Наименование изделия	Марка	NN узлов	Един. измер.	Количество	Примечания
1	2	3	4	5	6
Обвязки	ОД-1	8,26	м³	0,59	
	ОД-2	8.10.12.26.27.28	м³	0,68	
	ОД-3	10.27	м³	0,72	
	ОД-4	9	м³	0,59	
	ОД-5	9,11.13	м³	0,68	
	ОД-6	11	м³	0,72	
Обвязки-ригели	ОД-7	29.30.31	м³	1,00	
	ОД-8	30	м³	1,07	
	ОД-9	29.30.31	м³	1,87	
Прижимные элементы (штапики)	Д-1	8,10,12,20,21,22	м³	0,13	один эл-т на узел
		14,15,16,17,18,19,14а,18а,19а,23,24,25		0,26	два элемента
	Д-2	9,11,26,27,28,29,30,31	м³	0,22	
	Д-2а	29,30,31	м³	0,42	
Доски-гребенки	ДГ-1	9,26,29	м³	0,12	
	ДГ-2	9,26	м³	0,096	
Наличники	Н-1	8,10,12	м³	0,07	
	Н-2	8,10,12,30	м³	0,045	
	1 ГОСТ 8242-63	26, 27, 28	м³	0,096	
	2 ГОСТ 8242-63	20,21,22	м³	0,07	один эл-т на узел
		23,24,25,29,30,31		0,14	два элемента
Доски	Д-3	15,17,19	м³	0,36	
	Д-4	20,22	м³	0,105	
	Д-5	20	м³	0,17	

Рук. проекта — Г.п. инж. пр. — Н.о. инженера

Гл. инж. пр. — Гл. инж. пр. — Гл. инж. пр.

Алексеенко — Сорокин — Корицун

Разработано: Беляева; Инв. № подл.; Взам. инв. №

ГОССТРОЙ СССР ЦНИПРОМЗДАНИЙ г. МОСКВА

ТД 1975

Расход материалов и изделий на 100 п.м. узла

Серия 2.436-10

Выпуск 1 | Лист 38

Таблица 2 (продолжение) 43

1	2	3	4	5	6
Доски	Д-6	21	м3	0,06	
	Д-7	21	м3	0,12	
	Д-8	23,24,25	м3	0,3	
	Д-9	26	м3	0,47	
	Д-10	26,27,28	м3	0,36	
	Д-11	27	м3	0,30	
	Д-12	26,27,28	м3	0,25	
	Д-13	14д	м3	0,27	
	Д-14	14г,16г,18д	м3	0,33	
	Д-15	16д	м3	0,35	
Прокладки	П-1	9,11,13,29,30,31	шт.	140	шаг 750
	П-2	29,30,31	шт.	140	под вертикал. эл-ми оконных бл.
	П-3	9,26,29	шт.	170(200)	шаг 600 (500)
	П-4	9,26	шт.	170(200)	шаг 600 (500)
	П-5	15,17,19	шт.	170	шаг 600
	П-6	26,27,28	шт.	140	под вертикальн. эл-ми. окон. бл.
Пробки	П-7	15,17,19,14г,16г,18д / 14,16,18,34,35	шт	140 / 280	шаг 600 (750)
	П-8	14,16,18,35	шт.	140	шаг 600 (750)

ТД 1975

Расход материалов и изделий на 100 п.м. узла

Серия 2.436-10

Выпуск 1 | Лист 39

ЦНИИПромзданий г. Москва

13788-02 44

Таблица 2 (продолжение)

Наименование изделия	Марка (эскиз)	NN узлов	Един измер.	Кол-во	Примечание
Крепежные элементы	МС-1	32, 33, 36	кг/шт	25/170	
		34, 35	кг/шт	41/270	
	МС-2	37, 38	кг/шт	1,0/2	Кол-во на один импост
	МС-3	42, 43	кг/шт	1,0/4	Кол-во на один ригель
	МС-4	43	кг/шт	1,4/2	Количество на один ригель
	МС-5	9, 11, 13	кг/шт	34/135	шаг 750
	МС-6	39	кг/шт	72/34	
Импосты	МС7÷МС11	20, 21, 22, 37, 38	кг/п.м.	8,8	Расход стали на 1 п.м. импоста
ригель	Р-1, Р-2	26, 27, 28	кг/шт	1820 (2050)/17	Расход стали в скобках для Р-2
Фартук из оцинкованной стали б=0,8мм ГОСТ 8075-56	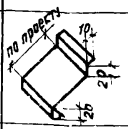	9, 11, 13		по проекту	
Дюбели	ДГ 4,5×40	9, 11, 13	шт	270	
Болты ГОСТ 7798-70	М10×35	37	шт	4	на 1 импост
Гайки ГОСТ 5915-70	М10	37	шт	4	на 1 импост
Шайбы ГОСТ 11371-68	Шайба 10	37	шт	4	на 1 импост
Шурупы ГОСТ 1145-70 (исполнение 1)	А8×100	14а, 16а, 18а	кг	5,1	шаг 600
		34, 35		8,2	шаг 750
	А5×70	8÷13, 20, 21, 22, 26÷31, 14а, 16а, 18а	кг	2,7	шаг 300
		14÷19, 23, 24, 25		5,4	
	А5×40	20, 21, 22, 32÷36, 42, 43	кг	3,2	
	А5×30	8, 9, 10, 12	кг	2,4	
		20÷31		4,9	
	А5×20	21	кг	0,8	
Гвозди ГОСТ 4029-63	3×40	9, 11, 13	кг	1,0	шаг 250

ЦНИИПРОМЗДАНИЙ г. МОСКВА

И.о. инженера

Коршун

ТД 1975	Расход материалов и изделий на 100 п.м. узла.	Серия 2.436-10	
		Выпуск 1	Лист 40

Таблица 2 (продолжение)

Наименование изделия	Марка (эскиз)	NN узлов	Един. измер.	Колич.	Примечания
Насадки	тип-1 290×58	12, 13, 28, 31	кг/шт.	67/335	Вес 1 шт - 0,2 кг
	240×58	12, 13, 28, 31		64/400	Вес 1 шт - 0,16 кг
Насадки	тип-2 300×56	8, 9, 29	кг/шт	44/335	Вес 1 шт - 0,13 кг
		10, 11, 30		88/670	
	250×41	8, 9		40/400	Вес 1 шт. - 0,1 кг
		10, 11, 30		80/800	
Уплотнитель	тип-9 гернит d=40	9, 11, 13÷19, 14а, 16а, 18а 20÷25	кг	50	Вес 1 п.м - 0,5 кг
		8, 10, 12, 26÷31	кг	100	—„—
Прокладка	тип-10 резина губчатая ТУ38-005-204-71 объемной массой не более 500 кг/м3 (4; 30)	14÷19, 14а, 16а, 18а, 20÷25	кг	3,5	Вес 1 п.м - 0,035 кг

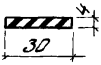

1. Типы насадок и уплотнитель приняты по табл. 2. „Указаний по проектированию, монтажу и эксплуатации конструкций из профильного стекла" СН428-74

ТД 1975	Расход материалов и изделий на 100 п.м узла	Серия 2.435-10	
		Выпуск 1	Лист 41

ГОССТРОЙ СССР ЦНИИПРОМЗДАНИЙ Г. МОСКВА

Гл. инж. пр. Корощук

1373?-02 41

Таблица 3

Наименование		Ед. изм.	Заполнение оконных проемов						Примечан.
			ШП-250		ШП-300		КП-250	КП-300	
			1 слой	2 слоя	1 слой	2 слоя			
Прокладки тип-3	Резина губчатая	кг/м	0,5/4,5	1,0/9,0	0,41/3,7	0,82/7,4	0,5/4,5	0,41/3,7	ТУ-38-005-204-71 $\gamma \leq 500$ кг/м³
	„Бутэпрол"	кг/м	2,0/4,5	4,0/9,0	1,7/3,7	3,4/7,4	2,0/4,5	1,7/3,7	ТУ-21-29/3-73
Герметизирующие мастики		кг	0,45	0,45	0,37	0,37	0,45	0,37	УТ-32 АМ-0,5 ТМ-0,5
Клей 88		кг	0,12	0,24	0,1	0,2	0,12	0,1	ТУ-270-67
Уайт-спирит		кг	0,06	0,12	0,5	0,1	0,06	0,05	ГОСТ 3134-52

Коршун

м.о. инженера

ЦНИИ ОБЪЕДИНЕНИЯ МОСКВА

gost.e-ecolog.ru

ТД 1975	Расход комплектующих материалов (прокладок, мастики, клея, уайт-спирита) на 1 м² остекления.	Серия 2.436-10	
		Выпуск 1	Лист 42