ГОСУДАРСТВЕННЫЙ КОМИТЕТ ПО ГРАЖДАНСКОМУ СТРОИТЕЛЬСТВУ И АРХИТЕКТУРЕ
ПРИ ГОССТРОЕ СССР

ТИПОВЫЕ КОНСТРУКЦИИ И ДЕТАЛИ ЗДАНИЙ И СООРУЖЕНИЙ

# СЕРИЯ 2.230-1

# ДЕТАЛИ СТЕН И ПЕРЕГОРОДОК ОБЩЕСТВЕННЫХ ЗДАНИЙ

Выпуск 9

ВХОДЫ КАРКАСНО-ПАНЕЛЬНЫХ ЗДАНИЙ

13590
ЦЕНА 0-87

gost.e-ecolog.ru

ЦЕНТРАЛЬНЫЙ ИНСТИТУТ ТИПОВОГО ПРОЕКТИРОВАНИЯ
ГОССТРОЯ СССР
Свердловский филиал
620062 г. Свердловск-62, ул. Генеральская 3-А
Заказ №3404 инв. №13590 тираж 1500
Сдано в печать_____1977г. Цена 0-87

ГОСУДАРСТВЕННЫЙ КОМИТЕТ ПО ГРАЖДАНСКОМУ СТРОИТЕЛЬСТВУ И АРХИТЕКТУРЕ
ПРИ ГОССТРОЕ СССР

ТИПОВЫЕ КОНСТРУКЦИИ И ДЕТАЛИ ЗДАНИЙ И СООРУЖЕНИЙ

# СЕРИЯ 2.230-1

# ДЕТАЛИ СТЕН И ПЕРЕГОРОДОК ОБЩЕСТВЕННЫХ ЗДАНИЙ

Выпуск 9

ВХОДЫ КАРКАСНО-ПАНЕЛЬНЫХ ЗДАНИЙ

УТВЕРЖДЕНЫ
И ВВЕДЕНЫ В ДЕЙСТВИЕ
ПРИКАЗОМ ГОСУДАРСТВЕННОГО
КОМИТЕТА ПО ГРАЖДАНСКОМУ
СТРОИТЕЛЬСТВУ И АРХИТЕКТУРЕ
ПРИ ГОССТРОЕ СССР
С 1 МАРТА 1976 г.
ПРИКАЗ № 41 ОТ 11 ФЕВРАЛЯ 1976 г.

ЦНИИЭП
УЧЕБНЫХ ЗДАНИЙ
г. МОСКВА

| | |
|---|---|
| Гл. инж. ин-та | А. ЛЯХОВИЧ |
| Нач. отдела | В. ГРЕКОВ |
| Гл. спец. отд. | Э. ШАХОВА |
| Рук. группы | О. МАДОЯН |

13590 2

| | лист | стр. |
|---|---|---|
| Содержание альбома | СI | 2 |
| Пояснительная записка. | П1;П2 | 3;4 |
| Маркировка деталей парадного входа (на отметке ± 0.00) в здание через одинарный тамбур. | 1 | 5 |
| Маркировка деталей парадного входа (на отметке ± 0.00) в здание через двойной тамбур. | 2÷4 | 6÷8 |
| Маркировка деталей служебных входов (на отметке ± 0.00) и входов в лестничную клетку (на отметках ниже ± 0.00) | 5 | 9 |
| Детали 1 и 24 | 6 | 10 |
| Детали 2 ÷ 5 | 7 | 11 |
| Деталь 6 | 8 | 12 |
| Деталь 7 | 9 | 13 |
| Детали 8 и 9 | 10 | 14 |
| Детали 10 ÷ 12 | 11 | 15 |
| Детали 13 ÷ 18 | 12 | 16 |
| Детали 19 ÷ 21 | 13 | 17 |
| Детали 22 и 23 | 14 | 18 |
| Детали 25 ÷ 27 | 15 | 19 |
| Детали 28 ÷ 30 | 16 | 20 |
| Детали 31 ÷ 33 | 17 | 21 |
| Детали 34 и 35 | 18 | 22 |
| Детали 36 и 37 | 19 | 23 |
| Детали 38 и 39 | 20 | 24 |
| Детали 40 и 41 | 21 | 25 |
| Детали 42 и 43 | 22 | 26 |
| Металлические монтажные марки | 23 | 27 |



ЦНИИЭП учебных зданий г. Москва

Гл. инж. ин-та — А. Ляхович
Нач. отдела — В. Греков
Гл. спец. отд. — Э. Шахова
Рук. группы — О. Мадоян

В настоящий выпуск включены детали входов каркасно-панельных зданий высотой до 12 этажей, решаемых в конструкциях связевого каркаса ИИ-04 с сеткой колонн 6×6; 6×4,5 и 6×3 м и сечением колонн 30×30 и 40×40 см.

Рабочие чертежи деталей разработаны в дополнение к серии 2.230-1 выпуску и серии 2.210-1 выпуску. Все указания по монтажу стеновых и цокольных панелей, заделке и герметизации швов в стенах даны в альбомах серии 2.230-1 выпуск 5 и 2.210-1 выпуск. Типовые детали предназначены для применения в зданиях I÷IV степени огнестойкости.

Для удобства подбора и отыскания в альбоме необходимых деталей на листах 1÷5 даны чертежи маркировки типовых деталей на фрагментах фасадов и разрезов здания. Указанные фрагменты фасадов и входов не являются типовыми техническими решениями и рабочими чертежами для применения их в проектах и даны только для маркировки и удобства подбора типовых деталей. В проектах не допускается делать ссылки на представленные в альбоме чертежи маркировки типовых деталей-фрагменты входов - и не следует ими руководствоваться как рекомендуемым типовым решением входа.

В проекте должны быть разработаны конкретные решения фасадов и конструкции тамбуров в соответствии с требованиями действующих строительных норм (СНиП) и сделаны ссылки на типовые детали, подобранные как готовые рабочие чертежи. При необходимости в проекте разрабатываются свои детали, присущие данному решению и отсутствующие в альбоме типовых деталей.

Подбор типовых деталей целесообразно производить начиная с изучения чертежей маркировки деталей (листы 1÷5), при этом необходимо иметь ввиду, что раскладка стеновых панелей фасада здания не связана с определенным планировочным и конструктивным решением тамбуров.

На чертежах маркировки деталей для группы типовых деталей, замаркированных на одном узле фасада, даны примечания, объясняющие различие деталей в зависимости от конструктивных решений.

Типовые детали разработаны для следующих решений входов:

- парадные входы на отметке ±0.00 через одинарный тамбур;
- парадные входы на отметке ±0.00 через двойной тамбур;
- служебные входы на отметке ±0.00;
- входы в лестничную клетку на отметках ниже нуля.

| | | |
|---|---|---|
| Рук. группы | | О. Мадоян |
| Ст. инженер | | Е. Бесценная |

Учебных зданий г. Москва

ТД 1975

Пояснительная записка

Серия 2.230-1

Выпуск 9 | Лист П1

Архитектурно-планировочные и конструктивные решения входов (габариты тамбура, размеры дверных и оконных блоков, толщина кирпичных стен, марка кирпича и раствора стен, конструкция покрытия, отделка стен тамбура и организация водостока) типовыми деталями не регламентируются, а решаются в конкретном проекте.

В альбоме разработаны конструктивные решения деталей покрытия тамбура с низким парапетом (ТД 25, 26; 34÷37; 42; 43) и с неорганизованным отводом воды с карнизов (ТД 28; 30; 31; 33; 38÷41). Каждая деталь покрытия решена с применением двух типов изоляционного ковра: из рулонных и мастичных материалов.

При устройстве в проекте покрытия над входом с высоким парапетом надлежит пользоваться типовыми деталями серии 2.260-1 выпуск 3 с учетом требований СНиП III-20-74 и III-А 11-70, а также СН 394-69*.

При разработке проектов с применением рабочих чертежей типовых деталей на чертежах проекта делать выноски с указанием номера серии, выпуска и применяемой детали по следующему образцу:




В числителе указан номер серии;
в знаменателе: первое число - номер выпуска данной серии;
второе число - номер типовой детали.

Обозначение типовых деталей на чертежах проектов в отличие от прочих деталей обводятся двойным кругом.

В проекте или серии проектов составляется сводная спецификация примененных типовых деталей.

В данном альбоме приняты следующие обозначения:



– № типовой детали
– № листа

| | | |
|---|---|---|
| ГИП | Аляхович | |
| Нач. отдела | Трекова | |
| Гл. спец. отд. | Шахова | |
| Рук. группы | Мадоян | |

ЦНИИЭП учебных зданий г. Москва

ТД

Пояснительная записка.

Серия 2.230-1

Выпуск | Лист

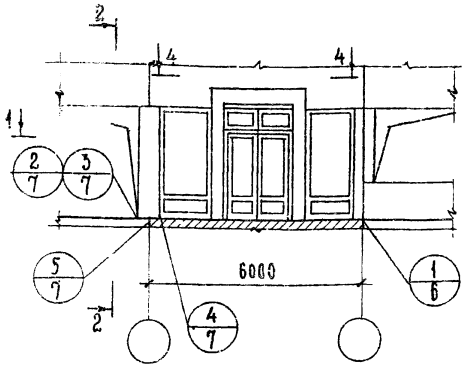


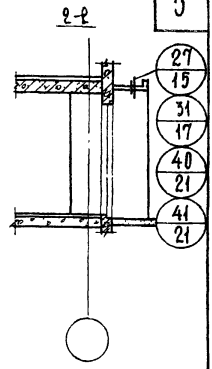


1-1

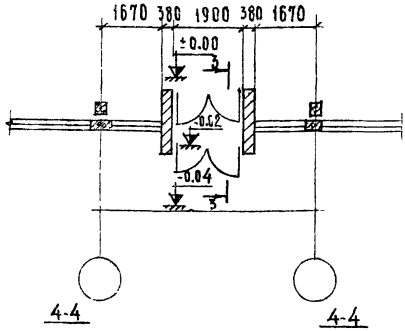


3-3

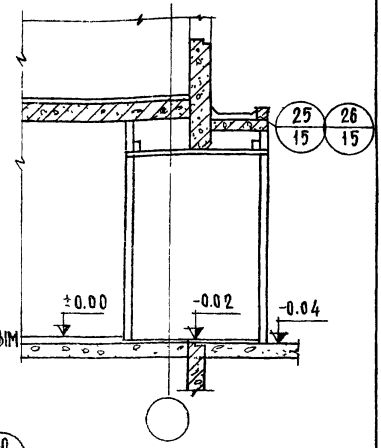


4-4

ВАРИАНТ С НЕОРГАНИЗОВАННЫМ СБРОСОМ ВОДЫ

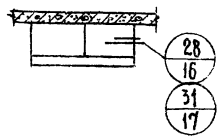


4-4

ВАРИАНТ С ОРГАНИЗОВАННЫМ СБРОСОМ ВОДЫ

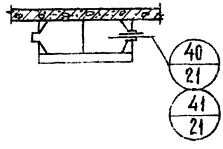


ПРИМЕЧАНИЯ:

1. Размеры кирпичных стен, дверных и оконных проемов тамбура даны как пример. Данные размеры определяются в конкретном проекте с одновременным указанием марок кирпича и раствора стен тамбура.
2. ТД 2 дана для простеночных панелей шириной 280 ÷ 580 мм.
3. ТД 3 дана для простеночных панелей шириной 1180; 1780 мм.
4. ТД 25, 28, 40 дана для кровли из рулонных материалов.
5. ТД 26; 31; 41 дана для мастичной кровли

| | | |
|---|---|---|
| ТД | Маркировка деталей парадного входа (на отметке ±0.00) в здание через одинарный тамбур. | Серия 2.230-1 |
| 1975 | | Выпуск 9 / Лист 1 |

Учебных зданий г. Москва

Нач. отдела
Гл. спец. отд.
Рук. группы
Ст. инженер
Э. Шахо
О. Мад
Е. Бесценная

13590 С

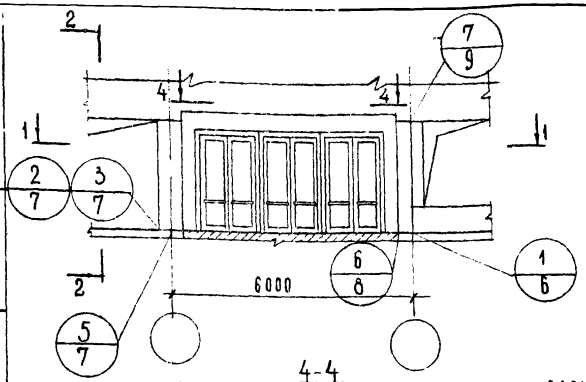


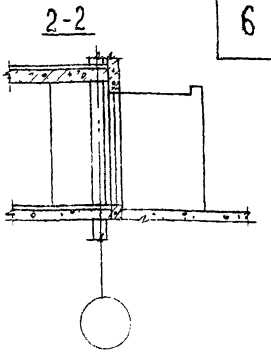


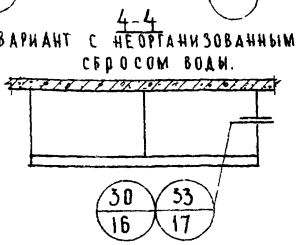


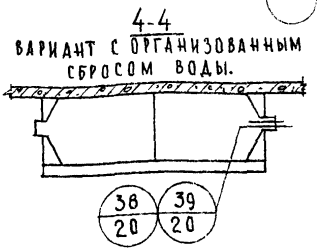


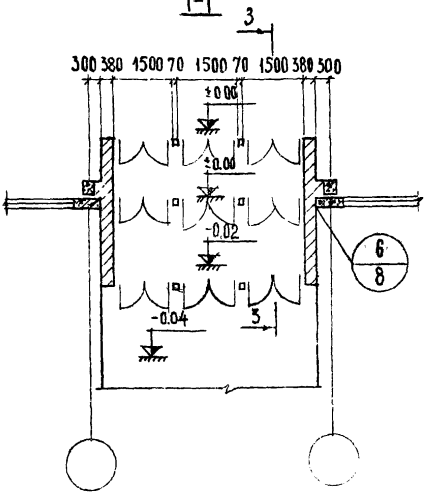


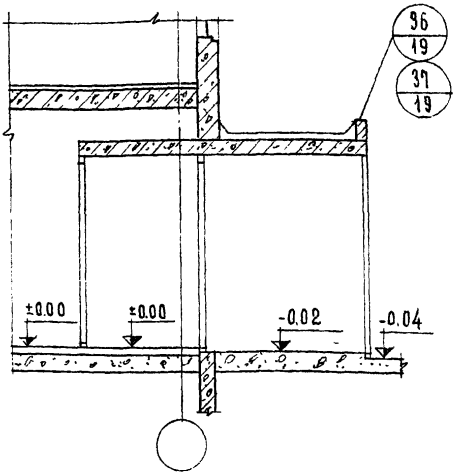


ПРИМЕЧАНИЯ:

1. Размеры кирпичных стен и дверных проемов тамбура даны как пример. Данные размеры определяются в конкретном проекте с одновременным указанием марок кирпича и раствора стен тамбура
2. ТД2 даны для простеночных панелей шириной 280 ÷ 580 мм.
3. ТД3 даны для простеночных панелей шириной 1180 ÷ 1780 мм.
4. ТД30;36;38 дана для кровли из рулонных материалов.
5. ТД33;37;39 дана для мастичной кровли.

| | | | | | |
|---|---|---|---|---|---|
| ГЛ. ИНЖ. ИН-ТА | | А. ЛЯХОВИЧ | ЧЕРТЕЖНИК | | О. ШИШКИНА |
| НАЧ. ОТДЕЛА | | В. ГРЕКОВ | ПРОВЕРИЛ | | О. МАДОЯН |
| ГЛ. СПЕЦ. ОТД. | | Э. ШАХОВА | | | |
| РУК. ГРУППЫ | | О. МАДОЯН | | | |
| СТ. ИНЖЕНЕР | | Е. БЕСЦЕННАЯ | | | |

СОГЛАСОВАНО:

ЦНИИЭП учебных зданий г. Москва

| ТД | Маркировка деталей парадного входа (на отметке ±0.00) в здание через двойной тамбур | Серия 2.230-1 |
|---|---|---|
| 1975 | | |

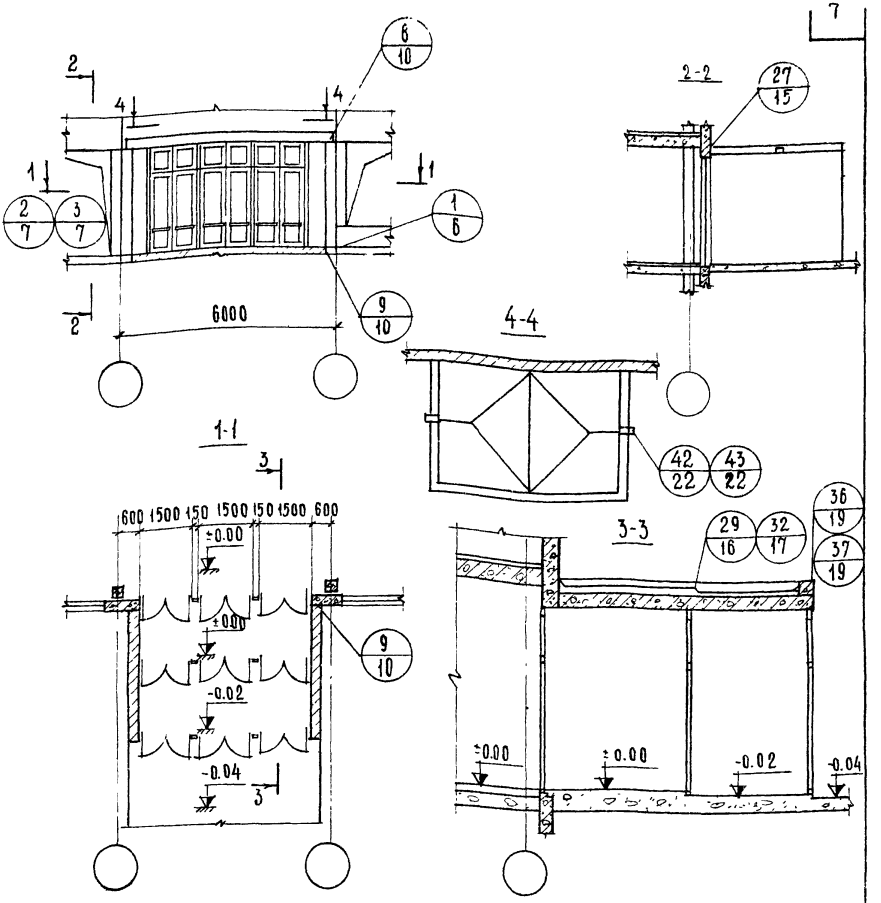


## ПРИМЕЧАНИЯ:

1. Размеры кирпичных стен и дверных проемов тамбура даны как пример. Данные размеры определяются в конкретном проекте с одновременным указанием марок кирпича и раствора стен тамбура.
2. ТД 2 дана для простеночных панелей шириной 280÷580 мм.
3. ТД 3 дана для простеночных панелей шириной 1180; 1780 мм
4. ТД 29; 36; 42 даны для кровли из рулонных материалов.
5. ТД 32; 37; 43 даны для мастичной кровли.

| | | | |
|---|---|---|---|
| Учебных зданий г. Москва | Рук. группы | О. Мадоян | |
| | Ст. инженер | Е. Бесценная | |

| | | | | |
|---|---|---|---|---|
| ТД 1975 | Маркировка деталей парадного входа (на отметке ±0.00) в здание через двойной тамбур. | | Серия 2.230-1 | |
| | | | Выпуск 7 | Лист 3 |

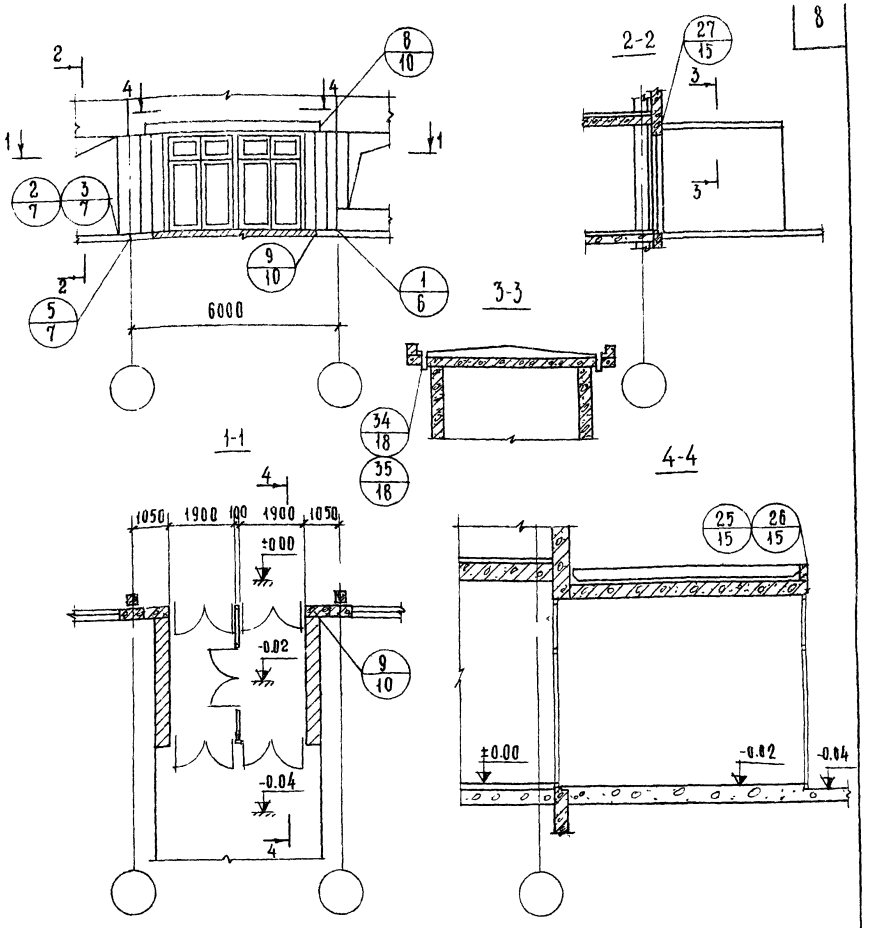


Размеры кирпичных стен и дверных проемов тамбура даны как пример. Данные размеры определяются в конкретном проекте с одновременным указанием марок кирпича и раствора стен тамбура.

ТД 2 дана для простеночных панелей шириной 280÷580 мм.

ТД 3 дана для простеночных панелей шириной 1180; 1780 мм.

ТД 25 и 34 даны для кровли из рулонных материалов.

ТД 26 и 35 даны для мастичной кровли.

| | | | |
|---|---|---|---|
| ГЛ. ИНЖ. ИН-ТА | А. ЛЯХОВИЧ | ЧЕРТЕЖНИК | О. ШИШКИНА |
| НАЧ. ОТДЕЛА | В. ТРЕКОВ | ПРОВЕРИЛ | О. МАДОЯН |
| ГЛ. СПЕЦ. ОТД. | Э. ШАХОВА | КОПИРОВАЛ | А. БУРОВА |
| РУК. ГРУППЫ | О. МАДОЯН | | |
| СТ. ИНЖЕНЕР | Е. БЕСЦЕННАЯ | | |

ЦНИИЭП УЧЕБНЫХ ЗДАНИЙ г. МОСКВА

| | | | |
|---|---|---|---|
| ТД | Маркировка деталей парадного входа (на отметке ±0.00) в здание через двойной тамбур. | СЕРИЯ 2.230-1 | |
| 1975 | | ВЫПУСК 9 | ЛИСТ 4 |

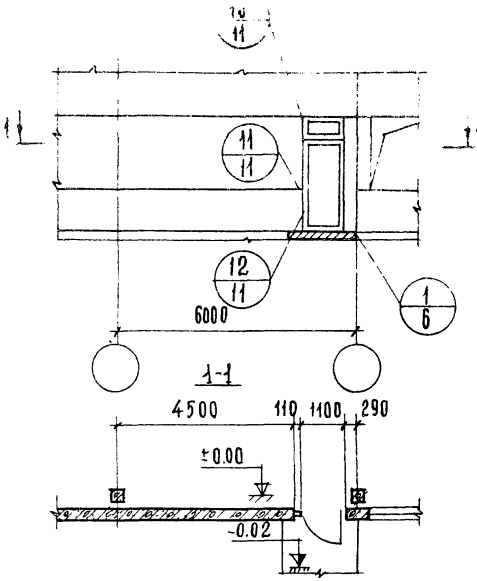


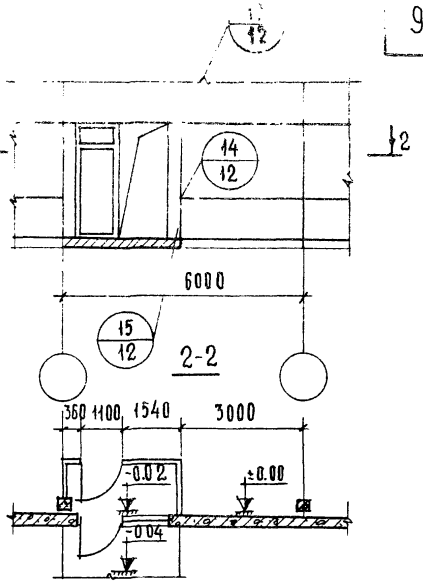


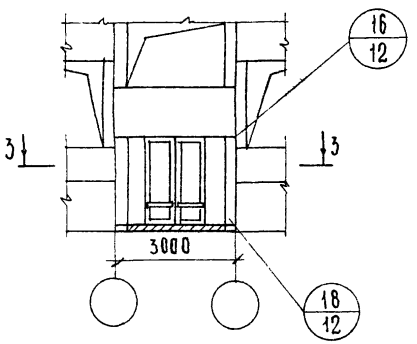


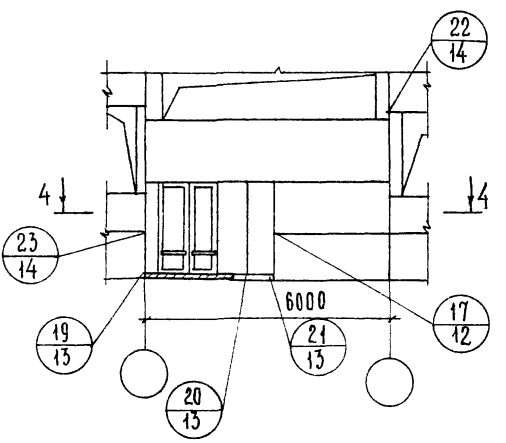


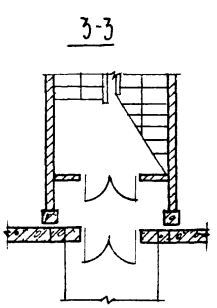


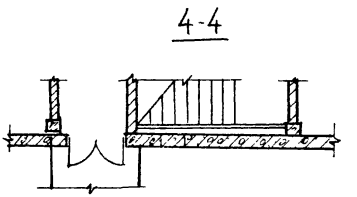


| | | |
|---|---|---|
| ГИП | | |
| Нач. спец. отд. | | |
| Рук. группы | | О. МАДОЯН |
| Ст. инженер | | Е. БЕСЦЕННАЯ |
| | | З. ШАХОВА |
| | | КОПИРОВАЛ |
| | | А. БУРОВА |

УЧЕБНЫХ ЗДАНИЙ
Г. МОСКВА

ТД
1975

# Маркировка деталей служебных входов (на отметке ±0.00) и входов в лестничную клетку (на отметках ниже ±0.00)

СЕРИЯ 2.230-1
Выпуск 9
Лист 5

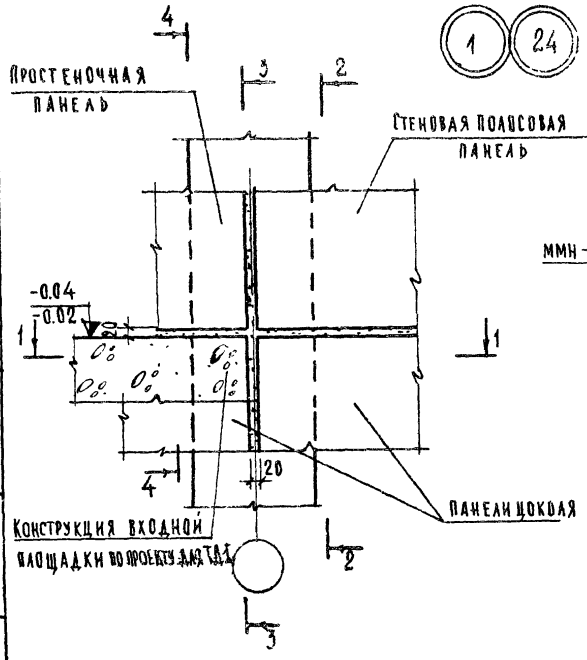


1-1

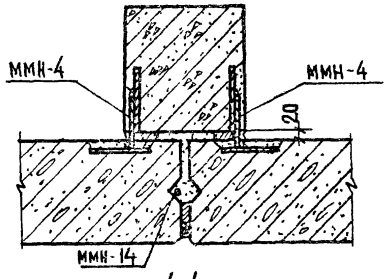


4-4

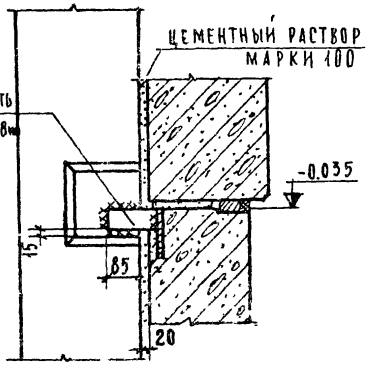


2-2

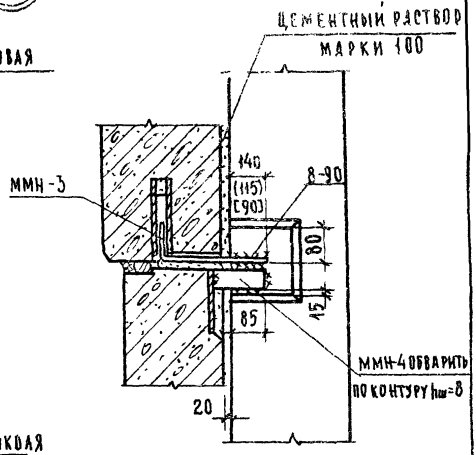


3-3

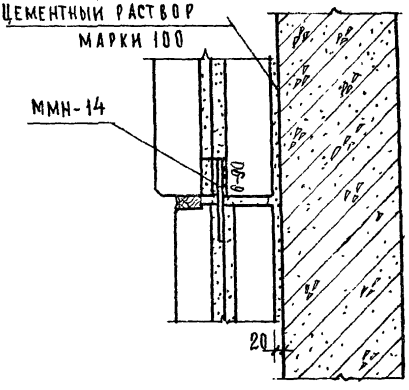


## ПРИМЕЧАНИЯ:

1. На ТД1 отметка входной площадки -0.04 дана для парадного входа в здание через одинарный тамбур, отметка -0.02 дана для служебного входа в здание без тамбура.
2. Для ТД1 на разрезах 1-1 ÷ 4-4 конструкция входной площадки условно не показана.
3. Размеры, указанные в круглых скобках, соответствуют толщине стеновых панелей 300мм, в квадратных скобках - толщине стеновых панелей 350мм.
4. ММН-14 приварить до монтажа простеночной панели.

| | | | |
|---|---|---|---|
| ГИП | Ю.ШИШКИНА | | |
| Чертежник | | | |
| Проверил | О.МАДОЯН | | |
| Копировал | А.БУРОВА | | |
| ГИ.ИНЖ.ИН-ТА | А.ЛЯХОВИЧ | | |
| Нач. отдела | В.ГРЕКОВ | | |
| ГИ.спец.отд. | З.ШАХОВА | | |
| Рук. группы | О.МАДОЯН | | |
| Ст. инженер | Е.БЕСЦЕННАЯ | | |

ЦЕНТИН
УЧЕБНЫХ ЗДАНИЙ
г. МОСКВА

ТД
1975

Детали 1 и 24

| СЕРИЯ 2.230-1 | |
|---|---|
| ВЫПУСК 0 | ЛИСТ 6 |

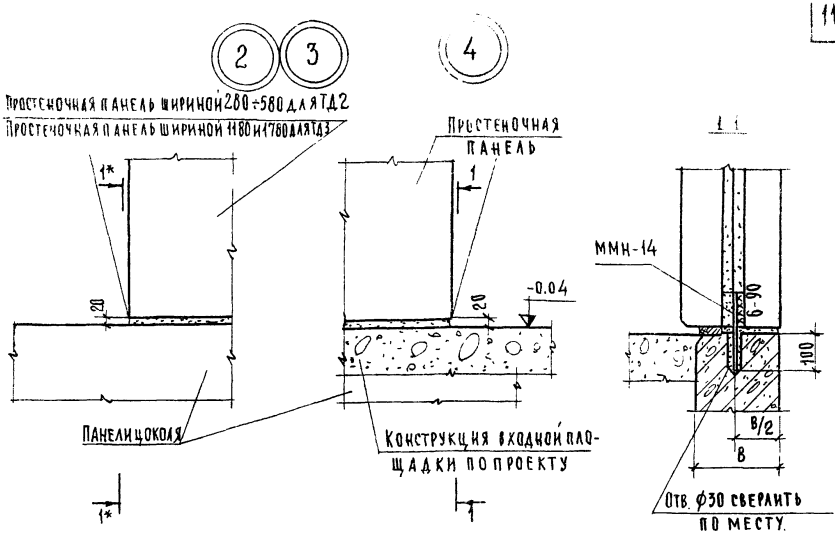


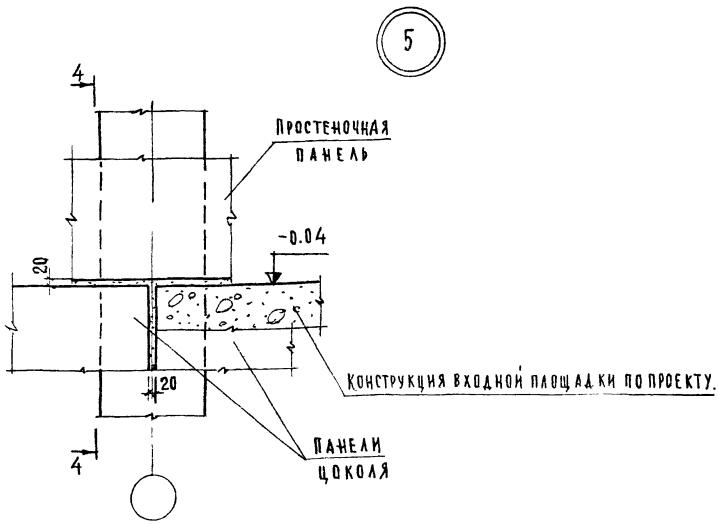


ПРИМЕЧАНИЯ:

1. Разрез 1*-1* только для ТД3, читать зеркально разрезу 1-1.
2. Разрез 4-4 см. лист 6.

| | | | |
|---|---|---|---|
| ТД | Детали 2÷5 | Серия 2.230-1 | |
| 1975 | | Выпуск 9 | Лист 7 |

13590 12

Учебных зданий г. Москва

| | | | |
|---|---|---|---|
| Гл. спец. отд. | | Э. Шахова | Копитов |
| Рук. группы | | О. Мадоян | |
| Ст. инженер | | Е. Бесценная | |
| | | | А. Бурова |

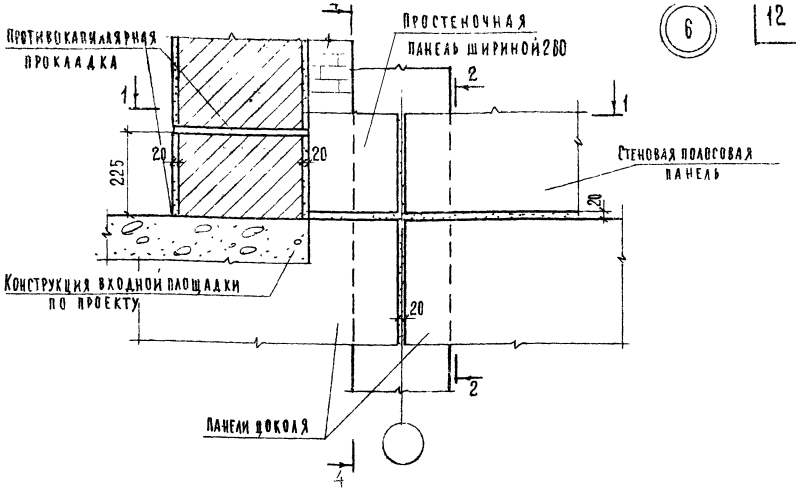


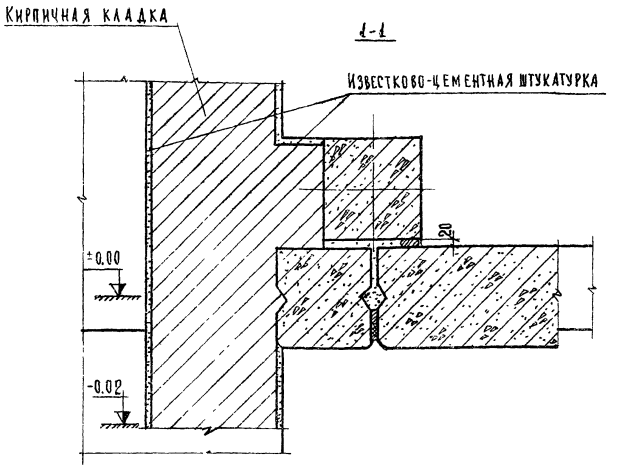


ПРИМЕЧАНИЯ:

1. Разрезы 2-2 и 4-4 см. лист 6
2. Противокапиллярную прокладку выполнять из укладываемых насухо по выравненной поверхности двух слоев толя или рубероида или из цементного раствора состава 1:2 толщиной 20-30мм.

| | | | |
|---|---|---|---|
| Гл. инж. ин-та | А. Ляхович | Проверил | О. Мадоян |
| Нач. отдела | В. Греков | Копировал | А. Бурова |
| Гл. спец. отд. | Э. Шахова | | |
| Рук. группы | О. Мадоян | | |
| Ст. инженер | Е. Бесценная | | |

ЦЕНИНИ учебных зданий г. Москва

| | | | |
|---|---|---|---|
| ТД 1975г | Деталь 6 | Серия 2.230-1 | |
| | | Выпуск 9 | Лист 8 |

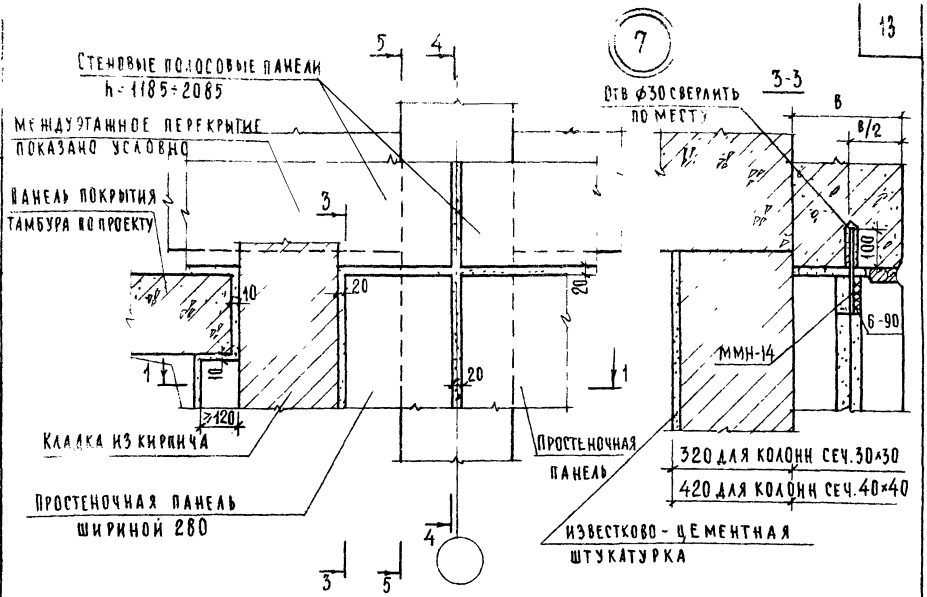


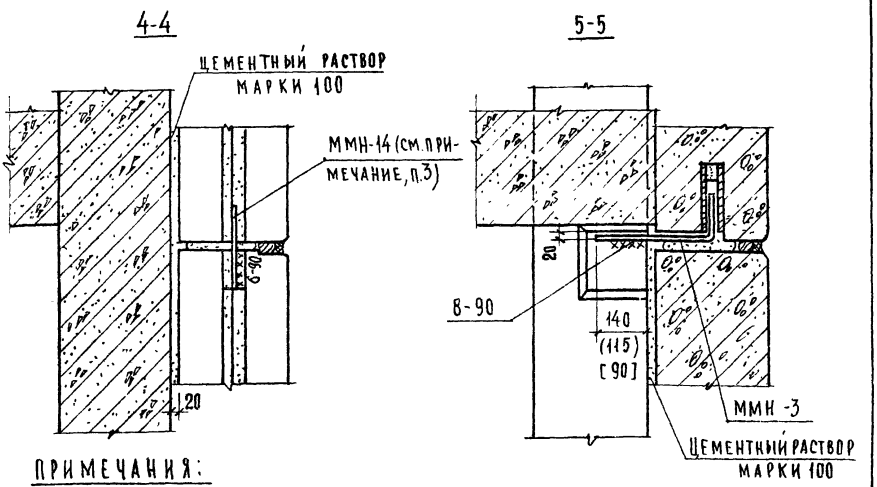


## ПРИМЕЧАНИЯ:

1. Разрез 1-1 см. лист 8.
2. Размеры, указанные в круглых скобках, соответствуют толщине стеновых панелей 300 мм, в квадратных скобках-толщине стеновых панелей 350 мм.
3. ММН-14 приварить до монтажа простеночной панели.
4. На ТД 7 кровля тамбура условно не показана.

| | | | |
|---|---|---|---|
| Нач. отдела | В. Греков | Проверил | О. Мадоян |
| Гл. спец. отд. | Э. Шахова | Копировал | А. Бурова |
| Рук. группы | О. Мадоян | | |
| Ст. инженер | Е. Бесценная | | |

Учебных зданий г. Москва

| ТД | Деталь 7. | Серия 2.230-1 | |
|---|---|---|---|
| 1975 | | Выпуск 9 | Лист 9 |

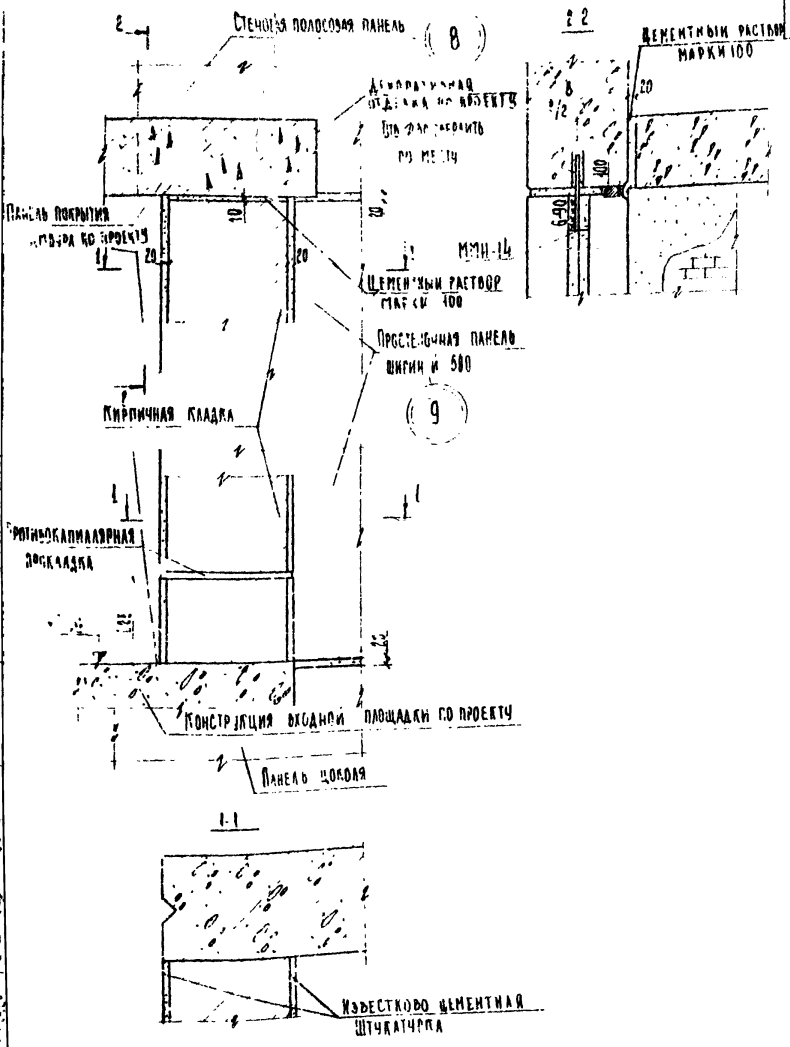


Примечания:

1. На ТД 6 конструкция кровли условно не показана.
2. Ротационно-капиллярную прокладку выполнять из укладываемых насухо по выравненной поверхности двух слоев толя или рубероида или из цементного раствора состава 1:2 толщиной 20-30 мм.

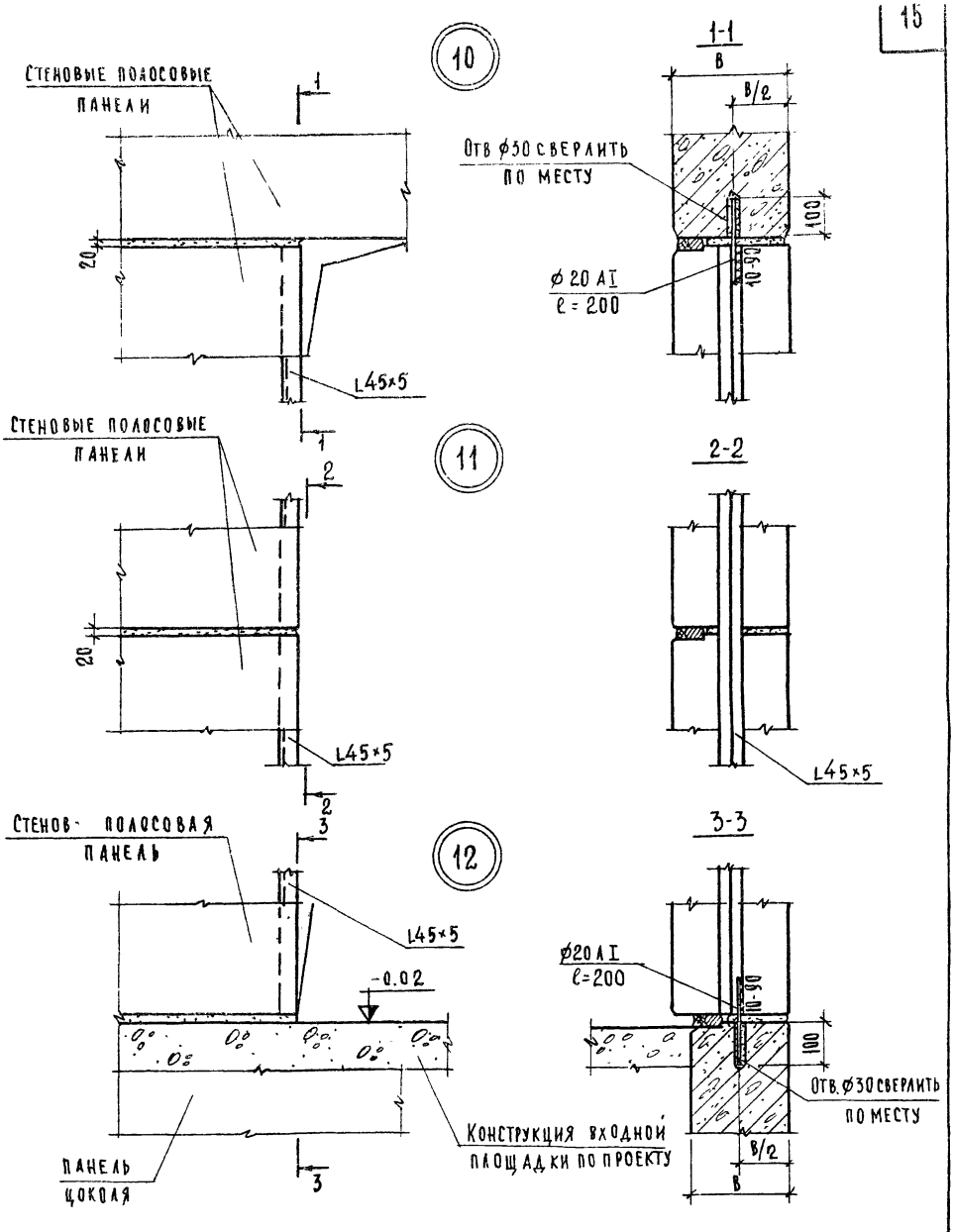


| | | | |
|---|---|---|---|
| ГИ. ИНЖ. ИН-ТА | А. ЛЯХОВИЧ | ПРОВЕРИЛ | О. МАДОЯН |
| НАЧ. ОТДЕЛА | В. ГРЕКОВ | КОПИРОВАЛ | А. БУРОВА |
| ГИ. СПЕЦ. ОТД. | З. ШАХОВА | | |
| РУК. ГРУППЫ | О. МАДОЯН | | |
| СТ. ИНЖЕНЕР | Е. БЕСЦЕННАЯ | | |

ЦНИИЭП учебных зданий г. Москва

ТД

1975г

Детали 10÷12

Серия 2.230-1

Выпуск 9

Лист 11

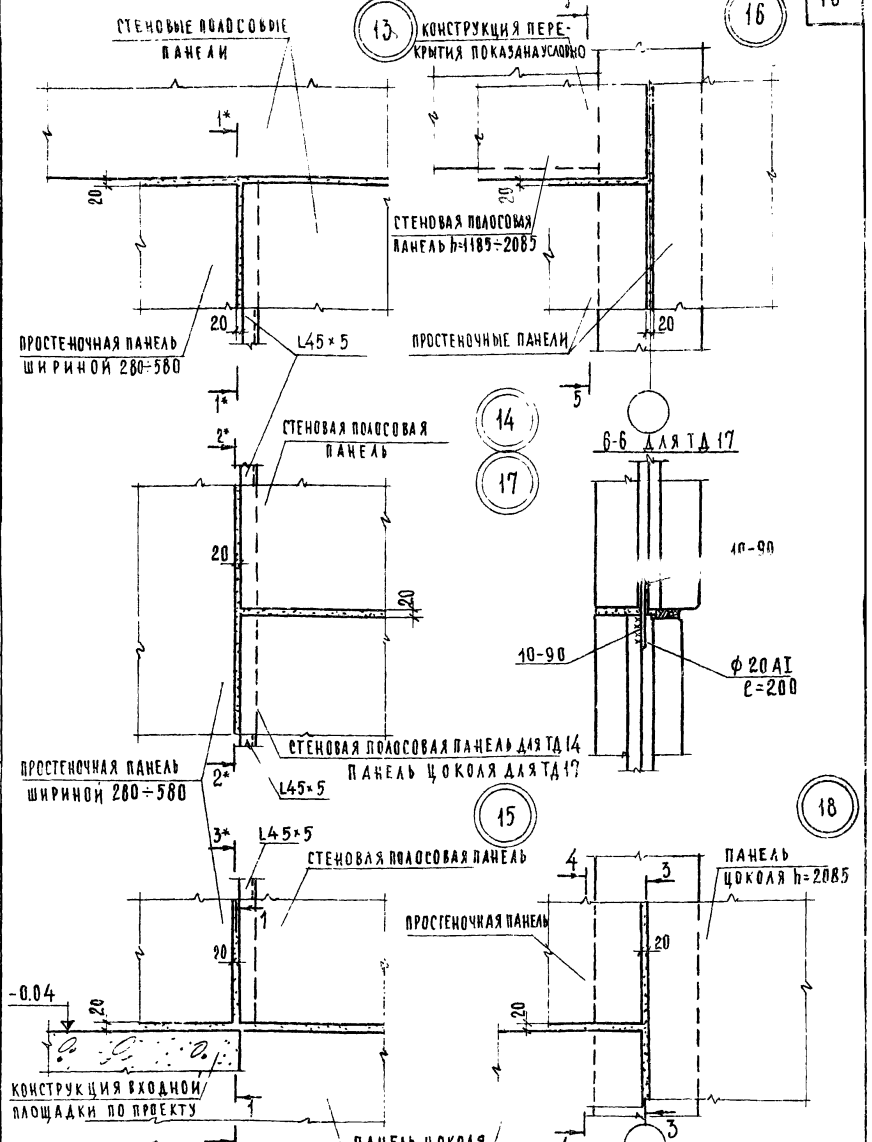


ПРИМЕЧАНИЯ:

1. Разрезы 1*-1*; 2*-2*; 3*-3* чи- зеркально разрезам 1-1, 2-2, 3-3 на листе 11.
2. Разрез 5-5 см лист 9
3. Разрезы 3-3; 4-4 см лист 6. 4. Разрез 1-1 см лист 7.

| | | | |
|---|---|---|---|
| ТД | ДЕТАЛИ 13÷18 | СЕРИЯ 2.230-1 | |
| 1975 | | ВЫПУСК 9 | ЛИСТ 10 |

ЦЕНИНИ
УЧЕБНЫХ ЗДАНИЙ г. МОСКВА

| | | | |
|---|---|---|---|
| ГЛ. ИНЖ. ИН-ТА | А. ЛЯХОВИЧ | ПРОВЕРИЛ | О. МАДОЯН |
| НАЧ. ОТДЕЛА | В. ГРЕКОВ | КОПИРОВАЛ | А. БУРОВА |
| ГЛ. СПЕЦ. ОТД. | Э. ШАХОВА | | |
| РУК. ГРУППЫ | О. МАДОЯН | | |
| СТ. ИНЖЕНЕР | Е. БЕСЦЕННАЯ | | |

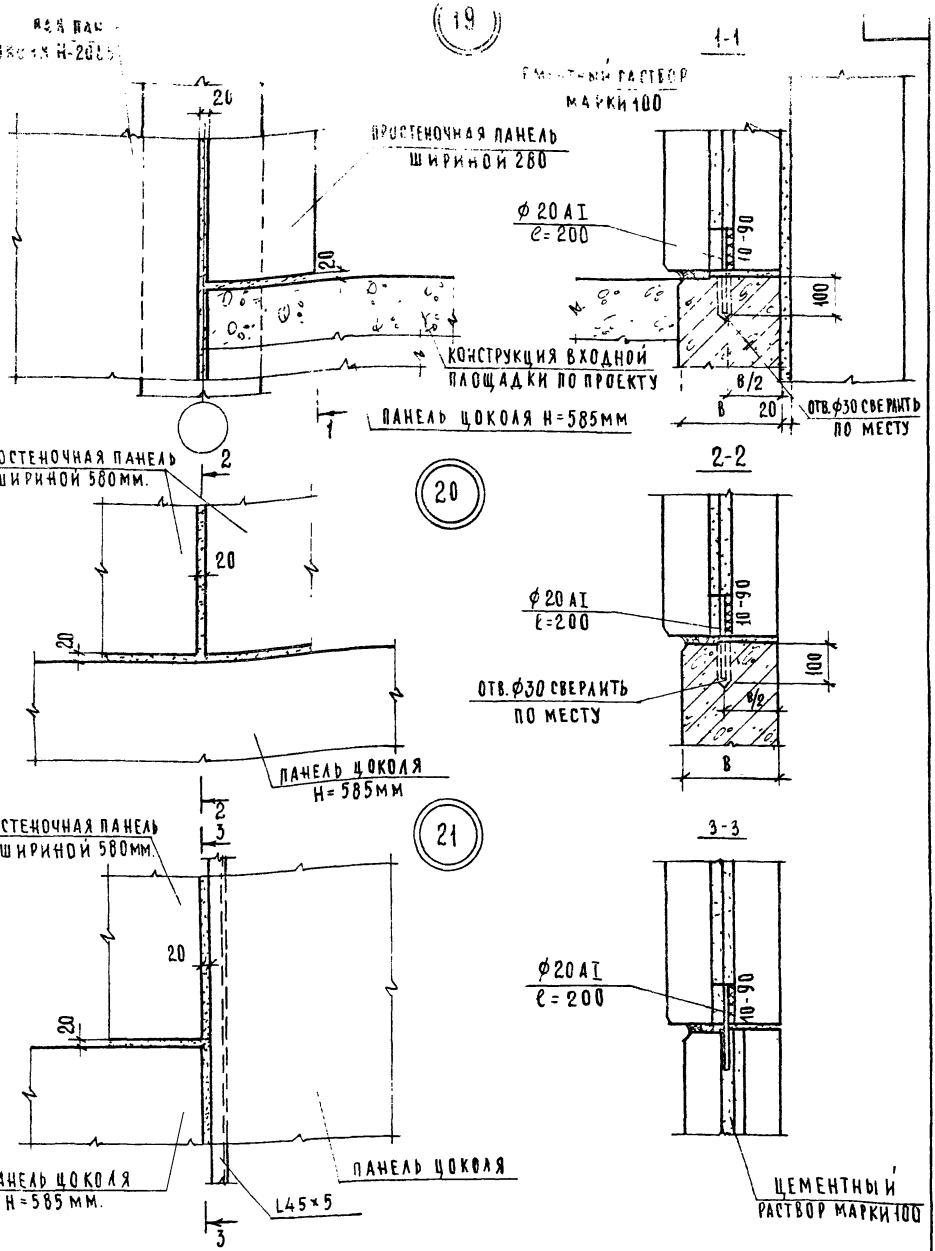


ПРИМЕЧАНИЕ:

Для ТД 21 и 22 стержень ф 20 AI ℓ=200мм приварить до монтажа простеночной панели.

| | | | |
|---|---|---|---|
| ТД | Детали 19÷21 | Серия 2.230-1 | |
| 1975 | | Выпуск 7 | Лист 15 |

РУК. ГРУППЫ О. МАДОЯН

г. МОСКВА

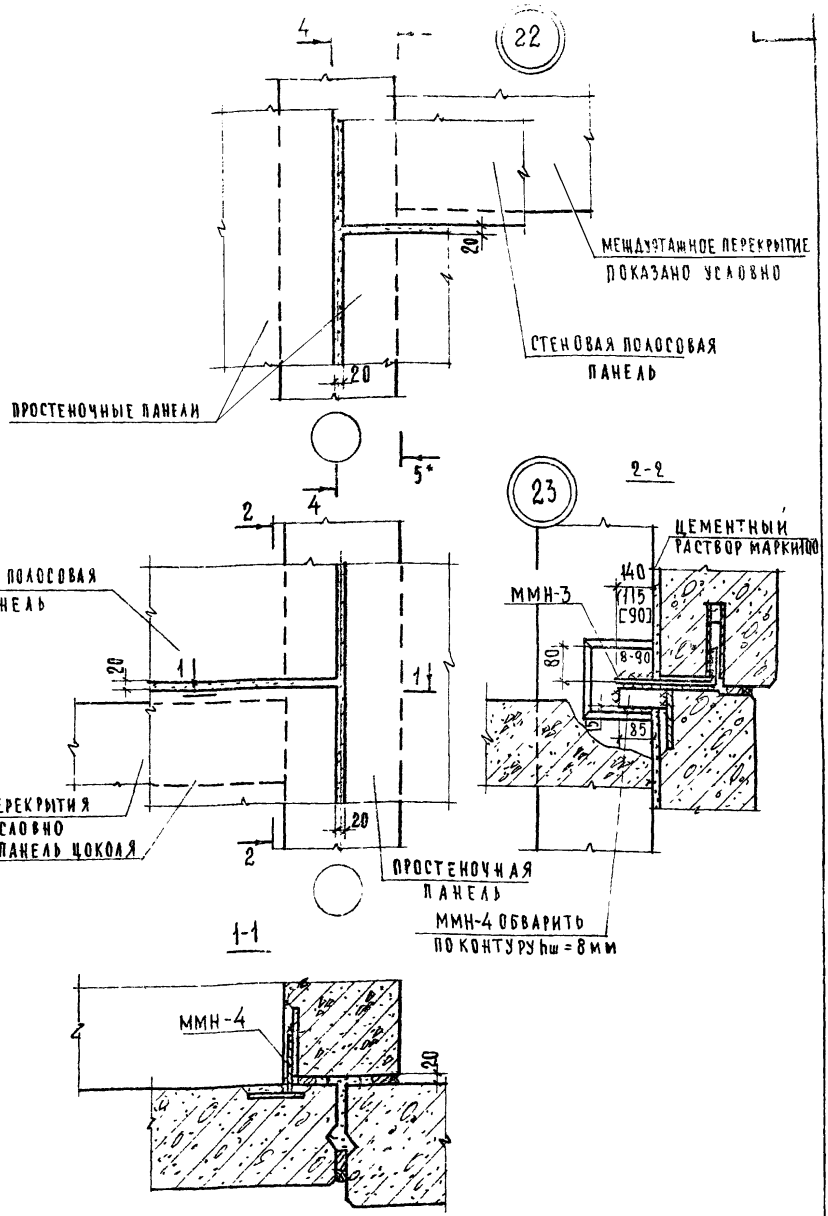


## ПРИМЕЧАНИЯ:

1. Размеры, указанные в круглых скобках, соответствуют толщине стеновых панелей 300мм, в квадратных скобках-толщине стеновых панелей 350 мм.
2. Разрез 4-4 см. лист 9.
3. Разрез 5*-5* читать зеркально разрезу 5-5 на листе 9.

| | | | |
|---|---|---|---|
| ГИП | А. ЛЯХОВИЧ | ЧЕРТЕЖНИК | Ю. ШИШКИНА |
| НАЧ. ОТДЕЛА | В. ГРЕКОВ | ПРОВЕРИЛ | О. МАДОЯН |
| ГЛ. СПЕЦ. ОТД. | Э. ШАХОВА | КОПИРОВАЛ | А. БУРОВА |
| РУК. ГРУППЫ | О. МАДОЯН | | |
| СТ. ИНЖЕНЕР | Е. БЕСЦЕННАЯ | | |

ЦНИИЭП учебных зданий г. Москва

ТД 1975г

Детали 22 и 23.

СЕРИЯ 2.230-1

ВЫПУСК

ЛИСТ 14

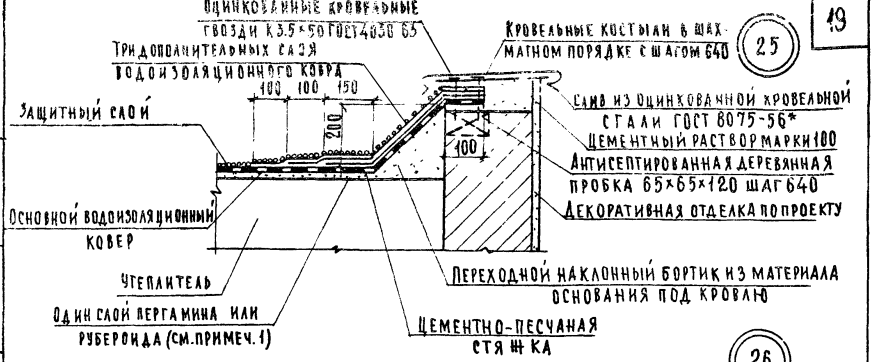


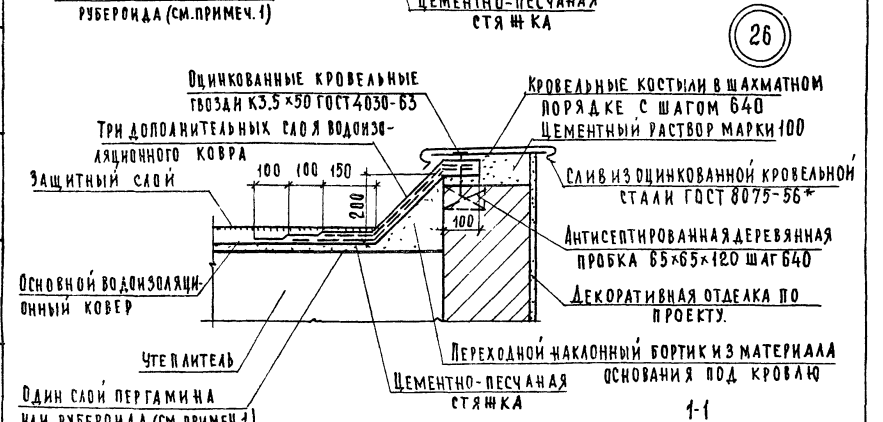


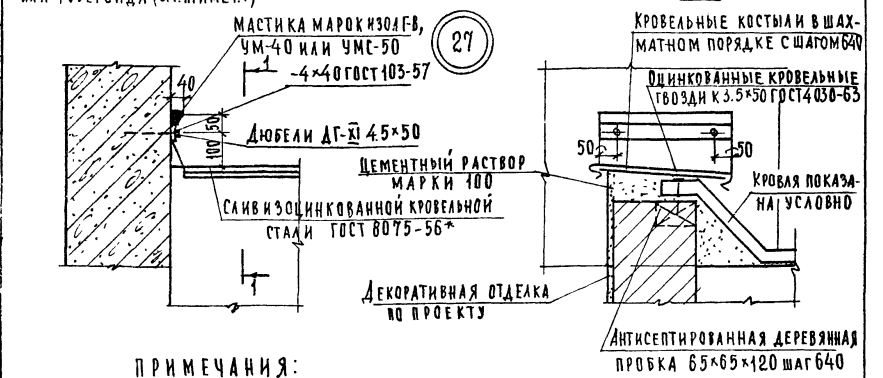


## ПРИМЕЧАНИЯ:

1. См. пункты 1 и 2 примечания на листе 16.
2. Материал утеплителя и его толщина выполняются по указаниям в проекте здания.

| | | | |
|---|---|---|---|
| ТД 1975 | Детали 25÷27. | Серия 2.230-1 | |
| | | Выпуск 9 | Лист 15 |

ЦНИИЭП учебных зданий г. Москва

| | | | |
|---|---|---|---|
| Нач. отдела | В. Греков | Проверил | О. Мадоян |
| Гл. спец. отд. | Э. Шахова | Копировал | А. Бурова |
| Рук. группы | О. Мадоян | | |
| Ст. инженер | Е. Бесценная | | |

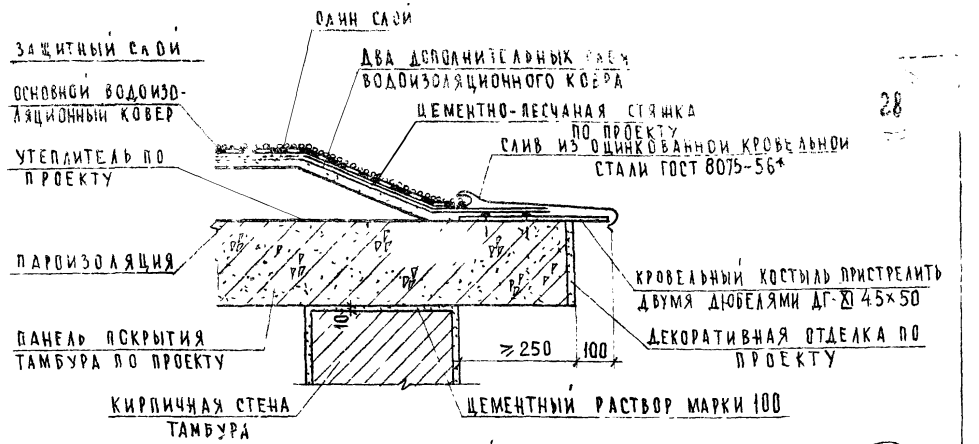


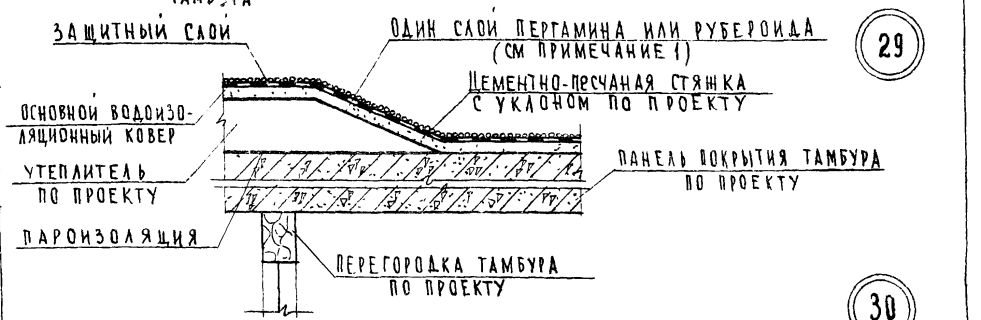


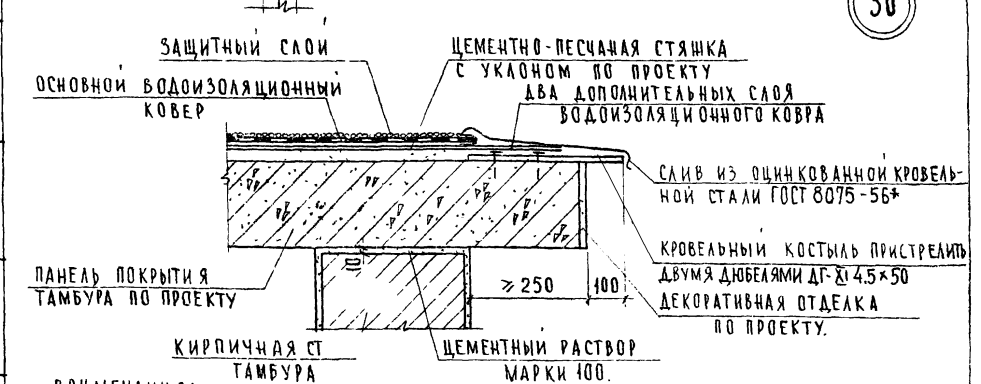


## ПРИМЕЧАНИЯ:

1. В СООТВЕТСТВИИ С ПУНКТОМ 210 „РЕКОМЕНДАЦИЙ ПО ПРОЕКТИРОВАНИЮ СБОРНЫХ ЖЕЛЕЗОБЕТОННЫХ ПОКРЫТИЙ ЖИЛЫХ И ОБЩЕСТВЕННЫХ ЗДАНИЙ (ЦНИИЭП ЖИЛИЩА, Г. МОСКВА - 1971 Г.) ПРЕДЛАГАЕТСЯ ДЛЯ ПОВЫШЕНИЯ ПРОЧНОСТИ СТЯЖКИ И ПРЕДОТВРАЩЕНИЯ ПРОНИКНОВЕНИЯ ВЛАГИ В УТЕПЛИТЕЛЬ ПОД СТЯЖКУ НАСУХО УКЛАДЫВАТЬ СЛОЙ РУЛОННОГО МАТЕРИАЛА СО СКЛЕЙКОЙ ПРОДОЛЬНЫХ И ПОПЕРЕЧНЫХ КРОМОК МЕЖДУ СОБОЙ.
2. ПРИСТРЕЛКУ ДЮБЕЛЕЙ ТИПА ДГ-I 4,5×50 ПРОИЗВОДИТЬ СТРОИТЕЛЬНО-МОНТАЖНЫМ ПИСТОЛЕТОМ СМП-1 В СООТВЕТСТВИИ С ТРЕБОВАНИЯМИ „ИНСТРУКЦИИ ПО ПРИМЕНЕНИЮ СТРОИТЕЛЬНО-МОНТАЖНЫХ ПИСТОЛЕТОВ СМП-1 И СМП-3 В ЭЛЕКТРОМОНТАЖНОМ ПРОИЗВОДСТВЕ" МСН-29-63 ГИСС СССР

СОГЛАСОВАНО:
О. ШИШКИНА
О. МАДОЯН

| | | |
|---|---|---|
| ГЛ. ИНЖ. ИН-ТА | ЛЯХОВИЧ | |
| НАЧ. ОТДЕЛА | В. ТРЕКОВ | |
| ГЛ. СПЕЦ. ОТД. | Э. ШАХОВА | |
| РУК. ГРУППЫ | О. МАДОЯН | |
| ТЕХНИК | ПРОВЕРИЛ | |

ЦНИИЭП УЧЕБНЫХ ЗДАНИЙ Г. МОСКВА

ТД

1975г

Детали 28 ÷ 30

СЕРИЯ 2.230-1

ВЫПУСК 8 | ЛИСТ 16

Один слой «стеклорубероида» (см. примечание 1)

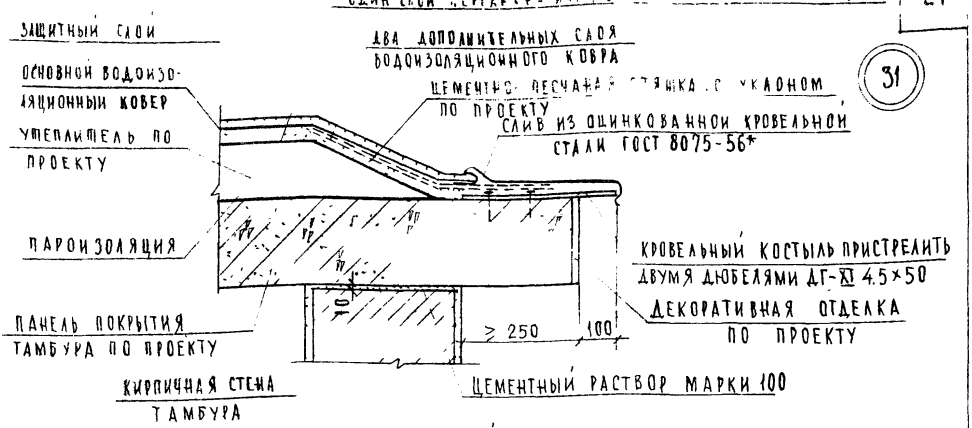


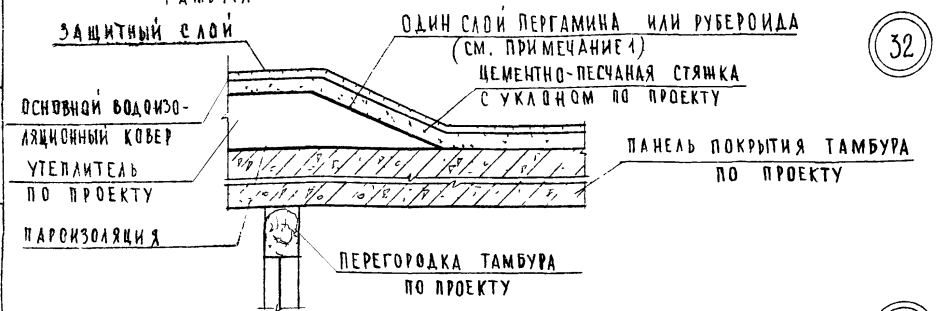


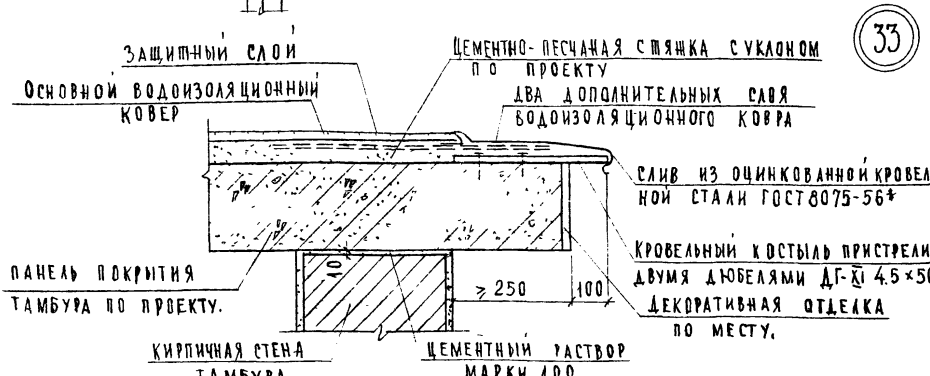


Примечания:

1. В соответствии с пунктом 2.10 „Рекомендаций по проектированию сборных железобетонных покрытий жилых и общественных зданий (ЦНИИЭП жилища, г. Москва - 1974г) предлагается для повышения прочности стяжки и предотвращения проникновения влаги в утеплитель под стяжку насухо укладывать слой рулонного материала со склейкой продольных и поперечных кромок между собой.
2. Пристрелку дюбелей типа ДГ-XI 4.5×50 производить строительно-монтажным пистолетом СМП-1 в соответствии с требованиями „Инструкции по применению строительно-монтажных пистолетов СМП-1 и СМП-3 в электромонтажном производстве" МСН-29-63 ГМСС СССР

Рук. группы А. Мадоян

Учебных зданий г. Москва

| ТД | Детали 31÷33 | Серия 2.230-1 | |
|---|---|---|---|
| 1975г. | | Выпуск 9 | Лист 17 |

(34)

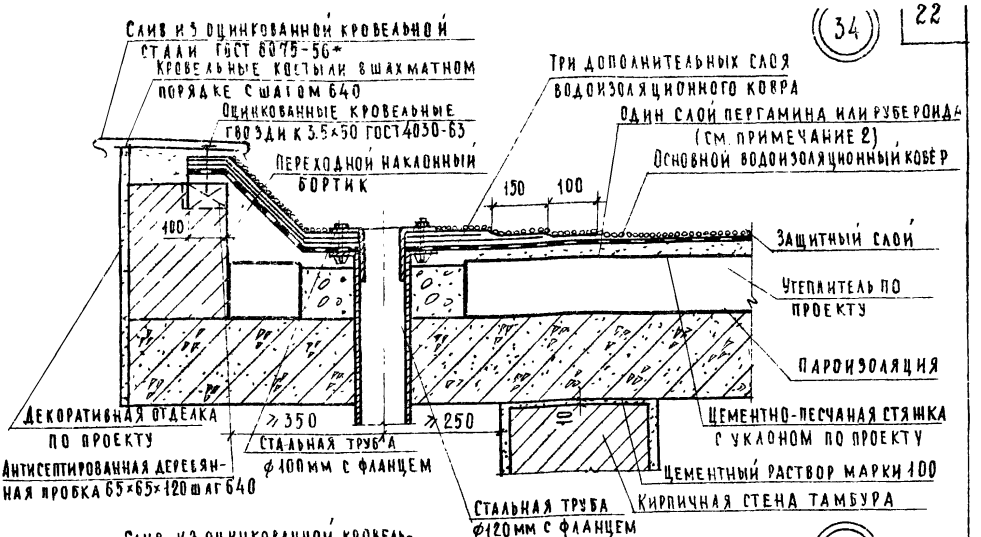


(35)

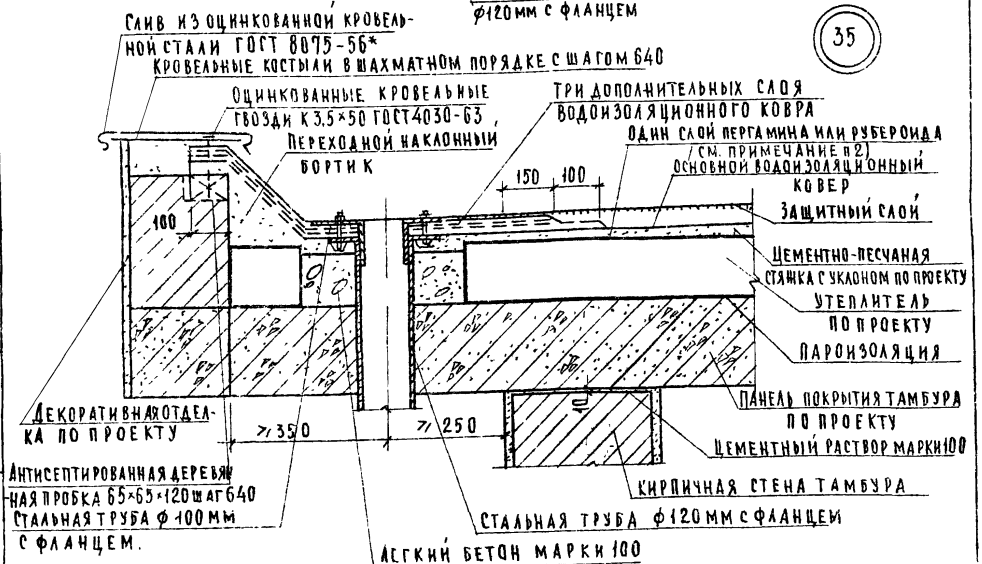


## ПРИМЕЧАНИЯ:

1. Переходной наклонный бортик выполнять из материала основания под кровлю
2. В соответствии с пунктом 2.10 „Рекомендаций по проектированию сборных железобетонных покрытий жилых и общественных зданий (ЦНИИЭП жилища г. Москва - 1974 г.) предлагается для повышения прочности стяжки и предотвращения проникновения влаги в утеплитель под стяжку насухо укладывать слой рулонного материала со склейкой продольных и поперечных кромок между собой.

| | | | |
|---|---|---|---|
| ТД 1975 | Детали 34÷35 | Серия 2.230-1 | |
| | | Выпуск 9 | Лист 18 |

Учебных зданий г. Москва

Нач. отдела | Гл. спец. отд. | Рук. группы | В. Греков | Э. Шахова | О. Мадоян | Проверил | О. Мадоян

36

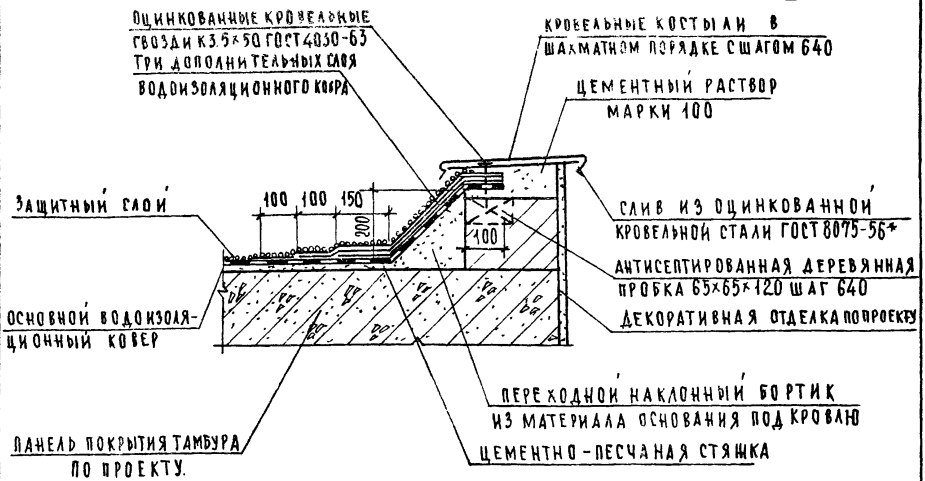


37

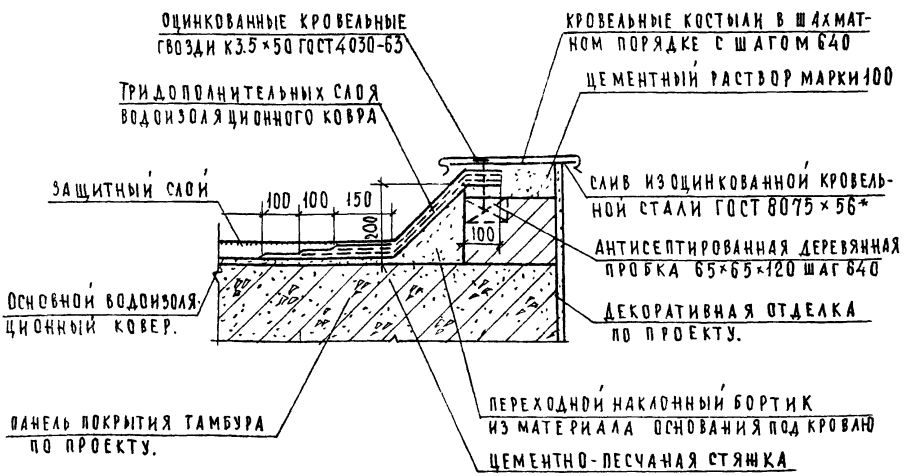


Г. МОСКВА

РУК. ГРУППЫ

О. МАДОЯН

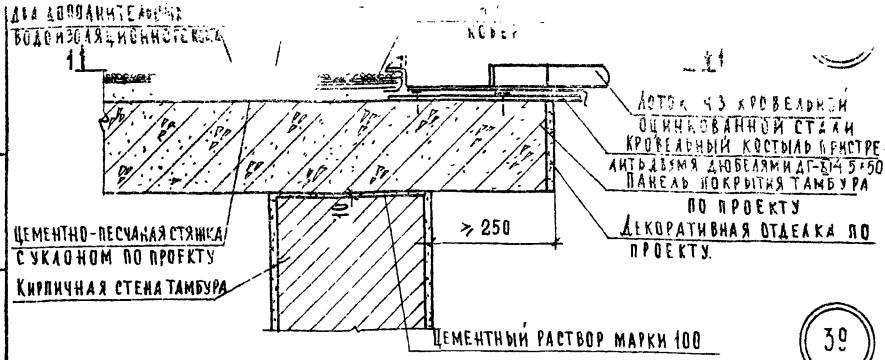


39

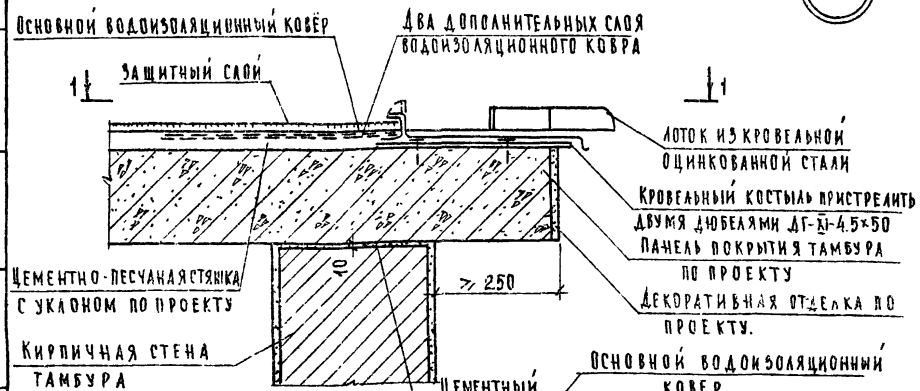


1-1

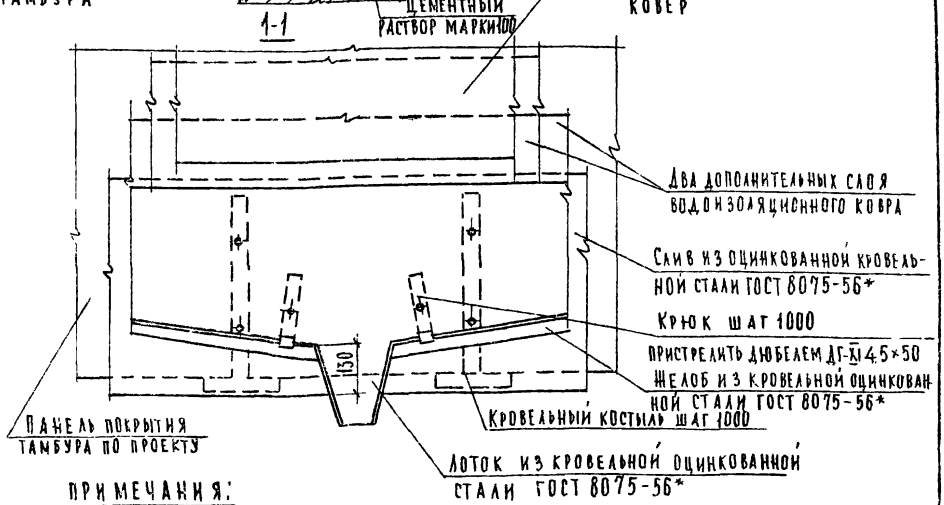


ПРИМЕЧАНИЯ:

1. Крюки в местах установки воронок пристрелить двумя дюбелями.
2. Пристрелку дюбелей типа ДГ-XI 4.5×50 производить строительно-монтажным пистолетом СМП-1 в соответствии с требованиями „Инструкции по применению строительно-монтажных пистолетов СМП-1 и СМП-3 в электромонтажном производстве" МСН-29-63 ГМСС СССР.

| | | | |
|---|---|---|---|
| ТД | Детали 38 и 39. | Серия 2.230-1 | |
| 1975г | | Выпуск 9 | Лист 20 |

| | | | | | |
|---|---|---|---|---|---|
| Гл. инж. ин-та | | Д. Аллович | Проверил | Ю. Мадоян | Согласовано: |
| Нач. отдела | | В. Греков | Копировал | А. Бурова | |
| Гл. спец. отд. | | Э. Шахова | | | |
| Рук. группы | | О. Мадоян | | | |
| Ст. инженер | | М. Шмулевич | | | |

ЦНИИЭП учебных зданий г. Москва

40

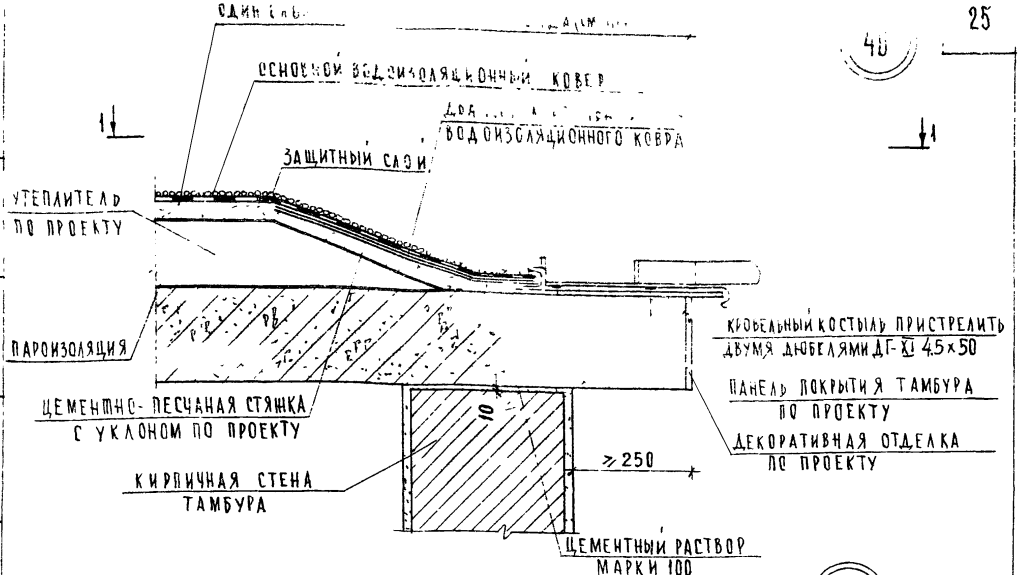


41

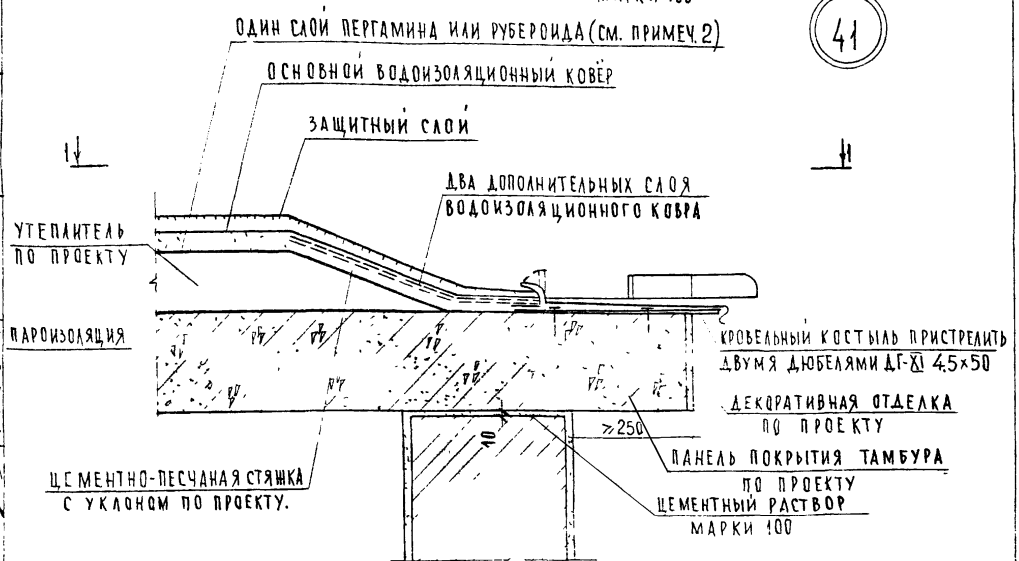


ПРИМЕЧАНИЯ:

1. РАЗРЕЗ 1-1 СМ. ЛИСТ 20.
2. В СООТВЕТСТВИИ С ПУНКТОМ 2.10 „РЕКОМЕНДАЦИЙ ПО ПРОЕКТИРОВАНИЮ СБОРНЫХ ЖЕЛЕЗОБЕТОННЫХ ПОКРЫТИЙ ЖИЛЫХ И ОБЩЕСТВЕННЫХ ЗДАНИЙ (ЦНИИЭП ЖИЛИЩА, г. МОСКВА - 1974 г.) ПРЕДЛАГАЕТСЯ ДЛЯ ПОВЫШЕНИЯ ПРОЧНОСТИ СТЯЖКИ И ПРЕДОТВРАЩЕНИЯ ПРОНИКНОВЕНИЯ ВЛАГИ В УТЕПЛИТЕЛЬ ПОД СТЯЖКУ НАСУХО УКЛАДЫВАТЬ СЛОИ РУЛОННОГО МАТЕРИАЛА СО СКЛЕЙКОЙ ПРОДОЛЬНЫХ И ПОПЕРЕЧНЫХ КРОМОК МЕЖДУ СОБОЙ.
3. ПРИСТРЕЛКУ ДЮБЕЛЕЙ ТИПА ДГ-XI 4,5×50 ПРОИЗВОДИТЬ СТРОИТЕЛЬНО-МОНТАЖНЫМ ПИСТОЛЕТОМ СМП-1 В СООТВЕТСТВИИ С ТРЕБОВАНИЯМИ „ИНСТРУКЦИИ ПО ПРИМЕНЕНИЮ СТРОИТЕЛЬНО-МОНТАЖНЫХ ПИСТОЛЕТОВ СМП-1 И СМП-3 В ЭЛЕКТРОМОНТАЖНОМ ПРОИЗВОДСТВЕ" МСН-29-63 ГМСС СССР

ГА. СПЕЦ. ОТД. З. ШАХОВА
РУК. ГРУППЫ О. МАДОЯН
СТ. ИНЖЕНЕР М. ШМУЛЕВИЧ

УЧЕБНЫХ ЗДАНИЙ г. МОСКВА

ТД 1975

Детали 40 и 41

СЕРИЯ 2.230-1
ВЫПУСК 9
ЛИСТ 21

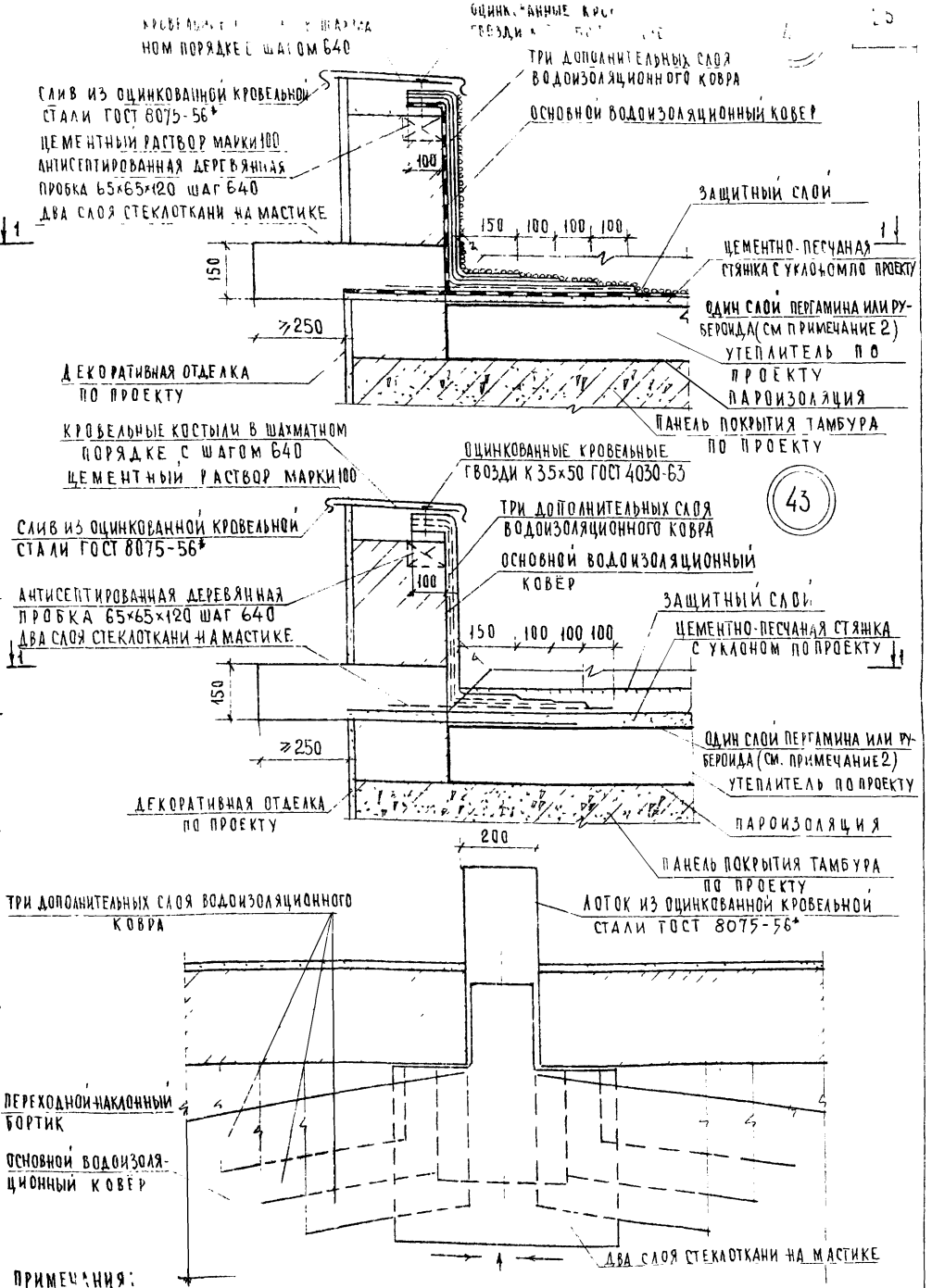


43

**Примечания:**

1. Лоток уложить до устройства переходного наклонного бортика из материала основания под кровлю.
2. См. пункт 2 примечания на листе 21.

| | | | |
|---|---|---|---|
| ГИП | А. ЛЯХОВИЧ | | |
| Нач. отдела | В. ГРЕКОВ | | |
| Гл. спец. отд. | Э. ШАХОВА | | |
| Рук. группы | О. МАДОЯН | О. МАДОЯН | |
| Ст. инженер | М. ШМУЛЕВИЧ | | |

Согласовано: О. Мадоян

ЦНИИЭП учебных зданий г. Москва

ТД 1975 г.

Детали 42 и 43

Серия 2.230-1

Выпуск 9

Лист 22

| Марка детали | Эскиз | Сечение мм | Вес кг | Примечание |
|---|---|---|---|---|
| 1 | 2 | 3 | 4 | 5 |
| ММН-3 | 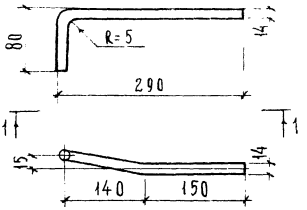 | ф14АI | 0.46 | ГОСТ 5781-61* |
| ММН-4 | 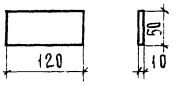 | -50×10 | 0.47 | ГОСТ 103-57* |
| ММН-14 | 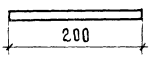 | ф14АI | 0.24 | ГОСТ 5781-61* |

Учебных ... ний
г. Мо... а

Рук. группы | Э. Шахова | О. Мадоян | Копировал | А. Бурова

gost.e-ecolog.ru

ТД

Металлические монтажные марки

Серия 2.230-1

Выпуск