ГОСУДАРСТВЕННЫЙ КОМИТЕТ ПО ГРАЖДАНСКОМУ СТРОИТЕЛЬСТВУ И АРХИТЕКТУРЕ
ПРИ ГОССТРОЕ СССР

ТИПОВЫЕ КОНСТРУКЦИИ И ДЕТАЛИ ЗДАНИЙ И СООРУЖЕНИЙ

СЕРИЯ 2.130-1

ДЕТАЛИ СТЕН И ПЕРЕГОРОДОК ЖИЛЫХ ЗДАНИЙ

ВЫПУСК 13

ДЕРЕВЯННЫЕ ПЕРЕГОРОДКИ СЕЛЬСКИХ ЗДАНИЙ

11459
ГПНА: 8.2

gost.e-ecolog.ru

Центральный институт типового проектирования просит дать Ваши замечания и предложения по улучшению качества направляемого Вам проекта.

ТИПОВОЙ ПРОЕКТ .....
(номер проекта)

Наименование проекта .. ..

.....

Проектная организация–автор проекта .....

Замечание о недостатках в проекте (нерациональные объемно–планировочные и конструктивные решения, ошибки, опечатки, полиграфические дефекты и т.п.) и предложения по их устранению .....

Подпись должностного лица, наименование организации и ее адрес

....

.....

ЦЕНТРАЛЬНЫЙ ИНСТИТУТ ТИПОВОГО ПРОЕКТИРОВАНИЯ ГОССТРОЯ СССР
107066, Москва, Б–66, Спартаковская ул., 2а, корпус В
Сдано в печать 13 X 1972 года
Заказ № 4084 Тираж 2000 экз.

ГОСУДАРСТВЕННЫЙ КОМИТЕТ ПО ГРАЖДАНСКОМУ СТРОИТЕЛЬСТВУ И АРХИТЕКТУРЕ ПРИ ГОССТРОЕ СССР

ТИПОВЫЕ КОНСТРУКЦИИ И ДЕТАЛИ ЗДАНИЙ И СООРУЖЕНИЙ

СЕРИЯ 2.130-1

ДЕТАЛИ СТЕН И ПЕРЕГОРОДОК ЖИЛЫХ ЗДАНИЙ

ВЫПУСК 13

ДЕРЕВЯННЫЕ ПЕРЕГОРОДКИ СЕЛЬСКИХ ЗДАНИЙ

Гл. инж. института — Беляев В.М.
Рук. мастерской — Фельдштейн А.М.
Гл. конструктор — Корсаков В.И.
Рук. группы — Голощапов И.Ю.

Разработан ЦНИИЭП гражданселькстроем

Утверждены и введены в действие с 1 февраля 1972 г. приказом Государственного комитета по гражданскому строительству и архитектуре при Госстрое СССР от 30 ноября 1971 года № 210

СОГЛАСОВАНО

Гл. инж. ин-та	Беляев В.М.	
Рук. мастерской	Фельдштейн	
Гл. конструк	Корсаков В.И.	
Рук. группы	Голощапов И.Ю.	
Ст. инженер	Белова Н.А.	

ЦНИИЭП гражданельстрой г. Москва

Дата

Инвент. №

Взамен.

Наименование листов	№ № листов	№ № страниц
1	2	3
Содержание выпуска	С-1	3
Пояснительная записка	П-1 – П-5	4-8
Монтажная схема перегородок. Маркировка деталей	1	9
Перегородки		
Щитовые перегородки. Детали 1, 2, 3 и 4	2	10
Щитовые перегородки. Детали 5, 6, 7, 8, 9, 10 и 11	3	11
Каркасные перегородки. Детали 12, 13, 14 и 15	4	12
Каркасные перегородки. Детали 16, 17, 18, 19, 20, 21 и 22	5	13
Узлы каркасных перегородок Детали 23, 24, 25 и 26	6	14
Крепление перегородок к кирпичной стене. Деталь 27	7	15
Соединение перегородок между собой. Деталь 28	8	16
Опирание перегородок на перекрытие вдоль и поперек балок. Детали 29 и 30	9	17
Крепление перегородок к перекрытиям вдоль и поперек балок. Детали 31 и 32	10	18
Опирание перегородок на перекрытие в санузлах вдоль и поперек балок Детали 33 и 34	11	19
Крепление перегородок к перекрытиям в санузлах вдоль и поперек балок Детали 35 и 36	12	20
Крепление дверного блока к перегородкам. Деталь 37 и 38	13	21
Крепление дверного блока к перегородкам. Детали 39 и 40	14	22
Крепление перегородок к выпосту оконных блоков. Деталь 41	15	23
Примыкание перегородок к дымовентиляционному стояку. Детали 42 и 43	16	24

Введение

Альбомы типовых деталей жилых зданий предназначаются для применения при проектировании и строительстве жилых зданий.

Альбомы типовых деталей жилых зданий, строящихся в обычных условиях, являются основными. Альбомы типовых деталей жилых зданий, строящихся в особых условиях, содержат необходимые детали, дополняющие материалы основных альбомов.

Альбомы типовых деталей для обычных условий строительства разделяются на несколько серий, маркировка которых принята в соответствии с системой маркировки „Строительного каталога".

Альбомы типовых деталей содержат основные узлы конструкций. При проектировании, в необходимых случаях, возможно применение деталей специфических для данного проекта.

Каждая серия альбомов типовых деталей состоит из одного или нескольких выпусков.

В каждом выпуске типовые детали имеют последовательную нумерацию и обозначены на листах цифрой в кружке.

При использовании альбомов типовых деталей непосредственно на строительстве, на монтажных чертежах проекта ставится марка детали в виде дроби в кружке, где в числителе

ТД	Перегородки	Серия 2.130-1	
1971	Пояснительная записка	Выпуск 13	Лист П-1

Согласовано:

Дата | Инв. № | Взамен

Гл. инж. ин-та | Руков. маст. | Гл. конст. маст. | Рук. группы

Беляев В.М. | Фельдштейн А.М. | Корсаков В.И. | Голощапов И.Ю.

ЦНИИЭП Гражданстрой г. Москва

11459 4 АРХ. № 16-1594-4

указывается номер серии альбома, а в знаменателе - слева номер выпуска, справа - номер детали, например:



При использовании альбомов типовых деталей проектными организациями путем привязки деталей с внесением, в необходимых случаях, уточнений и дополнений, детали маркируются по системе, принятой в разрабатываемом проекте.

По мере развития строительной техники альбомы типовых деталей пополняются новыми решениями путем замены устаревших деталей и узлов или изданием дополнительных выпусков альбомов.

Деревянные перегородки сельских жилых зданий

В настоящий альбом включены конструкции деревянных перегородок сельских жилых домов со стенами из местных материалов и деревянными деталями заводского изготовления с их деталями сопряжений и узлами примыканий к различным элементам здания.

Перегородки должны удовлетворять требованиям звукоизоляции, огнестойкости, санитарно-гигиеническим и эксплуатационным.

В данный выпуск включены детали перегородок, имеющих наибольшее распространение в массовом индустриальном сельском жилищном строительстве.

По своим конструктивным решениям деревянные перегородки, применяемые в сельских жилых домах, делятся на два типа:

- щитовые
- каркасные

Выбор типа перегородок производится, как правило, с учетом их назначения, архитектурно-конструктивных требований и базы строительства.

Щитовые перегородки являются основным видом перегородок наиболее широко применяемых в сельских жилых домах.

Щиты деревянные для междукомнатных перегородок должны изготовляться в соответствии с ГОСТ 1006-68 и, в зависимости от их назначения, облицовываться различными отделочными материалами.

а) Мокрой штукатуркой толщиной 15-20 мм из известково-гипсовых растворов или из растворов на гипсе с добавками наполнителя по драночным щитам, с размером ячеек в свету 45×45 мм без перевязки швов. Драночные щиты крепятся к деревянному щиту толевыми гвоздями по ГОСТ 4029-63.

б) Сухой штукатуркой из облицовочных гипсовых листов по ГОСТ 6266-67 или древесноволокнистых плит по ГОСТ 4598-60 с последующей окраской или оклейкой обоями. Крепление к деревянному щиту осуществляется с помощью толевых гвоздей заводами.

в) Плитами древесноволокнистыми с окрашенной поверхностью по ГОСТ 8904-66 и с обрамлением стыков листов деревянными рейками.

г) Керамическими плитками по ГОСТ 6141-63 на цементно-песчаном или цементно-известково-песчаном растворах толщиной не менее 15 мм по металлической сетке, с размерами ячеек 10×10 мм, с прокладкой толя. Металлическая сетка крепится к деревянному щиту перегородки толевыми гвоздями по ГОСТ 4029-63.

Крепление щитовых перегородок к кирпичным стенам осуществляется металлическими скобами, забиваемыми в деревянные антисептированные пробки.
Пробки должны иметь размеры кратные кирпичу и закладываться при возведении кладки. Крепление перегородок должно производиться в трех местах по высоте.

К перекрытиям перегородки крепятся гвоздями по ГОСТ 4028-63, забиваемыми через 500 мм по длине. Щитовые перегородки опираются на балки междуэтажного перекрытия и на лаги пола через обвязочный брусок сечением 50×50 мм или 50×100 мм.

Крепление перегородок между собой осуществляется гвоздями по ГОСТ 4028-63 в трех местах по высоте перегородок.

Соединение дверных блоков с перегородками производится гвоздями забиваемыми по контуру через 500 мм.

Все монтажные зазоры между щитовыми перегородками и стенами, перекрытиями /полом/, дверными коробками тщательно заделываются паклей и минеральным волокном, предварительно смоченными в гипсовом растворе.

Дверные наличники необходимо прочно крепить к коробкам с зазором на перегородке не менее 10 мм, с плотным прилеганием наличников к щиту перегородки.

ТД	Перегородки	Серия 2.150-1
1971	Пояснительная записка	Выпуск 13 / Лист П-3

ЦНИИЭПграждансельстроя г. Москва

Гл. инж. ин-та Ряхин
Рук. группы Головлянов
Гл. конструктор Карлахович
Инж. Федулова

Согласовано:

Дата
Вн. №
Взамен

Каркасные перегородки состоят из деревянного каркаса с заполнением плитами Фибролита, или минераловатными плитами с последующей обшивкой их отделочными материалами аналогично щитовым перегородкам.

Деревянный каркас устраивается из стоек сечением 50×80мм и верхней и нижней обвязки сечением 25×80 мм, обшиваемых строительными гвоздями по ГОСТ 4028-63.

Материалы, применяемые в конструкциях перегородок, должны удовлетворять требованиям, изложенным в соответствующих главах СНиП, ГОСТ и ТУ на отделочные виды материалов.

Деревянная рама каркаса собирается при помощи специального шаблона. Отклонение в размерах по диагонали, а так же против проектных размеров рам не должно быть более ± 5 мм.

Установка рам каркаса производится после возведения наружных стен и монтажа перекрытий до настилки полов. После установки рам каркаса в однослойных перегородках пространство между стойками заполняется плитными материалами, которые крепятся к стойкам гвоздями строительными с шайбами из кровельного железа или фанеры.

В двухслойных перегородках с заполнением плитами Фибролита к стойкам крепится один слой плит, укладываемых вертикальными рядами, а затем после его возведения, на боковую поверхность плит наносится известково-гипсовый раствор толщиной не более 5мм и устанавливаются плиты заполнения второго слоя горизонтальными рядами. Плиты второго слоя также крепятся к стойкам каркаса при помощи строительных гвоздей. При заполнении каркаса минераловатными плитами, крепление их гвоздями не производится.

Типовые детали перегородок сельских зданий не могут применяться в двухэтажных зданиях общежитий коридорного типа (СНиП II-А.1-71 примечание к таблице 11).

Перечень нормативных материалов и использованной литературы

1.	СНиП III-В. 15-62	Отделочные покрытия строительных конструкций. Правила производства и приемки работ
2.	СНиП II-А. 5-70	Противопожарные нормы проектирования зданий и сооружений.
3.	СНиП II-В. 6-62	Ограждающие конструкции. Нормы проектирования.
4.	СНиП II-В. 2-62	Каменные и армокаменные конструкции. Нормы проектирования.
5.	СНиП III-В. 7-69	Деревянные конструкции. Правила производства и приемки монтажных работ.
6.	СНиП III-Г. 11-62	Отопительные печи, дымовые и вентиляционные каналы жилых и общественных зданий. Правила производства и приемки работ.
7.	ГОСТ 1006-68	Щиты деревянные.
8.	ГОСТ 4598-60	Плиты древесноволокнистые
9.	ГОСТ 8904-66	Плиты древесноволокнистые твердые с окрашенной поверхностью.
10.	ГОСТ 8928-70	Плиты фибролитовые.
11.	ГОСТ 9575-66	Плиты минераловатные на синтетическом связующем.
12.	ГОСТ 4028-63	Гвозди строительные. Размеры.
13.	ГОСТ 4032-63	Гвозди отделочные круглые. Размеры.
14.	ГОСТ 6141-63	Плитки керамические для внутренней облицовки стен.
15.	ГОСТ 6266-67	Листы гипсовые, облицовочные. / Штукатурка гипсовая сухая /.
16.	ГОСТ 4029-63	Гвозди толевые круглые
17.	ГОСТ 8242-63	Детали деревянные строганые погонажные

Согласовано

Дата | Инвент. | Взамен

Гл. инж. ин-та | Гл. инж. мест. | Инструк. | Вы

Федорова | Фельдштейн | Козлаков | Голощапов

ЦНИИЭП Гражданстрой г. Москва

ТД	Перегородки.	Серия 2.130-1	
1971	Пояснительная записка.	Выпуск 13	Лист II-5

11459 8 АРХ. № 16-1594-8

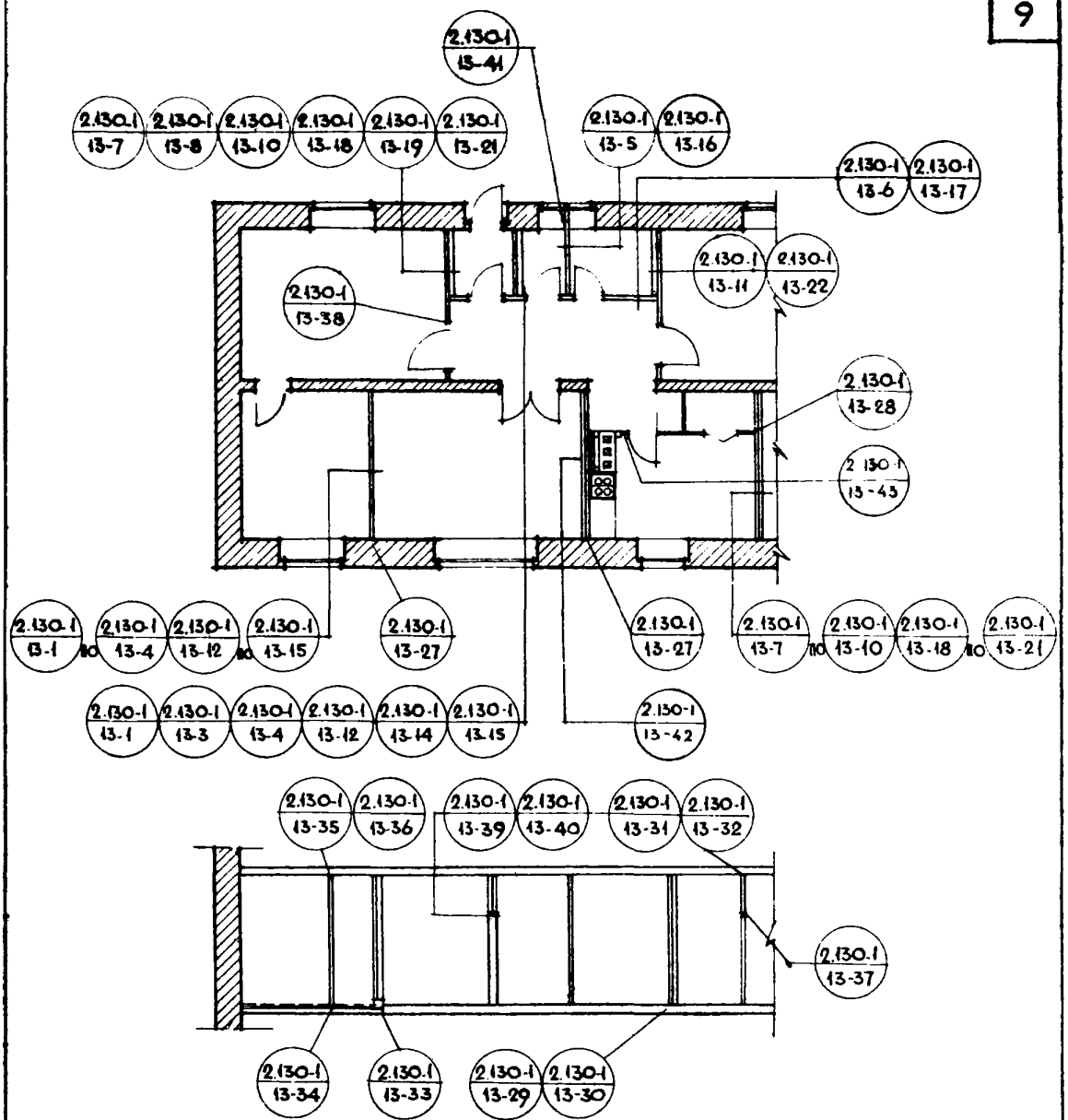

ТД	Монтажная схема перегородок	Серия 2.130-1
1971	Маркировка деталей	Выпуск 13 / Лист 1

Согласовано
Инв. №
Взамен
Гл. инж. ин-та Беляев В.М.
Руков. масс. Фельдштейн
Гл. конструктор Косаков В.М.
Рук. группы Голощапов
Госгражданстрой
г. Москва
Гипрокоммунпроект
О. Касаткина

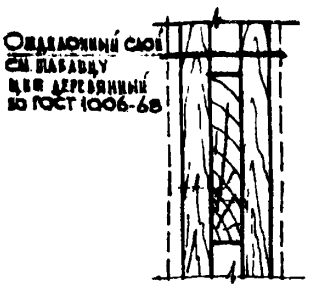

Тип I

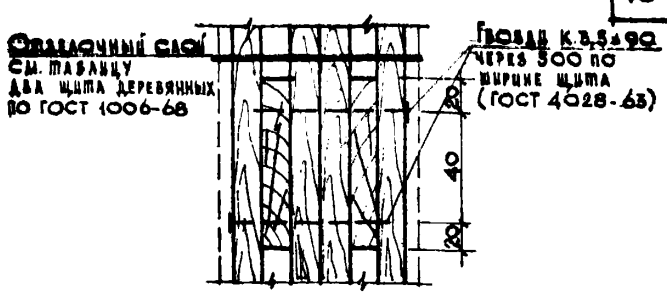

Тип II

Типы перегородок	№№ деталей	Отделочный слой	Толщина отделочного слоя мм		Толщина перегородок мм	Вес 1 м² перегородки кг	Область применения перегородок	Примечания
1	2	3	4	5	6	7	8	9
I	1	Мокрая штукатурка с двух сторон по драночным щитам	15-20	15-20	88	83.5	Межкомнатная, между уборной и коридором	Мокрая штукатурка применяется из известково-гипсовых растворов или раствора на гипсе с добавками наполнителя; драночные щиты применяются с размером ячеек в свету 45×45 мм без переплетения дранки.
	2	Листы обшивочные гипсовые с двух сторон	10 12	10 12	68 72	39 5 43 5	Межкомнатная	Листы (ГОСТ 6266-67) крепятся толевыми гвоздями по ГОСТ 4029-63
	3	Плиты древесно-волокнистые твердые изоляционно-отделочные с двух сторон	3 4 8	3 4 8	54 56 64	24.6 26 3 24 3	Межкомнатная, между уборной и коридором Межкомнатная	Плиты (ГОСТ 4598-64) крепятся толевыми гвоздями по ГОСТ 4029-63. При применении древесно-волокнистых твердых плит в туалете, последние окрашиваются масляной краской. Плиты твердые толщиной 3-4 мм предварительно замачиваются (ГОСТ 8904-66).
	4	Плиты древесно-волокнистые твердые с окрашенной поверхностью с двух сторон	3 4	3 4	54 56	25.0 26 3	Межкомнатная, между уборной и коридором	Обшивка плитами производится по специальным маячкам как на гвоздях. Углы и стыки заделываются деревянными раскладками по ГОСТ 8242-63. Плиты по ГОСТ 8904-66.

ТД.	Щитовые перегородки	Серия 2.130-1	
1971	Детали 1, 2, 3 и 4	Выпуск 13	Лист 2

1	2	3	4	5	6	7	8	9
	5	Плиты керамические по намету с одной стороны и мокрая штукатурка с другой стороны	23	10-20	91	83.0	Между ванной и уборной	Облицовка керамическими плитами (ГОСТ 6141-63) на высоту 1,8 м от уровня пола производится по намету из цементно-песчаного или цементно-известково-песчаного раствора толщиной не менее 10 мм, нанесенного на металлическую сетку с размером ячеек 10×10 по слою пола. Со стороны туалета вместо мокрой штукатурки могут применяться плиты древесно-волокнистые твердые с окрашенной поверхностью и плиты древесно-волокнистые твердые толщиной 3,4 мм с последующей окраской масляной краской
	6	Плиты керамические по намету с одной стороны и листы обшивочные гипсовые с другой стороны	23 23	10 10	81 83	66.7 68.7	Между ванной и коридором	Вместо листов обшивочных гипсовых могут применяться мокрая штукатурка, плиты древесно-волокнистые твердые и изоляционно-отделочные, плиты древесно-волокнистые твердые с окрашенной поверхностью
II	7	Мокрая штукатурка с двух сторон по драночным щитам	15 20	15-20	136	113.5	Между кухней и комнатой или уборной, между передней и комнатой	См. деталь 1
	8	Листы обшивочные гипсовые с двух сторон	10 12	10 12	116 120	59 63	Между прихожей и комнатой или уборной, между передней и комнатой	См. деталь 2
	9	Плиты древесно-волокнистые твердые, изоляционно-отделочные с двух сторон	3 4 8	3 4 8	102 104 112	44.4 46.2 43.8	Между кухней и комнатой, между уборной и кухней Между кухней и комнатой	См. деталь 3
	10	Плиты древесно-волокнистые твердые с окрашенной поверхностью с двух сторон	4 3	4 3	104 84	45.8 25.0	Между кухней и комнатой, между передней и комнатой, между уборной и кухней	См. деталь 4
	11	Плиты керамические по намету с одной стороны и листы обшивочные гипсовые с другой стороны	23 23	10 12	129 131	86.2 88.2	Между ванной и кухней или комнатой	См. деталь 6

ТД	Щитовые перегородки	Серия 2.130-1	
1971	Детали 5, 6, 7, 8, 9, 10 и 11	Выпуск 13	Лист 3

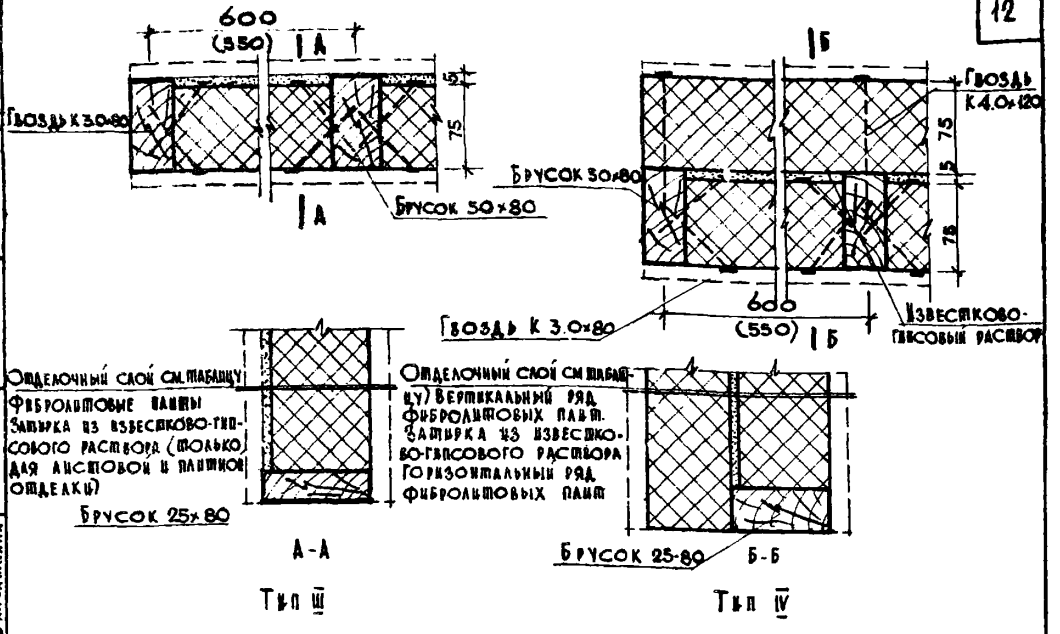

Тип III

Тип IV

Типы перегородок	№№ деталей	Отделочный слой	Толщина отделочного слоя мм		Толщина перегородки мм	Вес 1м² перегородки кг	Область применения перегородки	Примечания
1	2	3	4	5	6	7	8	9
III	12	Мокрая штукатурка с двух сторон	15-20	15-20	120	94	Межкомнатная, между уборной и коридором	Мокрая штукатурка применяется из известково-гипсовых растворов или створов на гипсе с добавками наполнителя
	13	Листы обшивочные гипсовые с двух сторон	10 12	10 12	100 104	50 54	Межкомнатная	Листы по ГОСТ 6266-67
	14	Плиты древесноволокнистые твердые изоляционно-отделочные с двух сторон	3 4 8	3 4 8	86 88 96	35,1 36.8 35.4	Межкомнатная, между уборной и коридором Межкомнатная	Плиты по ГОСТ 4598-60, при применении древесно-волокнистых твердых в туалете, последние окрашиваются масляной краской
	15	Плиты древесноволокнистые твердые с окрашенной поверхностью с двух сторон	3 4	3 4	86 88	35.1 36.8	Межкомнатная между уборной и коридором	Плиты по ГОСТ 8904-66

Перед облицовкой листами и плитами производится затирка толщиной 5мм из известково-гипсового раствора по фибролиту

ТД	Каркасные перегородки	Серия 2.130-1
1971	Детали 12,13,14 и 15	Выпуск 13 / Лист 4

Согласовано

Дата | Инв.№ | Взамен

Гл. инж. ин-та Руков. маст. | Гл. конст. маст. | Рук группы

Беляев В.М. | Фельдштейн М. | Корсаков В.И. | Голощапов В.Ю.

Копировал | О. Касаткина

ЦНИИЭП граждансельстрой г. Москва

11459 13 АРХ. № 16-1594;12

1	2	3	4	5	6	7	8	9
III	16	Плиты керамические по намету с одной стороны и мокрая штукатурка с другой стороны	23	15-20	123	108.3	Между ванной и уборной	См. деталь 5
	17	Плиты керамические по намету с одной стороны и листы обшивочные гипсовые с другой стороны	23 23	10 12	113 115	77.2 79.2	Между ванной и коридором	См. деталь 6
IV	18	Мокрая штукатурка с двух сторон	15-20	15-20	195	134.9	Между кухней и комнатой или уборной, между передней и комнатой	См. деталь 12
	19	Листы обшивочные гипсовые с двух сторон	10 12	10 12	175 179	80.0 84.0	Между передней и комнатой, между кухней и комнатой	См. деталь 13
	20	Плиты древесно-волокнистые твердые изоляционно-отделочные с двух сторон	3 4 8	3 4 8	161 163 171	65.4 67.2 64.8	Между кухней и комнатой, между уборной и кухней Между кухней и комнатой	См. деталь 14
	21	Плиты древесно волокнистые твердые с окрашенной поверхностью с двух сторон	4 3	4 3	163 54	66.8 25.0	Между кухней и комнатой, между передней и комнатой, между уборной и кухней	См. деталь 15
	22	Плиты керамические по намету с одной стороны и листы обшивочные гипсовые с другой стороны	23 23	10 12	188 190	107.2 109.2	Между ванной и кухней или комнатой	См. деталь 6

Примечания: 1. Основные указания по устройству перегородок даны в пояснительной записке.

2. Отделочные покрытия перегородок вести в соответствии со СНиП II-В.13-62*.
3. Таблица деталей каркасных перегородок составлена только для заполнителя из фибролитовых плит толщиной 75 мм по ГОСТ 8928-70.
4. Вместо фибролитовых плит в заполнении каркаса можно применять плиты жесткие минераловатные на синтетическом связующем толщиной 80мм по ГОСТ 9573-66.
5. Расстояние между осями стоек каркаса при заполнении плитами жесткими минераловатными принимается равным 550 мм.
6. В двойных каркасных перегородках по горизонтальному ряду фибролитовых плит устраивается отделка только из мокрой штукатурки и листов обшивочных гипсовых по маякам.
7. До устройства отделочного слоя из мокрой штукатурки набивается полоса дранки на деревянный каркас.

ТД	Каркасные перегородки	Серия 2.130-1	
1971	Детали 16, 17, 18, 19, 20, 21 и 22	Выпуск 13	Лист. 5

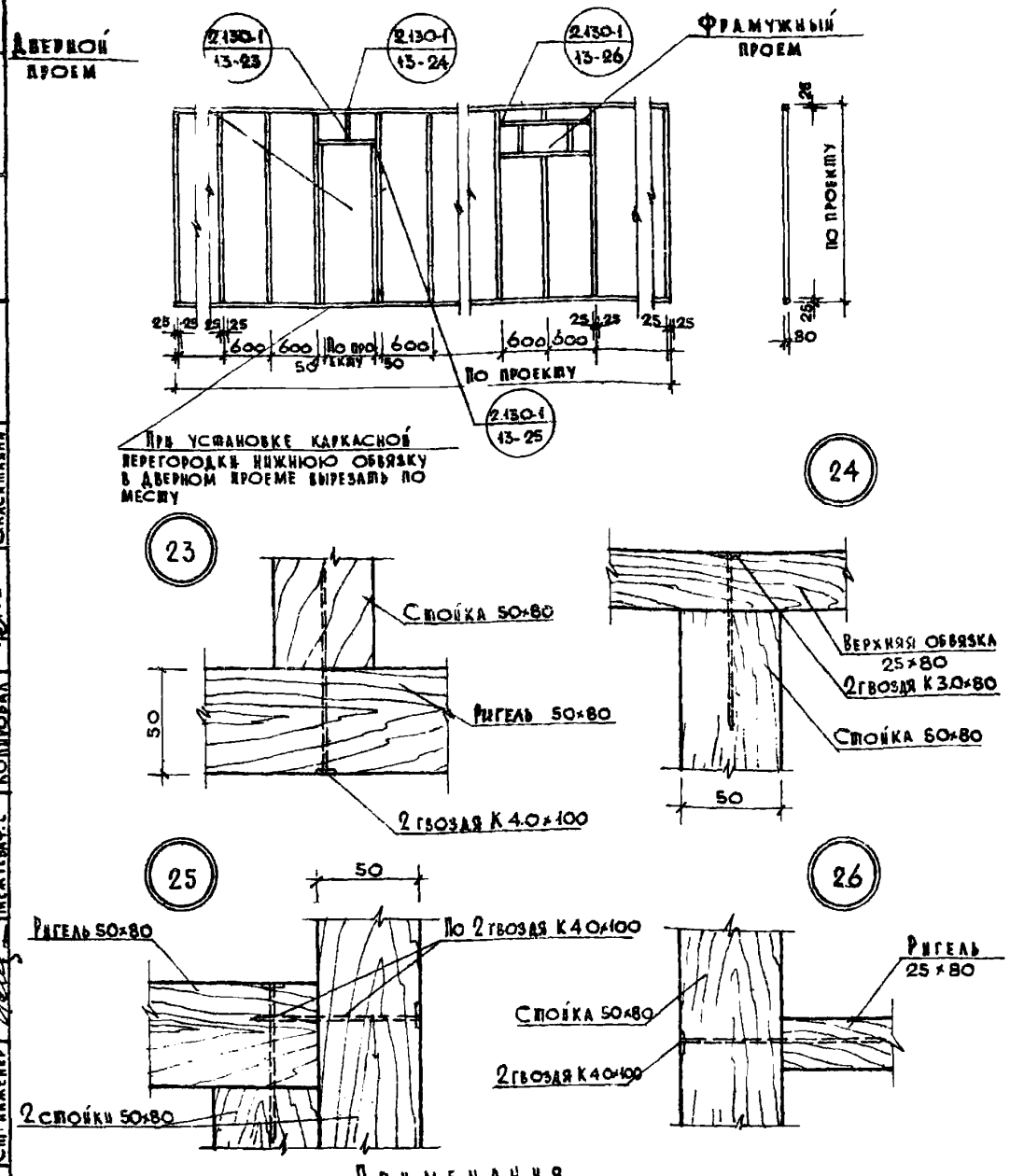

Примечания

1. Гвозди принимать по ГОСТ 4028-63.
2. Каркас дан только для заполнения фибролитовыми плитами. При заполнении минераловатными плитами расстояния между осями стоек принимать 550 мм.

ТД	Узлы каркасных перегородок	Серия 2.130-1	
1971	Детали 23, 24, 25 и 26	Выпуск 13	Лист 6

ЦНИИЭП гражданстрой г. Москва

Гл. инж. ин-та | Рук. мастер. | Гл. конст. мастер. | Рук. группы | Ст. инженер | Беляев В.М. | Фельдштейн А.М. | Корсаков В.И. | Голощаповцев | Межуева Ф.Е. | Копировал | О. Касаткина | Согласовано | Инв. № | Взамен | Дата

11459 14 АРХ. № 16-1594-14

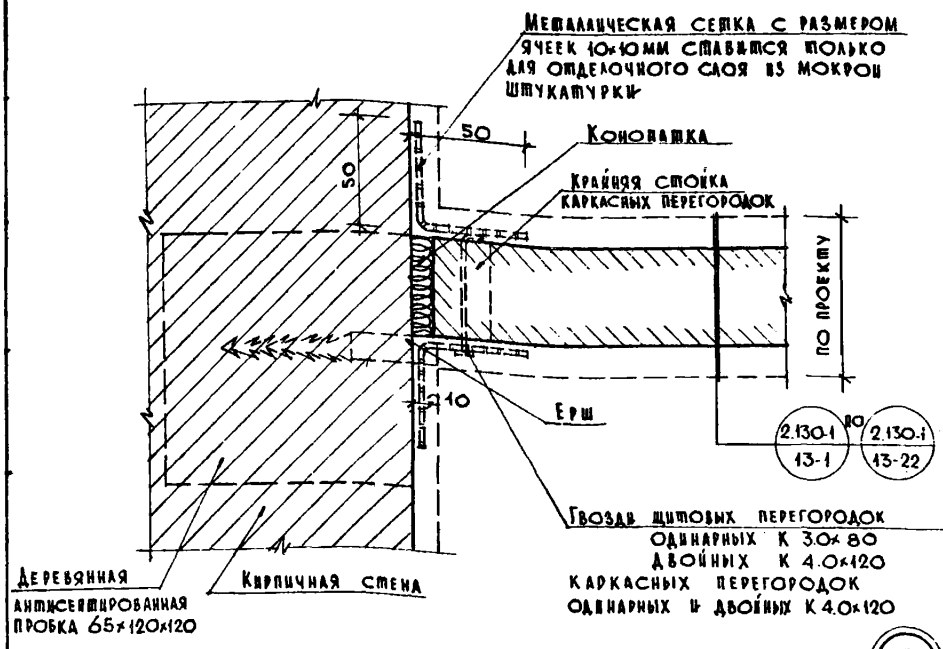

27

Примечания

1. Антисептированные деревянные пробки устанавливаются в процессе кирпичной кладки стен.
2. Ерши устанавливаются в трех уровнях по высоте деревянных щитовых и каркасных перегородок.
3. До устройства отделочного слоя ерши окрашиваются масляной краской за один раз.
4. Материал ершей - Ст.О.
5. Гвозди принимаются по ГОСТ 4028-63.
6. Металлическая сетка крепится к деревянному щиту толевыми гвоздями 2×20 ГОСТ 4029-63 через 400 мм в обоих направлениях.
7. Конопатка производится паклей или минеральным войлоком, смоченными в гипсовом растворе.
8. Крепление деревянных щитов производится в местах расположения поперечных планок.

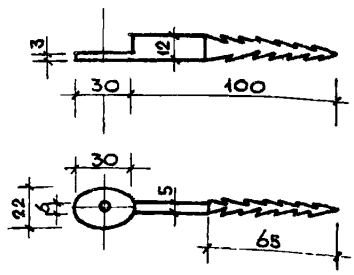

Ёрш

ТД	Крепление перегородок к кирпичной стене	Серия 2.130-1	
1971	Деталь 27	Выпуск 13	Лист 7

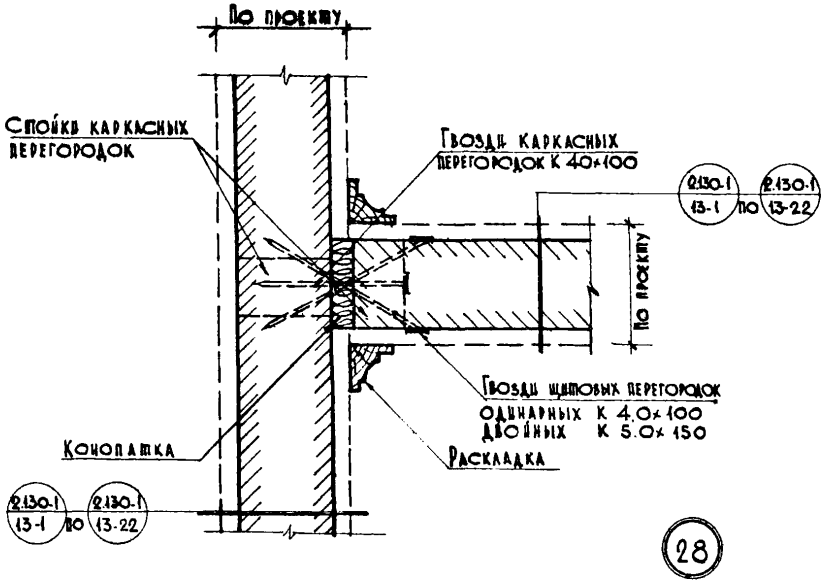

Примечания:

1. Гвозди забиваются в трех уровнях по высоте перегородок.
2. Гвозди принимаются по ГОСТ 4028-63.
3. Деревянная раскладка применяется только для древесно-волокнистых плит с окрашенной поверхностью по ГОСТ 8904-66 и крепится гвоздями отделочными 1.0×16.0 ГОСТ 4032-63.
4. Конопатка производится паклей или минеральным войлоком, смоченными в гипсовом растворе.

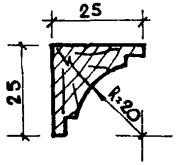

Раскладка

ТД	Соединение перегородок между собой	Серия 2-130-1	
1971	Деталь 28	Выпуск 13	Лист 8

Согласовано

Дата | Вид. изм. | Подпись

Гл. инж. ин-та | Рукоп. маст. | Гл. конст. маст. | Рук. группы | Ст. инженер

Беляев В.М. | Фельдштейнам | Корсунов В.В. | Голощапов Ю.Ю. | Мартыновская | Копировал | О. Касаткина

ЦНИИЭП гражданскельстрой г. Москва

11459 16 Арх. № 16-1594-16

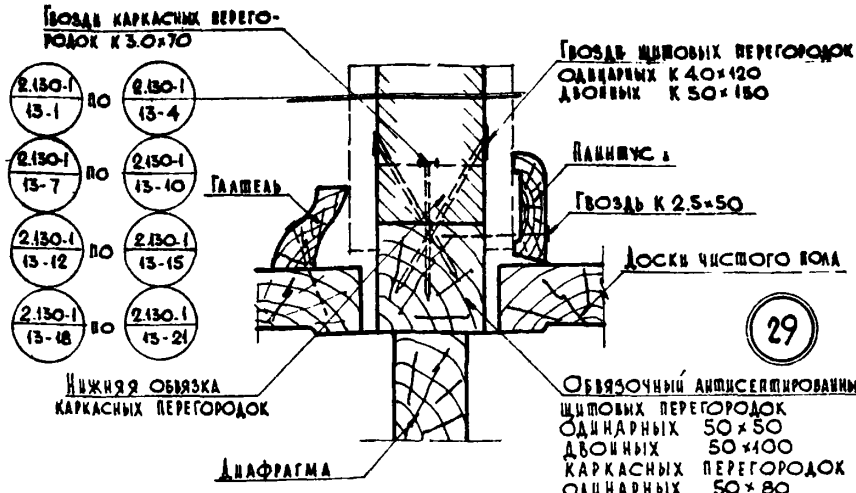

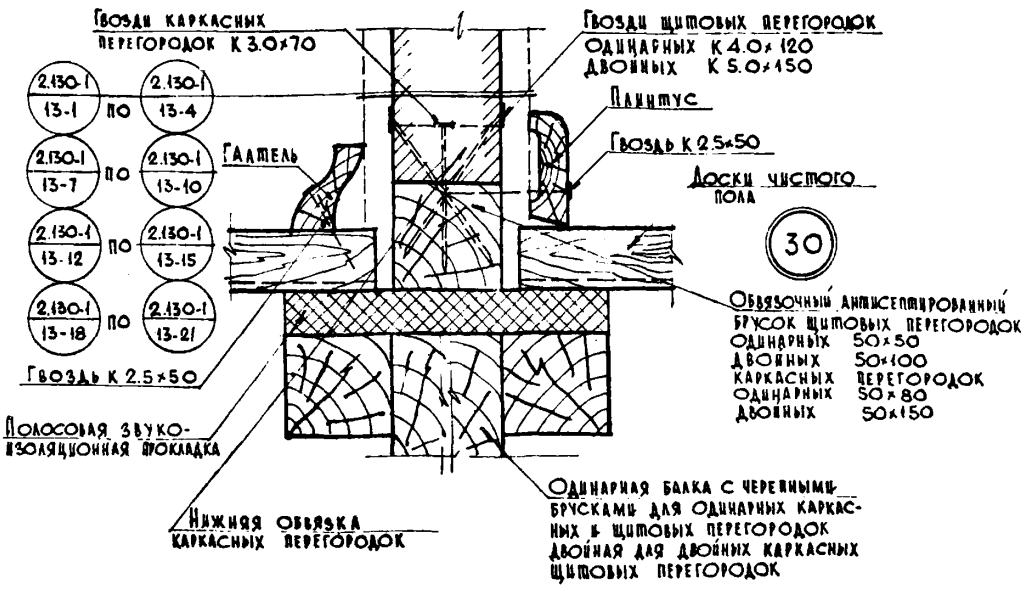

Примечания:

1. Толщина конструкции пола показана условно.
2. Гвозди принимаются по ГОСТ 4028-63
3. Галтель или плинтус принимаются по ГОСТ 8242-63.
4. Гвозди для крепления каркасных перегородок принимаются через 600 мм, щитов через 1000 мм.

ТД	Опирание перегородок на перекрытие вдоль и поперек балок	Серия 2.130-1	
1971	Детали 29 и 30	Выпуск 13	Лист 9

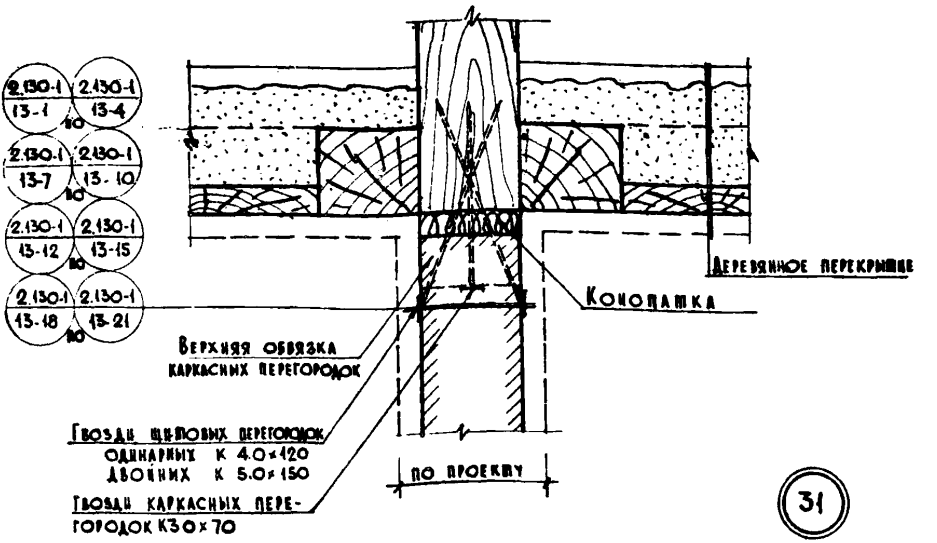

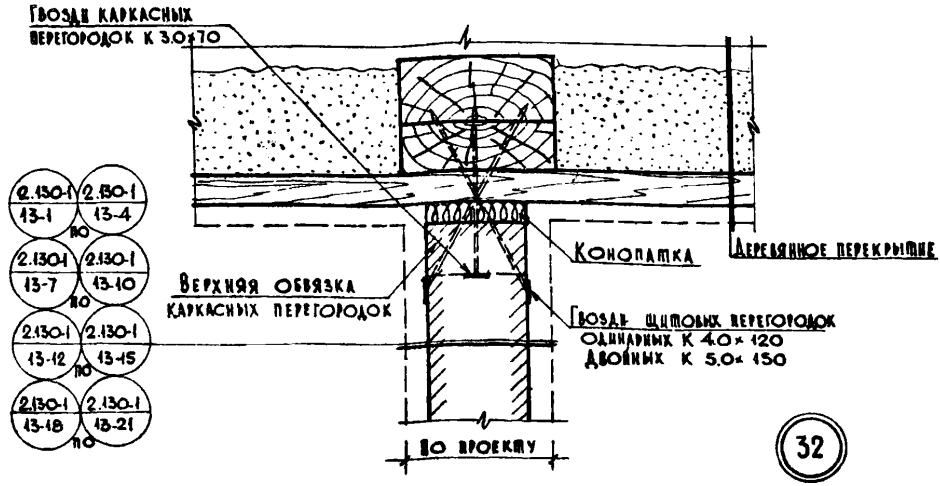

Примечания:

1. Толщина конструкции перекрытия показана условно.
2. Гвозди принимаются по ГОСТ 4028-63.
3. Гвозди для крепления каркасных перегородок принимаются через 600мм, щитовых через 1000мм.
4. Конопатка производится паклей или минеральным войлоком, смоченными в гипсовом растворе.

ТД	Крепление перегородок к перекрытиям вдоль и поперек балок	Серия 2.130-1	
1971	Детали 31 и 32	Выпуск 13	Лист 10

Согласовано

Дата | Инв.№ | Взамен

Гл. инж. ин-та | Рук. мастерск. | Гл. конст. маст. | Рук. мастер. | Ст. инженер

Беляев В.М. | Фельдштейнам | Корсаков В.П. | Голощапов Ю.Ю. | Мартыновская

ЦНИИЭПгражданселстрой г. Москва

11459 18 АРХ № 16-1594-18

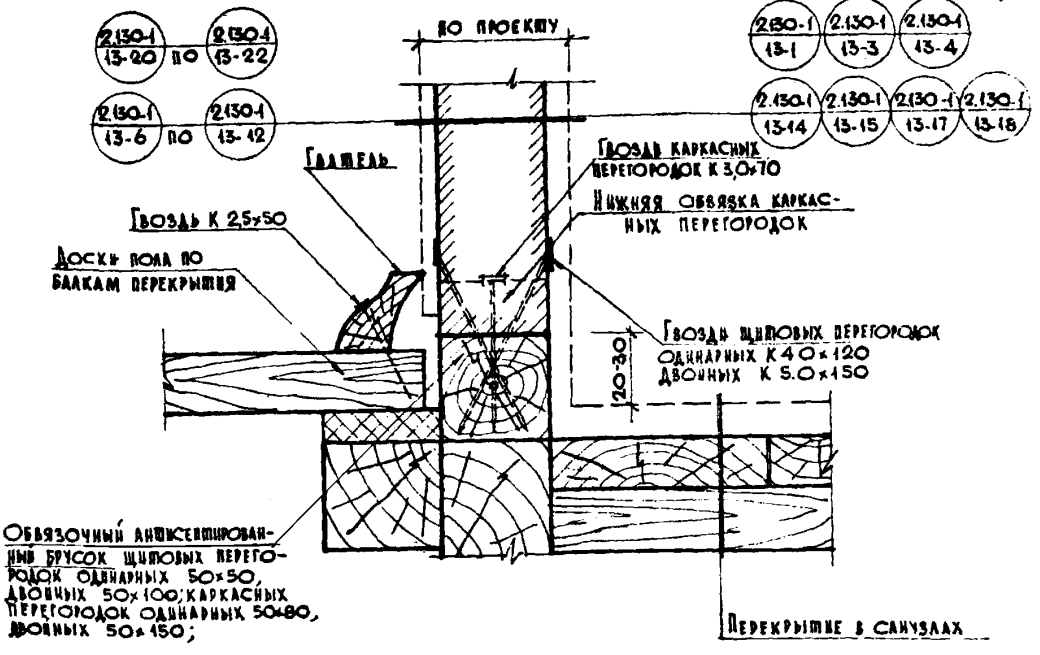

33

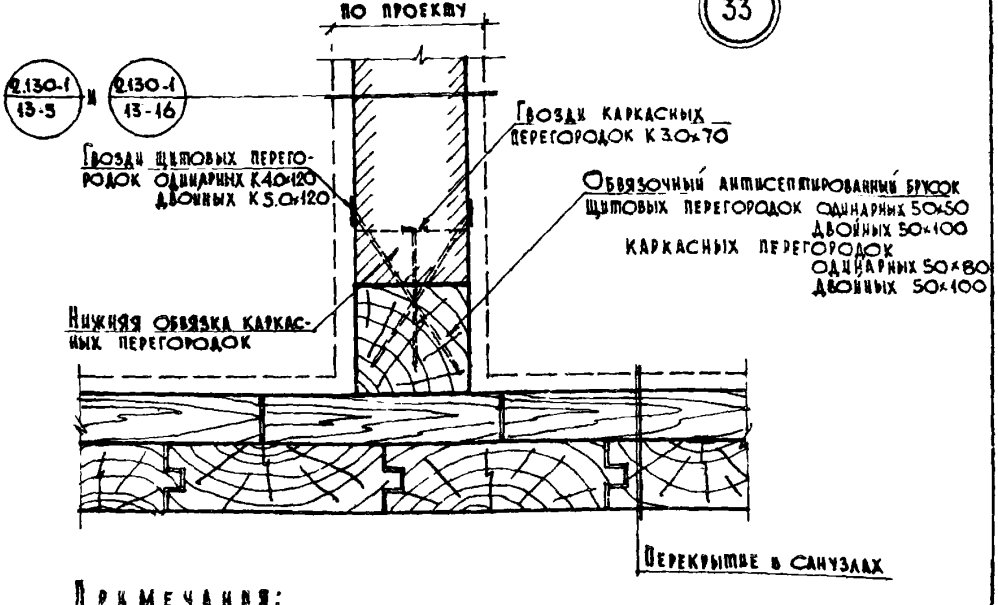

Примечания:

1. Гвоздь принимать по ГОСТ 4028-63.
2. Толщина конструкции перекрытия показана условно

34

ТД	Опирание перегородок на перекрытие в санузлах вдоль и поперек балок	Серия 2.130-1	
1971	Деталь 33 и 34	Выпуск 13	Лист 11

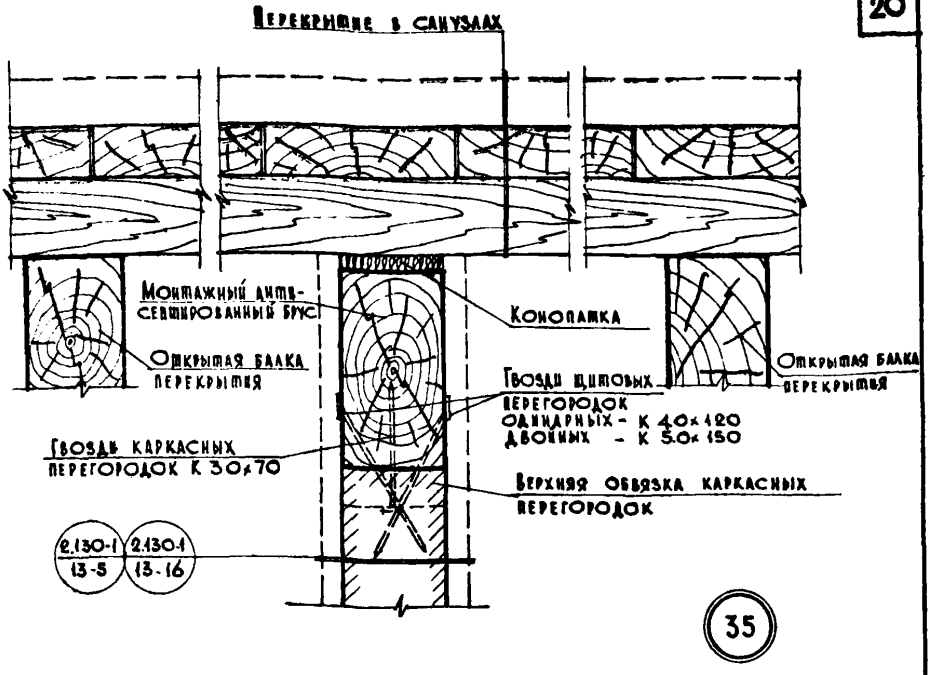

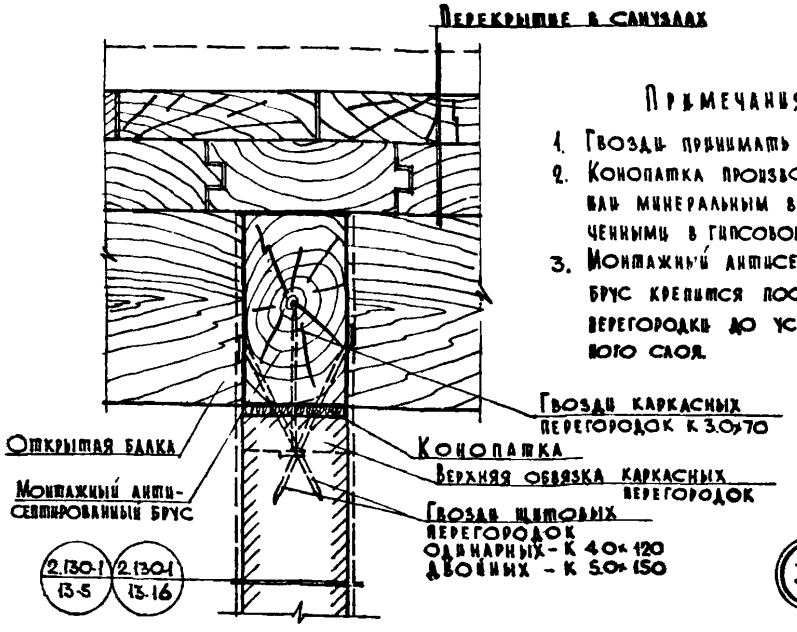

Примечания:

1. Гвозди принимать по ГОСТ 4028-63.
2. Конопатка производится паклей или минеральным войлоком, смоченными в гипсовом растворе.
3. Монтажный антисептированный брус крепится после установки перегородки до устройства отдельного слоя.

ТД	Крепление перегородок к перекрытиям в санузлах вдоль и поперек балок	Серия 2.130-1	
1971	Детали 35 и 36	Выпуск 13	Лист 12

Согласовано

Дата | Инв. № | Взамен

Гл. инж. ин-та | Рук. мастер. | Гл. конст. маст. | Рук. группы | Ст. инженер

Беляев В.М. | Фельдштейн М. | Корсаков В.И. | Колощанов Ю. | Белова Н.А. | Копировал | О. Касаткина

ЦНИИЭП гражданскельстрой г. Москва

11459 20 АРХ. № 16-1594-20

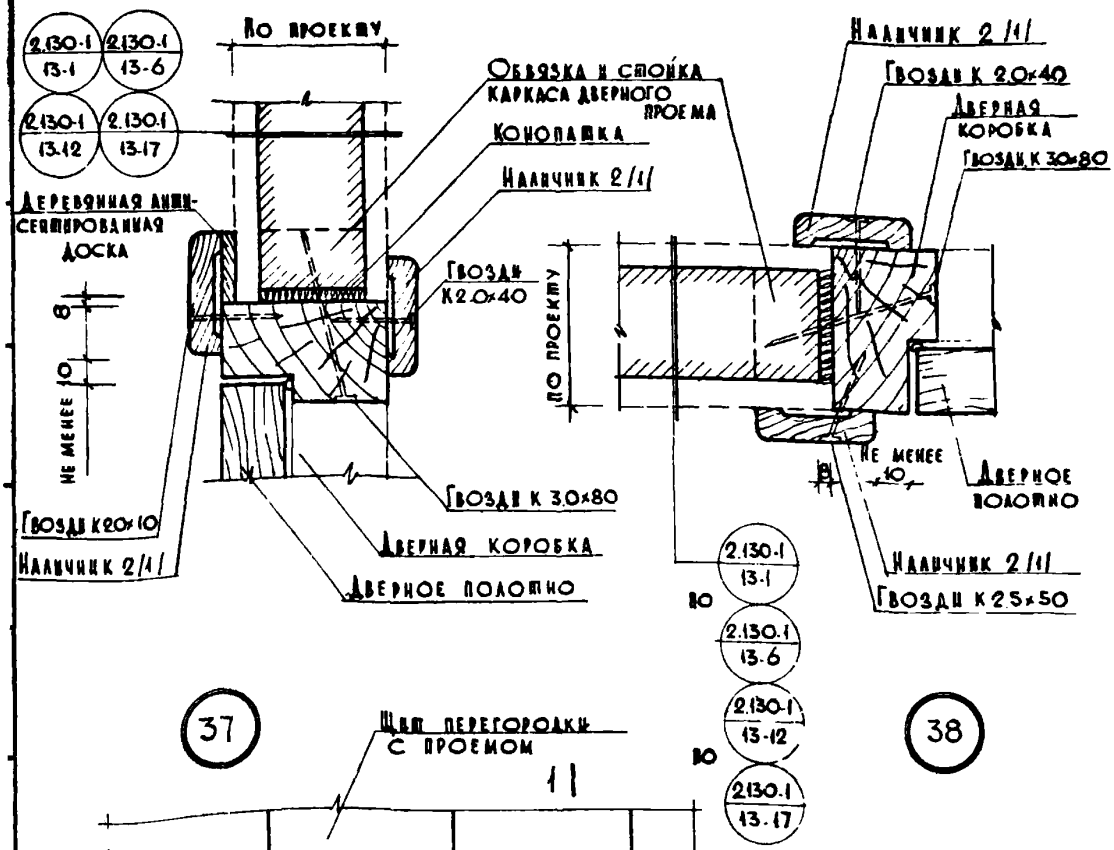

Примечания:

1. Гвозди для крепления столярных изделий принимать по ГОСТ 4028-63.
2. Наличники принимать по ГОСТ 8242-63.
3. Крепление деревянных элементов друг к другу и к перегородке производить гвоздями через 500 мм.
4. Доборные рейки ставятся в случае несоответствия ширины коробки ширине проема.
5. Конопатка производится паклей или минеральным войлоком, смоченным в гипсовом растворе.

ТД	Крепление дверного блока к перегородкам	Серия 2.130-1	
1971	Детали 37 и 38	Выпуск 13	Лист 13

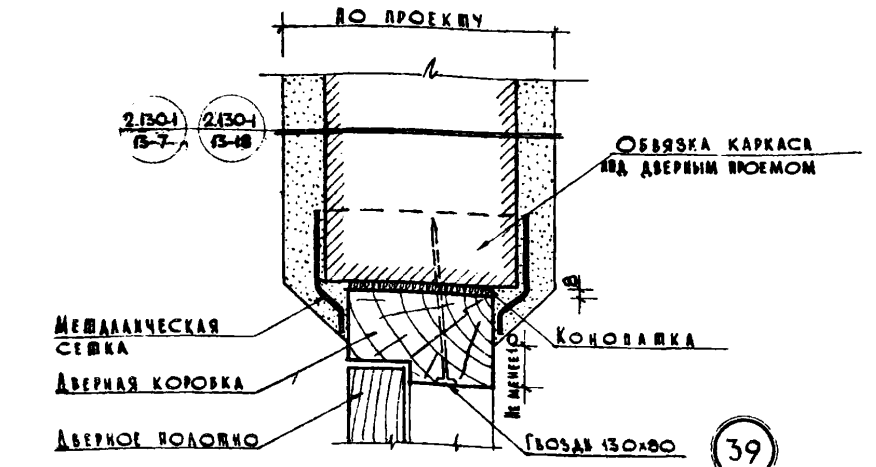

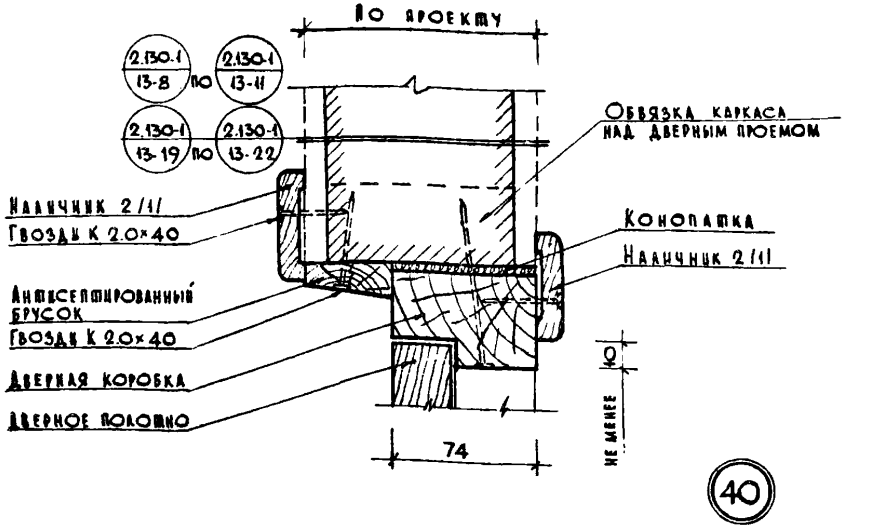

Примечания:

1. Гвозди для крепления столярных изделий принимать по ГОСТ 4028-63.
2. Наличники принимать по ГОСТ 8242-63.
3. Крепление деревянных элементов друг к другу и к перегородке производить гвоздями через 500 мм.
4. Доборные рейки ставятся в случае несоответствия ширины коробки ширине проема.
5. Конопатка производится паклей или минеральным войлоком, смоченным в гипсовом растворе.

ТД	Крепление дверного блока к перегородкам	Серия 2.130-1
1971	Детали 39 и 40	Выпуск 13 / Лист 14

ЦНИИЭПгражданстрой г. Москва

Гл. инж. Ин-ва Ружицкий; Рук. мастерск. Беляев В.М.; Гл. конструктор мастерск. Фельдштейн; Рук. группы Корсакова В.Ф.; Ст. инженер Колощавова Ю.; Копировала Межуева Ф.Е.; Согласовано: Окасаткина

Инв. №

Взамен

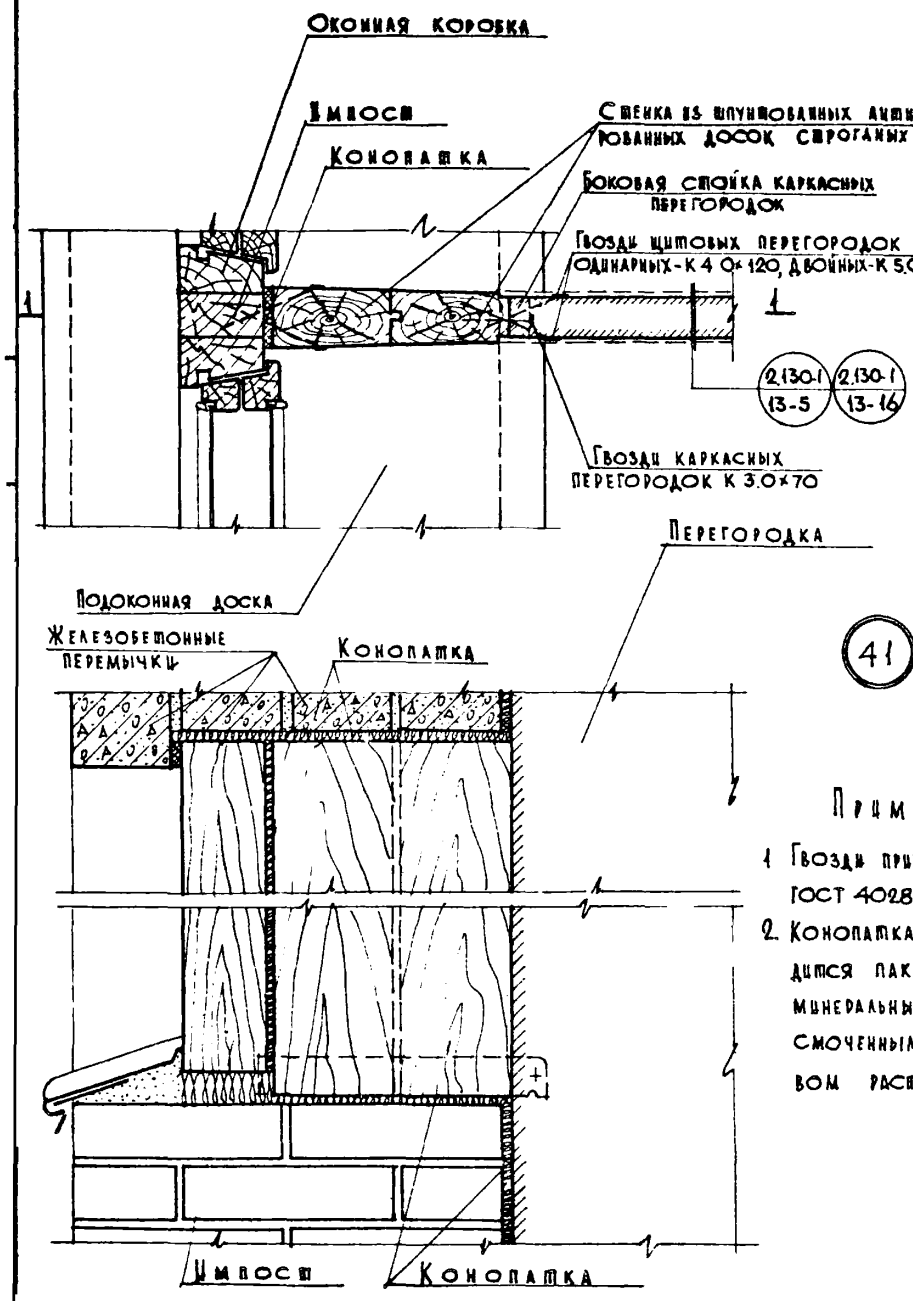

Примечания:

1. Гвозди принимать по ГОСТ 4028-63.
2. Конопатка производится паклей или минеральным войлоком, смоченным в гипсовом растворе.

ТД	Крепление перегородок к импосту оконных блоков	Серия 2.130-1	
1971	Деталь 41	Выпуск 13	Лист 15

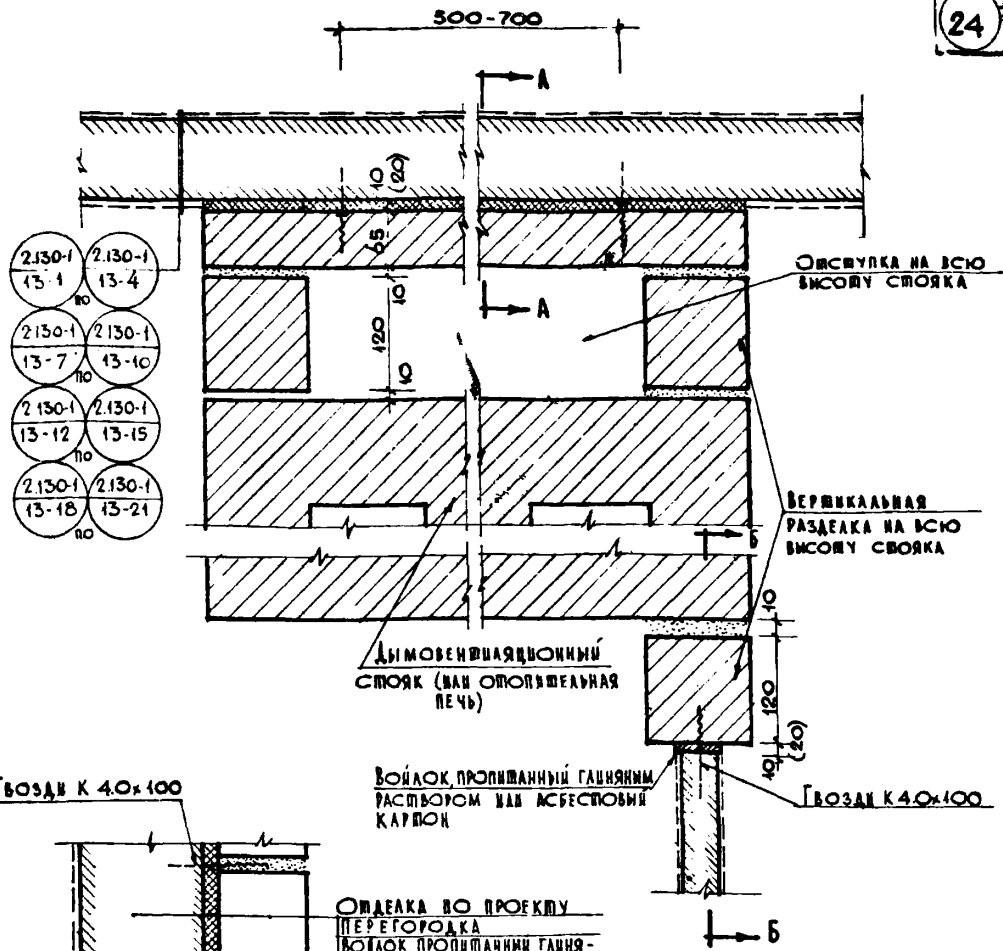

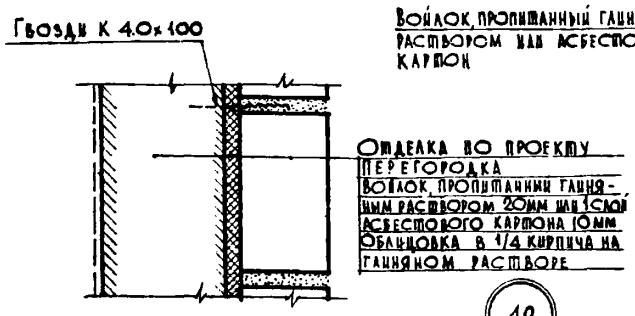

По А-А

42

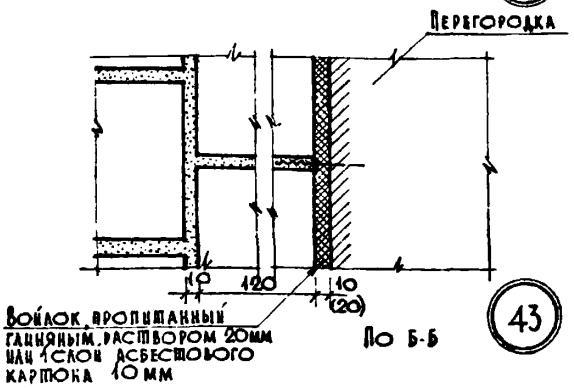

По Б-Б

43

Примечания:

1. Вертикальная разделка не должна перевязываться с основной кладкой стояка (или печи)
2. Вверху и внизу боковых стенок отступки устанавливаются вентиляционные решетки сечением не менее 150см² каждая.
3. Крепление перегородок производится проволокой на гвоздях в трех уровнях.
4. Гвозди принимать по ГОСТ 4028-63

ТД	Примыкание перегородок к дымовентиляционному стояку	Серия 2.130-1	
1711	Детали 42 и 43	Выпуск 13	Лист 16

Гражданскельстрой г. Москва

Гл. инж. ин-та Беляев Б.М.
Руков. маст. Фельдштейн А.М.
Гл. конст. маст. Корсаков В.Н.
Рук. группы Голощапов Ю.
Ст. инженер Белова Н.А.

Согласовано

Дата
Инв. №
Взамен

11459 (24) Арх. № 16-1594-24

gost.e-ecolog.ru