ТИПОВЫЕ КОНСТРУКЦИИ, ИЗДЕЛИЯ И УЗЛЫ ЗДАНИЙ И СООРУЖЕНИЙ

СЕРИЯ 1.865.1-4/84

ЖЕЛЕЗОБЕТОННЫЕ ПЛИТЫ ПОКРЫТИЙ СЕЛЬСКОХОЗЯЙСТВЕННЫХ ПРОИЗВОДСТВЕННЫХ ЗДАНИЙ

ВЫПУСК 5

ЖЕЛЕЗОБЕТОННЫЕ СТАКАНЫ С ОТВЕРСТИЯМИ ДИАМЕТРОМ 400, 700 И 1000 ММ ДЛЯ КРЕПЛЕНИЯ ДЕФЛЕКТОРОВ И ЗОНТОВ.

РАБОЧИЕ ЧЕРТЕЖИ

20880

ЦЕНА 0-53

gost.e-ecolog.ru

ЦЕНТРАЛЬНЫЙ ИНСТИТУТ ТИПОВОГО ПРОЕКТИРОВАНИЯ
ГОССТРОЯ СССР

Москва, А-445, Смольная ул., 22

Сдано в печать IX 1986 года

Заказ № 11462 Тираж 1400 экз.

ТИПОВЫЕ КОНСТРУКЦИИ, ИЗДЕЛИЯ И УЗЛЫ ЗДАНИЙ И СООРУЖЕНИЙ

СЕРИЯ 1.865.1-4/84

ЖЕЛЕЗОБЕТОННЫЕ ПЛИТЫ ПОКРЫТИЙ СЕЛЬСКОХОЗЯЙСТВЕННЫХ ПРОИЗВОДСТВЕННЫХ ЗДАНИЙ

ВЫПУСК 5

ЖЕЛЕЗОБЕТОННЫЕ СТАКАНЫ С ОТВЕРСТИЯМИ ДИАМЕТРОМ 400, 700 И 1000 ММ ДЛЯ КРЕПЛЕНИЯ ДЕФЛЕКТОРОВ И ЗОНТОВ.

РАБОЧИЕ ЧЕРТЕЖИ

ГИПРОНИСЕЛЬХОЗ

Гл. инж. ин-та Л.С. Бутаев

Нач. отдела И.Н. Котов

Гл. констр. отдела В.Н. Цудечкис

НИИЖБ

Рук. лаборатории Г.И. Бердичевский

Ст. научн. сотр. Ф.А. Иссерс

ЦНИИЭП СЕЛЬСТРОЙ

Зам. директора В.А. Заренин

Зав. лабораторией А.И. Мангушев

Зав. сектором А.А. Казак

Утверждены и введены в действие с 1.04.1986 г. постановлением Госстроя СССР от 25.11.85 г. № 199

Обозначение	Наименование	Стр.
1.865.1-4/84.5-ТО	Техническое описание	3
1.865.1-4/84.5-100 ГЧ	Стакан железобетонный	
	Габаритный чертеж	5
1.865.1-4/84.5-100	Стакан железобетонный	6
1.865.1-4/84.5-100 СБ	Стакан железобетонный	
	Сборочный чертеж	8
1.865.1-4/84.5-100 СМ	Расположение в стаканах деревян-	
	ных пробок	11
1.865.1-4/84.5-110	Сетка С1; С2	12
1.865.1-4/84.5-110 СБ	Сетка С1; С2.	
	Сборочный чертеж	13
1.865.1-4/84.5-120	Сетка С3	14
1.865.1-4/84.5-120 СБ	Сетка С3.	
	Сборочный чертеж	15
1.865.1-4/84.5-130	Сетка С4; С5	16
1.865.1-4/84.5-130 СБ	Сетка С4; С5.	
	Сборочный чертеж	17
1.865.1-4/84.5-140	Изделие закладное М1	18
1.865.1-4/84.5-150	Изделие закладное М2	19
1.865.1-4/84.5-160	Анкер А (А1; А2)	20
1.865.1-4/84.5-170	Изделие закладное М3	21
1.865.1-4/84.5-180	Изделие закладное М4	22
1.865.1-4/84.5-001	Стержень арматурный	23
1.865.1-4/84.5-100 ВС	Выборка стали	25
1.865.1-4/84.5-100 РМ	Стакан железобетонный. Ведомость расхода	
	цемента и инертных материалов	26

Нач. отд.	Котов	
Гл. констр.	Цудечкис	
ГИП	Котов	
Н. контр.	Рессина	
Ст. инж.	Архипова	
Ст. инж.	Орлова	

1.865.1-4/84.5

Содержание

Стадия	Лист	Листов
Р		1

ГИПРОНИСЕЛЬХОЗ

20880 3

Формат А4

1. Настоящий выпуск содержит рабочие чертежи сборных железобетонных стаканов, устанавливаемых на железобетонные плиты покрытий с отверстиями, для зданий с кровлей из асбестоцементных волнистых листов при уклоне 25% по серии 1.865.1-4/84 вып. 1,3.

2. Стаканы предназначены для установки вентиляционных устройств с высотой шахт не более 3,5 м при расположении в I-IV географических районах СССР по скоростному напору ветра.

3. Железобетонные стаканы разработаны с внутренним диаметром 400, 700 и 1000 мм. Нижняя грань принята с уклоном 25%. В стенках стаканов предусмотрены отверстия с закладными изделиями М2, предназначенные для монтажа стаканов.

4. Для крепления фартуков из оцинкованной стали к боковым поверхностям стаканов в них предусмотрены деревянные пробки.

Защита деревянных пробок от гниения должна назначаться в конкретном проекте здания в соответствии с требованиями главы СНиП III-19-76* „Деревянные конструкции".

5. В рабочих чертежах железобетонных стаканов предусмотрено два способа крепления вентиляционных устройств:

а) с помощью болтов с гайками (основной вариант);

б) с помощью сварки по контуру отверстий опорного кольца трубы с закладными изделиями М3 и М4.

Примеры узлов крепления стаканов к плитам покрытия и узлов пропуска вытяжных вентиляционных шахт приведены в соответствующих сериях.

В зависимости от способа крепления вентиляционных устройств в стаканах предусматривается установка болтов с гайками или закладных изделий М3 и М4, крепление трубы вентиляционного устройства во втором случае производится с помощью сварки по контуру отверстий опорного кольца трубы, расположенных над пластинами закладных изделий М3 и М4.

В проекте здания должна быть указана марка изделия в зависимости от способа соединения вентиляционного устройства со стаканом.

6. В соответствии с ГОСТ 23009-78 устанавливается следующая структура условного обозначения (марок) стаканов.

Нач. отд.	Котов		1.865.1-4/84.5-ТО			
Гл. констр.	Цудечкис		Техническое описание	Стадия	Лист	Листов
Н. контр.	Рессина			Р	1	2
ГИП	Котов			ГИПРОНИСЕЛЬХОЗ		
Ст. инж.	Архипова					
Ст. инж.	Орлова					

Инв. № подл. | Подпись и дата | Взам. инв. №

Формат А4

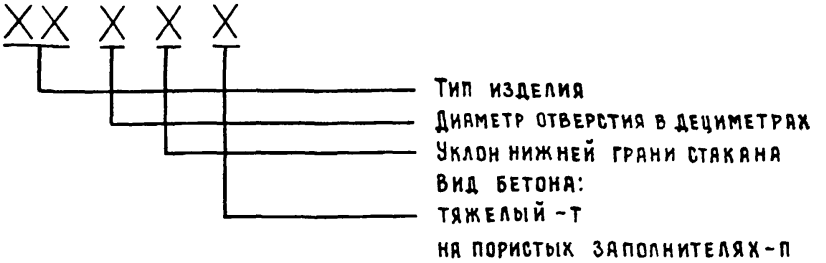

Пример условного обозначения: СБ 4 С Т

СБ - стакан железобетонный

4 - диаметр отверстия

С - уклон нижней грани стакана 25%

Т - тяжелый бетон.

7. При применении стаканов в зданиях с агрессивными средами требования к качеству бетона и защите поверхностей, подвергаемых воздействию агрессивных газов, принимаются такими же, как для плит покрытия, на которые устанавливаются стаканы.

8. Для изготовления закладных изделий должна применяться сталь ВСт3кп2-1 по ТУ 14-1-3023-80

Марку арматурной стали следует назначать с учетом эксплуатационных условий согласно приложению СНиП II-28-75.

Открытые поверхности закладных изделий должны быть защищены соответствующими антикоррозионными покрытиями согласно требованиям главы СНиП II-28-73*.

Конкретные указания по антикоррозионной защите должны быть приведены в составе проекта здания.

9. Арматурные сетки должны изготавливаться при помощи контактной сварки, при этом сварке подлежат все точки пересечения стержней.

10. При изготовлении стаканов необходимо обратить особое внимание на точность фиксации в опалубке болтов для крепления вентиляционных устройств. Диаметр окружности, по которой центрируются болты, должен быть на 70 мм больше диаметра отверстия стакана с допуском, не превышающим ±4 мм.

При изготовлении стаканов необходимо выполнять требования тех же нормативных и инструктивных документов, которые принимаются для изготовления плит покрытия.

Стаканы должны входить в состав партии плит с отверстиями.

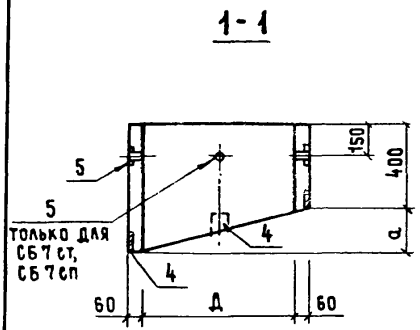

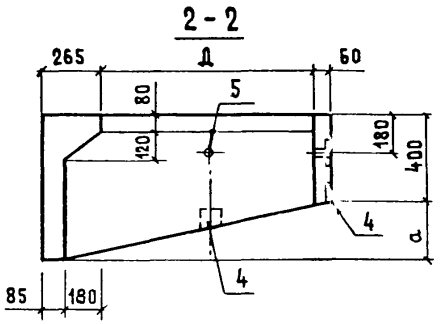

Рис. 1

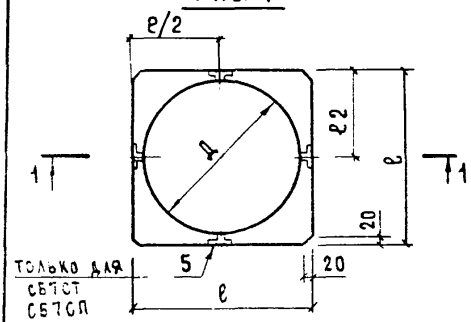

Рис 2

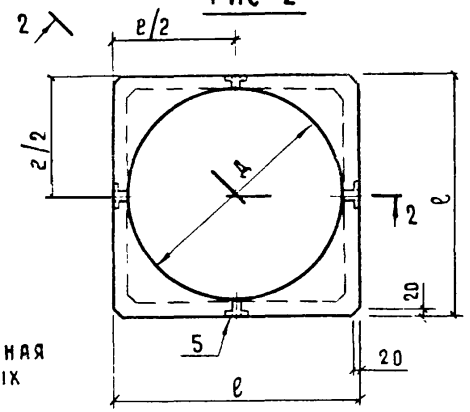

В скобках указана номинальная отпускная масса стаканов из бетона на пористых заполнителях.

Обозначение	Марка	Рис	Размеры, мм			Масса, т
			Д	a	ℓ	
1.865.1-4/84 5-100	СБ4ст	1	400	130	520	0,18
-01	СБ4сп					0,13 (0,15)
-02	СБ7ст		700	205	820	0,35
-03	СБ7сп					0,26 (0,30)
-04	СБ10ст	2	1000	280	1120	0,40
-05	СБ10сп					0,30 (0,35)

Нач. отд.	Котов		
Гл. констр.	Цудечкис		
ГИП	Котов		
Н. контр.	Рессина		
Ст. инж.	Архипова		
Ст. инж.	Орлова		

Взам. инв. №

Подпись и дата

Инв. № подл.

1.865.1-4/84.5-100 ГЧ

Стакан железобетонный. Габаритный чертеж

Стадия	Масса	Масштаб
Р	См. табл.	—
Лист	Листов 1	

ГИПРОНИСЕЛЬХОЗ

Формат А4

Инв.№ подл.	Подпись и дата	Взам. инв.№

Формат	Зона	Поз.	Обозначение	Наименование	Количество на исполнение 1.865.1-4/84.5-100 —	01	02	03	04	05					Примечание
				Документация											
А4			1.865.1-4/84.5-ТО	Техническое описание	×	×	×	×	×	×					
А4			1.865.1-4/84.5-100 СБ	Стакан железобетонный.	×	×	×	×	×	×					
				Сборочный чертеж											
А4			1.865.1-4/84.5-100 ГЧ	Стакан железобетонный.	×	×	×	×	×	×					
				Габаритный чертеж											
				Детали											
А4		1	1.865.1-4/84.5-110	Сетка арматурная С1	1	1									
			-01	Сетка арматурная С2			1	1							
А4		2	1.865.1-4/84.5-120	Сетка арматурная С3					1	1					
А4		3	1.865.1-4/84.5-130	Сетка арматурная С4	1	1									
			-01	Сетка арматурная С5			1	1							

Нач.отд.	Котов	
Гл.констр.	Цудечкис	
ГИП	Котов	
Н.контр.	Рессина	
Ст.инж.	Архипова	
Ст.инж.	Орлова	

1.865.1-4/84.5-100

Стакан железобетонный

Стадия	Лист	Листов
Р	1	2

ГИПРОНИСЕЛЬХОЗ

Формат А4

20880 7

6

Формат	Зона	Поз.	Обозначение	Наименование	Количество на исполнение 1.865.1-4/84.5-100										Примечание
					—	01	02	03	04	05					
А4		4	1.865.1-4/84.5-140	Изделие закладное М1	4	4	4	4	4	4					
А4		5	1.865.1-4/84.5-150	Изделие закладное М2	2	2	4	4	4	4					
А4		6	1.865.1-4/84.5-160	Анкер А2					4	4					
				Детали											
А4		7	1.865.1-4/84.5-001	Стержень арматурный						8					
А4		8	-01	Стержень арматурный						4					
А4		9	-22	Стержень арматурный						1					
				Материалы											
				Бетон тяжелый марки М200	0,07		0,14		0,16						$м^3$
				Бетон на пористых заполнителях марки М200		0,07		0,14		0,16					$м^3$

1.865.1-4/84.5-100	Лист 2

Формат А4

20880 8

1-1

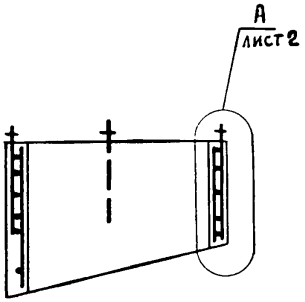

2-2

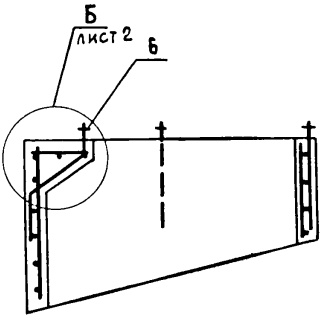

Рис 1

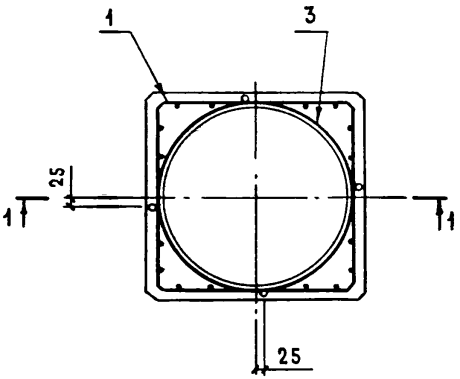

Рис 2

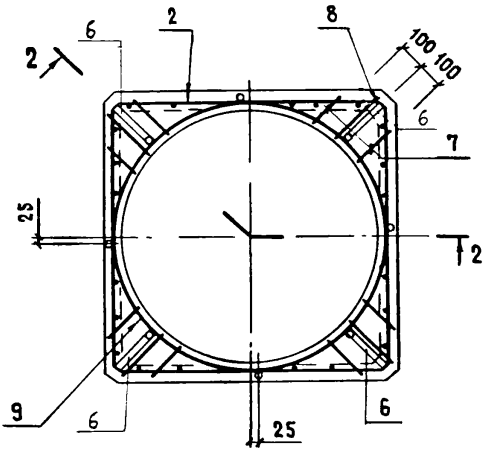

Нач. отд.	Котов		
Гл. констр.	Цудечкис		
ГИП	Котов		
Н. контр.	Рессина		
Ст. инж.	Архипова		
Ст. инж.	Орлова		

Взам. инв. № | Подпись и дата | Инв. № подл.

1.865.1-4/84.5-100СБ

Стакан железобетонный
Сборочный чертеж

Стадия	Масса	Масштаб
Р		
Лист 1	Листов 3	

ГИПРОНИСЕЛЬХОЗ

Формат А4

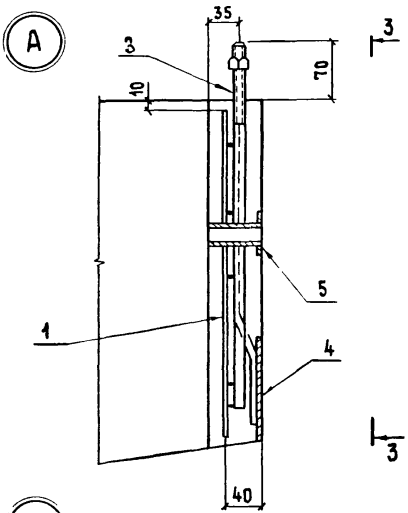

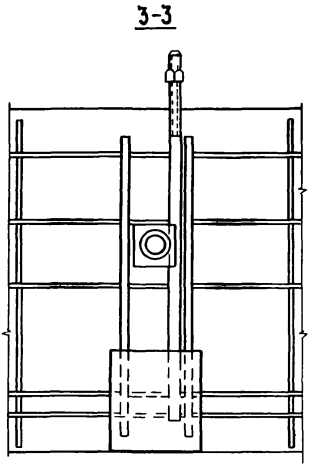

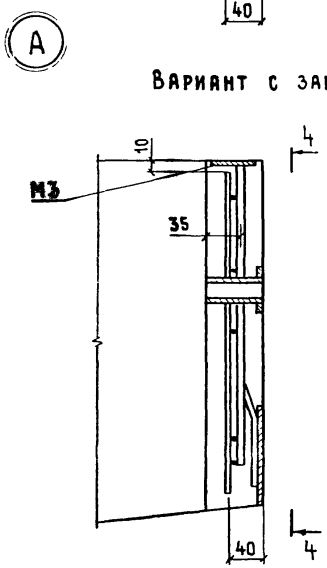

Вариант с закладным изделием МЗ

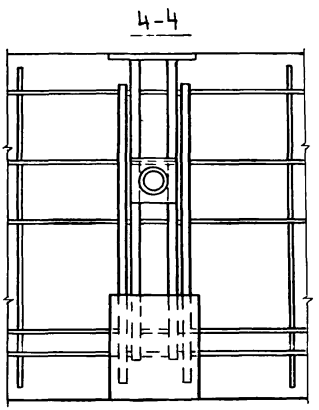

1.865.1-4/84.5-100СБ	Лист 2

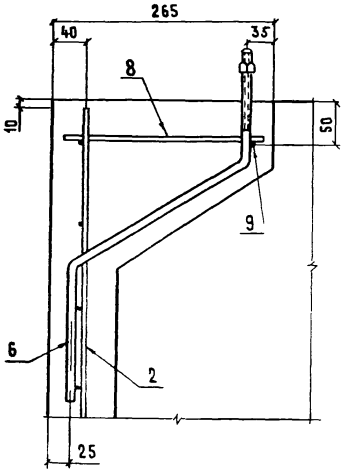

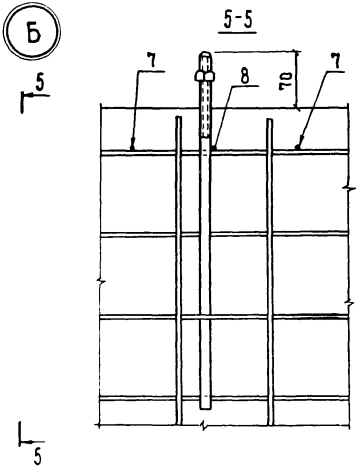

Вариант с закладным изделием М4

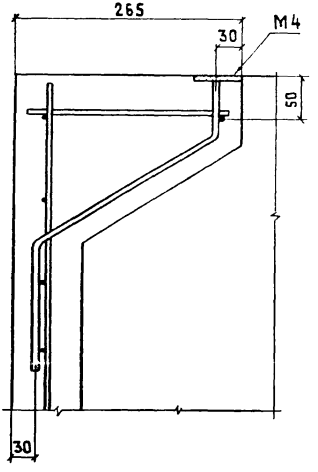

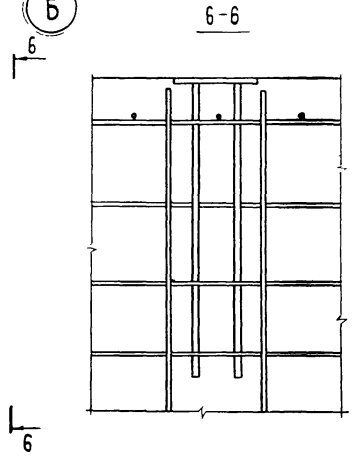

Инв. № подл.	Подпись и дата	Взам. инв. №

1.865.1-4/84.5-100СБ

Лист 3

Формат А4

20880 11

Рис. 1

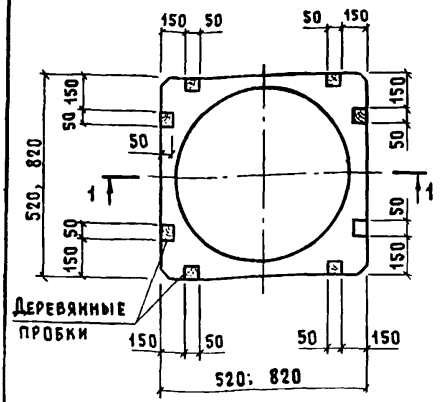

Рис. 2

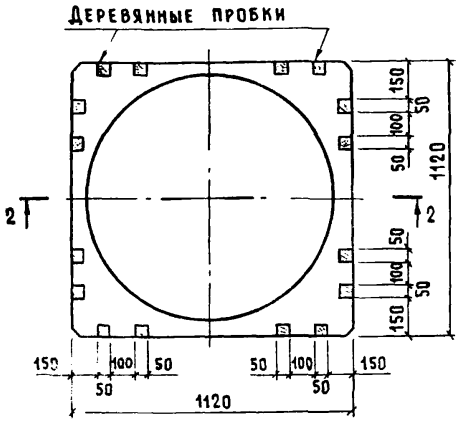

1-1

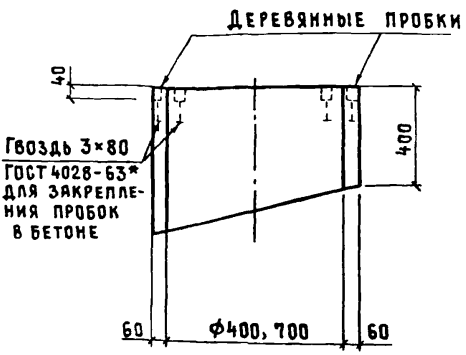

2-2

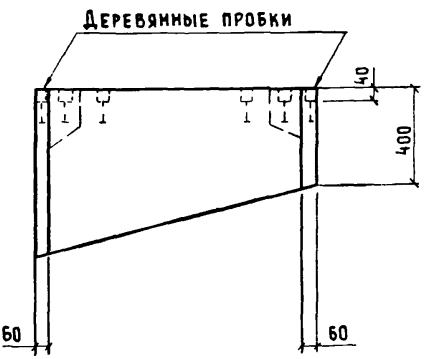

Деревянные пробки необходимо антисептировать

Нач. отд.	Котов		
Гл. констр.	Цудечкис		
ГИП	Котов		
Н. контр.	Рессина		
Ст. инж.	Архипова		
Ст. инж.	Орлова		

1.865.1-4/84.5-100 СМ

Расположение в стаканах деревянных пробок

Стадия	Лист	Листов
Р		1

ГИПРОНИСЕЛЬХОЗ

Формат А4

Инв. № подл. | Подпись и дата | Взам. инв. №

Формат	Зона	Поз.	Обозначение	Наименование	Кол.	Примечание
				Документация		
А4			1.865.1-4/84.5-ТО	Техническое описание		
А4			1.865.1-4/84.5-110 СБ	Сетка С1; С2. Сборочный чертеж		
				1.865.1-4/84.5-110		С1
				Детали		
А4		1	1.865.1-4/84.5-001-02	Стержень арматурный	2	
А4		2	-03	Стержень арматурный	3	
А4		3	-06	Стержень арматурный	2	
А4		4	-07	Стержень арматурный	2	
А4		5	-12	Стержень арматурный	3	
				1.865.1-4/84.5-110-01		С2
				Детали		
А4		1	1.865.1-4/84.5-001-02	Стержень арматурный	4	
А4		5	-04	Стержень арматурный	8	
А4		7	-08	Стержень арматурный	4	
А4		8	-09	Стержень арматурный	1	
А4		9	-14	Стержень арматурный	3	

Взам. инв. №

Подпись и дата

Инв. № подл.

Нач. отд.	Котов	
Гл. констр.	Цудечкис	
ГИП	Котов	
Н. контр.	Рессина	
Ст. инж.	Архилова	
Ст. инж.	Орлова	

1.865.1-4/84.5-110

Сетка С1; С2

Стадия	Лист	Листов
Р		1

ГИПРОНИСЕЛЬХОЗ

Формат А4

Рис. 1

Развертка

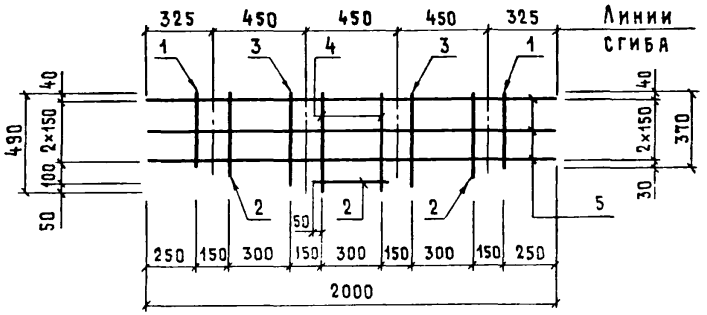

Рис. 2

Развертка

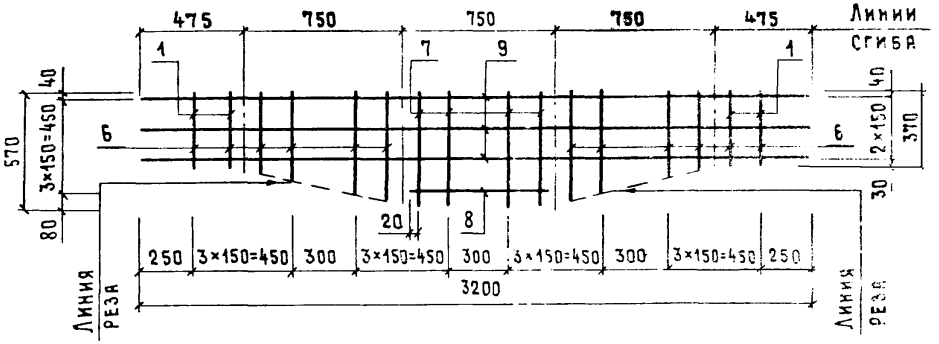

Обозначение	Марка	Рис.	Масса, кг
1.865.1-4/84.5-110	С1	1	1,4
-01	С2	2	2,6

Сетки С1; С2 согнуть по типу сетки С3 (см лист документа 1.865.1-4/84.5-120 СБ).

Нач. отд.	Котов		
Гл. констр.	Цудечкис		
ГИП	Котов		
Н. контр.	Рессина		
Ст. инж.	Архипова		
Ст. инж.	Орлова		

1.865.1-4/84.5-110 СБ

Сетка С1; С2.

Сборочный чертеж

Стадия	Масса	Масштаб
Р	см табл	—
Лист	Листов 1	

ГИПРОНИСЕЛЬХОЗ

Формат А4

Формат	Зона	Поз.	Обозначение	Наименование	Кол.	Примечание
				Документация		
А4			1.865.1-4/84.5-ТО	Техническое описание		
			1.865.1-4/84.5-120 СБ	Сетка С3.		
				Сборочный чертеж		
				1.865.1-4/84.5-120		
				Сборочные единицы		
А4		1	1.865.1-4/84.5-160	Анкер А1	4	
				Детали		
А4		2	1.865.1-4/84.5-001-02	Стержень арматурный	6	
А4		3	-05	Стержень арматурный	12	
А4		4	-09	Стержень арматурный	6	
А4		5	-11	Стержень арматурный	2	
А4		6	-15	Стержень арматурный	4	

Взам. инв. № | Подпись и дата | Инв. № подл.

Нач. отд.	Котов	
Гл. констр.	Цудечкис	
ГИП	Котов	
Н. контр.	Рессина	
Ст. инж.	Архипова	
Ст. инж.	Орлова	

1.865.1-4/84.5-120

Сетка С3

Стадия	Лист	Листов
Р		1

ГИПРОНИСЕЛЬХОЗ

Формат А4

Развёртка

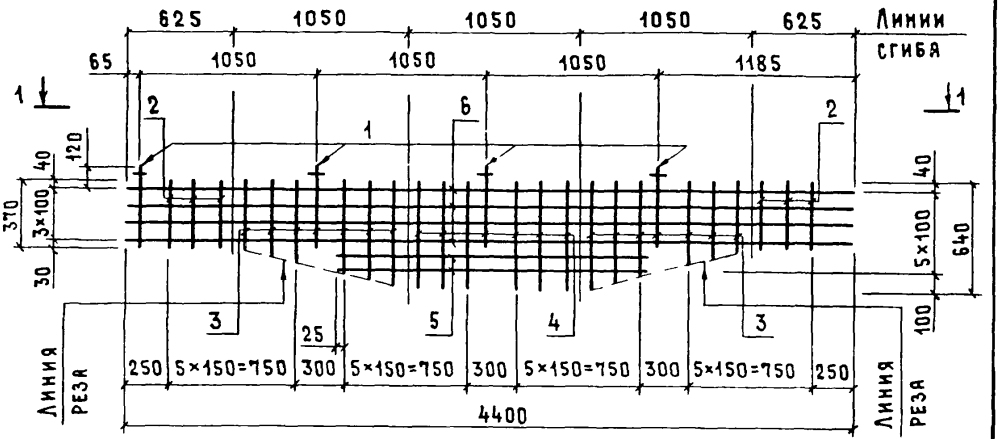

1-1

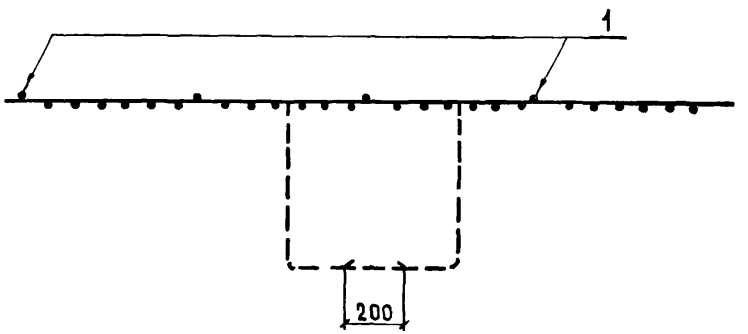

Нач. отд.	Котов		
Гл. констр.	Судечкис		
ГИП	Котов		
Н. контр.	Рессина		
Ст. инж.	Архипова		
Ст. инж.	Орлова		

1.865.1-4/84.5-120СБ

Сетка С3.
Сборочный чертеж

Стадия	Масса	Масштаб
Р	6,3	—
Лист	Листов 1	

ГИПРОНИСЕЛЬХОЗ

Формат А4

Формат	Зона	Поз.	Обозначение	Наименование	Кол.	Примечание
				Документация		
А4			1.865.1-4/84.5-ТО	Техническое описание		
А4			1.865.1-4/84.5-130 СБ	Сетка С4; С5.		
				Сборочный чертеж		
				1.865.1-4/84.5-130		С4
				Сборочные единицы		
А4		1	1.865.1-4/84.5-160	Анкер А1	4	
				Детали		
А4		2	1.865.1-4/84.5-001-10	Стержень арматурный	2	
				1.865.1-4/84.5-130-01		С5
				Сборочные единицы		
А4		1	1.865.1-4/84.5-160	Анкер А1	8	
				Детали		
А4		2	1.865.1-4/84.5-001-13	Стержень арматурный	2	

Инв. № подл. | Подпись и дата | Взам. инв. №

Нач. отд.	Котов	
Гл. констр.	Цудечкис	
ГИП	Котов	
Н. контр.	Рессина	
Ст. инж.	Архипова	
Ст. инж.	Орлова	

1.865.1-4/84.5-130

Сетка С4; С5

Стадия	Лист	Листов
Р		1

ГИПРОНИСЕЛЬХОЗ

Формат А4

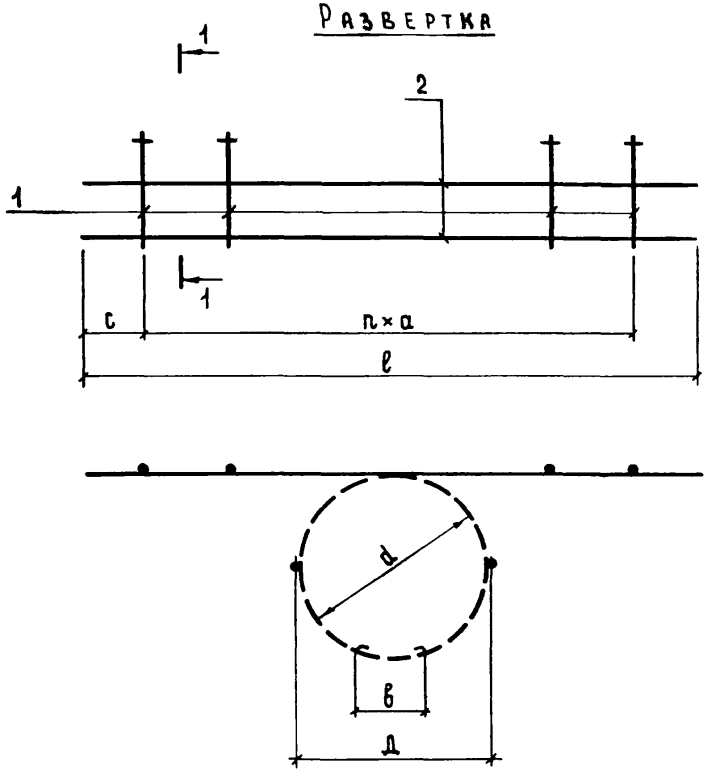

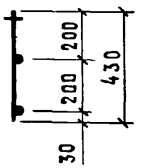

Обозначение	Марка	Размеры, мм						n, шт.	Масса, кг
		ℓ	a	c	в	d	Д		
1.865-4/84.5-130	С4	1650	370	270	220	455	470	3	2,1
-01	С5	2550	302	220	180	755	770	7	3,9

Нач. отд.	Котов	
Гл. констр.	Цудечкис	
ГИП	Котов	
Н. контр.	Рессина	
Ст. инж.	Архипова	
Ст. инж.	Орлова	

1.865.1-4/84.5-130СБ

Сетка С4; С5.
Сборочный чертеж

Стадия	Масса	Масштаб
Р	См. табл.	—
Лист	Листов 1	

ГИПРОНИСЕЛЬХОЗ

Формат А4

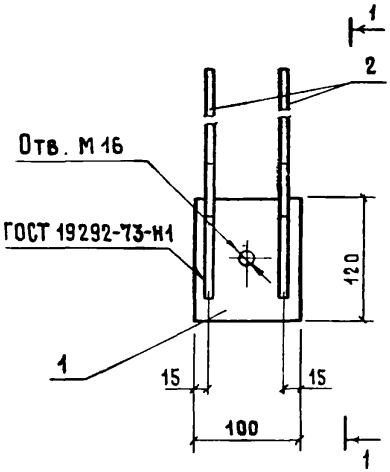

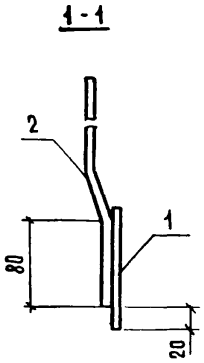

Формат	Зона	Поз.	Обозначение	Наименование	Кол.	Примечание
				Документация		
А4			1.865.1-4/84.5-ТО	Техническое описание		
				Детали		
Б4		1	1.865.1-4/84.5-141	Полоса Б6×100 ГОСТ 103-76* ВСт3кп2-1 ТУ14-1-3023-80		
				ℓ=120	1	0,6 кг
А4		2	1.865.1-4/84.5-001-19	Стержень арматурный	2	

Нач. отд.	Котов		
Гл. констр.	Цудечкис		
Н. контр.	Рессина		
Ст. инж.	Архипова		
Ст. инж.	Орлова		

1.865.1-4/84.5-140

Изделие закладное М1

Стадия	Масса	Масштаб
Р	0,9	—
Лист	Листов 1	

ГИПРОНИСЕЛЬХОЗ

Инв. № подл. | Подпись и дата | Взам. инв. №

20880 19

Формат А4

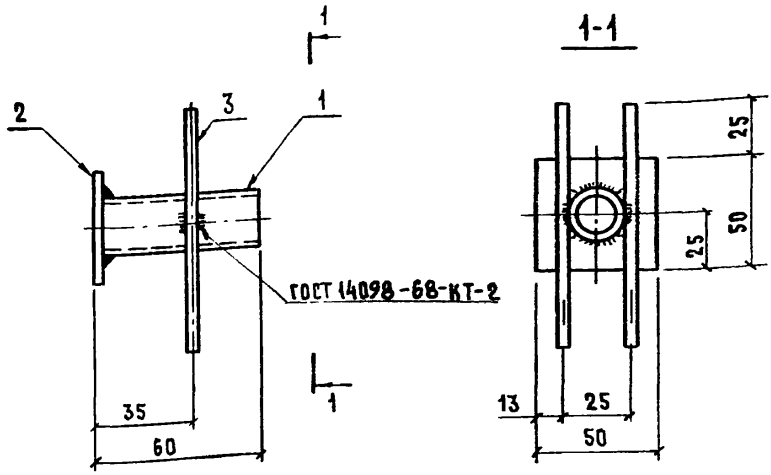

Формат	Зона	Поз.	Обозначение	Наименование	Кол.	Примечание
				Документация		
А4			1.865.1-4/84.5-ТО	Техническое описание		
				Детали		
Б4		1	1.865.1-4/84.5-151	Труба 25×3,2 ГОСТ 3262-75, ℓ=60	1	0,1 кг
Б4		2	-152	Полоса Б-4×50 ГОСТ 103-76* / ВСт3кп2-1ТУ14-1-3023-80		
				ℓ=50	1	0,1 кг
А4		3	1.865.1-4/84.5-001-16	Стержень арматурный	2	

Нач. отд.	Котов		
Гл. констр.	Цудечкис		
Н. контр.	Рессина		
ГИП	Котов		
Ст. инж.	Архипова		
Ст. инж.	Орлова		

1.865.1-4/84.5-150

Изделие закладное М2

Стадия	Масса	Масштаб
Р	0,3	—
Лист	Листов 1	

ГИПРОНИСЕЛЬХОЗ

Формат А4

20880 20

Рис. 1

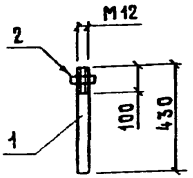

Рис. 2

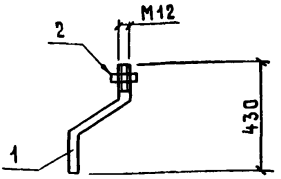

Обозначение	Марка	Рис.	Масса, кг
1.865.1-4/84.5-160	А1	1	0,4
-01	А2	2	0,5

Формат	Зона	Поз.	Обозначение	Наименование	Кол.	Примечание
				Документация		
А4			1.865.1-4/84.5-ТО	Техническое описание		
				1.865.1-4/84.5-160		А1
				Детали		
А4		1	1.865.1-4/84.5-001-21	Стержень арматурный	1	
				Стандартные изделия		
		2		Гайка М12.5 ГОСТ 5915-70*	1	на 1000 шт 15,4 кг
				1.865.1-4/84.5-160-01		А2
				Детали		
А4		1	1.865.1-4/84.5-001-18	Стержень арматурный	1	
				Стандартные изделия		
		2		Гайка М12.5 ГОСТ 5915-70*	1	на 1000 шт 15,4 кг

Взам. инв. № | Подпись и дата | Инв. № подл.

Нач. отд.	Котов	
Гл. констр.	Цудечкис	
ГИП	Котов	
Н. контр.	Рессина	
Ст. инж.	Архипова	
Ст. инж.	Орлова	

1.865.1-4/84.5-160

Анкер А1; А2

Стадия	Масса	Масштаб
Р	См. табл.	—
Лист	Листов 1	

ГИПРОНИСЕЛЬХОЗ

Формат А4

1-1

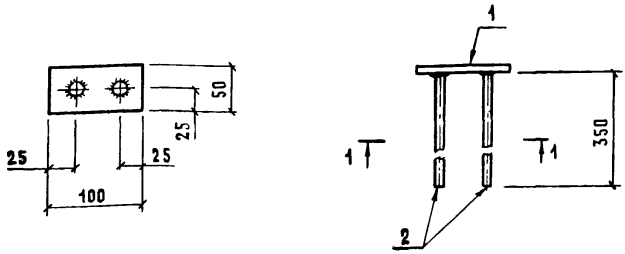

Соединение анкерных стержней с поз. 1 выполнять автоматической сваркой под флюсом по ГОСТ 19292-73-Т-1Ф.

Формат	Зона	Поз.	Обозначение	Наименование	Кол.	Примечание
				Документация		
А4			1.865.1-4/84.5-ТО	Техническое описание		
				Детали		
Б4		1	1.865.1-4/84.5-171	Полоса $\frac{Б-6\times50\ ГОСТ\ 103-76^{*}}{ВСт3кп2-1ТУ14-1-3023-80}$		
				ℓ=100	1	0,2 кг
А4		2	1.865.1-4/84.5-001-17	Стержень арматурный	2	

Нач. отд.	Котов		
Гл. констр.	Цудечкис		
ГИП	Котов		
Н. контр.	Рессина		
Ст. инж.	Архипова		
Ст. инж.	Орлова		

1.865.1-4/84.5-170

Изделие закладное М3

Стадия	Масса	Масштаб
Р	0,6	–
Лист	Листов 1	

ГИПРОНИСЕЛЬХОЗ

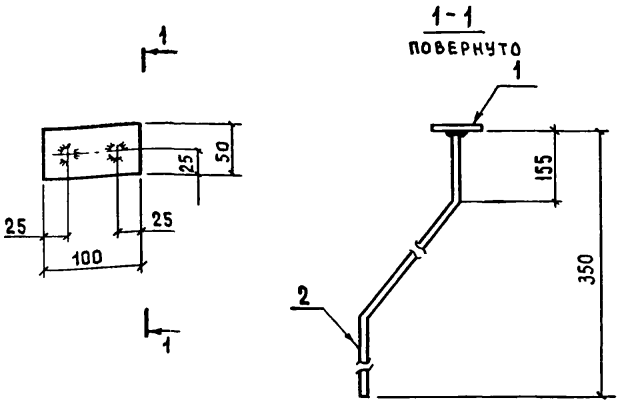

Соединение анкерных стержней с поз. 1 выполнять автоматической сваркой под флюсом по ГОСТ 19292-73-Т-1Ф.

Формат	Зона	Поз.	Обозначение	Наименование	Кол.	Примечание
				Документация		
А4			1.865.1-4/84.5-ТО	Техническое описание		
				Детали		
Б4		1	1.865.1-4/84.5-171	Полоса Б-6×50 ГОСТ 103-76* / ВСт3кп2-1ТУ14-1-3023-80		
				ℓ=100	1	0,2 кг
В4		2	1.865.1-4/84.5-001-20	Стержень арматурный	2	

Нач. отд.	Котов		
Гл. констр.	Цудечкис		
ГИП	Котов		
Н. контр.	Рессина		
Ст. инж.	Архипова		
Ст. инж.	Орлова		

1.865.1-4/84.5-180

Изделие закладное М4

Стадия	Масса	Масштаб
Р	0,8	—
Лист	Листов 1	

ГИПРОНИСЕЛЬХОЗ

Взам. инв. № | Подпись и дата | Инв. № подл.

Формат А4

Обозначение	Ф, мм класс стали	Длина, мм	Масса, кг	Примечание
1.865.1-4/84.5-001	Ф5 ВрI	170	0,02	ГОСТ 6727-80
-01	Ф5 ВрI	250	0,04	
-02	Ф5 ВрI	370	0,05	
-03	Ф5 ВрI	400	0,06	
-04	Ф5 ВрI	400-550	0,07	
-05	Ф5 ВрI	400-620	0,07	
-06	Ф5 ВрI	470	0,07	
-07	Ф5 ВрI	490	0,07	
-08	Ф5 ВрI	570	0,08	
-09	Ф5 ВрI	640	0,09	
-10	Ф5 ВрI	1650	0,24	
-11	Ф5 ВрI	1850	0,27	
-12	Ф5 ВрI	2000	0,29	
-13	Ф5 ВрI	2550	0,37	
-14	Ф5 ВрI	3200	0,46	
-15	Ф5 ВрI	4400	0,63	
-16	Ф8 AIII	100	0,04	ГОСТ 5781-82
-17	Ф10 AIII	350	0,22	

Нач. отд.	Котов		
Гл. констр.	Цудечкис		
ГИП	Котов		
Н. контр.	Рессина		
Ст. инж.	Архипова		
Ст. инж.	Орлова		

1.865.1-4/84.5-001

Стержень арматурный

Стадия	Лист	Листов
Р	1	2

ГИПРОНИСЕЛЬХОЗ

Формат А4

Рис. 1

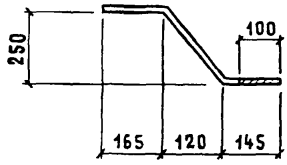

Рис. 2

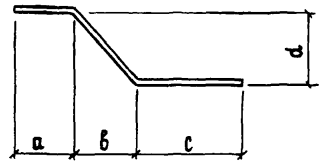

Рис. 3

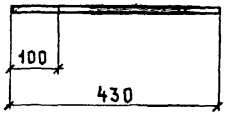

Рис. 4

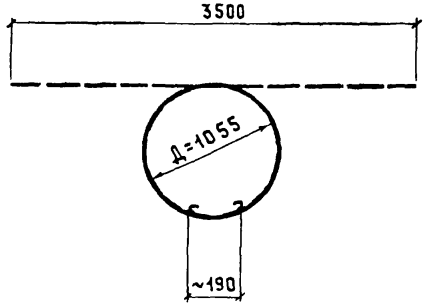

Обозначение	Рис	Ф, мм и класс стали	Размеры, мм				Длина, мм	Масса, кг	Примечание
			a	в	c	d			
1.865.1-4/84.5-001-18	1	12AI	—	—	—	—	550	0,49	ГОСТ 5781-82
-19	2	8AIII	80	50	120	15	350	0,14	
-20		10AIII	155	120	75	250	470	0,30	
-21	3	12AI	—	—	—	—	430	0,38	
-22	4	5Вр-I	—	—	—	—	3500	0,50	ГОСТ 6727-80

Взам. инв. № | Подпись и дата | Инв. № подл.

1.865.1-4/84.5-001

Лист 2

Формат А4

Ведомость расхода стали на элемент, кг

Марка элемента	Изделия арматурные							Изделия закладные									Общий расход
	Арматура класса						Всего	Ар-ра кл.		Прокат марки						Всего	
	AI			Вр I				AIII		ВСт3 кп 2-1							
	ГОСТ 5781-82			ГОСТ 6727-80				ГОСТ 5781-82		ГОСТ 103-76*			5915-70*	8262-75*			
	ф12		Итого	ф5		Итого		ф8	Итого	-δ=4	-δ=6	Итого	М12,5	25×3,2			
СБ4СТ	1,5		1,5	1,9		1,9	3,4	1,3	1,3	0,2	2,4	2,6	0,06	0,2	4,2	7,6	
СБ4СП	1,5		1,5	1,9		1,9	3,4	1,3	1,3	0,2	2,4	2,6	0,06	0,2	4,2	7,6	
СБ7СТ	3,0		3,0	3,4		3,4	6,4	1,4	1,4	0,4	2,4	2,8	0,1	0,4	4,7	11,1	
СБ7СП	3,0		3,0	3,4		3,4	6,4	1,4	1,4	0,4	2,4	2,8	0,1	0,4	4,7	11,1	
СБ10СТ	3,5		3,5	5,6		5,6	9,1	1,4	1,4	0,4	2,4	2,8	0,1	0,4	4,7	13,8	
СБ10СП	3,5		3,5	5,6		5,6	9,1	1,4	1,4	0,4	2,4	2,8	0,1	0,4	4,7	13,8	

Нач.отд.	Котов	
Гл.констр.	Цудечкис	
ГИП	Котов	
Н.контр.	Рессина	
Ст.инж.	Архипова	
Ст.инж.	Орлова	

1.865.1-4/84.5-100 ВС

Выборка стали

Стадия	Лист	Листов
Р		1

ГИПРОНИСЕЛЬХОЗ

Формат А4

Инв. N подл.	Подпись и дата	Взам. инв. N

Марка изделия	Код изделия	Бетон: Марка по прочности на сжатие	Бетон: Расход, м³: тяжелый	Бетон: Расход, м³: на пористых заполнителях	Цемент: Марка (табл. 3 и 4 МУ) / Код	Цемент: Кд (табл. 3 и 4 МУ)	Цемент: Расход, т: Кол.	Цемент: Расход, т: С учетом Котх.=1.006 (п.1.5 МУ)	Цемент: Коэффиц. приведен. к цементу М400	Цемент: Расход, т: Итого приведд. к М400	Инертные заполнители: Наименование: код; расход, м³: Гравий 571120	Щебень 571110	Порист. заполн. 571200	Песок естественный 571140	
											$K^*_{ин.}=0,8$		$K^*_{ин}=0,9$	$K^*_{ин}=0,6$	$K^*_{ин}=0,5$
СБ4СТ		200	0,07		400 / 573114	0,295	0,020	0,021	—	0,021	0,056			0,042	
СБ4СП			0,14				0,041	0,042		0,042	0,112			0,084	
СБ7СТ			0,16				0,048	0,049		0,049	0,128			0,096	
СБ7СП		200		0,07	400 / 573114	0,355	0,025	0,026	—	0,026			0,063		0,035
СБ10СТ				0,14			0,050	0,051		0,051			0,126		0,07
СБ10СП				0,16			0,057	0,058		0,058			0,144		0,08

*Коэффициент Кин принимать по таблице 22 Методических указаний по определению потребности в материалах, конструкциях и деталях в составе проектной документации на строительство.

Нач. отд.	Котов		
Гл. констр.	Цудечкис		
Н. контр.	Рессина		
ГИП	Котов		
Ст. инж.	Орлова		

1.865.1-4/84.5-100РМ

Стакан железобетонный. Ведомость расхода цемента и инертных материалов

Стадия	Лист	Листов
Р		1

ГИПРОНИСЕЛЬХОЗ

Формат А4

20880 (27)

(26)

gost.e-ecolog.ru