КХСП

ГОСУДАРСТВЕННЫЙ КОМИТЕТ СОВЕТА МИНИСТРОВ СССР ПО ДЕЛАМ СТРОИТЕЛЬСТВА
(ГОССТРОЙ СССР)

ТИПОВЫЕ КОНСТРУКЦИИ И УЗЛЫ ЗДАНИЙ И СООРУЖЕНИЙ

СЕРИЯ 1.800-5

ОДНОЭТАЖНЫЕ СЕЛЬСКОХОЗЯЙСТВЕННЫЕ ЗДАНИЯ С НЕСУЩИМИ СТЕНАМИ ИЗ ЛЕГКОБЕТОННЫХ ПАНЕЛЕЙ И БЛОКОВ, ПОКРЫТИЕМ ПО ЖЕЛЕЗОБЕТОННЫМ ПЛИТАМ И АСБЕСТОЦЕМЕНТНОЙ КРОВЛЕЙ

МАТЕРИАЛЫ ДЛЯ ПРОЕКТИРОВАНИЯ

13715
ЦЕНА 0-51
gost.e-ecolog.ru

ГОСУДАРСТВЕННЫЙ КОМИТЕТ СОВЕТА МИНИСТРОВ СССР ПО ДЕЛАМ СТРОИТЕЛЬСТВА

(ГОССТРОЙ СССР)

ТИПОВЫЕ КОНСТРУКЦИИ И УЗЛЫ ЗДАНИЙ И СООРУЖЕНИЙ

СЕРИЯ 1.800-5

ОДНОЭТАЖНЫЕ СЕЛЬСКОХОЗЯЙСТВЕННЫЕ ЗДАНИЯ С НЕСУЩИМИ СТЕНАМИ ИЗ ЛЕГКОБЕТОННЫХ ПАНЕЛЕЙ И БЛОКОВ, ПОКРЫТИЕМ ПО ЖЕЛЕЗОБЕТОННЫМ ПЛИТАМ И АСБЕСТОЦЕМЕНТНОЙ КРОВЛЕЙ

МАТЕРИАЛЫ ДЛЯ ПРОЕКТИРОВАНИЯ

РАЗРАБОТАН
институтом Гипронисельхоз
Минсельхоза СССР

Одобрены Отделом типового проектирования и организации проектно-изыскательских работ Госстроя СССР
Письмо № 2/2-220 от 29.05.75 г.

СОДЕРЖАНИЕ

	Лист	Стр.
Пояснительная записка	-	2÷3
Каркас. Маркировочные схемы	I	4
Таблица для подбора колонн и нагрузки на уровне верха фундамента	2÷3	5÷6
Раскладка панелей и блоков по продольным стенам	4	7
Примеры раскладки панелей и блоков по торцовым стенам	5	8
Таблица для подбора панелей и блоков продольных стен	6	9
Таблица для подбора панелей и блоков торцовых стен	7	I0
План раскладки плит покрытия для зданий шириной 6,9, I2 и I2 (6+6)	8	II
План раскладки плит покрытия для зданий шириной I8 (6+6+6) и 2I (7,5+6+7,5)м	9	I2
Покрытия. Раскладка обрешетки и асбестоцементных листов	I0	I3
Таблица для подбора утеплителя в покрытии	II	I4
Типы и толщины кирпичных участков стен	I2	I5

ПОЯСНИТЕЛЬНАЯ ЗАПИСКА

I. Альбом содержит материалы для проектирования зданий с несущими стенами из легкобетонных панелей и блоков и средними железобетонными колоннами и железобетонными несущими конструкциями покрытия, вентилируемым покрытием по сборным железобетонным плитам и кровлей из асбестоцементных волнистых листов унифицированного профиля с уклоном 25%.

Альбом предназначен для применения при проектировании животноводческих и птицеводческих зданий с толщиной несущих стен 400 и 500 мм.

Схемы зданий приняты в соответствии с "Унифицированными габаритными схемами сельскохозяйственных производственных, складских и вспомогательных одноэтажных зданий", утвержденными Госстроем СССР (Постановление № I62 от 6 августа I974 г.).

2. Материалы для проектирования разработаны применительно к следующим конструкциям и изделиям:

№№ пп	Наименование	Шифр серии	Номер выпуска
I.	Железобетонные фундаменты для производственных зданий сельского хозяйства	I.8I0-I	I
2.	Железобетонные колонны для производственных зданий сельского хозяйства	I.823-I	I и 2
3.	Железобетонные балки для покрытий сельских производственных зданий с асбестоцементной кровлей	I.862-2	I
4.	Железобетонные треугольные безраскосные фермы для сельскохозяйственных зданий с асбестоцементной кровлей	I.863-I	2
5.	Стеновые двухслойные панели и блоки из легких бетонов для сельскохозяйственных зданий	I.832-5	0,I и 2

ТК 1074г	Пояснительная записка	серия 1800-5	
		Выпуск —	Лист —

г. Москва
Зак. 197 т 500

6.	Железобетонные плиты покрытий для производственных зданий сельского хозяйства	I.865-2	I и 2
7.	Стальные изделия для крепления конструкций одноэтажных производственных зданий	I.800-4	-

3. В качестве утеплителя в покрытии приняты минераловатные плиты на синтетическом связующем (ГОСТ- 9573-72) объемным весом γ =I00-I50 кг/м^3 и расчетным коэффициентом теплопроводности λ =0,052 ккал/м ч.град. при весовой влажности $W_в$ =5%.

4. Все замаркированные на схемах архитектурно-строительные и монтажные узлы разработаны в альбомах:

№№ пп	Наименование альбома	Шифр серии	Номер выпуска
I.	Узлы сборных каркасов зданий с асбестоцементной кровлей	2.820-I	I
2.	Узлы несущих стен из легкобетонных панелей и блоков	2.830-I	2
3.	Узлы утепленных покрытий с железобетонными плитами и асбестоцементной кровлей	2.860-I	I

5. Подбор несущих и ограждающих конструкций производится в следующем порядке:

- по таблице, приведенной на листе II, в соответствии с принятым в типовом проекте температурно-влажностным режимом определяется толщина утеплителя в покрытии.

Кроме минераловатных плит могут применяться другие виды утеплителей с соответствующим перерасчетом их толщин, марок несущих конструкций и нагрузок на основания;

- в соответствии с принятой в рабочем проекте нагрузкой подбираются марки несущих конструкций покрытия по альбомам, указанным в п.2.

- по таблицам, приведенным на листах 2-3 в зависимости от веса снегового покрова и скоростного напора ветра подбираются марки колонн. Там же приведены нагрузки для расчета оснований.

Фундаменты под колонны средних рядов подбираются по серии I.8I0-I выпуск I.

При недостаточной площади подошвы фундамента ее уширение производится за счет подбутки или подбетонки.

Фундаменты под несущие стены проектируются в рабочем проекте в зависимости от конкретных условий строительства.

Раскладка панелей и блоков по продольным стенам приведена на листе 4;

- примеры раскладки панелей и блоков по торцовым стенам приведены на листе 5;

- марки панелей и блоков для продольных и торцовых стен в зависимости от высоты здания (Н), отметки подоконника и высоты оконного проема подбираются по таблицам, приведенным на листах 6 и 7.

Толщина панелей и блоков (400 и 500 мм) в зависимости от температурно-влажностного режима принимается по серии I.832-5 выпуск 0.

При меньших толщинах стены должны проектироваться самонесущими или навесными (см. серию I.800-6).

Кирпичные участки стен предусмотрены в местах дверных и воротных проемов. Типы и толщины кирпичной кладки в зависимости от температурно-влажностного режима приведены на листе I2;

- раскладка железобетонных плит покрытия, сечения и шаг обрешетки и брусков под обрешетку приведены на листах 8 и 9.

Маркировочная схема кровли приведена в альбоме "Узлы утепленных покрытий с железобетонными плитами и асбестоцементной кровлей" (серия 2.860-I выпуск I).

6. В рабочих чертежах конкретных проектов должны быть приведены монтажные схемы каркаса, раскладки плит покрытия, листов кровли и стеновых панелей и блоков с полной маркировкой конструктивных элементов, а также указания по отделке стен и защите конструкций от коррозии.

Условные обозначения, принятые в данном альбоме

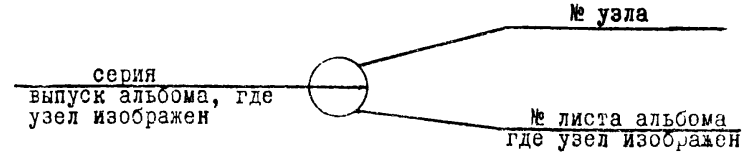

Инвент N

Схема 1

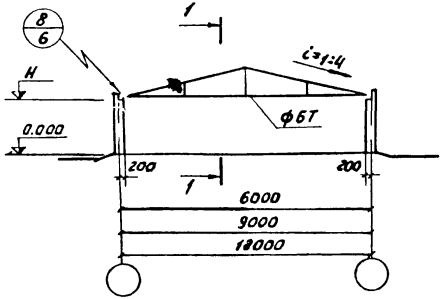

1-1

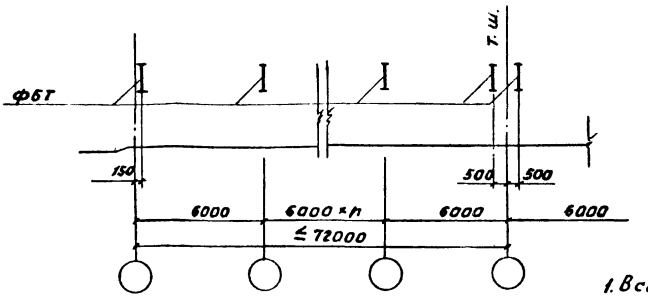

Схема 2

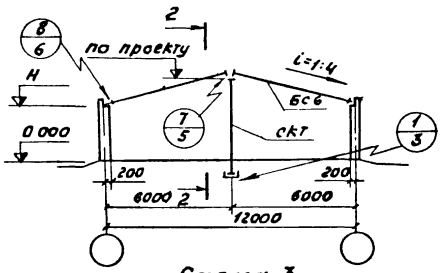

2-2

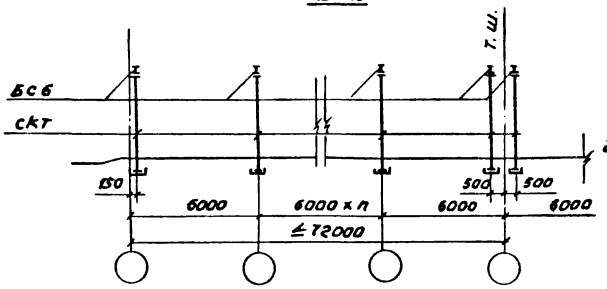

Схема 3

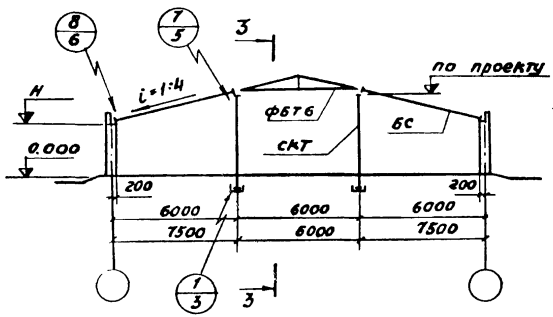

3-3

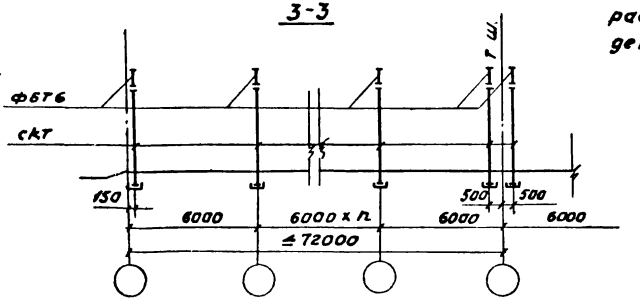

1. Все узлы, замаркированные на данных схемах, приведены в альбоме «Узлы сборных каркасов зданий с асбестоцементной кровлей» Серия 2.820-1 выпуск 1.
2. Таблицы для подбора колонн даны на листах 2-3.
3. На маркировочных схемах марки элементов приведены без индексов, характеризующих их несущую способность, расположение закладных деталей и др.

ТК 1974	Каркас. Маркировочные схемы.	Серия 1.800-5 Выпуск — Лист 1

Инвент.№ 13715

Схема здания	Высота здания H м	Вес снегового покрова кг/м²	Тип колонны	Марка колонны по серии 1.800-1 для ветра при скоростном напоре по			Нормативные нагрузки на уровне верха фундамента																	
							Постоянная + снег			Постоянная + ветер при скоростном напоре по									Постоянная + снег + ветер при скоростном напоре по					
										I району			II району			III району			I району			II району		
				I р-ну	II р-ну	III р-ну	M кгм	Q кг	N кг	M кгм	Q кг	N кг	M кгм	Q кг	N кг	M кгм	Q кг	N кг	M кгм	Q кг	N кг	M кгм	Q кг	N кг
1	2	3	4	5	6	7	8	9	10	11	12	13	14	15	16	17	18	19	20	21	22	23	24	25
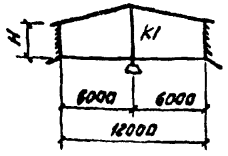	2.4	70	K1	СКТ2-48-1			0	0	10790	20	5	8260	25	5	8260	30	10	8260	20	5	10790			10790
		100							11870												11870	25	5	11870
		150							13670												13670			13670
	2.7	70	K1	СКТ2-48-1			0	0	11590	25	5	8260	30	5	8260	40	10	8260	25	5	11590			11590
		100							12670												12670	25	5	12670
		150							14470												14470			14470
	3.6	70	K1	СКТ3-60-1			0	0	11720	195	30	9200	250	40	9200	320	50	9200	30	25	11720			11720
		100							12800												12800	40	35	12800
		150							14600												14600			14600
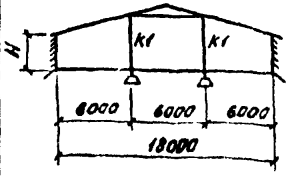	2.4	70	K1	СКТ2-48-1			0	0	10850	20	5	8330	25	5	8330	35	10	8330	20	5	10850			10850
		100							11930												11930	25	5	11930
		150							13730												13790			13790
	2.7	70	K1	СКТ2-48-1			0	0	10850	30	5	8330	35	10	8330	45	10	8330	30	5	10850			10850
		100							11930												11930	35	10	11930
		150							13730												13790			13790
	3.0	70	K1	СКТ3-54-1			0	0	11670	140	30	9150	190	40	9150	240	50	9150	130	25	11670			11670
		100							12750												12750	170	35	12750
		150							14550												14550			14550

Схема нагрузок и примечания смотри на листе 3

ТК 1974	Таблица для подбора колонн и нагрузки на уровне верха фундамента.	Серия 1.800-5 Выпуск — Лист 2

1	2	3	4	5	6	7	8	9	10	11	12	13	14	15	16	17	18	19	20	21	22	23	24	25	26	27	28
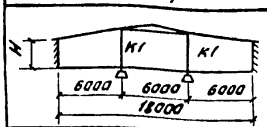	3,6	70	К1	СКТ3-60-1			0	0	11800	200	40	9280	260	50	9280	330	70	9280	180	35	11800	230	45	11800	300	60	11800
		100							12880												12880			12880			12880
		150							14680												14680			14680			14680
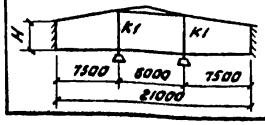	2,7	70	К1	СКТ3-54-1			45	25	13130	110	25	10290	145	30	10290	185	35	10290	100	20	13130	130	30	13130	190	30	13130
		100					50	30	14340												14340			14340			14340
		150					55	30	16370												16370			16370			16370

Схема нагрузок

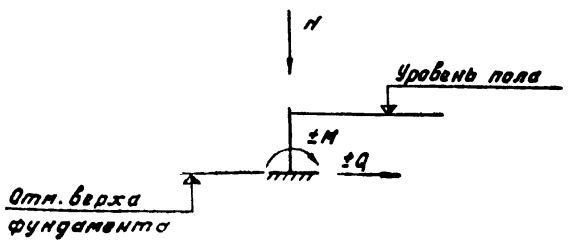

1. Подбор колонн и сбор нагрузок на фундаменты произведен при толщине панелей и блоков 400 мм и простенке шириной 800 мм
2. Ветровая нагрузка определена с учетом устройства вдоль конька вытяжной шахты.

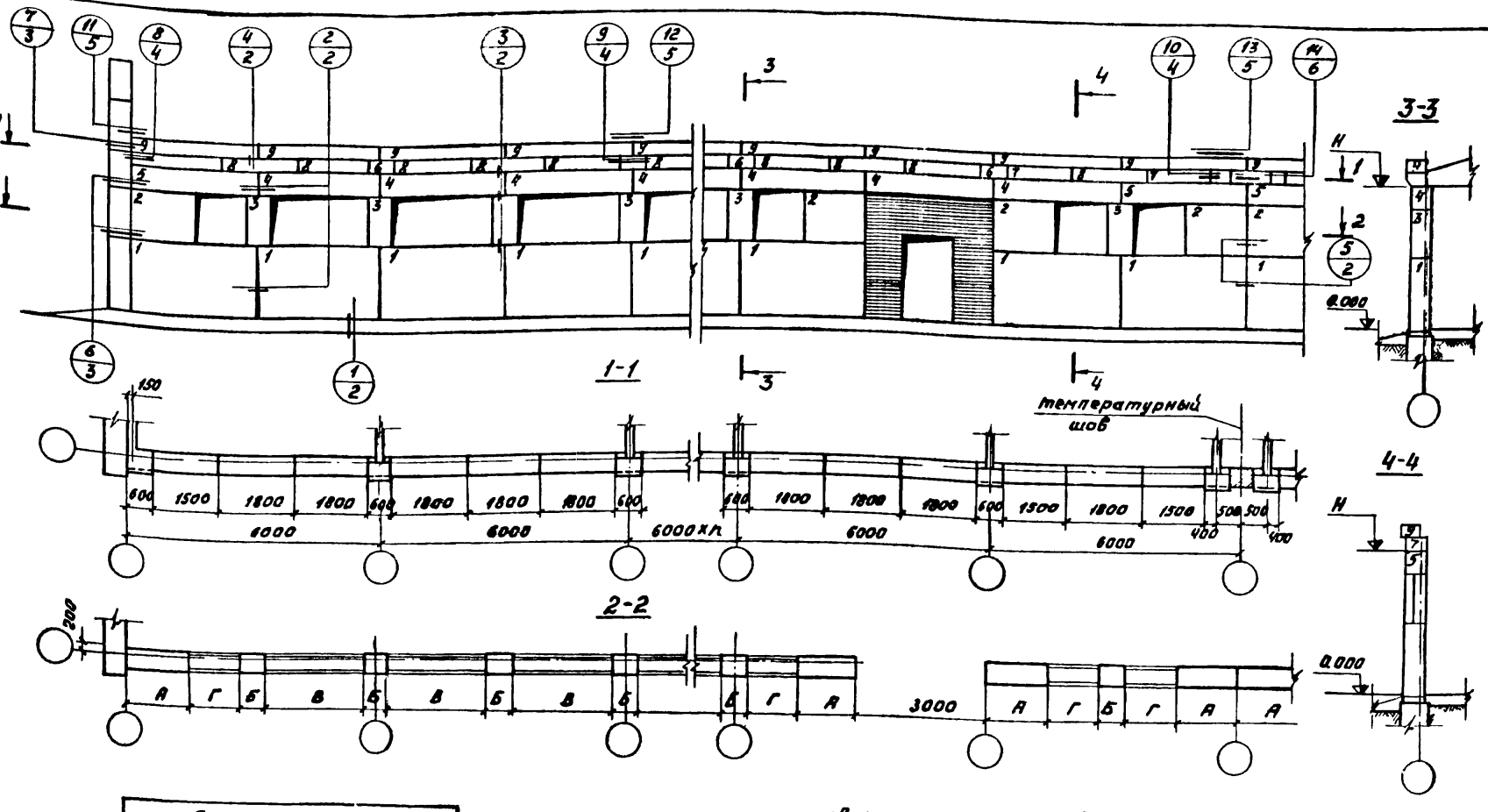

Размеры мм			
простенков		оконных проемов	
А	Б	В	Г
750	1500	1500	1500
600	1200	1800	1800
1500	600	2400	1200

1. Все узлы, замаркированные на данных схемах и схемы заполнения оконных и дверных проемов, приведены в альбоме „Типовые узлы несущих стен из легкобетонных панелей и блоков" Серия 2.830-1 Выпуск 2.
2. Таблица для подбора панелей и блоков дана на листе 6.

ТК 1974	Раскладка блоков и панелей по продольным стенам.	Серия 1.800-5	
		Выпуск —	Лист 4
		Инвент. №:	

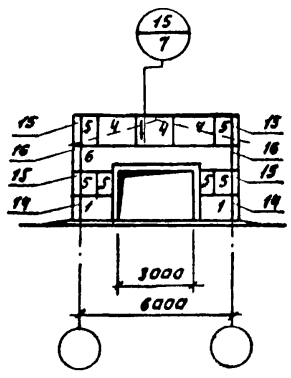

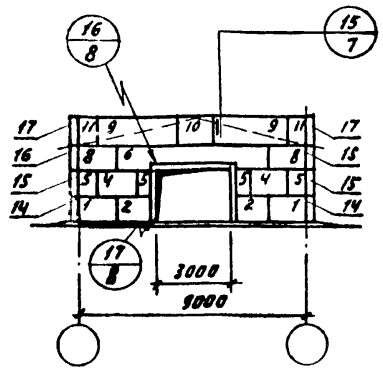

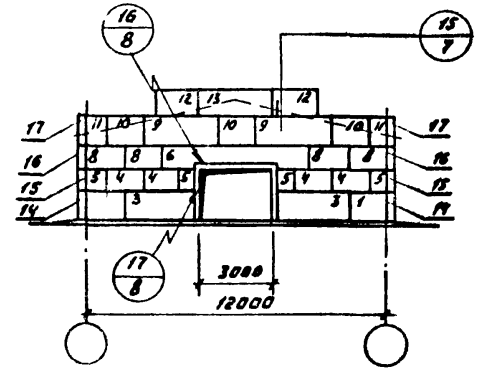

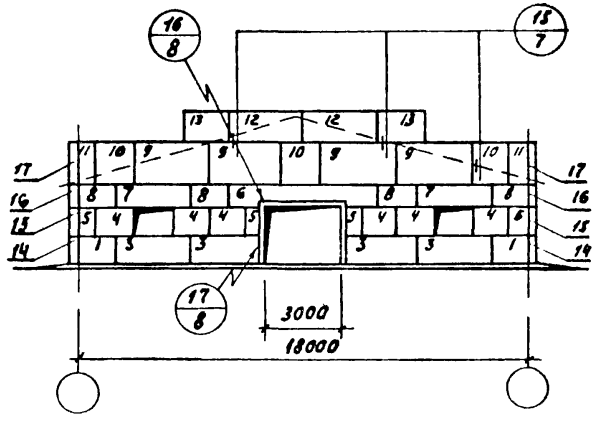

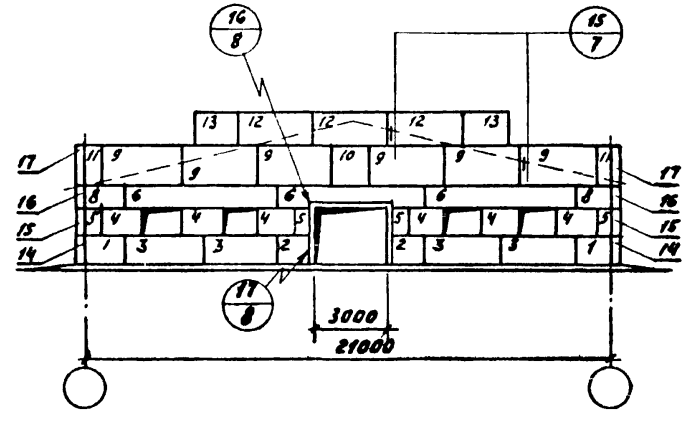

1. Все узлы замаркированные на данных схемах, и схемы заполнения оконных проемов приведены в альбоме „Типовые узлы несущих стен зданий из легкобетонных панелей и блоков„ Серия 2.830-1 выпуск 2.
2. Таблица для подбора панелей и блоков дана на листе 7.

ТК 1974	Примеры раскладки панелей и блоков по торцовым стенам.	Серия 1.800-5 Выпуск — Лист 5 Инвент. N

Высота до низа несущей конструкции Н м	Высота до низа оконного проема, м	Высота оконного проема, м	Марки панелей и блоков по серии 1.832-5												
			Н позиций панелей и блоков на схеме												
			Подоконные	Простеночные						Перемычечные		Подкарнизные			Карнизн.
			1	2			3			4	5	6	7	8	9
				При ширине оконного проема м											
				1,5	1.8	2,4	1,5	1.8	2,4						
2,4	1,2	0,9	$\frac{СПСЛ}{1,2\times3}-100$	$\frac{СБСЛ}{0,9\times0,75}-100$	$\frac{СБСЛ}{0,9\times0,6}-100$	$\frac{СПСЛ}{0,9\times1,5}-100$	$\frac{СПСЛ}{0,9\times1,5}-100$	$\frac{СПСЛ}{0,9\times1,2}-100$	$\frac{СБСЛ}{0,9\times0,6}-100$	$\frac{СПСЛ}{0,3\times3}-311$	$\frac{СПСЛ}{0,3\times3}-312$	$\frac{СБСЛ}{0,4\times0,6}-901$ для БС; $\frac{СБСЛ}{0,45\times0,6}-901$ для ФБТ;	$\frac{СБСЛ}{0,4\times1,5}-501$ для БС; $\frac{СБСЛ}{0,45\times1,5}-501$ для ФБТ;	$\frac{СБСЛ}{0,4\times1,8}-501$ для БС; $\frac{СБСЛ}{0,45\times1,8}-501$ для ФБТ.	$\frac{СПСЛ}{0,25\times3}-611$
2,7	1,2	1,2		$\frac{СБСЛ}{1,2\times0,75}-100$	$\frac{СБСЛ}{1,2\times0,6}-100$	$\frac{СПСЛ}{1,2\times1,5}-100$	$\frac{СПСЛ}{1,2\times1,5}-100$	$\frac{СПСЛ}{1,2\times1,2}-100$	$\frac{СБСЛ}{1,2\times0,6}-100$						
	1,2	0,9		$\frac{СБСЛ}{0,9\times0,75}-100$	$\frac{СБСЛ}{0,9\times0,6}-100$	$\frac{СПСЛ}{0,9\times1,5}-100$	$\frac{СПСЛ}{0,9\times1,5}-100$	$\frac{СПСЛ}{0,9\times1,2}-100$	$\frac{СБСЛ}{0,9\times0,6}-100$	$\frac{СПСЛ}{0,6\times3}-311$	$\frac{СПСЛ}{0,6\times3}-312$				
3,0	1,8	0,9	$\frac{СПСЛ}{1,8\times3}-100$							$\frac{СПСЛ}{0,3\times3}-311$	$\frac{СПСЛ}{0,3\times3}-312$				
	1,2	1,2	$\frac{СПСЛ}{1,2\times3}-100$	$\frac{СБСЛ}{1,2\times0,75}-100$	$\frac{СБСЛ}{1,2\times0,6}-100$	$\frac{СПСЛ}{1,2\times1,5}-100$	$\frac{СПСЛ}{1,2\times1,5}-100$	$\frac{СПСЛ}{1,2\times1,2}-100$	$\frac{СБСЛ}{1,2\times0,6}-100$	$\frac{СПСЛ}{0,6\times3}-311$	$\frac{СПСЛ}{0,6\times3}-312$				
	1,2	0,9		$\frac{СБСЛ}{0,9\times0,75}-100$	$\frac{СБСЛ}{0,9\times0,6}-100$	$\frac{СПСЛ}{0,9\times1,5}-100$	$\frac{СПСЛ}{0,9\times1,5}-100$	$\frac{СПСЛ}{0,9\times1,2}-100$	$\frac{СБСЛ}{0,9\times0,6}-100$	$\frac{СПСЛ}{0,9\times3}-311$	$\frac{СПСЛ}{0,9\times3}-312$				
3,6	1,8	1,2	$\frac{СПСЛ}{1,8\times3}-100$	$\frac{СБСЛ}{1,2\times0,75}-100$	$\frac{СБСЛ}{1,2\times0,6}-100$	$\frac{СПСЛ}{1,2\times1,5}-100$	$\frac{СПСЛ}{1,2\times1,5}-100$	$\frac{СПСЛ}{1,2\times1,2}-100$	$\frac{СБСЛ}{1,2\times0,6}-100$	$\frac{СПСЛ}{0,6\times3}-311$	$\frac{СПСЛ}{0,6\times3}-312$				
	1,8	0,9		$\frac{СБСЛ}{0,9\times0,75}-100$	$\frac{СБСЛ}{0,9\times0,6}-100$	$\frac{СПСЛ}{0,9\times1,5}-100$	$\frac{СПСЛ}{0,9\times1,5}-100$	$\frac{СПСЛ}{0,9\times1,2}-100$	$\frac{СБСЛ}{0,9\times0,6}-100$	$\frac{СПСЛ}{0,9\times3}-311$	$\frac{СПСЛ}{0,9\times3}-312$				

1. В таблице приведены марки панелей и блоков без индексов, характеризующих их толщину.
2. Толщина панелей и блоков определяется по таблице, приведенной в альбоме „Стеновые двухслойные панели и блоки из легких бетонов для сельскохозяйственных зданий" серия 1.832-5 выпуск 0
3. Данный лист рассматривать совместно с листом 4.

ТК 1974	Таблица для подбора панелей и блоков продольных стен.	Серия 1.800-5	
		Выпуск —	Лист 6
		Инвент. № 13715	10

Марка панелей и блоков по серии 1.832-5

N позиций панелей и блоков на схемах

Высота продольной стены м	Высота до низа оконного проема м	Высота оконного проема м	1	2	3	4	5	6	7	8	9	10	11	12	13	14	15	16	17
2,4	1,2	0,9	СПСЛ 1,2×1,5 - 201	СПСЛ 1,2×1,5 - 100	СПСЛ 1,2×3 - 100	СПСЛ 0,9×1,5 - 100	СБСЛ 0,9×0,75 - 201	СПСЛ 0,9×6 - 311	СПСЛ 0,9×3 - 311	СПСЛ 0,9×1,5 - 201	СПСЛ 1,2×3 - 100	СПСЛ 1,2×1,5 - 100	СБСЛ 1,2×0,75 - 200	СПСЛ 1,2×3 - 100	СПСЛ 1,2×1,5 - 200	СБСЛ 1,2×в - 801	СБСЛ 0,9×в 801	СБСЛ 0,9×в - 801	СБСЛ 1,2×в - 801
2,7	1,2	1.2				СПСЛ 1,2×1,5 - 100	СБСЛ 1,2×0,75 - 201				СПСЛ 1,8×3 - 100	СПСЛ 1,8×1,5 - 100	2×СБСЛ 0,9×0,75 - 200				СБСЛ 1,2×в - 801		СБСЛ 1,8×в - 801
		0,9				СПСЛ 0,9×1,5 - 100	СБСЛ 0,9×0,75 - 201	СПСЛ 1,2×6 - 311	2 СПСЛ 0,6×3 - 311	СПСЛ 1,2×1,5 - 201							СБСЛ 0,9×в - 801	СБСЛ 1,2×в - 801	
3,0	1,8	0.9	СПСЛ 1,8×1,5 - 201	СПСЛ 1,8×1,5 - 100	СПСЛ 1,8×3 - 100			СПСЛ 0,9×6 - 311	СПСЛ 0,9×3 - 311	СПСЛ 0,9×1,5 - 201	СПСЛ 1,2×3 - 100	СПСЛ 1,2×1,5 - 100	СБСЛ 1,2×0,75 - 200			СБСЛ 1,8×в - 801		СБСЛ 0,9×в - 801	СБСЛ 1,2×в - 801
	1,2	1,2	СПСЛ 1,2×1,5 - 201	СПСЛ 1,2×1,5 - 100	СПСЛ 1,2×3 - 100	СПСЛ 1,2×1,5 - 100	СБСЛ 1,2×0,75 - 201	СПСЛ 0,6×6 - 311	СПСЛ 0,6×3 - 311	СПСЛ 0,6×1,5 - 201	СПСЛ 1,8×3 - 100	СПСЛ 1,8×1,5 - 100	2×СБСЛ 0,9×0,75 - 200			СБСЛ 1,2×в - 801	СБСЛ 1,2×в - 801	СБСЛ 0,6×в - 801	СБСЛ 1,8×в - 801
		0.9				СПСЛ 0,9×1,5 - 100	СБСЛ 0,9×0,75 - 201	СПСЛ 0,9×6 - 311	СПСЛ 0,9×3 - 311	СПСЛ 0,9×1,5 - 201							СБСЛ 0,9×в - 801	СБСЛ 0,9×в - 801	
3.6	1.8	1,2	СПСЛ 1,8×1,5 - 201	СПСЛ 1,8×1,5 - 100	СПСЛ 1,8×3 - 100	СПСЛ 1,2×1,5 - 100	СБСЛ 1,2×0,75 - 201	СПСЛ 0,6×6 - 311	СПСЛ 0,6×3 - 311	СПСЛ 0,6×1,5 - 201						СБСЛ 1,8×в - 801	СБСЛ 1,2×в - 801	СБСЛ 0,6×в - 801	
		0,9				СПСЛ 0,9×1,5 - 100	СБСЛ 0,9×0,75 - 201	СПСЛ 0,9×6 - 311	СПСЛ 0,9×3 - 311	СПСЛ 0,9×1,5 - 201						СБСЛ 1,8×в - 801	СБСЛ 0,9×в - 801	СБСЛ 0,9×в - 801	

1. Примечания даны на листе 6.
2. В графах 14, 15, 16, 17 размер „в" обозначает длину углового блока, равную толщине стены.

ТК 1974	Таблица для подбора панелей и блоков торцовых стен.	Серия 1.800-5	
		Выпуск —	Лист 7
		Инвент. N	

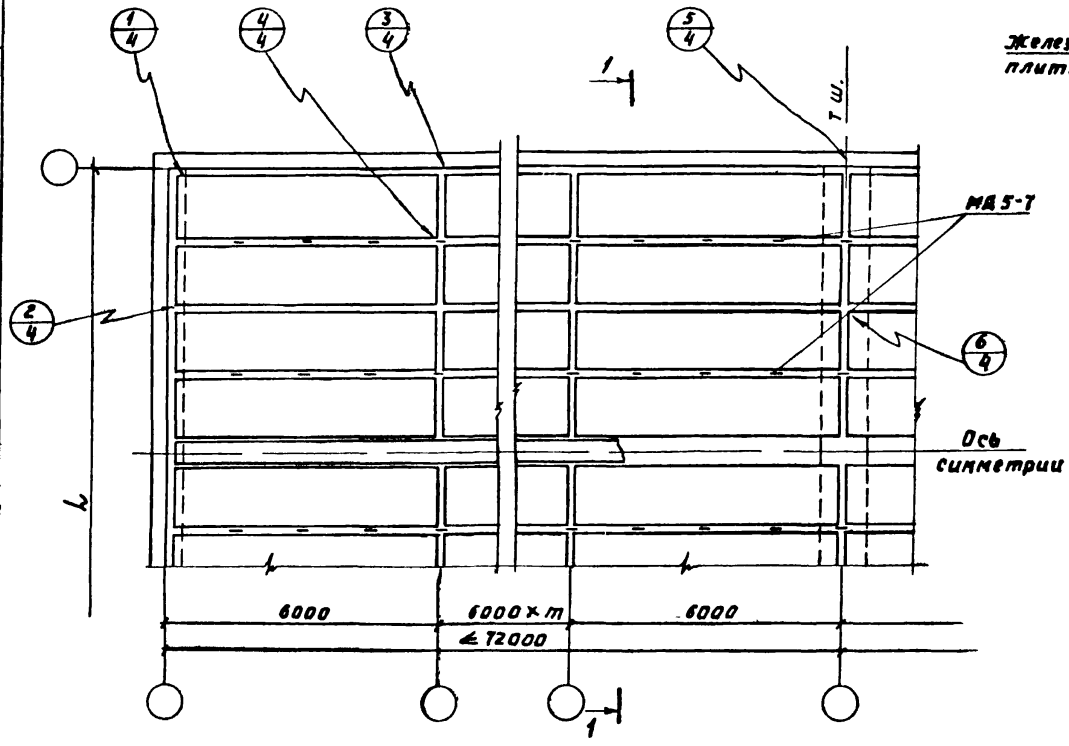

1-1

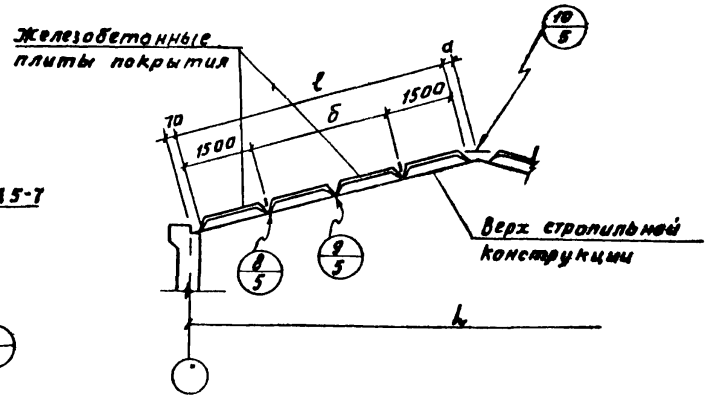

Ширина здания L, м	Размеры, мм		n шт.
	ℓ	a	
6	3000	30	2
9	4500	75	3
12	6000	125	4
12(6+6)	6000	125	4

Примечания даны на листе 9

ТК 1974	План раскладки плит покрытия для зданий шириной 6; 9; 12 и 12(6+6) м	Серия 1.800-5	
		Выпуск —	Лист 8

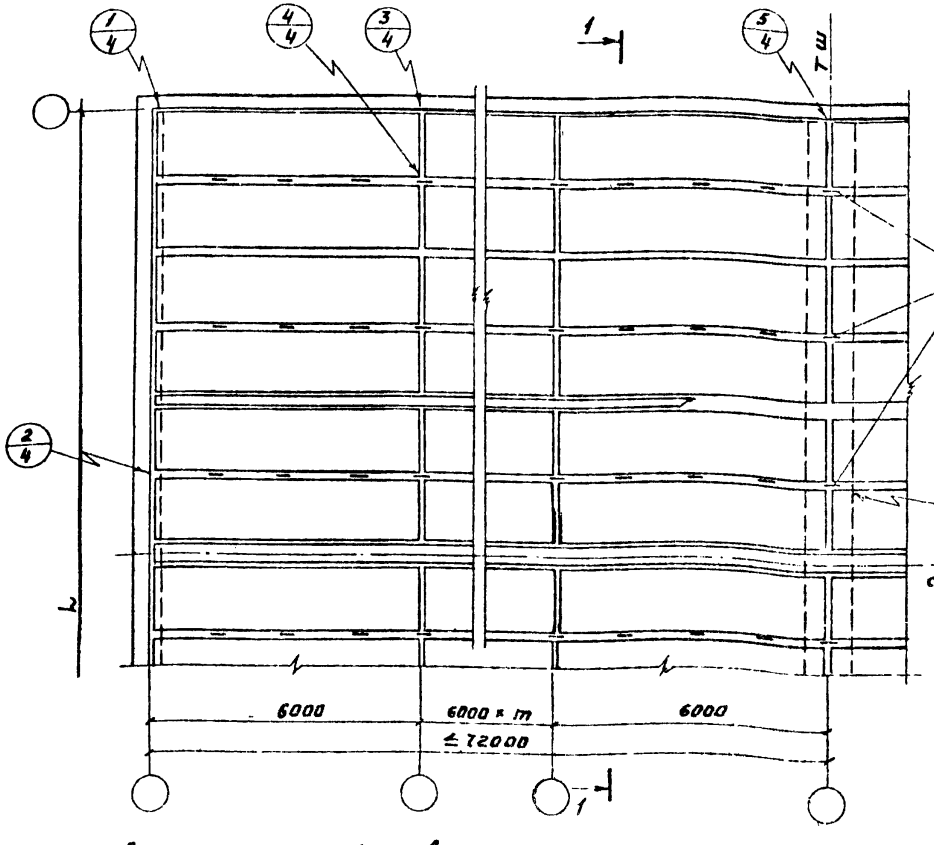

1-1

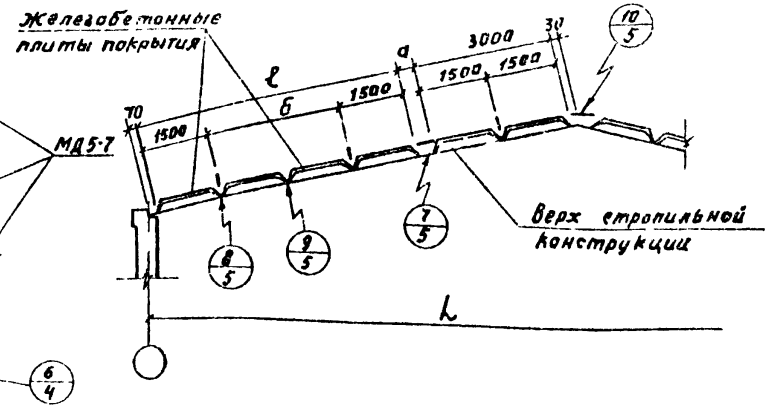

Ширина здания L м	Размеры, мм		
	e	a	б
18(6+6+6)	6000	190	3000
21(7,5+6+7,5)	7500	235	4500

1. Все узлы, замаркированные на данном листе, приведены в альбоме „Узлы утепленных покрытий с железобетонными плитами и асбестоцементной кровлей" серия 2.860-1, выпуск 1.
2. Стальные изделия МД5-7 закладываются в швы между плитами во время монтажа с шагом равным шагу брусков под обрешетку (смотри таблицу 1, лист 10).
3. В конкретном проекте на плане раскладки плит покрытия должны быть показаны стальные изделия МД3-11 которые следует заложить в швы между плитами в соответствии с принятой раскладкой панелей и блоков по торцу здания (см. лист 5) и узлу 15 серии 2.830-1 вып.2

ТК 1974	План раскладки плит покрытия для зданий шириной 18 (6+6+6) и 21 (7,5+6+7,5) м	Серия 1.800-5	
		Выпуск —	Лист 9

Схема 1

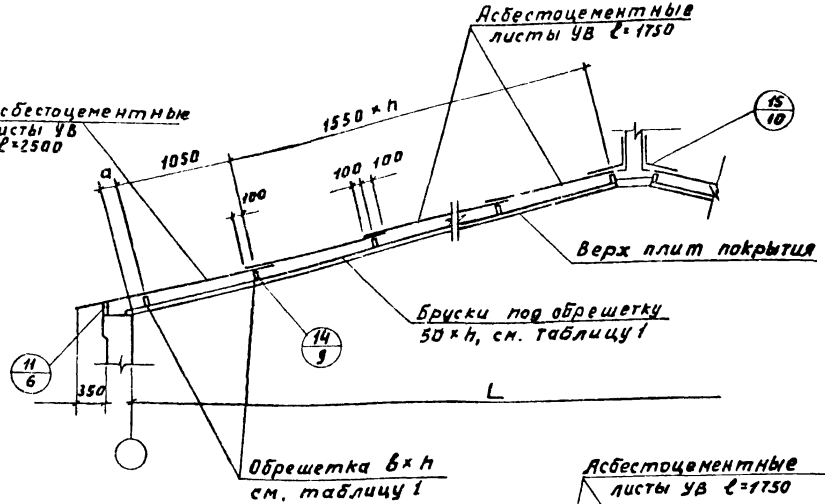

Схема 2

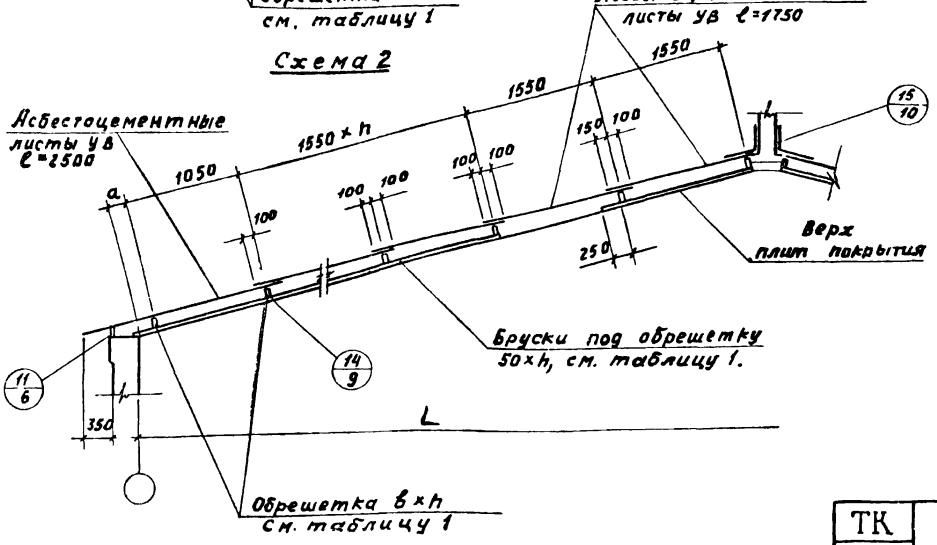

Таблица 1

Толщина утеплителя мм	Вес снегового покрова кг/м²								
	70			100			150		
	Сечение обрешетки в×h мм	Бруски под обрешетку шаг м	Бруски под обрешетку h, мм	Сечение обрешетки в×h, мм	Бруски под обрешетку шаг м	Бруски под обрешетку h, мм	Сечение обрешетки в×h мм	Бруски под обрешетку шаг м	Бруски под обрешетку h, мм
80÷100	50×80	1,55	40	50×90	1.55	40	60×100	1,55	40
110			50						
120			60			50			
130			70			60			50
140			80			70			60
150	50×130	2,05	40	50×130	2,05	40	50×130	2,05	40

Таблица 2

N схемы	Ширина здания L, м	n шт	a мм
1	6	1	410
	9	2	360
	12	3	310
	12 (6+6)	3	310
2	18 (6+6+6)	3	310
	21 (7,5+6+7,5)	4	260

Все узлы, замаркированные на данном листе, и план раскладки асбестоцементных листов приведены в альбоме „Узлы утепленных покрытий с железобетонными плитами и асбестоцементной кровлей. Серия 2.860-1 Выпуск 1.

ТК 1974	Покрытие Раскладка обрешетки и асбестоцементных листов.	Серия 1.800-5 Выпуск — Лист 10

Инвент. N

Толщина утеплителя см	R_o $м^2$ ч. град ккал	относительная влажность воздуха помещений φ%																						
		60					65					70					75					80		
		Расчетная температура воздуха помещений $t_в$ °С																						
		8	I2	I6	20	24	8	I2	I6	20	24	8	I2	I6	20	24	8	I2	I6	20	24	8	I2	I6
		Расчетная температура наружного воздуха $t_н$ °С																						
60	I,26×	-30	-27	-24	-22	-I9	-24	-2I	-I8	-I5	-I2	-I8	-I5	-I2	-8	-5	-I2	-8	-5	-	-	-7	-	-
70	I,43×	-34	-3I	-27	-25	-23	-27	-24	-20	-I7	-I5	-20	-I7	-I4	-I0	-8	-I4	-I0	-7	-5	-	-8	-5	-
80	I,6I	-38	-34	-3I	-29	-27	-30	-27	-24	-2I	-I9	-23	-I9	-I9	-I3	-II	-I6	-I3	-9	-6	-5	-I0	-7	-
90	I,78	-4I	-38	-35	-33	-3I	-33	-30	-27	-25	-22	-26	-22	-20	-I6	-I4	-I8	-I5	-I2	-8	-6	-II	-9	-5
I00	I,95	-45	-43	-40	-38	-36	-37	-34	-3I	-29	-26	-29	-25	-23	-I9	-I7	-20	-I8	-I5	-II	-8	-I3	-II	-7
II0	2,I3	-50	-47	-45	-43	-4I	-4I	-38	-35	-33	-32	-32	-28	-26	-22	-2I	-23	-2I	-I8	-I4	-II	-I5	-I3	-9
I20	2,30	-54	-52	-49	-48	-46	-45	-42	-39	-37	-35	-35	-32	-30	-26	-25	-26	-24	-2I	-I8	-I4	-I7	-I5	-II
I30	2,47	-	-	-	-5I	-48	-47	-44	-42	-40	-38	-38	-35	-33	-28	-28	-28	-26	-23	-20	-I6	-I8	-I7	-I3
I40	2,65	-	-	-	-	-5I	-50	-47	-45	-43	-42	-4I	-38	-36	-33	-3I	-30	-28	-25	-22	-20	-20	-I8	-I5
I50	2,83	-	-	-	-	-	-52	-50	-49	-47	-45	-44	-4I	-39	-37	-35	-33	-30	-28	-25	-23	-22	-20	-I7

I. Толщина утеплителя подбирается с таким расчетом, чтобы фактические значения средних температур наружного воздуха наиболее холодных суток были не ниже величин, указанных в таблице.

2. Средние температуры наружного воздуха принимаются в соответствии с главой СНиП П-А.6-72.

3. Предельные значения средних температур наиболее холодных суток определены из условия невыпадения конденсата на внутренней поверхности плит покрытия в местах теплопроводных включений (деревянной обрешетки) по данным теплотехнических расчетов НИИСФ Госстроя СССР.

4. Сопротивление теплопередаче R_o Для подсчета теплопотерь принимается по данной таблице. Сопротивление теплопередаче отмеченные × в конкретном проекте должны быть не менее сопротивления теплопередаче вычесленного по формуле I СНиП П-А.7-7I с учетом разъяснений в Бюллетенях строительной техники № 6 и № 8 за I974 г.
Величины приведенного сопротивления теплопередаче учитывают сопротивление тепловосприятию у внутренней поверхности ($R_в$ =0,I33 $м^2$час.град/ккал) и сопротивление теплопередаче у наружной поверхности ($R_н$=0,05$м^2$ч.град/ккал)
Термические сопротивления ограждения определены с учетом понижения температуры на внутренней поверхности плит покрытия в зонах расположения теплопроводных включений.

5. В качестве утеплителя приняты плиты на синтетическом связующем (ГОСТ 9573-72) объемным весом I00-I50 кг/м3 и коэффициентом теплопроводности λ =0,052 ккал/м час.град. при весовой влажности W=5%.

6. Данные таблицы приведены для условий эксплуатации зданий по режиму "Б".

ТД 1974	ТАБЛИЦА ДЛЯ ПОДБОРА УТЕПЛИТЕЛЯ В ПОКРЫТИИ	Серия 1.800-5 Выпуск - Лист 11

Тип кирпичной кладки	R_o м²ч.град/ккал	Относительная влажность воздуха помещений $\mathcal{J}_в$ %																													
		60				65						70							75							80				85			
		Расчетная температура воздуха помещений $t_в$°C																													
		12	16	20	24	4	8	12	16	20	24	0	4	8	12	16	20	24	4	8	12	16	20	24	28	0	4	8	12	16	0	4	8	12
		Расчетная зимняя температура наружного воздуха $t_н$°C																													
I	0.73	-28	-26	-23	-20	-27	-26	-23	-21	-17	-14	-22	-22	-20	-16	-14	-10	—	-17	-15	-11	-8	—	—	—	-15	-13	-9	—	—	-10	—	—	—
II	0.92	-39	-38	-35	-33	-35	-34	-31	-30	-27	-24	-28	-28	-27	-24	-22	-19	-16	-24	-22	-18	-14	-12	-8	—	-16	-16	-14	-11	-8	-13	-12	-8	—
III	1.13	—	-49	-47	-46	-44	-44	-42	-39	-36	-35	-36	-36	-35	-32	-30	-27	-26	-30	-27	-24	-20	-19	-16	-12	-20	-20	-19	-16	-14	-13	-13	-12	-9
IV	1.91	—	-59	-58	-57	-52	-52	-50	-49	-46	-45	-42	-42	-41	-39	-38	-35	-33	-35	-32	-30	-27	-24	-22	-19	-25	-25	-23	-20	-18	-17	-17	-15	-12

Сплошная кладка из обыкновенного глиняного кирпича

Д = 4.50

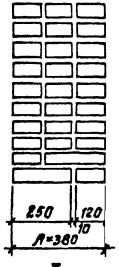

I

Д = 6.05

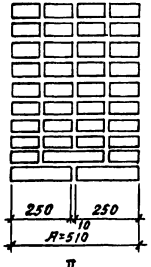

II

Кладка из обыкновенного глиняного кирпича с уширенным швом. Шов заполнен минераловатными плитами γ=125 кг/м³ по ГОСТ 9573-72

Д = 4.90

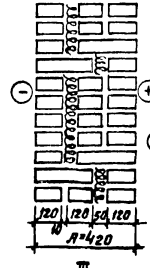

III

Д = 6.45

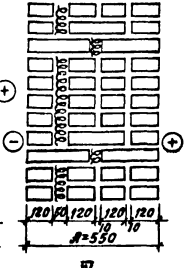

IV

Температура наружного воздуха принимается по таблице 1 СНиП II-А-6-72 (для ограждений „средней" массивности 4<Д<7) средней из средних температур наиболее холодных суток и наиболее холодной пятидневки.

gost.e-ecolog.ru

ТК 1974	Типы и толщины кирпичных участков стен	Серия 1.800-5 Выпуск — Лист 12