ТИПОВАЯ ДОКУМЕНТАЦИЯ НА СТРОИТЕЛЬНЫЕ СИСТЕМЫ И ИЗДЕЛИЯ ЗДАНИЙ И СООРУЖЕНИЙ

# СЕРИЯ 1.136.5-17

## ОКНА И БАЛКОННЫЕ ДВЕРИ ДЕРЕВЯННЫЕ С ТРОЙНЫМ ОСТЕКЛЕНИЕМ ДЛЯ ЖИЛЫХ ЗДАНИЙ

17328
цена 4-45

gost.e-ecolog.ru

ЦЕНТРАЛЬНЫЙ ИНСТИТУТ ТИПОВОГО ПРОЕКТИРОВАНИЯ
ГОССТРОЯ СССР

Москва, А-445, Смольная ул., 22

Сдано в печать X 1981 года

Заказ № 11306 Тираж 4000 экз.

ТИПОВАЯ ДОКУМЕНТАЦИЯ НА СТРОИТЕЛЬНЫЕ СИСТЕМЫ И ИЗДЕЛИЯ ЗДАНИЙ И СООРУЖЕНИЙ

# СЕРИЯ 1.136.5-17

## ОКНА И БАЛКОННЫЕ ДВЕРИ ДЕРЕВЯННЫЕ С ТРОЙНЫМ ОСТЕКЛЕНИЕМ ДЛЯ ЖИЛЫХ ЗДАНИЙ


РАЗРАБОТАНЫ ЦНИИЭП жилища

РУК. ОТДЕЛЕНИЯ ПРОЕКТНЫХ РАБОТ А. Криппа

ГЛ. ИНЖЕНЕР ОТДЕЛЕНИЯ ПРОЕКТНЫХ РАБОТ Н. Дыховичная

НАЧАЛЬНИК ОТДЕЛА N 17 Л. Балановский

ГЛ. ИНЖЕНЕР ПРОЕКТА ОТДЕЛА N 17 Ю. Степнов



УТВЕРЖДЕНЫ И ВВЕДЕНЫ В ДЕЙСТВИЕ Госкомитетом по гражданскому строительству и архитектуре при Госстрое СССР

с 1 июля 1981г.

ПРИКАЗ № 186 от 16 июня 1981г.

| Обозначение | Наименование | Стр. |
|---|---|---|
| | | |
| | | |
| | Содержание | 2-3 |
| 1.136.5-17.00.00.000ПЗ | Пояснительная записка | 4-6 |
| 1.136.5-17.01.00.000 | Блок оконный. Спецификация | 7-8 |
| 1.136.5-17.01.00.000СБ | —"— Сборочный чертеж | 9-10 |
| 1.136.5-17.01.01.000 | Коробка. Спецификация | 11 |
| 1.136.5-17.01.01.000СБ | —"— Сборочный чертеж | 12 |
| 1.136.5-17.01.01.100 | Рамка. Спецификация | 13 |
| 1.136.5-17.01.01.100СБ | —"— Сборочный чертеж | 14-15 |
| 1.136.5-17.01.01.200 | Рамка. Спецификация | 16 |
| 1.136.5-17.01.01.200СБ | —"— Сборочный чертеж | 17-18 |
| 1.136.5-17.01.02.000 | Переплет правый. Спецификация | 19-23 |
| 1.136.5-17.01.02.000СБ | —"— Сборочный чертеж | 24-25 |
| 1.136.5-17.01.03.000 | Створка правая. Спецификация | 26-29 |
| 1.136.5-17.01.03.000СБ | —"— Сборочный чертеж | 30-31 |
| | | |
| 1.136.5-17.02.00.000 | Блок оконный. Спецификация | 32-33 |
| 1.136.5-17.02.00.000СБ | —"— Сборочный чертеж | 34-35 |
| 1.136.5-17.02.01.000 | Коробка. Спецификация | 36 |
| 1.136.5-17.02.01.000СБ | —"— Сборочный чертеж | 37 |
| 1.136.5-17.02.01.100 | Рамка. Спецификация | 38 |
| 1.136.5-17.02.01.100СБ | —"— Сборочный чертеж | 39-40 |
| 1.136.5-17.02.01.200 | Рамка. Спецификация | 41 |
| 1.136.5-17.02.01.200СБ | —"— Сборочный чертеж | 42-43 |
| 1.136.5-17.02.02.000 | Переплет форточный. Спецификация | 44-46 |
| 1.136.5-17.02.02.000СБ | —"— Сборочный чертеж | 47 |
| 1.136.5-17.02.03.000 | Створка форточная. Спецификация | 48-50 |
| 1.136.5-17.02.03.000СБ | —"— Сборочный чертеж | 51 |
| | | |

| Обозначение | Наименование | Стр. |
|---|---|---|
| 1.136.5-17.03.00.000 | Блок оконный Спецификация | 52-53 |
| 1.136.5-17.03.00.000СБ | —"— Сборочный чертеж | 54-55 |
| 1.136.5-17.03.01.000 | Коробка. Спецификация | 56 |
| 1.136.5-17.03.01.000СБ | —"— Сборочный чертеж | 57 |
| 1.136.5-17.03.01.100 | Рамка. Спецификация | 58 |
| 1.136.5-17.03.01.100СБ | —"— Сборочный чертеж | 59 |
| 1.136.5-17.03.01.200 | —"— Спецификация | 60 |
| 1.136.5-17.03.01.200СБ | —"— Сборочный чертеж | 61 |
| 1.136.5-17.03.02.000 | Переплет левый. Спецификация | 62-[illegible] |
| 1.136.5-17.03.02.000СБ | —"— Сборочный чертеж | 67 |
| 1.136.5-17.03.03.000 | Створка левая. Спецификация | 6[illegible] |
| 1.136.5-17.03.03.000СБ | —"— Сборочный чертеж | 7[illegible] |
| | | |
| 1.136.5-17.04.00.000 | Блок оконный. Спецификация | 76-[illegible] |
| 1.136.5-17.04.00.000СБ | —"— Сборочный чертеж | 78-79 |
| 1.136.5-17.04.01.000 | Коробка. Спецификация | 8[illegible] |
| 1.136.5-17.04.01.000СБ | —"— Сборочный чертеж | 8[illegible] |
| 1.136.5-17.04.01.100 | Рамка. Спецификация | 8[illegible] |
| 1.136.5-17.04.01.100СБ | —"— Сборочный чертеж | 83 |
| 1.136.5-17.04.01.200 | Рамка. Спецификация | [illegible] |
| 1.136.5-17.04.01.200СБ | —"— Сборочный чертеж | 86 |
| | | |
| 1.136.5-17.05.00.000 | Блок оконный. Спецификация | 87-88 |
| 1.136.5-17.05.00.000 | —"— Сборочный чертеж | 89-90 |
| 1.136.5-17.05.01.000 | Коробка. Спецификация | 91 |


Инв.№ подл. | Подпись и дата | Взам.инв.№

| Обозначение | Наименование | Страница |
|---|---|---|
| 1.136.5-17.05.01.000СБ | Коробка Сборочный чертеж | 92-93 |
| 1.136.5-17.05.01.100 | Рамка Спецификация | 94 |
| 1.136.5-17.05.01.100СБ | —"— Сборочный чертеж | 95 |
| 1.136.5-17.05.01.200 | Рамка Спецификация | 96 |
| 1.136.5-17.05.01.200СБ | —"— Сборочный чертеж | 97-98 |
| | | |
| 1.136.5-17.06.00.000 | Дверь балконная Спецификация | 99 |
| 1.136.5-17.06.00.000 | —"— Сборочный чертеж | 100-101 |
| 1.136.5-17.06.01.000 | Коробка. Спецификация | 102 |
| 1.136.5-17.06.01.000СБ | —"— Сборочный чертеж | 103 |
| 1.136.5-17.06.01.100 | Рамка. Спецификация | 104 |
| 1.136.5-17.06.01.100СБ | —"— Сборочный чертеж | 105 |
| 1.136.5-17.06.01.200 | Рамка. Спецификация | 106 |
| 1.136.5-17.06.01.200СБ | —"— Сборочный чертеж | 107 |
| 1.136.5-17.06.02.000 | Полотно. Спецификация | 108-110 |
| 1.136.5-17.06.02.000СБ | —"— Сборочный чертеж | 111-112 |
| 1.136.5-17.06.03.000 | Полотно. Спецификация | 113-114 |
| 1.136.5-17.06.03.000СБ | —"— Сборочный чертеж | 115 |

В настоящий альбом включены рабочие чертежи окон и балконных дверей, разработанные в соответствии с государственным стандартом ГОСТ 16289-80 „Окна и балконные двери деревянные с тройным остеклением для жилых и общественных зданий", утвержденные постановлением Государственного комитета СССР по делам строительства от 13 февраля 1980 г. за № 12.

Содержащиеся в альбоме рабочие чертежи окон и балконных дверей с тройным остеклением предназначены для применения при проектировании жилых зданий и производства этих изделий деревообрабатывающими предприятиями.

Окна и балконные двери, включенные в альбом, состоят из типа РС - с раздельно-спаренными переплетами и дверными полотнами.

В альбоме принята следующая структура обозначения (маркировка) окон и балконных дверей.

В основной надписи наименование изделия пишется обозначение изделия по ГОСТ 16289-80, а в обозначение документа:

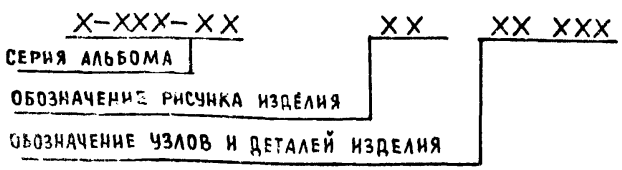


| | | | | | | |
|---|---|---|---|---|---|---|
| | | | | 1.136.5-17.00.00.000 ПЗ | | |
| | | | | Пояснительная записка | Стадия | Лист 1 / Листов 5 |
| ГИП | Степанов | | 17.II-81 | | | |
| Проверил | Рутто | | 12.II-81 | | | |
| Разработал | Мокроусов | | 16.02.81 | | ЦНИИЭП жилища г. Москва | |

В альбоме на л. 6 ПЗ дана номенклатура всех изделий с обозначением и номерами страниц альбома для быстрого нахождения чертежей изделия.

В состав альбома не вошли окна и балконные двери левого исполнения (одностворные окна и балконные двери) и негативного изображения (окна многостворные с несимметричным рисунком)

Конструкция, форма и основные размеры окон и балконных дверей должны соответствовать ГОСТу 16289-80.

Наружные створки и полотна окон и балконных дверей, для обеспечения снятия с петель, должны быть навешены на врезные петли с вынимающимися стержнями по ГОСТ 5088-78 и ГОСТ 17585-72

Внутренние створки окон высотой более 1400 мм и шириной более 600 мм; высотой более 1000 мм и шириной более 900 мм, а также полотна балконных дверей должны быть навешены на 3 петли.

Расположение и установка приборов в окнах и балконных дверях показаны в рабочих чертежах данного альбома.

Концевые угловые соединения во внутренних створках следует дополнительно крепить металлическими угольниками по ГОСТ 5091-78, устанавливаемыми: на четырех углах створок высотой более 1500 мм или шириной более 800 мм и на двух верхних углах при ширине створок от 600 мм до 800 мм.

Для уплотнения притворов должны применяться пенополиуретановые уплотняющие прокладки по ГОСТ 10174-72 или другие прокладки, указанные в нормативных документах.

Установку прокладок следует производить после законченной отделки и просушки изделий.

Инв. № подл. | Подпись и дата | Взам. инв. №

Остекление изделий производится на замазке по ТУ21-29-91-80, наносимой с обоих сторон стекла, или на эластичных прокладках, обеспечивающих водо- и воздухонепроницаемость по периметру остекления, с дополнительным креплением стекла раскладками.

Стекло, применяемое для остекления окон и балконных дверей, должно соответствовать ГОСТ 111-78.

Толщина стекла уточняется в проекте и при заказе изделий с учетом ветровых нагрузок и шумовых воздействий в районе строительства.

Отклонения от номинальных размеров деталей, шиповых соединений и сборочных единиц устанавливаются в соответствии с требованиями ГОСТ 6449-76 и приведены в приложении общих технических условий ГОСТ 23166-78.

Шероховатость древесины лицевых поверхностей окон и балконных дверей должна быть по ГОСТ 7016-75.

В отделке окон и балконных дверей должны быть использованы атмосферостойкие лакокрасочные материалы по ГОСТ 9825-73,* а качество покрытия ими по ГОСТ 15140-78

Изделия, их сборочные единицы и детали должны иметь правильную геометрическую форму.

Окна и балконные двери должны поставляться потребителям в полной заводской готовности. Законченное отделочное покрытие, не требующее дополнительных работ на строительной площадке, установленные приборы, стекла и уплотняющие прокладки.





Приборы и части приборов, выступающие за габариты изделий, должны быть упакованы в отдельную тару и поставляться в комплекте с изделием.

Металлические изделия и крепежные детали должны применяться с антикоррозионным покрытием.

Все размеры на чертежах настоящего альбома указаны в миллиметрах для неокрашенных изделий и деталей.

Установка и крепление окон и балконных дверей в проемах должна производиться согласно СНиП III-19-76, а также выпуска типовых деталей серии 1.132-2/1.

Инв.№ подл. | Подпись и дата | Взам.инв.№

| Марка | Эскиз | Обозначение | Габаритные размеры в мм (H×L) | Объем древ.,м³ в чистоте | Стр. |
|---|---|---|---|---|---|
| ОРС6-9 | 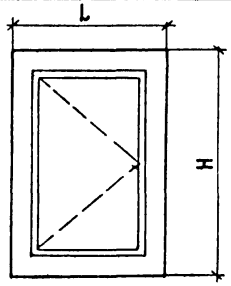 | 1.136.5-17.01.00.000 | 560×870 | 0.0433 | 9-33 |
| ОРС9-9 | | -01 | 860×870 | 0.0491 | |
| ОРС12-7.5А | | -02 | 1160×720 | 0.0533 | |
| ОРС12-9А | | -03 | 1160×870 | 0.0577 | |
| ОРС15-7.5А | | -04 | 1460×720 | 0.0629 | |
| ОРС15-9А | | -05 | 1460×870 | 0.0674 | |
| ОРС18-7.5А | | -06 | 1760×720 | 0.0747 | |
| ОРС18-9А | | -07 | 1760×870 | 0.08 | |
| ОРС12-7.5 | 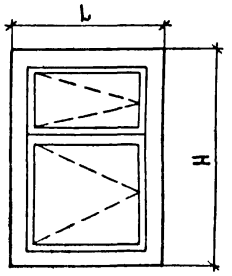 | 1.136.5-17.02.00.000 | 1160×720 | 0.0593 | 34-53 |
| ОРС12-9 | | -01 | 1160×870 | 0.075 | |
| ОРС15-5 | | -02 | 1460×500 | 0.0682 | |
| ОРС15-6 | | -03 | 1460×570 | 0.073 | |
| ОРС15-7.5 | | -04 | 1460×720 | 0.0765 | |
| ОРС15-9 | | -05 | 1460×870 | 0.0842 | |
| ОРС18-7.5 | | -06 | 1760×720 | 0.0923 | |
| ОРС18-9 | | -07 | 1760×870 | 0.0995 | |
| ОРС6-12 | 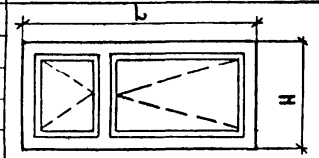 | 1.136.5-17.03.00.000 | 560×1170 | 0.05 | 54-77 |
| ОРС9-12 | | -01 | 860×1170 | 0.064 | |
| ОРС9-13.5 | | -02 | 860×1320 | 0.072 | |
| ОРС9-14 | | -03 | 860×1400 | 0.074 | |
| ОРС9-15 | | -04 | 860×1470 | 0.0754 | |
| ОРС12-12 | 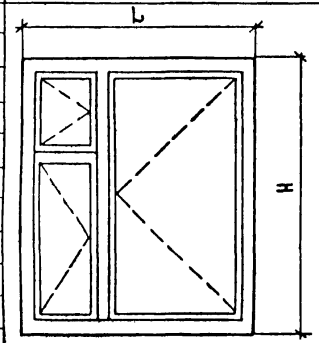 | 1.136.5-17.04.00.000 | 1160×1170 | 0.102 | 78-88 |
| ОРС12-13.5 | | -01 | 1160×1320 | 0.106 | |
| ОРС12-14 | | -02 | 1160×1400 | 0.1086 | |
| ОРС12-15 | | -03 | 1160×1470 | 0.1105 | |
| ОРС15-12 | | -04 | 1460×1170 | 0.1187 | |
| ОРС15-13.5 | | -05 | 1460×1320 | 0.123 | |
| ОРС15-14 | | -06 | 1460×1400 | 0.125 | |
| ОРС15-15 | | -07 | 1460×1470 | 0.131 | |
| ОРС18-13.5 | | -08 | 1760×1320 | 0.152 | |
| ОРС18-14 | | -09 | 1760×1400 | 0.155 | |
| ОРС18-15 | | -10 | 1760×1470 | 0.156 | |

| Марка | Эскиз | Обозначение | Габаритные размеры в мм (H×L) | Объем древ.,мм³ в чистоте | Ст. |
|---|---|---|---|---|---|
| ОРС15-18 | 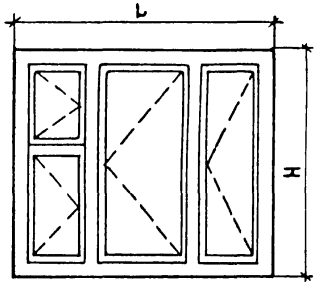 | 1.136.5-17.05.00.000 | 1460×1770 | 0.171 | 89-100 |
| ОРС15-21 | | -01 | 1460×2070 | 0.182 | |
| ОРС18-18 | | -02 | 1760×1770 | 0.213 | |
| БРС22-7.5 | 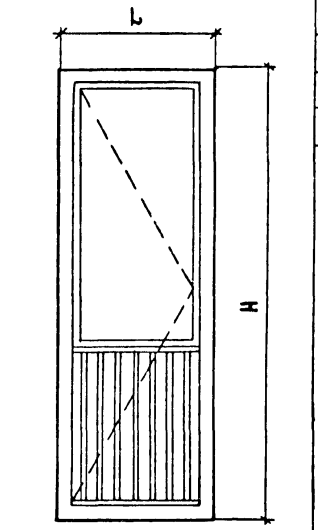 | 1.136.5-17.06.00.000 | 2175×720 | 0.104 | 101-117 |
| БРС22-9 | | -01 | 2175×870 | 0.111 | |
| БРС24-7.5 | | -02 | 2375×720 | 0.11 | |
| БРС24-9 | | -03 | 2375×870 | 0.117 | |

1. Схемы изделий изображены со стороны фасада
2. Цифры в марке изделий обозначают размеры проемов в модулях.

| Формат | Зона | Поз. | Обозначение | Наименование | Кол. на исполн. 1.136.5-17.01.00.000- — | 01 | 02 | 03 | 04 | 05 | 06 | 07 | | | Примечание |
|---|---|---|---|---|---|---|---|---|---|---|---|---|---|---|---|
| | | | | Документация | | | | | | | | | | | |
| * | | | 1.136.5-17.01.00.000 СБ, рис.1 | Сборочный чертеж | X | | | | | | | | | | * 12, 12 |
| | | | рис.2 | | | X | X | X | | | | | | | |
| | | | рис.3 | | | | | | X | X | | | | | |
| | | | рис.4 | | | | | | | | X | X | | | |
| | | | | Сборочные единицы | | | | | | | | | | | |
| | | | | | | | | | 1 | | | | | | |
| 11 | | 1 | 1.136.5-17.01.01.000 | Коробка | 1 | | | | | | | | | | |
| | | | - 01 | Коробка | | 1 | | | | | | | | | |

| Марка | ОРС6-9 | ОРС9-9 | ОРС12-7,5А | ОРС12-9А | ОРС15-7,5А | ОРС15-9А | ОРС18-7,5А | ОРС18-9А |
|---|---|---|---|---|---|---|---|---|

| | | | |
|---|---|---|---|
| ГИП | Степнов | | 17.11.81 |
| Проверил | Рутто | | 17.11.81 |
| Разраб. | Мокроусов | | 16.02.81 |

1.136.5-17.01.00.000

Блок оконный
Спецификация

| Стадия | Лист | Листов |
|---|---|---|
| Р | 1 | 4 |

ЦНИИЭП Жилища г. Москва

| Инв. № подл. | Подпись и дата | Взам. инв. № |
|---|---|---|
| | | |

| Формат | Зона | Поз. | Обозначение | Наименование | Кол. на исполн. 1.136.5-17.01.00.000- — | 01 | 02 | 03 | 04 | 05 | 06 | 07 | | | Примечание |
|---|---|---|---|---|---|---|---|---|---|---|---|---|---|---|---|
| 11 | | 1 | 1.136.5-17.01.01.000 - 02 | Коробка | | | 1 | | | | | | | | |
| | | | - 03 | Коробка | | | | 1 | | | | | | | |
| | | | - 04 | Коробка | | | | | 1 | | | | | | |
| | | | - 05 | Коробка | | | | | | 1 | | | | | |
| | | | - 06 | Коробка | | | | | | | 1 | | | | |
| | | | - 07 | Коробка | | | | | | | | 1 | | | |
| 11 | | 2 | 1.136.5-17.01.02.000 | Переплет правый | 1 | | | | | | | | | | |
| | | | - 01 | Переплет правый | | 1 | | | | | | | | | |
| | | | - 07 | Переплет правый | | | 1 | | | | | | | | |
| | | | - 08 | Переплет правый | | | | 1 | | | | | | | |
| | | | - 13 | Переплет правый | | | | | 1 | | | | | | |
| | | | - 14 | Переплет правый | | | | | | 1 | | | | | |
| | | | - 19 | Переплет правый | | | | | | | 1 | | | | |
| | | | - 20 | Переплет правый | | | | | | | | 1 | | | |

1.136.5-17.01.00.000

Лист 2

1782/0

| Инв. № подл. | Подпись и дата | Взам. инв. № |
|---|---|---|
| | | |

| Формат | Зона | Поз. | Обозначение | Наименование | Кол. на исполн. 1.136.5-17.01.00.000- | | | | | | | | | | Примечание |
|---|---|---|---|---|---|---|---|---|---|---|---|---|---|---|---|
| | | | | | — | 01 | 02 | 03 | 04 | 05 | 06 | 07 | | | |
| 11 | | 3 | 1.136.5-17.01.03.000 | Створка правая | 1 | | | | | | | | | | |
| | | | — 01 | Створка правая | | 1 | | | | | | | | | |
| | | | — 07 | Створка правая | | | 1 | | | | | | | | |
| | | | — 08 | Створка правая | | | | 1 | | | | | | | |
| | | | — 13 | Створка правая | | | | | 1 | | | | | | |
| | | | — 14 | Створка правая | | | | | | 1 | | | | | |
| | | | — 19 | Створка правая | | | | | | | 1 | | | | |
| | | | — 20 | Створка правая | | | | | | | | 1 | | | |
| | | | | Стандартные изделия | | | | | | | | | | | |
| | | 10 | | Петля ПВ1-80П | | | | | | | | | | | |
| | | | | ГОСТ 5088-78 | 2 | | | | | | | | | | 0.16 кг. |
| | | 11 | | Петля ПВ2-75-1 | | | | | | | | | | | |
| | | | | ГОСТ 5088-78 | 2 | | | | | | | | | | 0.15 кг. |



| Инв. № подл. | Подпись и дата | Взам. инв. № |
|---|---|---|
| | | |

| Формат | Зона | Поз. | Обозначение | Наименование | Кол. на исполн. 1.136.5-17.01.00.000- | | | | | | | | | | Примечание |
|---|---|---|---|---|---|---|---|---|---|---|---|---|---|---|---|
| | | | | | — | 01 | 02 | 03 | 04 | 05 | 06 | 07 | | | |
| | | 12 | | Петля ПВ1-100П | | | | | | | | | | | |
| | | | | ГОСТ 5088-78 | | 2 | 2 | 2 | 2 | 2 | 2 | 2 | | | 0.2 кг. |
| | | 13 | | Петля ПВ2-100П | | | | | | | | | | | |
| | | | | ГОСТ 5088-78 | | 2 | 2 | 2 | 2 | 2 | 2 | 2 | | | 0.2 кг. |
| | | 18 | | Завертка ЗР2-1 | 1 | 2 | 2 | 2 | 2 | 2 | 2 | 2 | | | 0.14 кг. |
| | | 18 | | Завертка ЗР2-2 | 1 | 2 | 2 | 2 | 2 | 2 | 2 | 2 | | | 0.09 кг. |
| | | | | ГОСТ 5090-79 | | | | | | | | | | | |
| | | 19 | | Шуруп А4×25 | | | | | | | | | | | |
| | | | | ГОСТ 1145-70* | 12 | 24 | 24 | 24 | 24 | 24 | 24 | 24 | | | |

17328 9

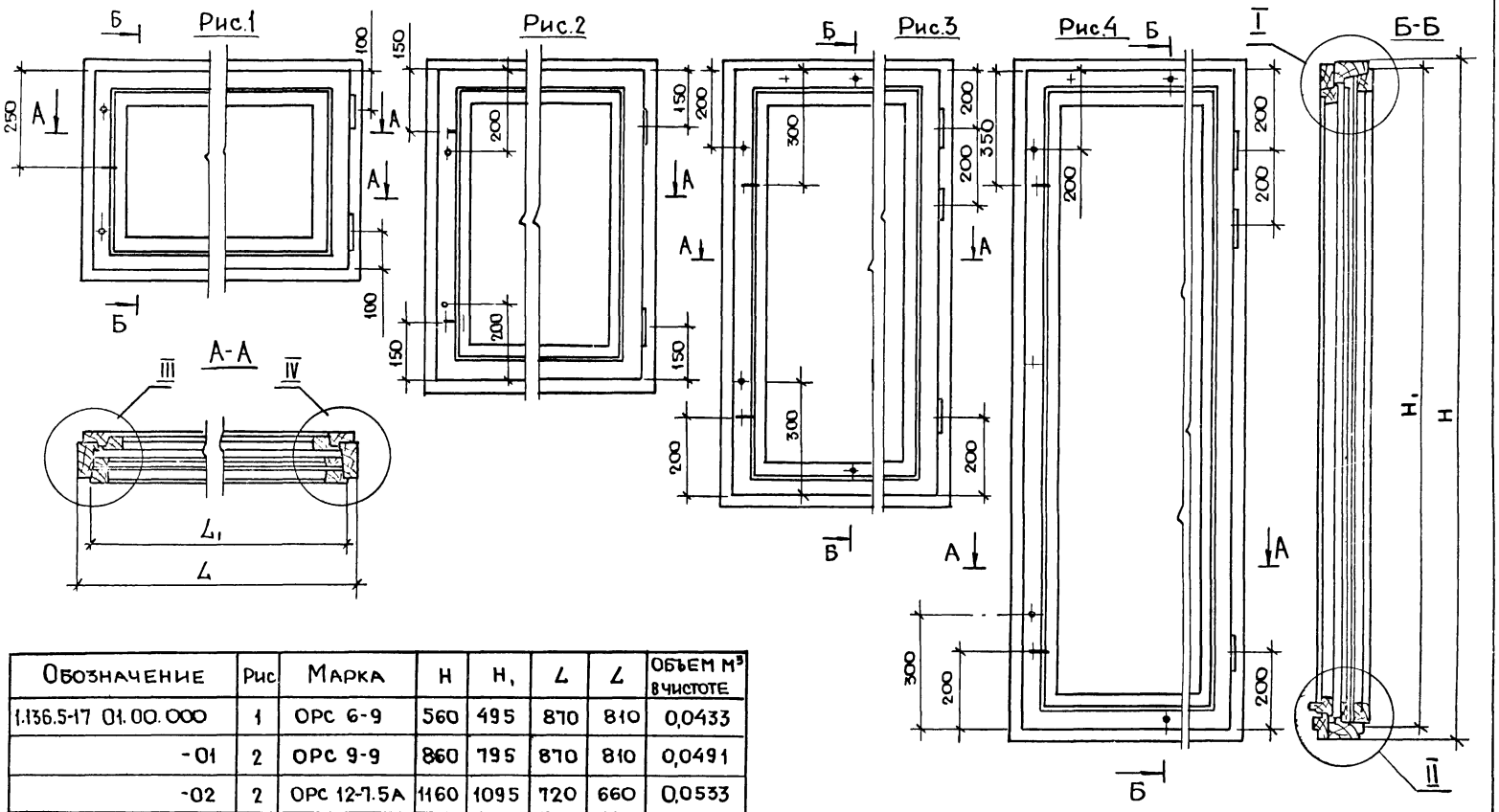


| Обозначение | Рис. | Марка | H | H, | L | L | Объем м³ в чистоте |
|---|---|---|---|---|---|---|---|
| 1.136.5-17 01.00.000 | 1 | ОРС 6-9 | 560 | 495 | 870 | 810 | 0,0433 |
| -01 | 2 | ОРС 9-9 | 860 | 795 | 870 | 810 | 0,0491 |
| -02 | 2 | ОРС 12-7.5А | 1160 | 1095 | 720 | 660 | 0,0533 |
| -03 | 2 | ОРС 12-9А | 1160 | 1095 | 870 | 810 | 0,0577 |
| -04 | 3 | ОРС 15-7.5А | 1460 | 1395 | 720 | 660 | 0,0629 |
| -05 | 3 | ОРС 15-9А | 1460 | 1395 | 870 | 810 | 0,0674 |
| -06 | 4 | ОРС 18-7.5А | 1760 | 1695 | 720 | 660 | 0.0747 |
| -07 | 4 | ОРС 18-9А | 1760 | 1695 | 870 | 810 | 0,08 |

| | | | |
|---|---|---|---|
| ГИП | Степнов | | 17.11.87 |
| Провер | Рутто | | 17.11.87 |
| Разраб | Мокроусов | | 16.01.87 |

1.136. 5-17.01.00. 000 СБ

Блок оконный
Сборочный чертеж

| Стадия | Масса | Масштаб |
|---|---|---|
| Р | | 1:10 |
| Лист 1 | Листов 2 | |

ЦНИИЭП жилища г. Москва

17328 10

I
М1:2

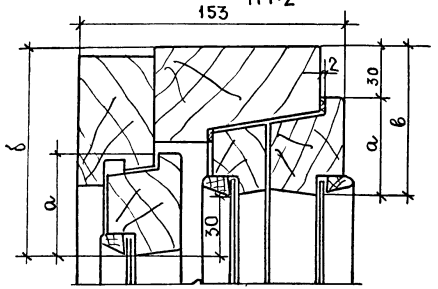


| Сечения | а | б | в |
|---|---|---|---|
| Для Рис 1,2,3 | 55 | 115 | 85 |
| для Рис 4 | 65 | 125 | 95 |

II
М1:2

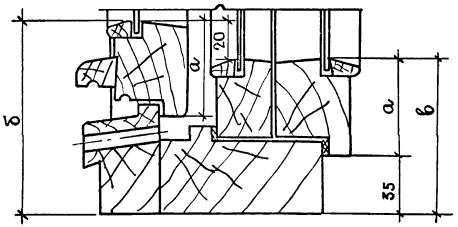


| Сечения | а | б | в |
|---|---|---|---|
| Для Рис.1,2,3 | 55 | 110 | 90 |
| Для Рис.4 | 65 | 120 | 100 |

III
М1:2

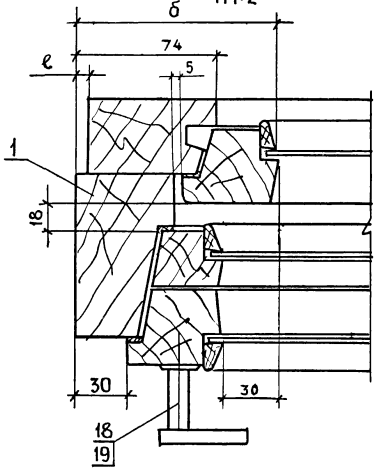


IV
М1:2

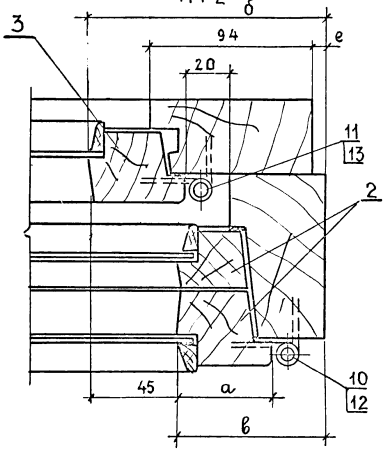


| | Сечения | а | б | в | е |
|---|---|---|---|---|---|
| IV | Для Рис. 1,2,3 | 55 | 130 | 85 | 2 |
| | Для Рис 4 | 65 | 140 | 95 | 7 |
| III | Для Рис.1.2,3 | 55 | 115 | 85 | 2 |
| | Для Рис.4 | 65 | 125 | 95 | 7 |



17328 11

| Формат | Зона | Поз. | Обозначение | Наименование | Кол. на исполн. 1.136.5-17.01.01.000- | | | | | | | | | | Примечание |
|---|---|---|---|---|---|---|---|---|---|---|---|---|---|---|---|
| | | | | | - | 01 | 02 | 03 | 04 | 05 | 06 | 07 | | | |
| | | | | Документация | | | | | | | | | | | |
| 12 | | | 1.136.5-17 01.01.000 СБ | Сборочный чертеж | X | X | X | X | X | X | X | X | | | |
| | | | | Сборочные едины | | | | | | | | | | | |
| 11 | | 1 | 1.136.5-17 01.01.100 | Рамка | 1 | | | | | | | | | | |
| | | | -01 | Рамка | | 1 | | | | | | | | | |
| | | | -02 | Рамка | | | 1 | | | | | | | | |
| | | | -03 | Рамка | | | | 1 | | | | | | | |
| | | | -04 | Рамка | | | | | 1 | | | | | | |
| | | | | Марка | ОРС 6-9 | ОРС 9-9 | ОРС 12-7,5А | ОРС 12-9А | ОРС 15-7,5А | ОРС 15-9А | ОРС 18-7,5А | ОРС 18-9А | | | |

| | | | |
|---|---|---|---|
| | | | 1.136.5-17.01.01.000 |
| ГИП | Степнов | | Коробка Спецификация |
| Провер. | Рутто | | |
| Разраб. | Мокроусов | | |

| Стадия | Лист | Листов |
|---|---|---|
| Р | 1 | 2 |

ЦНИИЭП жилища г. Москва

| Инв.№ подл. | Подпись и дата | Взам. инв.№ |
|---|---|---|
| | | |

| | | | Обозначение | Наименование | Кол. на исполн. 1.136.5-17.01.01.000- | | | | | | | | | | Примечание |
|---|---|---|---|---|---|---|---|---|---|---|---|---|---|---|---|
| | | | | | - | 01 | 02 | 03 | 04 | 05 | 06 | 07 | | | |
| 11 | | 1 | 1.136.5-17 01.01.100-05 | Рамка | | | | | | 1 | | | | | |
| | | | -06 | Рамка | | | | | | | 1 | | | | |
| | | | -07 | Рамка | | | | | | | | 1 | | | |
| 11 | | 2 | 1.136.5-17 01.01.200 | Рамка | 1 | | | | | | | | | | |
| | | | -01 | Рамка | | 1 | | | | | | | | | |
| | | | -02 | Рамка | | | 1 | | | | | | | | |
| | | | -03 | Рамка | | | | 1 | | | | | | | |
| | | | -04 | Рамка | | | | | 1 | | | | | | |
| | | | -05 | Рамка | | | | | | 1 | | | | | |
| | | | -06 | Рамка | | | | | | | 1 | | | | |
| | | | -07 | Рамка | | | | | | | | 1 | | | |
| 64 | | 3 | 1.136.5-17 00 00 004 | Прокладка полиуре- | | | | | | | | | | | |
| | | | | тановая ГОСТ 10174-72 | 2.43 | 3.03 | 3.4 | 3.6 | 4.0 | 4.2 | 4.5 | 4.8 | | | М. пог. |
| | | | | Стандартные изделия | | | | | | | | | | | |
| | | 5 | | Гвозди К3×80 | | | | | | | | | | | |
| | | | | ГОСТ 4028-63* | 8 | 10 | 10 | 12 | 12 | 12 | 14 | 14 | | | |

| | |
|---|---|
| 1.136.5-17.01.01.000 | Лист 2 |

17328-12

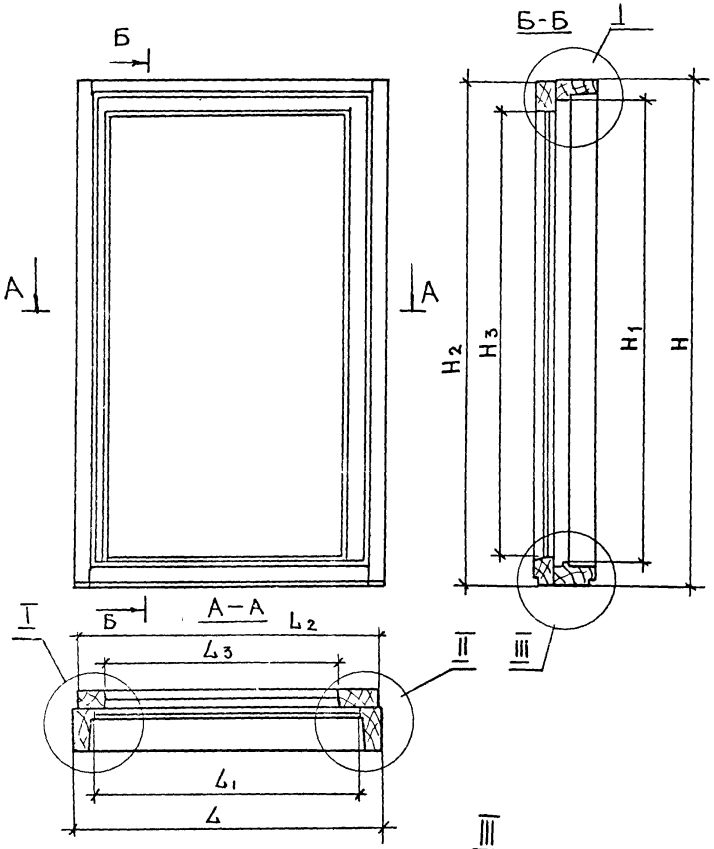


| Обозначение | Марка | H | H1 | H2 | H3 | L | L1 | L2 | L3 | Объем м³ в чистоте |
|---|---|---|---|---|---|---|---|---|---|---|
| 1.136-5.17.01.01.000 | ОРС 6-9 | 560 | 455 | 553 | 416 | 870 | 760 | 861 | 751 | 0,0213 |
| -01 | ОРС9-9 | 860 | 755 | 853 | 716 | 870 | 760 | 861 | 751 | 0.029 |
| -02 | ОРС12-7.5А | 1160 | 1055 | 1153 | 1016 | 720 | 610 | 711 | 601 | 0,0319 |
| -03 | ОРС12-9А | 1160 | 1055 | 1153 | 1016 | 870 | 760 | 861 | 751 | 0,0343 |
| -04 | ОРС15-7.5А | 1460 | 1355 | 1453 | 1316 | 720 | 610 | 711 | 601 | 0,0372 |
| -05 | ОРС15-9А | 1460 | 1355 | 1453 | 1316 | 870 | 760 | 861 | 751 | 0.0397 |
| -06 | ОРС18-7.5А | 1760 | 1655 | 1753 | 1616 | 720 | 610 | 711 | 601 | 0.0425 |
| -07 | ОРС18-9А | 1760 | 1655 | 1753 | 1616 | 870 | 760 | 861 | 751 | 0,0449 |

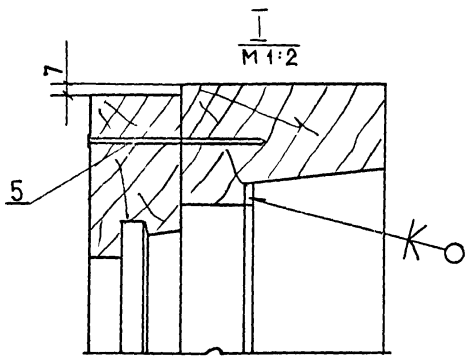


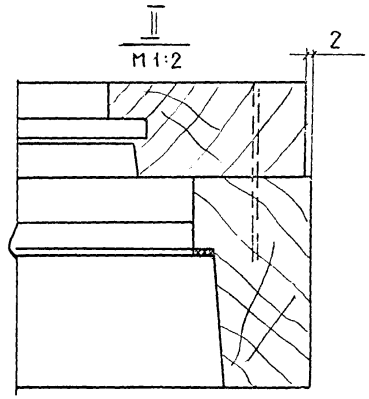


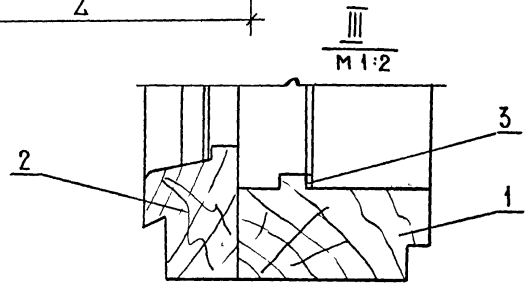


| | | | |
|---|---|---|---|
| ГИП | Степнов | | 15.12.87 |
| Провер | Рутто | | 15.12.87 |
| Разраб | Макроусов | | 15.12.87 |

1.136.5-17.01.01.000 СБ

Коробка
Сборочный чертеж

| Стадия | Масса | Масштаб |
|---|---|---|
| Р | | 1:10 |
| Лист | Листов 1 | |

ЦНИИЭП жилища

Инв.№ подл. | Подпись и дата | Взам.инв.№

| Формат | Зона | Поз. | Обозначение | Наименование | Кол. на исполн. 1.136.5-17.01.01.100 — | 01 | 02 | 03 | 04 | 05 | 06 | 07 | | | Примечание |
|---|---|---|---|---|---|---|---|---|---|---|---|---|---|---|---|
| | | | | Документация | | | | | | | | | | | |
| 12 | | | 1.136.5-17 01.01.100 СБ рис1 | Сборочный чертеж | X | | | | | | | | | | |
| | | | рис2 | | | X | X | X | | | | | | | |
| | | | рис3 | | | | | | X | X | X | X | | | |
| | | | | Детали | | | | | | | | | | | |
| | | | | Древесина хвойная | | | | | | | | | | | |
| | | | | ГОСТ 8486-66 | | | | | | | | | | | |
| 64 | | 1 | 1.136.5-17 01.01.101 | Брусок 560×94×55 | 1 | | | | | | | | | | |

| Марка | ОРС 6-9 | ОРС 9-9 | ОРС12-7.5А | ОРС12-9А | ОРС15-7.5А | ОРС15-9А | ОРС 18-7.5А | ОРС 18-9А |
|---|---|---|---|---|---|---|---|---|
| | | | | | | | | |

| | | | |
|---|---|---|---|
| | | | 1.136.5-17.01.01.100 |
| | | | Рамка Спецификация |
| ГИП | Степнов | | |
| Провер. | Рутто | | |
| Разраб | Мокроусов | | |

| Стадия | Лист | Листов |
|---|---|---|
| Р | 1 | 2 |

ЦНИИЭП жилища г. Москва

| Инв № подл. | Подпись и дата | Взам. инв № |
|---|---|---|
| | | |

| Формат | Зона | Поз. | Обозначение | Наименование | Кол. на исполн. 1.136.5-17.01.01.100- — | 01 | 02 | 03 | 04 | 05 | 06 | 07 | | | Примечание |
|---|---|---|---|---|---|---|---|---|---|---|---|---|---|---|---|
| 64 | | 1 | 1.136.5-17 01.01.101-01 | Брусок 860×94×55 | | 1 | | | | | | | | | |
| | | | -02 | 1160×94×55 | | | 1 | 1 | | | | | | | |
| | | | -03 | 1460×94×55 | | | | | 1 | 1 | | | | | |
| | | | -04 | 1760×94×55 | | | | | | | 1 | 1 | | | |
| 64 | | 2 | 1.136.5-17 01.01.102 | Брусок 560×94×55 | 1 | | | | | | | | | | |
| | | | -01 | 860×94×55 | | 1 | | | | | | | | | |
| | | | -02 | 1160×94×55 | | | 1 | 1 | | | | | | | |
| | | | -03 | 1460×94×55 | | | | | 1 | 1 | | | | | |
| | | | -04 | 1760×94×55 | | | | | | | 1 | 1 | | | |
| 64 | | 3 | 1.136.5-17 01.01.103 | Брусок 870×94×55 | 1 | 1 | | 1 | | 1 | | 1 | | | |
| | | | -01 | 720×94×55 | | | 1 | | 1 | | 1 | | | | |
| 64 | | 4 | 1.136.5-17 01.01.104 | Брусок 870×94×50 | 1 | 1 | | 1 | | 1 | | 1 | | | |
| | | | -01 | 720×94×50 | | | 1 | | 1 | | 1 | | | | |

Рис 1

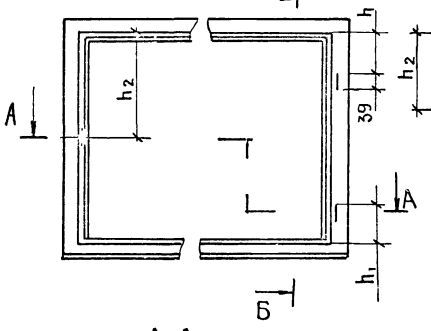


А-А

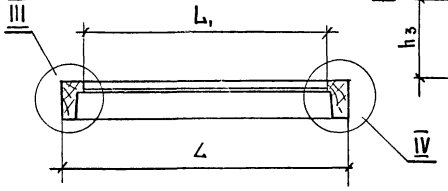


Рис 2

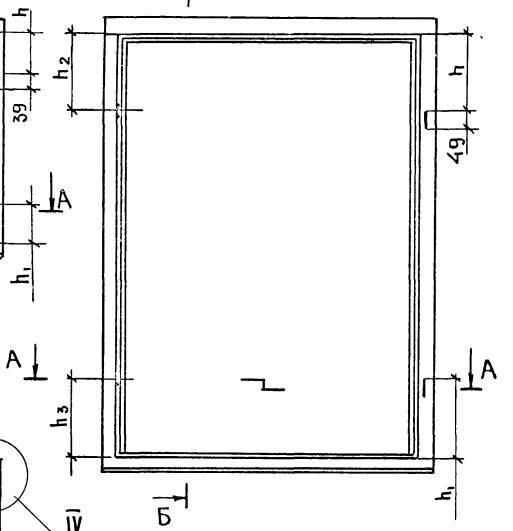


Рис 3

Остальное - см. Рис 2

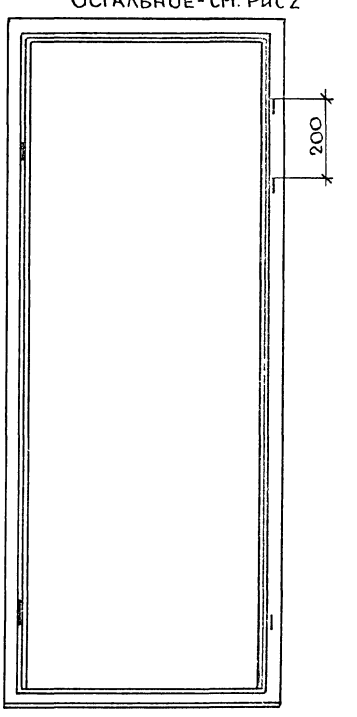


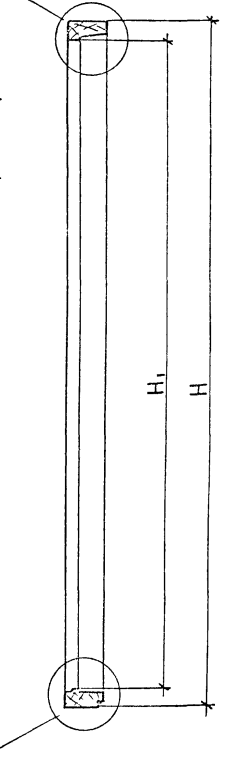


| Обозначение | Марка | Рис. | H | $H_1$ | L | $L_1$ | h | $h_1$ | $h_2$ | $h_3$ | Объем м³ в чистоте |
|---|---|---|---|---|---|---|---|---|---|---|---|
| 1.136-5.17.01.01.100 | ОРС6-9 | 1 | 560 | 455 | 870 | 760 | 92 | 92 | 242 | — | 0.0144 |
| -01 | ОРС9-9 | 2 | 860 | 755 | 870 | 760 | 142 | 142 | 142 | 142 | 0.0175 |
| -02 | ОРС12-7.5А | 2 | 1160 | 1055 | 726 | 610 | 142 | 142 | 142 | 142 | 0.0191 |
| -03 | ОРС12-9А | 2 | 1160 | 1055 | 870 | 760 | 142 | 142 | 142 | 142 | 0.0206 |
| -04 | ОРС15-7.5А | 3 | 1460 | 1355 | 720 | 610 | 192 | 192 | 292 | 192 | 0.0222 |
| -05 | ОРС15-9А | 3 | 1460 | 1355 | 870 | 760 | 192 | 192 | 292 | 192 | 0.0237 |
| -06 | ОРС18-7.5А | 3 | 1760 | 1655 | 720 | 610 | 192 | 192 | 292 | 192 | 0.0253 |
| -07 | ОРС18-9А | 3 | 1760 | 1655 | 870 | 760 | 192 | 192 | 292 | 192 | 0.0268 |

| | | | |
|---|---|---|---|
| ГИП | Степнов | | 14.11.87 |
| Провер. | Рутто | | 14.11.87 |
| Разраб. | Мокроусов | | 14.11.87 |

1.136.5-17.01.01.100 СБ

Рамка

Сборочный чертеж

| Стадия | Масса | Масштаб |
|---|---|---|
| Р | | 1:10 |

Лист 1 | Листов 2

ЦНИИЭП жилища г. Москва

17328 15

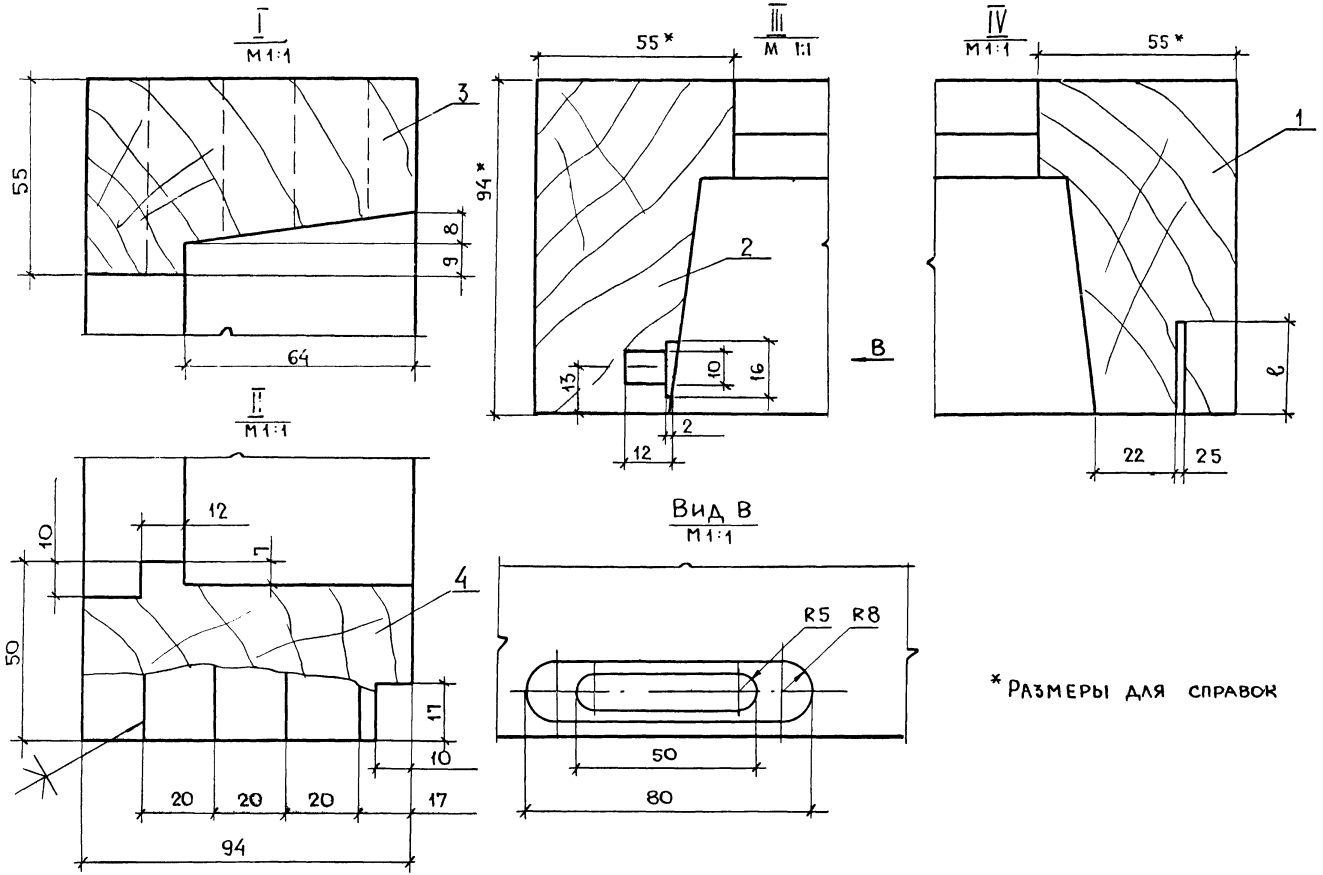


1.136.5-17. 01.01. 100 СБ

Лист 2

17328 16

| Инв № подл. | Подпись и дата | Взам. инв № |
|---|---|---|
| | | |

| Формат | Зона | Поз. | Обозначение | Наименование | Кол. на испол. 1.136.5-17.01.01.200 – | 01 | 02 | 03 | 04 | 05 | 06 | 07 | | | Примечание |
|---|---|---|---|---|---|---|---|---|---|---|---|---|---|---|---|
| | | | | Документация | | | | | | | | | | | |
| 12 | | | 1 136.5-17 01.01.200 СБ рис 1 | Сборочный чертеж | × | | | | | | | | | | |
| | | | рис 2 | | | × | × | × | | | | | | | |
| | | | рис 3 | | | | | | × | × | × | × | | | |
| | | | | Детали | | | | | | | | | | | |
| | | | | Древесина хвойная | | | | | | | | | | | |
| | | | | ГОСТ 8486-66 | | | | | | | | | | | |
| Б4 | | 1 | 1.136.5-17 01.01.201 | Брусок 553×94×44 | 1 | | | | | | | | | | |
| | | | | Марка | ОРС 6-9 | ОРС 9-9 | ОРС 12-15А | ОРС 12-9А | ОРС 15-15А | ОРС 15-9А | ОРС 18-15А | ОРС 18-9А | | | |

| | | | |
|---|---|---|---|
| | | | 1.136.5 – 17.01.01.200 |
| ГИП | Степнов | | Рамка Спецификация |
| Провер. | Рутто | | |
| Разраб | Мокроусов | | |

| Стадия | Лист | Листов |
|---|---|---|
| Р | 1 | 2 |

ЦНИИЭП жилища г. Москва

| Инв № подл. | Подпись и дата | Взам. инв № |
|---|---|---|
| | | |

| Формат | Зона | Поз. | Обозначение | Наименование | Кол. на испол. 1.136.5-17.01.01.200- | 01 | 02 | 03 | 04 | 05 | 06 | 07 | | | Примечание |
|---|---|---|---|---|---|---|---|---|---|---|---|---|---|---|---|
| Б4 | | 1 | 1.136.5-17 01.01.201-01 | Брусок 853×94×44 | | 1 | | | | | | | | | |
| | | | -02 | 1153×94×44 | | | 1 | 1 | | | | | | | |
| | | | -03 | 1453×94×44 | | | | | 1 | 1 | | | | | |
| | | | -04 | 1753×94×44 | | | | | | | 1 | 1 | | | |
| Б4 | | 2 | 1.136.5-17 01.01.202 | Брусок 553×74×74 | 1 | | | | | | | | | | |
| | | | -01 | 853×74×44 | | 1 | | | | | | | | | |
| | | | -02 | 1153×74×44 | | | 1 | 1 | | | | | | | |
| | | | -03 | 1453×74×44 | | | | | 1 | 1 | | | | | |
| | | | -04 | 1753×74×44 | | | | | | | 1 | 1 | | | |
| Б4 | | 3 | 1.136.5-17 01.01.203 | Брусок 861×74×44 | 1 | 1 | | 1 | | 1 | | 1 | | | |
| | | | -01 | 711×74×44 | | | 1 | | 1 | | 1 | | | | |
| Б4 | | 4 | 1.136.5-17 01.01.204 | Брусок 861×63×44 | 1 | 1 | | 1 | | 1 | | 1 | | | |
| | | | -01 | 711×63×44 | | | 1 | | 1 | | 1 | | | | |

Рис 1

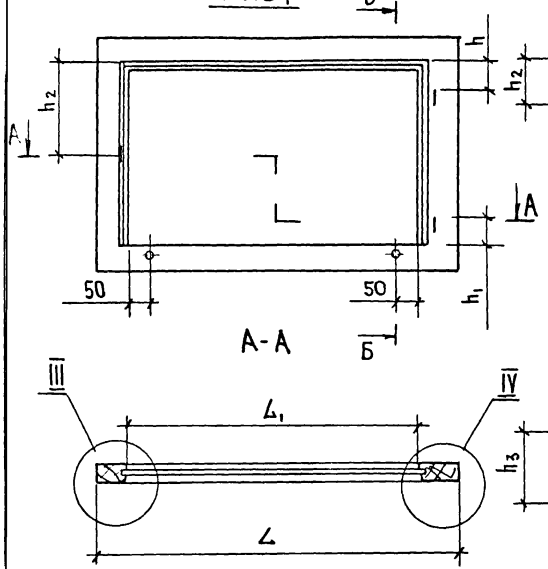


Рис 2

Остальное см. рис. 1

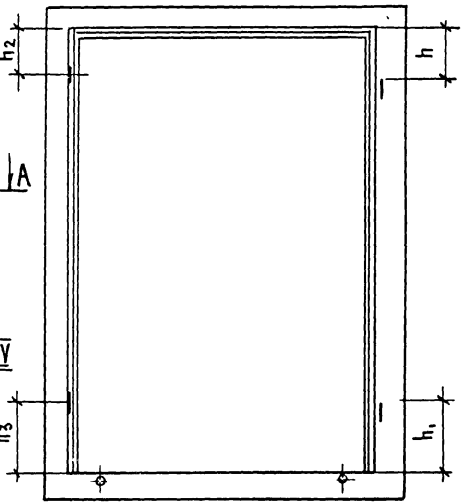


Рис 3

Остальное - см. Рис 2

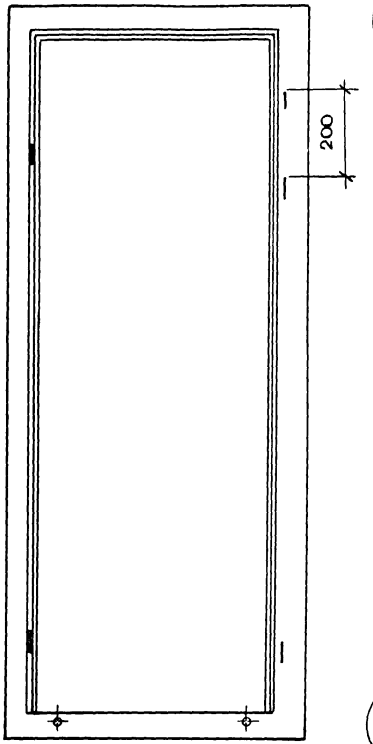


Б-Б

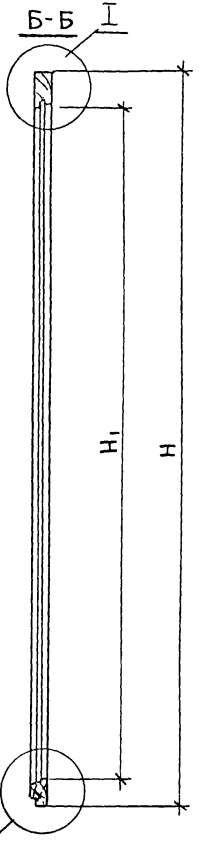


| Обозначение | Марка | Рис. | H | $H_1$ | L | $L_1$ | h | $h_1$ | $h_2$ | $h_3$ | Объем $м^3$ |
|---|---|---|---|---|---|---|---|---|---|---|---|
| 1.136.5-17.01.01.200 | ОРС6-9 | 1 | 553 | 416 | 861 | 693 | 62 | 72 | 212 | — | 0,0093 |
| -01 | ОРС9-9 | 2 | 853 | 716 | 861 | 693 | 112 | 122 | 112 | 122 | 0,0115 |
| -02 | ОРС12-7,5А | 2 | 1153 | 1016 | 711 | 543 | 112 | 122 | 112 | 122 | 0,0128 |
| -03 | ОРС12-9А | 2 | 1153 | 1016 | 861 | 693 | 112 | 122 | 112 | 122 | 0,0137 |
| -04 | ОРС15-7,5А | 3 | 1453 | 1316 | 711 | 543 | 162 | 172 | 262 | 172 | 0,015 |
| -05 | ОРС15-9А | 3 | 1453 | 1316 | 861 | 693 | 162 | 172 | 262 | 172 | 0,016 |
| -06 | ОРС18-7,5А | 3 | 1753 | 1616 | 711 | 543 | 162 | 172 | 312 | 172 | 0,0172 |
| -07 | ОРС18-9А | 3 | 1753 | 1616 | 861 | 693 | 162 | 172 | 312 | 172 | 0,0181 |

| | | | |
|---|---|---|---|
| ГИП | Степнов | | 12.11.81 |
| Провер | Рутто | | 12.11.81 |
| Разраб | Мокроусов | | 16.11.81 |

1.136.5-17.01.01.200 СБ

Рамка

Сборочный чертеж

| Стадия | Масса | Масштаб |
|---|---|---|
| Р | | 1:10 |

Лист 11 Листов 2

ЦНИИЭП жилища г. Москва

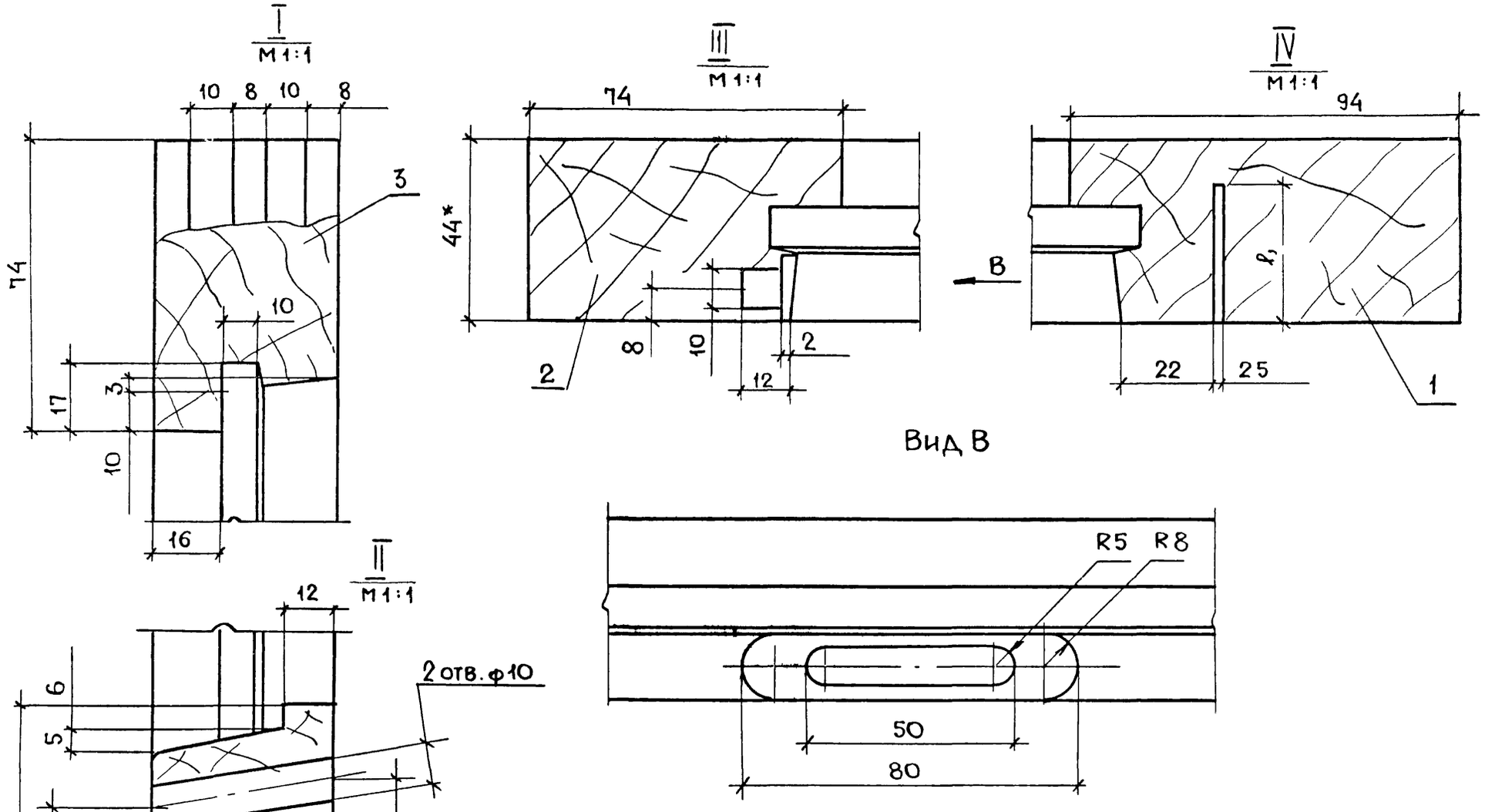


* Размеры для справок

| Формат | Зона | Поз. | Обозначение | Наименование | Кол. на испол. 1.136.5-17.01.02.000- – | 01 | 02 | 03 | 04 | 05 | 06 | 07 | 08 | 09 | 10 | 11 | 12 | 13 | 14 | 15 | 16 | 17 | 18 | 19 | 20 | 21 | Примечание |
|---|---|---|---|---|---|---|---|---|---|---|---|---|---|---|---|---|---|---|---|---|---|---|---|---|---|---|---|
| | | | | **Документация** | | | | | | | | | | | | | | | | | | | | | | | |
| | | | 1.136.5-17.01.02.000СБ Рис1. | Сборочный чертеж | × | × | | | | | | | | | | | | | | | | | | | | | |
| | | | Рис 2. | | | | × | | × | × | | × | × | × | × | × | | | | | | × | × | | | × | |
| | | | Рис 3 | | | | | | | | | | | | | | | × | × | | | | | | | | |
| | | | Рис 4. | | | | | × | | | × | | | | | | × | | | × | | | | | | | |
| | | | Рис 5. | | | | | | | | | | | | | | | | | | × | | | | | | |
| | | | Рис 6. | | | | | | | | | | | | | | | | | | | | | × | × | | |
| | | | | **Сборочные единицы** | | | | | | | | | | | | | | | | | | | | | | | |
| | 1 | 1 | 1.136.5-17.01.02.100 | Створка | 1 | 1 | 1 | 1 | 1 | 1 | 1 | 1 | 1 | 1 | 1 | 1 | 1 | 1 | 1 | 1 | 1 | 1 | 1 | 1 | 1 | 1 | |
| | 1 | 2 | 1.136.5-17.01.02.200 | Створка | 1 | 1 | 1 | 1 | 1 | 1 | 1 | 1 | 1 | 1 | 1 | 1 | 1 | 1 | 1 | 1 | 1 | 1 | 1 | 1 | 1 | 1 | |
| | | | | **Детали** | | | | | | | | | | | | | | | | | | | | | | | |
| | | | | Древесина хвойная ГОСТ 8486-66 | | | | | | | | | | | | | | | | | | | | | | | |
| | 1 | 3 | 1.136.5-17.01.02.101 | Брусок 495×55×42 | 1 | 1 | | | | | | | | | | | | | | | | | | | | | |
| | | | – 01 | 795×55×42 | | | 1 | 1 | | | | | | | | | | | | | | | | | | | |
| | | | | Марка | ОРС6-9 | ОРС6-12 | ОРС9-9 | ОРС9-12 | ОРС12-7,5 | ОРС12-9 | ОРС12-12 | ОРС12-7,5А | ОРС12-9А | ОРС15-6 | ОРС15-7,5 | ОРС15-9 | ОРС15-12 | ОРС15-7,5А | ОРС15-9А | ОРС15-21 | ОРС18-13,5 | ОРС18-7,5А | ОРС18-9 | ОРС18-7,5А | ОРС18-9А | ОРС15-5 | |

| | | | |
|---|---|---|---|
| ГИП | Степнов | | 17.04.91 |
| Пров. | Рутто | | 11.04.91 |
| Разраб | Мокроусов | | 16.04.91 |

1.136.5-17.01.02.000

Переплет правый
Спецификация

| Стадия | Лист | Листов |
|---|---|---|
| Р | 1 | 5 |

ЦНИИЭП жилища г. Москва

| Формат | Зона | Поз. | Обозначение | Наименование | Кол на испол. 1.136.5-17.01.02.000- — | 01 | 02 | 03 | 04 | 05 | 06 | 07 | 08 | 09 | 10 | 11 | 12 | 13 | 14 | 15 | 16 | 17 | 18 | 19 | 20 | 21 | Примечание |
|---|---|---|---|---|---|---|---|---|---|---|---|---|---|---|---|---|---|---|---|---|---|---|---|---|---|---|---|
| БЧ | | 3 | 1.136.5-17.01.02.101 - 02 | Брусок 695×55×42 | | | | | 1 | 1 | 1 | | | | | | | | | | | | | | | | |
| | | | - 03 | 1095×55×42 | | | | | | | | 1 | 1 | | | | | | | | | | | | | | |
| | | | - 04 | 995×55×42 | | | | | | | | | | 1 | 1 | 1 | 1 | | | 1 | | | | | | 1 | |
| | | | - 05 | 1395×55×42 | | | | | | | | | | | | | | 1 | 1 | | | | | | | | |
| | | | - 06 | 1175×65×42 | | | | | | | | | | | | | | | | | 1 | 1 | 1 | | | | |
| | | | - 07 | 1695×65×42 | | | | | | | | | | | | | | | | | | | | 1 | 1 | | |
| БЧ | | 4 | 1.136.5-17.01.02.102 | Брусок 495×55×42 | 1 | 1 | | | | | | | | | | | | | | | | | | | | | |
| | | | - 01 | 795×55×42 | | | 1 | 1 | | | | | | | | | | | | | | | | | | | |
| | | | - 02 | 695×55×42 | | | | | 1 | 1 | 1 | | | | | | | | | | | | | | | | |
| | | | - 03 | 1095×55×42 | | | | | | | | 1 | 1 | | | | | | | | | | | | | | |
| | | | - 04 | 995×55×42 | | | | | | | | | | 1 | 1 | 1 | 1 | | | 1 | | | | | | 1 | |
| | | | - 05 | 1395×55×42 | | | | | | | | | | | | | | 1 | 1 | | | | | | | | |
| | | | - 06 | 1175×65×42 | | | | | | | | | | | | | | | | | 1 | 1 | 1 | | | | |
| | | | - 07 | 1695×65×42 | | | | | | | | | | | | | | | | | | | | 1 | 1 | | |
| БЧ | | 5 | 1.136.5-17.01.02.103 | Брусок 810×55×42 | 2 | | 2 | | | 2 | | | 2 | | | 2 | | | 2 | | | | | | | | |
| | | | - 01 | 370×55×42 | | 2 | | 2 | | | 2 | | | | | | 2 | | | | | | | | | | |
| | | | - 02 | 660×55×42 | | | | | 2 | | | 2 | | | 2 | | | 2 | | | | | | | | | |
| | | | - 03 | 510×55×42 | | | | | | | | | | 2 | | | | | | | | | | | | | |
| | | | - 04 | 450×55×42 | | | | | | | | | | | | | | | | 2 | | | | | | | |
| | | | - 05 | 390×65×42 | | | | | | | | | | | | | | | | | 2 | | | | | | |
| | | | - 06 | 660×65×42 | | | | | | | | | | | | | | | | | | 2 | | 2 | 2 | | |
| | | | - 07 | 810×65×42 | | | | | | | | | | | | | | | | | | | 2 | | | | |
| | | | - 08 | 440×55×42 | | | | | | | | | | | | | | | | | | | | | | 2 | |
| БЧ | | 6 | 1.136.5-17.01.02.201 | Брусок 471×41×32 | 1 | 1 | | | | | | | | | | | | | | | | | | | | | |
| | | | - 01 | 771×41×32 | | | 1 | 1 | | | | | | | | | | | | | | | | | | | |
| | | | - 02 | 671×41×32 | | | | | 1 | 1 | 1 | | | | | | | | | | | | | | | | |
| | | | - 03 | 1071×41×32 | | | | | | | | 1 | 1 | | | | | | | | | | | | | | |
| | | | - 04 | 971×41×32 | | | | | | | | | | 1 | 1 | 1 | 1 | | | 1 | | | | | | 1 | |
| | | | - 05 | 1371×41×32 | | | | | | | | | | | | | | 1 | 1 | | | | | | | | |
| | | | - 06 | 1151×51×32 | | | | | | | | | | | | | | | | | 1 | 1 | 1 | | | | |

| Форма | Зона | Поз. | Обозначение | Наименование | Кол. на испол. 1.136.5-17.01.02.000- | | | | | | | | | | | | | | | | | | | | Примечание |
|---|---|---|---|---|---|---|---|---|---|---|---|---|---|---|---|---|---|---|---|---|---|---|---|---|---|
| | | | | | — | 01 | 02 | 03 | 04 | 05 | 06 | 07 | 08 | 09 | 10 | 11 | 12 | 13 | 14 | 15 | 16 | 17 | 18 | 19 | 20 | 21 | |
| Б4 | | 6 | 1.136.5-17.01.02.201 – 07 | Брусок 1671×51×32 | | | | | | | | | | | | | | | | | | | | 1 | 1 | |
| | | | | | | | | | | | | | | | | | | | | | | | | | | |
| Б4 | | 7 | 1.136.5-17.01.02.202 – | Брусок 471×41×32 | 1 | 1 | | | | | | | | | | | | | | | | | | | | |
| | | | – 01 | 771×41×32 | | | 1 | 1 | | | | | | | | | | | | | | | | | | |
| | | | – 02 | 671×41×32 | | | | | 1 | 1 | 1 | | | | | | | | | | | | | | | |
| | | | – 03 | 1071×41×32 | | | | | | | | 1 | 1 | | | | | | | | | | | | | |
| | | | – 04 | 971×41×32 | | | | | | | | | | 1 | 1 | 1 | 1 | | | 1 | | | | | 1 | |
| | | | – 05 | 1371×41×32 | | | | | | | | | | | | | | 1 | 1 | | | | | | | |
| | | | – 06 | 1151×51×32 | | | | | | | | | | | | | | | | | 1 | 1 | 1 | | | |
| | | | – 07 | 1671×51×32 | | | | | | | | | | | | | | | | | | | 1 | 1 | | |
| | | | | | | | | | | | | | | | | | | | | | | | | | | |
| Б4 | | 8 | 1.136.5-17.01.02.203 | Брусок 782×41×32 | 1 | | 1 | | | 1 | | | 1 | | | 1 | | | 1 | | | | | | | |
| | | | – 01 | 342×41×32 | | 1 | | 1 | | | 1 | | | | | | 1 | | | | | | | | | |
| | | | – 02 | 632×41×32 | | | | | 1 | | | 1 | | | 1 | | | 1 | | | | | | | | |
| | | | – 03 | 482×41×32 | | | | | | | | | | 1 | | | | | | | | | | | | |
| | | | – 04 | 422×41×32 | | | | | | | | | | | | | | | | 1 | | | | | | |
| | | | – 05 | 362×51×32 | | | | | | | | | | | | | | | | | 1 | | | | | |
| | | | – 06 | 632×51×32 | | | | | | | | | | | | | | | | | | 1 | | 1 | | |
| | | | – 07 | 782×51×32 | | | | | | | | | | | | | | | | | | | 1 | | 1 | |
| | | | – 08 | 412×41×32 | | | | | | | | | | | | | | | | | | | | | | 1 |
| | | | | | | | | | | | | | | | | | | | | | | | | | | |
| Б4 | | 9 | 1.136.5-17.01.02.204 | Брусок 782×45×32 | 1 | | 1 | | | 1 | | | 1 | | | 1 | | | 1 | | | | | | | |
| | | | – 01 | 342×45×32 | | 1 | | 1 | | | 1 | | | | | | 1 | | | | | | | | | |
| | | | – 02 | 632×45×32 | | | | | 1 | | | 1 | | | 1 | | | 1 | | | | | | | | |
| | | | – 03 | 482×45×32 | | | | | | | | | | 1 | | | | | | | | | | | | |
| | | | – 04 | 422×45×32 | | | | | | | | | | | | | | | | 1 | | | | | | |
| | | | – 05 | 362×55×32 | | | | | | | | | | | | | | | | | 1 | | | | | |
| | | | – 06 | 632×55×32 | | | | | | | | | | | | | | | | | | 1 | | 1 | | |
| | | | – 07 | 782×55×32 | | | | | | | | | | | | | | | | | | | 1 | | 1 | |
| | | | – 08 | 412×45×32 | | | | | | | | | | | | | | | | | | | | | | 1 |

| Формат | Зона | Поз. | Обозначение | Наименование | Кол. на исполн. 1.136.5-17.01.02.000- | | | | | | | | | | | | | | | | | | | | Примечание |
|---|---|---|---|---|---|---|---|---|---|---|---|---|---|---|---|---|---|---|---|---|---|---|---|---|---|
| | | | | | — | 01 | 02 | 03 | 04 | 05 | 06 | 07 | 08 | 09 | 10 | 11 | 12 | 13 | 14 | 15 | 16 | 17 | 18 | 19 | 20 | 21 | |
| БЧ | | 10 | 1.136.5-17.00.00.001 | Штапик 405×16×10 | 4 | 4 | | | | | | | | | | | | | | | | | | | | |
| | | | - 01 | 705×16×10 | | | 4 | 4 | | | | | | | | | | | | | | | | | | |
| | | | - 02 | 605×16×10 | | | | | 4 | 4 | 4 | | | | | | | | | | | | | | | |
| | | | - 03 | 1005×16×10 | | | | | | | | 4 | 4 | | | | | | | | | | | | | |
| | | | - 04 | 905×16×10 | | | | | | | | | | 4 | 4 | 4 | 4 | | | 4 | | | | | | 4 |
| | | | - 05 | 1305×16×10 | | | | | | | | | | | | | | 4 | 4 | | | | | | | |
| | | | - 06 | 1065×16×10 | | | | | | | | | | | | | | | | | 4 | 4 | 4 | | | |
| | | | - 07 | 1585×16×10 | | | | | | | | | | | | | | | | | | | | 4 | 4 | |
| | | | - 08 | 720×16×10 | 4 | | 4 | | | 4 | | | 4 | | | 4 | | | 4 | | | | | | | |
| | | | - 09 | 280×16×10 | | 4 | | 4 | | | 4 | | | | | | 4 | | | | 4 | | | | | |
| | | | - 10 | 570×16×10 | | | | | 4 | | | 4 | | | 4 | | | 4 | | | | | | | | |
| | | | - 11 | 420×16×10 | | | | | | | | | | 4 | | | | | | | | | | | | |
| | | | - 12 | 360×16×10 | | | | | | | | | | | | | | | | 4 | | | | | | |
| | | | - 13 | 550×16×10 | | | | | | | | | | | | | | | | | | 4 | | 4 | | |
| | | | - 14 | 700×16×10 | | | | | | | | | | | | | | | | | | | 4 | | 4 | |
| | | | - 15 | 350×16×10 | | | | | | | | | | | | | | | | | | | | | | 4 |
| | | | | | | | | | | | | | | | | | | | | | | | | | | |
| БЧ | | 12 | 1.136.5-17.00.00.003 | Стекло 400×715 | 2 | | | | | | | | | | | | | | | | | | | | | |
| | | | - 01 | 400×275 | | 2 | | | | | | | | | | | | | | | | | | | | |
| | | | - 02 | 700×715 | | | 2 | | | | | | | | | | | | | | | | | | | |
| | | | - 03 | 700×275 | | | | 2 | | | | | | | | | | | | | | | | | | |
| | | | - 04 | 600×565 | | | | | 2 | | | | | | | | | | | | | | | | | |
| | | | - 05 | 600×715 | | | | | | 2 | | | | | | | | | | | | | | | | |
| | | | - 06 | 600×275 | | | | | | | 2 | | | | | | | | | | | | | | | |
| | | | - 07 | 1000×565 | | | | | | | | 2 | | | | | | | | | | | | | | |
| | | | - 08 | 1000×715 | | | | | | | | | 2 | | | | | | | | | | | | | |
| | | | - 09 | 900×415 | | | | | | | | | | 2 | | | | | | | | | | | | |
| | | | - 10 | 900×565 | | | | | | | | | | | 2 | | | | | | | | | | | |
| | | | - 11 | 900×715 | | | | | | | | | | | | 2 | | | | | | | | | | |
| | | | - 12 | 900×275 | | | | | | | | | | | | | 2 | | | | | | | | | |

Инв.№ подл. | Подпись и дата | Взам.инв.№

1.136.5-17.01.02.000

Лист 4

| Формат | Зона | Поз. | Обозначение | Наименование | Кол. на исполн. 1.136.5-17.01.02.000- — | 01 | 02 | 03 | 04 | 05 | 06 | 07 | 08 | 09 | 10 | 11 | 12 | 13 | 14 | 15 | 16 | 17 | 18 | 19 | 20 | 21 | Примечание |
|---|---|---|---|---|---|---|---|---|---|---|---|---|---|---|---|---|---|---|---|---|---|---|---|---|---|---|---|
| Б4 | | 12 | 1.136.5-17.00.00.003-13 | Стекло 1300×565 | | | | | | | | | | | | | | 2 | | | | | | | | | |
| | | | -14 | 1300×715 | | | | | | | | | | | | | | | 2 | | | | | | | | |
| | | | -15 | 900×355 | | | | | | | | | | | | | | | | 2 | | | | | | | |
| | | | -16 | 1060×275 | | | | | | | | | | | | | | | | | 2 | | | | | | |
| | | | -17 | 1060×545 | | | | | | | | | | | | | | | | | | 2 | | | | | |
| | | | -18 | 1060×695 | | | | | | | | | | | | | | | | | | | 2 | | | | |
| | | | -19 | 1580×545 | | | | | | | | | | | | | | | | | | | | 2 | | | |
| | | | -20 | 1580×695 | | | | | | | | | | | | | | | | | | | | | 2 | | |
| | | | -21 | 900×345 | | | | | | | | | | | | | | | | | | | | | | 2 | |
| | | | | Стекло ГОСТ 111-78 | | | | | | | | | | | | | | | | | | | | | | | |
| | | | | толщ. 2,5÷3мм | | | | | | | | | | | | | | | | | | | | | | | |
| Б4 | | 13 | 1.136.5-17.00.00.004 | Прокладка полиу- | | | | | | | | | | | | | | | | | | | | | | | |
| | | | | ретановая | | | | | | | | | | | | | | | | | | | | | | | |
| | | | | ГОСТ 10174-72 | 5,0 | 3,0 | 4,0 | 4,2 | 5,0 | 5,6 | 3,8 | 6,6 | 7,2 | 3,6 | 6,2 | 6,8 | 3,0 | 7,8 | 8,4 | 3,3 | 5,7 | 6,8 | 7,4 | 8,5 | 9,5 | 3,5 | м.пог. |
| | | | | Стандартные изделия | | | | | | | | | | | | | | | | | | | | | | | |
| | | 15 | | Нагель Н33 ГОСТ 1585-72 | 4 | 4 | 4 | 4 | 4 | 4 | 4 | 4 | 4 | 4 | 4 | 4 | 4 | 4 | 4 | 4 | 4 | 4 | 4 | 4 | 4 | 4 | 0,005кг |
| | | 16 | | Гвозди 1,2×20 ГОСТ4028-63 | 28 | 20 | 32 | 24 | 24 | 32 | 24 | 36 | 40 | 32 | 32 | 36 | 20 | 40 | 44 | 28 | 28 | 36 | 36 | 44 | 44 | 30 | |
| | | 18 | | Угольник 75-2 ГОСТ 5091-78 | 8 | | 8 | | 4 | 8 | | 4 | 8 | | 4 | 8 | | 4 | 8 | | | 4 | 8 | 4 | 8 | | 0,02кг |
| | | 19 | | Шуруп А3×25 ГОСТ 1145-70 | 40 | | 40 | | 20 | 40 | | 20 | 40 | | 20 | 40 | | 20 | 40 | | | 20 | 40 | 20 | 40 | | |
| | | 20 | | Стяжка ГОСТ 5090-79 | 2 | 4 | 4 | 2 | 4 | 4 | 2 | 4 | 4 | 4 | 4 | 4 | 2 | 4 | 4 | 2 | 2 | 4 | 4 | 4 | 5 | 4 | 0,035кг |
| | | 21 | | Шуруп А4×25 ГОСТ 1145-70 | 16 | 20 | 20 | 16 | 20 | 20 | 16 | 20 | 20 | 20 | 20 | 20 | 16 | 20 | 20 | 16 | 16 | 20 | 20 | 20 | 22 | 20 | |
| | | 22 | | Петля ПН6-80П | | | | | | | | | | | | | | | | | | | | | | | |
| | | | | ГОСТ 5088-78 | 2 | 2 | 2 | 2 | 2 | 2 | 2 | 2 | 2 | 2 | 2 | 2 | 2 | 2 | 2 | 2 | 2 | 2 | 2 | 2 | 2 | 2 | 0,16кг |

Рис.1

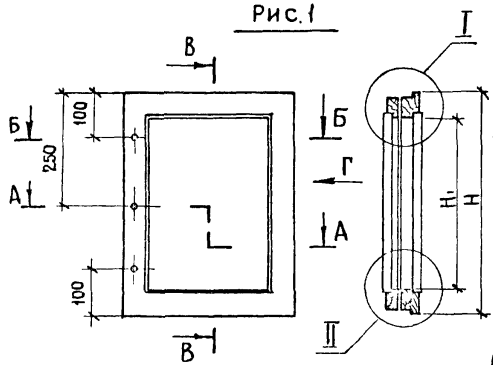


Рис.2
Остальное - см. рис.1

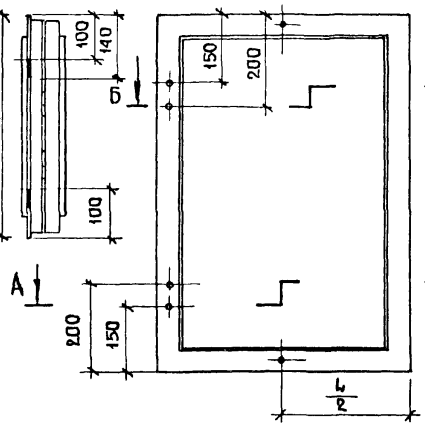


Рис.3
Остальное - см. рис.1

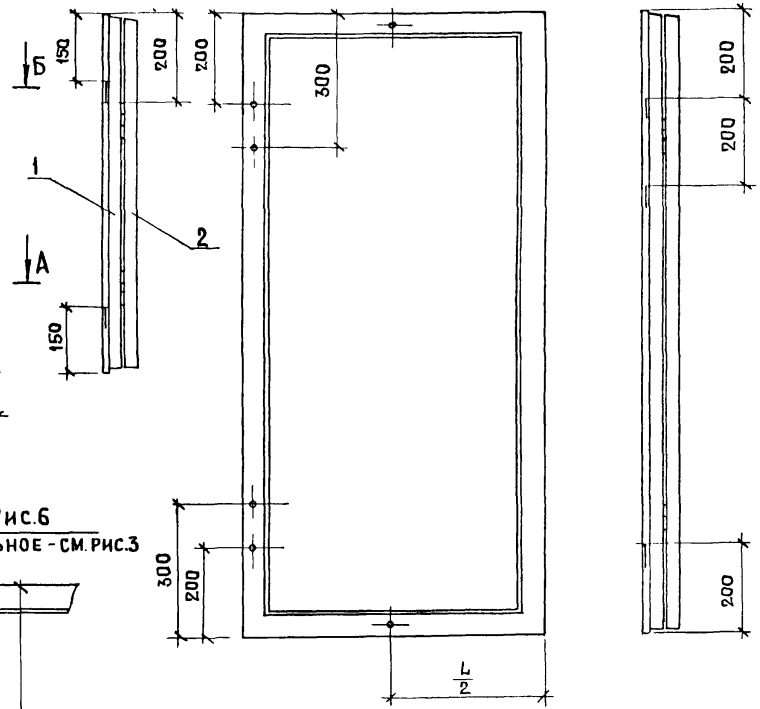


Рис.4
см. рис.2

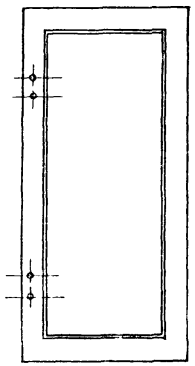

Рис.5
Остальное - см. рис 2

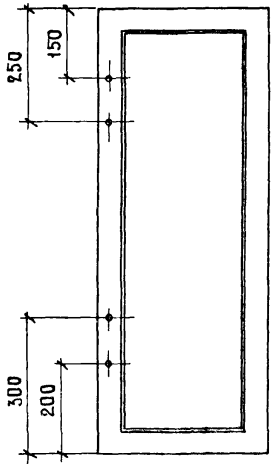


Рис.6
Остальное - см. рис.3

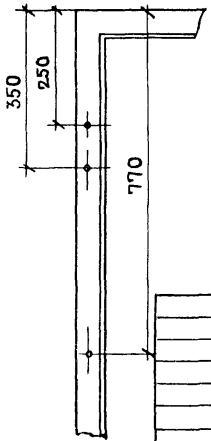


| | | | |
|---|---|---|---|
| Г. И. П | Степнов | | 17.04 |
| Провер. | Рутто | | 17.11.87 |
| Разраб | Мокроусов | | 17.11.87 |

1.136.5-17.01.02.000СБ

Переплет правый
Сборочный чертеж

| Стадия | Масса | Масштаб |
|---|---|---|
| Р | | 1:10 |
| Лист 1 | Листов 2 | |

ЦНИИЭП жилища
г. Москва

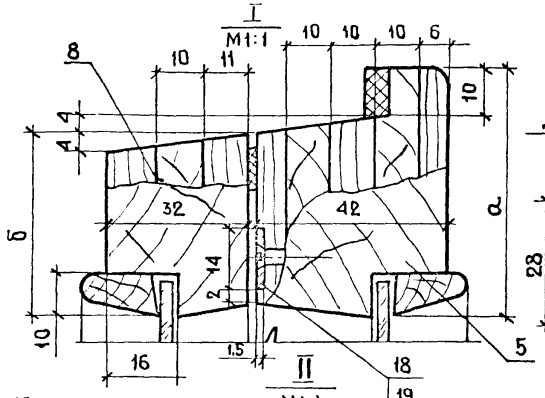


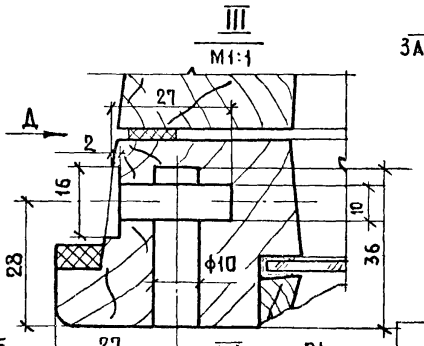


ВИД А

ЗАВЕРТКА УСЛОВНО СНЯТА

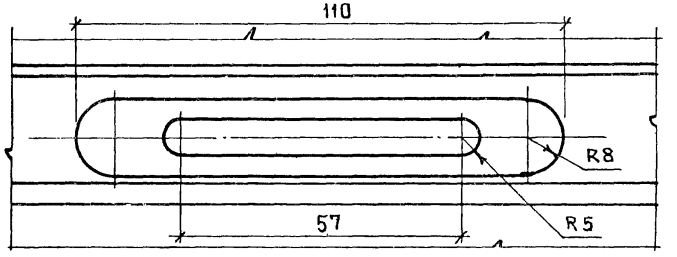


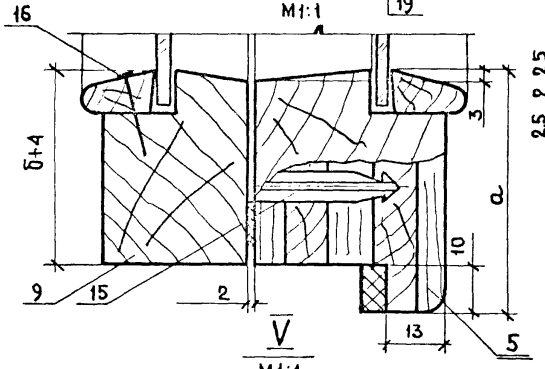


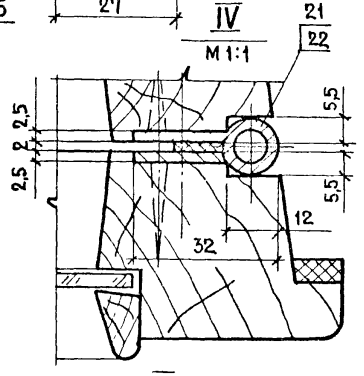


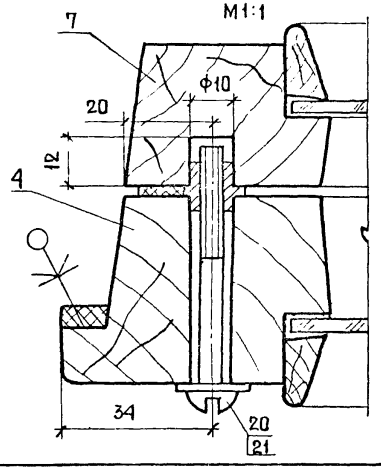


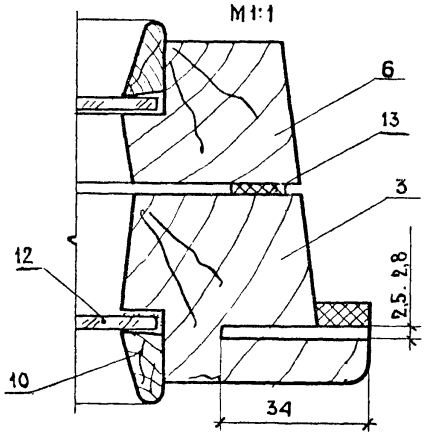


| Обозначение | Марка | Рис. | H | $H_1$ | L | $L_1$ | а | б | Объем в чистоте м3 |
|---|---|---|---|---|---|---|---|---|---|
| 1.136.5-17.01.02.000 | ОРС6-9 | 1 | 495 | 385 | 810 | 700 | 55 | 41 | 0,0099 |
| -01 | ОРС6-12 | 1 | 495 | 385 | 370 | 260 | 55 | 41 | 0,0066 |
| -02 | ОРС9-9 | 2 | 795 | 685 | 810 | 700 | 55 | 41 | 0,0125 |
| -03 | ОРС9-12 | 4 | 795 | 685 | 370 | 260 | 55 | 41 | 0,009 |
| -04 | ОРС12-7.5 | 2 | 695 | 585 | 660 | 550 | 55 | 41 | 0,0105 |
| -05 | ОРС12-9 | 2 | 695 | 585 | 810 | 700 | 55 | 41 | 0,01113 |
| -06 | ОРС12-12 | 4 | 695 | 585 | 370 | 260 | 55 | 41 | 0,0082 |
| -07 | ОРС12-7.5А | 2 | 1095 | 985 | 660 | 550 | 55 | 41 | 0,0131 |
| -08 | ОРС12-9А | 2 | 1095 | 985 | 810 | 700 | 55 | 41 | 0,0143 |
| -09 | ОРС15-6 | 2 | 995 | 885 | 510 | 400 | 55 | 41 | 0,0117 |
| -10 | ОРС15-7.5 | 2 | 995 | 885 | 660 | 550 | 55 | 41 | 0,0129 |
| -11 | ОРС15-9 | 2 | 995 | 885 | 810 | 700 | 55 | 41 | 0,0141 |
| -12 | ОРС15-12 | 4 | 995 | 885 | 370 | 260 | 55 | 41 | 0,0106 |
| -13 | ОРС15-7.5А | 3 | 1395 | 1285 | 660 | 550 | 55 | 41 | 0,016 |
| -14 | ОРС15-9А | 3 | 1395 | 1285 | 810 | 700 | 55 | 41 | 0,0172 |
| -15 | ОРС15-21 | 4 | 995 | 885 | 450 | 340 | 55 | 41 | 0,0112 |
| -16 | ОРС18-13.5 | 5 | 1175 | 1045 | 390 | 260 | 65 | 51 | 0,0144 |
| -17 | ОРС18-7.5А | 2 | 1175 | 1045 | 660 | 530 | 65 | 51 | 0,01694 |
| -18 | ОРС18-9 | 4 | 1175 | 1045 | 810 | 680 | 65 | 51 | 0,01713 |
| -19 | ОРС18-7.5А | 6 | 1695 | 1565 | 660 | 530 | 65 | 51 | 0,0191 |
| -20 | ОРС18-9А | 6 | 1695 | 1565 | 810 | 680 | 65 | 51 | 0,0212 |
| -21 | ОРС15-5 | 2 | 995 | 885 | 440 | 330 | 55 | 41 | 0,01385 |

| Формат | Зона | Поз. | Обозначение | Наименование | Кол. на испол 1.136.5-17.01.03.000 – — | 01 | 02 | 03 | 04 | 05 | 06 | 07 | 08 | 09 | 10 | 11 | -12 | 13 | 14 | 15 | 16 | 17 | 18 | 19 | 20 | 21 | Примечание |
|---|---|---|---|---|---|---|---|---|---|---|---|---|---|---|---|---|---|---|---|---|---|---|---|---|---|---|---|
| | | | | Документация | | | | | | | | | | | | | | | | | | | | | | | |
| * | | | 1.136.5-17. 01.03.000.РИС.1 | Сборочный чертеж | X | X | | | | | | | | | | | | | | | | | | | | | * 12,12 |
| | | | РИС.2 | | | | X | X | X | X | X | X | X | X | X | X | X | | | X | | X | X | | | X | |
| | | | РИС.3 | | | | | | | | | | | | | | | X | X | | | | | | | | |
| | | | РИС.4 | | | | | | | | | | | | | | | | | | X | | | | | | |
| | | | РИС.5 | | | | | | | | | | | | | | | | | | | | | X | X | | |
| | | | | Сборочные единицы | | | | | | | | | | | | | | | | | | | | | | | |
| БЧ | | | 1.136.5-17.01.03.100 | Рамка | 1 | 1 | 1 | 1 | 1 | 1 | 1 | 1 | 1 | 1 | 1 | 1 | 1 | 1 | 1 | 1 | 1 | 1 | 1 | 1 | 1 | 1 | |
| | | | | Детали | | | | | | | | | | | | | | | | | | | | | | | |
| | | | | Древесина хвойная | | | | | | | | | | | | | | | | | | | | | | | |
| | | | | ГОСТ 8486-66 | | | | | | | | | | | | | | | | | | | | | | | |
| БЧ | | 1 | 1.136.5-17.01.03.101 | Брусок. 445×55×42 | 1 | 1 | | | | | | | | | | | | | | | | | | | | | |
| | | | – 01 | 745×55×42 | | | 1 | 1 | | | | | | | | | | | | | | | | | | | |
| | | | – 02 | 645×55×42 | | | | | 1 | 1 | 1 | | | | | | | | | | | | | | | | |
| | | | – 03 | 1045×55×42 | | | | | | | | 1 | 1 | | | | | | | | | | | | | | |
| | | | – 04 | 945×55×42 | | | | | | | | | | 1 | 1 | 1 | 1 | | | 1 | | | | | | 1 | |
| | | | – 05 | 1345×55×42 | | | | | | | | | | | | | | 1 | 1 | | | | | | | | |
| | | | – 06 | 1125×65×42 | | | | | | | | | | | | | | | | | 1 | 1 | 1 | | | | |
| | | | – 07 | 1645×65×42 | | | | | | | | | | | | | | | | | | | | 1 | 1 | | |
| БЧ | | 2 | 1.136.5-17.01.03.102 | Брусок 445×55×42 | 1 | 1 | | | | | | | | | | | | | | | | | | | | | |
| | | | – 01 | 745×55×42 | | | 1 | 1 | | | | | | | | | | | | | | | | | | | |
| | | | – 02 | 645×55×42 | | | | | 1 | 1 | 1 | | | | | | | | | | | | | | | | |
| | | | Шифр | | ОРС 6-9 | ОРС 6-12 | ОРС 9-9 | ОРС 9-12 | ОРС12-7,5 | ОРС12-9 | ОРС12-12 | ОРС12-7,5А | ОРС12-9А | ОРС15-6 | ОРС15-7,5 | ОРС15-9 | ОРС15-12 | ОРС15-7,5А | ОРС15-9А | ОРС15-21 | ОРС18-13,5 | ОРС18-7,5А | ОРС18-9 | ОРС18-7,5А | ОРС18-9А | ОРС15-5 | |

Инв.№ подл. | Подпись и дата | Взам.инв.№

| | | | |
|---|---|---|---|
| ГИП | Степнов | | 18.01.91 |
| Провер. | Мокроусов | | 16.02.87 |
| Разраб. | Рутто | | 17.12.81 |

1.136.01.03.000

Створка правая
Спецификация

| Стадия | Лист | Листов |
|---|---|---|
| Р | 1 | 4 |

ЦНИИЭП жилища г. Москва

17328 27

| Формат | Зона | Поз. | Обозначение | Наименование | Кол. на испол. 1.136.5-17.01.03.000- | | | | | | | | | | | | | | | | | | | | Примечание |
|---|---|---|---|---|---|---|---|---|---|---|---|---|---|---|---|---|---|---|---|---|---|---|---|---|---|
| | | | | | - | 01 | 02 | 03 | 04 | 05 | 06 | 07 | 08 | 09 | 10 | 11 | 12 | 13 | 14 | 15 | 16 | 17 | 18 | 19 | 20 | 21 | |
| БЧ | | 2 | 1.136.5-17.01.03.102 - 03 | Брусок 1045×55×42 | | | | | | | | 1 | 1 | | | | | | | | | | | | | |
| | | | - 04 | 945×55×42 | | | | | | | | | | 1 | 1 | 1 | 1 | | | 1 | | | | | | 1 | |
| | | | - 05 | 1345×55×42 | | | | | | | | | | | | | | 1 | 1 | | | | | | | |
| | | | - 06 | 1125×65×42 | | | | | | | | | | | | | | | | | 1 | 1 | 1 | | | |
| | | | - 07 | 1645×65×42 | | | | | | | | | | | | | | | | | | | 1 | 1 | | |
| БЧ | | 3 | 1.136.5-17.01.03.103 | Брусок 735×55×42 | 1 | | 1 | | | 1 | | | 1 | | | 1 | | | 1 | | | | | | | |
| | | | - 01 | 295×55×42 | | 1 | | 1 | | | 1 | | | | | | 1 | | | | | | | | | |
| | | | - 02 | 585×55×42 | | | | | 1 | | | 1 | | | 1 | | | 1 | | | | | | | | |
| | | | - 03 | 435×55×42 | | | | | | | | | | 1 | | | | | | | | | | | | |
| | | | - 04 | 375×55×42 | | | | | | | | | | | | | | | | 1 | | | | | | |
| | | | - 05 | 315×65×42 | | | | | | | | | | | | | | | | | 1 | | | | | |
| | | | - 06 | 585×65×42 | | | | | | | | | | | | | | | | | | 1 | | 1 | | |
| | | | - 07 | 735×65×42 | | | | | | | | | | | | | | | | | | | 1 | | 1 | |
| | | | - 08 | 365×55×42 | | | | | | | | | | | | | | | | | | | | | 1 | |
| БЧ | | 4 | 1.136.5-17.01.03.104 | Брусок 735×55×42 | 1 | | 1 | | | 1 | | | 1 | | | 1 | | | 1 | | | | | | | |
| | | | - 01 | 295×55×42 | | 1 | | 1 | | | 1 | | | | | | 1 | | | | | | | | | |
| | | | - 02 | 585×55×42 | | | | | 1 | | | 1 | | | 1 | | | 1 | | | | | | | | |
| | | | - 03 | 435×55×42 | | | | | | | | | | 1 | | | | | | | | | | | | |
| | | | - 04 | 375×55×42 | | | | | | | | | | | | | | | | 1 | | | | | | |
| | | | - 05 | 315×65×42 | | | | | | | | | | | | | | | | | 1 | | | | | |
| | | | - 06 | 585×65×42 | | | | | | | | | | | | | | | | | | 1 | | 1 | | |
| | | | - 07 | 735×65×42 | | | | | | | | | | | | | | | | | | | 1 | | 1 | |
| | | | - 08 | 365×55×42 | | | | | | | | | | | | | | | | | | | | | 1 | |
| БЧ | | 10 | 1.136.5-17.00.00.001 - 16 | Штапик 355×16×10 | 2 | 2 | | | | | | | | | | | | | | | | | | | | |
| | | | - 17 | 655×16×10 | | | 2 | 2 | | | | | | | | | | | | | | | | | | |
| | | | - 18 | 555×16×10 | | | | | 2 | 2 | 2 | | | | | | | | | | | | | | | |
| | | | - 19 | 955×16×10 | | | | | | | | 2 | 2 | | | | | | | | | | | | | |

| Формат | Зона | Поз. | Обозначение | Наименование | Кол. на испол. 1.136.5-17.01.03.000- — | 01 | 02 | 03 | 04 | 05 | 06 | 07 | 08 | 09 | 10 | 11 | 12 | 13 | 14 | 15 | 16 | 17 | 18 | 19 | 20 | 21 | Примечание |
|---|---|---|---|---|---|---|---|---|---|---|---|---|---|---|---|---|---|---|---|---|---|---|---|---|---|---|---|
| БЧ | | 10 | 1.136.5-17.00.00.001 – 20 | Штапик 855×16×10 | | | | | | | | | | 2 | 2 | 2 | 2 | | | 2 | | | | | | 2 | |
| | | | – 21 | 1255×16×10 | | | | | | | | | | | | | | 2 | 2 | | | | | | | | |
| | | | – 22 | 1015×16×10 | | | | | | | | | | | | | | | | | 2 | 2 | 2 | | | | |
| | | | – 23 | 1535×16×10 | | | | | | | | | | | | | | | | | | | | 2 | 2 | | |
| | | | – 24 | 645×16×10 | 2 | | 2 | | | 2 | | | 2 | | | 2 | | | 2 | | | | | | | | |
| | | | – 25 | 205×16×10 | | 2 | | 2 | | | 2 | | | | | | 2 | | | | 2 | | | | | | |
| | | | – 26 | 495×16×10 | | | | | 2 | | | 2 | | | 2 | | | 2 | | | | | | | | | |
| | | | – 27 | 345×16×10 | | | | | | | | | | 2 | | | | | | | | | | | | | |
| | | | – 28 | 285×16×10 | | | | | | | | | | | | | | | | 2 | | | | | | | |
| | | | – 29 | 475×16×10 | | | | | | | | | | | | | | | | | | 2 | | 2 | | | |
| | | | – 30 | 625×16×10 | | | | | | | | | | | | | | | | | | | 2 | | 2 | | |
| | | | – 31 | 275×16×10 | | | | | | | | | | | | | | | | | | | | | | 2 | |
| БЧ | | 11 | 1.136.5-17.00.00.002 | Слив 680×25×19 | 1 | | 1 | | | 1 | | | 1 | | | 1 | | | 1 | | | | 1 | | 1 | | |
| | | | – 01 | 240×25×19 | | 1 | | 1 | | | 1 | | | | | | 1 | | | | | | | | | | |
| | | | – 02 | 530×25×19 | | | | | 1 | | | 1 | | | 1 | | | 1 | | | | 1 | | 1 | | | |
| | | | – 03 | 380×25×19 | | | | | | | | | | 1 | | | | | | | | | | | | | |
| | | | – 04 | 320×25×19 | | | | | | | | | | | | | | | | 1 | | | | | | | |
| | | | – 05 | 260×25×19 | | | | | | | | | | | | | | | | | 1 | | | | | | |
| | | | – 06 | 310×25×19 | | | | | | | | | | | | | | | | | | | | | | 1 | |
| БЧ | | 12 | 1.136.5-17.00.00.003 – 21 | Стекло 350×640 | 1 | | | | | | | | | | | | | | | | | | | | | | |
| | | | – 22 | 350×200 | | 1 | | | | | | | | | | | | | | | | | | | | | |
| | | | – 23 | 650×640 | | | 1 | | | | | | | | | | | | | | | | | | | | |
| | | | – 24 | 650×200 | | | | 1 | | | | | | | | | | | | | | | | | | | |
| | | | – 25 | 550×490 | | | | | 1 | | | | | | | | | | | | | | | | | | |
| | | | – 26 | 550×640 | | | | | | 1 | | | | | | | | | | | | | | | | | |
| | | | – 27 | 550×200 | | | | | | | 1 | | | | | | | | | | | | | | | | |
| | | | – 28 | 950×490 | | | | | | | | 1 | | | | | | | | | | | | | | | |
| | | | – 29 | 950×640 | | | | | | | | | 1 | | | | | | | | | | | | | | |

Инв. № подл. | Подпись и дата | Взам. инв. №

1.136.5-17.01.03.000

Лист 3

17328 29

| Формат | Зона | Поз. | Обозначение | Наименование | Кол. на испол. 1.136.5-17.01.03.000- | | | | | | | | | | | | | | | | | | | | Примечание |
|---|---|---|---|---|---|---|---|---|---|---|---|---|---|---|---|---|---|---|---|---|---|---|---|---|---|
| | | | | | – | 01 | 02 | 03 | 04 | 05 | 06 | 07 | 08 | 09 | 10 | 11 | 12 | 13 | 14 | 15 | 16 | 17 | 18 | 19 | 20 | 21 | |
| БЧ | | 12 | 1.136.5-17.00.00.003 – 30 | Стекло 850×340 | | | | | | | | | | 1 | | | | | | | | | | | | |
| | | | – 31 | 850×490 | | | | | | | | | | | 1 | | | | | | | | | | | |
| | | | – 32 | 850×640 | | | | | | | | | | | | 1 | | | | | | | | | | |
| | | | – 33 | 850×200 | | | | | | | | | | | | | 1 | | | | | | | | | |
| | | | – 34 | 1250×490 | | | | | | | | | | | | | | 1 | | | | | | | | |
| | | | – 35 | 1250×640 | | | | | | | | | | | | | | | 1 | | | | | | | |
| | | | – 36 | 850×280 | | | | | | | | | | | | | | | | 1 | | | | | | |
| | | | – 37 | 1010×200 | | | | | | | | | | | | | | | | | 1 | | | | | |
| | | | – 38 | 1010×470 | | | | | | | | | | | | | | | | | | 1 | | | | |
| | | | – 39 | 1010×620 | | | | | | | | | | | | | | | | | | | 1 | | | |
| | | | – 40 | 1530×470 | | | | | | | | | | | | | | | | | | | | 1 | | |
| | | | – 41 | 1530×620 | | | | | | | | | | | | | | | | | | | | | 1 | |
| | | | – 42 | 850×270 | | | | | | | | | | | | | | | | | | | | | | 1 |
| | | | | Стекло ГОСТ 111-78 толщ. 2,5÷3 мм. | | | | | | | | | | | | | | | | | | | | | | |
| БЧ | | 13 | 1.136.5-17.00.00.004 | Прокладка полиуретановая ГОСТ 10174-72 | 2.5 | 1.5 | 3.0 | 2.0 | 2.7 | 2.8 | 2.0 | 3.0 | 3.5 | 3.0 | 3.0 | 3.5 | 2.5 | 3.5 | 4.0 | 2.5 | 2.8 | 3.2 | 3.7 | 4.2 | 4.7 | 2.8 | м.пог. |
| | | | | Стандартные изделия | | | | | | | | | | | | | | | | | | | | | | |
| | | 15 | | Нагель Н33 ГОСТ 17585-72 | 4 | 4 | 4 | 4 | 4 | 4 | 4 | 4 | 4 | 4 | 4 | 4 | 4 | 4 | 4 | 4 | 4 | 4 | 4 | 4 | 4 | 4 | 0.005 кг. |
| | | 16 | | Гвозди 1.2×20 ГОСТ 4028-63 | 10 | 8 | 12 | 8 | 10 | 12 | 6 | 14 | 16 | 12 | 12 | 14 | 10 | 16 | 16 | 10 | 12 | 14 | 16 | 16 | 18 | 10 | |
| | | 17 | | Гвозди 1.8×40 ГОСТ 4028-63 | 4 | 3 | 4 | 3 | 4 | 4 | 3 | 4 | 4 | 3 | 4 | 4 | 3 | 4 | 4 | 3 | 3 | 4 | 4 | 4 | 4 | 3 | |
| | | 18 | | Угольник 75-2 ГОСТ 5091-78 | 2 | | 2 | | | 2 | | | 2 | | | 2 | | | 2 | | | 2 | | 4 | 4 | | 0.02 кг. |
| | | 19 | | Шурупы А3×25 ГОСТ 1145-70* | 10 | | 10 | | | 10 | | | 10 | | | 10 | | | 10 | | | 10 | | 20 | 20 | | |

Рис.1

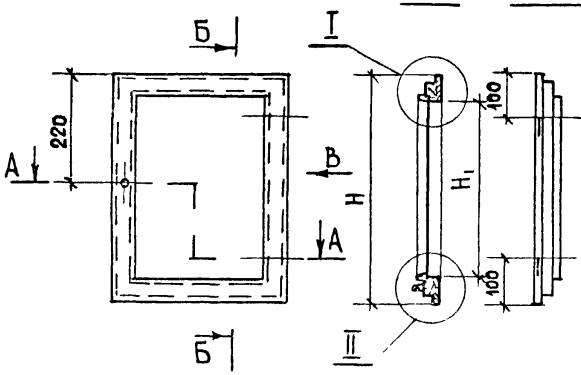


Рис.2
ОСТАЛЬНОЕ-СМ. РИС.1

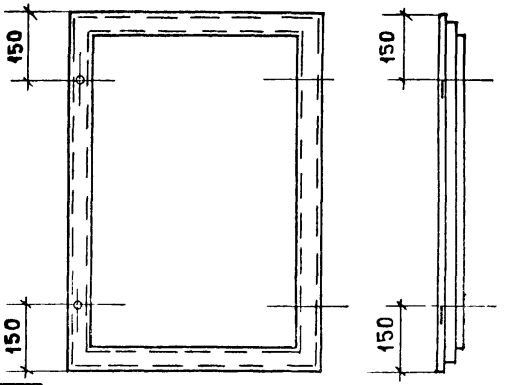


Рис.3
ОСТАЛЬНОЕ-СМ. РИС.1

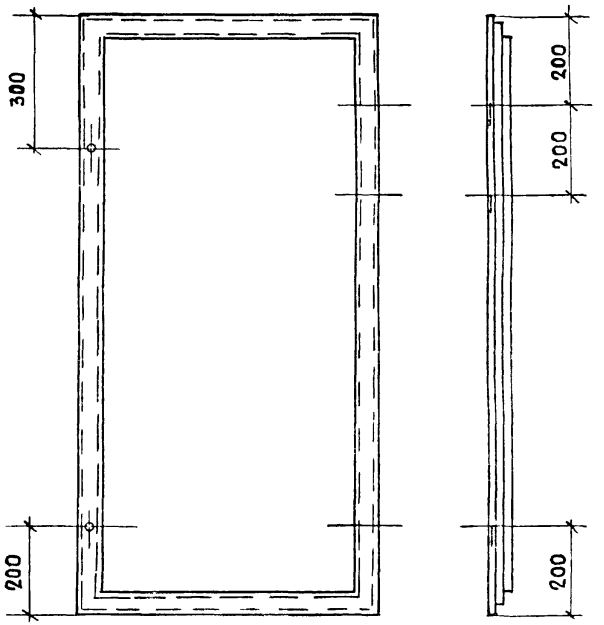


Рис.4
ОСТАЛЬНОЕ-СМ. РИС.2

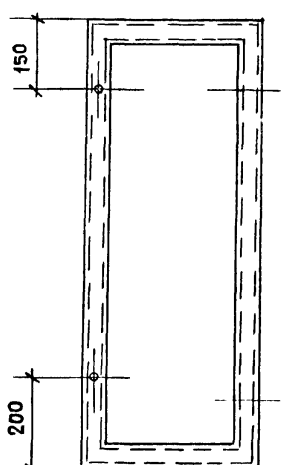


Рис.5
ОСТАЛЬНОЕ-СМ. РИС.3

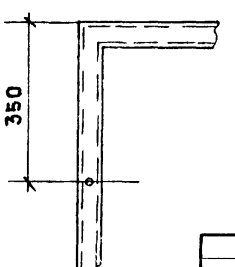


| | | | |
|---|---|---|---|
| | | | 1.136.5-17.01.03.000 СБ |
| | | | Створка правая<br>Сборочный чертеж |
| ГИП | Степнов | | 12.09 |
| Провер. | Мохроусов | | 12.09 |
| Разраб. | Рутто | | 12.09 |

| Стадия | Масса | Масштаб |
|---|---|---|
| | | |
| Лист 1 | Листов 2 | |

ЦНИИЭП жилища г. Москва

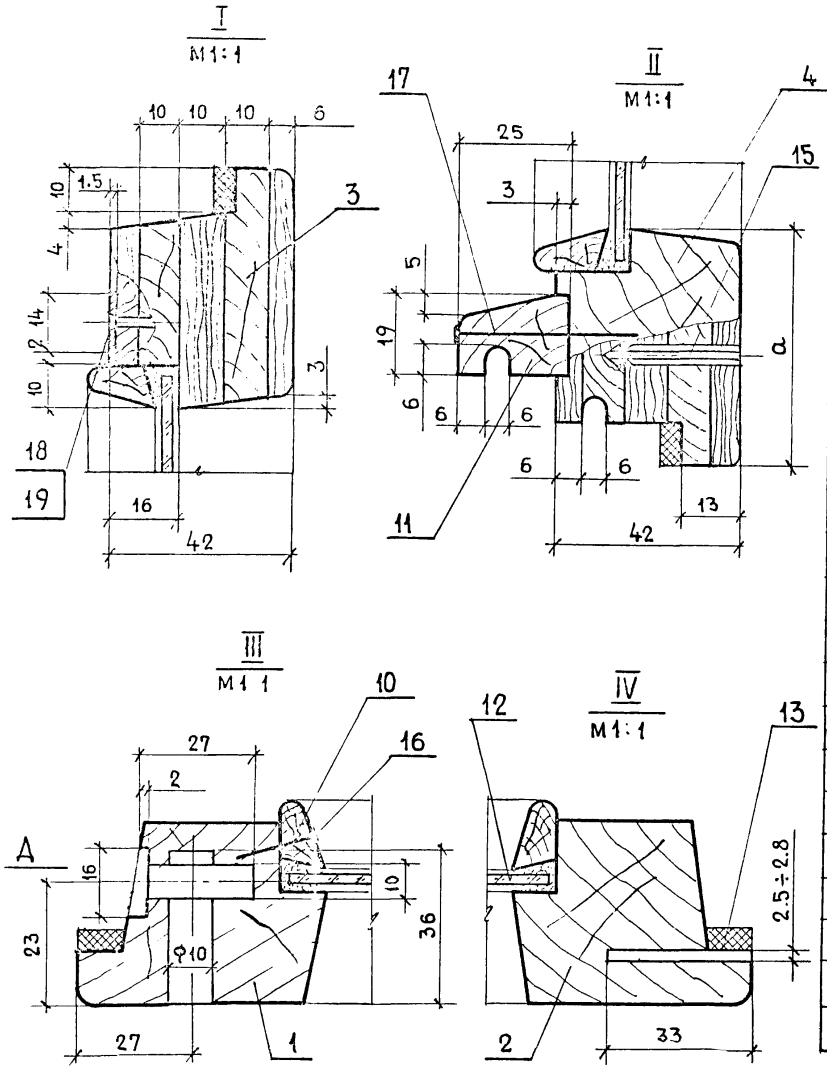


| Обозначение | Марка | Рис. | a | H | $H_1$ | L | $L_1$ | Объем в чистоте м³ |
|---|---|---|---|---|---|---|---|---|
| 1.136.5-17.01.03.000 | ОРС6-01 | 1 | 55 | 445 | 335 | 735 | 625 | 0.0061 |
| -01 | ОРС6-12 | 1 | 55 | 445 | 335 | 295 | 185 | 0.0037 |
| -02 | ОРС9-9 | 2 | 55 | 745 | 635 | 735 | 625 | 0.0076 |
| -03 | ОРС9-12 | 2 | 55 | 745 | 635 | 295 | 185 | 0.0052 |
| -04 | ОРС12-7.5 | 2 | 55 | 645 | 535 | 585 | 475 | 0.0106 |
| -05 | ОРС12-9 | 2 | 55 | 645 | 535 | 735 | 625 | 0.0071 |
| -06 | ОРС12-12 | 2 | 55 | 645 | 535 | 295 | 185 | 0.0047 |
| -07 | ОРС12-7.5А | 2 | 55 | 1045 | 935 | 585 | 475 | 0.0083 |
| -08 | ОРС12-9А | 2 | 55 | 1045 | 935 | 735 | 625 | 0.0091 |
| -09 | ОРС15-6 | 2 | 55 | 945 | 835 | 435 | 325 | 0.007 |
| -10 | ОРС15-7.5 | 2 | 55 | 945 | 835 | 585 | 475 | 0.0077 |
| -11 | ОРС15-9 | 2 | 55 | 945 | 835 | 735 | 625 | 0.0086 |
| -12 | ОРС15-12 | 2 | 55 | 945 | 835 | 295 | 185 | 0.0062 |
| -13 | ОРС15-7.5А | 3 | 55 | 1345 | 1235 | 585 | 475 | 0.0097 |
| -14 | ОРС15-9А | 3 | 55 | 1345 | 1235 | 735 | 625 | 0.0105 |
| -15 | ОРС15-21 | 2 | 55 | 945 | 835 | 375 | 265 | 0.0066 |
| -16 | ОРС18-13.5 | 4 | 65 | 1125 | 995 | 315 | 185 | 0.0084 |
| -17 | ОРС18-7.5А | 2 | 65 | 1125 | 995 | 585 | 455 | 0.0101 |
| -18 | ОРС18-9 | 2 | 65 | 1125 | 995 | 735 | 605 | 0.011 |
| -19 | ОРС18-7.5А | 5 | 65 | 1645 | 1515 | 585 | 455 | 0.0131 |
| -20 | ОРС18-9А | 5 | 65 | 1645 | 1515 | 735 | 605 | 0.014 |
| -21 | ОРС15-5 | 2 | 55 | 945 | 835 | 365 | 255 | 0.0066 |

1 Вид А см. черт. 1.136.5-17.01.02.000СБ, лист 2

| Формат | Зона | Поз. | Обозначение | Наименование | Кол. на испол. 1.136.5-17.02.00.000- — | 01 | 02 | 03 | 04 | 05 | 06 | 07 | | | Примечание |
|---|---|---|---|---|---|---|---|---|---|---|---|---|---|---|---|
| | | | | Документация | | | | | | | | | | | |
| * | | | 1.136.5-17.02.00.000СБ, рис.1 | Сборочный чертеж | X | X | | | | | | | | | * 12,12 |
| | | | рис.2 | | | | X | X | X | | | X | | | |
| | | | рис.3* | | | | | | | X | X | | | | |
| | | | | Сборочные единицы | | | | | | | | | | | |
| 11 | 1 | | 1.136.5-17.02.01.000 | Коробка | 1 | | | | | | | | | | |
| | | | — 01 | Коробка | | 1 | | | | | | | | | |
| | | | — 02 | Коробка | | | 1 | | | | | | | | |
| | | | — 03 | Коробка | | | | 1 | | | | | | | |
| | | | — 04 | Коробка | | | | | 1 | | | | | | |
| | | | | Марка | ОРС12-7.5 | ОРС12-9 | ОРС15-6 | ОРС15-7.5 | ОРС15-9 | ОРС18-7.5 | ОРС18-9 | ОРС15-5 | | | |

| | | | |
|---|---|---|---|
| ГИП | Степнов | | |
| Провер | Мокроусов | | |
| Разраб | Рутто | | |

1.136.5-17.02.00.000

Блок оконный
Спецификация

| Стадия | Лист | Листов |
|---|---|---|
| | 1 | 4 |

ЦНИИЭП жилища г. Москва

Инв. № подл. | Подпись и дата | Взам. инв. №

| Формат | Зона | Поз. | Обозначение | Наименование | Кол. на испол. 1.136.5-17.02.00.000- — | 01 | 02 | 03 | 04 | 05 | 06 | 07 | | | Примечание |
|---|---|---|---|---|---|---|---|---|---|---|---|---|---|---|---|
| 11 | | 1 | 1.136.5-17.02.01.000 — 05 | Коробка | | | | | | 1 | | | | | |
| | | | — 06 | Коробка | | | | | | | 1 | | | | |
| | | | — 07 | Коробка | | | | | | | | 1 | | | |
| 11 | | 2 | 1.136.5-17.01.02.000 — 04 | Переплет правый | 1 | | | | | | | | | | |
| | | | — 05 | Переплет правый | | 1 | | | | | | | | | |
| | | | — 09 | Переплет правый | | | 1 | | | | | | | | |
| | | | — 10 | Переплет правый | | | | 1 | | | | | | | |
| | | | — 11 | Переплет правый | | | | | 1 | | | | | | |
| | | | — 17 | Переплет правый | | | | | | 1 | | | | | |
| | | | — 18 | Переплет правый | | | | | | | 1 | | | | |
| | | | — 21 | Переплет правый | | | | | | | | 1 | | | |
| 11 | | 3 | 1.136.5-17.01.03.000—04 | Створка правая | 1 | | | | | | | | | | |
| | | | — 05 | Створка правая | | 1 | | | | | | | | | |
| | | | — 09 | Створка правая | | | 1 | | | | | | | | |
| | | | — 10 | Створка правая | | | | 1 | | | | | | | |
| | | | — 11 | Створка правая | | | | | 1 | | | | | | |
| | | | — 17 | Створка правая | | | | | | 1 | | | | | |
| | | | — 18 | Створка правая | | | | | | | 1 | | | | |
| | | | — 21 | Створка правая | | | | | | | | 1 | | | |

17328 33

| Формат | Зона | Поз. | Обозначение | Наименование | Кол. на исполн. 1.136.5-17.02.00.000- | | | | | | | | | | Примечание |
|---|---|---|---|---|---|---|---|---|---|---|---|---|---|---|---|
| | | | | | — | 01 | 02 | 03 | 04 | 05 | 06 | 07 | | | |
| 11 | | 4 | 1.136.5-17.02.02.000 | Переплет форточный | 1 | | | 1 | | | | | | | |
| | | | -01 | Переплет форточный | | 1 | | | 1 | | | | | | |
| | | | - 03 | Переплет форточный | | | 1 | | | | | | | | |
| | | | - 06 | Переплет форточный | | | | | | 1 | | | | | |
| | | | - 07 | Переплет форточный | | | | | | | 1 | | | | |
| | | | - 08 | Переплет форточный | | | | | | | | 1 | | | |
| 11 | | 5 | 1.136.5-17.02.03.000 | Створка форточная | 1 | | | 1 | | | | | | | |
| | | | - 01 | Створка форточная | | 1 | | | 1 | | | | | | |
| | | | - 03 | Створка форточная | | | 1 | | | | | | | | |
| | | | - 06 | Створка форточная | | | | | | 1 | | | | | |
| | | | - 07 | Створка форточная | | | | | | | 1 | | | | |
| | | | - 08 | Створка форточная | | | | | | | | 1 | | | |
| | | | | Стандартные изделия | | | | | | | | | | | |
| | | 10 | | Петля ПВ1-80п | | | | | | | | | | | |
| | | | | ГОСТ 5088-78 | 2 | 2 | 2 | 2 | 2 | 2 | 2 | 2 | | | |



Инв. № подл. | Подпись и дата | Взам. инв. №

| Формат | Зона | Поз. | Обозначение | Наименование | Кол. на исполн. 1.136.5-17.02.00.000- | | | | | | | | | | Примечание |
|---|---|---|---|---|---|---|---|---|---|---|---|---|---|---|---|
| | | | | | — | 01 | 02 | 03 | 04 | 05 | 06 | 07 | | | |
| | | 10 | | Петля ПВ2-75-1 | | | | | | | | | | | |
| | | | | ГОСТ 5088-78 | 2 | 2 | 2 | 2 | 2 | 2 | 2 | 2 | | | 0.15 кг. |
| | | 10 | | Петля ПВ1-100п | | | | | | | | | | | |
| | | | | ГОСТ 5088-78 | 2 | 2 | 2 | 2 | 2 | 2 | 2 | 2 | | | 0.2 кг. |
| | | 10 | | Петля ПВ2-100п | | | | | | | | | | | |
| | | | | ГОСТ 5088-78 | 2 | 2 | 2 | 2 | 2 | 2 | 2 | 2 | | | 0.2 кг. |
| | | 11 | | Завертка ЗР2-1 | 3 | 3 | 3 | 3 | 3 | 3 | 3 | 3 | | | 0.14 кг. |
| | | 11 | | Завертка ЗР2-2 | 3 | 3 | 3 | 3 | 3 | 3 | 3 | 3 | | | 0.09 кг. |
| | | | | ГОСТ 5090-79 | | | | | | | | | | | |
| | | 12 | | Шуруп А4х25 | | | | | | | | | | | |
| | | | | ГОСТ 1145-70* | 36 | 36 | 36 | 36 | 36 | 36 | 36 | 36 | | | |



17437

Рис.1

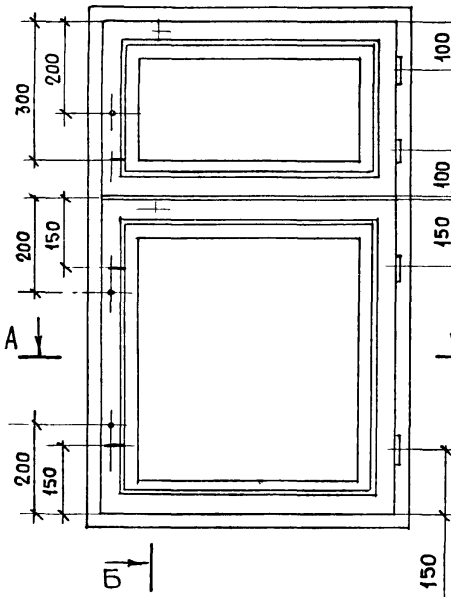


Рис.2

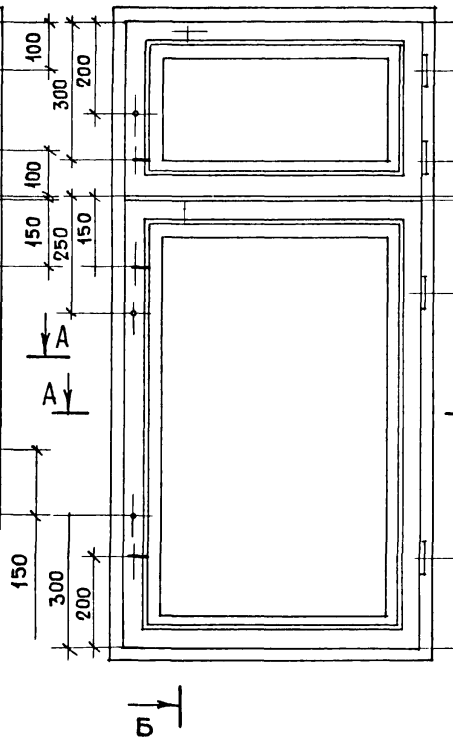


Рис.3

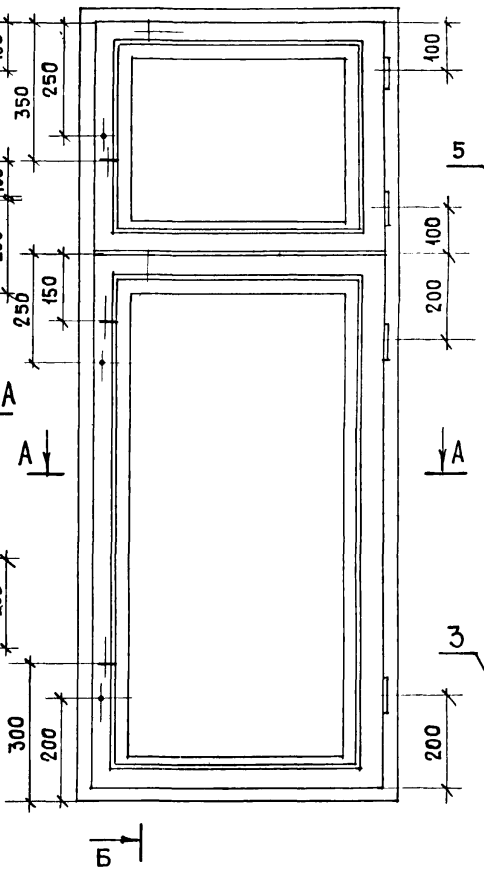


Б-Б

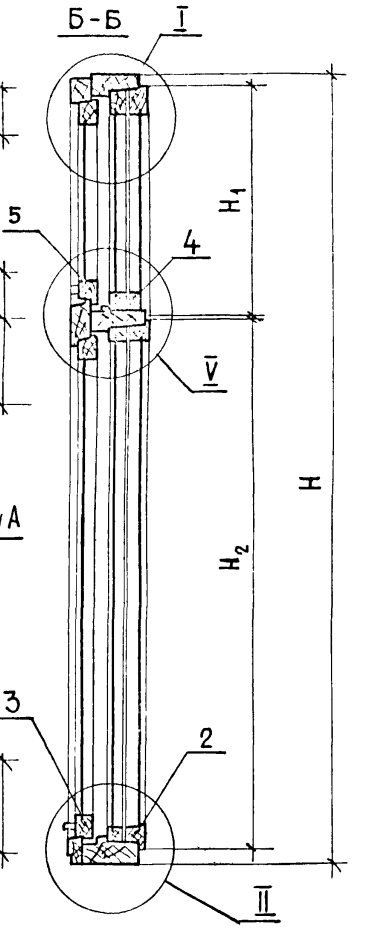


А-А

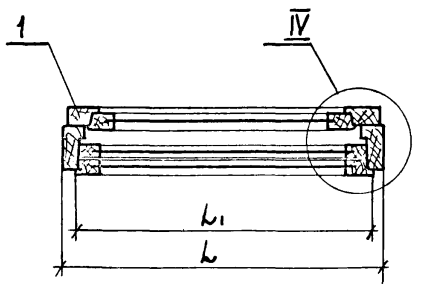


Узлы I, II, III, IV см. черт. 1.136.5-17.01.00.000 СБ, лист 2.

| | | | | | |
|---|---|---|---|---|---|
| | | | | 1.136.5-17.02.00.000 СБ | |
| | | | | Блок оконный Сборочный чертеж | Стадия: Р; Масса: ; Масштаб: 1:10; Лист 1; Листов 2 |
| ГИП | Степнов | | 17.11.11 | | |
| Провер. | Рутто | | 17.11.11 | | |
| Разраб. | Мокроусов | | 17.11.11 | | ЦНИИЭП жилища г. Москва |

17328 35

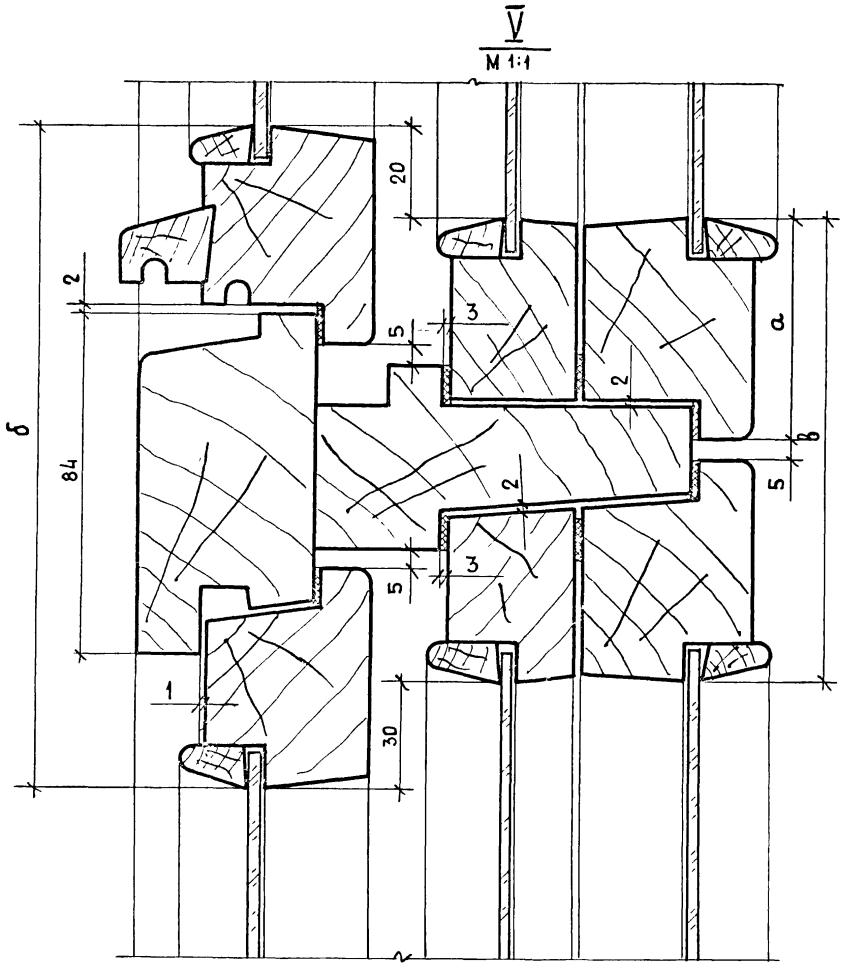


| Обозначение | Марка | Рис. | H | $H_1$ | $H_2$ | $H_3$ | $H_4$ |
|---|---|---|---|---|---|---|---|
| 1.136.5-17.02.00.000 | ОРС12-7.5 | 1 | 1160 | 395 | 695 | 720 | 660 |
| -01 | ОРС12-9 | 1 | 1160 | 395 | 695 | 870 | 810 |
| -02 | ОРС15-6 | 2 | 1460 | 395 | 995 | 570 | 510 |
| -03 | ОРС15-7.5 | 2 | 1460 | 395 | 995 | 720 | 660 |
| -04 | ОРС15-9 | 2 | 1460 | 395 | 995 | 870 | 810 |
| -05 | ОРС18-7.5 | 3 | 1760 | 515 | 1175 | 720 | 660 |
| -06 | ОРС18-9 | 3 | 1760 | 515 | 1175 | 870 | 810 |
| -07 | ОРС15-5 | 2 | 1460 | 395 | 995 | 500 | 440 |

| Обозначение | Марка | а | б | в | Объем в чистоте м³ |
|---|---|---|---|---|---|
| 1.136.5-17.02.00.000 | ОРС12-7.5 | 55 | 165 | 115 | 0.0593 |
| -01 | ОРС12-9 | 55 | 165 | 115 | 0.075 |
| -02 | ОРС15-6 | 55 | 165 | 115 | 0.073 |
| -03 | ОРС15-7.5 | 55 | 165 | 115 | 0.0765 |
| -04 | ОРС15-9 | 55 | 165 | 115 | 0.0842 |
| -05 | ОРС18-7.5 | 65 | 185 | 135 | 0.0923 |
| -06 | ОРС18-9 | 65 | 185 | 135 | 0.0995 |
| -07 | ОРС15-5 | 55 | 165 | 115 | 0.0682 |

| Инв.№ подл. | Подпись и дата | Взам.инв.№ |
|---|---|---|
| | | |

| Формат | Зона | Поз. | Обозначение | Наименование | Кол. на исполн. 1.136.5-17.02.01.000- — | 01 | 02 | 03 | 04 | 05 | 06 | 07 | Примечание |
|---|---|---|---|---|---|---|---|---|---|---|---|---|---|
| | | | | Документация | | | | | | | | | |
| 12 | | | 1.136.5-17.02.01.000СБ | Сборочный чертеж | X | X | X | X | X | X | X | X | |
| | | | | Сборочные единицы | | | | | | | | | |
| 11 | | 1 | 1.136.5-17.02.01.100 | Рамка | 1 | | | | | | | | |
| | | | -01 | Рамка | | 1 | | | | | | | |
| | | | -02 | Рамка | | | 1 | | | | | | |
| | | | -03 | Рамка | | | | 1 | | | | | |
| | | | -04 | Рамка | | | | | 1 | | | | |
| | | | -05 | Рамка | | | | | | 1 | | | |
| | | | | Марка | ОРС12-7.5 | ОРС12-9 | ОРС15-6 | ОРС15-7.5 | ОРС15-9 | ОРС18-7.5 | ОРС18-9 | ОРС15-5 | |

| | | | |
|---|---|---|---|
| | | | 1.136.5-17.02.01.000 |
| ГИП | Степнов | | Коробка<br>Спецификация |
| Провер. | Мокроусов | | |
| Разраб. | Рутто | | |

| Стадия | Лист | Листов |
|---|---|---|
| | 1 | 2 |

ЦНИИЭП жилища г. Москва

| Инв.№ подл. | Подпись и дата | Взам.инв.№ |
|---|---|---|
| | | |

| Формат | Зона | Поз. | Обозначение | Наименование | Кол. на исполн. 1.136.5-17.02.01.000- — | 01 | 02 | 03 | 04 | 05 | 06 | 07 | Примечание |
|---|---|---|---|---|---|---|---|---|---|---|---|---|---|
| 11 | | 1 | 1.136.5-17.02.01.100 -06 | Рамка | | | | | | | 1 | | |
| | | | -07 | Рамка | | | | | | | | 1 | |
| 11 | | 2 | 1.136.5-17.02.01.200 | Рамка | 1 | | | | | | | | |
| | | | -01 | Рамка | | 1 | | | | | | | |
| | | | -02 | Рамка | | | 1 | | | | | | |
| | | | -03 | Рамка | | | | 1 | | | | | |
| | | | -04 | Рамка | | | | | 1 | | | | |
| | | | -05 | Рамка | | | | | | 1 | | | |
| | | | -06 | Рамка | | | | | | | 1 | | |
| | | | -07 | Рамка | | | | | | | | 1 | |
| 24 | | 3 | 1.136.5-17.00.00.004 | Прокладка полиуретановая ГОСТ 10174-72 | 4.5 | 5.0 | 4.8 | 3.0 | 5.5 | 5.5 | 5.5 | 4.5 | м.пог. |
| | | | | Стандартные изделия | | | | | | | | | |
| | | 5 | | Гвозди К3×80 ГОСТ 4028-63* | 6 | 8 | 6 | 6 | 8 | 6 | 8 | 6 | |

| | |
|---|---|
| 1.136.5-17.02.01.000 | Лист 2 |

17328 3.7

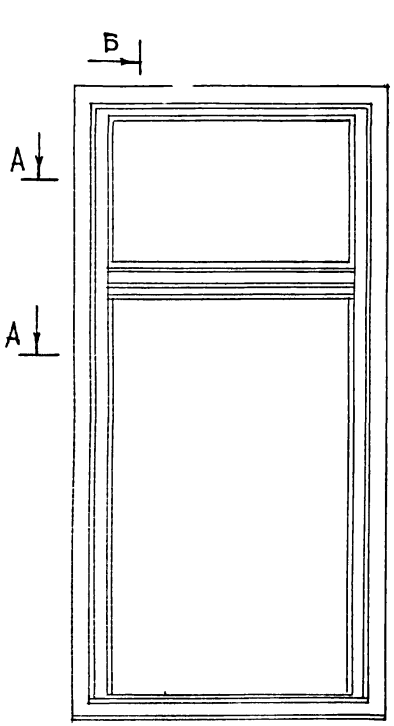


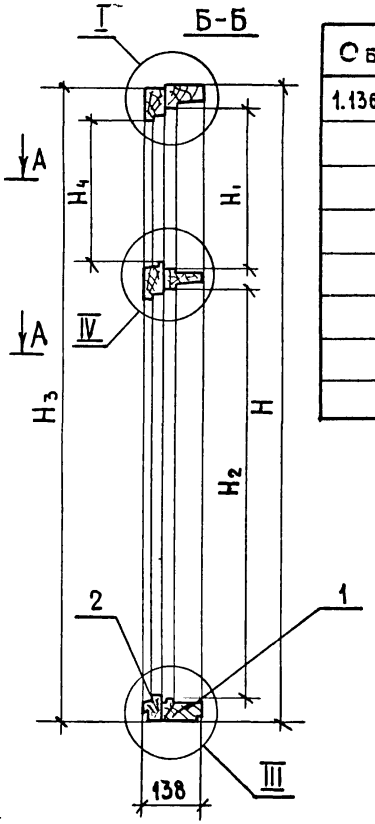


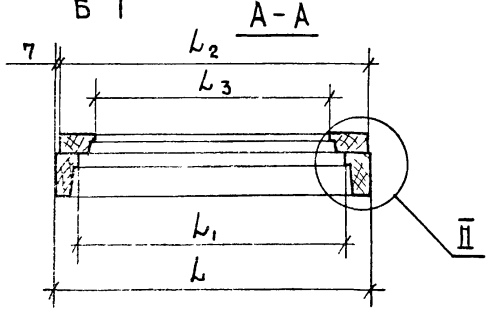


| Обозначение | Марка | H | $H_1$ | $H_2$ | $H_3$ | $H_4$ | L | $L_1$ | $L_2$ | $L_3$ | Объем м³ чистоте |
|---|---|---|---|---|---|---|---|---|---|---|---|
| 1.136.5-17.02.01.000 | ОРС12-7.5 | 1160 | 355 | 655 | 1153 | 316 | 720 | 610 | 711 | 669 | 0.0334 |
| -01 | ОРС12-9 | 1160 | 355 | 655 | 1153 | 316 | 870 | 760 | 861 | 819 | 0.0412 |
| -02 | ОРС15-6 | 1460 | 355 | 955 | 1453 | 316 | 570 | 460 | 561 | 519 | 0.0394 |
| -03 | ОРС15-7.5 | 1460 | 355 | 955 | 1453 | 316 | 720 | 610 | 711 | 669 | 0.0429 |
| -04 | ОРС15-9 | 1460 | 355 | 955 | 1453 | 316 | 870 | 760 | 861 | 819 | 0.0465 |
| -05 | ОРС18-7.5 | 1760 | 475 | 1135 | 1753 | 436 | 720 | 610 | 711 | 669 | 0.0483 |
| -06 | ОРС18-9 | 1760 | 475 | 1135 | 1753 | 436 | 870 | 760 | 861 | 819 | 0.0519 |
| -07 | ОРС15-5 | 1460 | 355 | 955 | 1453 | 316 | 500 | 390 | 491 | 449 | 0.0377 |

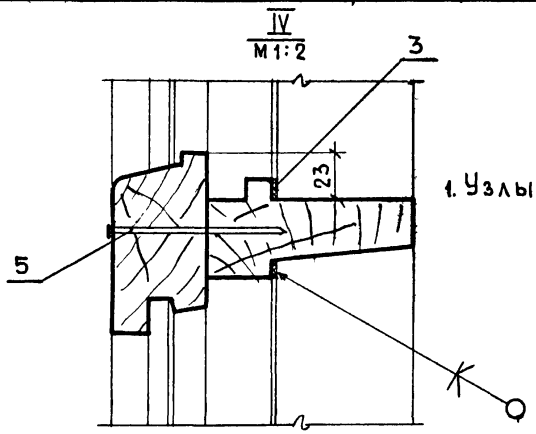


1. Узлы I, II, III см. черт. 1.136.5-17.01.01.000 сб

| | | | |
|---|---|---|---|
| | | | 1.136.5-17.02.01.000 сб |
| | | | Коробка. Сборочный чертеж |
| | | | Стадия: Р; Масса: ; Масштаб: 1:10 |
| | | | Лист; Листов 1 |
| ГИП | Степнов | 12.11.81 | ЦНИИЭП жилища г. Москва |
| Провер. | Рутто | 12.11.81 | |
| Разраб. | Мокроусов | 10.06.81 | |

| Формат | Зона | Поз. | Обозначение | Наименование | Кол. на исполн. 1.136.5-17.02.01.100- — | 01 | 02 | 03 | 04 | 05 | 06 | 07 | | | Примечание |
|---|---|---|---|---|---|---|---|---|---|---|---|---|---|---|---|
| | | | | Документация | | | | | | | | | | | |
| * | | | 1.136.5-17.02.01.100Сб, рис.1 | Сборочный чертеж | X | X | | | | | | | | | * 12,12 |
| | | | рис.2 | | | | X | X | X | | | X | | | |
| | | | рис.3 | | | | | | | X | X | | | | |
| | | | | Детали | | | | | | | | | | | |
| | | | | Древесина хвойная | | | | | | | | | | | |
| | | | | ГОСТ 8486-66 | | | | | | | | | | | |
| Бч | | 1 | 1.136.5-17.02.01.101 | Брусок 1160×94×55 | 1 | 1 | | | | | | | | | |
| | | | -01 | 1460×94×55 | | | 1 | 1 | 1 | | | 1 | | | |
| | | | | Марка | ОРС12-7.5 | ОРС12-9 | ОРС15-6 | ОРС15-7.5 | ОРС15-9 | ОРС18-7.5 | ОРС18-9 | ОРС15-5 | | | |

| | | | |
|---|---|---|---|
| | | | 1.136.5-17.02.01.100 |
| ГИП | Степнов | | Рамка Спецификация |
| Пробер | Мокроусов | | |
| Разраб | Рутто | | |

Стадия | Лист | Листов: 1 | 2

ЦНИИЭП жилища г. Москва

Инв. № подл. | Подпись и дата | Взам. инв. №

| Формат | Зона | Поз | Обозначение | Наименование | Кол. на исполн. 1.136.5-17.02.01.100- — | 01 | 02 | 03 | 04 | 05 | 06 | 07 | | | Примечание |
|---|---|---|---|---|---|---|---|---|---|---|---|---|---|---|---|
| Бч | | 1 | 1.136.5-17.02.01.101 — 02 | Брусок 1760×94×55 | | | | | | 1 | 1 | | | | |
| | | 2 | 1.136.5-17.02.01.102 | Брусок 1160×94×55 | 1 | 1 | | | | | | | | | |
| | | | -01 | 1460×94×55 | | | 1 | 1 | 1 | | | 1 | | | |
| | | | -02 | 1760×94×55 | | | | | | 1 | 1 | | | | |
| | | 3 | 1.136.5-17.02.01.103 | Брусок 720×94×55 | 1 | | | 1 | | 1 | | | | | |
| | | | -01 | 870×94×55 | | 1 | | | 1 | | 1 | | | | |
| | | | -02 | 570×94×55 | | | 1 | | | | | | | | |
| | | | -03 | 500×94×55 | | | | | | | | 1 | | | |
| | | 4 | 1.136.5-17.02.01.104 | Брусок 720×94×50 | 1 | | | 1 | | 1 | | | | | |
| | | | -01 | 870×94×50 | | 1 | | | 1 | | 1 | | | | |
| | | | -02 | 570×94×50 | | | 1 | | | | | | | | |
| | | | -03 | 500×94×50 | | | | | | | | 1 | | | |
| | | 5 | 1.136.5-17.02.01.105 | Брусок 720×94×45 | 1 | | | 1 | | 1 | | | | | |
| | | | -01 | 870×94×45 | | 1 | | | 1 | | 1 | | | | |
| | | | -02 | 570×94×45 | | | 1 | | | | | | | | |
| | | | -03 | 500×94×45 | | | | | | | | 1 | | | |

1.136.5-17.02.01.100 Лист 2

17328 39

Рис.1

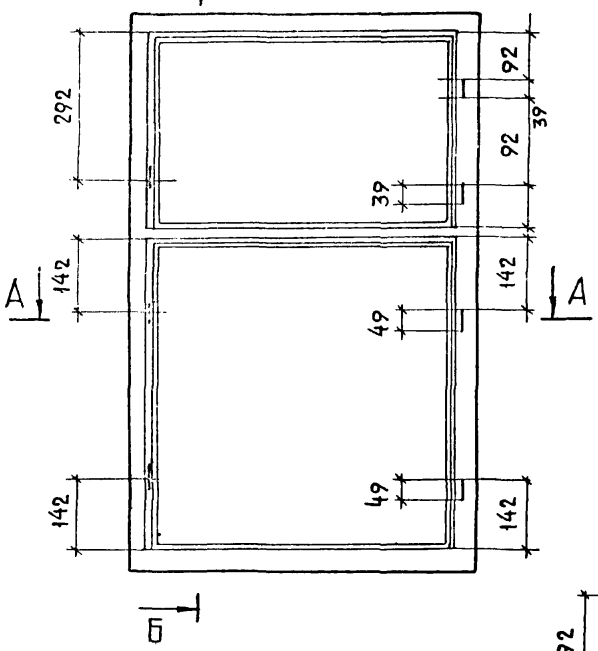


Рис.2

ОСТАЛЬНОЕ - СМ. РИС.1

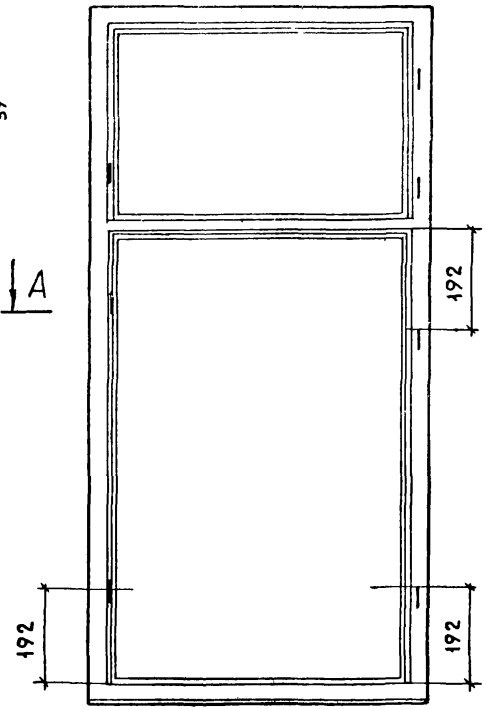


Рис.3

ОСТАЛЬНОЕ - СМ. РИС.2

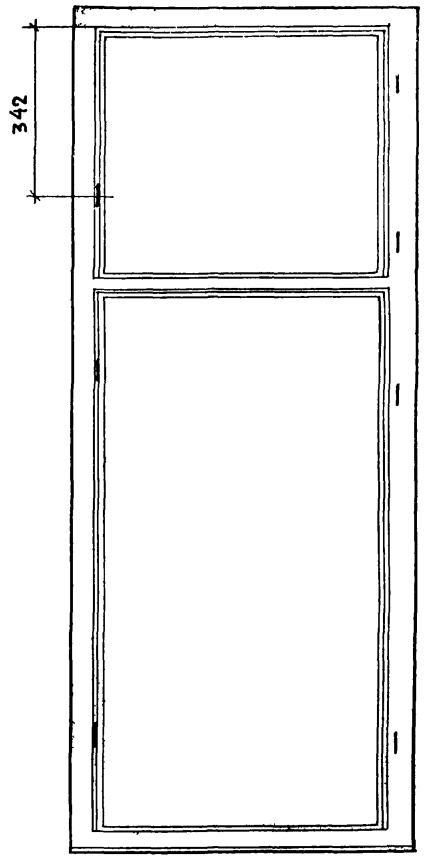


Б-Б

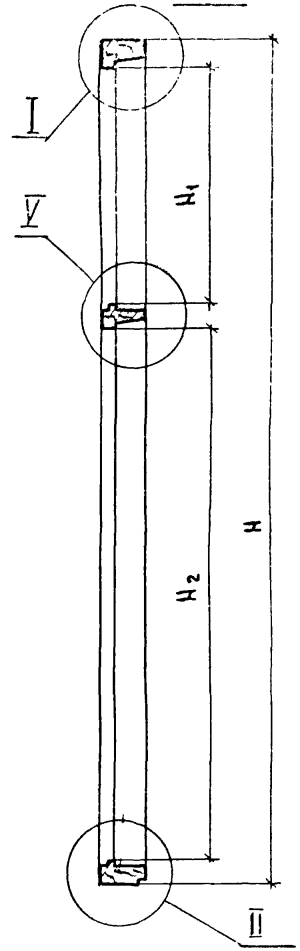


А-А

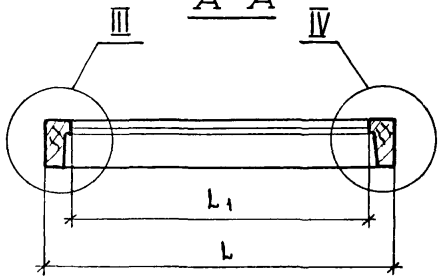


| | | | |
|---|---|---|---|
| ГИП | Степнов | | 17.II-81 |
| Проверил | Рутто | | 17.II.81 |
| Разраб. | Мокроусов | | 16.02.81 |

1.136.5-17.02.01.100 СБ

РАМКА

Сборочный чертеж

| Стадия | Масса | Масштаб |
|---|---|---|
| Р | | 1:10 |

Лист 1 | Листов 2

ЦНИИЭП жилища

V
М1:1

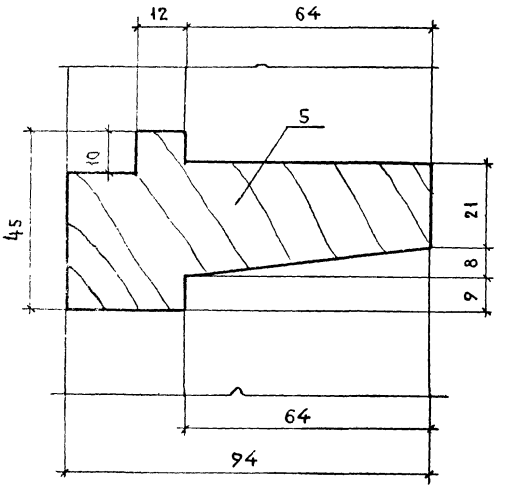


| Обозначение | Марка | Рис. | H | $H_1$ | $H_2$ | L | $L_1$ | Объем м³ в чистоте |
|---|---|---|---|---|---|---|---|---|
| 1.136.5-17.02.01.100 | ОРС12-7.5 | 1 | 1160 | 355 | 655 | 720 | 610 | 0.0222 |
| -01 | ОРС12-9 | 1 | 1160 | 355 | 655 | 870 | 760 | 0.0243 |
| -02 | ОРС15-6 | 2 | 1460 | 355 | 955 | 570 | 460 | 0.0232 |
| -03 | ОРС15-7.5 | 2 | 1460 | 355 | 955 | 720 | 610 | 0.0253 |
| -04 | ОРС15-9 | 2 | 1460 | 355 | 955 | 870 | 760 | 0.0274 |
| -05 | ОРС18-7.5 | 3 | 1760 | 475 | 1335 | 720 | 610 | 0.0284 |
| -06 | ОРС18-9 | 3 | 1760 | 475 | 1335 | 870 | 760 | 0.0305 |
| -07 | ОРС15-5 | 2 | 1460 | 355 | 955 | 500 | 390 | 0.0222 |

1. Узлы I, II, III см. черт. 1.136.5-17.01.01.100СБ
2. Глубина паза ℓ под форточные петли 26мм, под переплетные - 33мм.

| Формат | Зона | Поз. | Обозначение | Наименование | Кол. на испол. 1.136.5-17.02.01.200- — | 01 | 02 | 03 | 04 | 05 | 06 | 07 | | | Примечание |
|---|---|---|---|---|---|---|---|---|---|---|---|---|---|---|---|
| | | | | Документация | | | | | | | | | | | |
| * | | | 1.136.5-17.02.01200СБ, рис.1 | Сборочный чертеж | X | X | | | | | | | | | * 12, 12 |
| | | | рис.2 | | | | X | X | X | | | X | | | |
| | | | рис.3 | | | | | | | X | X | | | | |
| | | | | Детали | | | | | | | | | | | |
| | | | | Древесина хвойная | | | | | | | | | | | |
| | | | | ГОСТ 8486-66 | | | | | | | | | | | |
| БЧ | | 1 | 1.136.5-17.02.01.201 | Брусок 1153×94×44 | 1 | 1 | | | | | | | | | |
| | | | - 01 | 1453×94×44 | | | 1 | 1 | 1 | | | 1 | | | |
| | | | | Марка | ОРС12-7.5 | ОРС12-9 | ОРС15-6 | ОРС15-7.5 | ОРС15-9 | ОРС18-7.5 | ОРС18-9 | ОРС15-5 | | | |

| | | | | 1.136.5-17.02.01.200 | | |
|---|---|---|---|---|---|---|
| | | | | Рамка Спецификация | Стадия | Лист 1 / Листов 2 |
| ГИП | Степнов | | 11.08 | | ЦНИИЭП жилища г. Москва | |
| Проверил | Мокроусов | | 11.08 | | | |
| Разработ. | Рутто | | 11.08 | | | |

| Инв. № подл. | Подпись и дата | Взам. инв. № |
|---|---|---|
| | | |

| Формат | Зона | Поз. | Обозначение | Наименование | Кол. на испол. 1.136.5-17.02.01.200 - — | 01 | 02 | 03 | 04 | 05 | 06 | 07 | | | Примечание |
|---|---|---|---|---|---|---|---|---|---|---|---|---|---|---|---|
| БЧ | | 1 | 1.136.5-17.02.01.201 - 02 | Брусок 1753×94×44 | | | | | | 1 | 1 | | | | |
| БЧ | | 2 | 1.136.5-17.02.01.202 | Брусок 1153×74×44 | 1 | 1 | | | | | | | | | |
| | | | - 01 | 1453×74×44 | | | 1 | 1 | 1 | | | 1 | | | |
| | | | - 02 | 1753×74×44 | | | | | | 1 | 1 | | | | |
| БЧ | | 3 | 1.136.5-17.02.01.203 | Брусок 711×74×44 | 1 | | | 1 | | 1 | | | | | |
| | | | - 01 | 861×74×44 | | 1 | | | 1 | | 1 | | | | |
| | | | - 02 | 561×74×44 | | | 1 | | | | | | | | |
| | | | - 03 | 491×74×44 | | | | | | | | 1 | | | |
| БЧ | | 4 | 1.136.5-17.02.01.204 | Брусок 711×63×44 | 1 | | | 1 | | 1 | | | | | |
| | | | - 01 | 861×63×44 | | 1 | | | 1 | | 1 | | | | |
| | | | - 02 | 561×63×44 | | | 1 | | | | | | | | |
| | | | - 03 | 491×63×44 | | | | | | | | 1 | | | |
| БЧ | | 5 | 1.136.5-17.02.01.205 | Брусок 711×84×44 | 1 | | | 1 | | 1 | | | | | |
| | | | - 01 | 861×84×44 | | 1 | | | 1 | | 1 | | | | |
| | | | - 02 | 561×84×44 | | | 1 | | | | | | | | |
| | | | - 03 | 491×84×44 | | | | | | | | 1 | | | |

Рис.1

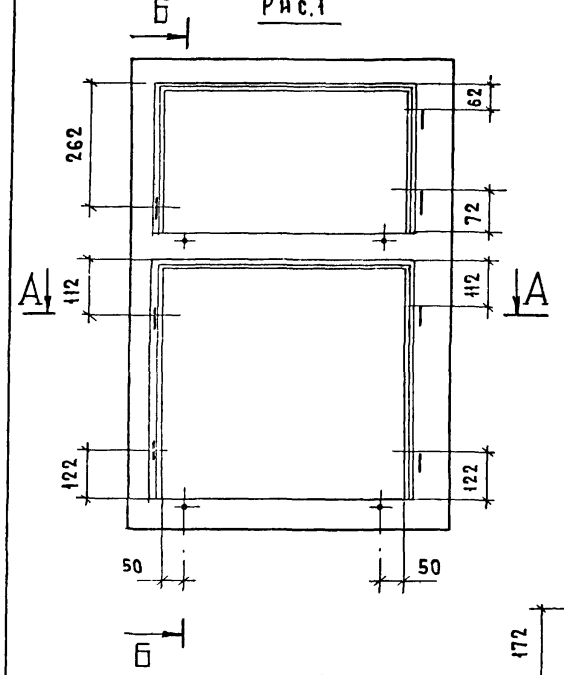


А-А

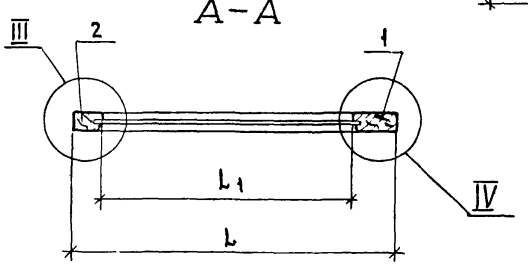


Рис. 2

ОСТАЛЬНОЕ - СМ. РИС. 1

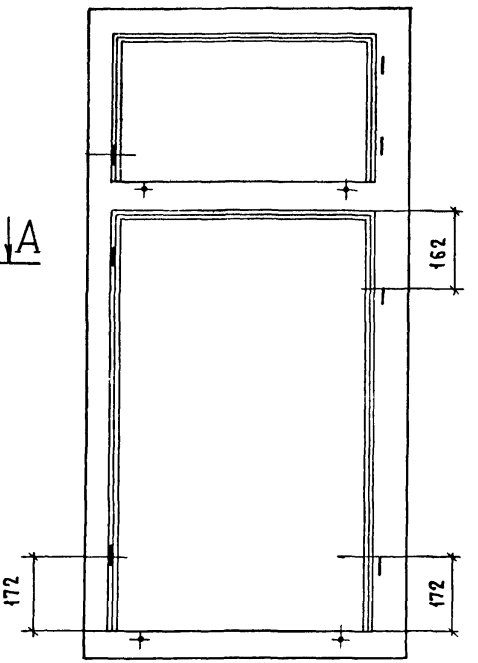


Рис. 3

ОСТАЛЬНОЕ - СМ. РИС. 2

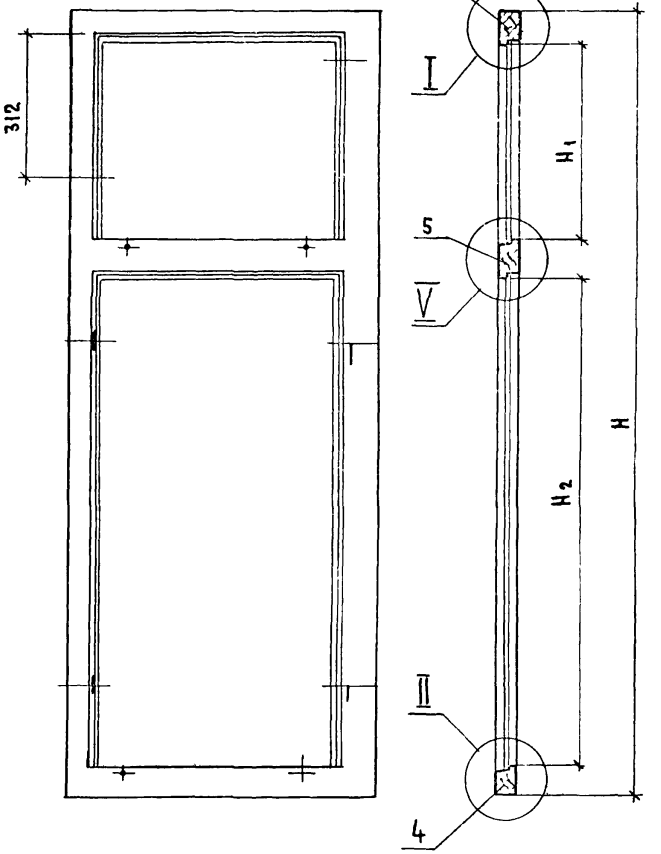


| | | | |
|---|---|---|---|
| ГИП | СТЕПНОВ | | 17.4-81 |
| Проверил | РУТТО | | 17.4.81 |
| Разработ. | МОКРОУСОВ | | 17.04.81 |

1.136.5-17.02.01.200 СБ

РАМКА

Сборочный чертеж

| Стадия | Масса | Масштаб |
|---|---|---|
| Р | | 1:10 |
| Лист 1 | Листов 2 | |

ЦНИИЭП жилища г. МОСКВА

17328 43

V
М 1:1

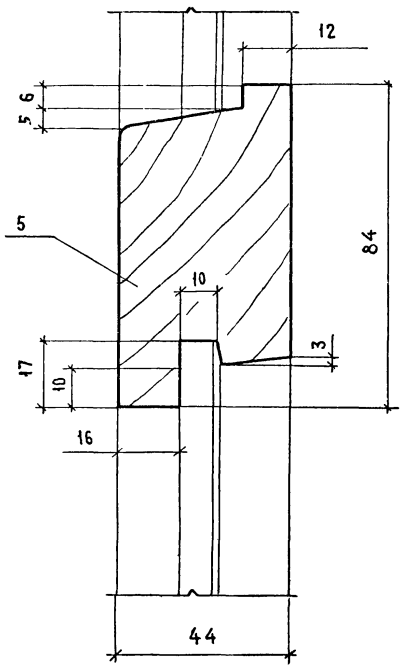


| Обозначение | Марка | Рис. | H | $H_1$ | $H_2$ | L | $L_1$ | Объем $м^3$ в чистоте |
|---|---|---|---|---|---|---|---|---|
| 1.136.5-17.02.01.200 | ОРС12-7.5 | 1 | 1153 | 316 | 616 | 711 | 543 | 0.0112 |
| -01 | ОРС12-9 | 1 | 1153 | 316 | 616 | 861 | 693 | 0.0169 |
| -02 | ОРС15-6 | 2 | 1453 | 316 | 916 | 561 | 393 | 0.0162 |
| -03 | ОРС15-7.5 | 2 | 1453 | 316 | 916 | 711 | 543 | 0.0176 |
| -04 | ОРС15-9 | 2 | 1453 | 316 | 916 | 861 | 693 | 0.0191 |
| -05 | ОРС18-7.5 | 3 | 1753 | 436 | 1096 | 711 | 543 | 0.0199 |
| -06 | ОРС18-9 | 3 | 1753 | 436 | 1096 | 861 | 693 | 0.0214 |
| -07 | ОРС15-5 | 2 | 1453 | 316 | 916 | 491 | 323 | 0.0155 |

1. Узлы I, II, III, IV см. черт. 1.136.5-17.01.01.200СБ, лист 2
2. Глубина паза под форточные петли - 26мм. под переплетные - 33.



17328 44

| Формат | Зона | Поз. | Обозначение | Наименование | Кол. на исполн. 1.136.5-17.02.02.000- — | 01 | 02 | 03 | 04 | 05 | 06 | 07 | 08 | Примечание |
|---|---|---|---|---|---|---|---|---|---|---|---|---|---|---|
| | | | | Документация | | | | | | | | | | |
| 12 | | | 1.136.5-17.02.02.000СБ | Сборочный чертеж | X | X | X | X | X | X | X | X | X | |
| | | | | Сборочные единицы | | | | | | | | | | |
| БЧ | | 1 | 1.136.5-17.02.02.100 | Створка | 1 | 1 | 1 | 1 | 1 | 1 | 1 | 1 | 1 | |
| БЧ | | 2 | 1.136.5-17.02.02.200 | Створка | 1 | 1 | 1 | 1 | 1 | 1 | 1 | 1 | 1 | |
| | | | | Детали | | | | | | | | | | |
| | | | | Марка | ОРС12-7,5 | ОРС12-9 | ОРС12-12 | ОРС15-6 | ОРС15-21 | ОРС18-13,5 | ОРС18-7,5 | ОРС18-9 | ОРС15-5 | |

| | | | |
|---|---|---|---|
| Г.и.п. | Степнов | | 17.01 |
| Проверил | Мокроусов | | 16.02.87 |
| Разработ. | Рутто | | 17.01 |

1.136.5-17.02.02.000

Переплет форточный
Спецификация

| Стадия | Лист | Листов |
|---|---|---|
| | 1 | 6 |

ЦНИИЭП жилища г. Москва

| Инв. № подл. | Подпись и дата | Взам. инв. № |
|---|---|---|
| | | |

| Формат | Зона | Поз. | Обозначение | Наименование | Кол. на исполн. 1.136.5-17.02.02.000- — | 01 | 02 | 03 | 04 | 05 | 06 | 07 | 08 | Примечание |
|---|---|---|---|---|---|---|---|---|---|---|---|---|---|---|
| | | | | Древесина хвойная | | | | | | | | | | |
| | | | | ГОСТ 8486-66 | | | | | | | | | | |
| БЧ | | 3 | 1.136.5-17.02.02.101 | Брусок 395×55×42 | 1 | 1 | 1 | 1 | 1 | | | | 1 | |
| | | | -01 | 515×65×42 | | | | | | 1 | 1 | 1 | | |
| БЧ | | 4 | 1.136.5-17.02.02.102 | Брусок 395×55×42 | 1 | 1 | 1 | 1 | 1 | | | | 1 | |
| | | | -01 | 515×65×42 | | | | | | 1 | 1 | 1 | | |
| БЧ | | 5 | 1.136.5-17.02.02.103 | Брусок 660×55×42 | 2 | | | | | | | | | |
| | | | -01 | 810×55×42 | | 2 | | | | | | | | |
| | | | -02 | 370×55×42 | | | 2 | | | | | | | |
| | | | -03 | 510×55×42 | | | | 2 | | | | | | |
| | | | -04 | 450×55×42 | | | | | 2 | | | | | |
| | | | -05 | 390×65×42 | | | | | | 2 | | | | |
| | | | -06 | 660×65×42 | | | | | | | 2 | | | |
| | | | -07 | 810×65×42 | | | | | | | | 2 | | |
| | | | -08 | 440×55×42 | | | | | | | | | 2 | |
| БЧ | | 6 | 1.136.5-17.02.02.201 | Брусок 371×41×32 | 1 | 1 | 1 | 1 | 1 | | | | 1 | |
| | | | -01 | 491×51×32 | | | | | | 1 | 1 | 1 | | |

17328 VS

| Формат | Зона | Поз. | Обозначение | Наименование | Кол. на испол. 1.136.5-17.02.02.000 — | 01 | 02 | 03 | 04 | 05 | 06 | 07 | 08 | Примечание |
|---|---|---|---|---|---|---|---|---|---|---|---|---|---|---|
| БЧ | | 7 | 1.136.5-17.02.02.202 | Брусок 371×41×32 | 1 | 1 | 1 | 1 | 1 | | | | 1 | |
| | | | —01 | 491×51×32 | | | | | | 1 | 1 | 1 | | |
| БЧ | | 8 | 1.136.5-17.02.02.203 | Брусок 632×41×32 | 1 | | | | | | | | | |
| | | | —01 | 782×41×32 | | 1 | | | | | | | | |
| | | | —02 | 342×41×32 | | | 1 | | | | | | | |
| | | | —03 | 482×41×32 | | | | 1 | | | | | | |
| | | | —04 | 422×41×32 | | | | | 1 | | | | | |
| | | | —05 | 362×51×32 | | | | | | 1 | | | | |
| | | | —06 | 632×51×32 | | | | | | | 1 | | | |
| | | | —07 | 782×51×32 | | | | | | | | 1 | | |
| | | | —08 | 412×41×32 | | | | | | | | | 1 | |
| БЧ | | 9 | 1.136.5-17.02.02.204 | Брусок 632×45×32 | 1 | | | | | | | | | |
| | | | —01 | 782×45×32 | | 1 | | | | | | | | |
| | | | —02 | 342×45×32 | | | 1 | | | | | | | |
| | | | —03 | 482×45×32 | | | | 1 | | | | | | |
| | | | —04 | 422×45×32 | | | | | 1 | | | | | |

1.136.5-17.02.02.000 Лист 3

| Инв.№ подл. | Подпись и дата | Взам.инв.№ |
|---|---|---|
| | | |

| Формат | Зона | Поз. | Обозначение | Наименование | Кол. на испол. 1.136.5-17.02.02.000 — | 01 | 02 | 03 | 04 | 05 | 06 | 07 | 08 | Примечание |
|---|---|---|---|---|---|---|---|---|---|---|---|---|---|---|
| БЧ | | 9 | 1.136.5-17.02.02.204-05 | Брусок 362×55×32 | | | | | | 1 | | | | |
| | | | —06 | 632×55×32 | | | | | | | 1 | | | |
| | | | —07 | 782×55×32 | | | | | | | | 1 | | |
| | | | —08 | 412×45×32 | | | | | | | | | 1 | |
| БЧ | | 10 | 1.136.5-17.00.00.001-32 | Штапик 305×16×10 | 4 | 4 | 4 | 4 | 4 | | | | 4 | |
| | | | 1.136.5-17.00.00.001 | 405×16×10 | | | | | | 4 | 4 | 4 | | |
| | | | —10 | 570×16×10 | 4 | | | | | | | | | |
| | | | —08 | 720×16×10 | | 4 | | | | | | | | |
| | | | —09 | 280×16×10 | | | 4 | | | 4 | | | | |
| | | | —11 | 420×16×10 | | | | 4 | | | | | | |
| | | | —12 | 360×16×10 | | | | | 4 | | | | | |
| | | | —13 | 550×16×10 | | | | | | | 4 | | | |
| | | | —14 | 700×16×10 | | | | | | | | 4 | | |
| | | | —15 | 350×16×10 | | | | | | | | | 4 | |
| БЧ | | 12 | 1.136.5-17.0000.003-42 | Стекло 300×565 | 1 | | | | | | | | | |
| | | | —43 | 300×715 | | 1 | | | | | | | | |

1.136.5-17.02.02.000 Лист 4



17328 96

| Формат | Зона | Поз. | Обозначение | Наименование | Кол. на исполн. 1.136.5-17.02.02.000- — | 01 | 02 | 03 | 04 | 05 | 06 | 07 | 08 | Примечание |
|---|---|---|---|---|---|---|---|---|---|---|---|---|---|---|
| БЧ | | 12 | 1.136.5-17.00.00.003-44 | Стекло 300×275 | | | 1 | | | | | | | |
| | | | -45 | 300×415 | | | | 1 | | | | | | |
| | | | -46 | 300×355 | | | | | 1 | | | | | |
| | | | -47 | 400×275 | | | | | | 1 | | | | |
| | | | -48 | 400×545 | | | | | | | 1 | | | |
| | | | -49 | 400×695 | | | | | | | | 1 | | |
| | | | -50 | 300×345 | | | | | | | | | 1 | |
| | | | | Стекло ГОСТ 111-78 | | | | | | | | | | |
| | | | | Толщ. 2,5 ÷ 3мм | | | | | | | | | | |
| БЧ | | 13 | 1.136.5-17.00.00.004 | Прокладка полиуретановая | | | | | | | | | | |
| | | | | ГОСТ 10174-72 | 4,4 | 4,8 | 3,2 | 3,6 | 3,4 | 3,6 | 4,4 | 5,2 | 3,2 | м. пог. |
| | | | | Стандартные изделия | | | | | | | | | | |
| | | 15 | | Нагель Н33 | | | | | | | | | | |
| | | | | ГОСТ 1585-72 | 4 | 4 | 4 | 4 | 4 | 4 | 4 | 4 | 4 | 0,005кг. |

1.136.5-17.02.02.000 Лист 5

Инв.№ подл. | Подпись и дата | Взам.инв.№

| Формат | Зона | Поз. | Обозначение | Наименование | Кол. на исполн. 1.136.5-17.02.02.000- — | 01 | 02 | 03 | 04 | 05 | 06 | 07 | 08 | Примечание |
|---|---|---|---|---|---|---|---|---|---|---|---|---|---|---|
| | | | | | | | | | | | | | | |
| | | 16 | | Гвозди 1,2×20 | | | | | | | | | | |
| | | | | ГОСТ 4028-63* | 10 | 12 | 8 | 10 | 8 | 10 | 12 | 14 | 8 | |
| | | | | | | | | | | | | | | |
| | | 18 | | Угольник 75-2 | | | | | | | | | | |
| | | | | ГОСТ 5091-78 | | | | | | | | 2 | | 0,02 кг |
| | | 19 | | Шуруп А3×25 | | | | | | | | | | |
| | | | | ГОСТ 1145-70* | | | | | | | | 10 | | |
| | | | | | | | | | | | | | | |
| | | 20 | | Стяжка ГОСТ 5090-79 | 1 | 1 | 1 | 1 | 1 | 1 | 1 | 1 | 1 | 0,035 кг. |
| | | | | | | | | | | | | | | |
| | | 21 | | Шуруп А4×25 | | | | | | | | | | |
| | | | | ГОСТ 1145-70* | 14 | 14 | 14 | 14 | 14 | 14 | 14 | 14 | 14 | |
| | | | | | | | | | | | | | | |
| | | 22 | | Петля ПН6-80П | | | | | | | | | | |
| | | | | ГОСТ 5088-78 | 2 | 2 | 2 | 2 | 2 | 2 | 2 | 2 | 2 | 0,16 кг. |

17328 47

1.136.5-17.02.02.000 Лист 6

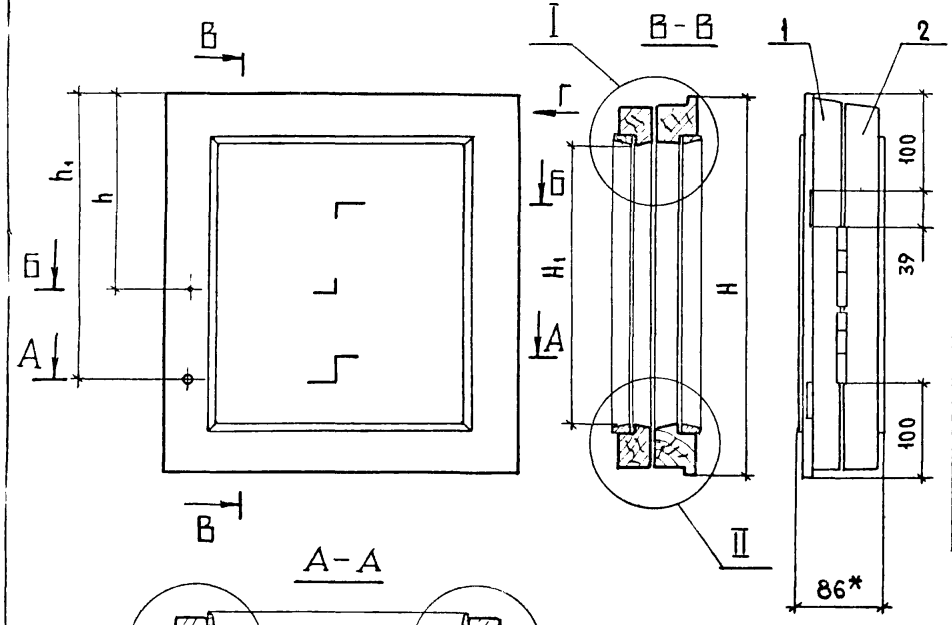


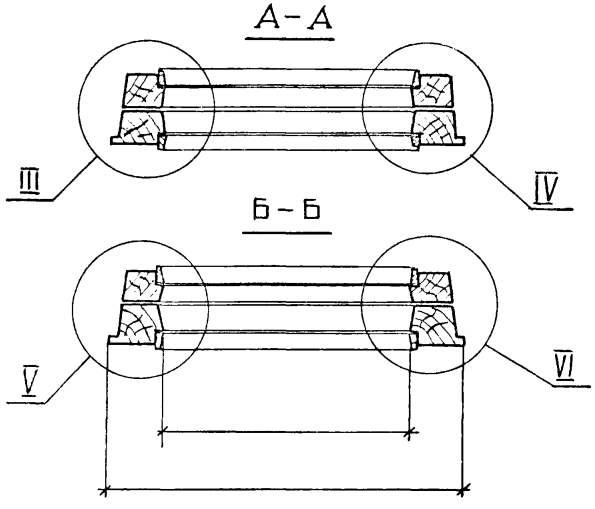


| Обозначение | Марка | H | $H_1$ | L | $L_1$ | h | $h_1$ | a | б | Объем $м^3$ в чистоте |
|---|---|---|---|---|---|---|---|---|---|---|
| 1.136.5-17.02.02.000 | ОРС12-7.5 | 395 | 285 | 660 | 550 | 200 | 300 | 55 | 41 | 0.00815 |
| -01 | ОРС12-9 | 395 | 285 | 810 | 700 | 200 | 300 | 55 | 41 | 0.0094 |
| -02 | ОРС12-12 | 395 | 285 | 370 | 260 | 200 | 300 | 55 | 41 | 0.00582 |
| -03 | ОРС15-6 | 395 | 285 | 510 | 400 | 200 | 300 | 55 | 41 | 0.00695 |
| -04 | ОРС15-21 | 395 | 285 | 450 | 340 | 200 | 300 | 55 | 41 | 0.00646 |
| -05 | ОРС18-13.5 | 515 | 385 | 390 | 260 | 250 | 350 | 65 | 51 | 0.0082 |
| -06 | ОРС18-7.5 | 515 | 385 | 660 | 530 | 250 | 350 | 65 | 51 | 0.0107 |
| -07 | ОРС18-9 | 515 | 385 | 810 | 680 | 250 | 350 | 65 | 51 | 0.0122 |
| -08 | ОРС15-5 | 395 | 285 | 440 | 330 | 200 | 300 | 55 | 41 | 0.0064 |

1* Размеры для справок

2. Узлы см. черт. 1.136.5-17.01.02.000СБ, лист 2

| | | | |
|---|---|---|---|
| ГИП | Степнов | | 17.11.4 |
| Проверил | Рутто | | 12.1.81 |
| Разраб. | Мокроусов | | 16.5.81 |

1.136.5-17.02.02.000СБ

Переплет форточный
Сборочный чертеж

| Стадия | Масса | Масштаб |
|---|---|---|
| Р | | 1:5 |
| Лист | Листов 1 | |

ЦНИИЭП жилища г. Москва

| Инв.№ подл. | Подпись и дата | Взам. инв.№ |
|---|---|---|
| | | |

| Формат | Зона | Поз. | Обозначение | Наименование | Кол. на испол. 1.136.5-17.02.03.000- — | 01 | 02 | 03 | 04 | 05 | 06 | 07 | 08 | Примечание |
|---|---|---|---|---|---|---|---|---|---|---|---|---|---|---|
| | | | | Документация | | | | | | | | | | |
| 12 | | | 1.136.5-17.02.03.000СБ | Сборочный чертеж | X | X | X | X | X | X | X | X | X | |
| | | | | Сборочные единицы | | | | | | | | | | |
| БЧ | | | 1.136.5-17.02.03.100 | Рамка | 1 | 1 | 1 | 1 | 1 | 1 | 1 | 1 | 1 | |
| | | | | Детали | | | | | | | | | | |
| | | | | Древесина хвойная | | | | | | | | | | |
| | | | | ГОСТ 8486-66 | | | | | | | | | | |
| БЧ | | 1 | 1.136.5-17.02.03.101 | Брусок 345×55×42 | 1 | 1 | 1 | 1 | 1 | | | | 1 | |
| | | | —01 | 465×65×42 | | | | | | 1 | 1 | 1 | | |
| | | | | Марка | ОРС12-7.5 | ОРС12-9 | ОРС12-12 | ОРС15-6 | ОРС15-21 | ОРС18-13.5 | ОРС18-7.5 | ОРС18-9 | ОРС15-5 | |

| | | | | 1.136.5-17.02.03.000 | | | |
|---|---|---|---|---|---|---|---|
| | | | | | Стадия | Лист | Листов |
| | | | | | | 1 | 6 |
| ГИП | Степнов | | 18.11.87 | Створка форточная | ЦНИИЭП жилища г. Москва | | |
| Проверил | Мокроусов | | 16.02.87 | Спецификация | | | |
| Разработ. | Рутто | | 17.11.87 | | | | |

| Инв.№ подл. | Подпись и дата | Взам. инв.№ |
|---|---|---|
| | | |

| Формат | Зона | Поз. | Обозначение | Наименование | Кол. на испол. 1.136.5-17.02.03.000- — | 01 | 02 | 03 | 04 | 05 | 06 | 07 | 08 | Примечание |
|---|---|---|---|---|---|---|---|---|---|---|---|---|---|---|
| БЧ | | 2 | 1.136.5-17.02.03.102 | Брусок 345×55×42 | 1 | 1 | 1 | 1 | 1 | | | | 1 | |
| | | | —01 | 465×65×42 | | | | | | 1 | 1 | 1 | | |
| БЧ | | 3 | 1.136.5-17.02.03.103 | Брусок 585×55×42 | 1 | | | | | | | | | |
| | | | —01 | 735×55×42 | | 1 | | | | | | | | |
| | | | —02 | 295×55×42 | | | 1 | | | | | | | |
| | | | —03 | 435×55×42 | | | | 1 | | | | | | |
| | | | —04 | 375×55×42 | | | | | 1 | | | | | |
| | | | —05 | 315×65×42 | | | | | | 1 | | | | |
| | | | —06 | 585×65×42 | | | | | | | 1 | | | |
| | | | —07 | 735×65×42 | | | | | | | | 1 | | |
| | | | —08 | 365×55×42 | | | | | | | | | 1 | |
| БЧ | | 4 | 1.136.5-17.02.03.104 | Брусок 585×55×42 | 1 | | | | | | | | | |
| | | | —01 | 735×55×42 | | 1 | | | | | | | | |
| | | | —02 | 295×55×42 | | | 1 | | | | | | | |
| | | | —03 | 435×55×42 | | | | 1 | | | | | | |
| | | | —04 | 375×55×42 | | | | | 1 | | | | | |
| | | | —05 | 315×65×42 | | | | | | 1 | | | | |

| 1.136.5-17.02.03.000 | Лист 2 |
|---|---|

17328

99

| Формат | Зона | Поз | Обозначение | Наименование | Кол. на испол. 1.136.5-17.02.03.000- — | 01 | 02 | 03 | 04 | 05 | 06 | 07 | 08 | Примечание |
|---|---|---|---|---|---|---|---|---|---|---|---|---|---|---|
| БЧ | | 4 | 1.136.5-17.02.03.104-06 | Брусок 585×65×42 | | | | | | | 1 | | | |
| | | | -07 | 735×65×42 | | | | | | | | 1 | | |
| | | | -08 | 365×55×42 | | | | | | | | | 1 | |
| БЧ | | 10 | 1.136.5-17.00.00.001-32 | Штапик 255×16×10 | 2 | 2 | 2 | 2 | 2 | | | | 2 | |
| | | | -16 | 355×16×10 | | | | | | 2 | 2 | 2 | | |
| | | | -26 | 495×16×10 | 2 | | | | | | | | | |
| | | | -24 | 645×16×10 | | 2 | | | | | | | | |
| | | | -25 | 205×16×10 | | | 2 | | | 2 | | | | |
| | | | -27 | 345×16×10 | | | | 2 | | | | | | |
| | | | -28 | 285×16×10 | | | | | 2 | | | | | |
| | | | -29 | 475×16×10 | | | | | | | 2 | | | |
| | | | -30 | 625×16×10 | | | | | | | | 2 | | |
| | | | -31 | 215×16×10 | | | | | | | | | 2 | |
| БЧ | | 11 | 1.136.5-17.00.00.002-02 | Слив 530×25×19 | 1 | | | | | | 1 | | | |
| | | | 1.136.5-17.00.00.002 | 680×25×19 | | 1 | | | | | | 1 | | |
| | | | -01 | 240×25×19 | | | 1 | | | | | | | |

1.136.5-17.02.03.000

Лист 3

Инв.№ подл. | Подпись и дата | Взам. инв.№

| Формат | Зона | Поз | Обозначение | Наименование | Кол. на испол. 1.136.5-17.02.03.000- — | 01 | 02 | 03 | 04 | 05 | 06 | 07 | 08 | Примечан. |
|---|---|---|---|---|---|---|---|---|---|---|---|---|---|---|
| БЧ | | 11 | 1.136.5-17.00.00.002-03 | Слив 380×25×19 | | | | 1 | | | | | | |
| | | | -04 | 320×25×19 | | | | | 1 | | | | | |
| | | | -05 | 260×25×19 | | | | | | 1 | | | | |
| | | | -06 | 310×25×19 | | | | | | | | | 1 | |
| БЧ | | 12 | 1.136.5-17.00.00.003-51 | Стекло 250×490 | 1 | | | | | | | | | |
| | | | -52 | 250×640 | | 1 | | | | | | | | |
| | | | -53 | 250×200 | | | 1 | | | | | | | |
| | | | -54 | 250×340 | | | | 1 | | | | | | |
| | | | -55 | 250×280 | | | | | 1 | | | | | |
| | | | -56 | 350×200 | | | | | | 1 | | | | |
| | | | -57 | 350×470 | | | | | | | 1 | | | |
| | | | -58 | 350×620 | | | | | | | | 1 | | |
| | | | -59 | 250×270 | | | | | | | | | 1 | |
| | | | | Стекло ГОСТ 111-78 | | | | | | | | | | |
| | | | | толщ. 2,5÷3 мм | | | | | | | | | | |

17328 50

1.136.5-17.02.03.000

Лист 4

| Формат | Зона | Поз. | Обозначение | Наименование | Кол. на испол. 1.136.5-17.02.03.000- — | 01 | 02 | 03 | 04 | 05 | 06 | 07 | 08 | Примечание |
|---|---|---|---|---|---|---|---|---|---|---|---|---|---|---|
| | | | | | | | | | | | | | | |
| БЧ | | 13 | 1.136.5-17.00.00.004 | Прокладка полиуре- | | | | | | | | | | |
| | | | | тановая ГОСТ10174-72 | 1,6 | 2,0 | 1,0 | 1,5 | 1,0 | 1,4 | 2,0 | 2,3 | 1,2 | м.пог. |
| | | | | | | | | | | | | | | |
| | | | | | | | | | | | | | | |
| | | | | | | | | | | | | | | |
| | | | | | | | | | | | | | | |
| | | | | Стандартные | | | | | | | | | | |
| | | | | изделия | | | | | | | | | | |
| | | | | | | | | | | | | | | |
| | | 15 | | Нагель Н33 | | | | | | | | | | |
| | | | | ГОСТ 17585-72 | 4 | 4 | 4 | 4 | 4 | 4 | 4 | 4 | 4 | 0.005кг |
| | | | | | | | | | | | | | | |
| | | 16 | | Гвозди -1,2×20 | | | | | | | | | | |
| | | | | ГОСТ 4028-63 | 8 | 10 | 6 | 8 | 6 | 8 | 10 | 10 | 6 | |
| | | | | | | | | | | | | | | |
| | | 17 | | Гвозди 1,8×40 | | | | | | | | | | |
| | | | | ГОСТ 4028-63* | 3 | 4 | 2 | 3 | 2 | 2 | 3 | 4 | 2 | |



Инв.№ подл. | Подпись и дата | Взам. инв.№

| Формат | Зона | Поз. | Обозначение | Наименование | Кол. на испол. 1.136.5-17.02.03.000- — | 01 | 02 | 03 | 04 | 05 | 06 | 07 | 08 | Примечание |
|---|---|---|---|---|---|---|---|---|---|---|---|---|---|---|
| | | | | | | | | | | | | | | |
| | | 18 | | Угольник 75-2 | | | | | | | | | | |
| | | | | ГОСТ 5091-78 | | | | | | | | 2 | | 0.02кг. |
| | | | | | | | | | | | | | | |
| | | 19 | | Шуруп А3×25 | | | | | | | | | | |
| | | | | ГОСТ 1145-70* | | | | | | | | 10 | | |

17328 51

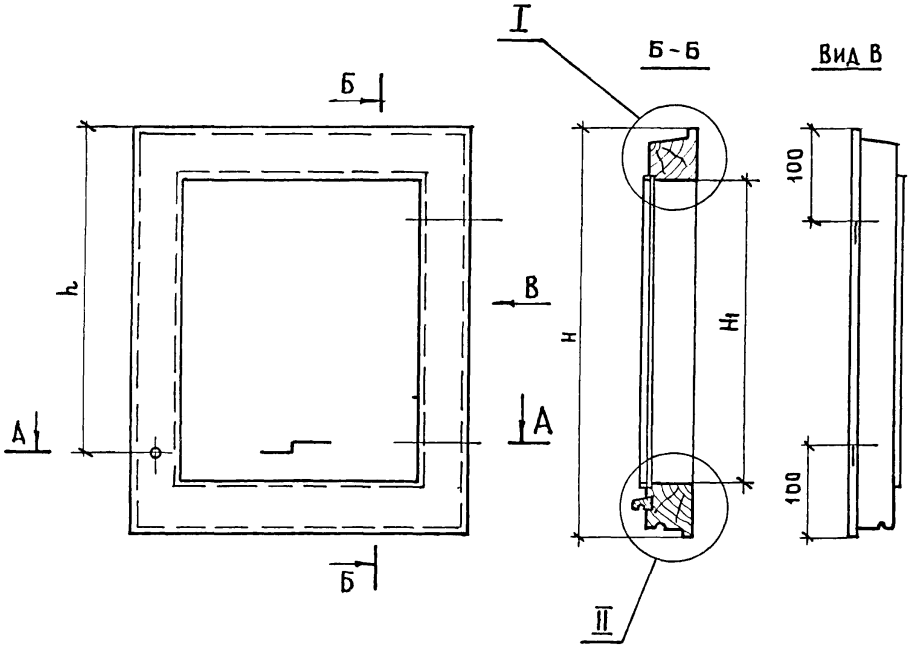


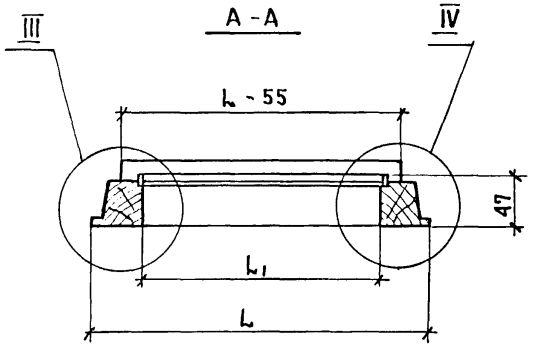


| Обозначение | Марка | H | H1 | h | h1 | h | a | Объем в чистоте м³ |
|---|---|---|---|---|---|---|---|---|
| 1.136.5-17.02.03.000 | ОРС12-7.5 | 345 | 235 | 585 | 475 | 270 | 55 | 0,0048 |
| -01 | ОРС12-9 | 345 | 235 | 735 | 625 | 270 | 55 | 0,0055 |
| -02 | ОРС12-12 | 345 | 235 | 295 | 185 | 270 | 55 | 0,0031 |
| -03 | ОРС15-6 | 345 | 235 | 435 | 325 | 270 | 55 | 0,004 |
| -04 | ОРС15-21 | 345 | 235 | 375 | 265 | 270 | 55 | 0,0037 |
| -05 | ОРС18-135 | 465 | 335 | 315 | 185 | 330 | 65 | 0,0046 |
| -06 | ОРС18-7 5 | 465 | 335 | 585 | 455 | 330 | 65 | 0,0063 |
| -07 | ОРС18-9 | 465 | 335 | 735 | 605 | 330 | 65 | 0,0073 |
| -08 | ОРС15-5 | 345 | 235 | 365 | 255 | 270 | 55 | 0,0036 |

1. Узлы см. черт. 1.136.5-17.01.03.000 СБ, лист 2

| | | | |
|---|---|---|---|
| | | 1.136.5-17.02.03.000СБ | |
| | | Створка форточная | Стадия: — Масса: — Масштаб: 1:5 |
| | | Сборочный чертеж. | Лист — Листов 1 |
| ГИП | Степнов | | 17.II.81 |
| Пров. | Мокроусов | | 16.02.81 |
| Разраб. | Рутто | | 17.II.81 |
| | | | ЦНИИЭП жилища г. Москва |

| Формат | Зона | Поз. | Обозначение | Наименование | Кол. на исполн. 1.136.5-17.03.00.000- | | | | | Примечание |
|---|---|---|---|---|---|---|---|---|---|---|
| | | | | | – | 01 | 02 | 03 | 04 | |
| | | | | Документация | | | | | | |
| * | | | 1.136.5-17.03.00.000СБ. рис.1 | Сборочный чертеж | X | | | | | * 12,12 |
| | | | рис.2 | | | X | X | X | X | |
| | | | | Сборочные единицы | | | | | | |
| 11 | | 1 | 1.136.5-17.03.01.000 | Коробка | 1 | | | | | |
| | | | -01 | Коробка | | 1 | | | | |
| | | | -02 | Коробка | | | 1 | | | |
| | | | -03 | Коробка | | | | 1 | | |
| | | | -04 | Коробка | | | | | 1 | |

| Марка | 0РС6-12 | 0РС9-12 | 0РС9-13,5 | 0РС9-14 | 0РС9-15 |
|---|---|---|---|---|---|

| | | | | |
|---|---|---|---|---|
| ГИП | Степнов | | 17.02.91 | 1.136.5-17.03.00.000 |
| Провер. | Рутто | | 17.02.91 | Блок оконный<br>Спецификация |
| Разраб. | Мокроусов | | 16.02.91 | |

| Стадия | Лист | Листов |
|---|---|---|
| | 1 | 4 |

ЦНИИЭП жилища г. Москва

Инв. № подл. | Подпись и дата | Взам. инв. №

| Формат | Зона | Поз. | Обозначение | Наименование | Кол. на исполн. 1.136.5-17.03.00.000- | | | | | Примечание |
|---|---|---|---|---|---|---|---|---|---|---|
| | | | | | – | 01 | 02 | 03 | 04 | |
| 11 | | 2 | 1.136.5-17.01.02.000 -01 | Переплет правый | 1 | | | | | |
| | | | -03 | Переплет правый | | 1 | 1 | 1 | 1 | |
| 11 | | 3 | 1.136.5-17.01.03.000 -01 | Створка правая | 1 | | | | | |
| | | | -03 | Створка правая | | 1 | 1 | 1 | 1 | |
| | | | | | | | | | | |
| 11 | | 4 | 1.136.5-17.03.02.000 | Переплет левый | 1 | | | | | |
| | | | -01 | Переплет левый | | 1 | | | | |
| | | | -02 | Переплет левый | | | 1 | | | |
| | | | -18 | Переплет левый | | | | 1 | | |
| | | | -03 | Переплет левый | | | | | 1 | |
| | | | | | | | | | | |
| 11 | | 5 | 1.136.5-17.03.03.000 | Створка левая | 1 | | | | | |
| | | | -01 | Створка левая | | 1 | | | | |
| | | | -02 | Створка левая | | | 1 | | | |
| | | | -18 | Створка левая | | | | 1 | | |
| | | | -03 | Створка левая | | | | | 1 | |

17328

| Формат | Зона | Поз. | Обозначение | Наименование | Кол. на испол. 1.136.5-17.03.00.000- — | 01 | 02 | 03 | 04 | | | | | | Примечание |
|---|---|---|---|---|---|---|---|---|---|---|---|---|---|---|---|
| | | | | Стандартные изделия | | | | | | | | | | | |
| | | 10 | | Петли ПВ1-80П | 2 | 2 | 2 | 2 | 2 | | | | | | 0.16 кг. |
| | | 10 | | ПВ1-80Л | 2 | | | | | | | | | | 0.16 кг. |
| | | 11 | | ПВ2-75-1 | 4 | 2 | 2 | 2 | 2 | | | | | | 0.15 кг. |
| | | 12 | | ПВ1-100Л | | 2 | 2 | 2 | 2 | | | | | | 0.2 кг. |
| | | 13 | | ПВ2-100-1 | | 2 | 2 | 2 | 2 | | | | | | 0.2 кг. |
| | | | | ГОСТ 5088-78 | | | | | | | | | | | |
| | | 18 | | Завертка ЗР2-2 | | | | | | | | | | | |
| | | | | ГОСТ 5090-79 | 1 | 2 | 2 | 2 | 2 | | | | | | 0.14 кг. |
| | | 18 | | Завертка ЗР2-1 | | | | | | | | | | | |
| | | | | ГОСТ 5090-79 | 1 | 2 | 2 | 2 | 2 | | | | | | 0.09 кг. |

1.136.5-17.03.00.000 Лист 3

| Инв. № подл. | Подпись и дата | Взам. инв. № |
|---|---|---|
| | | |

| Формат | Зона | Поз. | Обозначение | Наименование | Кол. на испол. 1.136.5-17.03.00.000- — | 01 | 02 | 03 | 04 | | | | | | Примечание |
|---|---|---|---|---|---|---|---|---|---|---|---|---|---|---|---|
| | | 19 | | Шурупы А3×30 | | | | | | | | | | | |
| | | | | ГОСТ 1145-70* | 12 | 24 | 24 | 24 | 24 | | | | | | |

1.136.5-17.03.00.000 Лист 4

Рис.1

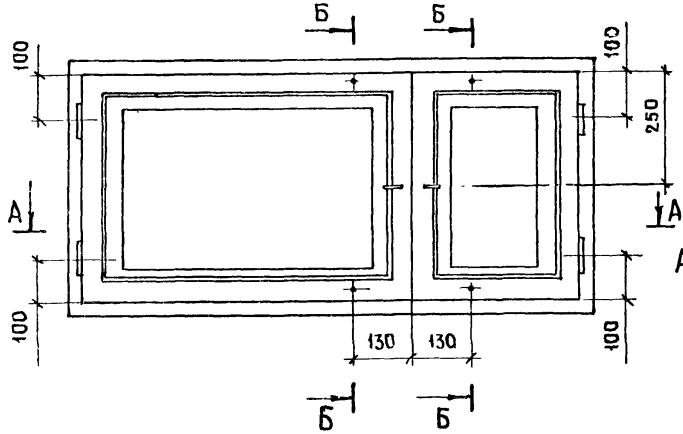


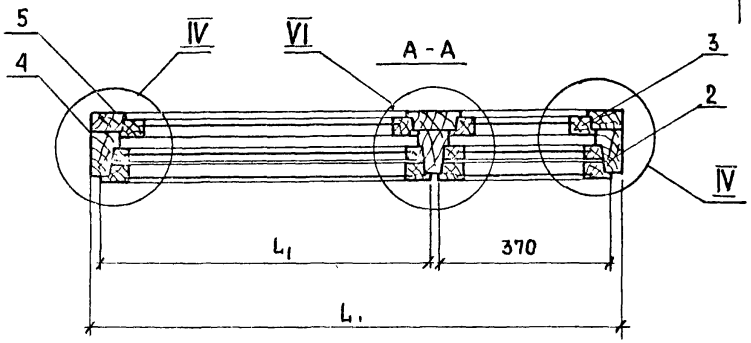


Рис.2

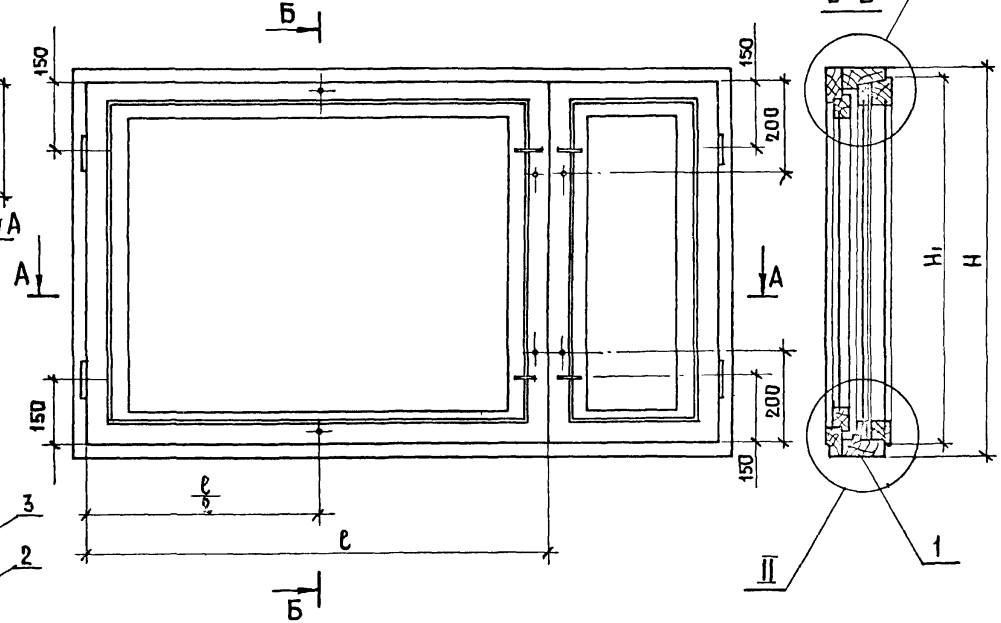


Узлы I, II, IV см. черт. 1.136.5-17.01.00.000СБ, лист 2

| | | | | | | |
|---|---|---|---|---|---|---|
| | | | | 1.136.5-17.03.00 000СБ | | |
| | | | | Блок оконный Сборочный чертеж. | Стадия: Р | Масса: | Масштаб: 1:10 |
| | | | | | Лист 1 | Листов 2 | |
| ГИП | Степнов | | 17.12.91 | | ЦНИИЭП жилища г. Москва | | |
| Провер | Рутто | | 17.12.91 | | | | |
| Разраб. | Мокроусов | | 16.01.92 | | | | |

Инв.№ подл. | Подпись и дата | Взам. инв.№

VI
М1:1

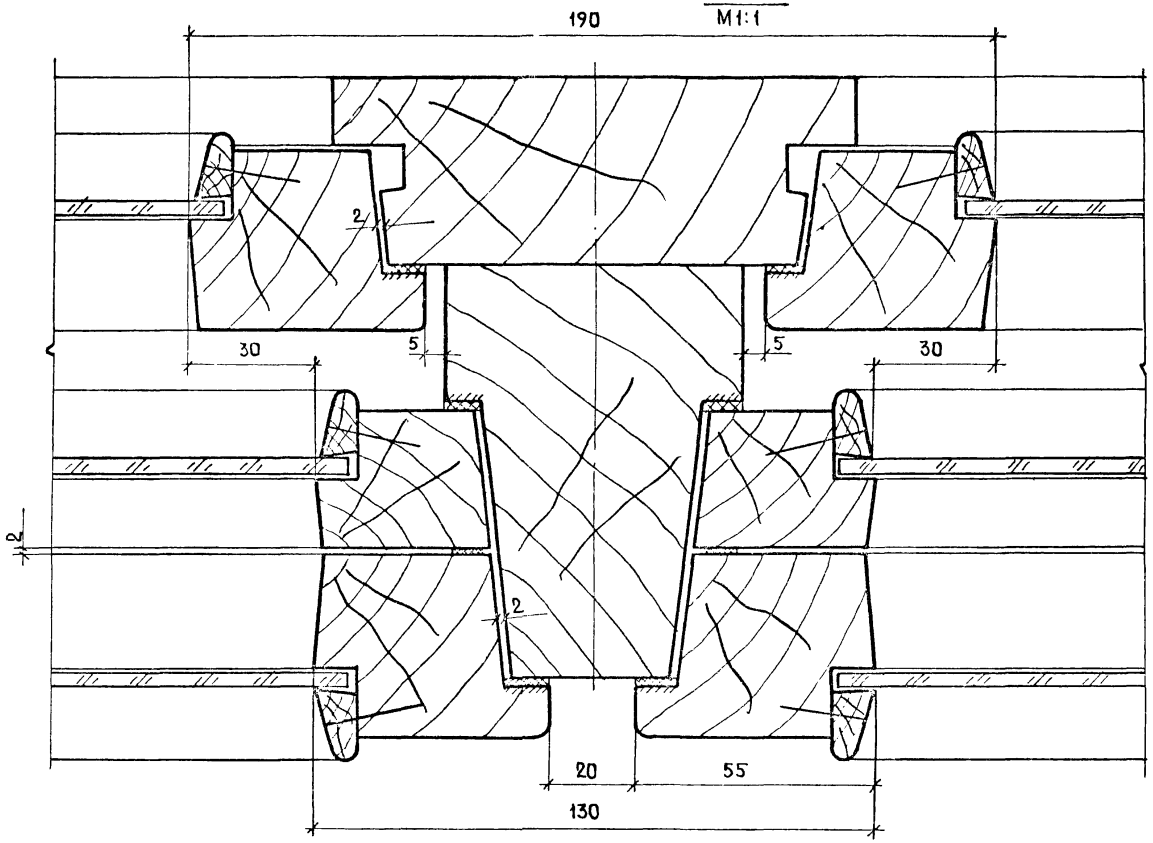


| Обозначение | Марка | Рис | H | $H_1$ | L | $L_1$ | Объем м³ в чистоте |
|---|---|---|---|---|---|---|---|
| 1.136.5-17.03.00.000 | ОРС6-12 | 1 | 560 | 495 | 1170 | 720 | 0,05 |
| -01 | ОРС9-12 | 1 | 860 | 795 | 1170 | 720 | 0,0664 |
| -02 | ОРС9-13,5 | 2 | 860 | 795 | 1320 | 870 | 0,072 |
| -03 | ОРС9-14 | 2 | 860 | 795 | 1400 | 950 | 0,074 |
| -04 | ОРС9-15 | 2 | 860 | 795 | 1470 | 1020 | 0,0754 |

| Инв. № подл. | Подпись и дата | Взам. инв. № |
|---|---|---|
| | | |

| Формат | Зона | Поз. | Обозначение | Наименование | Кол. на исполн. 1.136.5-17.03.01.000- — | 01 | 02 | 03 | 04 | | | | | | Примечание |
|---|---|---|---|---|---|---|---|---|---|---|---|---|---|---|---|
| | | | | Документация | | | | | | | | | | | |
| 12 | | | 1.136.5-17.03.01.000СБ | Сборочный чертеж | × | × | × | × | × | | | | | | |
| | | | | Сборочные единицы | | | | | | | | | | | |
| 11 | | 1 | 1.136.5-17.03.01.100 | Рамка | 1 | | | | | | | | | | |
| | | | -01 | Рамка | | 1 | | | | | | | | | |
| | | | -02 | Рамка | | | 1 | | | | | | | | |
| | | | -03 | Рамка | | | | 1 | | | | | | | |
| | | | -04 | Рамка | | | | | 1 | | | | | | |
| | | | | Марка | ОРС6-12 | ОРС9-12 | ОРС9-13,5 | ОРС9-14 | ОРС9-15 | | | | | | |

| | | | | 1.136.5-17.03.01.000 | | |
|---|---|---|---|---|---|---|
| | | | | | Стадия | Лист | Листов |
| | | | | | | 1 | 2 |
| ГИП | Степнов | | 17.11.81 | Коробка Спецификация | ЦНИИЭП жилища г. Москва | |
| Пров | Рутто | | 17.11.81 | | | |
| Разраб | Мокроусов | | 17.11.81 | | | |

| Инв. № подл. | Подпись и дата | Взам. инв. № |
|---|---|---|
| | | |

| Формат | Зона | Поз | Обозначение | Наименование | Кол. на исполн. 1.136.5-17.03.01.000 — | 01 | 02 | 03 | 04 | | | | | | Примечание |
|---|---|---|---|---|---|---|---|---|---|---|---|---|---|---|---|
| 11 | | 2 | 1.136.5-17.03.01.200 | Рамка | 1 | | | | | | | | | | |
| | | | -01 | Рамка | | 1 | | | | | | | | | |
| | | | -02 | Рамка | | | 1 | | | | | | | | |
| | | | -03 | Рамка | | | | 1 | | | | | | | |
| | | | -04 | Рамка | | | | | 1 | | | | | | |
| БЧ | | 3 | 1.136.5-17.00.00.004 | Прокладка полиуре- | | | | | | | | | | | |
| | | | | тановая ГОСТ 10174-72 | 3,4 | 4,0 | 4,4 | 4,5 | 4,8 | | | | | | м.пог |
| | | | | Стандартные изделия | | | | | | | | | | | |
| | | 5 | | Гвозди К3×80 | | | | | | | | | | | |
| | | | | ГОСТ 4028-63* | 14 | 16 | 18 | 18 | 20 | | | | | | |

| 1.136.03.01.000 | Лист 2 |
|---|---|

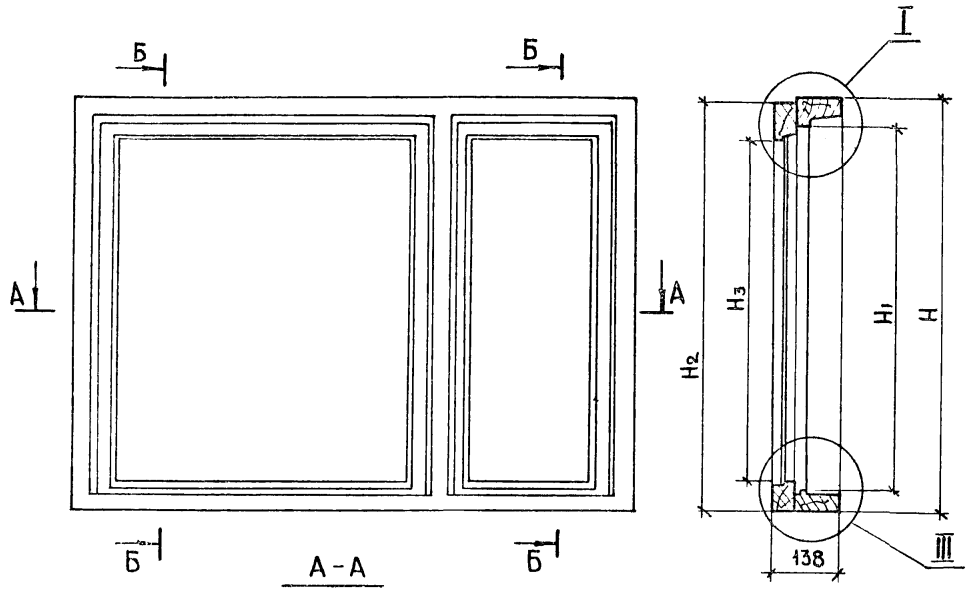


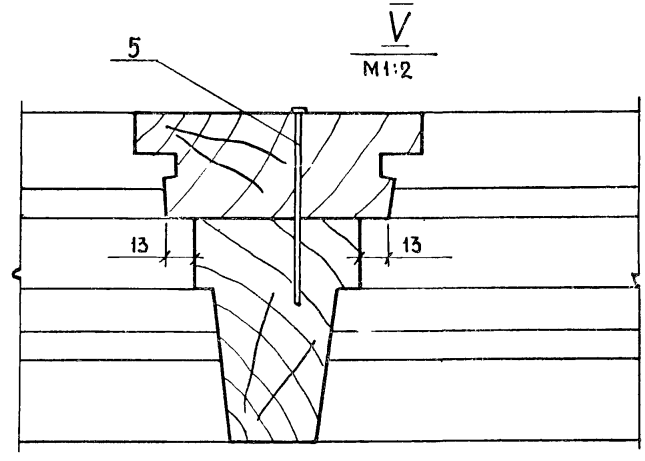


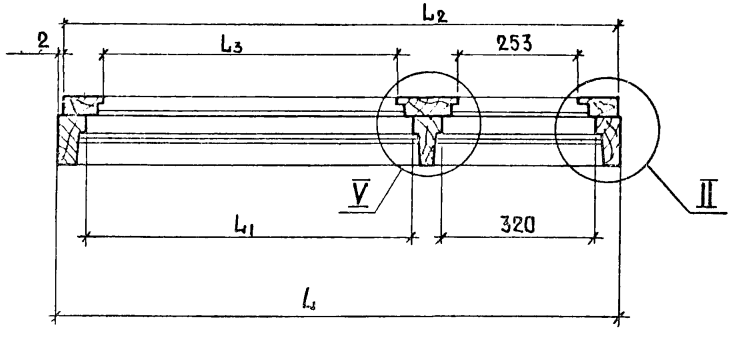


| Обозначение | Марка | H | $H_1$ | $H_2$ | $H_3$ | L | $L_1$ | $L_2$ | $L_3$ | Объем м³ в чистоте |
|---|---|---|---|---|---|---|---|---|---|---|
| 1.136.5-17.03.01.000 | ОРС6-12 | 560 | 455 | 553 | 416 | 1170 | 670 | 1166 | 601 | 0,0283 |
| -01 | ОРС9-12 | 860 | 755 | 853 | 716 | 1170 | 670 | 1166 | 601 | 0,0334 |
| -02 | ОРС9-13,5 | 860 | 755 | 853 | 716 | 1320 | 820 | 1316 | 751 | 0,0363 |
| -03 | ОРС9-14 | 860 | 775 | 853 | 716 | 1400 | 900 | 1346 | 831 | 0,0374 |
| -04 | ОРС9-15 | 860 | 775 | 853 | 717 | 1470 | 970 | 1466 | 901 | 0,0384 |

Узлы I, II, III см. черт. 1.136.5-17.01.01.000СБ

| | | | |
|---|---|---|---|
| ГИП | Степнов | | 17.04.01 |
| Провер. | Рутто | | 17.04.01 |
| Разраб. | Мокроусов | | 16.02.01 |

1.136.5-17.03.01 000СБ

Коробка
Сборочный чертеж

| Стадия | Масса | Масштаб |
|---|---|---|
| Р | | 1:10 |
| Лист | Листов 1 | |

ЦНИИЭП жилища
г. Москва

| Инв.№ подл. | Подпись и дата | Взам.инв.№ |
|---|---|---|
| | | |

| Формат | Зона | Поз. | Обозначение | Наименование | Кол. на испол. 1.136.5-17.03.01.100- — | 01 | 02 | 03 | 04 | Примечание |
|---|---|---|---|---|---|---|---|---|---|---|
| | | | | Документация | | | | | | |
| 12 | | | 1.136.5-17.03.01.100СБ.рис.1 | Сборочный чертеж | × | | | | | |
| | | | рис.2 | | | × | × | × | × | |
| | | | | Детали | | | | | | |
| | | | | Древесина хвойная | | | | | | |
| | | | | ГОСТ 8486-66 | | | | | | |
| БЧ | | 1 | 1.136.5-17.01.01.101 | Брусок 560×94×55 | 1 | | | | | |
| | | | -01 | 860×94×55 | | 1 | 1 | 1 | 1 | |
| | | | | | | | | | | |

| Марка | ОРС6-12 | ОРС9-12 | ОРС9-13,5 | ОРС9-14 | ОРС9-15 |
|---|---|---|---|---|---|

| | | | | 1.136.5-17.03.01.100 | | |
|---|---|---|---|---|---|---|
| | | | | | Стадия | Лист | Листов |
| | | | | Рамка Спецификация | | 1 | 2 |
| ГИП | Степнов | | | | ЦНИИЭП жилища г. Москва | | |
| Пров. | Рутто | | | | | | |
| Разраб | Мокроусов | | | | | | |

| Инв.№ подл. | Подпись и дата | Взам.инв.№ |
|---|---|---|
| | | |

| Формат | Зона | Поз | Обозначение | Наименование | Кол. на испол. 1.136.5-17.03.01.100- — | 01 | 02 | 03 | 04 | Примечание |
|---|---|---|---|---|---|---|---|---|---|---|
| БЧ | | 2 | 1.136.5-17.01.01.102 | Брусок 560×94×55 | 1 | | | | | |
| | | | -01 | 860×94×55 | | 1 | 1 | 1 | 1 | |
| БЧ | | 3 | 1.136.5-17.01.01.103 | Брусок 1170×94×55 | 1 | 1 | | | | |
| | | | -01 | 1320×94×55 | | | 1 | | | |
| | | | -02 | 1400×94×55 | | | | 1 | | |
| | | | -03 | 1470×94×55 | | | | | 1 | |
| БЧ | | 4 | 1.136.5-17.01.01.104 | Брусок 1170×94×50 | 1 | 1 | | | | |
| | | | -01 | 1320×94×50 | | | 1 | | | |
| | | | -02 | 1400×94×50 | | | | 1 | | |
| | | | -03 | 1470×94×50 | | | | | 1 | |

17328

59

| 1.136.5-17.03.01.100 | Лист 2 |
|---|---|

5

Рис 1

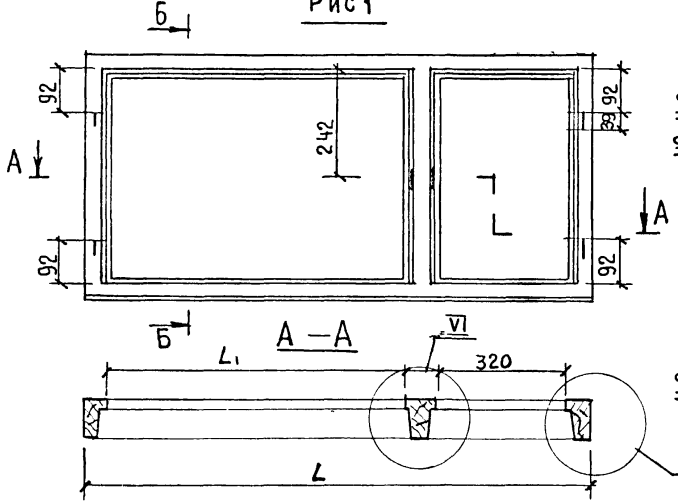


Рис 2

остальное см. рис 1

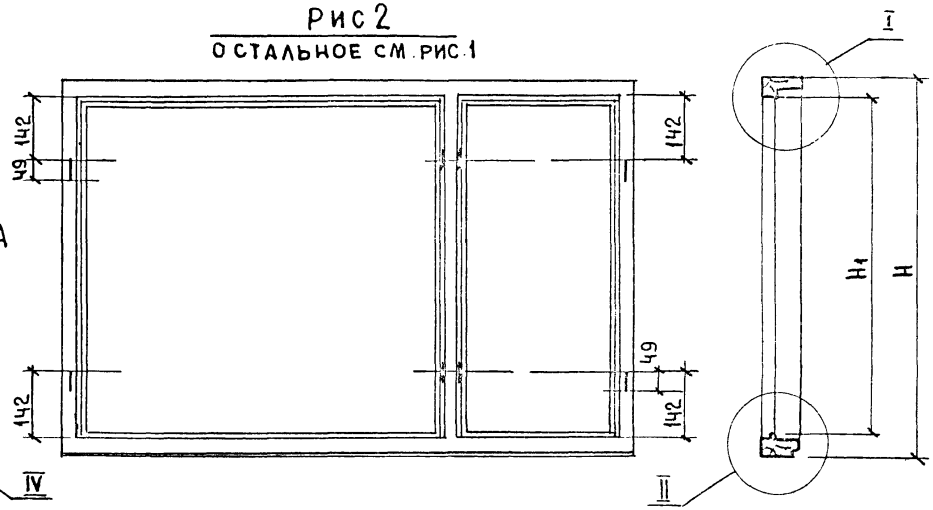


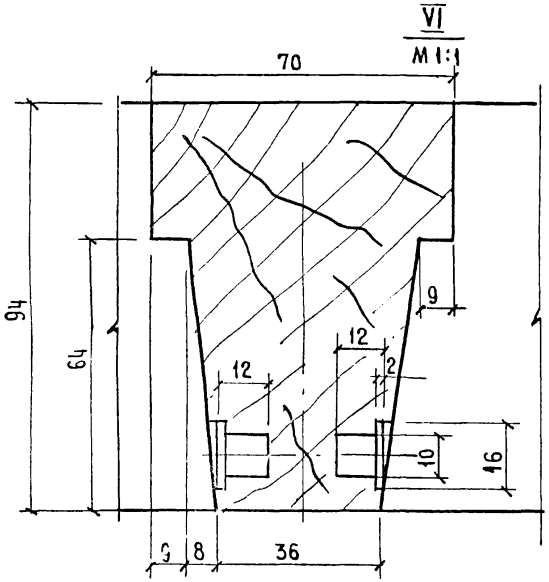


| Обозначение | Марка | Рис. | H | $H_1$ | L | $L_1$ | Объем м³ в чистоте |
|---|---|---|---|---|---|---|---|
| 1.136.5-17.03.01.100 | ОРС6-12 | 1 | 560 | 455 | 1170 | 670 | 0.0173 |
| -01 | ОРС9-12 | 2 | 860 | 755 | 1170 | 670 | 0.02045 |
| -02 | ОРС9-13.5 | 2 | 860 | 755 | 1320 | 820 | 0.022 |
| -03 | ОРС9-14 | 2 | 860 | 755 | 1400 | 900 | 0.0227 |
| -04 | ОРС9-15 | 2 | 860 | 755 | 1470 | 970 | 0.0234 |

! Узлы I, II, IV и вид В см. черт. 1.136.5-17.01.01.100СБ, лист 2

В

| | | | | | |
|---|---|---|---|---|---|
| | | | | 1.136.5-17.03.01.1000СБ | |
| | | | | Рамка Сборочный чертеж | Стадия: Р; Масса: ; Масштаб: 1:10; Лист; Листов 1 |
| ГИП | Степнов | | 12.11.87 | | ЦНИИЭП жилища г. Москва |
| Провер. | Рутто | | 12.11.87 | | |
| Разраб. | Мокроусов | | 12.11.87 | | |

| Инв.№ подл. | Подпись и дата | Взам. инв.№ |
|---|---|---|
| | | |

| Формат | Зона | Поз. | Обозначение | Наименование | Кол. на испол. 1.136.5-17.03.01.200 – | | | | | Примечание |
|---|---|---|---|---|---|---|---|---|---|---|
| | | | | | – | 01 | 02 | 03 | 04 | |
| | | | | Документация | | | | | | |
| 12 | | | 1.136.5-17.03.01.200СБ, Рис.1 | Сборочный чертеж | X | | | | | |
| | | | Рис.2 | | | X | X | X | X | |
| | | | | Детали | | | | | | |
| | | | | Древесина хвойная | | | | | | |
| | | | | ГОСТ 8486-66 | | | | | | |
| БЧ | | 1 | 1.136.5-17.03.01.201 | Брусок 553×94×44 | 1 | | | | | |
| | | | -01 | 853×94×44 | | 1 | 1 | 1 | 1 | |
| | | | | | | | | | | |

| Марка | ОРС6-12 | ОРС9-12 | ОРС9-13,5 | ОРС9-14 | ОРС9-15 |
|---|---|---|---|---|---|

| | | | | 1.136.5-17.03.01.200 | | | |
|---|---|---|---|---|---|---|---|
| | | | | | Стадия | Лист | Листов |
| ГИП | Степнов | | 17.08 | Рамка Спецификация | | 1 | 2 |
| Провер. | Мокроусов | | 16.08 | | ЦНИИЭП жилища г. Москва | | |
| Разраб. | Рутто | | 17.08 | | | | |

| Инв.№ подл. | Подпись и дата | Взам. инв.№ |
|---|---|---|
| | | |

| Формат | Зона | Поз. | Обозначение | Наименование | Кол. на испол. 1.136.5-7.03.01.200- | | | | | Примечание |
|---|---|---|---|---|---|---|---|---|---|---|
| | | | | | – | 01 | 02 | 03 | 04 | |
| БЧ | | 2 | 1.136.5-17.03.01.202 | Брусок 553×74×44 | 1 | | | | | |
| | | | -01 | 853×74×44 | | 1 | 1 | 1 | 1 | |
| | | | | | | | | | | |
| БЧ | | 3 | 1.136.5-17.03.01.203 | Брусок 1166×74×44 | 1 | 1 | | | | |
| | | | -01 | 1316×74×44 | | | 1 | | | |
| | | | -02 | 1396×74×44 | | | | 1 | | |
| | | | -03 | 1466×74×44 | | | | | 1 | |
| | | | | | | | | | | |
| БЧ | | 4 | 1.136.5-17.03.01.204 | Брусок 1166×63×44 | 1 | 1 | | | | |
| | | | -01 | 1316×63×44 | | | 1 | | | |
| | | | -02 | 1396×63×44 | | | | 1 | | |
| | | | -03 | 1466×63×44 | | | | | 1 | |

| | | | | 1.136.5-17.03.01 200 | Лист |
|---|---|---|---|---|---|
| | | | | | |

17328/19

Рис.1

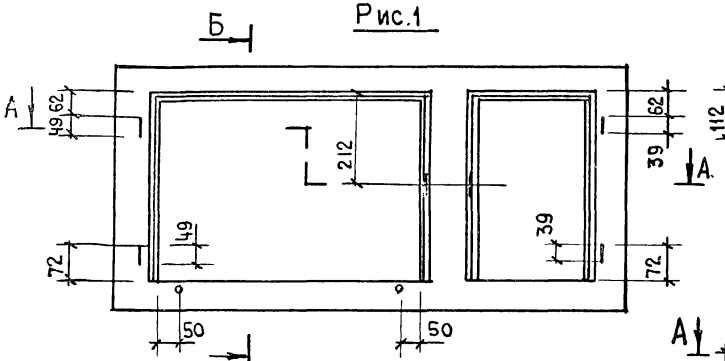


Рис.2

ОСТАЛЬНОЕ СМ. РИС.1

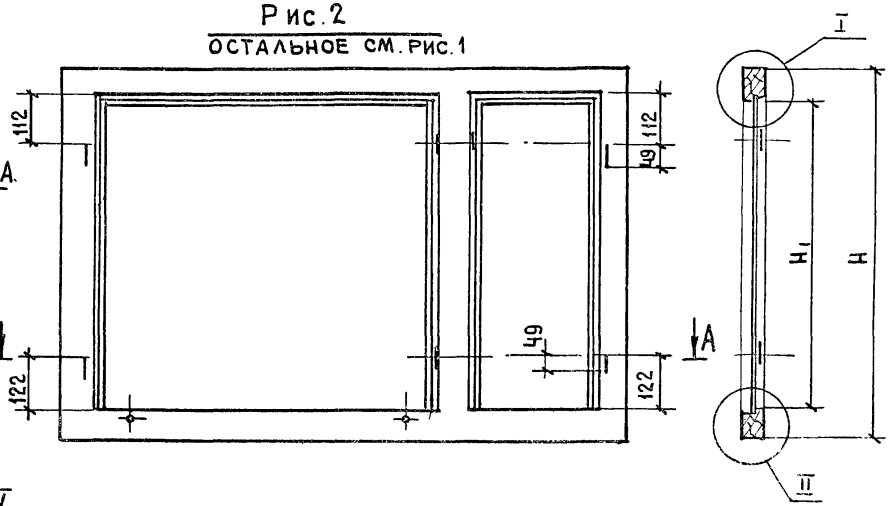


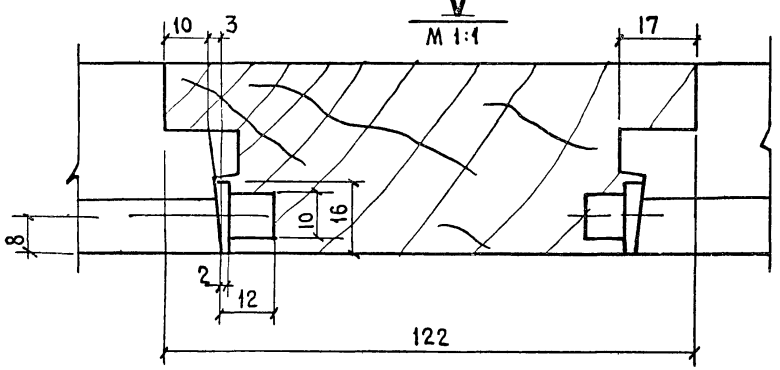


| Обозначение | Марка | Рис. | H | $H_1$ | L | $L_1$ | Объем м³ в чистоте |
|---|---|---|---|---|---|---|---|
| 1.136.5-17.03.01.200 | ОРС6-12 | 1 | 553 | 416 | 1166 | 601 | 0 011 |
| -01 | ОРС9-12 | 2 | 853 | 716 | 1166 | 601 | 0 013 |
| -02 | ОРС9-13.5 | 2 | 853 | 716 | 1316 | 751 | 0, 0143 |
| -03 | ОРС9-14 | 2 | 853 | 716 | 1396 | 831 | 0,0147 |
| -04 | ОРС9-15 | 2 | 853 | 716 | 1466 | 901 | 0, 015 |

1. Узлы I, II, IV и вид „В" см. черт. 1.136 5-17,01.01.200СБ, лист 2
2. Глубина паза „в" под форточные петли 26 мм, а под переплетные -33мм.

| | | | |
|---|---|---|---|
| ГИП | Степнов | | 17.II-81 |
| Провер | Рутто | | 12.II.81 |
| Разраб. | Мокроусов | | 12.02.81 |

1.136.5-17.03.01.200 СБ

Рамка

Сборочный чертеж

| Стадия | Масса | Масштаб |
|---|---|---|
| Р | | 1:10 |
| Лист | Листов 1 | |

ЦНИИЭП жилища г. Москва

| Формат | Зона | Поз. | Обозначение | Наименование | Кол. на исполнение 1.136.5-17.03.02.000 – | | | | | | | | | | | | | | | | | | | | Примечание |
|---|---|---|---|---|---|---|---|---|---|---|---|---|---|---|---|---|---|---|---|---|---|---|---|---|---|
| | | | | | – | 01 | 02 | 03 | 04 | 05 | 06 | 07 | 08 | 09 | 10 | 11 | 12 | 13 | 14 | 15 | 16 | 17 | 18 | 19 | 20 | 21 | |
| | | | | Документация | | | | | | | | | | | | | | | | | | | | | |
| * | | | 1.136.5-17.03.02.000СБ, Рис. 1 | Сборочный чертеж | X | | | | | | | | | | | | | | | | | | | | | *12; 12 |
| | | | Рис. 2 | | | | | | X | X | X | | | | | | | | | | | | X | X | | |
| | | | Рис. 3 | | | | | | | | | X | X | | | | | | | | | | | | | |
| | | | Рис. 4 | | | | | | | | | | | X | X | X | X | X | | | | | | | | |
| | | | Рис. 5 | | | X | X | X | | | | | | | | | | | | | | | X | | | |
| | | | Рис. 6 | | | | | | | | | | | | | | | | X | | | | | | | |
| | | | Рис. 7 | | | | | | | | | | | | | | | | | X | X | X | | | X | |
| | | | | Сборочные единицы | | | | | | | | | | | | | | | | | | | | | | |
| Б4 | 1 | 1 | 1.136.5-17.03.02.100 | Створка | 1 | 1 | 1 | 1 | 1 | 1 | 1 | 1 | 1 | 1 | 1 | 1 | 1 | 1 | 1 | 1 | 1 | 1 | 1 | 1 | 1 | |
| Б4 | 2 | 1 | 1.136.5-17.03.02.200 | Створка | 1 | 1 | 1 | 1 | 1 | 1 | 1 | 1 | 1 | 1 | 1 | 1 | 1 | 1 | 1 | 1 | 1 | 1 | 1 | 1 | 1 | |
| | | | | Детали | | | | | | | | | | | | | | | | | | | | | | |
| | | | | Древесина хвойная ГОСТ 8486-66 | | | | | | | | | | | | | | | | | | | | | | |
| Б4 | | 3 | 1.136.5-17.03.02.101 | Брусок 495×55×42 | 1 | | | | | | | | | | | | | | | | | | | | | |
| | | | -01 | 795×55×42 | | 1 | 1 | 1 | | | | | | | | | | | | | | | 1 | | | |
| | | | | Марка | ОРС6-12 | ОРС9-12 | ОРС9-13,5 | ОРС9-15 | ОРС12-12 | ОРС12-13,5 | ОРС12-15 | ОРС15-18 | ОРС15-21 | ОРС15-12 | ОРС15-13,5 | ОРС15-15 | ОРС16-18 | ОРС15-21 | ОРС18-18 | ОРС18-13,5 | ОРС18-15 | ОРС18-18 | ОРС9-14 | ОРС12-14 | ОРС15-14 | ОРС18-14 | |

Инв. № подл. | Подпись и дата | Взам. инв. №

| | | | |
|---|---|---|---|
| ГИП | Степнов | | 17.6.87 |
| Пров. | Мокроусов | | 16.06.87 |
| Разраб. | Рутто | | 11.87 |

1.136.5-17.03.02.000

Переплет левый
Спецификация

| Стадия | Лист | Листов |
|---|---|---|
| | 1 | 5 |

ЦНИИЭП жилища г. Москва

17328 63

| Формат | Зона | Поз. | Обозначение | Наименование | Кол. на исполнение 1.136.5-17.03.02.000 – | | | | | | | | | | | | | | | | | | | | Примечание |
|---|---|---|---|---|---|---|---|---|---|---|---|---|---|---|---|---|---|---|---|---|---|---|---|---|---|
| | | | | | – | 01 | 02 | 03 | 04 | 05 | 06 | 07 | 08 | 09 | 10 | 11 | 12 | 13 | 14 | 15 | 16 | 17 | 18 | 19 | 20 | 21 | |
| Б4 | | 3 | 1.136.5-17.03.02.101 -02 | Брусок 1095×55×42 | | | | | 1 | 1 | 1 | | | | | | | | | | | | 1 | | | |
| | | | -03 | 1395×55×42 | | | | | | | | 1 | 1 | 1 | 1 | 1 | 1 | 1 | | | | | | 1 | | |
| | | | -04 | 1695×65×42 | | | | | | | | | | | | | | | 1 | 1 | 1 | 1 | | | 1 | |
| Б4 | | 4 | 1.136.5-17.03.02.102 | Брусок 495×55×42 | 1 | | | | | | | | | | | | | | | | | | | | | |
| | | | -01 | 795×55×42 | | 1 | 1 | 1 | | | | | | | | | | | | | | | 1 | | | |
| | | | -02 | 1095×55×42 | | | | | 1 | 1 | 1 | | | | | | | | | | | | | 1 | | |
| | | | -03 | 1395×55×42 | | | | | | | | 1 | 1 | 1 | 1 | 1 | 1 | 1 | | | | | | | 1 | |
| | | | -04 | 1695×65×42 | | | | | | | | | | | | | | | 1 | 1 | 1 | 1 | | | | 1 |
| Б4 | | 5 | 1.136.5-17.03.02.103 | Брусок 720×55×42 | 2 | 2 | | | 2 | | | | | 2 | | | | | | | | | | | | |
| | | | -01 | 870×55×42 | | | 2 | | | 2 | | | | | 2 | | | | | | | | | | | |
| | | | -02 | 1020×55×42 | | | | 2 | | | 2 | | | | | 2 | | | | | | | | | | |
| | | | -03 | 370×55×42 | | | | | | | | 2 | | | | | | | | | | | | | | |
| | | | -04 | 450×55×42 | | | | | | | | | 2 | | | | | | | | | | | | | |
| | | | -05 | 930×55×42 | | | | | | | | | | | | | 2 | | | | | | | | | |
| | | | -06 | 1070×55×42 | | | | | | | | | | | | | | 2 | | | | | | | | |
| | | | -07 | 390×65×42 | | | | | | | | | | | | | | | 2 | | | | | | | |
| | | | -08 | 850×65×42 | | | | | | | | | | | | | | | | 2 | | | | | | |
| | | | -09 | 1000×65×42 | | | | | | | | | | | | | | | | | 2 | | | | | |
| | | | -10 | 890×65×42 | | | | | | | | | | | | | | | | | | 2 | | | | |
| | | | -11 | 950×55×42 | | | | | | | | | | | | | | | | | | | 2 | 2 | 2 | | |
| | | | -12 | 950×65×42 | | | | | | | | | | | | | | | | | | | | | 2 | |
| Б4 | | 6 | 1.136.5-17.03.02.201 | Брусок 471×41×32 | 1 | | | | | | | | | | | | | | | | | | | | | |
| | | | -01 | 771×41×32 | | 1 | 1 | 1 | | | | | | | | | | | | | | | 1 | | | |
| | | | -02 | 1071×41×32 | | | | | 1 | 1 | 1 | | | | | | | | | | | | | 1 | | |
| | | | -03 | 1371×41×32 | | | | | | | | 1 | 1 | 1 | 1 | 1 | 1 | 1 | | | | | | | 1 | |
| | | | -04 | 1671×51×32 | | | | | | | | | | | | | | | 1 | 1 | 1 | 1 | | | | 1 |
| Б4 | | 7 | 1.136.5-17.03.02.202 | Брусок 471×41×32 | 1 | | | | | | | | | | | | | | | | | | | | | |
| | | | -01 | 771×41×32 | | 1 | 1 | 1 | | | | | | | | | | | | | | | 1 | | | |
| | | | -02 | 1071×41×32 | | | | | 1 | 1 | 1 | | | | | | | | | | | | | 1 | | |
| | | | -03 | 1371×41×32 | | | | | | | | 1 | 1 | 1 | 1 | 1 | 1 | 1 | | | | | | | 1 | |

| Формат | Зона | Поз. | Обозначение | Наименование | Кол. на исполнение 1.136.5-17.03.02.000 – | | | | | | | | | | | | | | | | | | | | Примечание |
|---|---|---|---|---|---|---|---|---|---|---|---|---|---|---|---|---|---|---|---|---|---|---|---|---|---|
| | | | | | – | 01 | 02 | 03 | 04 | 05 | 06 | 07 | 08 | 09 | 10 | 11 | 12 | 13 | 14 | 15 | 16 | 17 | 18 | 19 | 20 | 21 | |
| 64 | | 7 | 1.136.5-17.03.02.202 – 04 | Брусок 1671 × 51 × 32 | | | | | | | | | | | | | | | 1 | 1 | 1 | 1 | | | | 1 | |
| 64 | | 8 | 1.136.5-17.03.02.203 | Брусок 692 × 41 × 32 | 1 | 1 | | | 1 | | | | | 1 | | | | | | | | | | | | | |
| | | | – 01 | 842 × 41 × 32 | | | 1 | | | 1 | | | | | 1 | | | | | | | | | | | | |
| | | | – 02 | 992 × 41 × 32 | | | | 1 | | | 1 | | | | | 1 | | | | | | | | | | | |
| | | | – 03 | 342 × 41 × 32 | | | | | | | | 1 | | | | | | | | | | | | | | | |
| | | | – 04 | 422 × 41 × 32 | | | | | | | | | 1 | | | | | | | | | | | | | | |
| | | | – 05 | 902 × 41 × 32 | | | | | | | | | | | | | 1 | | | | | | | | | | |
| | | | – 06 | 1042 × 41 × 32 | | | | | | | | | | | | | | 1 | | | | | | | | | |
| | | | – 07 | 362 × 51 × 32 | | | | | | | | | | | | | | | 1 | | | | | | | | |
| | | | – 08 | 822 × 51 × 32 | | | | | | | | | | | | | | | | 1 | | | | | | | |
| | | | – 09 | 972 × 51 × 32 | | | | | | | | | | | | | | | | | 1 | | | | | | |
| | | | – 10 | 862 × 51 × 32 | | | | | | | | | | | | | | | | | | 1 | | | | | |
| | | | – 11 | 922 × 51 × 32 | | | | | | | | | | | | | | | | | | | 1 | 1 | 1 | | |
| | | | – 12 | 922 × 51 × 32 | | | | | | | | | | | | | | | | | | | | | | 1 | |
| 64 | | 9 | 1.136.5-17.03.02.204 | Брусок 692 × 41 × 32 | 1 | 1 | | | 1 | | | | | 1 | | | | | | | | | | | | | |
| | | | – 01 | 842 × 41 × 32 | | | 1 | | | 1 | | | | | 1 | | | | | | | | | | | | |
| | | | – 02 | 992 × 41 × 32 | | | | 1 | | | 1 | | | | | 1 | | | | | | | | | | | |
| | | | – 03 | 342 × 41 × 32 | | | | | | | | 1 | | | | | | | | | | | | | | | |
| | | | – 04 | 422 × 41 × 32 | | | | | | | | | 1 | | | | | | | | | | | | | | |
| | | | – 05 | 902 × 41 × 32 | | | | | | | | | | | | | 1 | | | | | | | | | | |
| | | | – 06 | 1042 × 41 × 32 | | | | | | | | | | | | | | 1 | | | | | | | | | |
| | | | – 07 | 362 × 51 × 32 | | | | | | | | | | | | | | | 1 | | | | | | | | |
| | | | – 08 | 822 × 51 × 32 | | | | | | | | | | | | | | | | 1 | | | | | | | |
| | | | – 09 | 972 × 51 × 32 | | | | | | | | | | | | | | | | | 1 | | | | | | |
| | | | – 10 | 862 × 51 × 32 | | | | | | | | | | | | | | | | | | 1 | | | | | |
| | | | – 11 | 922 × 41 × 32 | | | | | | | | | | | | | | | | | | | 1 | 1 | 1 | | |
| | | | – 12 | 922 × 51 × 32 | | | | | | | | | | | | | | | | | | | | | | 1 | |
| | | | | | | | | | | | | | | | | | | | | | | | | | | | |
| 64 | | 10 | 1.136.5-17.00.00.001 | Штапик 405 × 16 × 10 | 4 | | | | | | | | | | | | | | | | | | | | | | |
| | | | – 01 | 705 × 16 × 10 | | 4 | 4 | 4 | | | | | | | | | | | | | | | 4 | | | | |

1 136.5-17.03.02.000

Лист 3

| Зона | Поз. | Обозначение | Наименование | Кол. на исполн. 1.136.5-17.03.02.000- | | | | | | | | | | | | | | | | | | | | Примечание |
|---|---|---|---|---|---|---|---|---|---|---|---|---|---|---|---|---|---|---|---|---|---|---|---|---|
| | | | | — | 01 | 02 | 03 | 04 | 05 | 06 | 07 | 08 | 09 | 10 | 11 | 12 | 13 | 14 | 15 | 16 | 17 | 18 | 19 | 20 | 21 | |
| | 10 | 1.136.5-17.00.00.001 — 03 | Штапик 1005×16×10 | | | | | 4 | 4 | 4 | | | | | | | | | | | | 4 | | | |
| | | — 05 | 1305×16×10 | | | | | | | | 4 | 4 | 4 | 4 | 4 | 4 | 4 | | | | | | 4 | | |
| | | — 07 | 1585×16×10 | | | | | | | | | | | | | | | 4 | 4 | 4 | 4 | | | 4 | |
| | | — 33 | 630×16×10 | 4 | 4 | | | 4 | | | | | 4 | | | | | | | | | | | | |
| | | — 34 | 780×16×10 | | | 4 | | | 4 | | | | | 4 | | | | | | | 4 | | | | |
| | | — 35 | 930×16×10 | | | | 4 | | | 4 | | | | | 4 | | | | | | | | | | |
| | | — 09 | 280×16×10 | | | | | | | | 4 | | | | | | | 4 | | | | | | | |
| | | — 12 | 360×16×10 | | | | | | | | | 4 | | | | | | | | | | | | | |
| | | — 36 | 840×16×10 | | | | | | | | | | | | | 4 | | | | | | | | 4 | |
| | | — 37 | 980×16×10 | | | | | | | | | | | | | | 4 | | | | | | | | |
| | | — 38 | 740×16×10 | | | | | | | | | | | | | | | | 4 | | | | | | |
| | | — 39 | 890×16×10 | | | | | | | | | | | | | | | | | 4 | | | | | |
| | | — 40 | 860×16×10 | | | | | | | | | | | | | | | | | | | 4 | 4 | 4 | |
| | 12 | 1.136.5-17.00.00.003 — 60 | Стекло 400×625 | 2 | | | | | | | | | | | | | | | | | | | | | |
| | | — 61 | 700×625 | | 2 | | | | | | | | | | | | | | | | | | | | |
| | | — 62 | 700×775 | | | 2 | | | | | | | | | | | | | | | | | | | |
| | | — 63 | 700×925 | | | | 2 | | | | | | | | | | | | | | | | | | |
| | | — 64 | 1000×625 | | | | | 2 | | | | | | | | | | | | | | | | | |
| | | — 65 | 1000×775 | | | | | | 2 | | | | | | | | | | | | | | | | |
| | | — 66 | 1000×925 | | | | | | | 2 | | | | | | | | | | | | | | | |
| | | — 67 | 1300×275 | | | | | | | | 2 | | | | | | | | | | | | | | |
| | | — 68 | 1300×355 | | | | | | | | | 2 | | | | | | | | | | | | | |
| | | — 69 | 1300×625 | | | | | | | | | | 2 | | | | | | | | | | | | |
| | | — 70 | 1300×775 | | | | | | | | | | | 2 | | | | | | | | | | | |
| | | — 71 | 1300×925 | | | | | | | | | | | | 2 | | | | | | | | | | |
| | | — 72 | 1300×835 | | | | | | | | | | | | | 2 | | | | | | | | | |
| | | — 73 | 1300×975 | | | | | | | | | | | | | | 2 | | | | | | | | |
| | | — 74 | 1580×275 | | | | | | | | | | | | | | | 2 | | | | | | | |
| | | — 75 | 1580×735 | | | | | | | | | | | | | | | | 2 | | | | | | |

| Формат | Зона | Поз. | Обозначение | Наименование | Количество на исполнение 1.136.5-17.03.02.000- — | 01 | 02 | 03 | 04 | 05 | 06 | 07 | 08 | 09 | 10 | 11 | 12 | 13 | 14 | 15 | 16 | 17 | 18 | 19 | 20 | 21 | Примечание |
|---|---|---|---|---|---|---|---|---|---|---|---|---|---|---|---|---|---|---|---|---|---|---|---|---|---|---|---|
| Б4 | | 12 | 1.136.5-17.00.00.003 -76 | Стекло 1580 х 885 | | | | | | | | | | | | | | | | | 2 | | | | | | |
| | | | -77 | 1580 х 775 | | | | | | | | | | | | | | | | | | 2 | | | | | |
| | | | -78 | 700 х 855 | | | | | | | | | | | | | | | | | | | 2 | | | | |
| | | | -79 | 1000 х 855 | | | | | | | | | | | | | | | | | | | | 2 | | | |
| | | | -80 | 1300 х 855 | | | | | | | | | | | | | | | | | | | | | 2 | | |
| | | | -81 | 1580 х 835 | | | | | | | | | | | | | | | | | | | | | | 2 | |
| | | | | Стекло ГОСТ 111-78 | | | | | | | | | | | | | | | | | | | | | | | |
| | | | | толщиной 2,5 ÷ 3мм | | | | | | | | | | | | | | | | | | | | | | | |
| Б4 | | 13 | 1.136.5-17.00.00.004 | Прокладка полиурета- | | | | | | | | | | | | | | | | | | | | | | | |
| | | | | новая ГОСТ 10174-72 | 5.0 | 5.8 | 6.6 | 7.0 | 7.4 | 8.0 | 8.4 | 7.2 | 7.6 | 8.4 | 9.2 | 9.6 | 9.4 | 9.6 | 8.4 | 10.0 | 10.8 | 10.6 | 7.0 | 7.8 | 9.5 | 10.6 | м. пог. |
| | | | | Стандартные изделия | | | | | | | | | | | | | | | | | | | | | | | |
| | | 15 | | Нагель Н33 ГОСТ 1585-72 | 4 | 4 | 4 | 4 | 4 | 4 | 4 | 4 | 4 | 4 | 4 | 4 | 4 | 4 | 4 | 4 | 4 | 4 | 4 | 4 | 4 | 4 | 0.005кг |
| | | 16 | | Гвозди 1.2х20 ГОСТ 4028-63 | 20 | 28 | 30 | 34 | 34 | 36 | 38 | 36 | 36 | 38 | 40 | 44 | 42 | 44 | 40 | 44 | 46 | 44 | 30 | 34 | 36 | 38 | |
| | | 18 | | Угольник 75-2 | | | | | | | | | | | | | | | | | | | | | | | |
| | | | | ГОСТ 5091-78 | 4 | 4 | 8 | 8 | 4 | 8 | 8 | | | 4 | 8 | 8 | 8 | 8 | | 8 | 8 | 8 | 8 | 8 | 8 | 8 | 0.02кг |
| | | 19 | | Шуруп А3х25 | | | | | | | | | | | | | | | | | | | | | | | |
| | | | | ГОСТ 1145-70* | 20 | 20 | 40 | 40 | 20 | 40 | 40 | | | 20 | 40 | 40 | 40 | 40 | | 40 | 40 | 40 | 40 | 40 | 40 | 40 | |
| | | 20 | | Стяжка ГОСТ 5090-79 | 2 | 4 | 4 | 4 | 4 | 4 | 4 | 2 | 2 | 4 | 4 | 4 | 4 | 4 | 3 | 5 | 5 | 5 | 4 | 4 | 4 | 5 | 0.035кг |
| | | 21 | | Шуруп А4х2.5 | | | | | | | | | | | | | | | | | | | | | | | |
| | | | | ГОСТ 1145-70* | 16 | 20 | 20 | 20 | 20 | 20 | 20 | 16 | 16 | 20 | 20 | 20 | 20 | 20 | 18 | 22 | 22 | 22 | 20 | 20 | 20 | 22 | |
| | | 22 | | Петля ПН6-80 | | | | | | | | | | | | | | | | | | | | | | | |
| | | | | ГОСТ 5088-78 | 2 | 2 | 2 | 2 | 2 | 2 | 2 | 2 | 2 | 2 | 2 | 2 | 2 | 2 | 2 | 2 | 2 | 2 | 2 | 2 | 2 | 2 | 0.16кг |

Инв. № подл. | Подпись и дата | Взам. инв. №

Рис.1

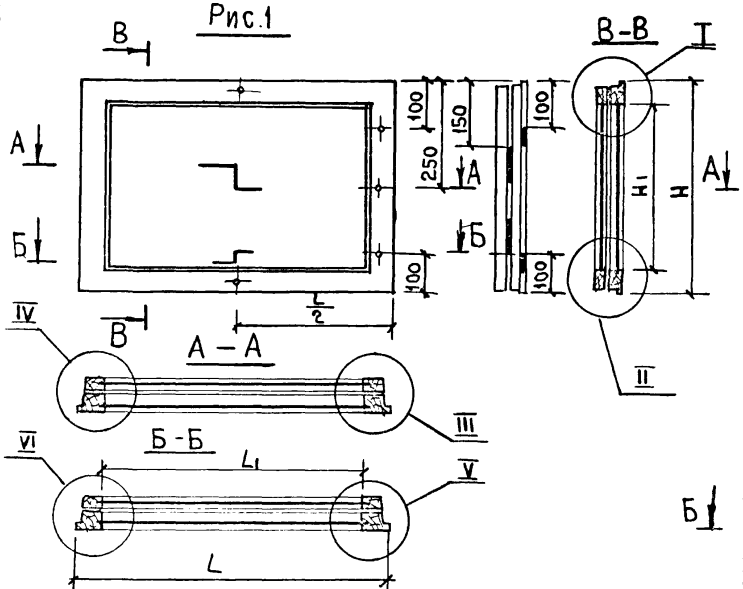


Рис.2
ОСТАЛЬНОЕ - СМ. РИС.1

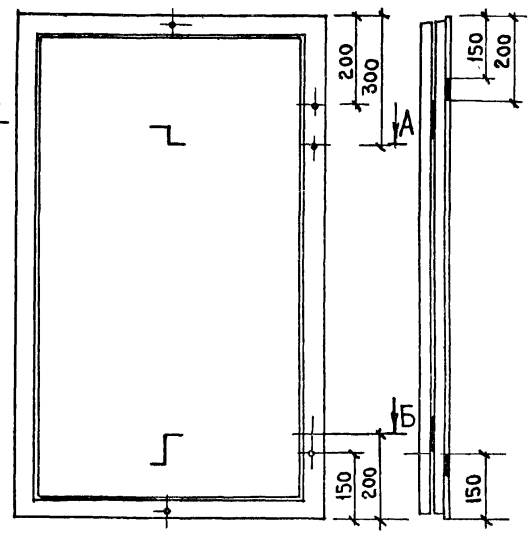


Рис.3
ОСТАЛЬНОЕ СМ. РИС.2

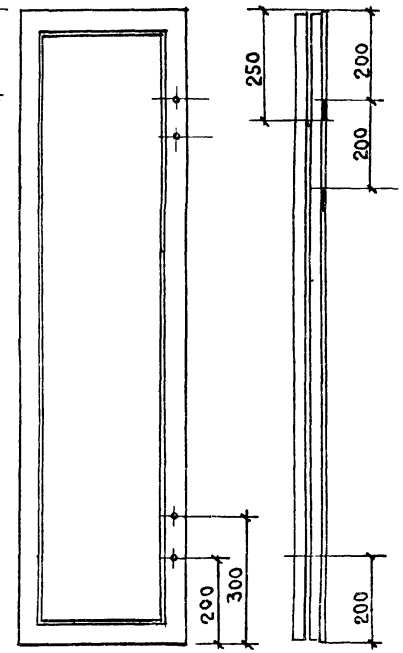


Рис.4
ОСТАЛЬНОЕ - СМ. РИС.3

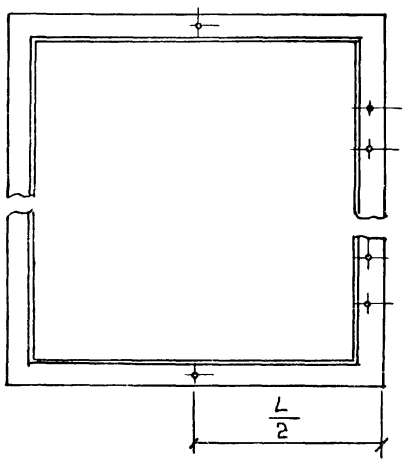


Рис.5
ОСТАЛЬНОЕ - СМ. РИС.2

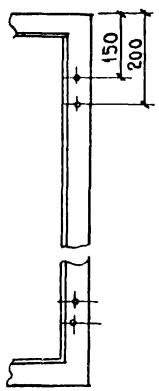


1. Узлы I, II, III, IV, V, VI - см. черт. 1.136.5-17. 01.02.000СБ, лист 2
Узлы III, IV, V, VI - изображены в зеркальном изображении

| | | | | | | |
|---|---|---|---|---|---|---|
| | | | | 1.136.5-17.03.02 000СБ | | |
| | | | | Переплет левый Сборочный чертеж | Стадия | Масса | Масштаб |
| | | | | | Р | | 1:10 |
| | | | | | Лист 1 | Листов 2 | |
| ГИП | Степнов | | 17.11-87 | | ЦНИИЭП жилища г. Москва | | |
| Провер. | Рутто | | 17.11.87 | | | | |
| Разраб | Мокроусов | | 16.12.87 | | | | |

Инв. № подл. | Подп. и дата | Взам. инв. №

Рис. 6

ОСТАЛЬНОЕ-СМ. РИС.3

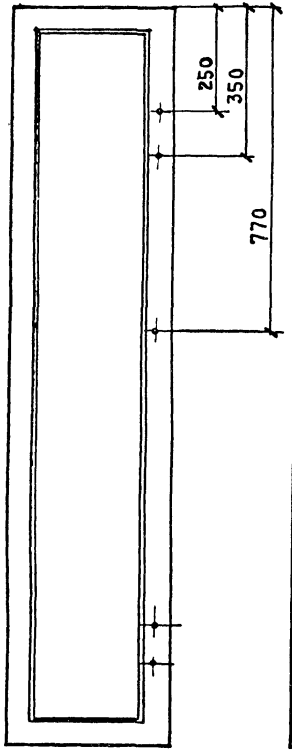


Рис.7

ОСТАЛЬНОЕ-СМ. РИС.6

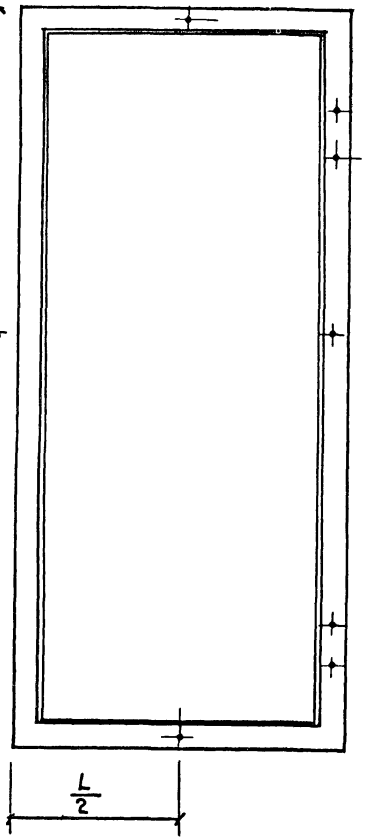


| ОБОЗНАЧЕНИЕ | МАРКА | Рис. | H | $H_1$ | L | $L_1$ | a | б | Объем м³ в чистоте |
|---|---|---|---|---|---|---|---|---|---|
| 1.136.5-17.03.02.000 | ОРС6-12 | 1 | 495 | 385 | 720 | 610 | 55 | 41 | 0,0093 |
| -01 | ОРС9-12 | 5 | 795 | 685 | 720 | 610 | | | 0,0117 |
| -02 | ОРС9-13.5 | 5 | 795 | 685 | 870 | 760 | | | 0.013 |
| -03 | ОРС9-15 | 5 | 795 | 685 | 1020 | 910 | | | 0,014 |
| -04 | ОРС12-12 | 2 | 1095 | 985 | 720 | 610 | | | 0,014 |
| -05 | ОРС12-13.5 | 2 | 1095 | 985 | 870 | 760 | | | 0,0152 |
| -06 | ОРС12-15 | 2 | 1095 | 985 | 1020 | 910 | | | 0,0164 |
| -07 | ОРС15-18 | 3 | 1395 | 1285 | 370 | 260 | | | 0,0136 |
| -08 | ОРС15-21 | 3 | 1395 | 1285 | 450 | 340 | | | 0.0143 |
| -09 | ОРС15-12 | 4 | 1395 | 1285 | 720 | 610 | | | 0,0164 |
| -10 | ОРС15-13.5 | 4 | 1395 | 1285 | 870 | 760 | | | 0,0176 |
| -11 | ОРС15-15 | 4 | 1395 | 1285 | 1020 | 910 | | | 0,0187 |
| -12 | ОРС15-18 | 4 | 1395 | 1285 | 930 | 820 | | | 0,0181 |
| -13 | ОРС15-21 | 4 | 1395 | 1285 | 1070 | 960 | | | 0.0192 |
| -14 | ОРС18-18 | 6 | 1695 | 1565 | 390 | 260 | 65 | 51 | 0,0192 |
| -15 | ОРС18-13.5 | 7 | 1695 | 1565 | 850 | 720 | | | 0,0235 |
| -16 | ОРС18-15 | 7 | 1695 | 1565 | 1000 | 870 | | | 0,025 |
| -17 | ОРС18-18 | 7 | 1695 | 1565 | 890 | 760 | | | 0.0239 |
| -18 | ОРС9-14 | 5 | 795 | 685 | 950 | 840 | 55 | 41 | 0.0135 |
| -19 | ОРС12-14 | 2 | 1095 | 985 | 950 | 840 | | | 0,0159 |
| -20 | ОРС15-14 | 2 | 1395 | 1285 | 950 | 840 | | | 0,0182 |
| -21 | ОРС18-14 | 7 | 1695 | 1565 | 950 | 820 | 65 | 41 | 0,0245 |

Инв.№ подл. | Подпись и дата | Взам. инв.№

| Формат | Зона | Поз. | Обозначение | Наименование | Кол. на испол. 1.136.5-17.03.03.000- — | 01 | 02 | 03 | 04 | 05 | 06 | 07 | 08 | 09 | 10 | 11 | 12 | 13 | 14 | 15 | 16 | 17 | 18 | 19 | 20 | 21 | Примечание |
|---|---|---|---|---|---|---|---|---|---|---|---|---|---|---|---|---|---|---|---|---|---|---|---|---|---|---|---|
| | | | | Документация | | | | | | | | | | | | | | | | | | | | | | | |
| * | | | 1.136.5-17.03.03.000сб, рис.1 | Сборочный чертеж | X | | | | | | | | | | | | | | | | | | | | | | *12.12 |
| | | | рис.2 | | | | | | X | X | X | | | X | X | X | X | X | | | | | | X | | |
| | | | рис.3 | | | | | | | | | X | X | | | | | | | | | | | | X | | |
| | | | рис.4 | | | X | X | X | | | | | | | | | | | | | | | X | | | | |
| | | | рис.5 | | | | | | | | | | | | | | | | X | X | X | X | | | | X | |
| | | | | Сборочные единицы | | | | | | | | | | | | | | | | | | | | | | | |
| Ч | | | 1.136.5-17.03.03 100 | Рамка | | | | | | | | | | | | | | | | | | | | | | | |
| | | | | Детали | | | | | | | | | | | | | | | | | | | | | | | |
| | | | | Древесина хвойная ГОСТ 8486-66 | | | | | | | | | | | | | | | | | | | | | | | |
| Ч | | 1 | 1.136.5-17.03.03.101 | Брусок 445×55×42 | 1 | | | | | | | | | | | | | | | | | | | | | | |
| | | | — 01 | 745×55×42 | | 1 | 1 | 1 | | | | | | | | | | | | | | | 1 | | | | |
| | | | — 02 | 1045×55×42 | | | | | 1 | 1 | 1 | | | | | | | | | | | | | 1 | | | |
| | | | — 03 | 1345×55×42 | | | | | | | | 1 | 1 | 1 | 1 | 1 | 1 | 1 | | | | | | | 1 | | |
| | | | — 04 | 1645×65×42 | | | | | | | | | | | | | | | 1 | 1 | 1 | 1 | | | | 1 | |
| | | | | Марка | ОРС6-12 | ОРС9-12 | ОРС9-13.5 | ОРС9-15 | ОРС12-12 | ОРС12-13.5 | ОРС12-15 | ОРС15-18 | ОРС15-21 | ОРС15-12 | ОРС15-13.5 | ОРС15-15 | ОРС15-18 | ОРС15-21 | ОРС18-18 | ОРС18-13.5 | ОРС18-15 | ОРС18-18 | ОРС9-14 | ОРС12-14 | ОРС15-14 | ОРС18-14 | |

| | | | |
|---|---|---|---|
| ГИП | Степнов | | 17.11.81 |
| Провер. | Мокроусов | | 16.12.81 |
| Разраб. | Рутто | | 17.11.81 |

1.136.5-17.03.03.000

Створка левая

Спецификация

| Стадия | Лист | Листов |
|---|---|---|
| Р | 1 | 5 |

ЦНИИЭП жилища г. Москва

| Формат | Зона | Поз. | Обозначение | Наименование | Кол. на испол. 1.136.5-17.03.03.000- | | | | | | | | | | | | | | | | | | | | Примечание |
|---|---|---|---|---|---|---|---|---|---|---|---|---|---|---|---|---|---|---|---|---|---|---|---|---|---|
| | | | | | – | 01 | 02 | 03 | 04 | 05 | 06 | 07 | 08 | 09 | 10 | 11 | 12 | 13 | 14 | 15 | 16 | 17 | 18 | 19 | 20 | 21 | |
| Б4 | | 2 | 1.136.5-17.03.03.102 | Брусок 445×55×42 | 1 | | | | | | | | | | | | | | | | | | | | | |
| | | | – 01 | 745×55×42 | | 1 | 1 | 1 | | | | | | | | | | | | | | | 1 | | | | |
| | | | – 02 | 1045×55×42 | | | | | 1 | 1 | 1 | | | | | | | | | | | | | 1 | | | |
| | | | – 03 | 1345×55×42 | | | | | | | | 1 | 1 | 1 | 1 | 1 | 1 | 1 | | | | | | | 1 | | |
| | | | – 04 | 1645×65×42 | | | | | | | | | | | | | | | 1 | 1 | 1 | 1 | | | | 1 | |
| Б4 | | 3 | 1.136.5-17.03.03.103 | Брусок 645×55×42 | 1 | 1 | | | 1 | | | | | 1 | | | | | | | | | | | | | |
| | | | – 01 | 795×55×42 | | | 1 | | | 1 | | | | | 1 | | | | | | | | | | | | |
| | | | – 02 | 945×55×42 | | | | 1 | | | 1 | | | | | 1 | | | | | | | | | | | |
| | | | – 03 | 295×55×42 | | | | | | | | 1 | | | | | | | | | | | | | | | |
| | | | – 04 | 375×55×42 | | | | | | | | | 1 | | | | | | | | | | | | | | |
| | | | – 05 | 855×55×42 | | | | | | | | | | | | | 1 | | | | | | | | | | |
| | | | – 06 | 960×55×42 | | | | | | | | | | | | | | 1 | | | | | | | | | |
| | | | – 07 | 315×65×42 | | | | | | | | | | | | | | | 1 | | | | | | | | |
| | | | – 08 | 755×65×42 | | | | | | | | | | | | | | | | 1 | | | | | | | |
| | | | – 09 | 925×65×42 | | | | | | | | | | | | | | | | | 1 | | | | | | |
| | | | – 10 | 815×65×42 | | | | | | | | | | | | | | | | | | 1 | | | | | |
| | | | – 11 | 875×55×42 | | | | | | | | | | | | | | | | | | | 1 | 1 | 1 | | |
| | | | – 12 | 835×65×42 | | | | | | | | | | | | | | | | | | | | | | 1 | |
| Б4 | | 4 | 1.136.5-17.03.03.104 | Брусок 645×55×42 | 1 | 1 | | | 1 | | | | | 1 | | | | | | | | | | | | | |
| | | | – 01 | 795×55×42 | | | 1 | | | 1 | | | | | 1 | | | | | | | | | | | | |
| | | | – 02 | 945×55×42 | | | | 1 | | | 1 | | | | | 1 | | | | | | | | | | | |
| | | | – 03 | 295×55×42 | | | | | | | | 1 | | | | | | | | | | | | | | | |
| | | | – 04 | 375×55×42 | | | | | | | | | 1 | | | | | | | | | | | | | | |
| | | | – 05 | 855×55×42 | | | | | | | | | | | | | 1 | | | | | | | | | | |
| | | | – 06 | 960×55×42 | | | | | | | | | | | | | | 1 | | | | | | | | | |
| | | | – 07 | 315×65×42 | | | | | | | | | | | | | | | 1 | | | | | | | | |
| | | | – 08 | 755×65×42 | | | | | | | | | | | | | | | | 1 | | | | | | | |
| | | | – 09 | 925×65×42 | | | | | | | | | | | | | | | | | 1 | | | | | | |



17328 71

| Формат | Зона | Поз. | Обозначение | Наименование | Кол. на испол. 1.136.5-17.03.03.000- — | 01 | 02 | 03 | 04 | 05 | 06 | 07 | 08 | 09 | 10 | 11 | 12 | 13 | 14 | 15 | 16 | 17 | 18 | 19 | 20 | 21 | Примечание |
|---|---|---|---|---|---|---|---|---|---|---|---|---|---|---|---|---|---|---|---|---|---|---|---|---|---|---|---|
| А4 | | 4 | 1.136.5-17.03.03.104 – 10 | Брусок 815×65×42 | | | | | | | | | | | | | | | | | | 1 | | | | | |
| | | | – 11 | 875×55×42 | | | | | | | | | | | | | | | | | | | 1 | 1 | 1 | | |
| | | | – 12 | 835×65×42 | | | | | | | | | | | | | | | | | | | | | | 1 | |
| А4 | | 10 | 1.136.5-17.00.00.001 – 16 | Штапик 355×16×10 | 2 | | | | | | | | | | | | | | | | | | | | | | |
| | | | – 17 | 655×16×10 | | 2 | 2 | 2 | | | | | | | | | | | | | | | 2 | | | | |
| | | | – 19 | 955×16×10 | | | | | 2 | 2 | 2 | | | | | | | | | | | | | 2 | | | |
| | | | – 21 | 1255×16×10 | | | | | | | | 2 | 2 | 2 | 2 | 2 | 2 | 2 | | | | | | | 2 | | |
| | | | – 23 | 1535×16×10 | | | | | | | | | | | | | | | 2 | 2 | 2 | 2 | | | | 2 | |
| | | | – 18 | 555×16×10 | 2 | 2 | | | 2 | | | | | 2 | | | | | | | | | | | | | |
| | | | – 01 | 705×16×10 | | | 2 | | | 2 | | | | | 2 | | | | | | | 2 | | | | | |
| | | | – 20 | 855×16×10 | | | | 2 | | | 2 | | | | | 2 | | | | | | | | | | | |
| | | | – 25 | 205×16×10 | | | | | | | | 2 | | | | | | | 2 | | | | | | | | |
| | | | – 28 | 285×16×10 | | | | | | | | | 2 | | | | | | | | | | | | | | |
| | | | – 41 | 765×16×10 | | | | | | | | | | | | | 2 | | | | | | | | | | |
| | | | – 42 | 870×16×10 | | | | | | | | | | | | | | 2 | | | | | | | | | |
| | | | – 43 | 665×16×10 | | | | | | | | | | | | | | | | 2 | | | | | | | |
| | | | – 44 | 815×16×10 | | | | | | | | | | | | | | | | | 2 | | | | | | |
| | | | – 45 | 785×16×10 | | | | | | | | | | | | | | | | | | | 2 | 2 | 2 | | |
| | | | – 46 | 725×16×10 | | | | | | | | | | | | | | | | | | | | | | 2 | |
| А4 | | 11 | 1.136.5-17.00.00.002– 07 | Слив 590×25×19 | 1 | 1 | | | 1 | | | | | 1 | | | | | | | | | | | | | |
| | | | – 08 | 740×25×19 | | | 1 | | | 1 | | | | | 1 | | | | | | | | | | | | |
| | | | – 09 | 890×25×19 | | | | 1 | | | 1 | | | | | 1 | | | | | | | | | | | |
| | | | – 01 | 240×25×19 | | | | | | | | 1 | | | | | | | | | | | | | | | |
| | | | – 04 | 320×25×19 | | | | | | | | | 1 | | | | | | | | | | | | | | |
| | | | – 10 | 800×25×19 | | | | | | | | | | | | | 1 | | | | | | | | | | |
| | | | – 11 | 905×25×19 | | | | | | | | | | | | | | 1 | | | | | | | | | |
| | | | – 05 | 260×25×19 | | | | | | | | | | | | | | | 1 | | | | | | | | |
| | | | – 12 | 700×25×19 | | | | | | | | | | | | | | | | 1 | | | | | | | |

| Формат | Зона | Поз. | Обозначение | Наименование | Кол. на исполн. 1.136.5-17.03.03.000- | | | | | | | | | | | | | | | | | | | | Примечание |
|---|---|---|---|---|---|---|---|---|---|---|---|---|---|---|---|---|---|---|---|---|---|---|---|---|---|
| | | | | | - | 01 | 02 | 03 | 04 | 05 | 06 | 07 | 08 | 09 | 10 | 11 | 12 | 13 | 14 | 15 | 16 | 17 | 18 | 19 | 20 | 21 | |
| БЧ | | 11 | 1.136.5-17.00.00.002 - 13 | Слив 870×25×19 | | | | | | | | | | | | | | | | 1 | | | | | | |
| | | | - 14 | 760×25×19 | | | | | | | | | | | | | | | | | 1 | | | | | |
| | | | - 15 | 820×25×19 | | | | | | | | | | | | | | | | | | 1 | 1 | 1 | | |
| | | | - 16 | 780×25×19 | | | | | | | | | | | | | | | | | | | | | 1 | |
| БЧ | | 12 | 1.136.5-17.00.00.003- 82 | Стекло 350×550 | 1 | | | | | | | | | | | | | | | | | | | | | |
| | | | - 83 | 650×550 | | 1 | | | | | | | | | | | | | | | | | | | | |
| | | | - 84 | 650×700 | | | 1 | | | | | | | | | | | | | | | | | | | |
| | | | - 85 | 650×850 | | | | 1 | | | | | | | | | | | | | | | | | | |
| | | | - 86 | 950×550 | | | | | 1 | | | | | | | | | | | | | | | | | |
| | | | - 87 | 950×700 | | | | | | 1 | | | | | | | | | | | | | | | | |
| | | | - 88 | 950×850 | | | | | | | 1 | | | | | | | | | | | | | | | |
| | | | - 89 | 1250×200 | | | | | | | | 1 | | | | | | | | | | | | | | |
| | | | - 90 | 1250×280 | | | | | | | | | 1 | | | | | | | | | | | | | |
| | | | - 91 | 1250×550 | | | | | | | | | | 1 | | | | | | | | | | | | |
| | | | - 92 | 1250×700 | | | | | | | | | | | 1 | | | | | | | | | | | |
| | | | - 93 | 1250×850 | | | | | | | | | | | | 1 | | | | | | | | | | |
| | | | - 94 | 1250×760 | | | | | | | | | | | | | 1 | | | | | | | | | |
| | | | - 95 | 1250×865 | | | | | | | | | | | | | | 1 | | | | | | | | |
| | | | - 96 | 1530×200 | | | | | | | | | | | | | | | 1 | | | | | | | |
| | | | - 97 | 1530×660 | | | | | | | | | | | | | | | | 1 | | | | | | |
| | | | - 98 | 1530×810 | | | | | | | | | | | | | | | | | 1 | | | | | |
| | | | - 99 | 1530×700 | | | | | | | | | | | | | | | | | | 1 | | | | |
| | | | - 100 | 650×780 | | | | | | | | | | | | | | | | | | | 1 | | | |
| | | | - 101 | 950×780 | | | | | | | | | | | | | | | | | | | | 1 | | |
| | | | - 102 | 1250×780 | | | | | | | | | | | | | | | | | | | | | 1 | |
| | | | - 103 | 1530×730 | | | | | | | | | | | | | | | | | | | | | | 1 |
| | | | | Стекло ГОСТ 111-78 | | | | | | | | | | | | | | | | | | | | | | |
| | | | | толщ. 2.5÷3 мм | | | | | | | | | | | | | | | | | | | | | | |

| Формат | Зона | Поз. | Обозначение | Наименование | Кол. на испол. 1.136.5-17.03.03.000- — | 01 | 02 | 03 | 04 | 05 | 06 | 07 | 08 | 09 | 10 | 11 | 12 | 13 | 14 | 15 | 16 | 17 | 18 | 19 | 20 | 21 | Примечание |
|---|---|---|---|---|---|---|---|---|---|---|---|---|---|---|---|---|---|---|---|---|---|---|---|---|---|---|---|
| БЧ | | 13 | 1.136.5-17.00.00.004 | Прокладка полиуретановая ГОСТ 10174-72 | 2.2 | 2.7 | 3.0 | 3.3 | 3.3 | 3.5 | 3.8 | 3.2 | 3.0 | 3.8 | 4.2 | 4.6 | 4.4 | 4.6 | 3.8 | 4.7 | 4.6 | 4.5 | 3.0 | 3.7 | 4.3 | 4.8 | м.пог. |
| | | | | Стандартные изделия | | | | | | | | | | | | | | | | | | | | | | | |
| | | 15 | | Нагель Н33 ГОСТ 17585-72 | 4 | 4 | 4 | 4 | 4 | 4 | 4 | 4 | 4 | 4 | 4 | 4 | 4 | 4 | 4 | 4 | 4 | 4 | 4 | 4 | 4 | 4 | 0.006кг |
| | | 16 | | Гвозди 1.2×20 | 12 | 14 | 16 | 16 | 16 | 18 | 18 | 14 | 14 | 16 | 18 | 18 | 18 | 18 | 16 | 18 | 20 | 20 | 16 | 18 | 20 | 22 | |
| | | 17 | | 1.8×40 ГОСТ 4028-63* | 4 | 4 | 4 | 4 | 4 | 4 | 4 | 2 | 3 | 4 | 4 | 4 | 4 | 4 | 2 | 4 | 4 | 4 | 4 | 4 | 4 | 4 | |
| | | 18 | | Угольник 75-2 ГОСТ 5091-78 | 2 | 2 | 2 | 4 | 2 | 2 | 4 | 2 | 2 | 2 | 2 | 4 | 4 | 4 | 2 | 2 | 4 | 4 | 4 | 4 | 4 | 4 | 0.02кг |
| | | 19 | | Шурупы А3×25 ГОСТ 1145-70* | 10 | 10 | 10 | 20 | 10 | 10 | 20 | 10 | 10 | 10 | 10 | 20 | 20 | 20 | 10 | 10 | 20 | 20 | 20 | 20 | 20 | 20 | |



17328 74

Рис. 1

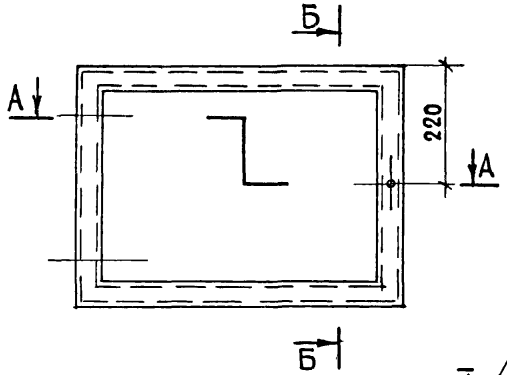


Б-Б

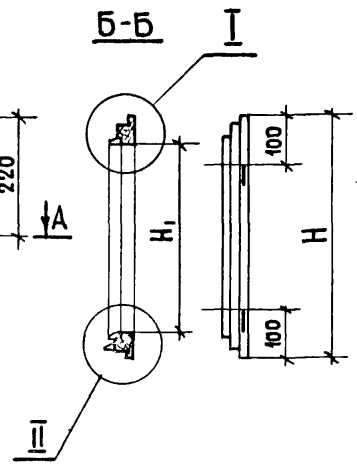


А-А

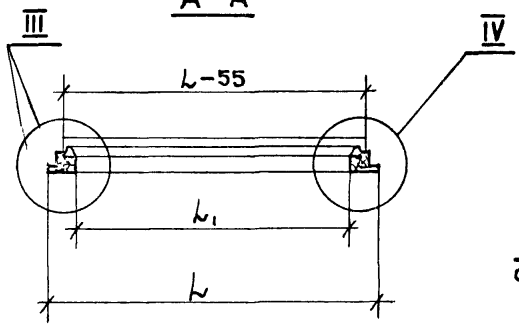


Рис. 2

ОСТАЛЬНОЕ - СМ. РИС. 1

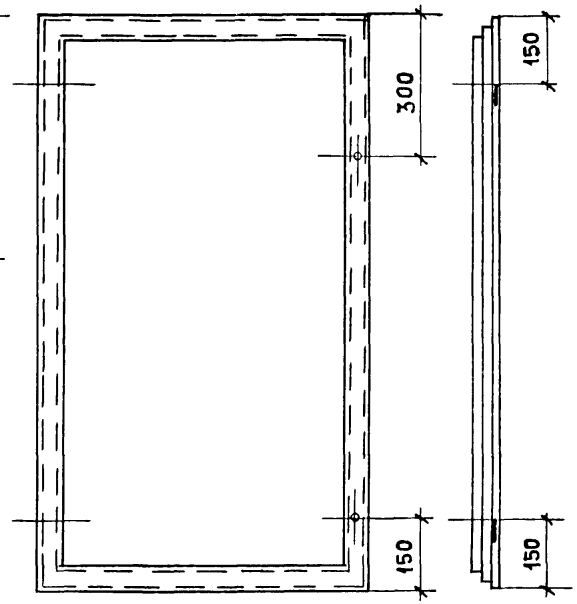


Рис. 3

ОСТАЛЬНОЕ - СМ. РИС. 2

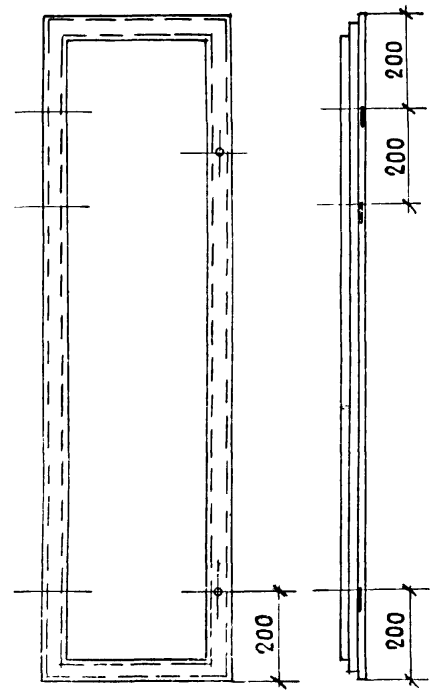


Рис. 4

ОСТАЛЬНОЕ - СМ. РИС. 2

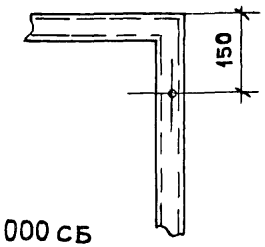


1. Узлы см. черт. 1.136.5-17.01.03.000 СБ лист 2; узлы III и IV - в зеркальном изображении.

| | | | | | | |
|---|---|---|---|---|---|---|
| | | | | 1.136.5-17.03.03.000 СБ | | |
| | | | | Створка левая | Стадия | Масса | Масштаб |
| | | | | Сборочный чертеж | | | 1:10 |
| | | | | | Лист 1 | Листов 2 |
| ГИП | Степнов | | 17.II.87 | | ЦНИИЭП жилища г. Москва | |
| Провер. | Мокроусов | | 16.02.87 | | | |
| Разраб. | Рутто | | 11.11.86 | | | |

Рис.5

ОСТАЛЬНОЕ-СМ.РИС.3

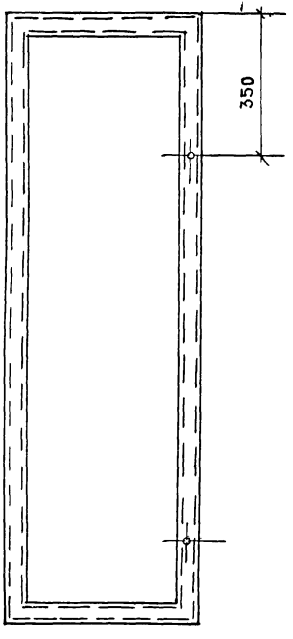


| Обозначение | Марка | Рис. | H | $H_1$ | b | $b_1$ | a | Объем в чистоте м³ |
|---|---|---|---|---|---|---|---|---|
| 1.136.5-17.03.03.000 | ОРС6-12 | 1 | 445 | 335 | 645 | 535 | 55 | 0.00563 |
| -01 | ОРС9-12 | 4 | 745 | 635 | 645 | 535 | 55 | 0.0071 |
| -02 | ОРС9-13.5 | 4 | 745 | 635 | 795 | 685 | 55 | 0.0079 |
| -03 | ОРС9-15 | 4 | 745 | 635 | 945 | 835 | 55 | 0.00875 |
| -04 | ОРС12-12 | 2 | 1045 | 935 | 645 | 535 | 55 | 0.00856 |
| -05 | ОРС12-13.5 | 2 | 1045 | 935 | 795 | 685 | 55 | 0.0094 |
| -06 | ОРС12-15 | 2 | 1045 | 935 | 945 | 835 | 55 | 0.0102 |
| -07 | ОРС15-18 | 3 | 1345 | 1235 | 295 | 185 | 55 | 0.0082 |
| -08 | ОРС15-21 | 3 | 1345 | 1235 | 375 | 265 | 55 | 0.0086 |
| -09 | ОРС15-12 | 2 | 1345 | 1235 | 645 | 535 | 55 | 0.0101 |
| -10 | ОРС15-13.5 | 2 | 1345 | 1235 | 795 | 685 | 55 | 0.0109 |
| -11 | ОРС15-15 | 2 | 1345 | 1235 | 945 | 835 | 55 | 0.01172 |
| -12 | ОРС15-18 | 2 | 1345 | 1235 | 855 | 745 | 55 | 0.0112 |
| -13 | ОРС15-21 | 2 | 1345 | 1235 | 960 | 850 | 55 | 0.0118 |
| -14 | ОРС18-18 | 5 | 1645 | 1515 | 315 | 185 | 65 | 0.0114 |
| -15 | ОРС18-13.5 | 5 | 1645 | 1515 | 755 | 645 | 65 | 0.0142 |
| -16 | ОРС18-15 | 5 | 1645 | 1515 | 925 | 795 | 65 | 0.0152 |
| -17 | ОРС18-18 | 5 | 1645 | 1515 | 815 | 685 | 65 | 0.0145 |
| -18 | ОРС9-14 | 4 | 745 | 635 | 875 | 765 | 55 | 0.0083 |
| -19 | ОРС12-14 | 2 | 1045 | 935 | 875 | 765 | 55 | 0.00975 |
| -20 | ОРС15-14 | 3 | 1345 | 1235 | 875 | 765 | 55 | 0.0113 |
| -21 | ОРС18-14 | 5 | 1645 | 1515 | 835 | 715 | 65 | 0.0147 |




17328 76

| Инв.№ подл. | Подпись и дата | Взам. инв.№ |
|---|---|---|
| | | |

| Формат | Зона | Поз. | Обозначение | Наименование | Кол. на исполн. 1.136.5-17.04.00.000- — | 01 | 02 | 03 | 04 | 05 | 06 | 07 | 08 | 09 | 10 | Примечание |
|---|---|---|---|---|---|---|---|---|---|---|---|---|---|---|---|---|
| | | | | Документация | | | | | | | | | | | | |
| * | | | 1.136.5-17.04.00.000сб, рис.1 | Сборочный чертеж | X | X | X | X | | | | | | | | |
| | | | рис.2 | | | | | | X | X | X | | | | | |
| | | | рис.3 | | | | | | | | | X | X | X | X | |
| | | | | Сборочные единицы | | | | | | | | | | | | |
| 11 | | 1 | 1.136.5-17.04.01.000 | Коробка | 1 | | | | | | | | | | | |
| | | | -01 | Коробка | | 1 | | | | | | | | | | |
| | | | -02 | Коробка | | | 1 | | | | | | | | | |

| Марка | ОРС12-12 | ОРС12-13.5 | ОРС12-14 | ОРС12-15 | ОР15-12 | ОРС15-13.5 | ОРС15-14 | ОРС15-15 | ОРС18-13.5 | ОРС18-14 | ОРС18-15 |
|---|---|---|---|---|---|---|---|---|---|---|---|

| | | | |
|---|---|---|---|
| ГИП | Степнов | | 17.8.81 |
| Провер. | Рутто | | 17.8.81 |
| Разраб. | Мокроусов | | 17.8.81 |

1.136.5-17.04.00.000

Блок оконный
Спецификация

| Стадия | Лист | Листов |
|---|---|---|
| Р | 1 | 4 |

ЦНИИЭП жилища г. Москва

| Инв.№ подл. | Подпись и дата | Взам. инв.№ |
|---|---|---|
| | | |

| Формат | Зона | Поз. | Обозначение | Наименование | Кол. на исполн. 1.136.5-17.04.00.000- — | 01 | 02 | 03 | 04 | 05 | 06 | 07 | 08 | 09 | 10 | Примечание |
|---|---|---|---|---|---|---|---|---|---|---|---|---|---|---|---|---|
| 11 | | 1 | 1.136.5-17.04.01.000 -03 | Коробка | | | | 1 | | | | | | | | |
| | | | -04 | Коробка | | | | | 1 | | | | | | | |
| | | | -05 | Коробка | | | | | | 1 | | | | | | |
| | | | -06 | Коробка | | | | | | | 1 | | | | | |
| | | | -07 | Коробка | | | | | | | | 1 | | | | |
| | | | -08 | Коробка | | | | | | | | | 1 | | | |
| | | | -09 | Коробка | | | | | | | | | | 1 | | |
| | | | -10 | Коробка | | | | | | | | | | | 1 | |
| 12 | | 2 | 1.136.5-17.01.02.000 -06 | Переплет правый | 1 | 1 | 1 | 1 | | | | | | | | |
| | | | -12 | Переплет правый | | | | | 1 | 1 | 1 | 1 | | | | |
| | | | -16 | Переплет правый | | | | | | | | | 1 | 1 | 1 | |
| 12 | | 3 | 1.136.5-17.01.03.000 -06 | Створка правая | 1 | 1 | 1 | 1 | | | | | | | | |
| | | | -12 | Створка правая | | | | | 1 | 1 | 1 | 1 | | | | |
| | | | -16 | Створка правая | | | | | | | | | 1 | 1 | 1 | |
| 12 | | 4 | 1.136.5-17.03.02.000 -04 | Переплет левый | 1 | | | | | | | | | | | |
| | | | -05 | Переплет левый | | 1 | | | | | | | | | | |
| | | | -19 | Переплет левый | | | 1 | | | | | | | | | |
| | | | -06 | Переплет левый | | | | 1 | | | | | | | | |
| | | | -09 | Переплет левый | | | | | 1 | | | | | | | |



17378
77

| Форм. | Зона | Поз. | Обозначение | Наименование | Кол. на испол. 1.136.5-17.04.00.000- — | 01 | 02 | 03 | 04 | 05 | 06 | 07 | 08 | 09 | 10 | Примечание |
|---|---|---|---|---|---|---|---|---|---|---|---|---|---|---|---|---|
| 12 | | 5 | 1.136.5.-17.03.02.000-10 | Переплет левый | | | | | | 1 | | | | | | |
| | | | -20 | Переплет левый | | | | | | | 1 | | | | | |
| | | | -11 | Переплет левый | | | | | | | | 1 | | | | |
| | | | -15 | Переплет левый | | | | | | | | | 1 | | | |
| | | | -21 | Переплет левый | | | | | | | | | | 1 | | |
| | | | -16 | Переплет левый | | | | | | | | | | | 1 | |
| | | | 1.136.5-17.03.03.000-04 | Створка левая | 1 | | | | | | | | | | | |
| | | | -05 | Створка левая | | 1 | | | | | | | | | | |
| | | | -19 | Створка левая | | | 1 | | | | | | | | | |
| | | | -06 | Створка левая | | | | 1 | | | | | | | | |
| | | | -09 | Створка левая | | | | | 1 | | | | | | | |
| | | | -10 | Створка левая | | | | | | 1 | | | | | | |
| | | | -20 | Створка левая | | | | | | | 1 | | | | | |
| | | | -11 | Створка левая | | | | | | | | 1 | | | | |
| | | | -15 | Створка левая | | | | | | | | | 1 | | | |
| | | | -21 | Створка левая | | | | | | | | | | 1 | | |
| | | | -16 | Створка левая | | | | | | | | | | | 1 | |
| 12 | | 6 | 1.136.5-17.02.02.000-02 | Переплет форточный | 1 | 1 | 1 | 1 | 1 | 1 | 1 | | | | | |

1.136.5-17.04.00.000 Лист 3

Инв.№ подл. | Подпись и дата | Взам. инв.№

| Формат | Зона | Поз. | Обозначение | Наименование | Кол. на испол. 1.136.5-17.04.00.000- — | 01 | 02 | 03 | 04 | 05 | 06 | 07 | 08 | 09 | 10 | Примечание |
|---|---|---|---|---|---|---|---|---|---|---|---|---|---|---|---|---|
| 11 | | 6 | 1.136.5-17.02.02.000-05 | Переплет форточный | | | | | | | | 1 | 1 | 1 | 1 | |
| 11 | | 7 | 1.136.5-17.02.03.000-02 | Створка форточная | 1 | 1 | 1 | 1 | 1 | 1 | 1 | | | | | |
| | | | -05 | Створка форточная | | | | | | | | 1 | 1 | 1 | 1 | |
| | | | | | | | | | | | | | | | | |
| | | | | Стандартные изделия | | | | | | | | | | | | |
| | | | | | | | | | | | | | | | | |
| | | | | Петли по ГОСТ 5088-78 | | | | | | | | | | | | |
| | | 10 | | ПВ1-80П | 4 | 4 | 4 | 4 | 4 | 4 | 4 | 4 | 2 | 2 | 2 | 0.16 кг. |
| | | 11 | | ПВ2-75-1 | 4 | 4 | 4 | 4 | 4 | 4 | 4 | 4 | 2 | 2 | 2 | 0.15 кг. |
| | | 12 | | ПВ1-100Л | 2 | 2 | 2 | 2 | 3 | 3 | 3 | 3 | 3 | 3 | 3 | 0.2 кг. |
| | | 13 | | ПВ2-100-1 | 2 | 2 | 2 | 2 | 3 | 3 | 3 | 3 | 3 | 3 | 3 | 0.2 кг. |
| | | 14 | | ПВ1-100П | | | | | | | | | 2 | 2 | 2 | 0.2 кг. |
| | | 18 | | Завертка ЗР2-1 | 5 | 5 | 5 | 5 | 5 | 5 | 5 | 5 | 5 | 5 | 5 | 0.14 кг. |
| | | 18 | | Завертка ЗР2-2 | 5 | 5 | 5 | 5 | 5 | 5 | 5 | 5 | 5 | 5 | 5 | 0.09 кг. |
| | | | | ГОСТ 5090-79 | | | | | | | | | | | | |
| | | | | | | | | | | | | | | | | |
| | | 19 | | Шуруп А3х30 | | | | | | | | | | | | |
| | | | | ГОСТ 1145-70* | 60 | 60 | 60 | 60 | 60 | 60 | 60 | 60 | 60 | 60 | 60 | |

1.136.5-17.04.00.000 Лист 4

17.2.8 70

Рис.1

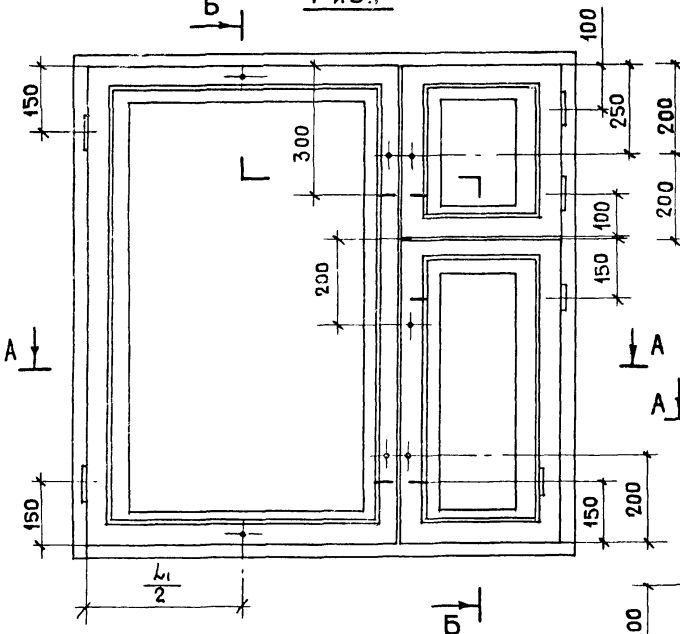


Рис.2

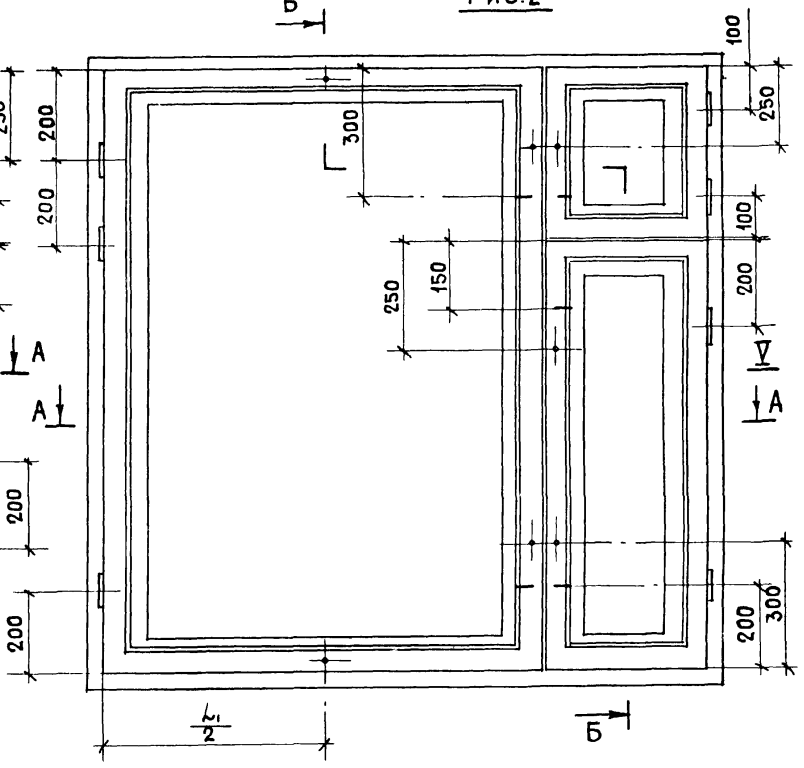


Б-Б

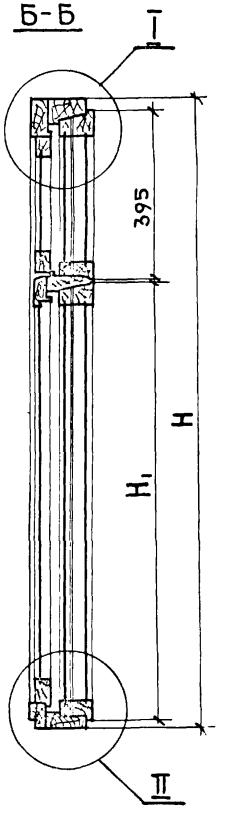


A-A

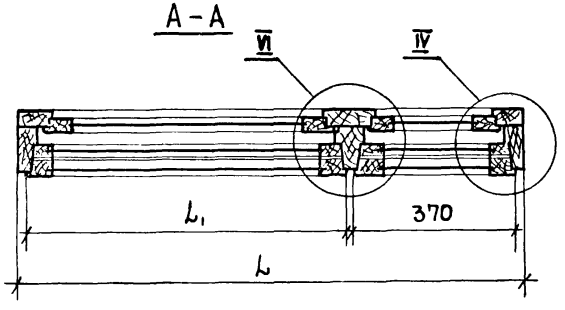


| | | | | | |
|---|---|---|---|---|---|
| | | | | 1.136.5-17.04.00.000 СБ | |
| | | | | Блок оконный Сборочный чертеж | Стадия: Р; Масса: ; Масштаб: 1:10; Лист; Листов 2 |
| ГИП | Степнов | | 17.11.81 | | ЦНИИЭП жилища г. Москва |
| Провер. | Рутто | | 17.11.81 | | |
| Разраб. | Мокроусов | | 16.02.81 | | |

Рис. 3

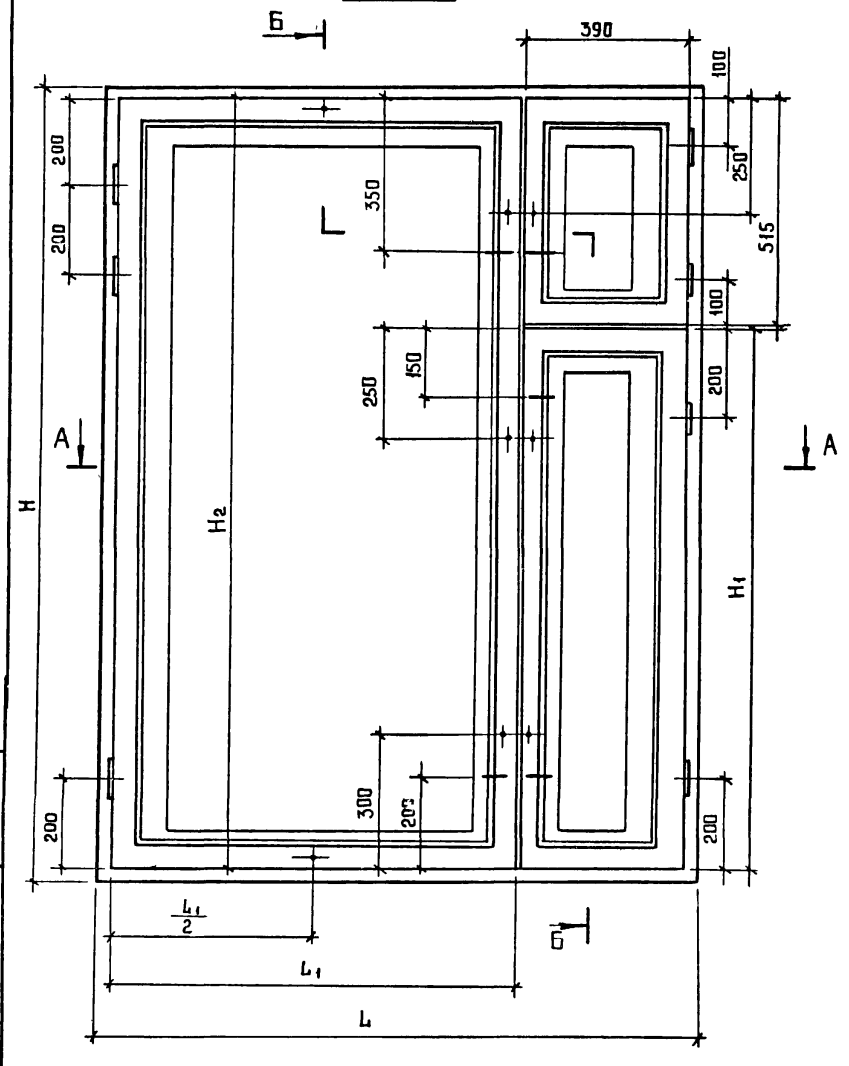


| Обозначение | Рис. | Марка | H | $H_1$ | $H_2$ | L | $L_1$ | Объем, м³ в чистоте |
|---|---|---|---|---|---|---|---|---|
| 1.136.5-17.04.00.000 | 1 | ОРС12-12 | 1160 | 695 | 1095 | 1470 | 720 | 0,102 |
| -01 | 1 | ОРС12-13,5 | 1160 | 695 | 1095 | 1320 | 870 | 0,106 |
| -02 | 1 | ОРС12-14 | 1160 | 695 | 1095 | 1400 | 950 | 0,1086 |
| -03 | 1 | ОРС12-15 | 1160 | 695 | 1095 | 1470 | 1020 | 0,1105 |
| -04 | 2 | ОРС15-12 | 1460 | 995 | 1395 | 1470 | 720 | 0,1187 |
| -05 | 2 | ОРС15-13,5 | 1460 | 995 | 1395 | 1320 | 870 | 0,123 |
| -06 | 2 | ОРС15-14 | 1460 | 995 | 1395 | 1400 | 950 | 0,125 |
| -07 | 2 | ОРС15-15 | 1460 | 995 | 1395 | 1470 | 1020 | 0,131 |
| -08 | 3 | ОРС18-13,5 | 1760 | 1175 | 1695 | 1320 | 850 | 0,152 |
| -09 | 3 | ОРС18-14 | 1760 | 1175 | 1695 | 1400 | 930 | 0,155 |
| -10 | 3 | ОРС18-15 | 1760 | 1175 | 1695 | 1470 | 1000 | 0,156 |

| Рис. | Узел | а | б | в | г | д | е | ж |
|---|---|---|---|---|---|---|---|---|
| 1.2 | I | 55 | 115 | 85 | | | | |
| 3 | | 65 | 125 | 95 | | | | |
| 1.2 | II | 55 | 110 | 90 | | | | |
| 3 | | 65 | 120 | 100 | | | | |
| 1.2 | III IV | 55 | 130 | 85 | 20 | 45 | 2 | 94 |
| 3 | | 65 | 140 | 95 | 20 | 45 | 2 | 94 |
| 1.2 | V | 55 | 165 | 115 | | | | |
| 3 | | 65 | 185 | 135 | | 130 | | |
| 1.2 | VI | 55 | 122 | 190 | 5 | 130 | | |
| 3 | | 65 | 122 | 210 | 5 | 150 | | |

1 Разрезы А-А, Б-Б на листе 1
2 Узлы I, II, IV см. черт. 1.136.5-17.01.00.000 СБ, лист 2
3 Узел V см. черт. 1.136.5-17.02.00.000 СБ, лист 2
4 Узел VI см. черт. 1.136.5-17.03.00.000 СБ, лист 2

| Формат | Зона | Поз. | Обозначение | Наименование | Кол на исполнение 1.136.5-17.04.01-100- | | | | | | | | | | Примечание |
|---|---|---|---|---|---|---|---|---|---|---|---|---|---|---|---|
| | | | | | - | 01 | 02 | 03 | 04 | 05 | 06 | 07 | 08 | 09 | 10 | |
| | | | | Документация | | | | | | | | | | | | |
| 12 | | | 1.136.5-17.04.01.000СБ | Сборочный чертеж | | | | | | | | | | | | |
| | | | | Сборочные единицы | | | | | | | | | | | | |
| 11 | | 1 | 1.136.5-17.04.01.100 | Рамка | 1 | | | | | | | | | | | |
| | | | -01 | Рамка | | 1 | | | | | | | | | | |
| | | | -02 | Рамка | | | 1 | | | | | | | | | |
| | | | -03 | Рамка | | | | 1 | | | | | | | | |
| | | | -04 | Рамка | | | | | 1 | | | | | | | |
| | | | -05 | Рамка | | | | | | 1 | | | | | | |
| | | | -06 | Рамка | | | | | | | 1 | | | | | |
| | | | -07 | Рамка | | | | | | | | 1 | | | | |
| | | | -08 | Рамка | | | | | | | | | 1 | | | |

| Марка | ОРС12-12 | ОРС12-13,5 | ОРС12-14 | ОРС12-15 | ОРС15-12 | ОРС15-13,5 | ОРС15-14 | ОРС15-15 | ОРС18-13,5 | ОРС18-14 | ОРС18-15 |
|---|---|---|---|---|---|---|---|---|---|---|---|

| | | | |
|---|---|---|---|
| ГИП | Степнов | | 17.04.81 |
| Провер. | Рутто | | 17.04.81 |
| Разраб. | Мокроусов | | 16.02.81 |

1.136.5-17.04.01.000

Коробка

Спецификация

| Стадия | Лист | Листов |
|---|---|---|
| Р | 1 | 2 |

ЦНИИЭП жилища г. Москва

Копировал

Формат А4

Инв. № подл. | Подпись и дата | Взам. инв. №

| Формат | Зона | Поз. | Обозначение | Наименование | Кол. на исполн. 1.136.5-17.04.01.000- | | | | | | | | | | Примечание |
|---|---|---|---|---|---|---|---|---|---|---|---|---|---|---|---|
| | | | | | - | 01 | 02 | 03 | 04 | 05 | 06 | 07 | 08 | 09 | 10 | |
| 11 | | 1 | 1.136.5-17.04.01.100-09 | Рамка | | | | | | | | | | | | |
| | | | -10 | Рамка | | | | | | | | | | | | |
| | | | 1.136.5-17.04.01.200- | Рамка | 1 | | | | | | | | | | | |
| | | | -01 | Рамка | | 1 | | | | | | | | | | |
| | | | -02 | Рамка | | | 1 | | | | | | | | | |
| | | | 03 | Рамка | | | | 1 | | | | | | | | |
| | | | -04 | Рамка | | | | | 1 | | | | | | | |
| | | | -05 | Рамка | | | | | | 1 | | | | | | |
| | | | 06 | Рамка | | | | | | | 1 | | | | | |
| | | | -07 | Рамка | | | | | | | | 1 | | | | |
| | | | -08 | Рамка | | | | | | | | | 1 | | | |
| | | | -09 | Рамка | | | | | | | | | | 1 | | |
| | | | -10 | Рамка | | | | | | | | | | | 1 | |
| БЧ | | 3 | 1.136.5-17.00.00.004 | Прокладка полиуретановая ГОСТ 10174-72 | 2,10 | 2,45 | 2,81 | 2,79 | 2,15 | 2,50 | 2,86 | 2,84 | 3,89 | 4,09 | 4,43 | м. пог. |
| | | | | Стандартные изделия | | | | | | | | | | | | |
| БЧ | | 5 | | Гвозди К3,0×80 ГОСТ 4028-63 | 13 | 15 | 15 | 15 | 16 | 18 | 18 | 18 | 19 | 19 | 19 | |

1.136.5-17.04.01.000

Лист 2



17328

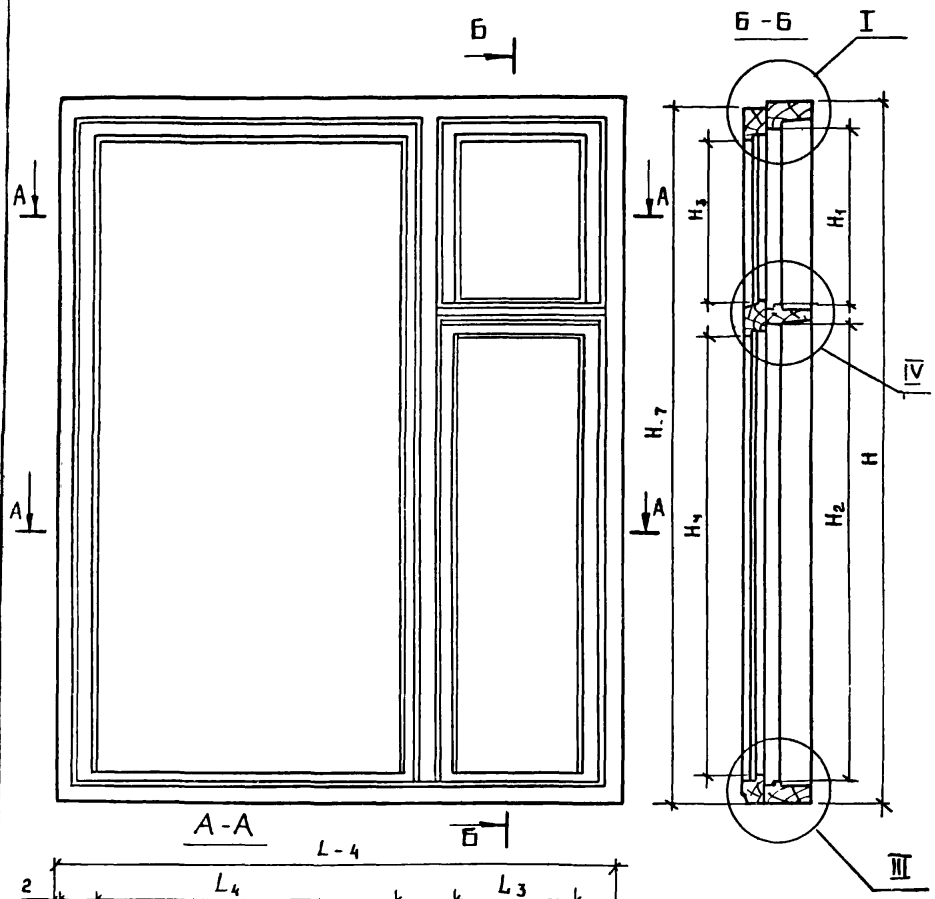


| Обозначение | Марка | H | $H_1$ | $H_2$ | $H_3$ | $H_4$ | L | $L_1$ | $L_2$ | $L_3$ | $L_4$ | Объем м³ в чистоте |
|---|---|---|---|---|---|---|---|---|---|---|---|---|
| 1.136.5-17 04.01.000 | ОРС12-12 | 1160 | 335 | 655 | 316 | 616 | 1170 | 320 | 670 | 253 | 603 | 0.0575 |
| -01 | ОРС12-13,5 | 1160 | 355 | 655 | 316 | 616 | 1320 | 320 | 820 | 253 | 753 | 0.0896 |
| -02 | ОРС12-14 | 1160 | 355 | 655 | 316 | 616 | 1400 | 320 | 900 | 253 | 833 | 0.0611 |
| -03 | ОРС12-15 | 1160 | 355 | 655 | 316 | 616 | 1470 | 320 | 970 | 253 | 903 | 0.0621 |
| -04 | ОРС15-12 | 1460 | 355 | 955 | 316 | 916 | 1170 | 320 | 670 | 253 | 603 | 0.0665 |
| -05 | ОРС15-13,5 | 1460 | 335 | 955 | 316 | 916 | 1320 | 320 | 820 | 253 | 753 | 0.0689 |
| -06 | ОРС15-14 | 1460 | 355 | 955 | 316 | 916 | 1400 | 320 | 900 | 253 | 833 | 0.0702 |
| -07 | ОРС15-15 | 1460 | 355 | 955 | 316 | 916 | 1470 | 320 | 970 | 253 | 903 | 0.0712 |
| -08 | ОРС18-13,5 | 1760 | 475 | 1135 | 436 | 966 | 1320 | 340 | 800 | 273 | 713 | 0.0784 |
| -09 | ОРС18-14 | 1760 | 475 | 1135 | 436 | 966 | 1400 | 340 | 850 | 273 | 793 | 0.0797 |
| -10 | ОРС18-15 | 1760 | 475 | 1135 | 436 | 966 | 1470 | 340 | 950 | 273 | 883 | 0.0805 |

1. Узлы I, II, III см. черт. 1.136.5-17 01.01.000СБ, лист 2
2. Узел IV см. черт. 1.136.5-17 02.01.000 СБ, лист 2
3. Узел V см. черт. 1.136.5-17 03.01.000СБ, лист 2

| | | | |
|---|---|---|---|
| ГИП | Степнов | | 17.11.87 |
| Провер. | Рутто | | 17.11.87 |
| Разраб. | Мокроусов | | 16.02.87 |

1.136.5-17 04.01.000 СБ

Коробка

Сборочный чертеж

| Стадия | Масса | Масштаб |
|---|---|---|
| Р | | 1:10 |
| Лист | Листов 1 | |

ЦНИИЭП жилища г. Москва

| Инв. № подл. | Подпись и дата | Взам. инв. № |
|---|---|---|
| | | |

| Формат | Зона | Поз. | Обозначение | Наименование | Кол. на испол. 1.136.5-17.04.01.100- | | | | | | | | | | | Примечание |
|---|---|---|---|---|---|---|---|---|---|---|---|---|---|---|---|---|
| | | | | | - | 01 | 02 | 03 | 04 | 05 | 06 | 07 | 08 | 09 | 10 | |
| | | | | Документация | | | | | | | | | | | | |
| * | | | 1.136.5-17.04.01.100 СБ, рис. 1 | Сборочный чертеж | × | × | × | × | | | | | | | | *12, 12 |
| | | | рис. 2 | | | | | | × | × | × | × | | | | |
| | | | рис. 3 | | | | | | | | | | × | × | × | |
| | | | | Детали | | | | | | | | | | | | |
| | | | | Древесина хвойная | | | | | | | | | | | | |
| | | | | ГОСТ 8486-66 | | | | | | | | | | | | |
| БЧ | | 1 | 1.136.5-17.04.01.101 | Брусок 1160×94×55 | 1 | 1 | 1 | 1 | | | | | | | | |
| | | | | Марка | ОРС12-12 | ОРС12-13,5 | ОРС12-14 | ОРС12-15 | ОРС15-12 | ОРС15-13,5 | ОРС15-14 | ОРС15-15 | ОРС18-13,5 | ОРС18-14 | ОРС18-15 | |

| | | | | |
|---|---|---|---|---|
| | | | | 1.136.5-17.04.01.100 |
| ГИП | Степнов | | 17.11.87 | Рамка. Спецификация |
| Провер. | Рутто | | 17.11.87 | |
| Разраб. | Мокроусов | | 16.02.88 | |
| Копировал | | | | Формат А1 |

| Стадия | Лист | Листов |
|---|---|---|
| Р | 1 | 2 |

ЦНИИЭП жилища г. Москва

| Инв. № подл. | Подпись и дата | Взам. инв. № |
|---|---|---|
| | | |

| Формат | Зона | Поз. | Обозначение | Наименование | Кол. на испол. 1.136.5-17.04.01.100 | | | | | | | | | | | Примечание |
|---|---|---|---|---|---|---|---|---|---|---|---|---|---|---|---|---|
| | | | | | - | 01 | 02 | 03 | 04 | 05 | 06 | 07 | 08 | 09 | 10 | |
| БЧ | | 1 | 1.136.5-17.04.01.101-01 | Брусок 1460×94×55 | | | | | 1 | 1 | 1 | 1 | | | | |
| | | | -02 | 1760×94×55 | | | | | | | | | 1 | 1 | 1 | |
| БЧ | | 2 | 1.136.5-17.04.01.102 | Брусок 1160×94×55 | 1 | 1 | 1 | 1 | | | | | | | | |
| | | | -01 | 1460×94×55 | | | | | 1 | 1 | 1 | 1 | | | | |
| | | | -02 | 1760×94×55 | | | | | | | | | 1 | 1 | 1 | |
| БЧ | | 3 | 1.136.5-17.04.01.103 | Брусок 1160×94×70 | 1 | 1 | 1 | 1 | | | | | | | | |
| | | | -01 | 1460×94×70 | | | | | 1 | 1 | 1 | 1 | | | | |
| | | | -02 | 1760×94×70 | | | | | | | | | 1 | 1 | 1 | |
| БЧ | | 4 | 1.136.5-17.04.01.104 | Брусок 1170×94×55 | 1 | | | | 1 | | | | | | | |
| | | | -01 | 1320×94×55 | | 1 | | | | 1 | | | 1 | | | |
| | | | -02 | 1400×94×55 | | | 1 | | | | 1 | | | 1 | | |
| | | | -03 | 1470×94×55 | | | | 1 | | | | 1 | | | 1 | |
| БЧ | | 5 | 1.136.5-17.04.01.105 | Брусок 1170×94×50 | 1 | | | | 1 | | | | | | | |
| | | | -01 | 1320×94×50 | | 1 | | | | 1 | | | 1 | | | |
| | | | -02 | 1400×94×50 | | | 1 | | | | 1 | | | 1 | | |
| | | | -03 | 1470×94×50 | | | | 1 | | | | 1 | | | 1 | |
| БЧ | | 6 | 1.136.5-17.04.01.106 | Брусок 370×94×45 | 1 | 1 | 1 | 1 | 1 | 1 | 1 | 1 | | | | |
| | | | -01 | 390×94×45 | | | | | | | | | 1 | 1 | 1 | |

Рис.1

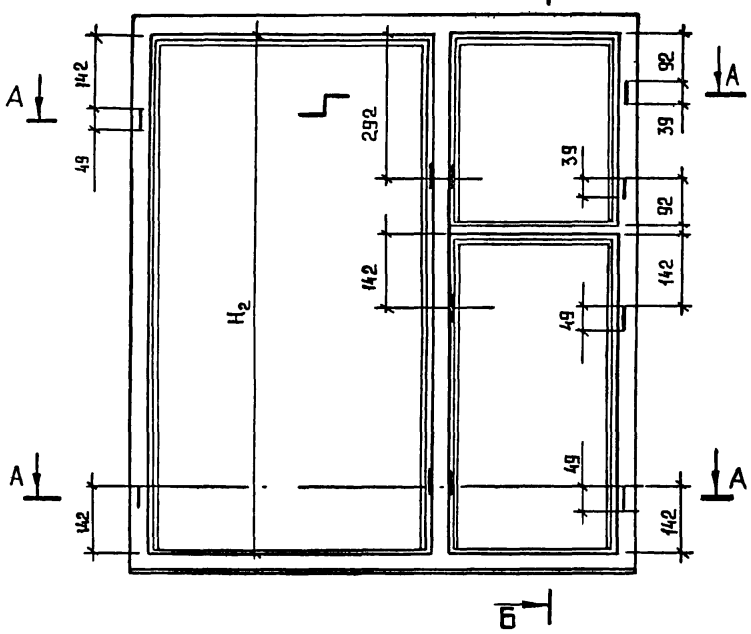


Рис.2

ОСТАЛЬНОЕ СМ. РИС.1

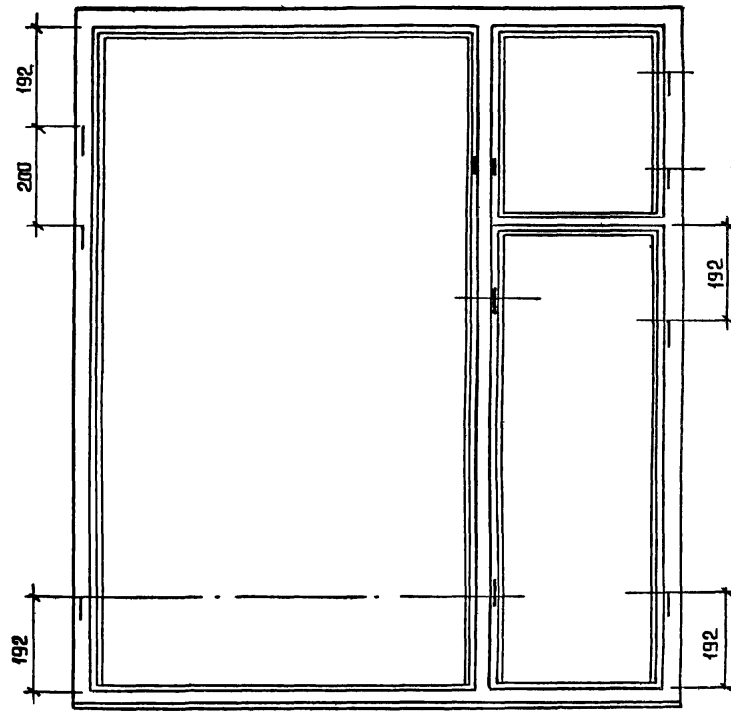


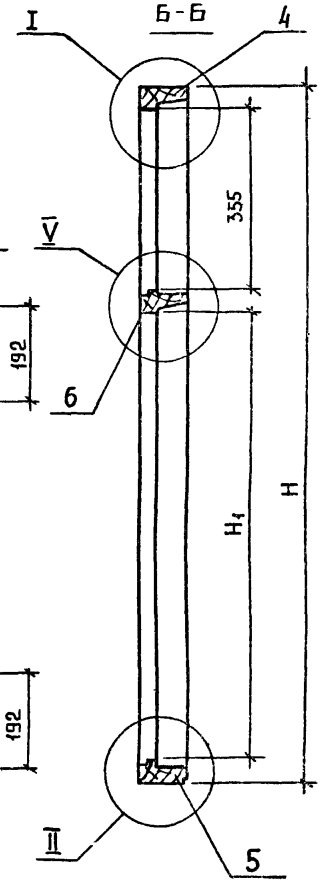


| | | | | 1.136.5.-17 04.01.100 СБ | | | |
|---|---|---|---|---|---|---|---|
| | | | | Рамка<br>Сборочный чертеж | Стадия | Масса | Масштаб |
| | | | | | Р | | 1:10 |
| | | | | | Лист 1 | | Листов 2 |
| ГИП | Степнов | | 17.11.81 | ЦНИИЭП жилища<br>г. Москва | | | |
| Проверил | Рутто | | 17.11.81 | | | | |
| Разраб. | Мокроусов | | 16.02.81 | | | | |

Копировал 17378

Рис. 3
Остальное - см. рис. 2

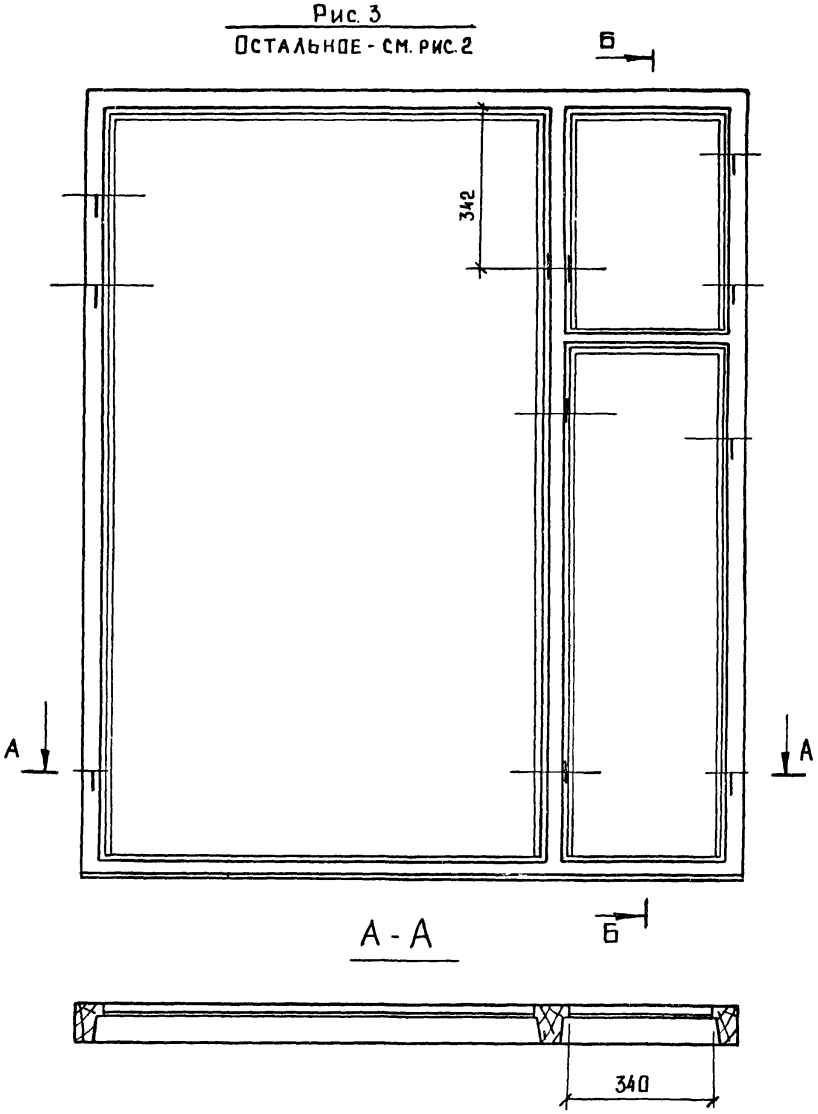


Б - Б

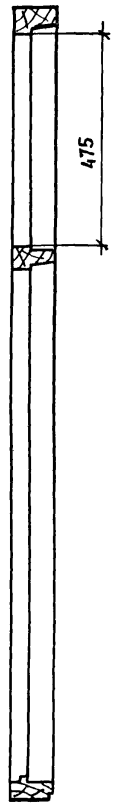


| Обозначение | Рис. | H | $H_1$ | $H_2$ | L | $L_1$ | Объем м³ в чистоте |
|---|---|---|---|---|---|---|---|
| 1.136.5-17 04.01.100 | 1 | 1160 | 655 | 1055 | 1170 | 670 | 0.033 |
| -01 | 1 | 1160 | 655 | 1055 | 1320 | 820 | 0.0342 |
| -02 | 1 | 1160 | 655 | 1055 | 1400 | 900 | 0.0351 |
| -03 | 1 | 1160 | 655 | 1055 | 1470 | 970 | 0.036 |
| -04 | 2 | 1460 | 955 | 1355 | 1170 | 670 | 0.0378 |
| -05 | 2 | 1460 | 955 | 1355 | 1320 | 820 | 0.0393 |
| -06 | 2 | 1460 | 955 | 1322 | 1400 | 900 | 0.0402 |
| -07 | 2 | 1460 | 955 | 1355 | 1470 | 970 | 0.0409 |
| -08 | 3 | 1760 | 1135 | 1655 | 1300 | 800 | 0.0444 |
| -09 | 3 | 1760 | 1135 | 1655 | 1400 | 800 | 0.0454 |
| -10 | 3 | 1760 | 1135 | 1655 | 1470 | 950 | 0.046 |

1. Узлы I, II, IV см. черт. 1.136.5-17 01.01.100 СБ, лист 2
2. Узел V см. черт. 1.136.5-17 02.01.100 СБ, лист 2
3. Узел VI см. черт. 1.136.5-17 03.01.100 СБ

Инв. № подл. | Подпись и дата | Взам. инв. №




Копировал 17328 85 Формат 12

| Формат | Зона | Поз. | Обозначение | Наименование | Кол. на испол. 1.136.5-17.04.01.200 - | | | | | | | | | | | Примечание |
|---|---|---|---|---|---|---|---|---|---|---|---|---|---|---|---|---|
| | | | | | - | 01 | 02 | 03 | 04 | 05 | 06 | 07 | 08 | 09 | 10 | |
| | | | | Документация | | | | | | | | | | | | |
| 12 | | | 1.136.5-17.04.01.200 СБ | Сборочный чертеж | X | X | X | X | X | X | X | X | X | X | X | |
| | | | | Детали | | | | | | | | | | | | |
| | | | | Древесина хвойная | | | | | | | | | | | | |
| | | | | ГОСТ 8486-66 | | | | | | | | | | | | |
| БЧ | | 1 | 1.136.5-17.04.01.201 | Брусок 1153×94×44 | 1 | 1 | 1 | 1 | | | | | | | | |
| | | | -01 | 1453×94×44 | | | | | 1 | 1 | 1 | 1 | | | | |
| | | | -02 | 1753×94×44 | | | | | | | | | 1 | 1 | 1 | |
| | | | | Марка | ОРС12-12 | ОРС12-13,5 | ОРС12-14 | ОРС12-15 | ОРС15-12 | ОРС15-13,5 | ОРС15-14 | ОРС15-15 | ОРС18-13,5 | ОРС18-14 | ОРС18-15 | |

| | | | |
|---|---|---|---|
| | | | 1.136.5-17 04.01.200 |
| ГИП | Степнов | | 12.11.87 |
| Провер. | Рутто | | 11.11.87 |
| Разраб. | Мокроусов | | 16.04.87 |

Рамка

Спецификация

| Стадия | Лист | Листов |
|---|---|---|
| Р | 1 | 2 |

ЦНИИЭП жилища г. Москва

Копировал Формат 11

| Инв. № подл. | Подпись и дата | Взам инв. № |
|---|---|---|
| | | |

| | | | Обозначение | Наименование | Кол. на испол. 1.136.5-17.04.01.200 - | | | | | | | | | | | Примечание |
|---|---|---|---|---|---|---|---|---|---|---|---|---|---|---|---|---|
| | | | | | - | 01 | 02 | 03 | 04 | 05 | 06 | 07 | 08 | 09 | 10 | |
| БЧ | | 2 | 1.136.5-17-04.01.202 | Брусок 1153×94×44 | 1 | 1 | 1 | 1 | | | | | | | | |
| | | | - 01 | 1453×94×44 | | | | | 1 | 1 | 1 | 1 | | | | |
| | | | - 02 | 1753×94×44 | | | | | | | | | 1 | 1 | 1 | |
| БЧ | | 3 | 1.136-5.17.04.01.203 | Брусок 1153×130×44 | 1 | 1 | 1 | 1 | | | | | | | | |
| | | | - 01 | 1453×130×44 | | | | | 1 | 1 | 1 | 1 | | | | |
| | | | - 02 | 1753×130×44 | | | | | | | | | 1 | 1 | 1 | |
| БЧ | | 4 | 1.136-5.17.04.01.204 | Брусок 1166×74×44 | 1 | | | | 1 | | | | | | | |
| | | | -01 | 1316×74×44 | | 1 | | | | 1 | | | 1 | | | |
| | | | -02 | 1396×74×44 | | | 1 | | | | 1 | | | 1 | | |
| | | | -03 | 1446×74×44 | | | | 1 | | | | 1 | | | 1 | |
| БЧ | | 5 | 1.136-5.17.04.01.205 | Брусок 1166×63×44 | 1 | | | | 1 | | | | | | | |
| | | | -01 | 1316×63×44 | | 1 | | | | 1 | | | 1 | | | |
| | | | -02 | 1396×63×44 | | | 1 | | | | 1 | | | 1 | | |
| | | | -03 | 1416×63×44 | | | | 1 | | | | 1 | | | 1 | |
| БЧ | | 6 | 1.136-5-17.04.01.206 | Брусок 350×84×44 | 1 | 1 | 1 | 1 | 1 | 1 | 1 | 1 | | | | |
| | | | -01 | 370×84×44 | | | | | | | | | 1 | 1 | 1 | |

| | | |
|---|---|---|
| | 1.136.5-17 04.01.200 | Лист 2 |

Копировал Формат 11

17328-08

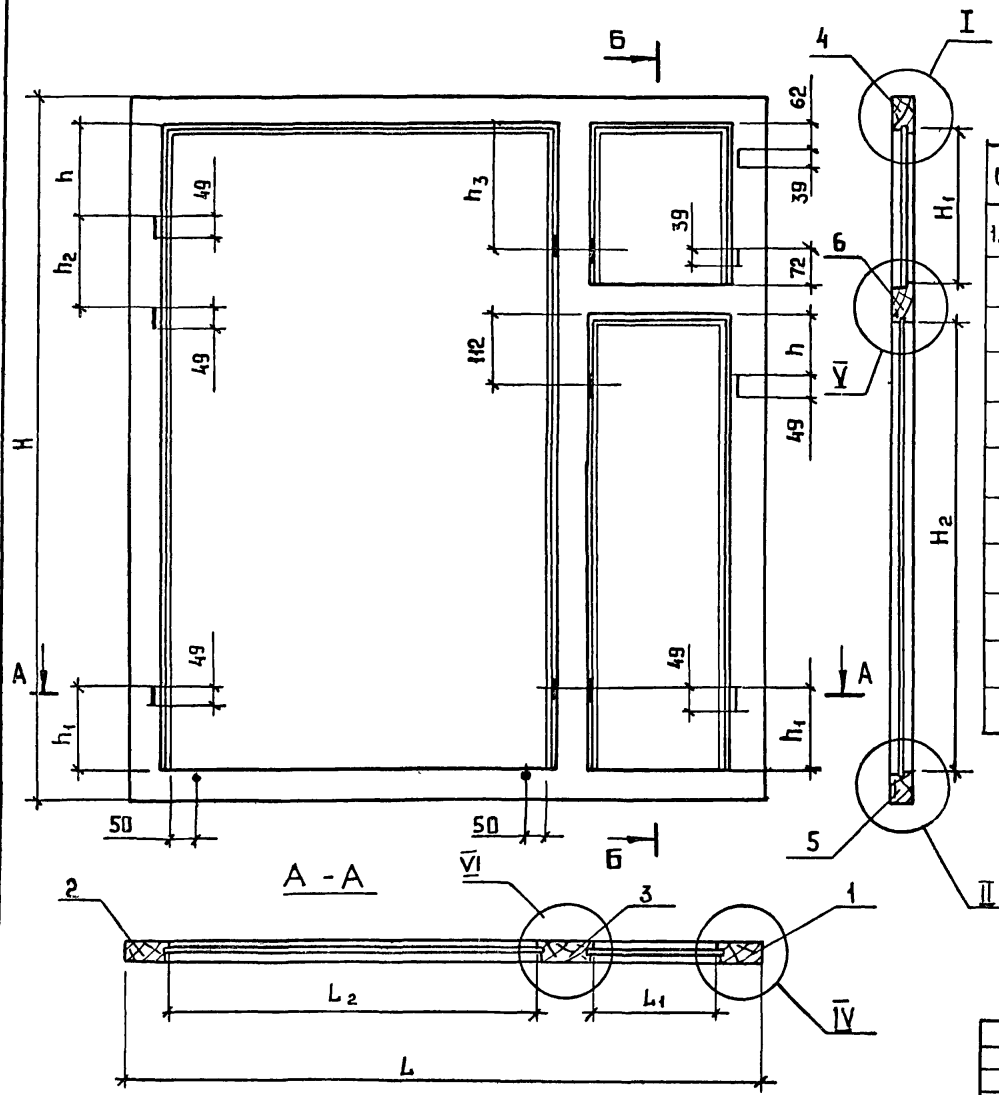


| Обозначение | Марка | H | $H_1$ | $H_2$ | L | $L_1$ | $L_2$ | h | $h_1$ | $h_2$ | $h_3$ | Объем м³ в чистоте |
|---|---|---|---|---|---|---|---|---|---|---|---|---|
| 1.136.5-17.04.01.200 | ОРС12-12 | 1153 | 316 | 616 | 1166 | 253 | 603 | 112 | 122 | | 262 | 0,0245 |
| -01 | ОРС12-13,5 | 1153 | 316 | 616 | 1316 | 253 | 753 | 112 | 122 | | 262 | 0,0254 |
| -02 | ОРС12-14 | 1153 | 316 | 616 | 1396 | 253 | 833 | 112 | 122 | | 262 | 0,026 |
| -03 | ОРС12-15 | 1153 | 316 | 616 | 1466 | 253 | 903 | 112 | 122 | | 262 | 0,0261 |
| -04 | ОРС15-12 | 1453 | 316 | 916 | 1166 | 253 | 603 | 162 | 172 | 200 | 262 | 0,0287 |
| -05 | ОРС15-13,5 | 1453 | 316 | 916 | 1316 | 253 | 7553 | 162 | 172 | 200 | 262 | 0,0296 |
| -06 | ОРС15-14 | 1453 | 316 | 916 | 1396 | 253 | 833 | 162 | 172 | 200 | 262 | 0,03 |
| -07 | ОРС15-15 | 1453 | 316 | 916 | 1466 | 253 | 903 | 162 | 172 | 200 | 312 | 0,0303 |
| -08 | ОРС18-13,5 | 1753 | 436 | 1096 | 1316 | 273 | 753 | 162 | 172 | 200 | 312 | 0,034 |
| -09 | ОРС18-14 | 1753 | 436 | 1096 | 1396 | 273 | 853 | 162 | 172 | 200 | 312 | 0,0343 |
| -10 | ОРС18-15 | 1753 | 436 | 1096 | 1466 | 273 | 903 | 162 | 172 | 200 | 312 | 0,0345 |

1. Узлы I, II, IV см. 1.136.5-17 01.01.200 СБ, лист 2.
2. Узел V см. 1.1365-17.02.01.200 СБ, лист 2.
3. Узел VI см 1.1365-17.03.01.200 СБ
4. Глубина паза под форточные петли -26 мм, под переплетные - 33.

| | | | |
|---|---|---|---|
| | | | 1.136.5-17 04.01.200 СБ |
| | | | Рамка. Сборочный чертеж |
| | | | Стадия: Р; Масса: ; Масштаб: 1:10 |
| | | | Лист; Листов 1 |
| ГИП | Степнов | | 17.11.87 |
| Провер. | Рутто | | 12.11.87 |
| Разраб. | Макроусов | | 16.12.87 |
| | | | ЦНИИЭП жилища. г. Москва |

Копировал 17328 87 Формат 12

| Формат | Зона | Поз. | Обозначение | Наименование | Кол. на испол. 1.136.5-17.05.00.000- | | | | | | | | | | Примечание |
|---|---|---|---|---|---|---|---|---|---|---|---|---|---|---|---|
| | | | | | – | 01 | 02 | | | | | | | | |
| | | | | Документация | | | | | | | | | | | |
| | | | | | | | | | | | | | | | * 12, 12 |
| * | | | 1.136.5-17.05.00.000 СБ, рис.1 | Сборочный чертеж | X | X | | | | | | | | | |
| | | | рис.2 | | | | X | | | | | | | | |
| | | | | Сборочные единицы | | | | | | | | | | | |
| 11 | | 1 | 1.136.5-17.05.01.000 | Коробка | 1 | | | | | | | | | | |
| | | | -01 | Коробка | | 1 | | | | | | | | | |
| | | | -02 | Коробка | | | 1 | | | | | | | | |
| 12 | | 2 | 1.136.5-17.01.02.000- 12 | Переплет правый | 1 | | | | | | | | | | |
| | | | - 15 | Переплет правый | | 1 | | | | | | | | | |
| | | | - 16 | Переплет правый | | | 1 | | | | | | | | |

| Марка | ОРС15-18 | ОРС15-21 | ОРС18-18 |
|---|---|---|---|
| | | | |

| | | | |
|---|---|---|---|
| ГИП | Степнов | | 17.01 |
| Провер. | Рутто | | 17.1.81 |
| Разраб | Мокроусов | | 16.01.81 |

1.136.5-17.05.00.000

Блок оконный
Спецификация

| Стадия | Лист | Листов |
|---|---|---|
| Р | 1 | 4 |

ЦНИИЭП жилища г. Москва

Копировал Формат 11

| Инв. № подл. | Подпись и дата | Взам. инв. № |
|---|---|---|
| | | |

| Формат | Зона | Поз. | Обозначение | Наименование | Кол. на испол. 1.136.5-17.05.00.000- | | | | | | | | | | Примечание |
|---|---|---|---|---|---|---|---|---|---|---|---|---|---|---|---|
| | | | | | - | 01 | 02 | | | | | | | | |
| 12 | | 3 | 1.136.5-17-01.03.000 -12 | Створка правая | 1 | | | | | | | | | | |
| | | | -15 | Створка правая | | 1 | | | | | | | | | |
| | | | -16 | Створка правая | | | 1 | | | | | | | | |
| 12 | | 4 | 1.136.5-17.03.02.000-07 | Переплет левый | 1 | | | | | | | | | | |
| | | | -08 | Переплет левый | | 1 | | | | | | | | | |
| | | | -14 | Переплет левый | | | 1 | | | | | | | | |
| | | | -12 | Переплет левый | 1 | | | | | | | | | | |
| | | | -13 | Переплет левый | | 1 | | | | | | | | | |
| | | | -17 | Переплет левый | | | 1 | | | | | | | | |
| 12 | | 5 | 1.136.5-17.03.03.000-07 | Створка левая | 1 | | | | | | | | | | |
| | | | -08 | Створка левая | | 1 | | | | | | | | | |
| | | | -14 | Створка левая | | | 1 | | | | | | | | |
| | | | -12 | Створка левая | 1 | | | | | | | | | | |
| | | | -13 | Створка левая | | 1 | | | | | | | | | |
| | | | -17 | Створка левая | | | 1 | | | | | | | | |
| | | | | | | | | | | | | | | | |
| 11 | | 6 | 1.136.5-17.02.02.000-02 | Переплет форточный | 1 | | | | | | | | | | |
| | | | -04 | Переплет форточный | | 1 | | | | | | | | | |
| | | | -05 | Переплет форточный | | | 1 | | | | | | | | |

17328 88

1.136.5-17.05.00.000

Лист 2

| | | | Обозначение | Наименование | Кол. на испол. 1.136.5-17 05.00.000 - | 01 | 02 | | | | | | | | Примечание |
|---|---|---|---|---|---|---|---|---|---|---|---|---|---|---|---|
| 11 | | 7 | 1.1365-17 02.03.000-02 | Створка форточная | 1 | | | | | | | | | | |
| | | | -04 | Створка форточная | | 1 | | | | | | | | | |
| | | | -05 | Створка форточная | | | 1 | | | | | | | | |
| | | | | Стандартные изделия | | | | | | | | | | | |
| | | | | Петли по ГОСТ 5088-78 | | | | | | | | | | | |
| | | 10 | | ПВ1-80П | 4 | 2 | 2 | | | | | | | | 0.16 кг. |
| | | 11 | | ПВ2-75-1 | 4 | 2 | 2 | | | | | | | | 0.15 кг. |
| | | 12 | | ПВ1-100Л | 6 | 6 | 6 | | | | | | | | 0.2 кг. |
| | | 13 | | ПВ2-100-1 | 6 | 6 | 6 | | | | | | | | 0.2 кг. |
| | | 14 | | ПВ1-100 | | 2 | 2 | | | | | | | | 0.2 кг. |
| | | 18 | | Завертка ЗР2-1 | 7 | 7 | 7 | | | | | | | | 0.14 кг. |



Инв. № подл. | Подпись и дата | Взам. инв. №

| | | | Обозначение | Наименование | Кол. на испол. 1.136.5-17 05.00.000- - | 01 | 02 | | | | | | | | Примечание |
|---|---|---|---|---|---|---|---|---|---|---|---|---|---|---|---|
| | | 18 | | Завертка ЗР2-2 | 7 | 7 | 7 | | | | | | | | 0.09 кг. |
| | | | | ГОСТ 5090-79 | | | | | | | | | | | |
| | | 19 | | Шуруп А3×30 | 84 | 84 | 84 | | | | | | | | |
| | | | | ГОСТ 1145-70* | | | | | | | | | | | |



8271 68

Рис.1

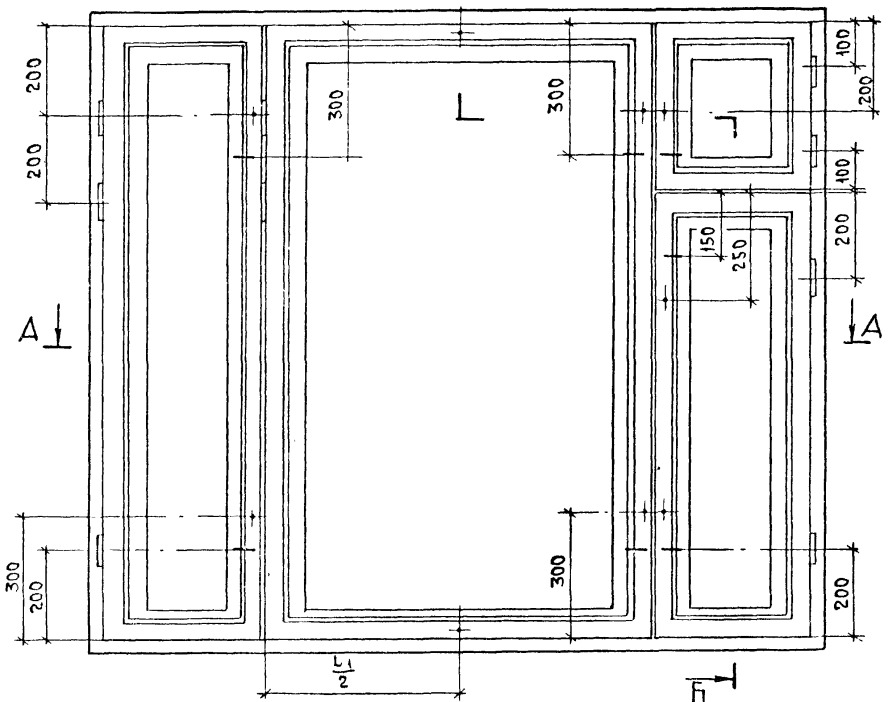


Рис.2

Остальное см.-Рис.1

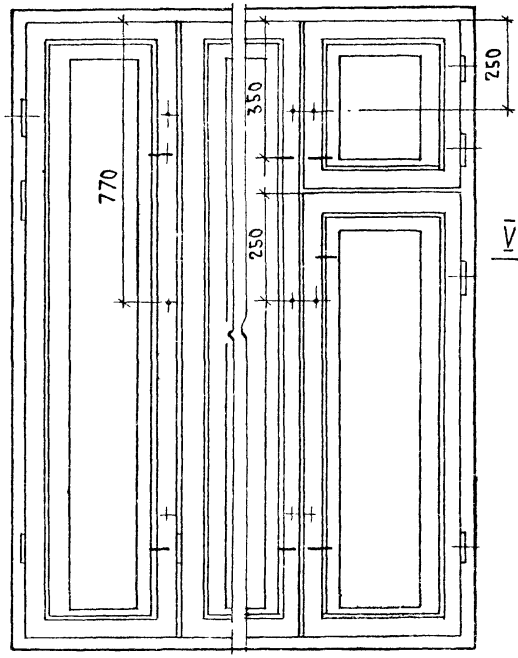


Б-Б

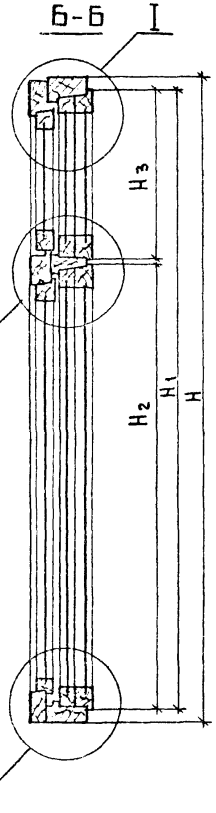


А-А

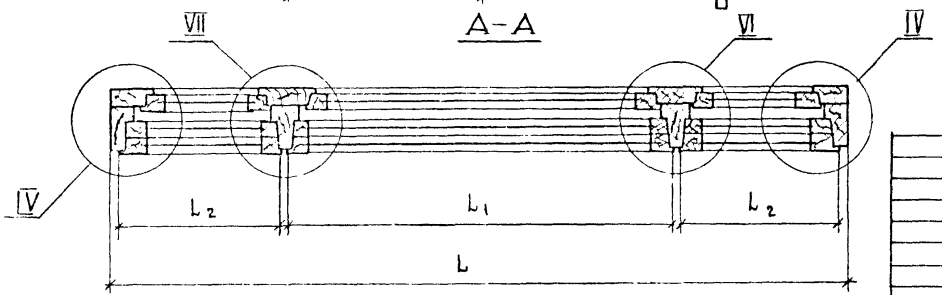


| | | | |
|---|---|---|---|
| | | 1.1365-17.05.00.000 СБ | |
| | | Блок оконный<br>Сборочный чертеж | Стадия: — / Масса: — / Масштаб: 1:10<br>Лист 1 / Листов 2 |
| ГИП | Степнов | | |
| Проверил | Рутто | | ЦНИИЭПжилища г. Москва |
| Разработ. | Мокроусов | | |

VII
М1:1

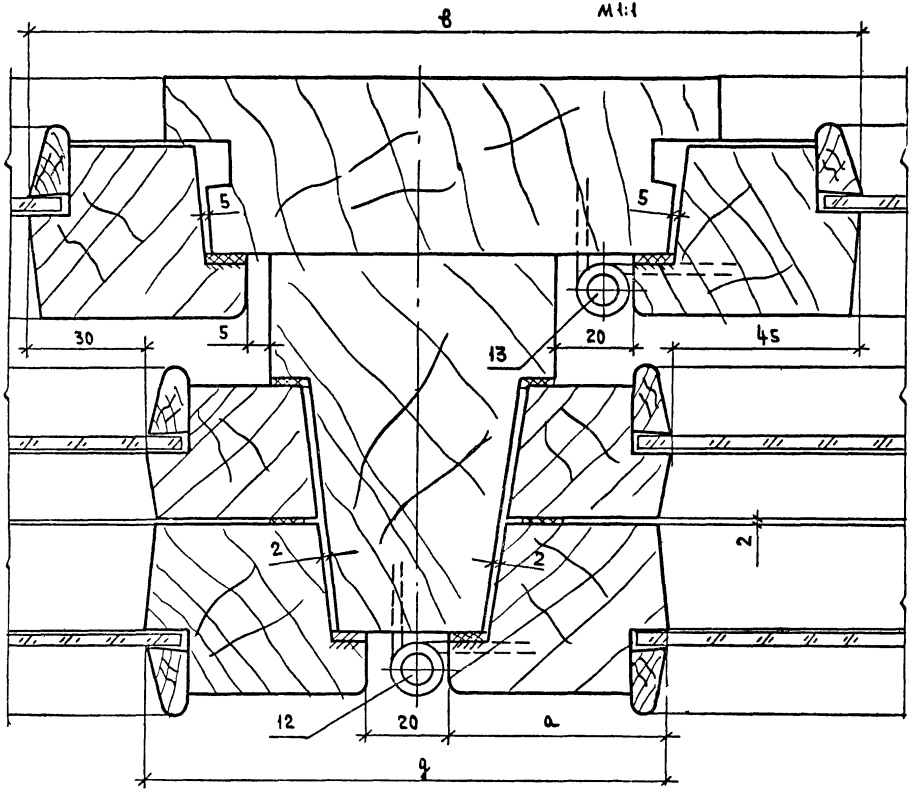


1. Узлы I, II, IV см. черт. 1.136.5-17.01.00.000 СБ, лист 2
2. Узел V см. черт. 1.136.5-17.02.00.000 СБ, лист 2
3. Узел VI см. черт. 1.136.5-17.03.00.000 СБ

| Обозначение | Марка | Рис | a | в | q | H | $H_1$ | $H_2$ | $H_3$ | L | $L_1$ | $L_2$ | Объем, $м^3$ в чистоте |
|---|---|---|---|---|---|---|---|---|---|---|---|---|---|
| 1.136.5-17.05.00.000 | 0РС15-18 | 1 | 55 | 190 | 130 | 1460 | 1395 | 995 | 395 | 1770 | 930 | 370 | 0.171 |
| -01 | РС15-21 | 1 | 55 | 190 | 130 | 1460 | 1395 | 995 | 395 | 2070 | 1070 | 450 | 0.182 |
| -02 | 0РС18-18 | 2 | 65 | 210 | 150 | 1760 | 1695 | 1175 | 515 | 1770 | 890 | 390 | 0.213 |

1.136.5-17.05.00.000 СБ

Лист 2

Инв.№ подл. | Подпись и дата | Взам. инв.№

| Формат | Зона | Поз. | Обозначение | Наименование | Кол. на исполн. 1.1365-17.05.01.000- — | 01 | 02 | Примечание |
|---|---|---|---|---|---|---|---|---|
| | | | | Документация | | | | |
| * | | | 1.1365-17.05.01.000 СБ | Сборочный чертеж | X | X | X | * 12, 12 |
| | | | | Сборочные единицы | | | | |
| 11 | | 1 | 1.1365-17.05.01.100 | Рамка | 1 | | | |
| | | | -01 | Рамка | | 1 | | |
| | | | -02 | Рамка | | | 1 | |
| 11 | | 2 | 1.1365-17.05.01.200 | Рамка | 1 | | | |
| | | | -01 | Рамка | | 1 | | |
| | | | -02 | Рамка | | | 1 | |
| | | | | Марка | ОРС15-18 | ОРС15-21 | ОРС18-18 | |

| | | | |
|---|---|---|---|
| Г.И.П. | Степнов | [signature] | 17.II.81 |
| Проверил | Мокроусов | [signature] | 16.02.81 |
| Разработ. | Рутто | [signature] | 17.II.81 |

1.1365-17.05.01.000

Коробка
Спецификация

| Стадия | Лист | Листов |
|---|---|---|
| | 1 | 2 |

ЦНИИЭП
жилища
г. Москва

| Инв. № подл. | Подпись и дата | Взам. инв. № |
|---|---|---|
| | | |

| Формат | Зона | Поз. | Обозначение | Наименование | Кол. на исполн. 1.1365-17.05.01.000 — | 01 | 02 | Примечание |
|---|---|---|---|---|---|---|---|---|
| БЧ | | 3 | 1.1365-17.00.00.004 | Прокладка полиуретановая ГОСТ 10174-72 | 9.5 | 10.0 | 10.8 | м. пог. |
| | | | | Стандартные изделия | | | | |
| | | 5 | | Гвозди К3.0×80 ГОСТ 4028-63* | 40 | 42 | 42 | |

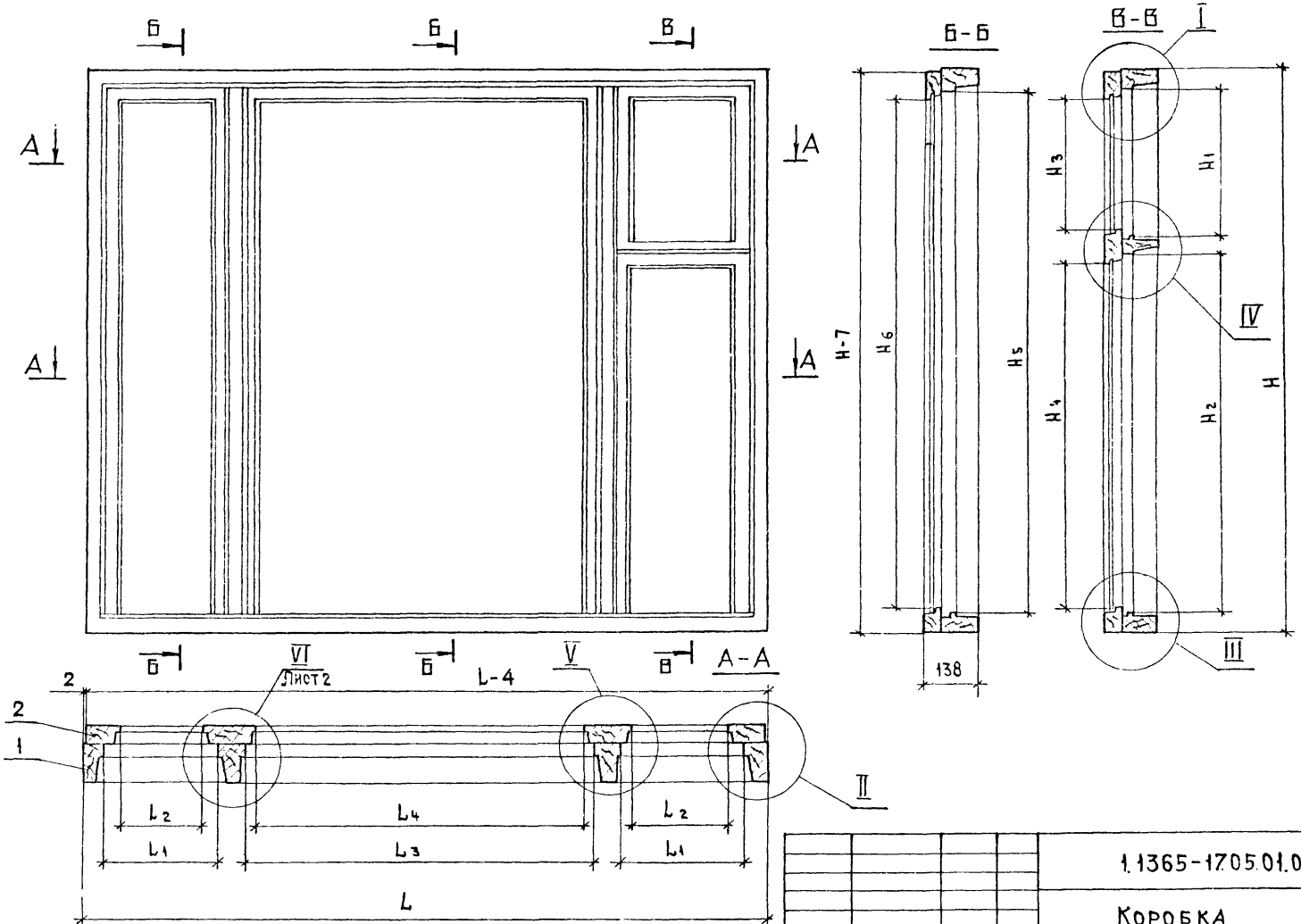


| | | | |
|---|---|---|---|
| | | | 1.1365-17.05.01.000СБ |
| | | | Коробка<br>Сборочный чертеж |
| | | | Стадия: Р; Масса: -; Масштаб: 1:10<br>Лист 1; Листов 2 |
| ГИП | Степнов | | ЦНИИЭПжилища<br>г. Москва |
| Проверил | Рутто | | |
| Разработал | Мокроусов | | |

VI

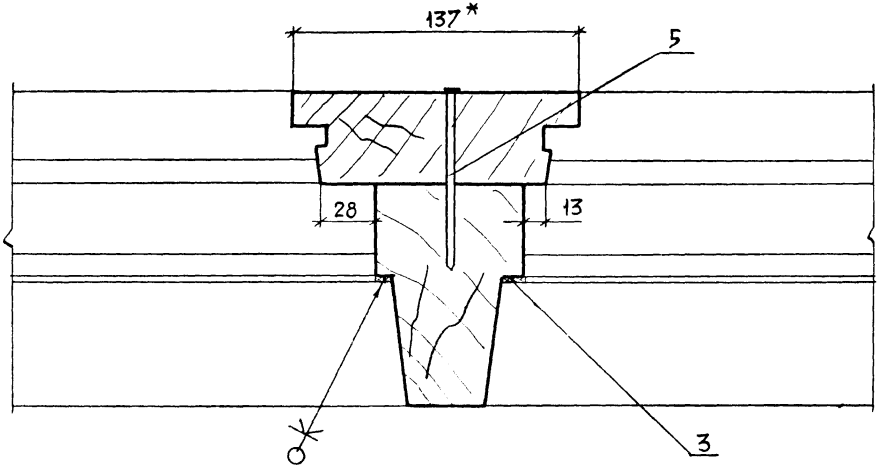


| Обозначение | Марка | H | $H_1$ | $H_2$ | $H_3$ | $H_4$ | $H_5$ | $H_6$ | L | $L_1$ | $L_2$ | $L_3$ | $L_4$ | Объем, $м^3$ в чистоте |
|---|---|---|---|---|---|---|---|---|---|---|---|---|---|---|
| 1.136.5-17.05.01.000 | ОРС15-18 | 1460 | 355 | 955 | 316 | 916 | 1355 | 1323 | 1770 | 320 | 253 | 880 | 813 | 0.0945 |
| -01 | ОРС15-21 | 1460 | 355 | 955 | 316 | 916 | 1355 | 1323 | 2070 | 400 | 333 | 1020 | 918 | 0.0998 |
| -02 | ОРС18-18 | 1760 | 475 | 1135 | 436 | 1096 | 1655 | 1623 | 1770 | 340 | 273 | 840 | 848 | 0.108 |

1. Размеры для справок.

| Формат | Зона | Поз. | Обозначение | Наименование | Кол. на испол. 1.1365-17.05.01.100- — | 01 | 02 | Примечание |
|---|---|---|---|---|---|---|---|---|
| | | | | Документация | | | | |
| 12 | | | 1.1365-17.05.01.100СБ | Сборочный чертеж | X | X | X | |
| | | | | Детали | | | | |
| | | | | Древесина хвойная | | | | |
| | | | | ГОСТ 8486-66 | | | | |
| БЧ | | 1 | 1.1365-17.05.01.101 | Брусок 1460×94×55 | 1 | 1 | | |
| | | | -01 | 1760×94×55 | | | 1 | |
| | | | | Марка | ОРС15-18 | ОРС15-21 | ОРС18-18 | |

| | | | | |
|---|---|---|---|---|
| | | | | 1.1365-17.05.01.100 |
| | | | | Рамка. Спецификация |
| Г.И.П. | Степнов | | 17.11.87 | |
| Проверил | Мокроусов | | 16.02.87 | |
| Разработ. | Рутто | | 17.11.87 | |

| Стадия | Лист | Листов |
|---|---|---|
| Р | 1 | 2 |

ЦНИИЭП жилища г. Москва

Инв. № подл. | Подпись и дата | Взам. инв. №

| Формат | Зона | Поз. | Обозначение | Наименование | Кол. на испол. 1.1365-17.05.01.100- — | 01 | 02 | Примечание |
|---|---|---|---|---|---|---|---|---|
| БЧ | | 2 | 1.1365-17.05.01.102 | Брусок 1460×94×55 | 1 | 1 | | |
| | | | -01 | 1760×94×55 | | | 1 | |
| БЧ | | 3 | 1.1365-17.05.01.103 | Брусок 1460×94×70 | 2 | 2 | | |
| | | | -01 | 1760×94×70 | | | 2 | |
| БЧ | | 4 | 1.1365-17.05.01.104 | Брусок 1770×94×55 | 1 | | 1 | |
| | | | -01 | 2070×94×55 | | 1 | | |
| БЧ | | 5 | 1.1365-17.05.01.105 | Брусок 1770×94×50 | 1 | | 1 | |
| | | | -01 | 2070×94×50 | | 1 | | |
| БЧ | | 6 | 1.1365-17.06.01.106 | Брусок 370×94×45 | 1 | | | |
| | | | -01 | 450×94×45 | | 1 | | |
| | | | -02 | 390×94×45 | | | 1 | |

17328 95

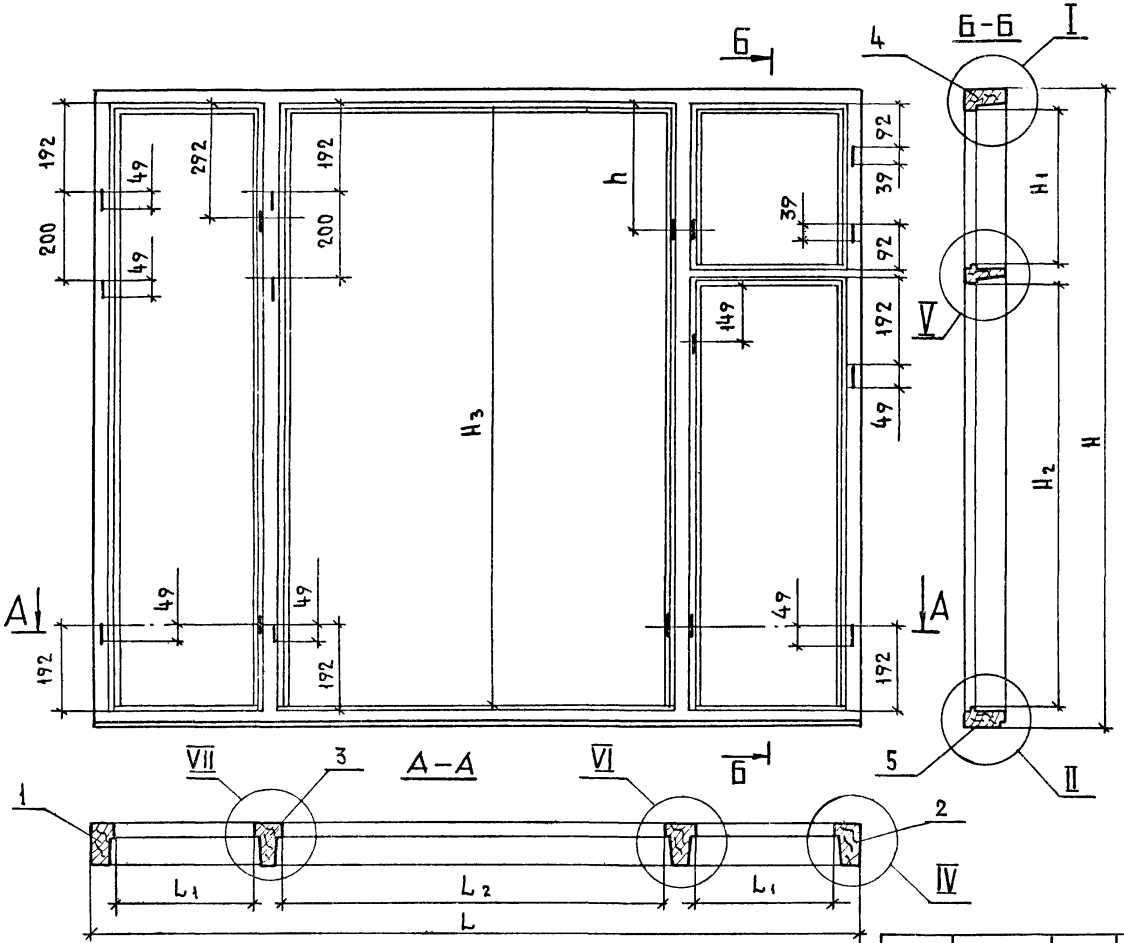


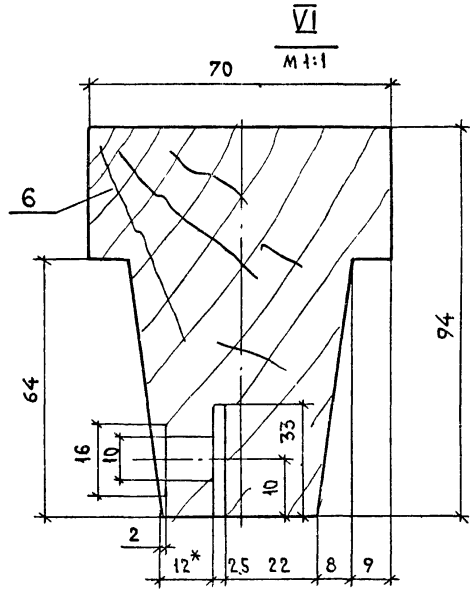


1. Размеры для справок
2. Узлы I, II, V см. черт. 1.136.5 – 17.01.01.100 СБ, лист 2
3. Узел V см. черт. 1.136.5 – 17.02.01.100СБ, лист 2
4. Узел VI см. черт. 1.136.5 – 17.03.01.100СБ
5. Глубина паза t под форточные петли-26мм, а под переплетные 33мм.

| Обозначение | Марка | H | H1 | H2 | H3 | h | L | L1 | L2 | Объем, м³ в чистоте |
|---|---|---|---|---|---|---|---|---|---|---|
| 1.136.5-17.05.01.100 | ОРС15-18 | 1460 | 355 | 955 | 1355 | 292 | 1770 | 320 | 770 | 0.0534 |
| -01 | ОРС15-21 | 1460 | 355 | 955 | 1355 | 292 | 2070 | 400 | 1020 | 0.0566 |
| -02 | ОРС18-18 | 1760 | 475 | 1135 | 1655 | 342 | 1770 | 340 | 840 | 0.0606 |

| | | | |
|---|---|---|---|
| Г.И.П. | Степнов | | 17.II.81 |
| Проверил | Рутто | | 12.II.81 |
| Разработ. | Мокроусов | | 6.02.81 |

1.136.5-17.05.01.100 СБ

Рамка

Сборочный чертеж

| Стадия | Масса | Масштаб |
|---|---|---|
| Р | | 1:10 |
| Лист | Листов 1 | |

ЦНИИЭП жилища г. Москва

17328 9г.

| Инв.№ подл. | Подпись и дата | Взам.инв.№ |
|---|---|---|
| | | |

| Формат | Зона | Поз. | Обозначение | Наименование | Кол.на испол. 1.1365-17.05.01.200- — | 01 | 02 | Примечание |
|---|---|---|---|---|---|---|---|---|
| | | | | Документация | | | | |
| * | | | 1.1365-17.05.01.200 СБ | Сборочный чертеж | X | X | X | * 12,12 |
| | | | | Детали | | | | |
| | | | | Древесина хвойная | | | | |
| | | | | ГОСТ 8486-66 | | | | |
| БЧ | | 1 | 1.1365-17.05.01.201 | Брусок 1453×94×44 | 1 | 1 | | |
| | | | -01 | 1753×94×44 | | | 1 | |
| | | | | Марка | ОРС15-18 | ОРС15-21 | ОРС18-18 | |

| | | | | |
|---|---|---|---|---|
| | | | | 1.1365-17.05.01.200 |
| Г.И.П. | Степнов | | 17.11.81 | Рамка Спецификация |
| Проверил | Мокроусов | | 16.02.81 | |
| Разработ. | Рутто | | 17.11.81 | |

| Стадия | Лист | Листов |
|---|---|---|
| | 1 | 2 |

ЦНИИЭП Жилища г. Москва

| Инв.№ подл. | Подпись и дата | Взам.инв.№ |
|---|---|---|
| | | |

| Формат | Зона | Поз. | Обозначение | Наименование | Кол.на испол. 1.1365-17.05.01.200- — | 01 | 02 | Примечание |
|---|---|---|---|---|---|---|---|---|
| БЧ | | 2 | 1.1365-17.05.01.202 | Брусок 1453×94×44 | 1 | 1 | | |
| | | | -01 | 1753×94×44 | | | 1 | |
| БЧ | | 3 | 1.1365-17.05.01.203 | Брусок 1453×137×44 | 2 | 2 | | |
| | | | -01 | 1753×137×44 | | | 2 | |
| БЧ | | 4 | 1.1365-17.05.01.204 | Брусок 1766×74×44 | 1 | | 1 | |
| | | | -01 | 2066×74×44 | | 1 | | |
| БЧ | | 5 | 1.1365-17.05.01.205 | Брусок 1766×63×44 | 1 | | 1 | |
| | | | -01 | 2066×63×44 | | 1 | | |
| БЧ | | 6 | 1.1365-17.05.01.206 | Брусок 253×84×44 | 1 | | | |
| | | | -01 | 333×84×44 | | 1 | | |
| | | | -02 | 273×84×44 | | | 1 | |

17328 97

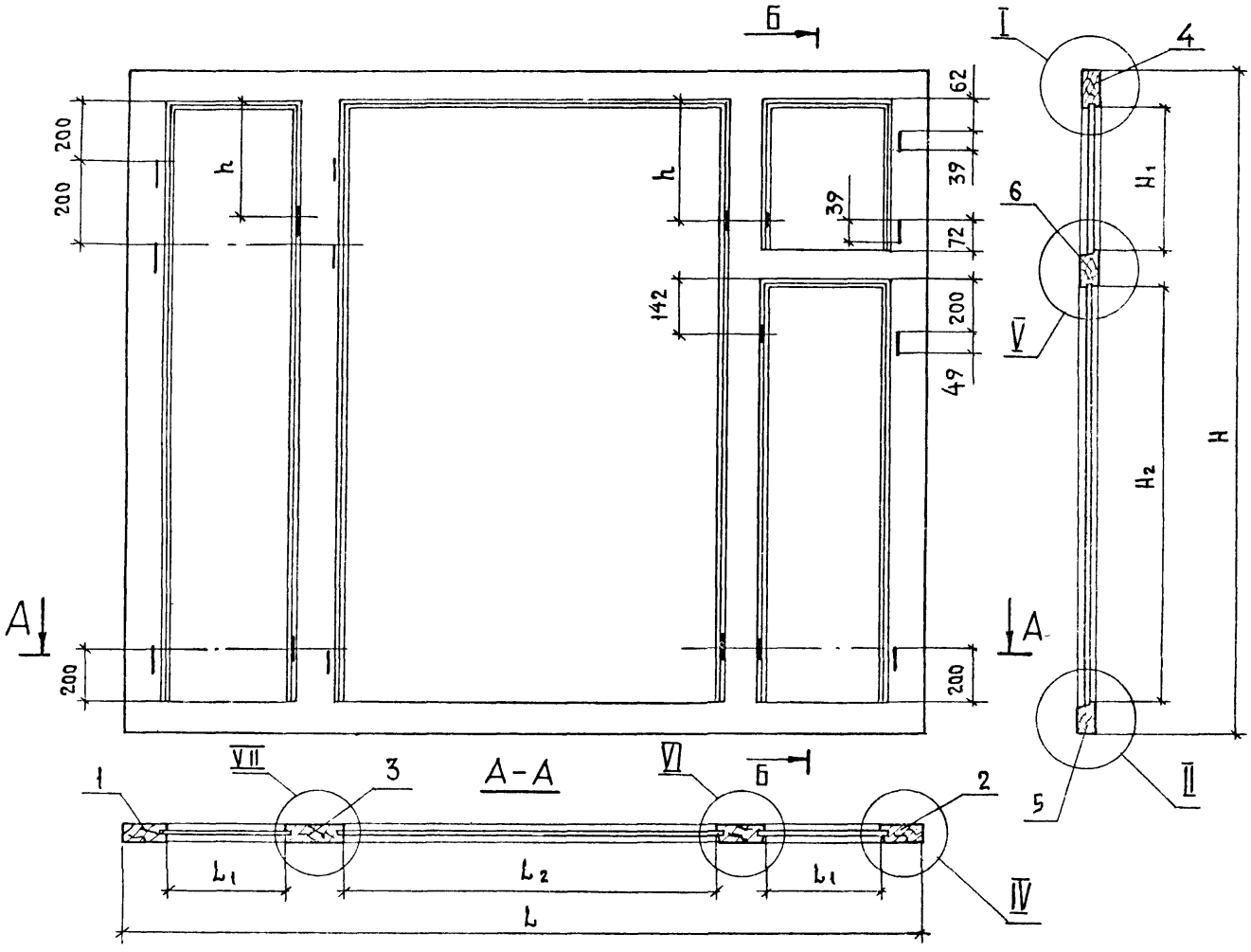


| | | | | | |
|---|---|---|---|---|---|
| | | | | 1.1365-17.05.01.200 СБ | |
| | | | | Рамка<br>Сборочный чертеж | Стадия: Р; Масса: ; Масштаб: 1:10<br>Лист 1 Листов 2 |
| Г.и.п. | Степнов | | 17.11.81 | | |
| Проверил | Рутто | | 17.11.81 | | |
| Разработ | Мокроусов | | 16.12.81 | | ЦНИИЭП жилища г. Москва |

VII
М 1:1

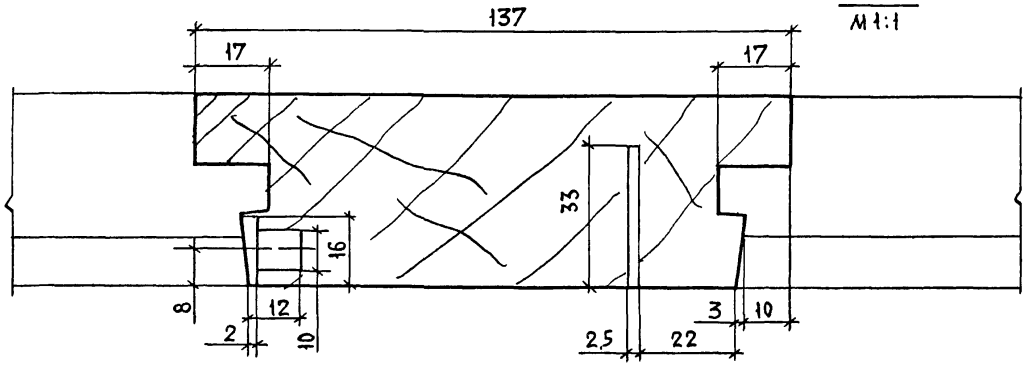


| Обозначение | Марка | H | $H_1$ | $H_2$ | L | $L_1$ | $L_2$ | h | Объем, $м^3$ в чистоте |
|---|---|---|---|---|---|---|---|---|---|
| 1.136.5-17.05.01.200 | ОРС15-18 | 1453 | 316 | 916 | 1766 | 253 | 813 | 262 | 0.0411 |
| -01 | ОРС15-21 | 1453 | 316 | 916 | 2066 | 333 | 913 | 262 | 0.0432 |
| -02 | ОРС18-18 | 1753 | 436 | 436 | 1766 | 273 | 773 | 312 | 0.0474 |

1. Узлы I, II, IV см. черт. 1.136.5-17.01.01.100 СБ, лист 2
2. Узел I см. черт. 1.136.5-17.02.01.200 СБ, лист 2
3. Узел IV см. черт. 1.136.5-17.03.01.200 СБ.

Инв.№ подл. | Подпись и дата | Взам.инв.№

| Формат | Зона | Поз. | Обозначение | Наименование | Кол. на испол. 1.136.5-17.06.00.000- | | | | | | | | | | Примечание |
|---|---|---|---|---|---|---|---|---|---|---|---|---|---|---|---|
| | | | | | - | 01 | 02 | 03 | | | | | | | |
| | | | | Документация | | | | | | | | | | | |
| * | | | 1.136.5-17.06.00.000 СБ | Сборочный чертеж | × | × | × | × | | | | | | | |
| | | | | Сборочные единицы | | | | | | | | | | | |
| 11 | | 1 | 1.136.5-17.06.01.000 | Коробка | 1 | | | | | | | | | | |
| | | | - 01 | Коробка | | 1 | | | | | | | | | |
| | | | - 02 | Коробка | | | 1 | | | | | | | | |
| | | | - 03 | Коробка | | | | 1 | | | | | | | |
| 11 | | 2 | 1.136.5-17.06.02.000 | Полотно | 1 | | | | | | | | | | |
| | | | | Марка | БРС22-7,5 | БРС22-9 | БРС24-7,5 | БРС24-7,5 | | | | | | | |

| | | | | | |
|---|---|---|---|---|---|
| | | | | 1.136.5-17.06.00.000 | |
| | | | | Дверь балконная Спецификация | Стадия: Р; Лист: 1; Листов: 2 |
| ГИП | Степнов | | 17.11.81 | | ЦНИИЭП жилища г. Москва |
| Провер. | Рутто | | 17.11.81 | | |
| Разраб. | Мокроусов | | 16.03.81 | | |
| Копировал | | | | | Формат А4 |

| Инв. № подл. | Подпись и дата | Взам. инв. № |
|---|---|---|
| | | |

| Формат | Зона | Поз. | Обозначение | Наименование | Кол. на испол. 1.136.5-17.06.00.00 | | | | | | | | | | Примечание |
|---|---|---|---|---|---|---|---|---|---|---|---|---|---|---|---|
| | | | | | - | 01 | 02 | 03 | | | | | | | |
| 11 | | 2 | 1.136.5-17.06.02.000-01 | Полотно | | 1 | | | | | | | | | |
| | | | -02 | Полотно | | | 1 | | | | | | | | |
| | | | -03 | Полотно | | | | 1 | | | | | | | |
| 11 | | 3 | 1.136.5-17.06.03.000 | Полотно | 1 | | | | | | | | | | |
| | | | -01 | Полотно | | 1 | | | | | | | | | |
| | | | -02 | Полотно | | | 1 | | | | | | | | |
| | | | -03 | Полотно | | | | 1 | | | | | | | |
| | | | | Стандартные изделия | | | | | | | | | | | |
| | | | | Петли по ГОСТ 5088-78 | | | | | | | | | | | |
| | | 5 | | ПВ2-100-1 | 3 | 3 | 3 | 3 | | | | | | | 0.2 кг. |
| | | 6 | | ПВ1-100П | 3 | 3 | 3 | 3 | | | | | | | 0.2 кг. |
| | | 7 | | Завертка ЗР2-1 | 3 | 3 | 3 | 3 | | | | | | | 0.14 кг. |
| | | | | Завертка ЗР2-2 | 3 | 3 | 3 | 3 | | | | | | | 0.09 кг. |
| | | | | ГОСТ 5090-79 | | | | | | | | | | | |
| | | 8 | | Шуруп А4×25 ГОСТ 1145-70* | 38 | 38 | 38 | 38 | | | | | | | |
| | | 9 | | Ручка РС80-ГОСТ 5087-72 | 1 | 1 | 1 | 1 | | | | | | | 0.2 кг. |

| 1.136.5-17.06.00.000 | Лист 2 |
|---|---|

1738-100

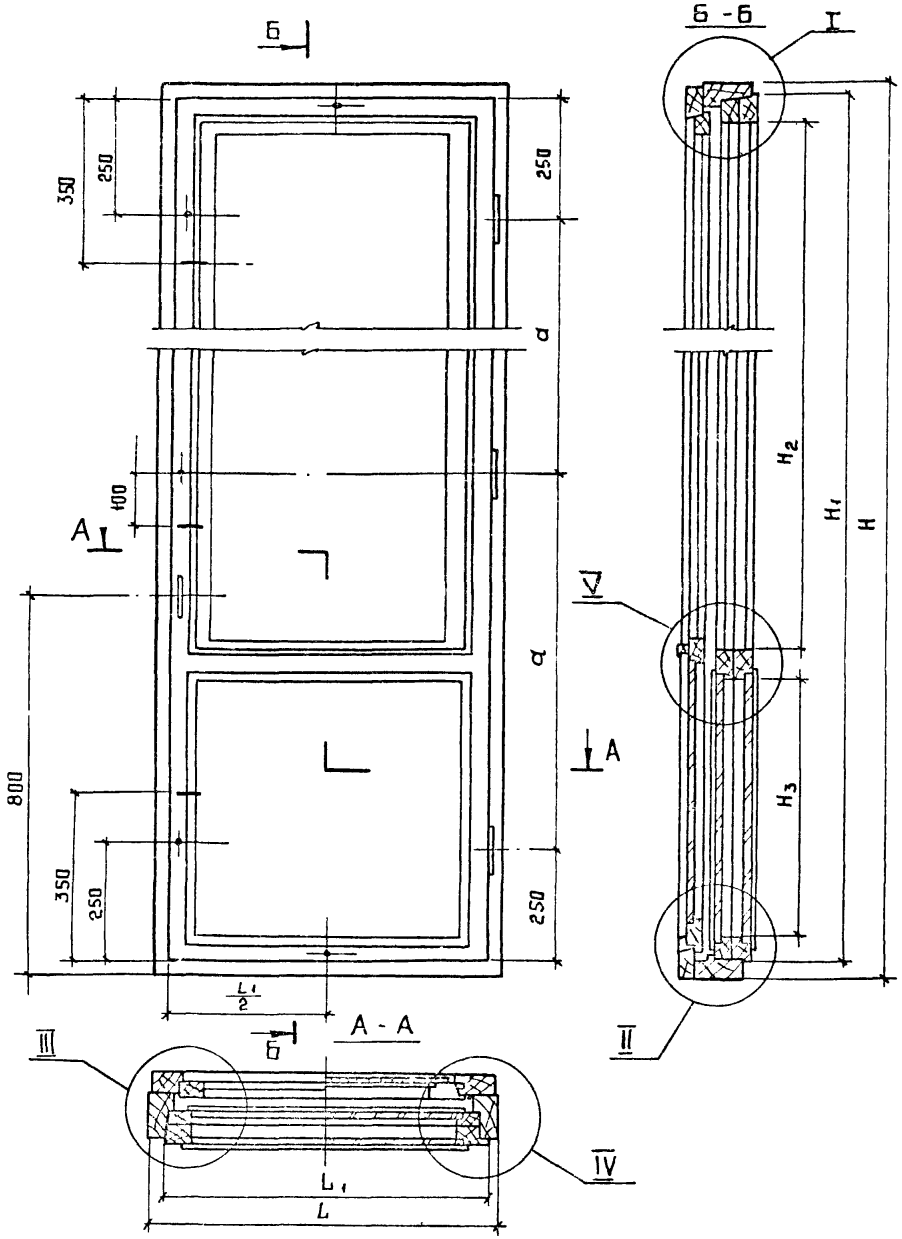


| Обозначение | Марка | H | $H_1$ | $H_2$ | $H_3$ | L | $L_1$ | Объем, м³ в чистоте |
|---|---|---|---|---|---|---|---|---|
| 1.136.5-17.06.00.000 | БРС 22 - 7.5 | 2175 | 2110 | 1275 | 640 | 720 | 660 | 0,104 |
| -01 | БРС 22 - 9 | 2175 | 2110 | 1275 | 640 | 870 | 210 | 0,111 |
| -02 | БРС 24 - 7.5 | 2375 | 2310 | 1565 | 550 | 720 | 660 | 0,11 |
| -03 | БРС 24 - 9 | 2375 | 2310 | 1565 | 550 | 870 | 810 | 0,117 |

Узел I см. черт. 1.136.5-17.01.00.000 СБ лист 2.

| | | | |
|---|---|---|---|
| ГИП | Степнов | | 12.11.81 |
| Провер. | Рутто | | 12.11.81 |
| Разраб. | Мокроусов | | 12.11.81 |

1.136.5-17.06.00.000 СБ

Дверь балконная
Сборочный чертеж

| Стадия | Масса | Масштаб |
|---|---|---|
| Р | | 1:10 |
| Лист 1 | Листов 2 | |

ЦНИИЭП жилища г. Москва

Копировал 17328 10/ Формат А1

Инв. № подл. | Подпись и дата | Взам. инв. №

V
М 1:2

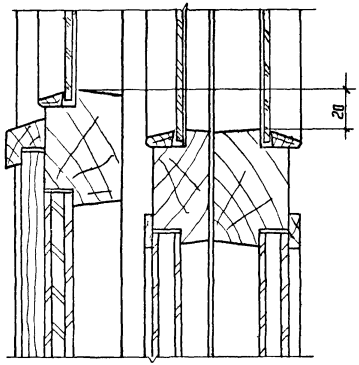


III
М 1:2

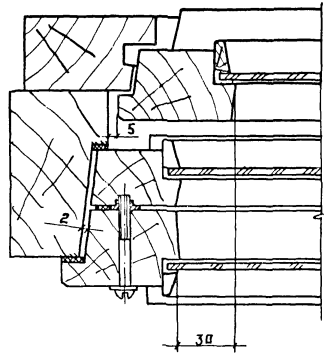


IV
М 1:2

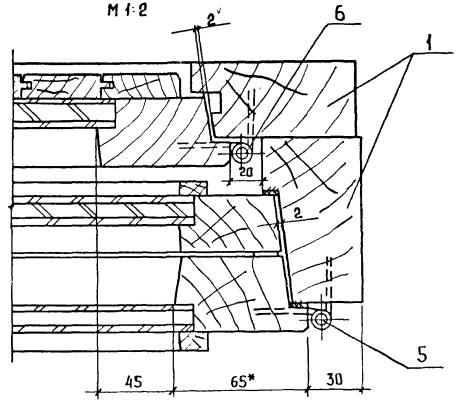


II
М 1:2

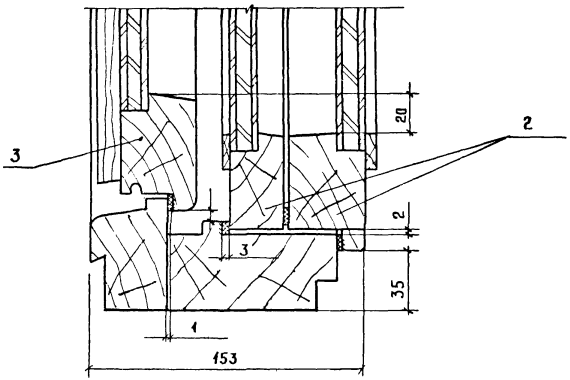


1.*Размеры для справок

| | | |
|---|---|---|
| | 1.136.5-17.06.00.000 СБ | Лист 2 |

| Формат | Зона | Поз. | Обозначение | Наименование | Кол. на испол. 1.136.5-17.06.00.000- | | | | Примечание |
|---|---|---|---|---|---|---|---|---|---|
| | | | | | - | 01 | 02 | 03 | |
| | | | | Документация | | | | | |
| 12 | | | 1.136.5-17.06.01.100 СБ | Сборочный чертеж | X | X | X | X | |
| | | | | Сборочные единицы | | | | | |
| 11 | | 1 | 1.136.5-17.06.01.100 | Рамка | 1 | | | | |
| | | | -01 | Рамка | | 1 | | | |
| | | | -02 | Рамка | | | 1 | | |
| | | | 03 | Рамка | | | | 1 | |
| | | | | Марка | БРС22-7,5 | БРС22-9 | БРС24-7,5 | БРС24-9 | |

| | | | | | | |
|---|---|---|---|---|---|---|
| | | | | 1.136.5-17.06.01.000 | | |
| | | | | | Стадия | Лист | Листов |
| | | | | | Р | 1 | 2 |
| ГИП | Степнов | | 17.11.81 | Коробка | ЦНИИЭП жилища г. Москва | |
| Провер. | Рутто | | 17.11.81 | Спецификация | | |
| Разраб. | Мокроусов | | 16.02.81 | | | |

Копировал

Формат А4

Инв. № подл. | Подпись и дата | Взам. инв. №

| Формат | Зона | Поз. | Обозначение | Наименование | Кол. на испол. 1.136.5-17.06.01.000 | | | | Примечания |
|---|---|---|---|---|---|---|---|---|---|
| | | | | | - | 01 | 02 | 03 | |
| | | 2 | 1.136.5-17.06.01.200 | Рамка | 1 | | | | |
| | | | -01 | Рамка | | 1 | | | |
| | | | -02 | Рамка | | | 1 | | |
| | | | -03 | Рамка | | | | 1 | |
| | | 3 | 1.136.5-17.00.00.004 | Прокладка полиуретановая ГОСТ 10174-72 | 3,00 | 3,45 | 3,27 | 3,95 | |
| | | | | Стандартные изделия | | | | | |
| | | 5 | | Гвозди К80 ГОСТ 1145-70* | 14 | 14 | 14 | 14 | |

17328 103

| 1.136.5-17.06.01.000 | Лист 2 |
|---|---|

102

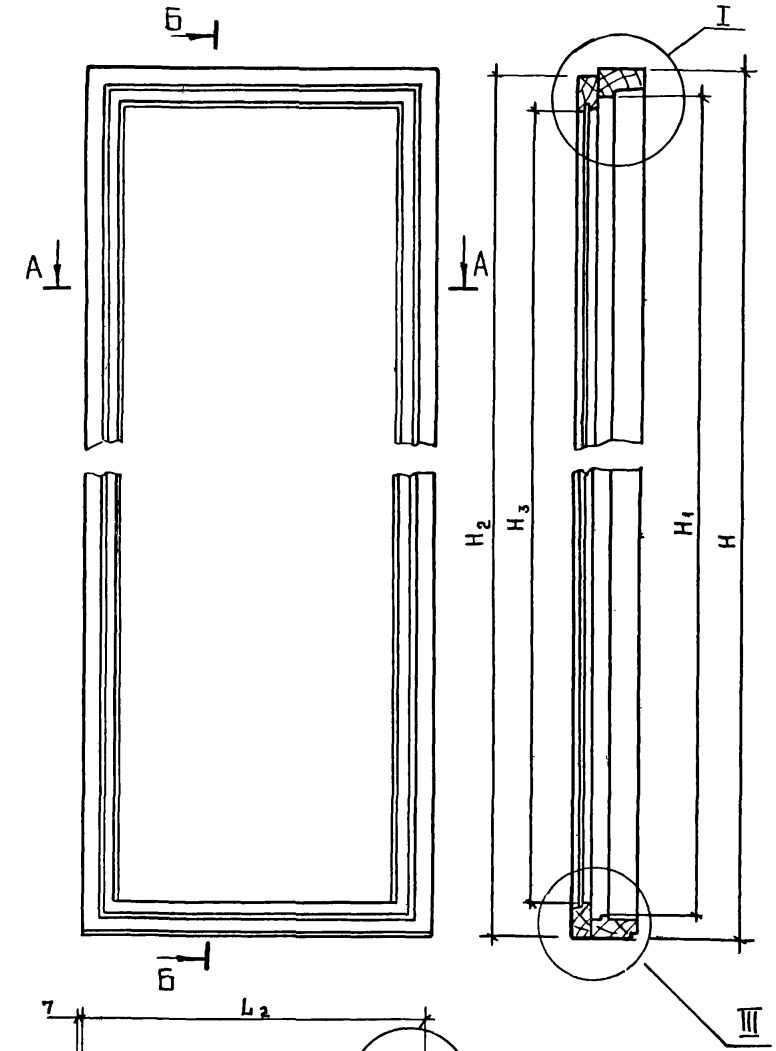


| Обозначение | Марка | H | $H_1$ | $H_2$ | $H_3$ | L | $L_1$ | $L_2$ | $L_3$ | Объем, $м^3$ в чистоте |
|---|---|---|---|---|---|---|---|---|---|---|
| 1.136.5-17.06.01.000 | БРС 22-7,5 | 2175 | 2070 | 2168 | 2031 | 720 | 610 | 711 | 543 | 0,0503 |
| -01 | БРС 22-9 | 2175 | 2070 | 2168 | 2031 | 870 | 760 | 861 | 693 | 0,0524 |
| -02 | БРС 24-7,5 | 2375 | 2270 | 2368 | 2231 | 720 | 610 | 711 | 543 | 0,0535 |
| -03 | БРС 22-9 | 2375 | 2270 | 2368 | 2231 | 870 | 760 | 861 | 693 | 0,0559 |
| | | | | | | | | | | |

1. Узлы I, II, III - см. черт. 1.136.5-17.01.01.000 СБ, лист 2.

| | | | |
|---|---|---|---|
| | | 1.136.5-17.06.01.000 СБ | |
| | | Коробка | Стадия: Р; Масса: ; Масштаб: 1:10 |
| | | Сборочный чертеж | Лист; Листов 1 |
| ГИП | Степнов | 17.11.81 | ЦНИИЭП жилища г. Москва |
| Провер. | Рутто | 17.11.81 | |
| Разраб. | Мокрусов | 16.02.81 | |

| Формат | Зона | Поз. | Обозначение | Наименование | Кол. на испол. 1.136.5-17.06.01.100- | | | | | | | | | | Примечание |
|---|---|---|---|---|---|---|---|---|---|---|---|---|---|---|---|
| | | | | | - | 01 | 02 | 03 | | | | | | | |
| | | | | Документация | | | | | | | | | | | |
| 12 | | | 1.136.5-17.06.01.100 СБ | Сборочный чертеж | × | × | × | × | | | | | | | |
| | | | | Детали | | | | | | | | | | | |
| | | | | Древесина хвойная | | | | | | | | | | | |
| | | | | ГОСТ 8487-66 | | | | | | | | | | | |
| Б1 | | 1 | 1.136.5-17.06.01.101 | Брусок 2175×94×55 | 1 | 1 | | | | | | | | | |
| | | | -01 | 2375×94×55 | | | 1 | 1 | | | | | | | |
| | | | | Марка | БРС22-7,5 | БРС22-9 | БРС24-7,5 | БРС24-9 | | | | | | | |

| | | | | 1.136.5-17.06.01.100 | | | |
|---|---|---|---|---|---|---|---|
| | | | | | Стадия | Лист | Листов |
| | | | | Рамка | Р | 1 | 2 |
| ГИП | Степнов | | 17.6.81 | Спецификация | ЦНИИЭП жилища г. Москва | | |
| Провер. | Рутто | | | | | | |
| Разраб. | Мокроусов | | 16.6.81 | | | | |
| Копировал | | | | Формат А1 | | | |

| Инв. № подл. | Подпись и дата | Взам. инв. № |
|---|---|---|
| | | |

| Формат | Зона | Поз. | Обозначение | Наименование | Кол. на испол. 1.136-5-17.06.01.100 | | | | | | | | | | Примечание |
|---|---|---|---|---|---|---|---|---|---|---|---|---|---|---|---|
| | | | | | - | 01 | 02 | 03 | | | | | | | |
| Б4 | | 2 | 1.136.5-17.06.01.102 | Брусок 2175×94×55 | 1 | 1 | | | | | | | | | |
| | | | -01 | 2375×94×55 | | | 1 | 1 | | | | | | | |
| Б4 | | 3 | 1.136.5-17.06.01.103 | Брусок 720×94×55 | 1 | | 1 | | | | | | | | |
| | | | -01 | 870×94×55 | | 1 | | 1 | | | | | | | |
| Б4 | | 4 | 1.136.5-17.06.01.104 | Брусок 720×94×55 | 1 | | 1 | | | | | | | | |
| | | | -01 | 870×94×55 | | 1 | | 1 | | | | | | | |

| 1.136.5-17.06.01.100 | Лист 2 |
|---|---|

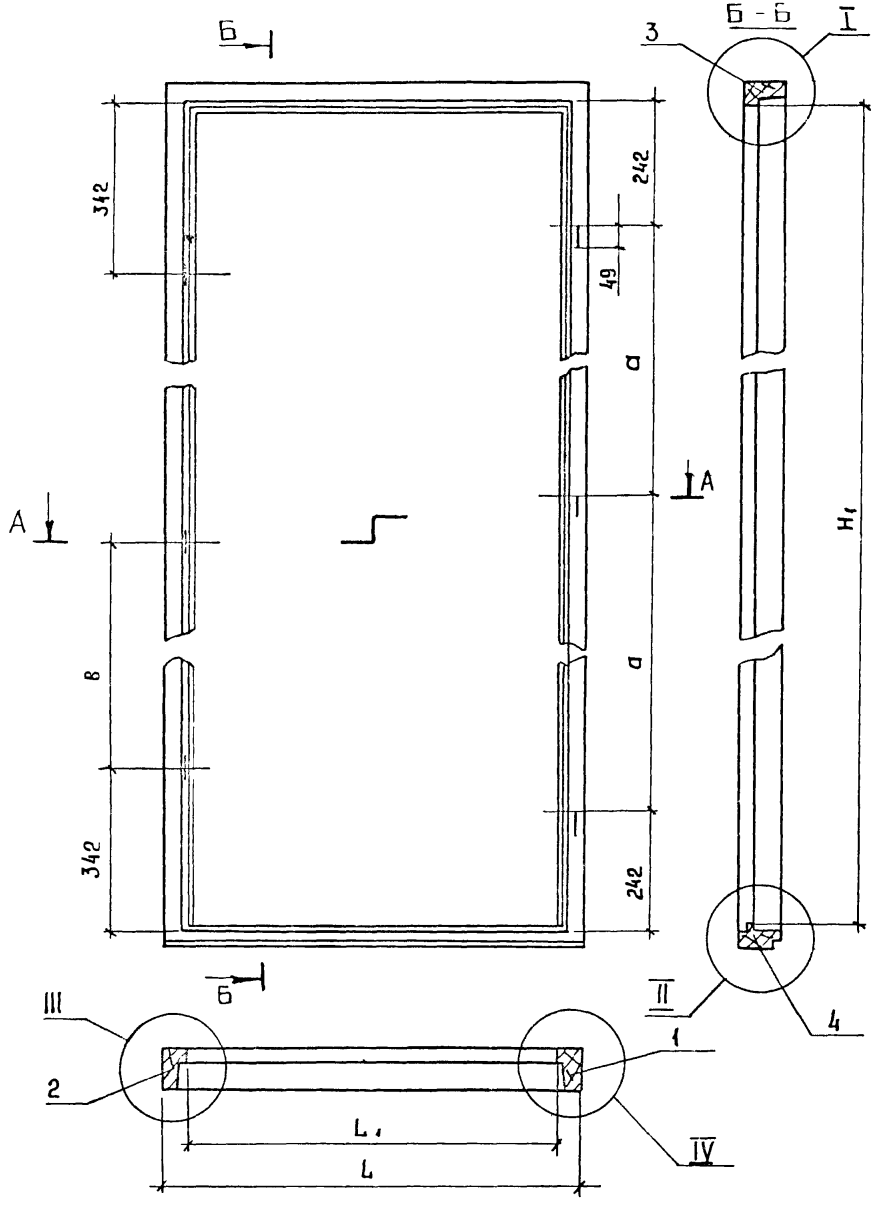


| Обозначение | Марка | H | $H_1$ | L | $L_1$ | a | в | Объем м³ в чистоте |
|---|---|---|---|---|---|---|---|---|
| 1.136.5-17.06.01.100 | БРС22-7.5 | 2175 | 2070 | 720 | 610 | 805 | 605 | 0,03 |
| -01 | БРС22-9 | 2175 | 2070 | 870 | 760 | 805 | 605 | 0,0311 |
| -02 | БРС24-7.5 | 2375 | 2270 | 720 | 610 | 905 | 705 | 0,0317 |
| -03 | БРС24-9 | 2375 | 2270 | 870 | 760 | 905 | 705 | 0,0332 |

Узлы I, II, III, IV см. 1.136.5-17.01.01.100 СБ
лист 2

| | | | | | |
|---|---|---|---|---|---|
| | | | | 1.136.5-17.06.01.100 СБ | |
| | | | | Рамка<br>Сборочный чертеж | Стадия: Р; Масса: ; Масштаб: 1:1<br>Лист; Листов 1 |
| ГИП | Степнов | | 17.11.81 | | ЦНИИЭП жилища г. Москва |
| Провер. | Рутто | | 12.11.81 | | |
| Разраб. | Мокроусов | | 16.08.81 | | |

Инв. № подл. | Подпись и дата | Взам. инв. №

| Инв. № подл. | Подпись и дата | Взам. инв. № |
|---|---|---|
| | | |

| Формат | Зона | Поз. | Обозначение | Наименование | Кол. на исполн. 1.136.5-17.06.01.200 – | 01 | 02 | 03 | Примечание |
|---|---|---|---|---|---|---|---|---|---|
| | | | | Документация | | | | | |
| 12 | | | 1.136.5-17.06.01.200 СБ | Сборочный чертеж | × | × | × | × | |
| | | | | Детали | | | | | |
| | | | | Древесина хвойная ГОСТ 8486-66 | | | | | |
| БЧ | | 1 | 1.136.5-17.06.01.201 | Брусок 2168×94×44 | 1 | 1 | | | |
| | | | -01 | 2368×94×44 | | | 1 | 1 | |
| | | | | Марка | БРС22-7,5 | БРС22-9 | БРС24-7,5 | БРС24-9 | |

| | | | | |
|---|---|---|---|---|
| ГИП | Степнов | | 15.11.81 | 1.136.5-17.06.01.200 |
| Провер. | Рутто | | 11.11.81 | Рамка. Спецификация |
| Разраб. | Мокроусов | | 16.02.82 | Стадия: Р; Лист: 1; Листов: 2 |
| | | | | ЦНИИЭП жилища г. Москва |

Копировал Формат А4

| Инв. № подл. | Подпись и дата | Взам. инв. № |
|---|---|---|
| | | |

| Формат | Зона | Поз. | Обозначение | Наименование | Кол. на исполн. 1.136.5-17.06.01.200 – | 01 | 02 | 03 | Примечание |
|---|---|---|---|---|---|---|---|---|---|
| БЧ | | 2 | 1.136.5-17.06.01.202 | Брусок 2168×74×44 | 1 | 1 | | | |
| | | | -01 | 2368-74 44 | | | 1 | 1 | |
| БЧ | | 3 | 1.136.5-17.06.01.203 | Брусок 711×74×44 | 1 | | 1 | | |
| | | | -01 | 861×74×44 | | 1 | | 1 | |
| БЧ | | 4 | 1.136.5-17.06.01.204 | Брусок 711×63×44 | 1 | | 1 | | |
| | | | -01 | 861×63×44 | | 1 | | 1 | |

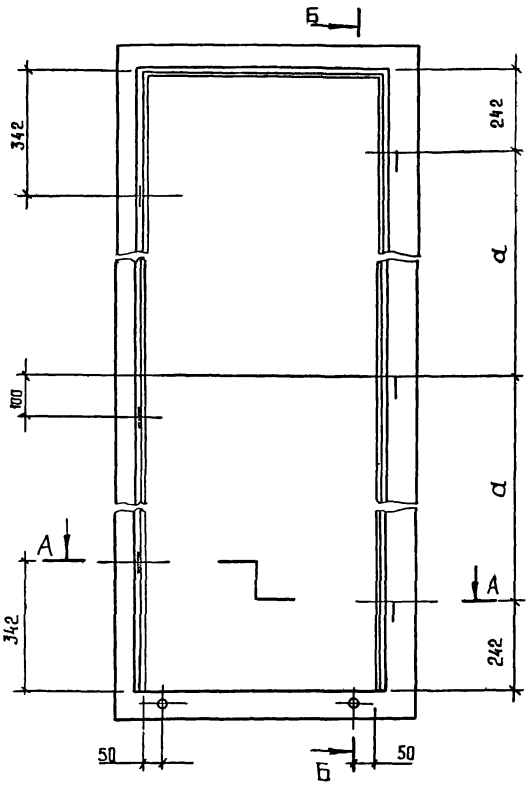


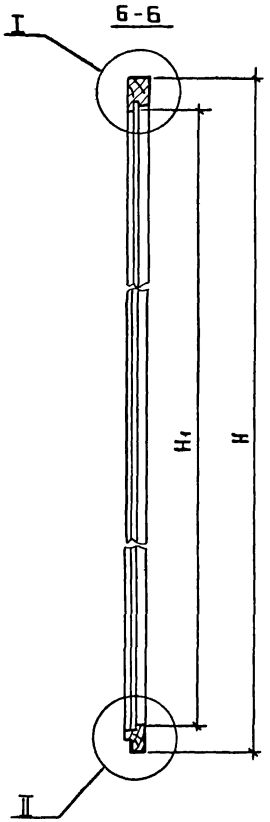


| Обозначение | Марка | H | $H_1$ | L | $L_1$ | a | Объем, м³ в чистоте |
|---|---|---|---|---|---|---|---|
| 1.136.5-17.06.01.200 | БРС22-7.5 | 2168 | 2031 | 711 | 543 | 780 | 0,0203 |
| -01 | БРС22-9 | 2168 | 2031 | 861 | 693 | 780 | 0,0213 |
| -02 | БРС24-7.5 | 2368 | 2231 | 711 | 543 | 880 | 0,0218 |
| -03 | БРС24-9 | 2368 | 2231 | 861 | 543 | 880 | 0,0227 |

Узлы см. черт. 1.136.5.17.01.01.200 СБ лист 2.

А-А

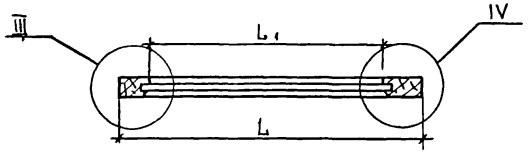


| | | | |
|---|---|---|---|
| ГИП | Степнов | | 17.11.87 |
| Провер. | Макроусов | | 16.11.87 |
| Разраб | Рутто | | 12.11.87 |

1.136.5-17.06.01.200 СБ

Рамка
Сборочный чертеж

| Стадия | Масса | Масштаб |
|---|---|---|
| Р | | 1:10 |
| Лист | Листов 1 | |

ЦНИИЭП жилища г. Москва

Копировал 17328 108 Формат 12

Инв. № подл. | Подпись и дата | Взам. инв. №

| Инв. № подл. | Подпись и дата | Взам. инв. № |
|---|---|---|
| | | |

| Формат | Зона | Поз. | Обозначение | Наименование | Кол. на испол. 1.136.5-17.06.02.000- | | | | Примечание |
|---|---|---|---|---|---|---|---|---|---|
| | | | | | - | 01 | 02 | 03 | |
| | | | | Документация | | | | | |
| * | | | 1.136.5-17.06.02.000СБ | Сборочный чертеж | X | X | X | X | * 12.12 |
| | | | | Сборочные единицы | | | | | |
| БЧ | | 1 | 1.136.5-17.06.02.100 | Рамка | 1 | 1 | 1 | 1 | |
| БЧ | | 2 | 1.136.5-17.06.02.200 | Рамка | 1 | 1 | 1 | 1 | |
| | | | | Детали | | | | | |
| | | | | Марка | БРС22-7,5 | БРС22-9 | БРС24-7,5 | БРС24-9 | |

| | | | | 1.136.5-17.06.02.000 | | | |
|---|---|---|---|---|---|---|---|
| | | | | | Стадия | Лист | Листов |
| | | | | Полотно Спецификация | Р | 1 | 6 |
| ГИП | Степнов | | | | ЦНИИЭП жилища г. Москва | | |
| Провер | Рутто | | | | | | |
| Разраб | Мокроусов | | | | | | |

Копировал Формат А4

| Инв. № подл. | Подпись и дата | Взам. инв. № |
|---|---|---|
| | | |

| Формат | Зона | Поз. | Обозначение | Наименование | Кол. на испол. 1.136.5-17.06.02.000- | | | | Примечание |
|---|---|---|---|---|---|---|---|---|---|
| | | | | | - | 01 | 02 | 03 | |
| | | | | Древесина хвойная | | | | | |
| | | | | ГОСТ 8486-66 | | | | | |
| БЧ | | 3 | 1.136.5-17.06.02.101 | Брусок 2110×65×42 | 1 | 1 | | | |
| | | | -01 | 2310×65×42 | | | 1 | 1 | |
| БЧ | | 4 | 1.136.5-17.06.02.102 | Брусок 2110×65×42 | 1 | 1 | | | |
| | | | -01 | 2310×65×42 | | | 1 | 1 | |
| БЧ | | 5 | 1.136.5-17.06.02.103 | Брусок 660×65×42 | 2 | | 2 | | |
| | | | -01 | 810×65×42 | | 2 | | 2 | |
| БЧ | | 6 | 1.136.5-17.06.02.104 | Брусок 660×65×42 | 1 | | 1 | | |
| | | | -01 | 310×65×42 | | 1 | | 1 | |
| БЧ | | 7 | 1.136.5-17.06.02.201 | Брусок 2086×51×32 | 1 | 1 | | | |
| | | | -01 | 2286×51×32 | | | 1 | 1 | |
| БЧ | | 8 | 1.136.5-17.06.02.202 | Брусок 2086×51×32 | 1 | 1 | | | |
| | | | -01 | 2286×51×32 | | | 1 | 1 | |
| БЧ | | 9 | 1.136.5-17.06.02.203 | Брусок 632×51×32 | 1 | | 1 | | |
| | | | -01 | 782×51×32 | | 1 | | 1 | |
| БЧ | | 10 | 1.136.5-17.06.02.203- | 632×55×32 | 1 | | 1 | | |
| | | | -01 | 782×55×32 | | 1 | | 1 | |

| Формат | Зона | Поз | Обозначение | Наименование | Кол. на исполн. 1.136.5-17.06.02.000 — | 01 | 02 | 03 | | | | | | | Примечание |
|---|---|---|---|---|---|---|---|---|---|---|---|---|---|---|---|
| Б4 | | 11 | 1.136.5-17.06.02.205 | Брусок 632×65×32 | 1 | | 1 | | | | | | | | |
| | | | -01 | 782×65×32 | | 1 | | 1 | | | | | | | |
| Б4 | | 12 | 1.136.5-17.06.02.001 | Раскладка 680×19×10 | 4 | 4 | | | | | | | | | |
| | | | -01 | 590×19×10 | | | 4 | 4 | | | | | | | |
| Б4 | | 13 | 1.136.5-17.06.02.002 | Раскладка 570×19×10 | 4 | | 4 | | | | | | | | |
| | | | -01 | 720×19×10 | | 4 | | 4 | | | | | | | |
| Б4 | | 14 | 1.136.5-17.00.00.001 | Штапик 1295×16×10 | 4 | | 4 | | | | | | | | |
| | | | | 1580×16×10 | | 4 | | 4 | | | | | | | |
| | | | | 550×16×10 | 4 | | 4 | | | | | | | | |
| | | | | 700×16×10 | | 4 | | 4 | | | | | | | |
| | | | | | | | | | | | | | | | |
| | | | | Заглушка | | | | | | | | | | | |
| | | | | Плита волокнистая | | | | | | | | | | | |
| | | | | мягкая Гост 4598-74 | | | | | | | | | | | |
| Б4 | | 15 | 1.136.5-17.06.02.003 | 660×550×8 | 2 | | | | | | | | | | |
| | | | -01 | 660×700×8 | | 2 | | | | | | | | | |
| | | | -02 | 570×550×8 | | | 2 | | | | | | | | |
| | | | -03 | 570×700×8 | | | | 2 | | | | | | | |

1.136.5-17.06.02.000 Лист 3

Инв. № подл. | Подпись и дата | Взам. инв. №

| Формат | Зона | Поз. | Обозначение | Наименование | Кол. на исполн. 1.136.5-17.06.02.000 — | 01 | 02 | 03 | | | | | | | Примечание |
|---|---|---|---|---|---|---|---|---|---|---|---|---|---|---|---|
| | | | | Заглушка | | | | | | | | | | | |
| | | | | Плита волокнистая | | | | | | | | | | | |
| | | | | твердая Гост 4598-74 | | | | | | | | | | | |
| Б4 | | 16 | 1.136.5-17.06.02.004 | 660×550×4 | 4 | | | | | | | | | | |
| | | | -01 | 660×700×4 | | 4 | | | | | | | | | |
| | | | -02 | 570×550×4 | | | 4 | | | | | | | | |
| | | | -03 | 570×700×4 | | | | 4 | | | | | | | |
| | | | | | | | | | | | | | | | |
| Б4 | | 17 | 1.136.5-17.00.00.003 | Стекло 1290×545 | 2 | | | | | | | | | | |
| | | | | 1290×695 | | 2 | | | | | | | | | |
| | | | | 1580×545 | | | 2 | | | | | | | | |
| | | | | 1580×695 | | | | 2 | | | | | | | |
| | | | | Стекло Гост 111-75 | | | | | | | | | | | |
| | | | | Толщ 3 мм | | | | | | | | | | | |
| | | | | | | | | | | | | | | | |
| | | 18 | 1.136.5-17.00.00.004 | Прокладка полиу- | | | | | | | | | | | |
| | | | | ретановая Гост 10174-72 | 11.6 | 12.4 | 12.4 | 13.2 | | | | | | | П. м |
| | | | | | | | | | | | | | | | |

1.136.5-17.06.02.000 Лист 4

17238 110

| Формат | Зона | Поз. | Обозначение | Наименование | Кол. на испол. 1.136.5-17.06.02.000 — | 01 | 02 | 03 | Примечание |
|---|---|---|---|---|---|---|---|---|---|
| | | | | | | | | | |
| | | | | Стандартные | | | | | |
| | | | | изделия | | | | | |
| | | 20 | | Петля ПН6-110П | | | | | |
| | | | | Гост 5088-78 | 3 | 3 | 3 | 3 | 0.22 кг. |
| | | 21 | | Стяжка СВМ | | | | | |
| | | | | Гост 5090-78 | 3 | 3 | 3 | 3 | 0.035кг. |
| | | 22 | | Нагель Н33 | | | | | |
| | | | | Гост 17585-72 | 6 | 6 | 6 | 6 | 0.005 кг. |
| | | 23 | | Угольник УГ75-2 | | | | | |
| | | | | Гост 5090-78 | 8 | 8 | 8 | 8 | 0.02 кг. |



Инв. № подл. | Подпись и дата | Взам. инв. №

| Формат | Зона | Поз. | Обозначение | Наименование | Кол. на испол. 1.136.5-17.06.02.000 — | 01 | 02 | 03 | Примечание |
|---|---|---|---|---|---|---|---|---|---|
| | | | | Шурупы Гост 1145-70* | | | | | |
| | | 25 | | А4×25 | 42 | 42 | 42 | 42 | К поз. 21 |
| | | 26 | | А3×25 | 40 | 40 | 40 | 40 | |
| | | | | Гвозди Гост 4028-63* | | | | | |
| | | 27 | | 1.2×20 | 28 | 30 | 32 | 34 | |
| | | 28 | | 1.4×25 | 24 | 26 | 24 | 26 | |

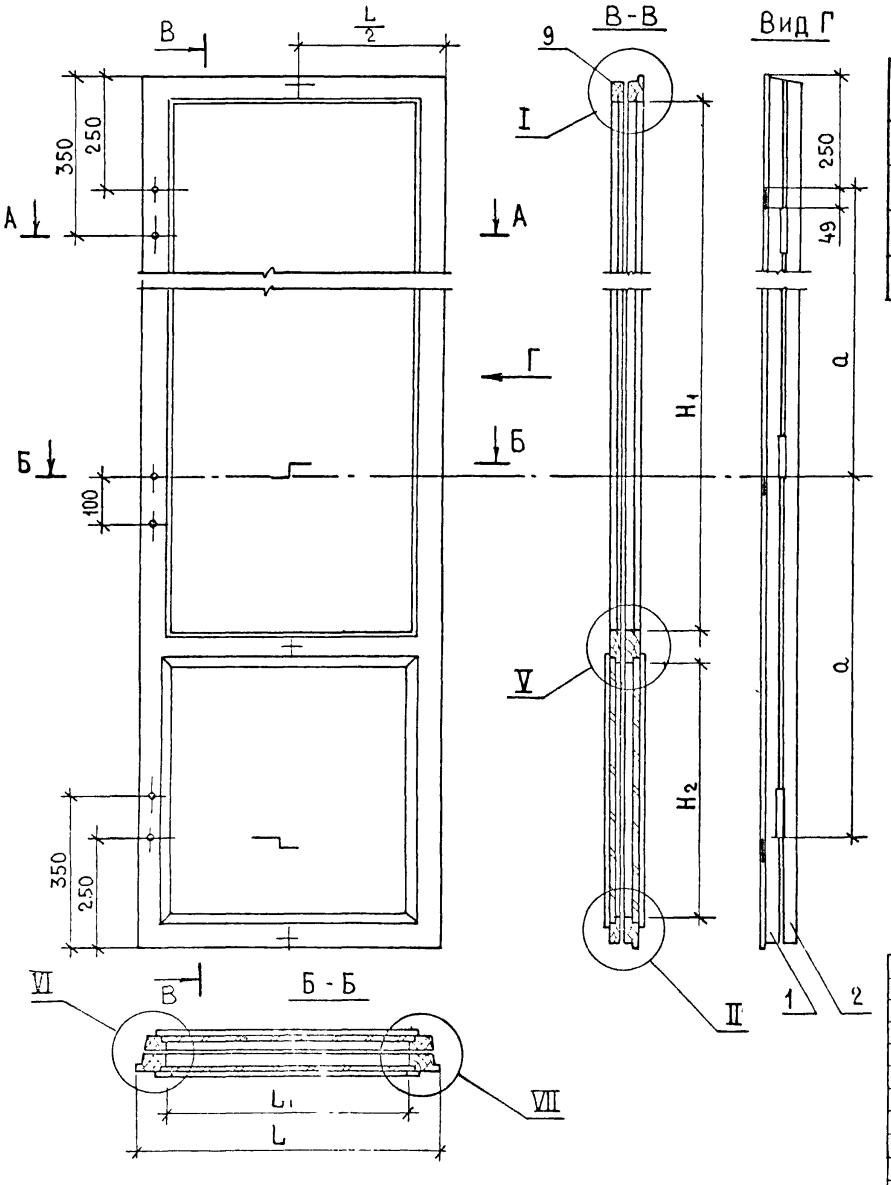


| Обозначение | Марка | H | H1 | H2 | L | L1 | a | Объем м³ в чистоте |
|---|---|---|---|---|---|---|---|---|
| 1.136.5-17.06.02.000 | БРС22-7.5 | 2110 | 1275 | 640 | 660 | 530 | 805 | 0.0293 |
| -01 | БРС22-9 | 2110 | 1275 | 640 | 810 | 680 | 805 | 0.032 |
| -02 | БРС24-7.5 | 2310 | 1565 | 550 | 660 | 530 | 905 | 0.031 |
| -03 | БРС24-9 | 2310 | 1565 | 550 | 810 | 680 | 905 | 0.0334 |

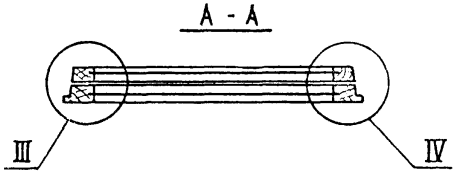


1. Узлы I, III, IV см. черт. 1.136.5-17.00.02.000СБ, лист 2.

| | | | | | |
|---|---|---|---|---|---|
| | | | | 1.136.5-17.06.02.000 СБ | |
| | | | | Полотно Сборочный чертеж | Стадия: Р; Масса: ; Масштаб: 1:10; Лист 1; Листов 2 |
| ГИП | Степнов | | 17.08 | | ЦНИИЭП жилища г. Москва |
| Провер. | Мокроусов | | | | |
| Разраб. | Рутто | | | | |

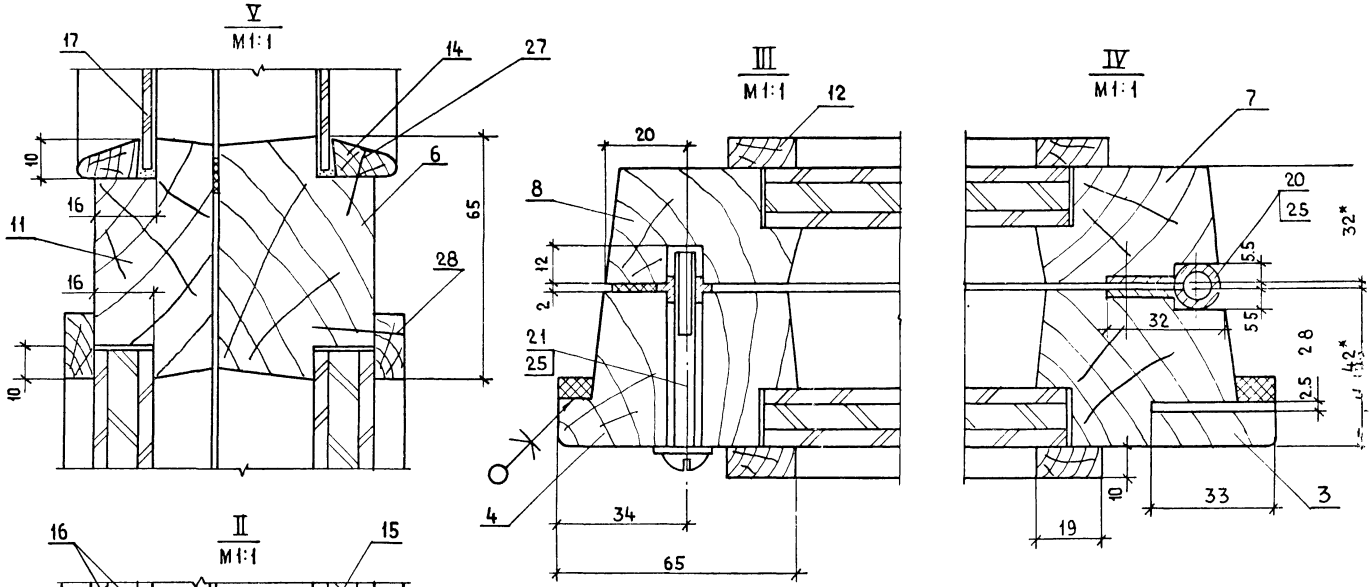


1* Размеры для справок

| Инв. № подл. | Подпись и дата | Взам. инв. № |
|---|---|---|

| Формат | Зона | Поз. | Обозначение | Наименование | — | 01 | 02 | 03 | Примечание |
|---|---|---|---|---|---|---|---|---|---|
| | | | | Документация | | | | | |
| А2 | | | 1.136.5-17.06.03.000 СБ | Сборочный чертеж | Х | Х | Х | Х | |
| | | | | Сборочные единицы | | | | | |
| Б4 | | 1 | 1.136.5-17.06.03.100 СБ | Рамка | 1 | 1 | 1 | 1 | |
| | | | | Детали | | | | | |
| | | | | Марка | БРС22-7.5 | БРС22-9 | БРС24-7.5 | БРС24-9 | |

| | | | |
|---|---|---|---|
| | | | 1.136.5-17.06.03.000 |
| ГИП | Степнов | | 17.11.81 |
| Провер. | Рутто | | 16.02.81 |
| Разраб | Мокроусов | | 16.02.81 |
| Полотно Спецификация | | | Стадия: Р; Лист: 1; Листов: 4 |
| | | | ЦНИИЭП жилища г. Москва |

| Инв. № подл. | Подпись и дата | Взам. инв. № |
|---|---|---|
| | | |

| Формат | Зона | Поз. | Обозначение | Наименование | Кол. на испол. 1.136.5-17.06.03.000 — | 01 | 02 | 03 | Примечание |
|---|---|---|---|---|---|---|---|---|---|
| | | | | Древесина хвойная | | | | | |
| | | | | Гост 8486-66 | | | | | |
| Б4 | | 2 | 1.136.5-17.06.03.101 | Брусок 2060×65×42 | 1 | 1 | | | |
| | | | -01 | 2260×65×42 | | | 1 | 1 | |
| Б4 | | 3 | 1.136.5-17.06.03.102 | Брусок 2060×65×42 | 1 | 1 | | | |
| | | | -01 | 2060×65×42 | | | 1 | 1 | |
| Б4 | | 4 | 1.136.5-17.06.03.103 | Брусок 585×65×42 | 2 | | 2 | | |
| | | | -01 | 735×65×42 | | 2 | | 2 | |
| Б4 | | 5 | 1.136.5-17.06.03.104 | Брусок 585×65×42 | 1 | | 1 | | |
| | | | -01 | 735×65×42 | | 1 | | 1 | |
| Б4 | | 6 | 1.136.5-17.06.03.001 | Брусок 560×29×23 | 1 | | 1 | | |
| | | | -01 | 720×29×23 | | 1 | | 1 | |
| Б4 | | 7 | 1.136.5-17.00.00 001 | Штапик 1245×16×10 | 2 | 2 | | | |
| | | | | 1535×16×10 | | | 2 | 2 | |
| | | | | 475×16×10 | 2 | | 2 | | |
| | | | | 625×16×10 | | 2 | | 2 | |



17326-114

| Формат | Зона | Поз. | Обозначение | Наименование | Кол. на исполн. 1.136.5-17.06.03.000 — | 01 | 02 | 03 | Примечание |
|---|---|---|---|---|---|---|---|---|---|
| Б4 | | 8 | | Обшивка тип 2 ГОСТ8242-75 | | | | | |
| | | | 1.136.5-17.06.03.002 | 720×45×13 | 13 | | 13 | | |
| | | | -01 | 620×45×13 | | 17 | | 17 | |
| | | | | Заглушка | | | | | |
| | | | | Плита волокнистая | | | | | |
| | | | | мягкая ГОСТ4598-74 | | | | | |
| Б4 | | 10 | 1.136.5-17.06.03 003 | 660×475×8 | 1 | | | | |
| | | | -01 | 660×625×8 | | 1 | | | |
| | | | -02 | 570×475×8 | | | 1 | | |
| | | | -03 | 570×625×8 | | | | 1 | |
| | | | | | | | | | |
| | | | | Заглушка | | | | | |
| | | | | Плита волокнистая | | | | | |
| | | | | твердая ГОСТ 4598-74 | | | | | |
| Б4 | | 11 | 1.136.5-17.06.03.004 | 660×475×4 | 2 | | | | |
| | | | | 660×625×4 | | 2 | | | |
| | | | | 570×475×4 | | | 2 | | |
| | | | | 570×625×4 | | | | 2 | |



Инв. № подл. | Подпись и дата | Взам. инв. №

| Формат | Зона | Поз. | Обозначение | Наименование | Кол. на исполн. 1.136.5-17.06.03.000 — | 01 | 02 | 03 | Примечание |
|---|---|---|---|---|---|---|---|---|---|
| | | | | Гидроизоляция | | | | | |
| | | | | Пергамин ГОСТ 2697-75 | | | | | |
| Б4 | | 12 | 1.136.5-17.06.03.005 | 715×520 | 1 | | | | |
| | | | -01 | 715×680 | | 1 | | | |
| | | | | 615×520 | | | 1 | | |
| | | | | 615×680 | | | | 1 | |
| Б4 | | 13 | 1.136.5-17.00.00.001 | Стекло 1240×470 | 1 | | | | |
| | | | | 1240×620 | | 1 | | | |
| | | | | 1530×470 | | | 1 | | |
| | | | | 1530×620 | | | | 1 | |
| | | | | Стекло ГОСТ 111-78 толщ3 | | | | | |
| Б4 | | 14 | 1.136.5-17.00.00.004 | Прокладка полиурета- | | | | | |
| | | | | новая ГОСТ 10174-72 | 5.29 | 5.33 | 5.64 | 5.73 | |
| | | | | Стандартные изделия | | | | | |
| | | | | Гвозди по ГОСТ 4028-63* | | | | | |
| | | 16 | | 1.2×20 | 14 | 16 | 16 | 18 | К поз. 7 |
| | | 17 | | 1.4×25 | 26 | 34 | 26 | 34 | |
| | | 18 | | 1.6×40 | 4 | 4 | 4 | 4 | |

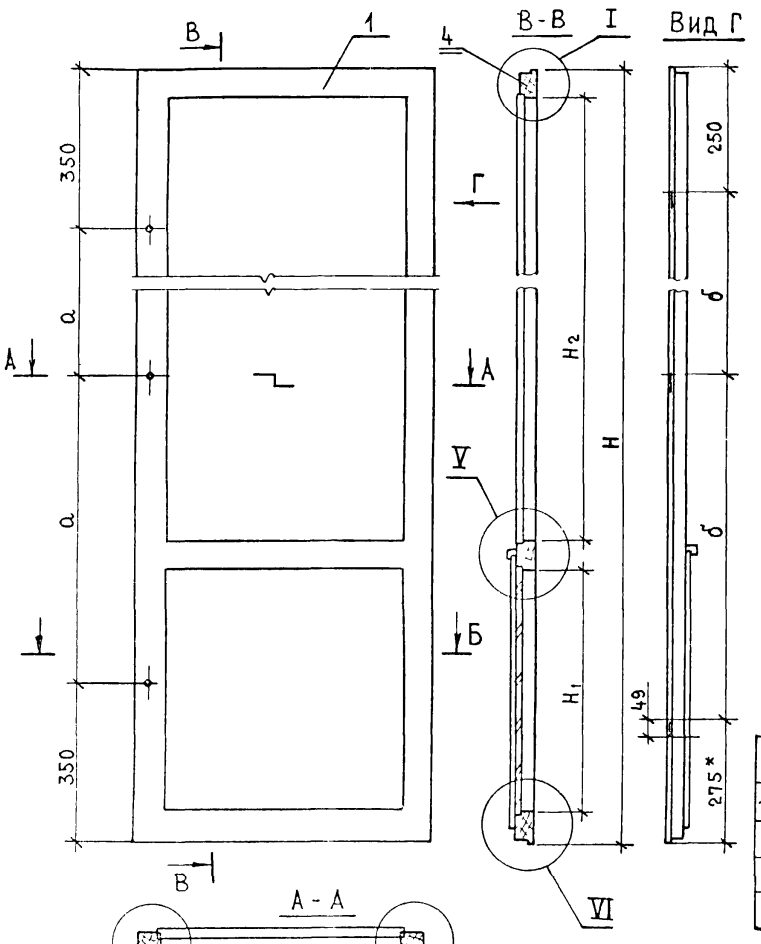


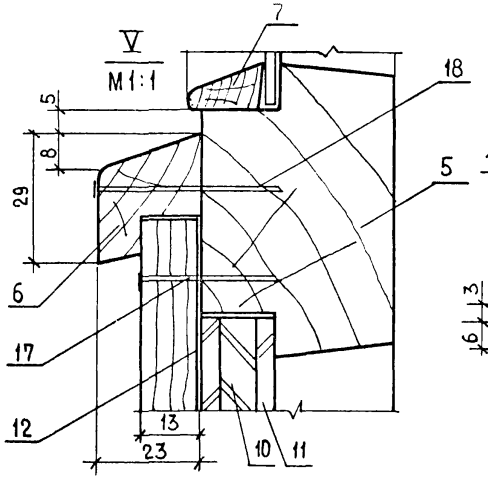


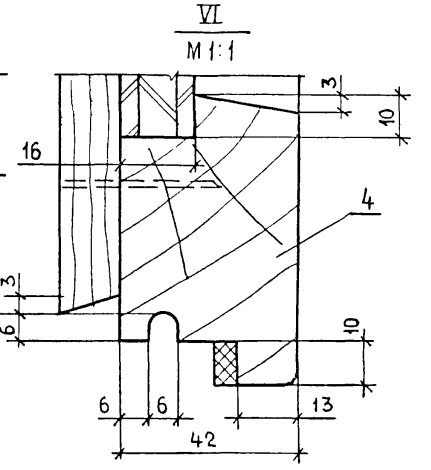


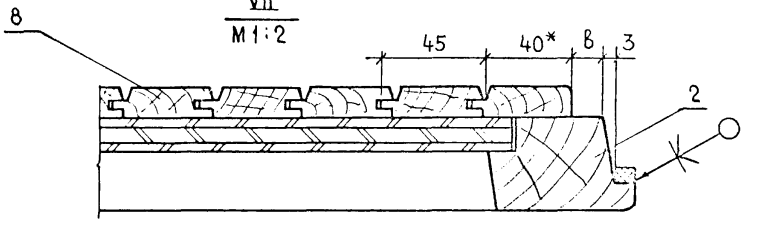


| Обозначение | Марка | H | $H_1$ | $H_2$ | L | $L_1$ | а | б | в | Объем м³ в чистоте |
|---|---|---|---|---|---|---|---|---|---|---|
| 1.136.5-17.06.03.000 | БРС22-7.5 | 2060 | 640 | 1125 | 585 | 455 | 680 | 780 | 17 | 0.024 |
| -01 | БРС22-9 | 2060 | 640 | 1125 | 735 | 605 | 680 | 780 | 12 | 0.0265 |
| -02 | БРС24-7.5 | 2260 | 550 | 1515 | 585 | 455 | 780 | 880 | 17 | 0.0253 |
| -03 | БРС24-9 | 2260 | 550 | 1515 | 735 | 605 | 780 | 880 | 12 | 0.028 |

1* Размеры для справок
2. Узлы I, III, IV - см. черт. 1.136.5-17.00.02.300 СБ, лист 2.

| | | | |
|---|---|---|---|
| ГИП | Степнов | | 12.II.81 |
| Провер. | Рутто | | 12.II.81 |
| Разраб. | Мокроусов | | 12.II.81 |

1.136.5-17.06.03.000 СБ

Полотно
Сборочный чертеж

| Стадия | Масса | Масштаб |
|---|---|---|
| Р | | 1:10 |
| Лист | Листов 1 | |

ЦНИИЭП жилища г. Москва

gost.e-ecolog.ru