Типовая документация на строительные системы, изделия и узлы зданий и сооружений

серия 1.100.2-1

УНИФИЦИРОВАННЫЕ

СВАРНЫЕ ЗАКЛАДНЫЕ ДЕТАЛИ ДЛЯ СБОРНЫХ ЖЕЛЕЗОБЕТОННЫХ ИЗДЕЛИЙ, ПРИМЕНЯЕМЫХ В ТИПОВЫХ ПРОЕКТАХ КРУПНОПАНЕЛЬНЫХ ЖИЛЫХ ЗДАНИЙ ДЛЯ ОБЫЧНЫХ УСЛОВИЙ, СЕЛЬСКОГО СТРОИТЕЛЬСТВА

16828

Цена 1-14

gost.e-ecolog.ru

ЦЕНТРАЛЬНЫЙ ИНСТИТУТ ТИПОВОГО ПРОЕКТИРОВАНИЯ
ГОССТРОЯ СССР

Москва, А-445, Смольная ул., 22

Сдано в печать 1 1981 года

Заказ № 1043 Тираж 5200 экз.

Типовая документация на строительные системы, изделия и узлы зданий и сооружений

серия 1.100.2-1

УНИФИЦИРОВАННЫЕ

СВАРНЫЕ ЗАКЛАДНЫЕ ДЕТАЛИ ДЛЯ СБОРНЫХ ЖЕЛЕЗОБЕТОННЫХ ИЗДЕЛИЙ, ПРИМЕНЯЕМЫХ В ТИПОВЫХ ПРОЕКТАХ КРУПНОПАНЕЛЬНЫХ ЖИЛЫХ ЗДАНИЙ ДЛЯ ОБЫЧНЫХ УСЛОВИЙ СЕЛЬСКОГО СТРОИТЕЛЬСТВА

Разработаны
проектным институтом
ЦНИИЭП граждансельстрой

Гл. инженер института В.М. Беляев

Гл. конструктор мастерск. №4 А.И. Угаров

Гл. инженер проекта Л.А. Земляк

Утверждены
Госгражданстроем
Приказ №236 от 08.09.80
Введены в действие с 01.10.80

16828 2

Обозначение	Наименование	Стр. выписка
1.100.2-1.000	Опись выпуска	2
1.100.2 – 1.010 ТО	Техническое описание	4-11
1.100.2 - 1.010 ВД	Ведомость ссылочных документов	12-13
1.100.2 – 1.010 ВС	Выборка стали	14-17
1.100.2 – 1.010	Изделие закладное (АН-1 ÷ АЦа-5)	18-19
1.100.2 – 1.010 СБ	Изделие закладное (АН-1 ÷ АЦа-5)	20
1.100.2 – 1.020	Изделие закладное (АН-4 ÷ АЦа-7)	21-22
1.100.2 – 1.020 СБ	Изделие закладное (АН-4 ÷ АЦа-7)	23
1.100.2 – 1.030	Изделие закладное (МНа-1 ÷ МЦа-5)	24
1.100.2 – 1.030 СБ	Изделие закладное (МНа-1 ÷ МЦа-5)	25
1.100.2 – 1.040	Изделие закладное (МНа-2 ÷ МЦа-6)	26
1.100.2 – 1.040 СБ	Изделие закладное (МНа-2 ÷ МЦа-6)	27
1.100.2 – 1.050	Изделие закладное (АН-10 ÷ АЦ-13)	28-29
1.100.2 – 1.050 СБ	Изделие закладное (АН-10 ÷ АЦ-13)	30
1.100.2 – 1.060	Изделие закладное (МНа-10 ÷ МЦа-15)	31-32
1.100.2 – 1.060 СБ	Изделие закладное (МНа-10 ÷ МЦа-15)	33
1.100.2 – 1.070	Изделие закладное (АНа-13 ÷ АНа-15)	34
1.100.2 – 1.070 СБ	Изделие закладное (АНа-13 ÷ АНа-15)	35
1.100.2 – 1.080	Изделие закладное (М1-1 ÷ М1-4)	36
1.100.2 – 1.080 СБ	Изделие закладное (М1-1 ÷ М1-4)	37
1.100.2 – 1.090	Изделие закладное М1-5	38
1.100.2 – 1.100	Изделие закладное М1-6	39
1.100.2 – 1.110	Изделие закладное М1-7	40
1.100.2 – 1.120	Изделие закладное М1-8	41
1.100.2 – 1.130	Изделие закладное М1-9	42
1.100.2 – 1.140	Изделие закладное (М2-1 ÷ М2-3)	43
1.100.2 – 1.140 СБ	Изделие закладное (М2-1 ÷ М2-3)	44
1.100.2 – 1.150	Изделие закладное М2-4	45
1.100.2 – 1.160	Изделие закладное М3-1	46

Рук. маст.	Магидин	
Нормоконтр.	Аибенсон	
Гл. констр.	Уваров	
Гл. инж. пр.	Земляк	
Рук. гр.	Аибенсон	
Ст. инж.	Шойхедман	
Исполн.	Шойхедман	

1.100.2 – 1.000

Опись выпуска

Стадия	Лист	Листов
Р	1	2

ЦНИИЭП гражданселькстрой

2-2438-3

16828 3

Обозначение	Наименование	Стр. выпуска
1.100.2-1.190	Изделие закладное М4-1	47
1.100.2-1.180	Изделие закладное (М4-2 ÷ М4-4)	48
1.100.2-1.180 СБ	Изделие закладное (М4-2 ÷ М4-4)	49
1.100.2-1.190	Изделие закладное М5-1	50
1.100.2-1.200	Изделие закладное М6-1	51
1.100.2-1.210	Изделие закладное М7-1	52
1.100.2-1.220	Изделие закладное М8-1	53
1.100.2-1.230	Изделие закладное М9-1	54
1.100.2-1.240	Изделие закладное М10-1	55
1.100.2-1.250	Изделие закладное М11-1	56
1.100.2-1.260	Изделие закладное (М12-1 ÷ М12-3)	57
1.100.2-1.260 СБ	Изделие закладное (М12-1 ÷ М12-3)	58

16828 4

Альбом „Унифицированные сварные закладные детали для сборных железобетонных изделий, применяемых в типовых проектах крупнопанельных жилых зданий для обычных условий сельского строительства" выполнен ЦНИИЭПграждансельстроем в соответствии с заданием, утвержденным зам. начальника Управления по жилищному строительству Госгражданстроя тов. Липкиным Г.Я. от 2 января 1979 г. по теме Т-С/V-18 „Унификация закладных деталей железобетонных элементов".

В настоящем альбоме представлены сварные закладные детали, обязательные для применения в железобетонных изделиях стен и перекрытий при проектировании новых и корректировке типовых проектов крупнопанельных жилых домов для обычных условий сельского строительства.

Унифицированные закладные детали предназначены для изделий общесоюзного каталога и внутрисерийных индустриальных бетонных и железобетонных изделий. Унификация закладных деталей выполнена как по форме и размерам пластин, так и по сечениям и длинам их анкеров.

Номенклатура закладных деталей включает петлевые выпуски и сварные закладные детали (см. лист 4 1.100.2-1.010 ТО).

Петлевые выпуски обозначены буквой АН или АЦ в зависимости от применения их в наружных стеновых или цокольных панелях. Петлевые выпуски, имеющие приварные монтажные пластины, обозначаются первой буквой М. Петлевые выпуски, имеющие антикоррозийное покрытие, маркируются дополнительным индексом „а", например, МНа-1, МЦа-1, АНа-1.

Сварные закладные детали обозначены буквой „М". Первая цифра обозначает тип закладной детали, т.е. конструктивную особенность, вторая - вариант, связанный с конкретными размерами пластин и анкеров.

Для закладных сварных деталей применяется прокатная сталь класса С 38/23 марки Вст3кп2 ГОСТ 380-71* и стержневая горячекатанная арматура периодического профиля класса А II ГОСТ 5781-75.

Рук. маст.	Магидин		1.100.2-1.010 ТО		
Нормокон.	Либенсон				
Гл. констр.	Уларов		Техническое описание	стадия	лист	листов
Гл. инж. пр.	Земляк			Р	1	8
Рук. гр.	Либенсон			ЦНИИЭПгражданстрой		
Ст. инж.	Шойхедман					
Исполнил	Шойхедман					

Инв. № подл. 2-2438-5 | Подпись и дата | Взам. инв. №

Для петлевых выпусков - сталь класса AI марок Вст3сп2 и Вст3пс2 ГОСТ 5781-75.

Закладные детали должны удовлетворять требованиям ГОСТ 10922-75 „Арматурные изделия и закладные детали сварные для железобетонных конструкций. Технические требования и методы испытаний".

Отклонение размеров и параметров закладных деталей от проектных не должны превышать габаритных размеров плоских элементов ± 5мм.

Кромки плоских элементов закладных деталей не должны иметь заусенцев, завалов и шероховатостей, превышающих 2 мм.

Кромки плоских элементов после огневой резки должны быть очищены от грата, шлака, брызг и наплывов.

На элементах закладных деталей не должно быть отслаивающихся ржавчины и окалины, а также следов масла, битума и других загрязнений.

Сварные соединения в закладных деталях приняты по ГОСТ 19292-73 „Соединения сварные элементов закладных деталей сборных железобетонных конструкций. Контактная и автоматическая сварка плавлением. Основные типы и конструктивные элементы".

Для закладных деталей, имеющих две пластины, сварные соединения предусматриваются с одной стороны на сварочных автоматах, а с другой - в раззенкованных отверстиях.

В соответствии с требованиями СНиП II-21-75 при различных условиях работы закладных деталей и в зависимости от марок бетона принимаются минимальные величины заделки анкеров 150, 200, 250, 300 и 350мм. Длина анкеров отсчитывается: для нормальных анкеров - от внутренней поверхности пластины; для касательных анкеров - от начала изгиба или от торцевой кромки пластины.

Выбор длины анкеров производится в соответствии с табл. 48 „Руководства по проектированию бетонных и железобетонных конструкций из тяжелого бетона (без предварительного напряжения)", разработанного ЦНИИПромзданий и НИИЖБ Госстроя СССР.

Инв. № подл. | Подпись и дата | Взам. инв. №

16828 6

Длина заготовок анкеров, указанная в спецификациях, учитывает припуск на осадку при сварке.

Закладные детали, работающие в условиях, при которых возможна их коррозия, должны удовлетворять требования СНиП II-28-73.

В номенклатуре изделий указаны марки закладных деталей из внутрисерийных изделий, которые предлагается заменить на унифицированные при „привязке" типовых проектов крупнопанельных жилых домов.

Размеры и площадь антикоррозионного покрытия закладных деталей даны на листах.

16828 7

Марка изделия	Эскиз	Масса изделия	Серия, выпуск /до корректировки/	Марка по серии до корректир.	Страница альбома по серии 1.100.2-1
1	2	3	4	5	6
АН-1, АНа-1		0.96	1.132-2 1.117-2 в.2-1 2-2, 2-3	АН-1	18-20
АН-2, АНа-2		1.00			18-20
АН-3, АНа-3		1.02			18-20
АН-5, АНа-5		1.05			18-20
АН-6, АНа-6		1.07			18-20
АН-8, АНа-8		1.11			18-20
АЦ-2, АЦа-2		1.01	1.117-2, 1.117-7 в.2-1, 2-2, 2-3	АЦ-1	18-20
АЦ-5, АЦа-5		1.05		АЦ-2	18-20
АН-4, АНа-4		1.02	1.132-2 в 2-1 2-2, 2-3	АН-1	21-23
АН-7, АНа-7		1.07			21-23
АН-9, АНа-9		1.11			21-23
АЦ-1, АЦа-1		0.98	1.117-2 1.117-7 в. 2-1 2-2, 2-3	АЦ-1 АЦа-3	21-23
АЦ-3, АЦа-3		1.01			21-23
АЦ-4, АЦа-4		1.03			21-23
АЦ-6, АЦа-6		1.04			21-23
АЦ-7, АЦа-7		1.07			21-23
МНа-1		1.10	1.132-1, 1.117-1 в.2-1, 2-2, 2-3	МНа-1 МЦа-1	24-25
МНа-3		1.15			24-25
МНа-5		1.19			24-25
МЦа-1		1.04	1.117-7 в.2-1, 2-2, 2-3	МЦа-1	24-25
МЦа-3		1.09			24-25
МЦа-5		1.13			24-25

16828 8

1	2	3	4	5	6
МНа-2		1.10	1.132-1, 1-117-1	МНа-1	26-27
МНа-4		1.16			26-27
МНа-6		1.19		МЦа-1[1]	26-27
МЦа-2		1.04	1.117-7 в. 2-1	МЦа-1	26-27
МЦа-4		1.09			26-27
МЦа-6		1.13			26-27
АН-10, АНа-10	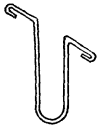	0.92	1.132-1 в. 2-1 2-2, 2-3	АН-3	28-30
АН-11, АНа-11		1.07			28-30
АН-12, АНа-12		1.11			28-30
АЦ-10		0.79	1.117-7 в. 2-1 2-2, 2-3	АЦ-3	28-30
АЦ-11		0.84			28-30
АЦ-12		0.93			28-30
АЦ-13		1.02			28-30
МНа-10	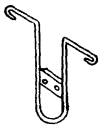	0.98	1.132-1 в 2-1 2-2, 2-3	МНа-3	31-33
МНа-11		1.13			31-33
МНа-12		1.17			31-33
МЦа-10		0.85	1.117-7 в. 2-1 2-2, 2-3	МЦа-3	31-33
МЦа-11		0.99			31-33
МЦа-12		1.17			31-33
МЦа-13		0.85	1.117-1 в. 2-1; 2-2; 2-3		31-33
МЦа-14		0.99			31-33
МЦа-15		1.08			31-33
АНа-13		0.89	90 сх	АНа-2 АЦа-2	34-35
АНа-14		0.98			34-35
АНа-15		1.07			34-35
М1-1	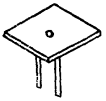	0.48	90 сх	М-1	36-37
М1-2		0.55	83, 121, 99	ПМ-2	36-37
				М-9	
				М-2	
М1-3		0.67	121		36-37
				М-14	
				М-34	
М1-4		0.73	135, 25	1-МВ-4	36-37
				2-434-1	

Инв. № подл. | Подпись и дата | Взам. инв. №

2-2478-9

1	2	3	4	5	6
М1-5	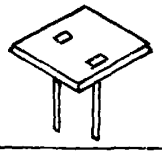	0.90	25, 84	1-24 ЗД-1 ЗД-201	38
			25	2-43Д-15	
М1-6	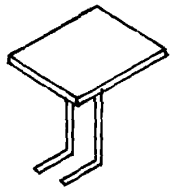	0.67	1.132-2 В. 2-1 1.117-2 В. 2-1	МЦ-1 МН-1	39
			121	М-3	
М1-7		1.51	135	1М-9 1М-10 3М-7	40
М1-8	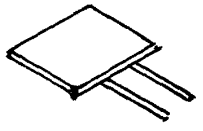	0,90	90сх	М-1	41
М1-9	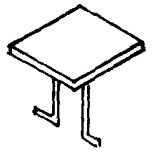	0,55	99	М-1	42
М2-1	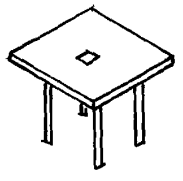	0,88	83, 99, 121	ПМ-6а М-3 М-6	43-44
М2-2		1.12	83	ПМ-14	
М2-3		1,47	25	М-25 М-26 ПМ-31	
М2-4	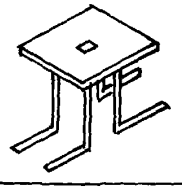	1,96	99 25	М-3 1;143Д-2	45
М3-1	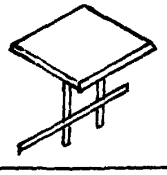	0,59	135, 25	1МН-1 1-143Д-1	46

16828 10

1	2	3	4	5	6
М4-1		0.75	1.131-2, 90 сх 1.132-2 90 СХ 135 121 1.131-1 в. 2 1.131-4 в. 2-1	МВ-2 МВ-1 МЦВ-2 1МВ-1 М-37 МВ-2 МВ-1	47
М4-2		0.98	1.132-1, 1.132-2	МН-6	48-49
М4-3		1.16	121, 25, 135	М-2 2-43Д-7 1МН-4	
М4-4		1, 23	135	1МН-4 1МН-5	
М5-1		0.92	83, 1.132-1 в. 2-1 2-2, 2-3 90 СХ 90 СХ	МН-4 МН-3 МН-4	50
М6-1	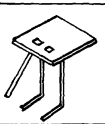	1.05	1.132-1 в. 2-1, 2-2, 2-3 83	МН-4 ПМ-21	51
М7-1		0.43	83	ПМ-3	52
М8-1	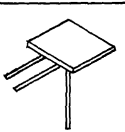	0.84	84	ЗД-200	53

1	2	3	4	5	6
М9-1	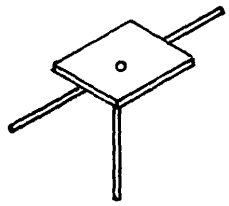	0.76	84	ЗД-207	54
М10-1	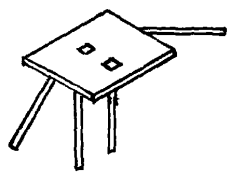	0.99	1.132-1, 1.132-2 90сх, 83	МН-5	55
М11-1	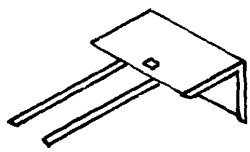	0.90	1.143-2, в.2-1, 90сх	МПа-1	56
М12-1	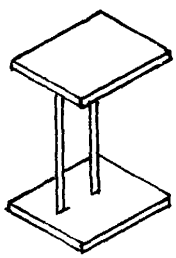	1.25	121, 135	МВ, 1М-3	57-58
М12-2		1.29	135	1М11	
М12-3		1.31	121, 25, 135, 90сх	М-7 2-43А-6 1МВ-3 М-1	

Обозначение	Наименование	Примечание
ГОСТ 10922-75	Арматурные изделия и закладные детали сварные для железобетонных конструкций. Технические требования и методы испытаний.	
ГОСТ 19292-73	Соединения сварные элементов закладных деталей сборных железобетонных конструкций. Контактная и автоматическая сварка плавлением. Основные типы и конструктивные элементы.	
ГОСТ 5264-69	Швы сварных соединений. Ручная электродуговая сварка. Основные типы и конструктивные элементы.	
ГОСТ 380-71*	Сталь углеродистая обыкновенного качества. Марки и общие технические требования.	
ГОСТ 5781-75	Сталь горячекатанная для армирования железобетонных конструкций.	
ГОСТ 8510-72	Сталь прокатная угловая неравнополочная. Сортамент.	
СНиП II-21-75	Бетонные и железобетонные конструкции. Нормы проектирования.	
СНиП II-28-73	Защита строительных конструкций от коррозии.	
ГОСТ 13015-75	Изделия железобетонные и бетонные. Общие технические требования.	

Инв. № подл. | 2-2438-13 | Подпись и дата | Взам. инв. №

Рук. маст.	Магидин	
Нормоконтр.	Либенсон	
Гл. констр.	Уваров	
Гл. инж. пр.	Земляк	
Рук. гр.	Либенсон	
Ст. инж.	Шойхедман	
Исполн.	Шойхедман	

1.100.2-1.010 ВД

Ведомость ссылочных документов

Стадия	Лист	Листов
Р	1	2

ЦНИИЭПграждансельстрой

16828 13

Обозначение	Наименование	Примечание
	Руководство по проектированию бетонных и железобетонных конструкций из тяжелого бетона (без предварительного напряжения). Руководство по конструированию бетонных и железобетонных конструкций из тяжелого бетона (без предварительного напряжения).	

Марка	Сталь AI ГОСТ 5781-75 ⌀12	Сталь AII ГОСТ 5781-75 ⌀10	Сталь С38/23 ГОСТ 380-71*							Сталь С38/23 ГОСТ 8510-72	Итого
			-6×30 ℓ=55	-6×30 ℓ=40	-6×60 ℓ=100	-6×80 ℓ=150	-6×150 ℓ=150	-6×100 ℓ=100	-8×100 ℓ=100	L75×50×5	
1	2	3	4	5	6	7	8	9	10	11	12
АН-1	0,96										0,96
АНа-1	0,96										0,96
АН-2	1,00										1,00
АНа-2	1,00										1,00
АН-3	1,02										1,02
АНа-3	1,02										1,02
АН-5	1,05										1,05
АНа-5	1,05										1,05
АН-6	1,07										1,07
АНа-6	1,07										1,07
АН-8	1,11										1,11
АНа-8	1,11										1,11
АЦ-2	1,01										1,01
АЦа-2	1,01										1,01
АЦ-5	1,05										1,05
АЦа-5	1,05										1,05
АН-4	1,02										1,02
АНа-4	1,02										1,02
АН-7	1,07										1,07
АНа-7	1,07										1,07
АН-9	1,11										1,11
АНа-9	1,11										1,11
АЦ-1	0,98										0,98
АЦа-1	0,98										0,98
АЦ-3	1,01										1,01
АЦа-3	1,01										1,01

Взам. инв. №

Подпись и дата

Инв. № подл. 2-2438-15

Рук. маст.	Магидин	
Нормоконтр.	Либенсон	
Гл. констр.	Угаров	
Гл. инж. кон.	Земляк	
Рук. гр.	Либенсон	
Ст. инж.	Шойхедман	
Исп. инж.	Шойхедман	

1.100.2-1.010 ВС

Выборка стали

Стадия	Лист	Листов
Р	1	4

ЦНИИЭПгражданселькстрой

15828 15

1	2	3	4	5	6	7	8	9	10	11	12
АЦ-4	1.03										1.03
АЦа-4	1.03										1.03
АЦ-6	1.04										1.04
АЦа-6	1.04										1.04
АЦ-7	1.07										1.07
АЦа-7	1.07										1.07
МНа-1	1.02		0.08								1.10
МНа-3	1.07		0.08								1.15
МНа-5	1.11		0.08								1.19
МЦа-1	0.96		0.08								1.04
МЦа-3	1.01		0.08								1.09
МЦа-5	1.05		0.08								1.13
МНа-2	1.02		0.08								1.10
МНа-4	1.08		0,08								1.16
МНа-6	1.11		0.08								1.19
МЦа-2	0,96		0,08								1.04
МЦа-4	1.01		0.08								1.09
МЦа-6	1.05		0,08								1,13
АН-10	0.92										0,92
АНа-10	0.92										0.92
АН-11	1.07										1.07
АНа-11	1.07										1,07
АН-12	1.11										1,11
АНа-12	1.11										1.11
АЦ-10	0,79										0.79
АЦ-11	0,84										0.84
АЦ-12	0,93										0.93
АЦ-13	1.02										1.02
МНа 10	0,92			0,06							0,98
МНа-11	1.07			0,06							1.13
МНа-12	1.11			0.06							1.17
МЦа-10	0,79			0,06							0,85

Альб 10

1.100.2-1.010 ВС

Лист 2

16828 16

1	2	3	4	5	6	7	8	9	10	11	12
МЦа-11	0,93			0,06							0,99
МЦа-12	1,11			0,06							1,17
МЦа-13	0,79			0,06							0,85
МЦа-14	0,93			0,06							0,99
МЦа-15	1,02			0,06							1,08
АНа-13	0,89										0,89
АНа-14	0,98										0,98
АНа-15	1,07										1,07
М1-1		0,20			0,28						0,48
М1-2		0,27			0,28						0,55
М1-3		0,39			0,28						0,67
М1-4		0,45			0,28						0,73
М1-5		0,33				0,57					0,90
М1-6		0,39			0,28						0,67
М1-7		0,45					1,06				1,51
М1-8		0,43						0,47			0,90
М1-9		0,27			0,28						0,55
М2-1		0,41						0,47			0,88
М2-2		0,65						0,47			1,12
М2-3		0,41					1,06				1,47
М2-4		0,90					1,06				1,96
М3-1		0,31			0,28						0,59
М4-1		0,47			0,28						0,75
М4-2		0,41				0,57					0,98
М4-3		0,59				0,57					1,16
М4-4		0,66				0,57					1,23
М5-1		0,35				0,57					0,92
М6-1		0,48				0,57					1,05
М7-1		0,15			0,28						0,43
М8-1		0,56			0,28						0,84
М9-1		0,48			0,28						0,76

Инв.№ подл. | Подпись и дата | Взам. инв.№

2-2432-17

1.100.2-1.010 ВС

Лист 3

16828 17

1	2	3	4	5	6	7	8	9	10	11	12
М10-1		0,42				0,57					0,99
М11-1		0,43								0.47	0,90
М12-1		0,15						0,47	0,63		1,25
М12-2		0,19						0,47	0,63		1,29
М12-3		0,21						0,47	0,63		1,31

Формат	Зона	Поз.	Обозначение	Наименование	К-во	Примечание
				Документация		
11			1.100.2 – 1.010 ПО	Техническое описание		
11			1.100.2 – 1.010 ВД	Ведомость ссылочных документов		
11			1.100.2 – 1.010 ВС	Выборка стали		
11			1.100.2 – 1.010 СБ	Сборочный чертеж		
				Детали		
				1.100.2 – 1.010		АН-1
11		1	1.100.2 – 1.011	⌀12AI, ℓ=1080 ГОСТ 5781-75	1	0.96 кг
				1.100.2 – 1.010-01		АНа-1
11		1	1.100.2 – 1.011	⌀12AI, ℓ=1080 ГОСТ 5781-75	1	0.96 кг
				1.100.2 – 1.010-02		АН-2
11		1	1.100.2 – 1.011-01	⌀12AI, ℓ=1130 ГОСТ 5781-75	1	1.00 кг
				1.100.2 – 1.010-03		АНа-2
11		1	1.100.2 – 1.011-01	⌀12AI, ℓ=1130 ГОСТ 5781-75	1	1.00 кг
				1.100-2 – 1.010-04		АН-3
11		1	1.100.2 – 1.011-02	⌀12AI, ℓ=1150 ГОСТ 5781-75	1	1.02 кг
				1.100-2 – 1.010-05		АНа-3
11		1	1.100.2 – 1.011-02	⌀12AI, ℓ=1150 ГОСТ 5781-75	1	1.02 кг
				1.100-2 – 1.010-06		АН-5
11		1	1.100.2 – 1.011-03	⌀12AI, ℓ=1180 ГОСТ 5781-75	1	1.05 кг
				1.100-2 – 1.010-07		АНа-5
11		1	1.100.2 – 1.011-03	⌀12AI, ℓ=1180 ГОСТ 5781-75	1	1.05 кг
				1.100.2 – 1.010-08		АН-6
11		1	1.100.2 – 1.011-04	⌀12AI, ℓ=1200 ГОСТ 5781-75	1	1.07 кг

Инв. № подл. | Подпись и дата | Взам. инв. №

2-2438-19

Рук. маст.	Магидин	
Гл. констр.	Угаров	
Гл. инж. пр.	Земляк	
Рук. гр.	Либенсон	
Ст. инж.	Шойхедман	
Исполнит.	Шойхедман	

1.100.2 – 1.010

Изделие закладное (АН-1 ÷ АНа-5)

Стадия	Лист	Листов
Р	1	3

ЦНИИЭПграждансельстрой

15828 19

ЗОНА	ПОЗ.	ОБОЗНАЧЕНИЕ	НАИМЕНОВАНИЕ	КОЛ.	ПРИМЕЧАНИЕ
			1.100.2-1.010-09		АНа-6
		1.100.2-1.011-04	ф12АI, ℓ=1200 ГОСТ 5781-75	1	1.07 кг
			1.100.2-1.010-10		АН-8
	1	1.100.2-1.011-05	ф12АI, ℓ=1250 ГОСТ 5781-75	1	1.11 кг
			1.100.2-1.010-11		АНа-8
	1	1.100.2-1.011-05	ф12АI, ℓ=1250 ГОСТ 5781-75	1	1.11 кг
			1.100.2-1.010-12		АЦ-2
	1	1.100.2-1.011-06	ф12АI, ℓ=1135 ГОСТ 5781-75	1	1.01 кг
			1.100.2-1.010-13		АЦа-2
	1	1.100.2-1.011-06	ф12АI, ℓ=1135 ГОСТ 5781-75	1	1.01 кг
			1.100.2-1.010-14		АЦ-5
	1	1.100.2-1.011-07	ф12АI, ℓ=1185 ГОСТ 5781-75	1	1.05 кг
			1.100.2-1.010-15		АЦа-5
	1	1.100.2-1.011-07	ф12АI, ℓ=1185 ГОСТ 5781-75	1	1.05 кг

№ ПОД. 2438-20 | ПОДПИСЬ И ДАТА | ВЗАМ. ИНВ. №

16828 20

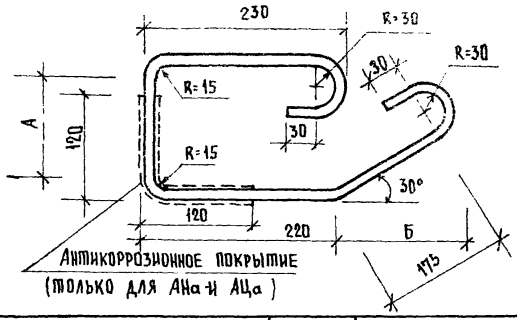

Обозначение	Марка	Размеры м			Покрытие см²	Масса кг
		А	Б	С		
1.100.2 – 1.010	АН-1	95	160	1080	—	0.96
-01	АНа-1	95	160	1080	85.0	0.96
-02	АН-2	145	160	1130	—	1.00
-03	АНа-2	145	160	1130	85 0	1 00
-04	АН-3	165	160	1150	—	1.02
-05	АНа-3	165	160	1150	85 0	1.02
-06	АН-5	195	160	1180	—	1.05
-07	АНа-5	195	160	1180	85.0	1.05
-08	АН-6	215	160	1200	—	1.07
-09	АНа-6	215	160	1200	85.0	1.07
-10	АН-8	265	160	1250	—	1.11
-11	АНа-8	265	160	1250	85.0	1.11
-12	АЦ-2	155	160	1135	—	1,01
-13	АЦа-2	155	160	1135	85.0	1.01
-14	АЦ-5	205	160	1185	—	1.05
-15	АЦа-5	205	160	1185	85.0	1.05

1.100.2 – 1.010 СБ

Рук. маст.	Мар	
Гл. констр.	Угар	
Гл. инж. пр.	Земл	
Рук. гр.	Либенсон	
Ст. инж.	Шойхедман	
Исполнит.	Шойхедман	

Изделие закладное (АН-1 ÷ АЦа-5)

Стадия	Масса	Масштаб
Р	—	—

Лист 3 Листов 3

ЦНИИЭП гра...

Инв. № подл. 2-2438-21 | Подпись и дата | Взам. инв. №

16828 21

Формат	Зона	Поз	Обозначение	Наименование	К-во	Примечание
				Документация		
А4			1.100.2-1.010 ТО	Техническое описание		
А4			1.100.2-1.010 ВД	Ведомость ссылочных документов		
А4			1.100.2-1.010 ВС	Выборка стали		
А4			1.100.2-1.020 СБ	Сборочный чертеж		
				Детали		
				1.100.2-1.020		АН-4
А4		1	1.100.2-1.021	⌀12AI, ℓ=1150 ГОСТ 5781-75	1	1.02кг
				1.100.2-1.020-01		АНа-4
А4		1	1.100.2-1.021	⌀12AI, ℓ=1150 ГОСТ 5781-75	1	1.02 кг
				1.100.2-1.020-02		АН-7
А4		1	1.100.2-1.021-01	⌀12AI, ℓ=1200 ГОСТ 5781-75	1	1.07кг
				1.100.2-1.020-03		АНа-7
А4		1	1.100.2-1.021-02	⌀12AI, ℓ=1500 ГОСТ 5781-75	1	1.07кг

Инв.№ подл. | 2-2438-22 | Подпись и дата | Взам. инв.№

Рук. маст.	Магидин	
Гл. констр.	Ураров	
Гл. инж. пр.	Земляк	
Рук. гр.	Либенсон	
Ст. инж.	Шойхедман	
Исполн.	Шойхедман	

1.100.2-1.020

Изделие закладное (АН-4 ÷ АНа-7)

Стадия	Лист	Листов
Р	1	3

ЦНИИЭПграждансельстрой

16828 22

Формат	Зона	Поз.	Обозначение	Наименование	Кол.	Примечание
				1.100.2-1.020-04		АН-9
11		1	1.100.2-1.021-03	ф12AI, ℓ=1250 ГОСТ 5781-75	1	1.11 кг
				1.100.2-1.020-05		АНа-9
11		1	1.100.2-1.021-03	ф12AI, ℓ=1250 ГОСТ 5781-75	1	1.11 кг
				1.100.2-1.020-06		АЦ-1
11		1	1.100.2-1.021-04	ф12AI, ℓ=1085 ГОСТ 5781-75	1	0.98 кг
				1.100.2-1.020-07		АЦа-1
11		1	1.100.2-1.021-04	ф12AI, ℓ=1085 ГОСТ 5781-75	1	0.98 кг
				1.100.2-1.020-08		АЦ-3
11		1	1.100.2-1.021-05	ф12AI, ℓ=1135 ГОСТ 5781-75	1	1.01 кг
				1.100.2-1.020-09		АЦа-3
11		1	1.100.2-1.021-05	ф12AI, ℓ=1135 ГОСТ 5781-75	1	1.01 кг
				1.100.2-1.020-10		АЦ-4
11		1	1.100.2-1.021-06	ф12AI, ℓ=1160 ГОСТ 5781-75	1	1.03 кг
				1.100.2-1.020-11		АЦа-4
11		1	1.100.2-1.021-06	ф12AI, ℓ=1160 ГОСТ 5781-75	1	1.03 кг
				1.100.2-1.020-12		АЦ-6
11		1	1.100.2-1.021-07	ф12AI, ℓ=1170 ГОСТ 5781-75	1	1.04 кг
				1.100.2-1.020-13		АЦа-6
11		1	1.100.2-1.021-07	ф12AI, ℓ=1170 ГОСТ 5781-75	1	1.04 кг
				1.100.2-1.020-14		АЦ-7
11		1	1.100.2-1.021-08	ф12AI, ℓ=1210 ГОСТ 5781-75	1	1.07 кг
				1.100.2-1.020-15		АЦа-7
11		1	1.100.2-1.021-08	ф12AI, ℓ=1210 ГОСТ 5781-75	1	1.07 кг

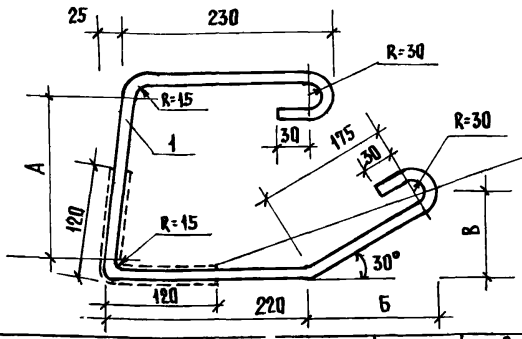

Обозначение	Марка	Размеры мм. А	Б	В	С	Покрытие см²	Масса кг
1.100.2 – 1.020	АН-4	165	160	75	1150	—	1.02
– 01	АНа-4	165	160	75	1150	85,0	1.02
– 02	АН-7	215	160	75	1200	—	1.07
– 03	АНа-7	215	160	75	1200	85,0	1.07
– 04	АН-9	265	160	75	1250	—	1.11
– 05	АНа-9	265	160	75	1250	85,0	1.11
– 06	АЦ-1	115	160	90	1085	—	0.98
– 07	АЦа-1	115	160	90	1085	85,0	0.98
– 08	АЦ-3	155	160	90	1135	—	1.01
– 09	АЦа-3	155	160	90	1135	85.0	1.01
– 10	АЦ-4	155	160	90	1160	—	1.03
– 11	АЦа-4	155	160	90	1160	85.0	1.03
– 12	АЦ-6	170	160	90	1170	—	1.04
– 13	АЦа-6	170	160	90	1170	85.0	1.04
– 14	АЦ-7	205	160	90	1210	—	1.07
– 15	АЦа-7	205	160	90	1210	85.0	1.07

Инв.№ подл. | 2-2438-24
Подпись и дата | Взам. инв.№

Рук. маст.	Магидин	
Гл. констр.	Уваров	
Гл. инж. пр.	Земляк	
Рук. гр.	Либенсон	
Сп. инж.	Шойхедман	
Исполнит.	Шойхедман	

1.100.2–1.020 СБ

Изделие закладное
(АН-4 ÷ АЦа-7)

Стадия	Масса	Масштаб
Р	—	—
Лист 3	Листов 3	

ЦНИИЭПгражданселькстрой

15728 24

Формат	Зона	Поз.	Обозначение	Наименование	К-во	Примечание
				Документация		
А4			1.100.2-1.010 ТО	Техническое описание		
А4			1.100.2-1.010 ВД	Ведомость ссылочных документов		
А4			1.100.2-1.010 ВС	Выборка стали		
А4			1.100.2-1.030 СБ	Сборочный чертеж		
				Детали		
А4		1	1.100.2-1.031	-30×6, ℓ=55 с38/23 ГОСТ 380-71*	1	0.08
				Переменные данные для исполнений		
				1.100.2-1.030		МНа-1
А4		2	1.100.2-1.032	⌀12 AI, ℓ=1150 ГОСТ 5781-75	1	1.02 кг
				1.100.2-1.030-01		МНа-3
А4		2	1.100.2-1.032-01	⌀12 AI, ℓ=1200 ГОСТ 5781-75	1	1.07 кг
				1.100.2-1.030-02		МНа-5
А4		2	1.100.2-1.032-02	⌀12 AI, ℓ=1250 ГОСТ 5781-75	1	1.11 кг
				1.100.2-1.030-03		МЦа-1
А4		2	1.100.2-1.032-03	⌀12 AI, ℓ=1085 ГОСТ 5781-75	1	0,96 кг
				1.100.2-1.030-04		МЦа-3
А4		2	1.100.2-1.032-04	⌀12 AI, ℓ=1135 ГОСТ 5781-75	1	1.01 кг
				1.100.2-1.030-05		МЦа-5
А4		2	1.100.2-1.032-05	⌀12 AI, ℓ=1185 ГОСТ 5781-75	1	1.05 кг

Инв. № подл. | 2-2438-25 | Подпись и дата | Взам. инв. №

Рук. маст.	Магидин	1.100.2-1.030	
Гл. констр.	Угаров		
Гл. инж. пр.	Земляк	Изделие закладное (МНа-1 ÷ МЦа-5)	Стадия: Р; Лист: 1; Листов: 2
Рук. гр.	Либенсон		ЦНИИЭП гражданселькстрой
Инж. техн.	Шонхбаева		

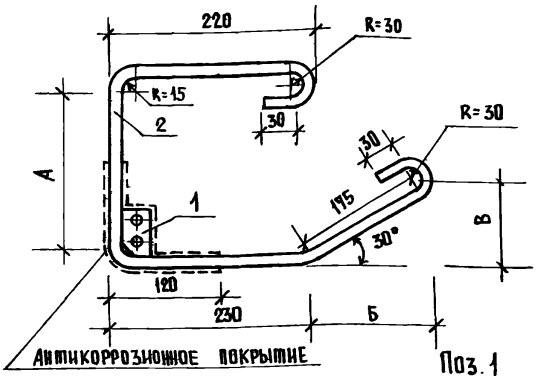

Поз. 1

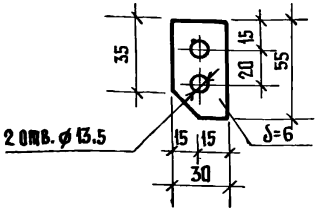

Обозначение	Марка	Размеры мм А	Б	В	ℓ	Покрытие см²	Масса кг
1.100.2 – 1.030	МНа-1	165	160	90	1150	140.0	1.10
– 01	МНа-3	215	160	90	1200	140.0	1.15
– 02	МНа-5	265	160	90	1260	140.0	1.19
– 03	МЦа-1	105	160	90	1085	140.0	1.04
– 04	МЦа-3	155	160	90	1135	140.0	1.09
– 05	МЦа-5	205	160	90	1185	140.0	1.13

Рук. маст.	Маридин	
Гл. констр.	Угаров	
Гл. инж. пр.	Земляк	
Рук. гр.	Либенсон	
Ст. инж.	Шойхедман	
Исполнит.	Шойхедман	

1.100.2 – 1.030 СБ

Изделие закладное (МНа-1 ÷ МЦа-5)

Стадия	Масса	Масштаб
Р	—	—
Лист 2	Листов 2	

ЦНИИЭПгражданселькстрой

2-2438-26

Инв. № подл. | Подп. и дата | Взам. инв. №

16828 26

Формат	Зона	Поз.	Обозначение	Наименование	К-во	Приме-чание
				Документация		
А4			1.100.2-1.010 ТО	Техническое описание		
А4			1.100.2-1.010 ВД	Ведомость ссылочных документов		
А4			1.100.2-1.010 ВС	Выборка стали		
А4			1.100.2-1.040 СБ	Сборочный чертеж		
				Детали		
А4		1	1.100.2-1.041	-30×6, ℓ=55 с38/23 ГОСТ 380-71*	1	0.08 кг
				Переменные данные для исполнений		
				1.100.2-1.040		МНа-2
А4		2	1.100.2-1.042	ф12АI, ℓ=1080 ГОСТ 5781-75	1	1.02 кг
				1.100.2-1.040-01		МНа-4
А4		2	1.100.2-1.042-01	ф12АI, ℓ=1200 ГОСТ 5781-75	1	1.08 кг
				1.100.2-1.040-02		МНа-6
А4		2	1.100.2-1.042-02	ф12АI, ℓ=1250 ГОСТ 5781-75	1	1.11 кг
				1.100.2-1.040-03		МЦа-2
А4		2	1.100.2-1.042-03	ф12АI, ℓ=1085 ГОСТ 5781-75	1	0.96 кг
				1.100.2-1.040-04		МЦа-4
А4		2	1.100.2-1.042-04	ф12АI, ℓ=1135 ГОСТ 5781-75	1	1.01 кг
				1.100.2-1.040-05		МЦа-6
А4		2	1.100.2-1.042-05	ф12АI, ℓ=1185 ГОСТ 5781-75	1	1.05 кг

Инв.№ подл. | Подпись и дата | Взам. инв.№

2-2438-87

Рук. маст.	Магнадин	
Гл. констр.	Угаров	
Гл. инж. пр.	Земляк	
Рук. гр.	Либенсон	
Ст. инж.	Шойхедман	
Исполнил	Шойхедман	

1.100.2-1.040

Изделие закладное (МНа-2 ÷ МЦа-6)

Стадия	Лист	Листов
Р	1	2

ЦНИИЭПграждансельстроя

16828 2

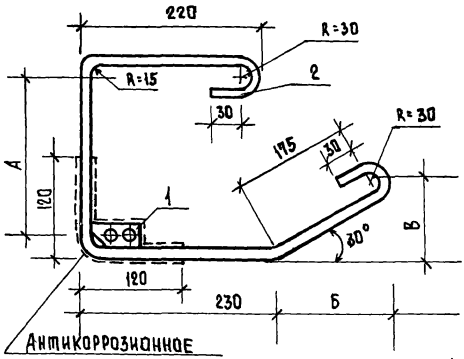

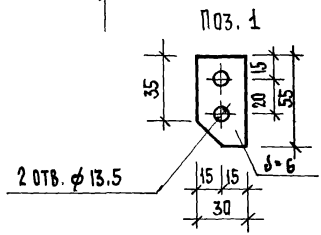

Обозначение	Марка	Размеры мм А	Б	В	Г	Покрытие см²	Масса кг
1.100.2 - 1.040	МНа-2	165	160	90	1080	125	1.10
- 01	МНа-4	215	160	90	1200	125	1.15
- 02	МНа-6	265	160	90	1250	125	1.19
- 03	МЦа-2	105	160	90	1085	125	1.04
- 04	МЦа-4	155	160	90	1135	125	1.09
- 05	МЦа-6	205	160	90	1185	125	1.13

1.100.2-1.040 СБ

Рук. маст.	Марцинн		
Гл. констр.	Угаров		
Гл. инж. пр.	Земляк		
Рук. гр.	Либенсон		
Ст. инж.	Шойхедман		
Исполнит.	Шойхедман		

Изделие закладное
(МНа-2 ÷ МЦа-6)

Стадия	Лист	Листов
Р	—	—
	Лист 2	Листов 2

ЦНИИЭПграждансельстрой

Инв. № подл. | Подпись и дата | Взам. инв. №

2-2438-28

16828 28

Формат	Зона	Поз.	Обозначение	Наименование	К-во	Примечание
				Документация		
А4			1.100.2-1.010 ТО	Техническое описание		
А4			1.100.2-1.010 ВД	Ведомость ссылочных документов		
А4			1.100.2-1.010 ВС	Выборка стали		
А1			1.100.2-1.050 СБ	Сборочный чертеж		
				Детали		
				1.100.2-1.050		АН-10
А4		1	1.100.2-1.051	ф12АI, ℓ=1030 ГОСТ 5781-75	1	0,92 кг
				1.100.2-1.050-01		АНа-10
А4		1	1.100.2-1.051	ф12АI, ℓ=1030 ГОСТ 5781-75	1	0,92 кг
				1.100.2-1.050-02		АН-11
А4		1	1.100.2-1.051-01	ф12АI, ℓ=1200 ГОСТ 5781-75	1	1,07 кг
				1.100.2-1.050-03		АНа-11
А4		1	1.100.2-1.051-01	ф12АI, ℓ=1200 ГОСТ 5781-75	1	1,07 кг

Взам. инв. №

Подпись и дата

Инв. № подл. 2-2438-29

Рук. маст.	Магидин	
Гл. констр.	Угаров	
Гл. инж.-пр.	Земляк	
Ст. инж.	Шойхедман	
Исполн.	Шойхедман	
Рук. гр.	Либенсон	

1.100.2-1.050

Изделие закладное (АН-10 ÷ АЦ-13)

Стадия	Лист	Листов
Р	1	3

ЦНИИЭПграждансельстрой

ФОРМАТ	ЗОНА	ПОЗ.	ОБОЗНАЧЕНИЕ	НАИМЕНОВАНИЕ	КОЛ.	ПРИМЕЧАНИЕ
				1.100.2-1.050-04		АН-12
11		1	1.100.2-1.051-02	ф12AI, ℓ=1250 ГОСТ 5781-75	1	1.11 кг
				1.100.2-1.050-05		АНа-12
11		1	1.100.2-1.051-02	ф12AI, ℓ=1250 ГОСТ 5781-75	1	1.11 кг
				1.100.2-1.050-06		АЦ-10
11		1	1.100.2-1.051-03	ф12AI, ℓ=890 ГОСТ 5781-75	1	0.79 кг
				1.100.2-1.050-07		АЦ-11
11		1	1.100.2-1.051-04	ф12AI, ℓ=950 ГОСТ 5781-75	1	0.84 кг
				1.100.2-1.050-08		АЦ-12
11		1	1.100.2-1.051-05	ф12AI, ℓ=1050 ГОСТ 5781-75	1	0.93 кг
				1.100.2-1.050-09		АЦ-13
11		1	1.100.2-1.051-06	ф12AI, ℓ=1150 ГОСТ 5781-75	1	1.02 кг

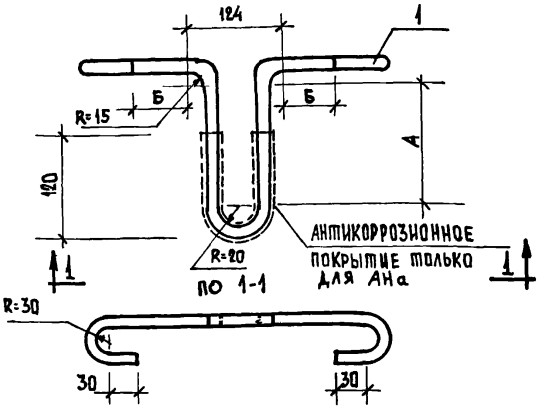

Обозначение	Марка	Размеры мм.			Покрытие см2	Масса кг
		А	Б	В		
1.100 2 - 1.050	АН-10	170	105	1030	-	0.92
-01	АНа-10	170	105	1030	90	0.92
-02	АН-11	220	140	1200	-	1,07
-03	АНа-11	220	140	1200	90	1.07
-04	АН-12	270	115	1250	-	1,11
-05	АНа-12	270	115	1250	90	1,11
-06	АЦ-10	120	85	890	-	0,79
-07	АЦ-11	170	115	950	-	0,84
-08	АЦ-12	220	115	1050	-	0.93
-09	АЦ-13	220	115	1150	-	1.02

Рук. маст.	Маридин	
Гл. констр.	Уваров	
Гл. инж. пр.	Земляк	
Рук. гр.	Либенсон	
Ст. инж.	Шойхедман	
Исполнил	Шойхедман	

1.100.2-1.050 СБ

Изделие закладное
(АН-10 ÷ АЦ-13)

Стадия	Масса	Масштаб
Р	—	—
Лист 3	Листов 3	

ЦНИИЭПгражданельстрой

Инв. № подл. | Подпись и дата | Взам. инв. №

2438-31

15828 31

Формат	Зона	Поз.	Обозначение	Наименование	К-во	Примечание
				Документация		
11			1.100.2-1.010 ТО	Техническое описание		
11			1.100.2-1.010 ВД	Ведомость ссылочных документов		
11			1.100.2-1.010 ВС	Выборка стали		
11			1.100.2-1.060 СБ	Сборочный чертеж		
				Детали		
11		1	1.100.2-1.061	-30×6, ℓ=40 с38/23 ГОСТ 380-71*	1	0,06 кг
				Переменные данные для исполнений		
				1.100.2-1.060		МНа-10
11		2	1.100.2-1.062	⌀12АI, ℓ=1030 ГОСТ 5781-75	1	0,92 кг
				1.100.2-1.060-01		МНа-11
11		2	1.100.2-1.062-01	⌀12АI, ℓ=1200 ГОСТ 5781-75	1	1,07 кг
				1.100.2-1.060-02		МНа-12
11		2	1.100.2-1.062-02	⌀12АI, ℓ=1250 ГОСТ 5781-75	1	1,11 кг
				1.100.2-1.060-03		МЦа-10
11		2	1.100.2-1.062-03	⌀12АI, ℓ=890 ГОСТ 5781-75	1	0,79 кг

Рук. маст.	Магидин		
Гл. констр.	Угаров		
Гл. инж. пр.	Земляк		
Рук. гр.	Либенсон		
Ст. инж.	Шонхедман		
Исполнит.	Шонхедман		

1.100.2-1.060

Изделие закладное (МНа-10 ÷ МЦа-15)

Стадия	Лист	Листов
Р	1	3

ЦНИИЭП Гражданскельстрой

К-2436-32

16828 32

Формат	Зона	Поз.	Обозначение	Наименование	Кол.	Примечание
				1.100.2 -1.060 -04		МЦа-11
11		1	1.100.2-1.062 -04	ф12AI, ℓ=1050 ГОСТ 5781-75	1	0.93 кг
				1.100.2 -1.060 -05		МЦа-12
11		1	1.100.2 -1.062-02	ф12AI, ℓ=1250 ГОСТ 5781-75	1	1.11 кг
				1.100.2 -1.060 -06		МЦа-13
11		1	1.100.2 -1.062-03	ф12AI, ℓ=890 ГОСТ 5781-75	1	0.79 кг
				1.100.2 -1.060-07		МЦа-14
11		1	1.100.2 -1.062-04	ф12AI, ℓ=1050 ГОСТ 5781-75	1	0.93 кг
				1 100.2-1.060-08		МЦа-15
11		1	1.100.2 -1.062-05	ф12AI, ℓ=1150 ГОСТ 5781-75	1	1.02 кг

Инв.№ подл. | Подпись и дата | Взам. инв.№

2-2438-33

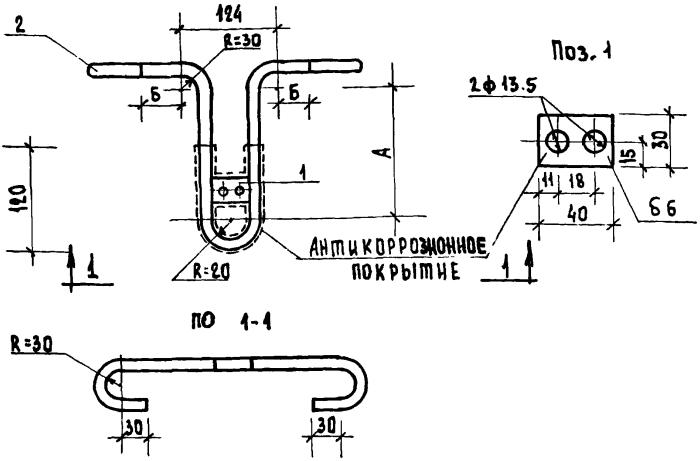

Обозначение	Марка	Размеры мм. А	Б	ℓ	Покрытие см²	Масса кг
1.100.2 - 1.060	МНа-10	170	105	1030	123	0,98
-01	МНа-11	220	140	1200	123	1,13
- 02	МНа-12	270	115	1250	123	1,17
- 03	МЦа-10	120	85	890	123	0,85
- 04	МЦа-11	120	115	1150	123	0,99
- 05	МЦа-12	120	165	1250	123	1,17
- 06	МЦа-13	120	85	890	123	0,85
- 07	МЦа-14	170	115	1050	123	0,99
- 08	МЦа-15	220	115	1150	123	1,08

1.100.2 - 1.060 СБ

Рук. маст.	Марицин	
Гл. констр.	Упаров	
Гл. инж. пр.	Земляк	
Рук. гр.	Лнбенсон	
Ст. инж.	Шонхедман	
Исполнит	Шонхедман	

Изделие закладное (МНа-10 ÷ МЦа-15)

Стадия	Масса	Масштаб
Р	—	—
Лист 3	Листов 3	

ЦНИИЭПграждансельстрой

Инв. № подл. | Подпись и дата | Взам. инв. №

2438-34

Формат	Зона	Поз	Обозначение	Наименование	К-во	Примечание
				Документация		
А1		1	1.100.2-1.010 ТО	Техническое описание		
А4		1	1.100.2-1.010 ВД	Ведомость ссылочных документов		
А4		1	1.100.2-1.010 ВС	Выборка стали		
			1.100.2-1.070 СБ	Сборочный чертеж		
				Детали		
				1.100.2-1.040		АНа-13
А4		1	1.100.2-1.041	ф12 AI, ℓ=1000 ГОСТ 5781-75	1	0,89кг
				1.100.2-040-01		АНа-14
А4		1	1.100.2-1.041-01	ф12 AI, ℓ=1100 ГОСТ 5781-75	1	0,98кг
				1.100.2-040-02		АНа-15
А4		1	1.100.2-1.041-02	ф12 AI, ℓ=1200 ГОСТ 5781-75	1	1,07кг

Инв.№ подл. | 2-2438-35 | Подпись и дата | Взам.инв.№

Рук. маст.	Марцини	
Гл. констр.	Угаров	
Гл. инж. пр.	Земляк	
Рук. гр.	Либенсон	
Ст. инж.	Шойхедман	
Исполнит.	Шойхедман	

1.100.2-1.070

Изделие закладное (АНа-13 ÷ АНа-15)

Стадия	Лист	Листов
Р	1	2

ЦНИИЭПграждансельстрой

16828 35

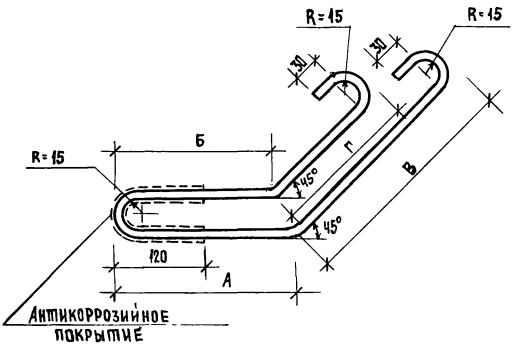

Обозначение	Марка	Размеры мм					Покрытие см²	Масса кг
		ℓ	А	Б	В	Г		
1.100.2-1.04С	АНа-13	1000	300	260	230	150	140	0.89
-01	АНа-14	1100	350	310	230	150	140	0.98
-02	АНа-15	1200	400	360	230	150	140	1.07

Рук. мас.	Марцидин	
Гл. конс.	Упаров	
Гл. инж. пр.	Земляк	
Рук. гр.	Либенсон	
Ст. инж.	Шонхедман	
Исполн.	Шонхедман	

1.100.2-1.070 СБ

Изделие закладное (АНа-13 ÷ АНа-15)

Стадия	Масса	Масштаб
Р	—	—
Лист 2	Листов 2	

ЦНИИЭПграждансельстрой

Инв. № подл. | Подпись и дата | Взам. инв. №

2-2438-36

Формат	Зона	Поз.	Обозначение	Наименование	К-во	Примечание
				Документация		
А1			1.100.2-1.010 ТО	Техническое описание		
А1			1.100.2-1.010 ВД	Ведомость ссылочных		
				документов		
А1			1.100.2-1.010 ВС	Выборка стали		
А1			1.100.2-1.010 СБ	Сборочный чертеж		
				Детали		
А1		1	1.100.2-1.081	-60×6, ℓ=100 с38/23 ГОСТ 380-71*	1	0.28 кг
				Переменные данные для исполнений		
				1.100.2-1.080		М1-1
А1		2	1.100.2-1.082	⌀10 AII, ℓ=165 ГОСТ 5781-75	2	0.20 кг
				1.100.2-1.080-01		М1-2
А1		2	1.100.2-1.082-01	⌀10 AII, ℓ=265 ГОСТ 5781-75	2	0.27 кг
				1.100.2-1.080-02		М1-3
А1		2	1.100.2-1.082-02	⌀10 AII, ℓ=315 ГОСТ 5781-75	2	0.39 кг
				1.100.2-1.080-03		М1-4
А1		2	1.100.2-1.082-03	⌀10 AII, ℓ=365 ГОСТ 5781-75	2	0.45 кг

Инв. № подл. | Подпись и дата | Взам. инв. №
2-2438-37

Рук. маст.	Магидин	
Гл. констр.	Упаров	
Гл. инж. пр.	Земляк	
Рук. гр.	Либенсон	
Ст. инж.	Шойхедман	
Исполн.	Шойхедман	

1.100.2-1.080

Изделие закладное (М1-1 ÷ М1-4)

Стадия	Лист	Листов
Р	1	2

ЦНИИЭПграждансельстрой

16828 37

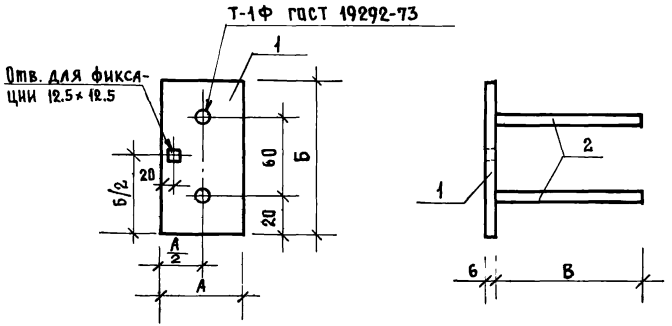

Обозначение	Марка	Размеры мм			Масса кг
		А	Б	В	
1.100.2-0.80	М1-1	60	100	150	0,48
-01	М1-2	60	100	200	0,55
-02	М1-3	60	100	300	0,67
-03	М1-4	60	100	350	0,73

Рук. маст.	Магидин	
Гл. констр.	Угаров	
Гл. инж. пр.	Земляк	
Ст. инж.	Шойхедмлн	
Исполнит.	Шойхед.ман	
Рук. гр.	Либенсон	

1.100.2-1.080 СБ

Изделие закладное (М1-1 ÷ М1-4)

Стадия	Масса	Масштаб
Р	—	—
Лист 2	Листов 2	

ЦНИИЭПграждансельстрой

2-2438-38

16828 38

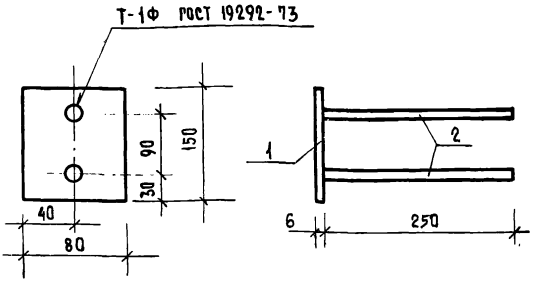

Формат	Зона	Поз	Обозначение	Наименование	К-во	Примечание
				Документация		
А4			1.100.2-1.010 ТО	Техническое описание		
А4			1.100.2-1.010 ВД	Ведомость ссылочных		
				документов		
А4			1.100.2-1.010 ВС	Выборка стали		
А4			1.100.2-1.090 СБ	Сборочный чертеж		
				Детали		
А4		1	1.100.2-1.091	-80×6, ℓ=150 с38/23 ГОСТ 380-71*	1	0.57 кг
А4		2	1.100.2-1.092	⌀10АII, ℓ=265 ГОСТ 5781-75	2	0.33 кг

Взам. инв. №

Подпись и дата

Инв. № подл. 2-2438-39

Рук. маст.	Маридин	
Гл. констр.	Уваров	
Гл. инж. пр.	Земляк	
Рук. гр.	Либенсон	
Ст. инж.	Шонхедман	
Исполн.	Шонхедман	

1.100.2-1.090

Изделие закладное
М1-5

Стадия	Масса	Масштаб
Р	0.90	1:5

Лист 1 Листов

ЦНИИОМТП Госгражданстрой

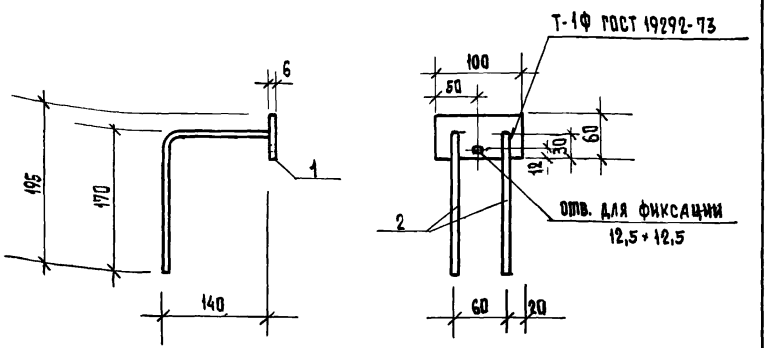

Формат	Зона	Поз	Обозначение	Наименование	Кол.	Примечание
				Документация		
11			1.100.2-1.010 ТО	Техническое описание		
11			1.100.2-1.010 ВД	Ведомость ссылочных документов		
11			1.100.2-1.010 ВС	Выборка стали		
11			1.100.2-1.100 СБ	Сборочный чертеж		
				Детали		
11		1	1.100.2-1.101	-60×6, ℓ=100 с38/23 ГОСТ 380-71*	1	0,28 кг
11		2	1.100.2-1.102	∅10AII, ℓ=315 ГОСТ 5781-75	2	0,39 кг

Рук. маст.	Магидин	
Гл. констр.	Уларов	
Гл. инж. пр.	Земляк	
Рук. гр.	Либенсон	
Ст. инжен.	Шойхедман	
Исполнит.	Шойхедман	

1.100.2-1.100

Изделие закладное
М1-6

Стадия	Масса	Масштаб
Р	0,67	1:5
Лист 1	Листов	

ЦНИИЭП Граждансельстрой

2-2438-40

16828 40

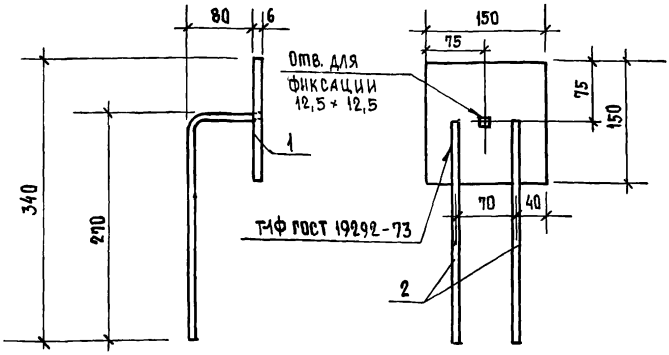

Формат	Зона	Поз.	Обозначение	Наименование	Кол.	Примечание
				Документация		
11			1.100.2 - 1.010 ТО	Техническое описание		
11			1.100.2 - 1.010 ВД	Ведомость ссылочных		
				документов		
11			1.100.2 - 1.010 ВС	Выборка стали		
11			1.100.2 - 1.110 СБ	Сборочный чертеж		
				Детали		
11		1	1.100.2 - 1.111	-150×6, ℓ=150 с38/23 ГОСТ 380-71*	1	1,06 кг
11		2	1.100.2 - 1.112	⌀10АII, ℓ=365 ГОСТ 5781-75	2	0,45 кг

Рук. маст.	Магидин	
Гл. констр.	Угаров	
Гл. инж. пр.	Земляк	
Рук. гр.	Либенсон	
Ст. инжен.	Шойхедман	
Исполнит.	Шойхедман	

1.100.2 - 1.110

Изделие закладное М1-7

Стадия	Масса	Масштаб
Р	1.51	1:5

Лист 1 | Листов

ЦНИИЭП Гражданселькстрой

Инв. № подл. 2-2438-41 | Подпись и дата | Взам. инв. №

16828 41

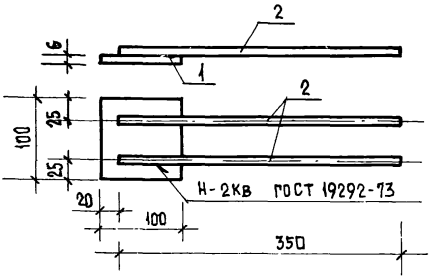

Формат	Зона	Поз	Обозначение	Наименование	Кол.	Примечание
				Документация		
11			1.100.2 - 1.010 ТО	Техническое описание		
11			1.100.2 - 1.010 ВД	Ведомость ссылочных		
				документов		
11			1.100.2 - 1.010 ВС	Выборка стали		
11			1.100.2 - 1.120 СБ	Сборочный чертеж		
				Детали		
11		1	1.100.2 - 1.121	-100×6, ℓ=100 С38/23 ГОСТ 380-71*	1	0.47кг
11		2	1.100.2 - 1.122	⌀10А II, ℓ=350 ГОСТ 5781-75	2	0,43кг

1.100.2 - 1.120

Рук. маст.	Магидин		
Гл. констр.	Угаров		
Гл. инж. пр.	Земляк		
Рук. гр.	Либенсон		
Ст. инж.	Шойхедман		
Исполнит.	Шойхедман		

Изделие закладное М1-8

Стадия	Масса	Масштаб
Р	0,90	1:5

Лист 1 | Листов

ЦНИИЭП граж. и ансельстрой

К-2456-42

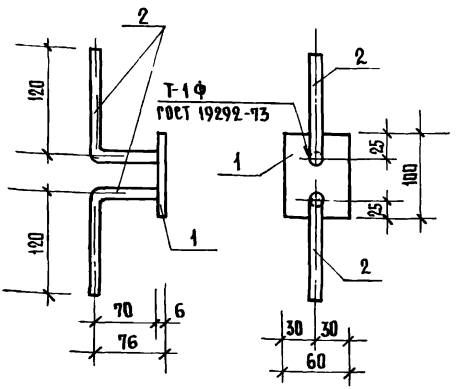

ФОРМАТ	ЗОНА	ПОЗ.	ОБОЗНАЧЕНИЕ	НАИМЕНОВАНИЕ	КОЛ.	ПРИМЕЧАНИЕ
				Документация		
А4			1.100.2 – 1.010 ТО	Техническое описание		
А4			1.100.2 – 1.010 ВД	Ведомость ссылочных		
				документов		
А4			1.100.2 – 1.010 ВС	Выборка стали		
			1.100.2 – 1.130 СБ	Сборочный чертеж		
				Детали		
А4		1	1.100.2 – 1.131	-60×6, ℓ=100 Ст3в/23 ГОСТ 380-71*	1	0.28 кг
А4		2	1.100.2 – 1.132	⌀10 AII, ℓ=215 ГОСТ 5781-75	2	0.27 кг

Рук. маст.	Маридин		
Гл. констр.	Угаров		
Гл. инж. пр.	Земляк		
Рук. гр.	Либенсон		
Ст. инж.	Шойхедман		
Исполнит.	Шойхедман		

1.100.2 – 1.130

Изделие закладное
М1-9

Стадия	Масса	Масштаб
Р	0.55	1:5
Листа	Листов	

ЦИТП Госстроя

Инв. № подл. | Подпись и дата | Взам. инв. №
2-2438-43

16828 43

Формат	Зона	Поз.	Обозначение	Наименование	Кол-во	Примечание
				Документация		
А4			1.100.2-1.010 ТО	Техническое описание		
А4			1.100.2-1.010 ВД	Ведомость ссылочных		
				документов		
А4			1.100.2-1.010 ВС	Выборка стали		
А1			1.100.2-1.140 СБ	Сборочный чертеж		
				Детали		
				1.100.2-1.140		
А4		1	1.100.2-1.141	-100×6, ℓ=100 с38/23 ГОСТ 380-71*	1	0,47 кг
А1		2	1.100.2-1.142	⌀10 AII, ℓ=165 ГОСТ 5781-75	4	0,41 кг
				1.100.2-1.140-01		
А4		1	1.100.2-1.141	-100×6, ℓ=100 с38/23 ГОСТ 380-71*	1	0,47 кг
А4		2	1.100.2-1.142-01	⌀10 AII, ℓ=265 ГОСТ 5781-75	4	0,65 кг
				1.100.2-1.140-02		
А4		1	1.100.2-1.141-01	-150×6, ℓ=150 с38/23 ГОСТ 380-71*	1	1,06 кг
А4		2	1.100.2-1.142	⌀10 AII, ℓ=165 ГОСТ 5781-75	4	0,41 кг

Нач. маст.	Магидин		
Гл. констр.	Угаров		
Нач. пр.	Земляк		
Рук. гр.	Либенсон		
Ст. инж.	Шонхедман		
Н. контр.	Шонхедман		

8-2438-44

1.100.2-1.140

Изделие закладное (М2-1 ÷ М2-3)

Стадия	Лист	Листов
Р	1	2

ЦНИИЭП гражданселькстрой

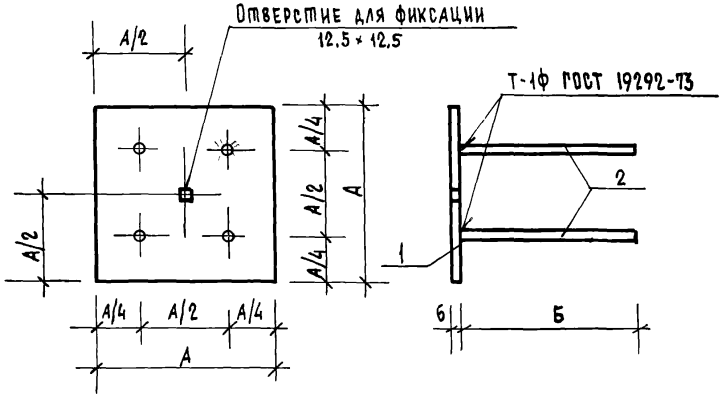

Обозначение	Марка	Размеры мм		Масса
		А	Б	кг
1.100.2 - 1.140	М2-1	100	150	0,88
1.100.2 - 1.140-01	М2-2	100	270	1,12
1.100.2 - 1.140-02	М2-3	150	150	1,47

Рук. маст.	МАГИДИН	
Гл. констр.	УГАРОВ	
Гл. инж. пр.	ЗЕМЛЯК	
Рук. гр.	ЛИБЕНСОН	
Ст. инж.	ШОЙХЕДМАН	
Исполнит.	ШОЙХЕДМАН	

1.100.2 - 1.140 СБ

Изделие закладное
(М2-1 ÷ М2-3)

Стадия	Масса	Масштаб
Р	—	—
Лист 2	Листов 2	

ЦНИИЭПграждансельстрой

Инв. № подл. 2-2438-45 | Подпись и дата | Взам. инв. №

16828 45

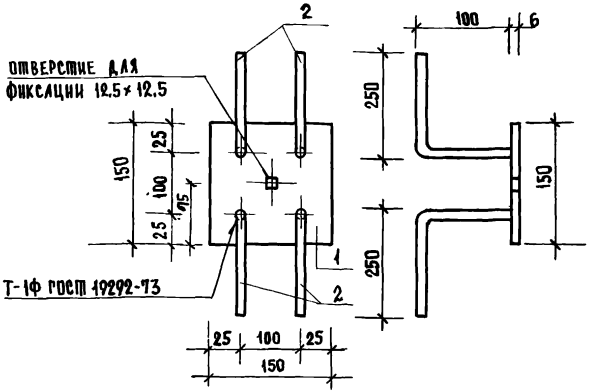

ФОРМАТ	ЗОНА	ПОЗ.	Обозначение	Наименование	Кол	Примечание
				Документация		
11			1.100.2 – 1.010 ТО	Техническое описание		
11			1.100.2 – 1.010 ВД	Ведомость ссылочных		
				документов		
11			1.100.2 – 1.010 ВС	Выборка стали		
11			1.100.2 – 1.150 СБ	Сборочный чертеж		
				Детали		
11		1	1.100.2 – 1.151	–150×6; ℓ=150 с.38/23 ГОСТ 380-71*	1	1.06 кг
11		2	1.100.2 – 1.152	⌀10AII ℓ=365 ГОСТ 5781-75	4	0.90 кг

Рук. маст.	Маридин	
Гл. констр.	Угаров	
Ул. инж.-пр.	Земляк	
Рук. гр.	Либенсон	
Ст. инж.	Шойхедман	
Исполн.	Шойхедман	

1.100.2 – 1.150

Изделие закладное
М2-4

Стадия	Масса	Масштаб
Р	1.96	1:5
Листа	Листов	

ЦНИИЭПгражданселькстрой

16828 46

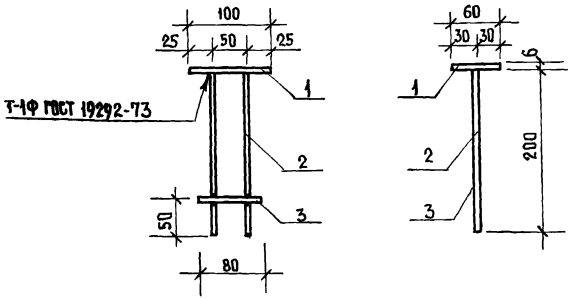

Формат	Зона	Поз.	Обозначение	Наименование	Кол.	Примечание
				Документация		
А4			1.100.2-1.010 ТО	Техническое описание		
А4			1.100.2-1.010 ВД	Ведомость ссылочных документов		
А4			1.100.2-1.010 ВС	Выборка стали		
А4			1.100.2-1.160 СБ	Сборочный чертеж		
				Детали		
А4		1	1.100.2-1.161	-60×6 ℓ=100 с 38/23 ГОСТ 380-71*	1	0.28 кг
А4		2	1.100.2-1.162	⌀10 А II, ℓ=215 ГОСТ 5781-75	2	0.26 кг
А4		3	1.100.2-1.163	⌀10 А II, ℓ=80 ГОСТ 5781-75	1	0.05 кг

Инв.№ подл. | Подпись и дата | Взам.инв.№

Рук.маст.	Магидин	
Гл.констр.	Ураров	
Гл.инж.пр.	Земляк	
Ст.инж.	Шойхедман	
Исполнит.	Шойхедман	
Рук.гр.	Либенсон	

2-24.38-47

1.100.2-1.160

Изделие закладное М3-1

Стадия	Масса	Масштаб
Р	0.59	1:5
Лист 1	Листов	

ЦНИИЭПгражданселькстрой

16828 47

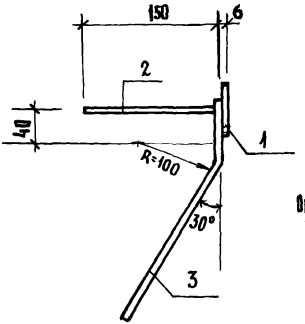

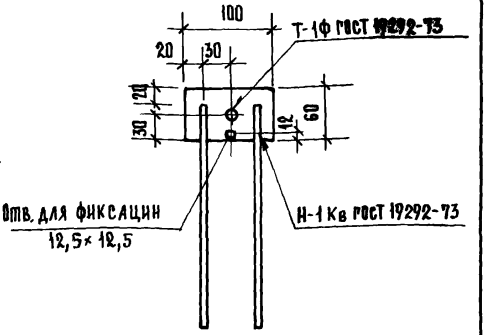

Формат	Зона	Поз.	Обозначение	Наименование	Кол.	Примечание
				Документация		
А4			1.100.2 – 1.010 ТО	Техническое описание		
А4			1.100.2 – 1.010 ВД	Ведомость ссылочных документов		
А4			1.100.2 – 1.010 ВС	Выборка стали		
А4			1.100.2 – 1.170 СБ	Сборочный чертеж.		
				Детали		
А4		1	1.100.2 – 1.171	-60×6, ℓ=100 с 38/23 ГОСТ 380-71*	1	0,28 кг
А4		2	1.100.2 – 1.172	⌀10 А II, ℓ=165 ГОСТ 5781-75	1	0,10 кг
А4		3	1.100.2 – 1.173	⌀10 А II, ℓ=300 ГОСТ 5781-75	2	0,37 кг

Рук. маст.	Магидин	
Гл. констр.	Угаров	
Гл. инж. пр.	Земляк	
Рук. гр.	Либенсон	
Ст. инж.	Шойхедман	
Исполнит.	Шойхедман	

1.100.2 – 1.170

Изделие закладное М4-1

Стадия	Масса	Масштаб
Р	0.75	1:5
Лист 1	Листов	

ЦНИИЭП гражданселькстрой

2-2438-48

16828-48

Формат	Зона	Поз	Обозначение	Наименование	Кол-во	Приме-чание
				Документация		
А4			1.100.2-1.010 ТО	Техническое описание		
А4			1.100.2-1.010 ВД	Ведомость ссылочных документов		
А4			1.100.2-1.010 ВС	Выборка стали		
А4			1.100.2-1.180 СБ	Сборочный чертеж		
				Детали		
А4		1	1.100.2-1.181	-80×6, ℓ=150 с38/23 ГОСТ 380-71*	1	0,57 кг
				Переменные данные для исполнений		
				1.100.2-1.180		М4-2
А4		2	1.100.2-1.182	⌀10 AII, ℓ=165 ГОСТ 5781-75	1	0,10 кг
А4		3	1.100.2-1.183	⌀10 AII, ℓ=250 ГОСТ 5781-75	2	0,31 кг
				1.100.2-1.180-01		М4-3
А4		2	1.100.2-1.182-01	⌀10 AII, ℓ=265 ГОСТ 5781-75	1	0,16 кг
А4		3	1.100.2-1.183-01	⌀10 AII, ℓ=350 ГОСТ 5781-75	2	0,43 кг
				1.100.2-1.180-02		М4-4
А4		2	1.100.2-1.182-02	⌀10 AII, ℓ=365 ГОСТ 5781-75	1	0,23 кг
А4		3	1.100.2-1.183-01	⌀10 AII, ℓ=350 ГОСТ 5781-75	2	0,43 кг

Инв. № подл. | 2-2438-49 | Подпись и дата | Взам. инв. №

Рук. маст.	Магидин	
Гл. констр.	Угаров	
Гл. инж. пр.	Земляк	
Рук. гр.	Либенсон	
Ст. инж.	Шойхедман	
Исполнит.	Шойхедман	

1.100.2-1.180

Изделие закладное (М4-2 ÷ М4-4)

Стадия	Лист	Листов
Р	1	2

ЦНИИЭПгражданселькстрой

16828 49

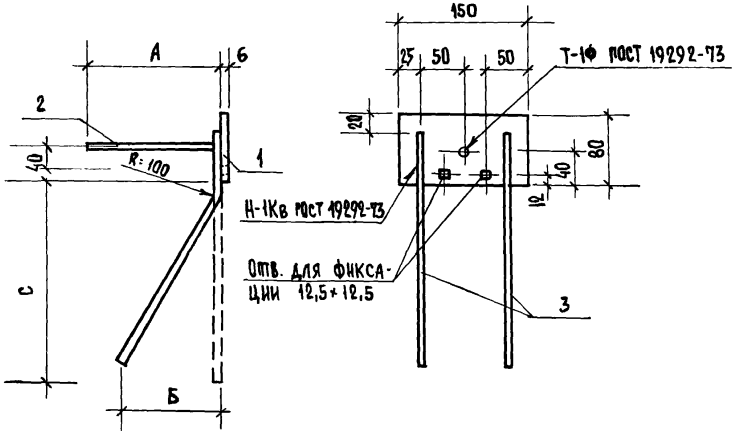

Обозначение	Марка	Размеры			Масса кг
		А	Б	С	
1.100.2-1.180	М4-2	150	115	190	0,98
-01	М4-3	250	167	290	1,16
-02	М4-4	350	167	290	1,23

Рук. маст.	Магидин	
Гл. констр.	Угаров	
Гл. инж. пр.	Земляк	
Рук. гр.	Либенсон	
Ст. инж.	Шойхедман	
Исполн.	Шойхедман	

1.100.2 - 1.180 СБ

Изделие закладное (М4-2 ÷ М4-4)

Стадия	Лист	Масштаб
Р	—	—

Лист 2 | Листов 2

ЦНИИЭП гражданс ельстрой

2-2438-50

16828 50

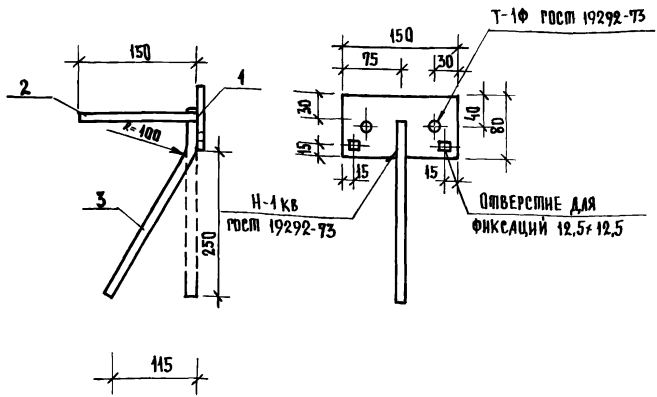

Формат	Зона	Поз.	Обозначение	Наименование	Кол.	Примечание
		1		Документация		
И			1.100.2 – 1.010 ТО	Техническое описание		
И			1.100.2 – 1.010 ВД	Ведомость ссылочных		
				документов		
И			1.100.2 – 1.010 ВС	Выборка стали		
И			1.100.2 – 1.190 СБ	Сборочный чертеж		
				Детали		
И		1	1.100.2 – 1.191	-80×6; ℓ=150 с 38/23 ГОСТ 380-71*	1	0,57 кг
И		2	1.100.2 – 1.192	⌀10АII ℓ=165 ГОСТ 5781-75	2	0,20 кг
И		3	1.100.2 – 1.193	⌀10АII ℓ=250 ГОСТ 5781-75	1	0,15 кг

Взам. инв. №

Подпись и дата

Инв. № подл. 2-2438-51

Рук. маст.	Магидин	
Гл. констр.	Уграов	
Гл. инж. пр.	Земляк	
Рук. гр.	Либенсон	
Ст. инж.	Шонхедман	
Исполнит.	Шонхедман	

1.100.2 – 1.190

Изделие закладное
М5-1

Стадия	Масса	Масштаб
Р	0.92	1:5
Лист 1	Листов	

ЦНИИЭПгражданнефтестрой

16828 51

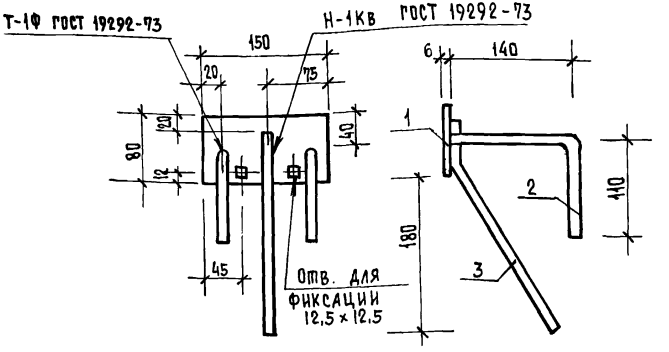

Формат	Зона	Поз.	Обозначение	Наименование	Кол.	Примечание
				Документация		
11			1.100.2 - 1.010 ТО	Техническое описание		
11			1.100.2 - 1.010 ВД	Ведомость ссылочных		
				документов		
11			1.100.2 - 1.010 ВС	Выборка стали		
11			1.100.2 - 1.200 СБ	Сборочный чертеж		
				Детали		
11		1	1.100.2 - 1.201	-80×6, ℓ=150 с38/23 ГОСТ 380-71*	1	0,57 кг
11		2	1.100.2 - 1.202	ф10АII, ℓ=265 ГОСТ 5781-75	2	0,33 кг
11		3	1.100.2 - 1.203	ф10АII, ℓ=250 ГОСТ 5781-75	1	0,15 кг

Рук. маст.	Магидин	
Гл. констр.	Угаров	
Гл. инж. пр.	Земляк	
Рук. гр.	Либенсон	
Ст. инж.	Шонхедман	
Исполн.	Шонхедман	

1.100.2 - 1.200

Изделие закладное М6-1

Стадия	Масса	Масштаб
Р	1,05	1:5

Лист 1 | Листов

ЦНИИЭП граждансельстрой

2-2438-52

16828 52

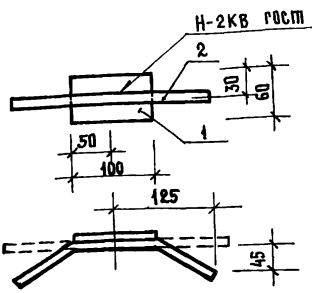

Формат	Зона	Поз.	Обозначение	Наименование	Кол.	Примечание
				Документация		
А4			1.100.2-1.010. ТО	Техническое описание		
А4			1.100.2-1.010 ВД	Ведомость ссылочных		
				документов		
А4			1.100.2-1.010 ВС	Выборка стали		
А1			1.100.2-1.210 СБ	Сборочный чертеж		
				Детали		
А4		1	1.100.2-1.211	−60×6, ℓ=100 с38/23 ГОСТ 380-71*	1	0.28кг
А4		2	1.100.2-1.212	⌀10 AII ℓ=250 ГОСТ 5781-75	1	0.45кг

Рук. маст.	Марцинн	
Гл. констр.	Угаров	
Гл. инж. пр.	Земляк	
Ст. инж.	Шойхедман	
Н. контр.	Шойхедман	
Рук. гр.	Либенсон	

1.100.2-1.210

Изделие закладное М7-1

Стадия	Масса	Масштаб
Р	0.43	1:5
Лист 4	Листов	

ЦНИИЭПгражданселькстрой

Инв. № подл. | Подпись и дата | Взам. инв. №

2-2438-55

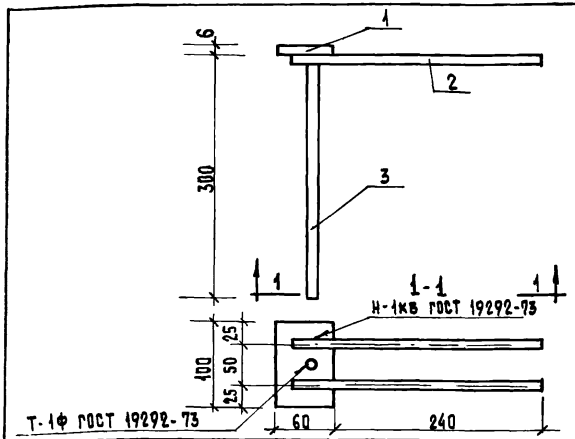

Формат	Зона	Поз.	Обозначение	Наименование	Кол.	Примечание
				Документация		
А4			1.100.2-1.010 ТО	Техническое описание		
А4			1.100.2-1.010 ВД	Ведомость ссылочных		
				документов		
А4			1.100.2-1.010 ВС	Выборка стали		
А4			1.100.2-1.220 СБ	Сборочный чертеж		
				Детали		
А4		1	1.100.2-1.221	-60×6, ℓ=100 с.38/23 ГОСТ 380-71*	1	0.28 кг
А4		2	1.100.2-1.222	⌀10 AII, ℓ=280 ГОСТ 5781-75	2	0.37 кг
А4		3	1.100.2-1.223	⌀10 AII, ℓ=345 ГОСТ 5781-75	1	0.19 кг

Рук.маст.	Магидин	
Гл.констр.	Угаров	
Гл.инж. пр.	Збмлик	
Рук.гр.	Либенсон	
Ст. инж.	Шойхедман	
Исполнит.	Шойхедман	

1.100.2-1.220

Изделие закладное М8-1

Стадия	Масса	Масштаб
Р	0.84	1:5
Лист 1	Листов	

ЦНИИЭПграждансельстрой

2-2438-54

16828 54

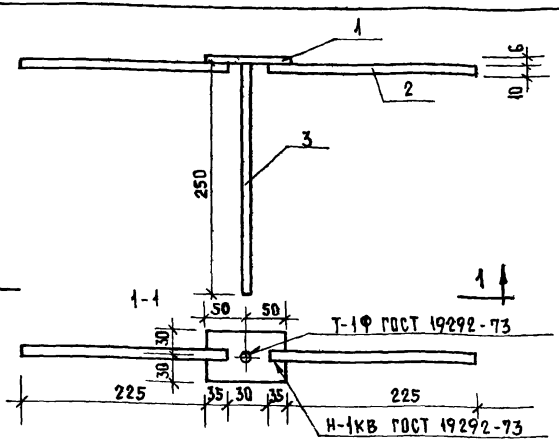

Формат	Зона	Поз.	Обозначение	Наименование	Кол.	Примечание
				Документация		
А4			1.100.2-1.010 ТО	Техническое описание		
А4			1.100.2-1.010 ВД	Ведомость ссылочных документов		
А4			1.100.2-1.010 ВС	Выборка стали		
А4			1.100.2-1.230 СБ	Сборочный чертеж		
				Детали		
А4		1	1.100.2-1.231	-60×6, ℓ=100 с38/23 ГОСТ 380-73*	1	0.28 кг
А4		2	1.100.2-1.232	⌀10 AII, ℓ=260 ГОСТ 5781-75	2	0,32 кг
А4		3	1.100.2-1.233	⌀10 AII, ℓ=265 ГОСТ 5781-75	1	0,16 кг

Инв. № подл. | Подпись и дата | Взам. инв. №
2-2438-55

1.100.2-1.230

Изделие закладное М9-1

Рук. маст.	Магидин	
Гл. констр.	Упаров	
Гл. инж. пр.	Земляк	
Рук. гр.	Либенсон	
Ст. инж.	Шонхедман	
Исполнит.	Шонхедман	

Стадия	Масса	Масштаб
Р	0.76	1:5
Лист 1	Листов	

ЦНИИЭПграждансельстрой

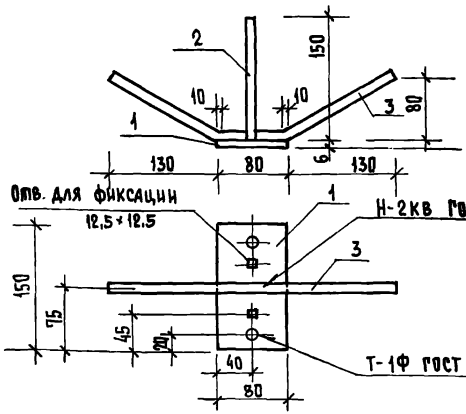

Формат	Зона	Поз.	Обозначение	Наименование	Кол.	Примечание
				Документация		
А4			1.100.2-1.010 ТО	Техническое описание		
А4			1.100.2-1.010 ВД	Ведомость ссылочных документов		
А4			1.100.2-1.010 ВС	Выборка стали		
А4			1.100.2-1.240 СБ	Сборочный чертеж		
				Детали		
А4		1	1.100.2-1.241	-80×6, ℓ=150 с38/23 ГОСТ 380-71*	1	0,57 кг
А4		2	1.100.2-1.242	⌀10 AII, ℓ=165 ГОСТ 5781-75	2	0,20 кг
А4		3	1.100.2-1.243	⌀10 AII, ℓ=350 ГОСТ 5781-75	1	0,22 кг

Рук. маст.	Магидин	
Гл. конс.	Угаров	
Гл. инж. пр.	Земляк	
Рук. гр.	Либенсон	
Ст. инж.	Шонуедман	
Исполнил	Шойхедман	

1.100.2-1.240

Изделие закладное М10-1

Стадия	Масса	Масштаб
Р	0,99	1:5
Лист 1	Листов	

ЦНИИЭП гражданселькстрой

12-2438-56

16828 56

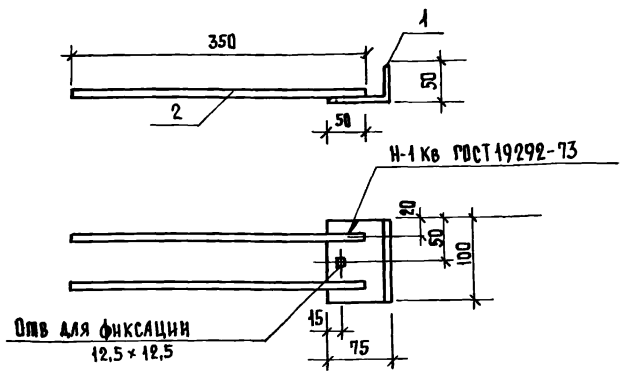

Формат	Зона	Поз.	Обозначение	Наименование	Кол.	Примечание
				Документация		
А4			1.100.2-1.010 ТО	Техническое описание		
А4			1.100.2-1.010 ВД	Ведомость ссылочных документов		
А4			1.100.2-1.010 ВС	Выборка стали		
А4			1.100.2-1.250 СБ	Сборочный чертеж		
				Детали		
А4		1	1.100.2-1.251	∠75×50×5, ℓ=180 ГОСТ 8510-72 Ст3пс6	1	0,47 кг
А4		2	1.100.2-1.252	⌀10 AII, ℓ=350, ГОСТ 5781-75	2	0,43 кг

Инв. № подл. | Подпись и дата | Взам. инв. №

2-2438-57

Рук. маст.	Мартынин	
Гл. констр.	Уваров	
Гл. инж. пр.	Земляк	
Рук. гр.	Анбесон	
Ст. инж.	Шонхедман	
Исполнит.	Шонхедман	

1.100.-2-1.250

Изделие закладное М11-1

Стадия	Масса	Масштаб
Р	0.90	1:5
Лист 1	Листов	

ЦНИИЭПграждансельстрой

16828 57

Формат	Зона	Поз	Обозначение	Наименование	К-во	Примечание
				Документация		
А4			1.100.2-1.010 ПО	Пояснительная записка		
А4			1.100.2-1.010 ВД	Ведомость ссылочных документов		
А4			1.100.2-1.010 ВС	Выборка стали		
			1.100.2-1.260 СБ	Сборочный чертеж		
				Детали		
А4		1	1.100.2-1.261	-180×8, ℓ=100 с 38/23 ГОСТ 380-71	1	0,63 кг
А4		2	1.100.2-1.262	-100×6, ℓ=100 с 38/23 ГОСТ 380-71	1	0,47 кг
				Переменные данные для исполнений		
				1.100.2-1.260		М12-1
А4		3	1.100.2-1.263	⌀10 А-II ℓ=132 ГОСТ 5781-75	2	0,15 кг
				1.100.2-1.260-01		М12-2
А4		3	1.100.2-1.263-01	⌀10 А-II, ℓ=152 ГОСТ 5781-75	2	0,19 кг
				1.100.2-1.260-02		М12-3
А4		3	1.100.2-1.263-02	⌀10 А-II, ℓ=172 ГОСТ 5781-75	2	0,21 кг

Рук. маст.	Магидин	
Гл. констр.	Угаров	
Гл. инж. пр.	Земляк	
Ст. инж.	Шонхедман	
Исполнил	Шонхедман	
Рук. гр.	Либенсон	

1.100.2-1.260

Изделие закладное (М12-1 ÷ М12-3)

Стадия	Лист	Листов
Р	1	2

ЦНИИЭП Гражданэльектрострой

2-2438-58

16828 58

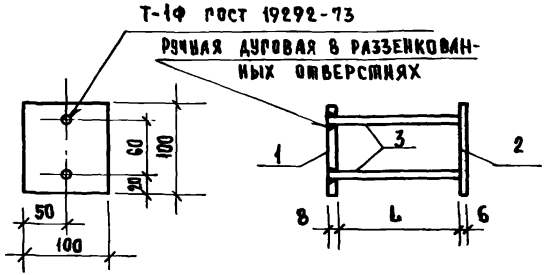

Обозначение	Марка	Размеры мм L	Масса кг
1.100.2 - 1.260	М12-1	109	1,25
-01	М12-2	129	1,29
-02	М12-3	149	1,31

1.100.2 - 1.260 СБ

Рук. маст.	Марцидин		
Гл. констр.	Упаров		
Рук. гр.	Либенсон		
Ст. инж.	Шонхедман		
Исполн.	Шонхедман		

Изделие закладное (М12-1 ÷ М12-3)

Стадия	Масса	Масштаб
Р	—	—
Лист 2	Листов 2	

ЦНИИЭП гражданских

Инв. № подл. | 2-2438-59 | Подпись и дата | Взам. инв. №

gost.e-ecolog.ru