ТИПОВОЙ ПРОЕКТ

902-2-371.83

ЗДАНИЕ РЕШЕТОК

С 3 МЕХАНИЗИРОВАННЫМИ РЕШЕТКАМИ ТИПА РМУ-5

Альбом II

18865-01
ЦЕНА 5-32

gost.e-ecolog.ru

ЦЕНТРАЛЬНЫЙ ИНСТИТУТ ТИПОВОГО ПРОЕКТИРОВАНИЯ
ГОССТРОЯ СССР

Москва, А-445, Сивцевская ул., 23

Сдано в печать X 1983 г.

Заказ № 11580 Тираж 500 экз.

ТИПОВОЙ ПРОЕКТ
902-2-371.83

ЗДАНИЕ РЕШЕТОК
С 3 МЕХАНИЗИРОВАННЫМИ РЕШЕТКАМИ ТИПА РМУ-5

СОСТАВ ПРОЕКТА:

Альбом I – Пояснительная записка (из типового проекта 902-2-367.83).
Альбом II – Технологическая, архитектурно-строительная, санитарно-техническая, электротехническая части, задание заводу-изготовителю, нестандартизированное оборудование.
Альбом III – Строительные изделия.
Альбом IV – Заказные спецификации.
Альбом V – Ведомости потребности в материалах.
Альбом VI – Сметы.

Примененные типовые материалы:
Т.п. 407-3-108/75 альбом III. Типовые детали и конструкции (распространяет Свердловский филиал ЦИТП).

АЛЬБОМ II

Разработан
ЦНИИЭП инженерного оборудования городов, жилых и общественных зданий
Главный инженер института / А. Кетаов/
Главный инженер проекта / М. Басевич/

Утвержден Госграждастроем
Приказ №237 от 27 августа 1982г.
Введен в действие ЦНИИЭП инженерного оборудования
Приказ №127 от 30 декабря 1982г.

Привязан

Инв.№

Содержание альбома

Марка	Наименование	стр.
1	2	3
	Обложка	
	Титульный лист	
	Содержание	2
	Технологическая часть	
ТХ-1	Общие данные	3
ТХ-2	Расположение технологического оборудования. План. Разрез 1-1	4
ТХ-3	Расположение технологического оборудования. Разрез 2-2	5
ТХ-4	Расположение технологического оборудования. Разрез 3-3. вида А	
	План фундаментов под дробилки. Затвор щитовой.	6
	Архитектурно-строительная часть	
АР-1	Общие данные.	7
АР-2	Планы на отм. 0,000 и 3.000	8
АР-3	Разрезы 1-1; 2-2; 3-3 и детали	9
АР-4	Фасады 1-7; 7-1; В-А; А-В	10
АР-5	Планы полов и кровли, экспликация полов, ведомости пере-	
	мычек и отделки помещений.	11
КЖ-1	Общие данные.	12
КЖ-2	Схема расположения фундаментов здания. Узлы 1; 2; 9	13
КЖ-3	Фундаменты здания. Узлы 3÷8. Сечение 8-8	14
КЖ-4	Фундаменты здания Ф1÷Ф11. Армирование.	15
КЖ-5	Схема расположения каналов и фундаментов под обору-	
	дование, плит перекрытия канала кл1	16
КЖ-6	Фундаменты под оборудование, сечения каналов.	17
КЖ-7	Каналы кл1; кл2. Опалубка	18
КЖ-8	Каналы кл1; кл2. Армирование.	19
КЖ-9	Схемы расположения балок, колонн, плит покрытия. Узлы.	20
КЖ-10	Схемы расположения плит перекрытия на отм. 3.000. Монолитные участки.	21
КЖ-11	Схемы расположения стеновых панелей и металлических	
	элементов фахверка.	22
КЖ-12	Фрагменты к схемам расположения стеновых панелей	23
КМ-1	Общие данные. Начало.	24
КМ-2	Общие данные. Продолжение.	25
КМ-3	Общие данные. Окончание.	25
КМ-4	Схемы расположения подвесных путей и балок площадки.	
	на отм. 2.400. Разрезы.	26
КМ-5	Площадка на отм. 2.400. Узлы, сечения	27
	Санитарно-техническая часть.	
ОВ-1	Общие данные.	28
ОВ-2	Планы на отм. 0.000. и 3.000	29
ОВ-3	Схемы систем вентиляции П1, В1, ВЕ1, отопления и теплоснабжения АР÷АЗ	30
ОВ-4	Установка системы П1. Схема системы теплоснабжения	31
ОВ-5	Установка системы В1	32
ОВН1	Переходы	33
ОВН2, ОВН3	Воздуховод из асбестоцементных листов	

1	2	3
	Узлы соединений	34
ВК-1	Общие данные	35
ВК-2	Планы на отм. 0.000 и кровли. Схемы систем В1, В2, Т3, К1, К2	36
	Электротехническая часть.	
ЭМ.1	Общие данные.	37
ЭМ-2	Схема электрическая принципиальная. питания	
	электрооборудования	38
ЭМ-3	Схема электрическая принципиальная управления	
	щитовым затвором и конвейером	39
ЭМ-4	Схема электрическая принципиальная управления	
	вентиляторами.	40
ЭМ-5	Схема электрическая принципиальная аварийной сигнализации	41
ЭМ-6	Схема подключения электрооборудования Лист 1	42
ЭМ-7	Схема подключения электрооборудования. Лист 2.	43
ЭМ-8	Схема подключения электрооборудования. Лист 3	44
ЭМ-9	Кабельный журнал. Лист 1	45
ЭМ-10	Кабельный журнал. Лист 2.	46
ЭМ-11	Кабельный журнал. Лист 3	47
ЭМ-12	План расположения электрооборудования и прокладка	
	кабелей. Лист 1.	48
ЭМ-13	План расположения электрооборудования и прокладка	
	кабелей. Лист 2.	49
ЭМ-14	План расположения электрооборудования и прокладка	
	кабелей. Лист 3.	50
ЭМ-15	Электрическое освещение. Планы на отм. 0.000 и 3.000	51
ЭМ.ВО-1	Ведомости электрооборудования и кабелей, потребности в	
	электромонтажных изделиях, изделий мастерских электро-	
	монтажных заготовок. Лист 1.	52
ЭМ.ВО-2	Ведомости электрооборудования и кабелей, потребности в электро-	
	монтажных изделиях, изделий мастерских электромонтаж-	
	ных заготовок. Лист 2.	53
ЭМ.000.1	Задание заводу-изготовителю. Перечень чертежей.	54
ЭМ.001.2	Ящик. ЯС. Технические данные аппаратов.	54
ЭМ.001.ВО	Ящик ЯС. Общий вид.	54
ЭМ.001.ТБ	Ящик ЯС. Таблица перечня надписей.	54
ЭМ.001.Э4	Ящик ЯС. Схема электрическая соединений	55
АТХ-1	Общие данные.	56
АТХ-2	Схема функциональная.	57
АТХ-3	Схема подключения приборов технологического контроля.	58
АТХ-4	Расположение приборов технологического контроля и	
	прокладка кабеля.	59
СС-1	Общие данные. План на отм. 0.000 с сетями связи	
	Экспликация помещений	60
	Нестандартизированное оборудование	
1124.04.000	Контейнер для отбросов.	61, 62
1124.08.000	Бункер для отбросов.	63
1124.12.000	Конвейер горизонтально-наклонный В = 500мм	64, 65
1124.13000	Затвор щитовой □ 2000мм	66
1124.14.000	Лоток	67
1124.16.000	Лоток	68

Альбом III

Типовой проект 902-2-311.83

Инв. № подл. | Подпись и дата | Взам. инв. №

Типовой проект 902-2-371.83 Альбом II

Ведомость основных комплектов

Обозначение	Наименование	Примечание
ТХ	Технология производства	
АР	Архитектурно - строительные	
	решения.	
КЖ	Конструкции железобетонные	
КМ	Конструкции металлические	
ОВ	Отопление и вентиляция	
ВК	Внутренний водопровод и	
	канализация	
ЭМ	Силовое электрооборудование	
АТХ	Автоматизация	

Ведомость чертежей основного комплекта ТХ

Лист	Наименование	Примечание
ТХ-1	Общие данные	
ТХ-2	Расположение технологического оборудования	
	План. Разрез 1-1	
ТХ-3	Расположение технологического оборудования	
	Разрез 2-2.	
ТХ-4	Расположение технологического оборудования.	
	Разрез 3-3. Вид А. План фундаментов	
	под дробилки. Затвор щитовой.	

Ведомость ссылочных и прилагаемых документов.

Обозначение	Наименование	Примечание
1	2	3
	Ссылочные документы	
ТУ-204 РСФСР	Решетка механическая унифици-	
з-д "Водмашоборудование"	рованная 2000×2000мм РМУ-5	

1	2	3
з-д "Водоприбор"	Дробилка для канализацион-	
г. Москва	ных отбросов производитель-	
	ностью 1 т/ч.	
ГОСТ 7413-80Е	Кран подвесной ручной	
Красногвардейский	2-7.8-6-6	
крановый з-д		
ТУ-204 УССР 472-71	Затвор щитовой	
Электроремонтный з-д	ЗЩ 2000×2000	
г. Севастополь		
	Прилагаемые документы	
Т.П Альбом I	Пояснительная записка.	
1124.04.000	Контейнер для отбросов.	
1124.08.000	Бункер для отбросов.	
1124.12.000	Конвейер горизонтально-	
	наклонный В = 500 мм	
1124.13.000	Затвор щитовой □ 2000 мм	
1124.14.000	Лоток.	
1124.15.000	Лоток.	

Примерный генплан
М 1:400

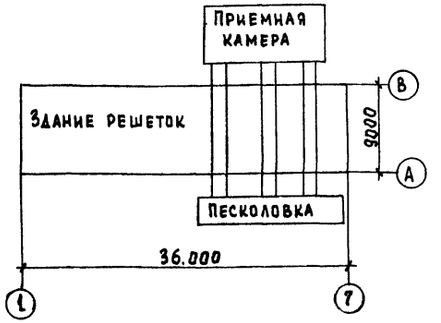

Типовой проект разработан по плану типового проектирования ЦНИИЭП инженерного оборудования в соответствии с заданием Управления инженерного оборудования Госгражданстроя от 28 июля 1980 г.

Типовой проект утвержден Государственным комитетом по гражданскому строительству и архитектуре при Госстрое СССР (приказ №237 от 27 августа 1982 г.)

Типовой проект разработан в соответствии с действующими нормами и правилами и предусматривает мероприятия, обеспечивающие взрывную, взрывопожарную и пожарную безопасность при эксплуатации здания.

Главный инженер проекта М. Басевич.

Основные показатели по технологической части.

Пропускная способность очистной станции, тыс. м³/сут	Расход расчетный, м³/ч.	Количество отбросов по массе, т/сут	Расход воды, подаваемой к дробилке, м³/ч
200	9900	9,6	16
280	14000	13,4	22,5

Согласовано:

Инв. № подл. | Подпись и дата | Взам. инв. №

Привязан:

Инв. №

ТП 902-2-371.83 ТХ

Ст. инж.	Москвитина		Здание решеток с 9 механизированными решетками типа РМУ-5	Стадия	Лист	Листов
Рук. гр.	Шифрина			Рп	1	4
ГИП	Басевич					
Н. контр.	Хромихина					
ГКО	Графский		Общие данные	ЦНИИЭП инженерного оборудования г. Москва		
Нач. отд.	Сухаренко					

Копировал Еремченко 18865-01 4 Формат А2

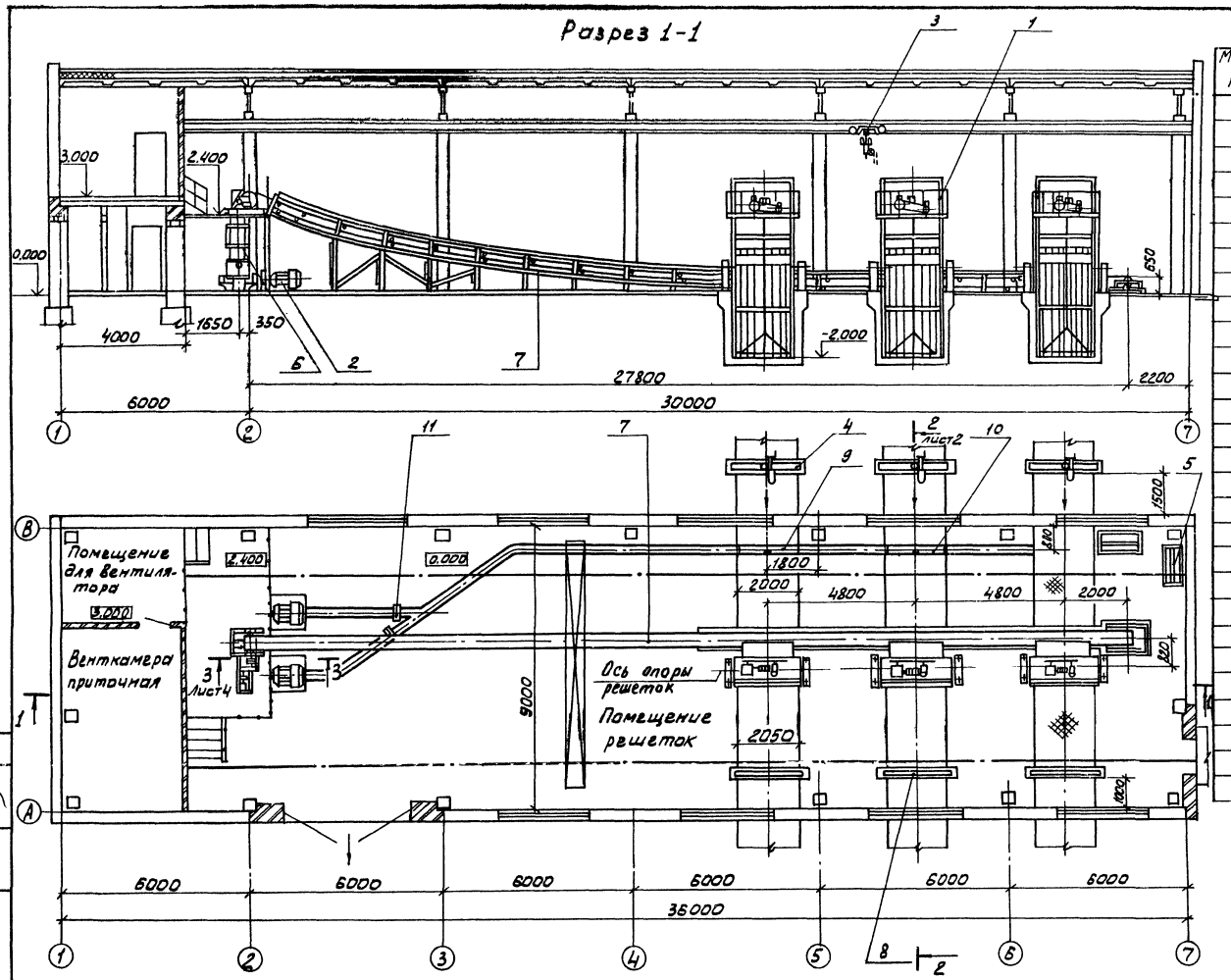

Марка поз.	Обозначение	Наименование	Кол.	Масса ед. кг.	Примечание
1	ТУ-204 РСФСР	Решетка механическая унифицированная 2000×2000 РМУ-5			
	з-д „Водмашоборудование."				
	г. Воронеж	0,37 кВт; 1000 об/мин	3	185.0	
2	з-д „Водопривор"	Дробилка для канализационных отбросов			
	г. Москва				
		производительностью			
		1 т/ч; 75 кВт; 1000 об/мин	2	3450	
3	Красногвардейский	Кран подвесной ручной 2-7,8-6-6			
	крановый завод				
		ГОСТ 7413-80Е	1	720	
4	ТУ 204 УССР 472-71	Затвор щитовой			
	„Электроремонтный"	ЗЩ-2000×2000 мм	3	448	
	з-д г. Севастополь	0,6 кВт; 1260 об/мин.			
5	1124.04.000	Контейнер для			
		отбросов	2		Альбом II стр 61-68
6	1124.08.000	Бункер для отбросов	1		
7	1124.12.000	Конвейер горизонтально-наклонный			
		В-500 мм 0,55 кВт			
		1000 об/мин. Электродвигатель 4А 71В	1		
8	1124.13.000	Затвор щитовой			
		□ 2000 мм	3		
9	1124.14.000	Лоток	1		
10	1124.15.000.	Лоток	1		
11		Затвор щитовой			
		□ 250 мм	2	6,4 кг	ТХ-4

Типовой проект 902-2-371.83 Альбом II

Согласовано
Отдел АСП Глебов
Отдел ОС Нарцисова

Инв. № подл. | Подпись и дата | Взам. инв. №

Привязан

Инв. №

Ст. инж.	Москвитина		
Рук. гр.	Шифрина		
ГИП	Басевич		
Н. контр.	Хромихина		2.82
ГКО	Графский		
Нач. отд.	Сухаренко		

ТП 902-2-371.83 ТХ

Здание решеток с 3 механизированными решетками типа РМУ-5

Расположение технологического оборудования
План. Разрез 1-1

Стадия	Лист	Листов
РП	2	

ЦНИИЭП инженерного оборудования г. Москва

18865-01 5

Разрез 2-2 лист 2

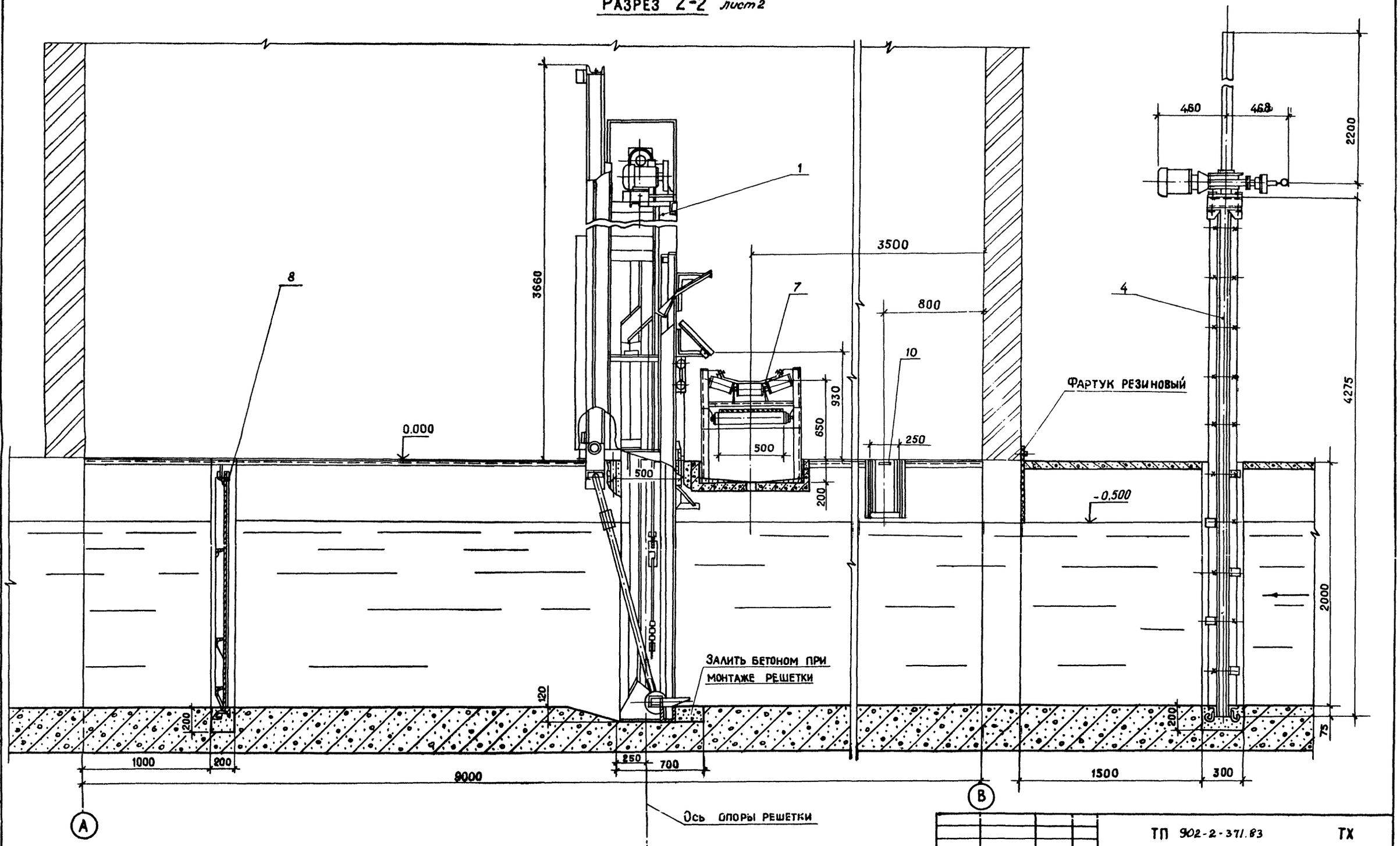

Типовой проект 902-2-371.83 Альбом II

Согласовано

Отдел АСП	Глебов	
Отдел ВС	Кадисова	

Инв. № подл. | Подпись и дата | Взам. инв. №

ТП 902-2-371.83 ТХ

Привязан		Ст. инж.	Москвитина		Здание решеток с 3 механизированными решетками типа РМУ-5.	Стадия: РП; Лист: 3; Листов:
		Рук. ГР	Шифрина			
		ГИП	Басевич			
		Н.контр.	Хромихина		Расположение технологического оборудования. Разрез 2-2.	ЦНИИЭП инженерного оборудования г. Москва
		ГКО	Графский			
Инв. №		Нач. ОТА	Сухаренко			

13865-01 6

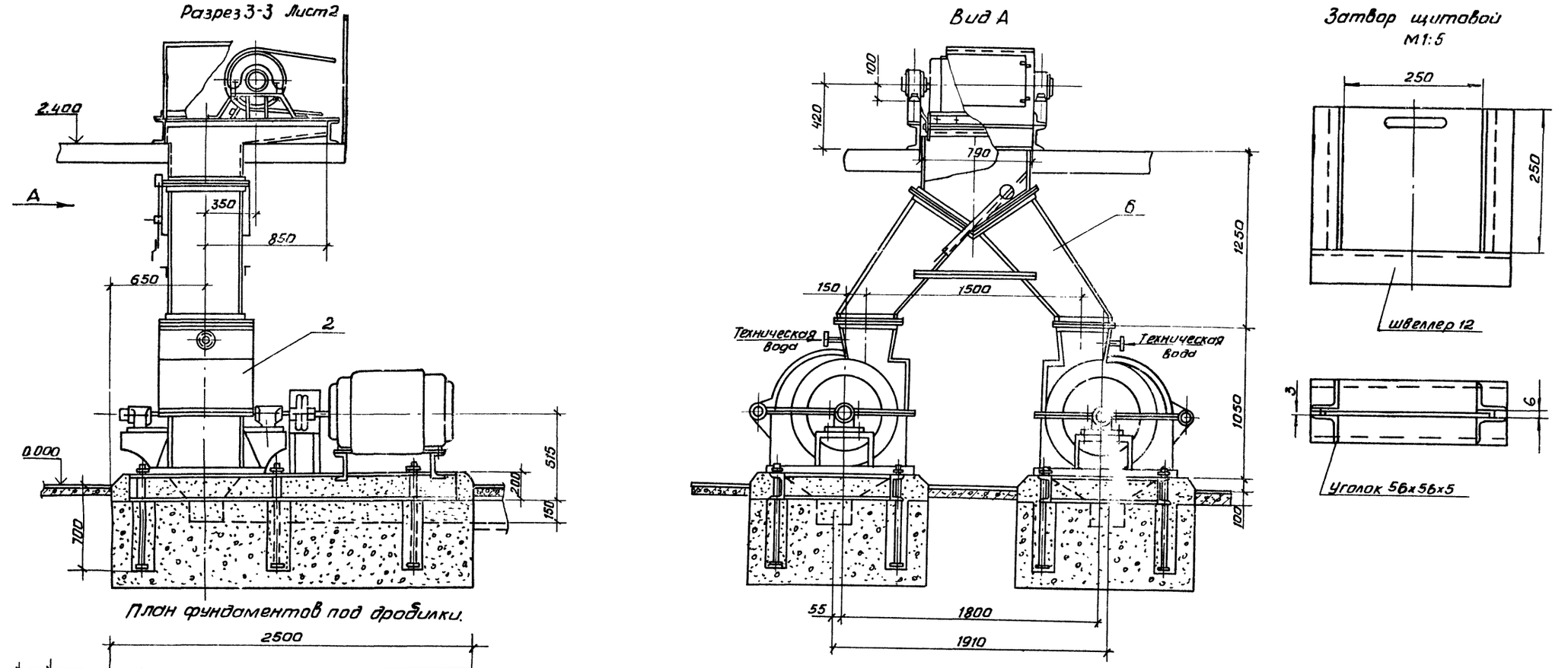

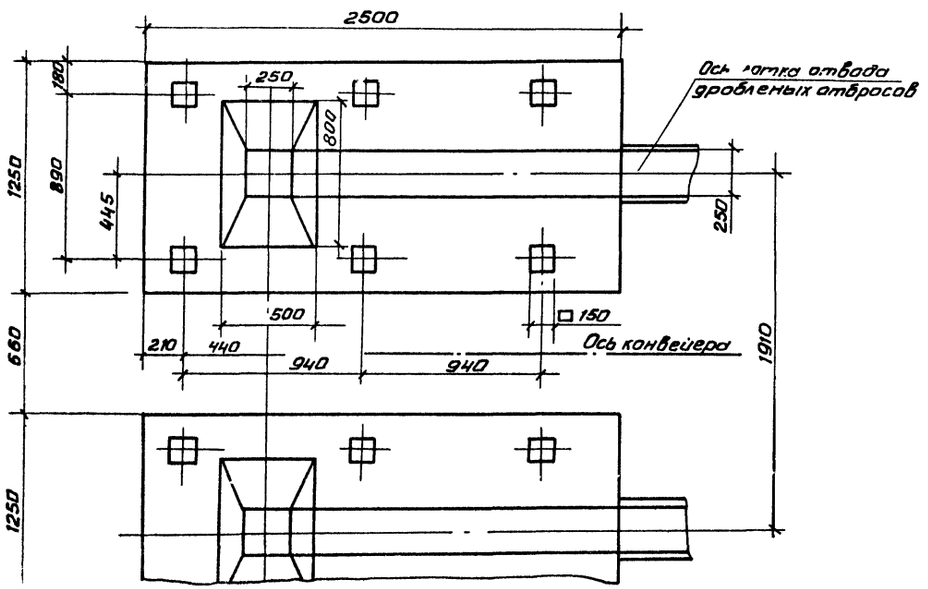

Типовой проект 902-2-371.83

Альбом II

					ТП 902-2-371.83		ТХ
Привязан		Ст. инж	Москвитина		Здание решеток с 3 механизированными решетками РМУ-5	Стадия	Лист	Листов
		Рук. гр.	Шифрина			РП	4	
		ГИП	Басевич					
		Н. контр.	Хромихина	12.81	Расположение технологического оборудования. Разрез 3-3. Вид А. План фундаментов под дробилки. Затвор щитовой	ЦНИИЭП инженерного оборудования г. Москва		
		СКО	Графский					
Инв. №		Нач. отд.	Сухаренко					

Согласовано: Отдел АСП Княгиничев; Отдел ВС Марцисова

Инв. № подл. | Подпись и дата | Взам. инв. №

18865-01 7

Копировал Антипова

Формат А2

Типовой проект 902-2-371.83 Альбом II

Ведомость рабочих чертежей основного комплекта

Лист	Наименование	Примечание
1	Общие данные.	
2	Планы на отм. 0.000 и 3.000.	
3	Разрезы 1-1; 2-2; 3-3 и детали.	
4	Фасады 1-7; 7-1; В-А; А-В.	
5	Планы полов и кровли, экспликация полов,	
	ведомости перемычек и отделки помещений.	

Ведомость ссылочных документов

Обозначение	Наименование	Примечание
ГОСТ 14624-69	Двери деревянные для зданий	
	промышленных предприятий.	
ГОСТ 12506-67	Окна деревянные для зданий	
	промышленных предприятий.	
КЭ-01-58, Вып.2	Сборные железобетонные	
	обвязочные балки и перемычки	
	для промышленных зданий.	
1.138-10. Вып.1	Перемычки железобетонные для	
	зданий с кирпичными стенами.	
2.460-5 Вып. 1	Архитектурные детали	
	утепленных покрытий одно-	
	этажных промышленных зданий.	
1.136-10	Двери деревянные внутрен-	
	ние для жилых и общест-	
	венных зданий.	
Шифр 41-74 Вып. 1.2	Ворота распашные В 3,6×3,0;	
	В 3,6×3,6; В 3,6×4,2; В 4,9×5,4 м.	
2.436-9	Архитектурно-строительные детали	
	окон с применением деревянных	
	оконных блоков по ГОСТ 12506-67.	
Типовой проект	Трансформаторные подстанции с	
407-3-108/75 Альбом III	кабельными и воздушными вводами	
	6-10 кВ. На один и два трансфор-	
	матора мощностью до 2×630 кВ.А.	

Ведомость спецификаций.

№№ листов	Наименование	Примечание
2	Спецификация элементов заполнения проемов	
5	Спецификация перемычек.	

Таблица зависимости толщин наружных стен кровельного утеплителя от расчетных температур (мм)

$t°$ нС	Панель	Кирпичная стена	Плитный утеплитель-пенобетон γ=300 кГ/м³
	а	б	в
−20	200	380	80
−30	250	510	100
−40	300	640	140

Основные строительные показатели.

Наименование	Един. изм.	Количество
Площадь застройки	м²	352.30
Строительный объём	м³	2360.0
Общая площадь.	м²	394.60

Общие указания:

1. Относительная отметка 0.000 соответствует абсолютной отметке [ ]
2. Ограждающие конструкции здания керамзитобетонные панели γ=900 кГ/м³.
3. Кирпичные вставки, внутренние стены и перегородки выполняются из обыкновенного сплошного глиняного кирпича пластического прессования (ГОСТ 530-80), Мрз 15, марки 100 на растворе марки 25.
4. Наружные поверхности кирпичных вставок штукатурятся цементно-песчаным раствором марки 50, с разделкой швами и окраской под панели.
5. Наружные поверхности панелей окрашиваются цементно-перхлорвиниловыми красками.
6. Столярные изделия окрашиваются масляной краской за 2 раза.
7. Графическое изображение чертежей и основные строительные показатели даны для расчетной температуры минус 30°С.
8. Горизонтальная гидроизоляция стен от капиллярной влаги осуществляется слоем цементно-песчаного раствора состава 1:2 толщиной 20 мм. на отм. −0,030.
9. Здание II степени огнестойкости.
10. Вокруг здания устраивается отмостка с асфальтовым покрытием шириной 1000 мм.
11. Ведомость отделки помещений см. лист 5.

Типовой проект разработан в соответствии с действующими нормами и правилами и предусматривает в части архитектурно-строительных решений мероприятия, обеспечивающие взрывную, взрывопожарную и пожарную безопасность при эксплуатации здания.

Главный архитектор проекта [подпись] (Глебов)

Инв. № подл.	Подпись и дата	Взам. инв. №	
Отдел КО	Басевич	[подпись]	
Отдел ВС	Нарциссова	[подпись]	
Согласовано			

Привязан:

Инв. №

ТП 902-2-371.83 АР

Н. контр.	Даниласовский	[подпись]
Проверил	Глебов	[подпись]
Ст. арх.	Абашина	[подпись]
Гип	Жилгиничев	[подпись]
Гап	Глебов	[подпись]
Д. констр.	Пронин	[подпись]
Нач. отд.	Красавин	[подпись]
Гл. инж. пр.	Кетаов	[подпись]

Здание решеток с 3 механизированными решетками типа РМУ-6

Общие данные.

Стадия	Лист	Листов
РП	1	5

ЦНИИЭП инженерного оборудования г. Москва

Копировал: Логинова 18865-01 8 Формат: А2

Типовой проект 902-2-371.83 Альбом II

План на отм. 0.000.

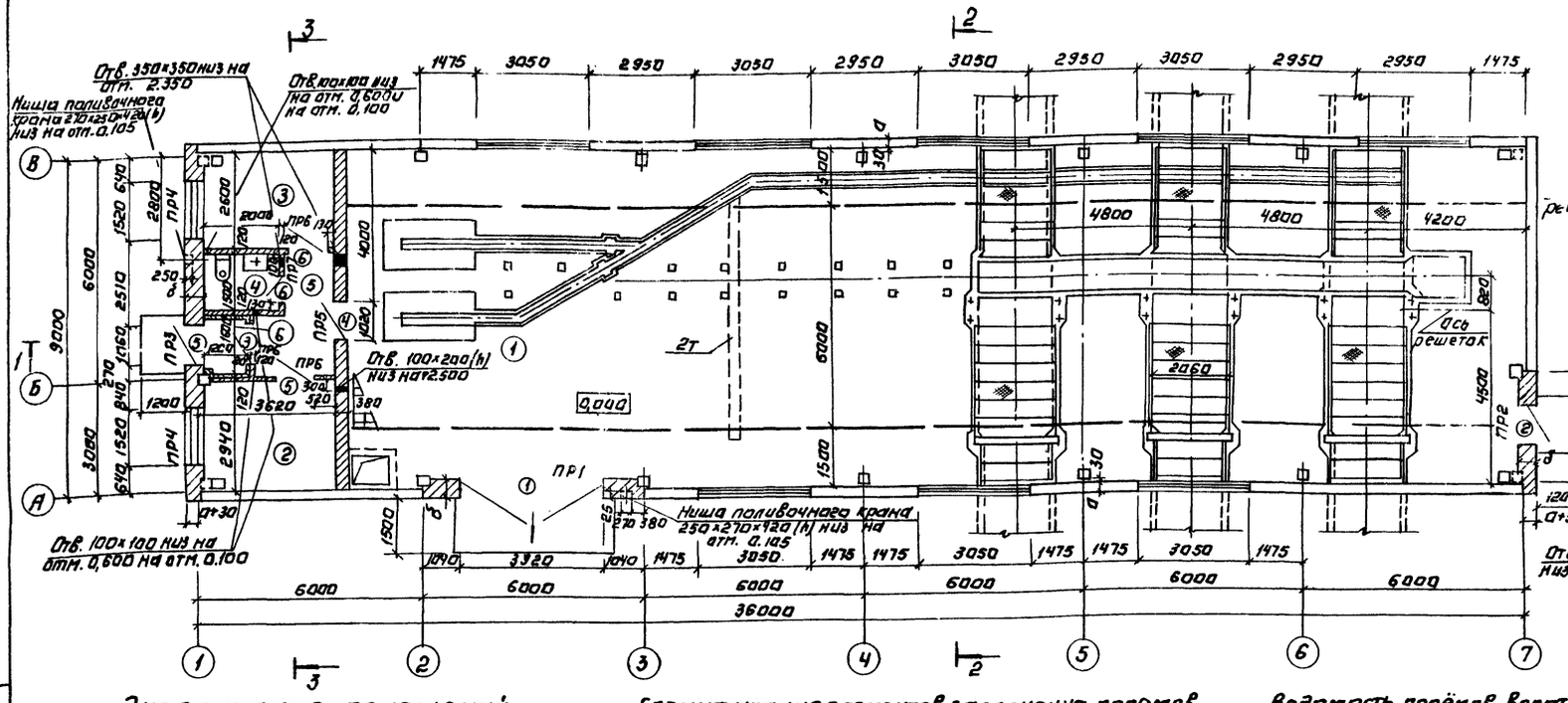

План на отм. 3.000.

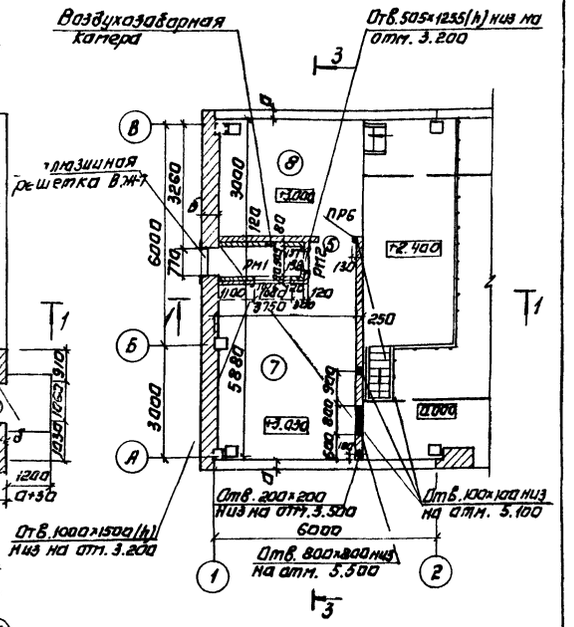

Экспликация помещений.

Номер по плану	Наименование	Площадь м²	Категория производства по взрывной взрыво пожарной и пожарной опасности
1	Помещение решеток	261.00	Д
2	Электрощитовая	10,00	Г
3	Комната дежурного	8.60	—
4	Санузел	3.00	—
5	Коридор	5.20	—
6	Тамбур	1.92	—
7	Венткамера приточная	21.50	—
8	Площадка для вентилятора	10.70	—

Спецификация элементов заполнения проемов.

Марка поз.	Обозначение	Наименование	Кол.	Масса ед. кг	Примечание
1	41-74. Вып. 12	Ворота В 3,6×3,6	1	758.0	
2	14624-69	Дверной блок Д 53 ППВ	1		
3	14624-69	Дверной блок Д 60 ППВ	2		
4	14624-69	Дверной блок Д 37П	1		
5	14624-69	Дверной блок Д 37Л	3		
6	1.136-10	Дверной блок Д Г 21-7	1		
ОК-1	12506-67	Окно НС 4-94	8		
ОК-2	12506-67	Окно НС 1-94	2		
БЖ-7	Т.П.407-3-108/75 Альб. III	Жалюзийная решетка	2	40.4	
РМ1	КЖИ-РМ1	Металлическая решетка	1	70,6	
РМ2	КЖИ-РМ2	Металлическая решетка	1	29,7	

Над отверстиями в кирпичных стенах шириной до 500мм установить продольную арматуру из стержней ф 8АI с шагом 100мм. Стержни завести за грань отверстия на 250 мм. Поперечную арматуру установить из стержней ф 6АI с шагом 150мм.

Ведомость проёмов ворот и дверей.

Марка поз.	Размер проемов в кладке, мм
1	3920×4170
2	1060×2100
3	1060×2100
4	1020×2080
5	1020×2080
6	710×2070

Деталь крепления утеплителя к стене.

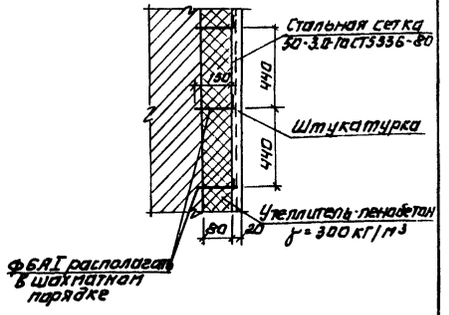

Н. контр.	Данилевский		
Провер	Глебов		
Ст. арх.	Самоделкин		
Ст. арх.	Абашина		
ГИП	Княгиничев		
ГАП	Глебов		
Гл. констр.	Пронин		
Нач. отд.	Красавин		
Гл. инж. инд.	Кетлов		

ТП 902-2-371.83 АР

Здание решеток с 3 механизированными решетками типа РМУ-5

Планы на отм. 0.000 и 3.000.

Стадия	Лист	Листов
РП	2	

ЦНИИЭП инженерного оборудования г. Москва

Привязан:

Инв. №

Копировал: Логинова

18865-01 9

Формат: А2

Согласовано: Отдел КУ, Отдел ВС, Отдел ЗАД, Отдел ЭАД

Инв. № подл. | Подпись и дата | Взам. инв. №

Типовой проект 902-2-371.83 Альбом II

Разрез 1-1

Слой гравия (ГОСТ 8268-74*; Мр₃ ≥ 100) на антисептированной битумной мастике МБК-Г-55 (МБК-Г-65) ГОСТ 2889-80 - 10 мм
Ч слоя рубероида марки РЭМ-350 (ТУ21-27-30-72) на антисептированной битумной мастике МБК-Г-55 (МБК-Г-65) ГОСТ 2889-80
Огрунтовка раствором битума пятой марки в керосине или соляровом масле
Цементно-песчаная стяжка марки 50 - 15 мм
Утеплитель - пенобетон γ = 300 кг/м³ „В"
Пароизоляция - обмазка горячим битумом за 1 раз
Сборные железобетонные плиты

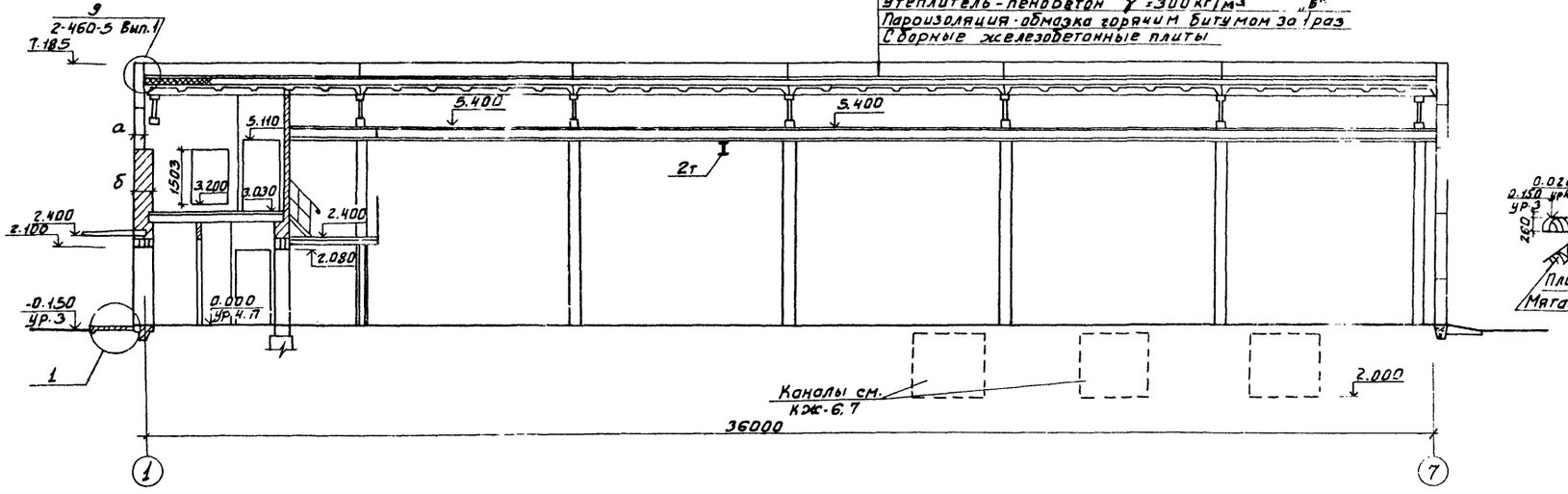

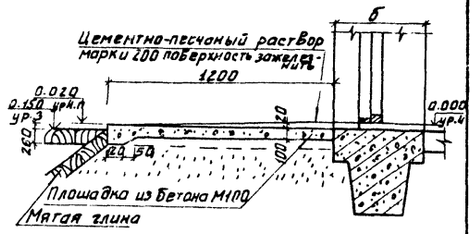

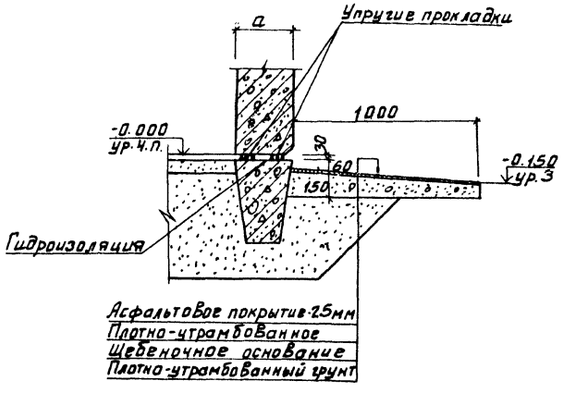

Разрез 2-2

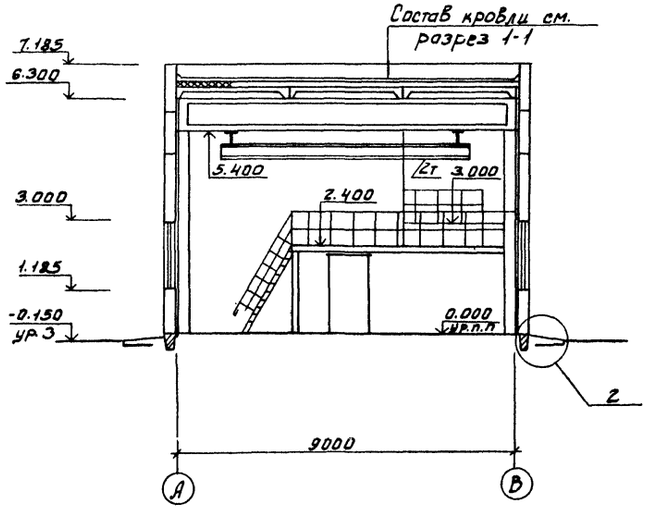

Разрез 3-3

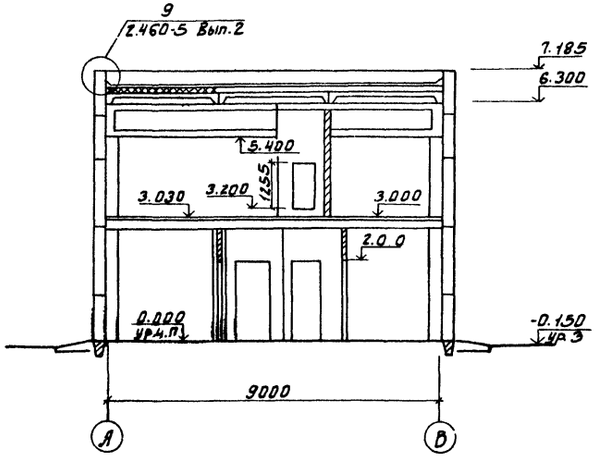

Марка кровельной мастики в скобках дана для районов строительства, расположенных южнее географической широты 50° для европейской и 53° для азиатской частей СССР.

Н. контр.	Данилевский		ТП 902-2-371.83 АР
Провер.	Глебов		
Ст. арх.	Самоделкина		
Ст. арх.	Абашина		Здание решеток с 3 механизированными решетками ТИП РМ9-5
ГИП	Княгиничев		
ГАП	Глебов		
Гл. констр.	Пронин		Разрезы 1-1; 2-2; 3-3 и детали.
Нач. отд.	Красавин		
Гл. инж. пр.	Кетлов		

Стадия	Лист	Листов
РП	3	

ЦНИИЭП инженерного оборудования г. Москва

Привязан:

Инв. №

Согласовано: Отдел КО Басевич; Отдел БС Нарциссова

Инв. № подл. | Подпись и дата | Взам. инв. №

19865-01 10

Типовой проект 902-2-371.83 Альбом II

Фасад 1-7

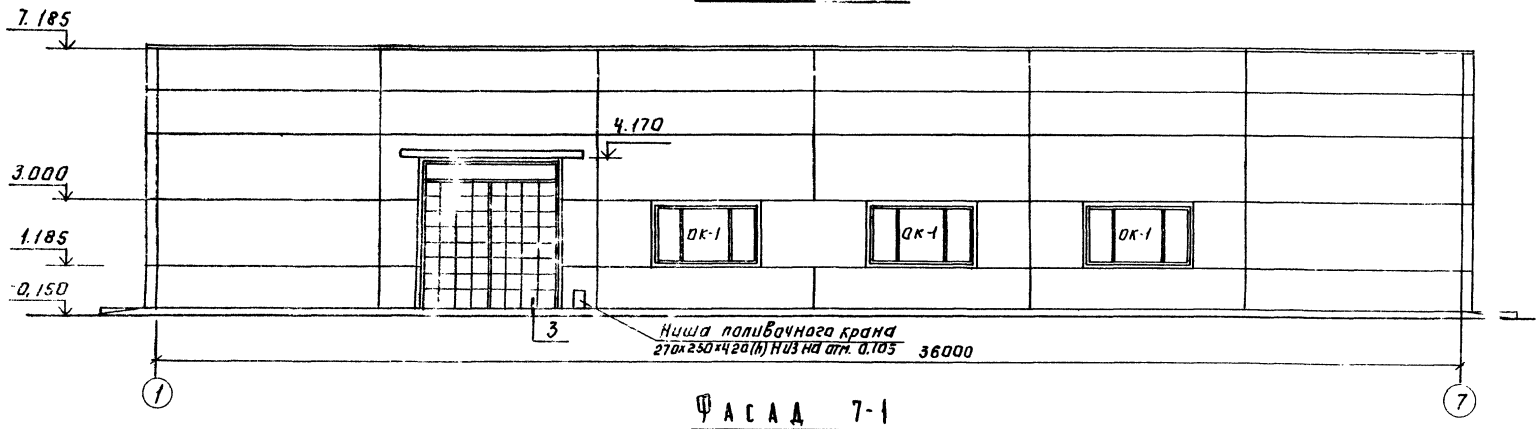

Фасад 7-1

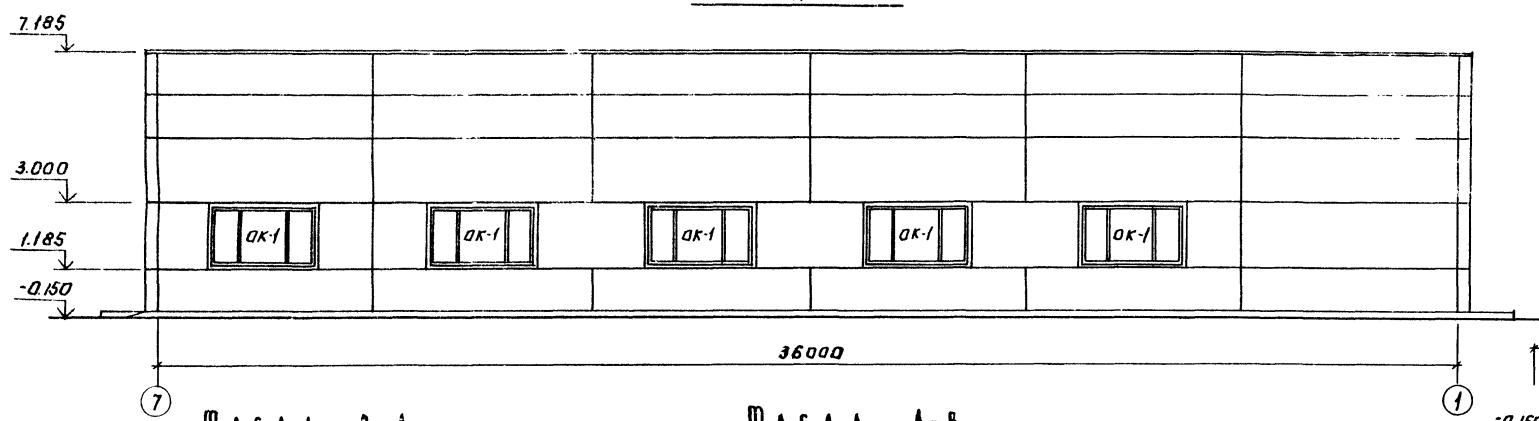

Фасад В-А

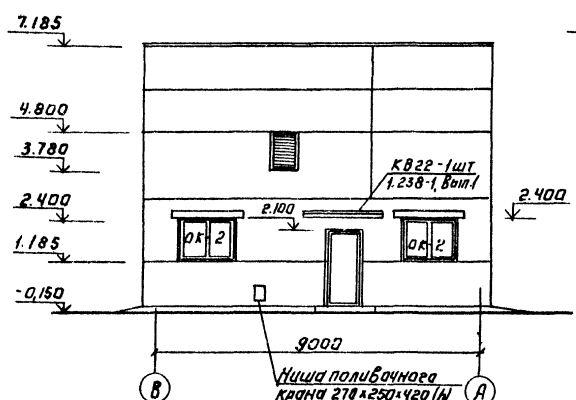

Фасад А-В

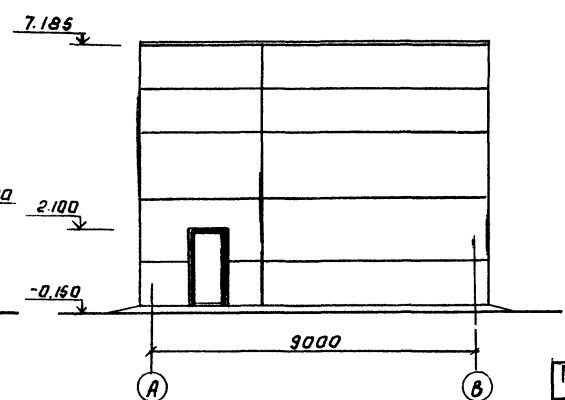

Схемы расположения элементов заполнения оконных проемов.

ОК-1

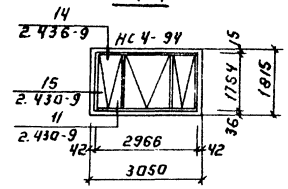

ОК-2

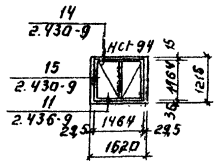

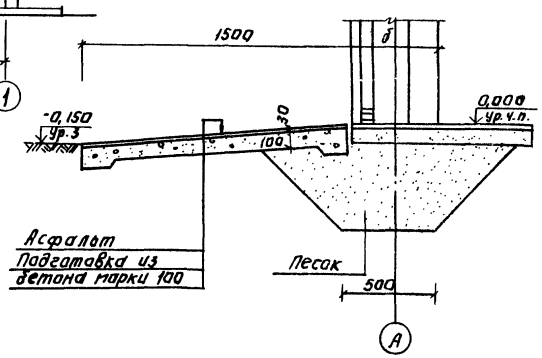

Н.контр	Данилевский		ТП 902-2-371.83 АР		
Провер	Глебов				
Ст. арх	Самодеякин		Здание решеток с 3 механизированными решетками типа РМУ-5	Стадия	Лист	Листов
Ст. арх	Абашина			Р.П.	4	
Тип	Княгиничев					
Гап	Глебов		Фасады 1-7; 7-1; В-А; А-В.	ЦНИИЭП инженерного оборудования г. Москва		
Гл.констр	Пронин					
Нач. отд	Красавин					

Привязан:

Инв. №

Копировал: Логинова

18865-01 11

Согласовано: Отдел КО Басевич; Отдел ВС Нарцисова

Инв. № подл. | Подпись и дата | Взам. инв. №

Инв. № подл. | Подп. и дата | Взам. инв. №

Типовой проект 902-2-371.83 Альбом II

План полов на отм.3.000

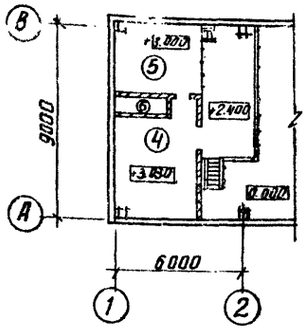

План кровли

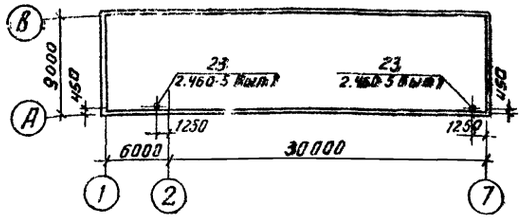

План полов на отм. 0.000

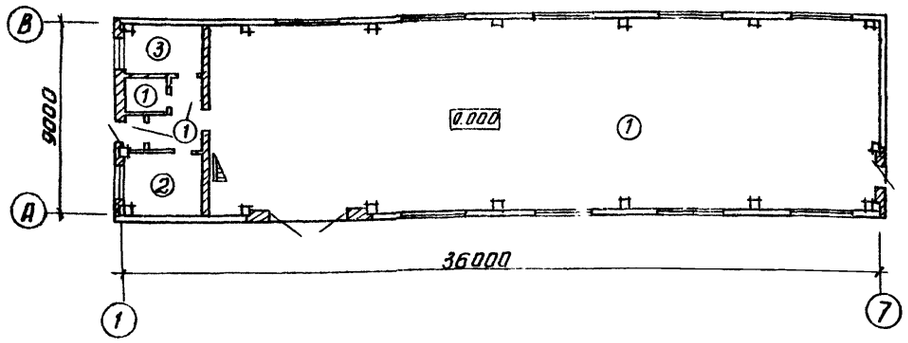

Экспликация полов

Наименование или номер помещений по проекту	Тип пола по проекту	Схема пола или номер узла по серии	Элементы пола и их толщина	Площадь пола м2
1, 4, 5, 6	1		Керамические плиты (ГОСТ 6787-80) - 13мм Прослойка из цементно-песчаного раствора марки 150 - 17мм Бетон марки 100 - 100мм Слой щебня крупностью 40-60мм, втрамбованный в грунт основания толщиной - 100мм	245.00
2	2		Цементно-песчаный раствор марки 200 - 20мм Бетон марки 100 - 100мм Слой щебня крупностью 40-60мм, втрамбованный в грунт основания толщиной - 100мм	10.60
3	3		Линолеум (ГОСТ 7251-77) - 4мм Прослойка из холодной мастики на водостойких вяжущих - 1мм Стяжка из легкого бетона марки 50 - 25мм бетонный подстилающий слой марки 100 - 100мм Слой щебня крупностью 40-60мм, втрамбованный в грунт основания толщиной - 100мм	9.00
7, 8	4 5	4 5	Цементно-песчаный раствор марки 200-20мм Стяжка из цементно-песчаного раствора марки 150 - 20мм Слоя гидроизола на битумной мастике Сборная железобетонная плита.	21.50 10.70
7	6		Цементно-песчаный раствор марки 200-20мм Стяжка из цементно-песчаного раствора марки 150 - 40мм Утеплитель-пенобетон - 80мм Слоя гидроизола на битумной мастике Сборная железобетонная плита	2.20

Ведомость перемычек

Марка позиц.	Схема сечения
	Для t°н = -20°С
ПР1	4.170; 1БП7-1; 230; 150; А
ПР2	2.100; 1ПР2-15.12.14 для ПР2; 1ПР38-15.12.22У для ПР3
ПР3	
ПР4	1ПР3-19-12.14; 2.400; 1ПР8-20.12.22У; 230; 150; 1
	Для t°н = -30°С
ПР1	4.170; 1БП8-1; 280; 230; А
ПР2	2.100; 1ПР2-15.12.14 для ПР2; 1ПР38-15.12.22У для ПР3
ПР3	
ПР4	2.400; 1ПР3-19.12.14; 1ПР8-20.12.22У; 230; 230; 1
	Для t°н = -40°С
ПР1	4.170; 1БП5-1
ПР2	2.100; 1ПР2-15.12.14 для ПР2; 1ПР38-15.12.22У для ПР3
ПР3	
ПР4	2.400; 1ПР8-20.12.22У; 1ПР3-19.12.14; 330; 310; 1
	Для t°н = -20°С, -30°С, -40°С
ПР5	Со стороны коридора; 2.080; 1ПР38-15.12.22У; 1ПР2-15.12.14
ПР6	3.200; 2.080; 1ПР2-15.12.14
ПР7	2.070; 1ПР1-10.12.6

Ведомость отделки помещений, площадь м2

Наименование или номер помещения	Потолок: Площадь	Потолок: Вид отделки	Стены или перегородки: Площадь	Стены или перегородки: Вид отделки	Низ стен или перегородок (панель): Площадь	Низ стен или перегородок (панель): Вид отделки	Низ стен или перегородок (панель): Высота мм	Примечание
1	288.0	Затирка и окраска поливинилацетатная ВА-27А	329.0	Штукатурка кирпичных стен затирка панелей окраска поливинилацетатв. ВА-27А	118.00	Глазурованная плитка	1800	
2	10.00	То же	30.00	Затирка и окраска известковая	—	—	—	
3	8.60	То же	28.50	Штукатурка кирпичных стен, затирка панелей и окраска поливинилацетатв. ВА-27А	—	—	—	
4	3.00	То же	4.20	То же	13.30	Глазурованная плитка	2070	
5	5.20	То же	17.80	То же	—	—	—	
6	1.92	То же	11.00	То же	—	—	—	
7	21.50	Окраска известковая	70.20	Затирка и окраска известковая	—	—	—	
8	10.70	То же	33.00	То же	—	—	—	

Спецификация перемычек

Марка поз.	Обозначение	Наименование	Количество: для t°н=-20°С	Количество: для t°н=-30°С	Количество: для t°н=-40°С	Масса 1 шт. кг	Примечание
ПР1	Серия КЭ-01-58 Вып.2	БП5-1			3	700	
	Серия КЭ-01-58 Вып.2	БП7-1	1			1100	
	Серия КЭ-01-58 Вып.2	БП8-1		1		1600	
ПР2	Серия 1.138-10 Вып.1	1ПР2-15.12.14	3	4	5	75	
ПР3	Серия 1.138-10 Вып.1	1ПР38-15.12.22У	3	4	5	100	
ПР4	Серия 1.138-10 Вып.1	1.ПР3-19.12.14	4	6	8	75	
	Серия 1.138-10 Вып.1	1ПР8-20.12.22У	2	2	2	125	
ПР5	Серия 1.138-10 Вып.1	1ПР2-15.12.14	1	1	1	75	
	Серия 1.138-10 Вып.1	1ПР38-15.12.22У	2	2	2	100	
ПР6	Серия 1.138-10 Вып.1	1ПР2-15.12.14	5	5	5	75	
ПР7	Серия 1.138-10 Вып.1	1ПР1-10.12.6	1	1	1	25	

Привязан:

Инв. №

Н. контр.	Жаниевский	
Провер.	Глебов	
Ст. арх.	Абашина	
ГИП	Княгиничев	
ГАП	Глебов	
Гл. констр.	Пронин	
Нач. отд.	Красавин	

ТП 902-2-371.83 АР

Здание решеток с 3 механизированными решетками типа РМУ-5

Планы полов и кровли. Экспликация полов, ведомости перемычек и отделки помещений

Стадия	Лист	Листов
РП	5	

ЦНИИЭП инженерного оборудования г. Москва

Копировал Антипова 19865-07 12 Формат А2

Типовой проект 902-2-371.83 Альбом II

Ведомость рабочих чертежей основного комплекта КЖ

Лист	Наименование	Примечание
1	Общие данные	
2	Схема расположения фундаментов здания. Узлы 1; 2; 9	
3	Фундаменты здания. Узлы 3÷8. сечение 8-8	
4	Фундаменты здания Ф1÷Ф11 Армирование.	
5	Схемы расположения каналов и фундаментов под оборудование; плит перекрытия канала КЛ-1	
6	Фундаменты под оборудование. сечения каналов.	
7	Каналы КЛ1; КЛ2; опалубка.	
8	Каналы КЛ1; КЛ2. Армирование.	
9	Схемы расположения балок, колонн, плит покрытия. Узлы.	
10	Схемы расположения плит перекрытия на отм. 3.000 м. Монолитные участки.	
11	Схемы расположения стеновых панелей и металлических элементов фахверка.	
12	Фрагменты к схемам расположения стеновых панелей.	

Общие указания:

1. Проект разработан для следующих природных условий:
расчетная зимняя температура наружного воздуха - минус 30°С;
скоростной напор ветра - для I географического района - 0.26 кПа;
поверхностная снеговая нагрузка - для III географического района - 0.98 кПа.
Рельеф территории спокойный, грунтовые воды отсутствуют, грунты непучинистые, непросадочные.
Разработаны также дополнительные варианты проекта применительно к следующим природно-климатическим условиям:
расчетная зимняя температура наружного воздуха - минус 20°С; минус 40°С;
скоростной напор ветра - для I географического района - 0.26 кПа;
поверхностная снеговая нагрузка - для II географического района - 0.7 кПа (при $t_{н.в}$ = -20°С) и для IV географического района - 1.47 кПа (при $t_{н.в}$ = -40°С)

2. За условную отметку 0.000 принята отметка чистого пола, что соответствует абсолютной отметке ☐.

Настоящий проект разработан в соответствии с действующими нормами и правилами и предусматривает в части железобетонных конструкций мероприятия, обеспечивающие взрывную, взрывопожарную и пожарную безопасность при эксплуатации здания.
Главный инженер проекта [подпись] /Княгиничев/.

Ведомость ссылочных и прилагаемых документов

Обозначение	Наименование	Примечание
	Ссылочные документы	
ГОСТ 13579-78	Блоки бетонные для стен подвалов.	
1.112-5	Плиты бетонные для ленточных фундаментов	
1.415.-1, Вып. 1	Железобетонные балки для стен производственных зданий с шагом колонн 6 м.	
460-75, Вып. 1	Железобетонные фахверковые колонны прямоугольного сечения для одноэтажных производственных зданий.	
1.462-10, Вып. 1	Железобетонные предварительно напряженные двускатные решетчатые балки для покрытий промышлен. зданий	
1.423-3, Вып. 1	Железобетонные колонны прямоугольного сечения для одноэтажных производствен. зданий без мостовых кранов высотой до 9.6 м.	
3.006-2, Вып. II-2	Сборные ж.б. каналы и тоннели из лотковых элементов /плиты, опорные подушки/	
1.412-1/77, Вып. 3	Монолитные ж.б. фундаменты под типовые колонны прямоугольного сечения одноэтажных промышленных зданий.	
2.432-1, Вып. 1	Монтажные узлы панельных стен отапливаемых одноэтажных промышленных зданий с ж.б. каркасом.	
1.439-2	Стальные изделия крепления панельных стен одноэтажных производственных зданий с ж.б. каркасом.	
1.432-14/80, Вып. 1	Стеновые панели отапливаемых производственных зданий с шагом колонн 6 м.	
ГОСТ 22701.1-77	Сборные ж.б. предварительно напряженные плиты для покрытий производственных зданий.	
1.494-24, Вып. 1	Стаканы для крышных вентиляторов, дефлекторов и зонтов.	
1.138-10, Вып. 1	Перемычки железобетонные для зданий с кирпичными стенами.	
3.400-6/76	Унифицированные закладные детали сборных ж.б. конструкций зданий промышленных предприятий.	
1.400-6/76 Вып. 1	Унифицированные закладные детали сборных ж.б. конструкций зданий промышленных предприятий.	
1.410-2, Вып. 1	Унифицированные арматурные изделия для монолитных ж.б. конструкций.	
1.412.1-4	Монолитные ж.б. фундаменты на естественном основании под ж.б стойки фахверка	
1.400-7	Стальные изделия для сопряжения сборных ж.б. конструкций.	
1.141-1, Вып. 11	Панели перекрытия ж.б. многопустотные.	
	Прилагаемые документы	
ТП 902-2-371.83 КЖИ	Строительные изделия.	
ТП 902-2-371.83 КЖ-ВН	Ведомость потребности в материалах	

Ведомость спецификаций

Лист	Наименование	Примечание
2	Спецификация к схеме расположения фундаментов здания.	
4	Спецификация монолитных фундаментов	
5	Спецификация к схеме расположения каналов и фундаментов под оборудование.	
8	Спецификация монолитных каналов КЛ1; КЛ2.	
9	Спецификация к схемам расположения балок, колонн, плит	
10	Спецификация к схемам расположения плит перекрытия.	
10	Спецификация монолитных участков Ум1÷Ум4	
11	Спецификация к схемам расположения панелей и металлических элементов фахверка.	
12	Спецификация монтажных узлов, стеновых панелей.	

Ведомость объемов сборных бетонных и железобетонных конструкций.

N строки	Наименование группы элементов конструкций	Код	Кол. м³	Примечание
1	Блоки бетонные для стен подвала	5811.000 000	4.04	Для t°=-20°С; -30°С; -40°С
2	Плиты железобетонные для ленточных фундаментов	5813 000 000	1.95	Для t=-20°С, -30°С; -40°С
3	Колонны	5821 000 000	8.94	Для II; III; IV снегового района
4	Балки стропильные	5822 000 000	7.7 7.7 7.7	для II снег. района для III снег. района для IV снег. района
5	Балки фундаментные	5824 000 000	6.54 6.68 7.95	для t=-20°С для t=-30°С для t=-40°С
6	Перемычки	5828 000 000	0.3 0.4 0.5	для t=-20°С для t=-30°С для t=-40°С
7	Плиты покрытия	5841 000 000	19.88 19.88	для II; III снег. района; для IV снег. района
8	Плиты перекрытия	5842 000 000	4.59	
9	Панели стеновые наружные	5831 000 000	100.42 124.13 146.10	для II снег. р-она для III снег. р-она для IV снег. р-она

Инв. №			
Н. контр.	Княгиничев	[подпись]	
Провер.	Княгиничев	[подпись]	
Ст. инж.	Воронцова	[подпись]	
Ст. инж.	Баранова	[подпись]	
Рук. гр.	Белова	[подпись]	
Гип	Княгиничев	[подпись]	
Гл. констр.	Пронин	[подпись]	
Нач. отд.	Красавин	[подпись]	

Привязан:

ТП 902-2-371.83 КЖ

Здание решеток с 3 механизированными решетками типа РМУ-5

Стадия	Лист	Листов
РП	1	12

Общие данные

ЦНИИЭП инженерно-оборудования г. Москва

18865-01 13

Альбом

Типовой проект 902-2-371.83

Согласовано

Инв. № подл. | Подпись и дата | Взам. инв. №

Схема расположения фундаментов здания

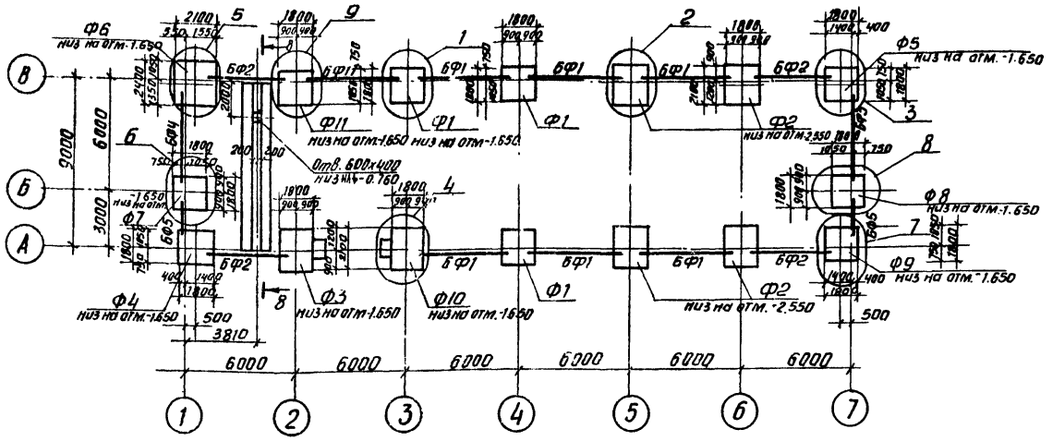

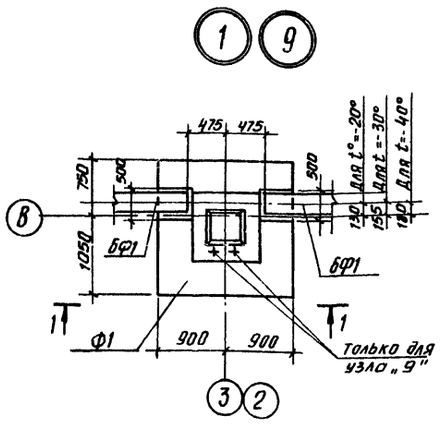

1 — 1

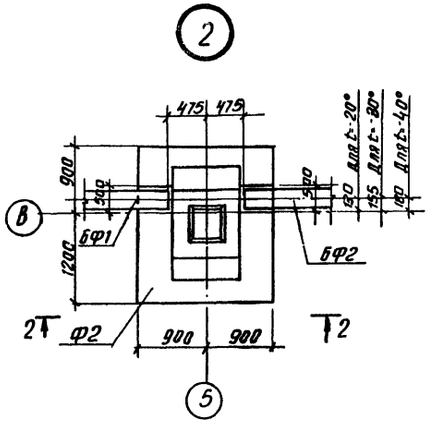

2 — 2

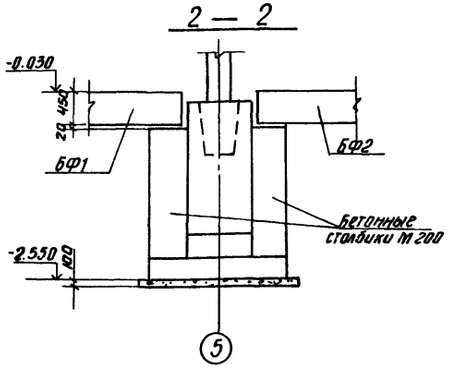

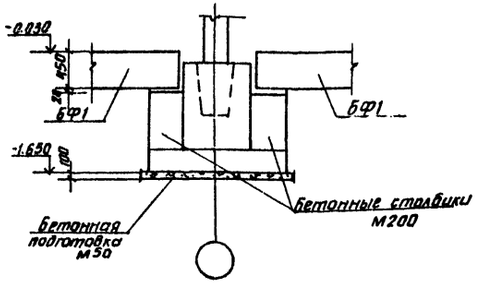

Спецификация к схеме расположения фундаментов здания

Марка поз.	Обозначение	Наименование	Кол	Масса ед. кг	Примечание
		Для t=-30°С			
Ф1/Ф11	лист 4	фундамент Ф1; Ф11	3/1		
Ф2	лист 4	Ф2	4		
Ф3/Ф10	лист 4	Ф3; Ф10	1/1		
Ф4/Ф9	лист 4	Ф4; Ф9	1/1		
Ф5	лист 4	Ф5	1		
Ф6	лист 4	Ф6	1		
Ф7	лист 4	Ф7	1		
Ф8	лист 4	Ф8	1		
		Для t=-20°С			
БФ1	1.415-1 Вып.1	фундаментная балка ФБ6-2	7	1300	
БФ2	1.415-1 Вып.1	ФБ6-4	4	1200	
БФ3	1.415-1 Вып.1	ФБ6-3	1	1200	
БФ4	1.415-1 Вып.1	ФБ6-13	1	1400	
БФ5	1.138-10 Вып.1	перемычки ПР28-18-25.22У / ПР8-18-12.22У	2	250/125	
		Для t=-30°С			
БФ1	1.415-1. Вып.1	фундаментная балка ФБ6-2	7	1300	
БФ2	1.415-1 Вып.1	ФБ6-4	4	1200	
БФ3	1.415-1. Вып.1	ФБ6-3	1	1200	
БФ4	1.415-1. Вып.1	ФБ6-30	1	1800	
БФ5	1.138-10 Вып.1	перемычка ПР28-18.25-22У-2ш	2	250	
		Для t=-40°С			
БФ1	1.415-1. Вып.1	фундаментная балка ФБ6-12	7	1500	
БФ2	1.415-1. Вып.1	ФБ6-14	4	1300	
БФ3	1.415-1. Вып.1	ФБ6-13	1	1400	
БФ4	1.415-1. Вып.1	ФБ6-13; ФБ6-3	1	1400/1200	
БФ5	1.138-10 Вып.1	перемычки ПР28.18.25.22У-2ш / ПР8-18.12.22У	2	250/125	
		Для t=-20°; -30°; -40°С			
ФБ1	ГОСТ 13579-78	фундаментный блок ФБС 24.4.6-Т	6	1300	
ФБ2	ГОСТ 13579-78	ФБС 9.4.6-Т	4	470	
ФЛ1	1.112-5. Вып.2	ФЛ 8.24-2	3	1400	
ФЛ2	1.112-5. Вып.2	ФЛ 8.12-2	1	800	

1. Основанием фундаментов приняты грунты со следующими характеристиками: $C_н$=0.002МПа; $\varphi_н$=28°; E=15.0МПа, $\gamma_н$=18 кН/м³ Грунтовые воды отсутствуют.
2. Бетонные столбики бетонировать одновременно с фундаментами под колонны в тойже опалубке.
3. Под монолитные фундаменты выполнять бетонную подготовку из бетона М50 толщиной 100мм, превышающую габариты подошвы фундамента на 100мм в каждую сторону.
4. Под ленточные фундаменты выполнять песчаную подготовку толщиной 100мм.
5. Фундаментные балки укладывать на цементный раствор марки 200 толщиной 20мм., зазоры между торцами балок и фундаментом заделать бетоном М200
6. Блоки укладывать на цементно-песчаном растворе М50 с перевязкой швов
7. Привязка фундаментных балок дана по их осям.

Привязан

Инв. №

Н. контр.	Княгиничев		
Проверил	Княгиничев		
Инжен.	Саранча		
Ст. инж.	Баранова		
Рук. гр.	Белова		
ГИП	Княгиничев		
Гл. конст.	Пронин		
Нач. отд.	Красавин		

ТП 902-2-371.83 КЖ

Здание решеток с 3 механизированными решетками типа РМУ-5

Стадия	Лист	Листов
РП	2	

Схема расположения фундаментов здания. Узлы 1; 2; 9

ЦНИИЭП инженерного оборудования г. Москва

Копировал Антипова 18865-01 14 Формат 22

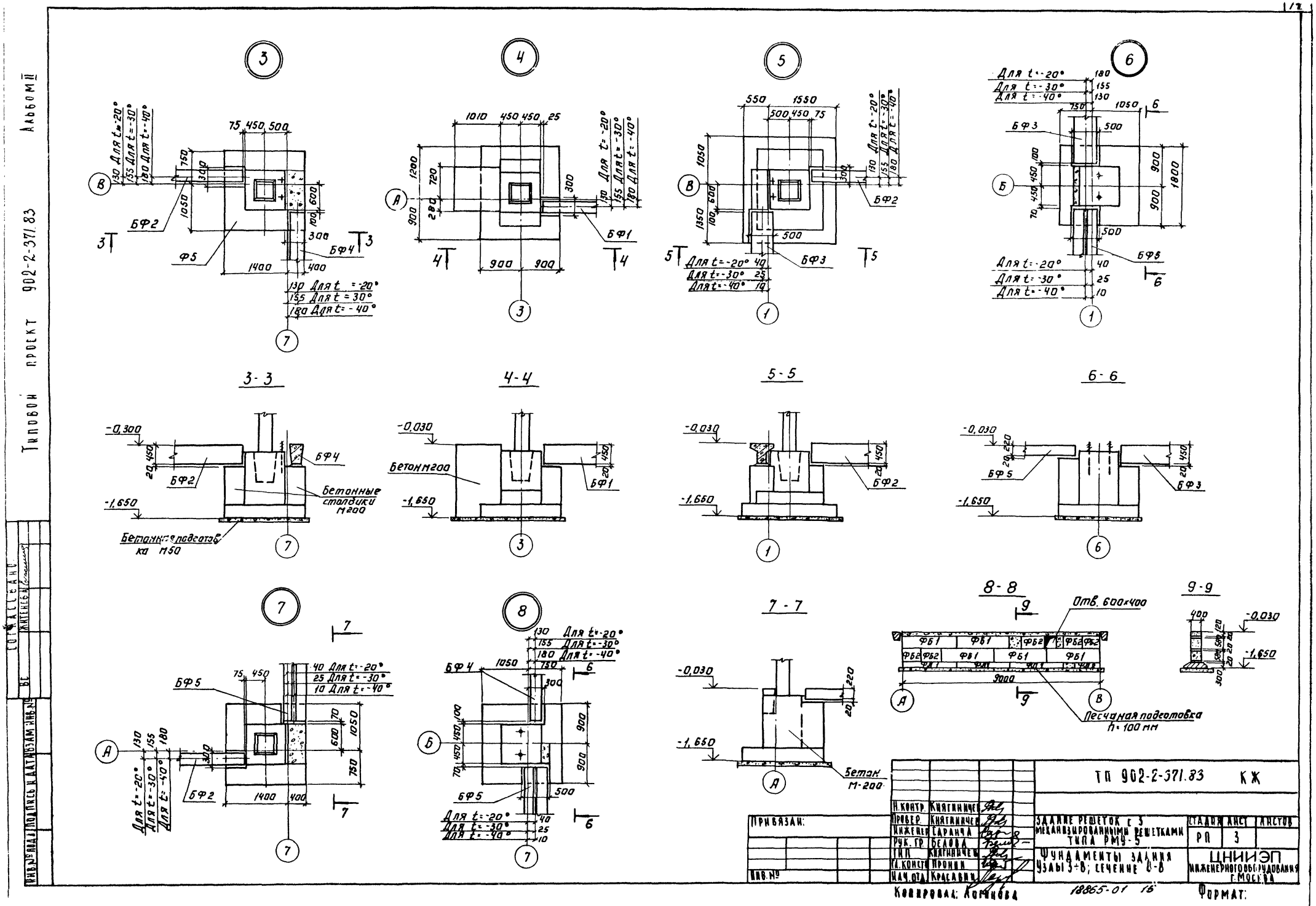

Типовой проект 902-2-371.83
Альбом II
3-3
4-4
5-5
6-6
7-7
8-8
9-9
Бетонные столбики М200
Бетонная подготовка М50
Бетон М200
Бетон М-200
Отв. 600×400
Песчаная подготовка h=100 мм
ТП 902-2-371.83 КЖ
Н. контр. Княгиничев
Провер. Княгиничев
Инженер Саранча
Рук. гр. Белова
ГИП Княгиничев
Гл. констр. Пронин
Нач. отд. Красавин
Здание решеток с 3 механизированными решетками типа РМУ-5
Фундаменты здания
Узлы 3÷8; сечение 8-8
Стадия РП
Лист 3
Листов
ЦНИИЭП инженерного оборудования г. Москва
Привязан:
Инв. №
Копировал: Логинова
18865-01 16
Формат:

Типовой проект 902-2-371.83 Альбом III

Инв. № подл. | Подпись и дата | Взам. инв. №

Согласовано

Спецификация монолитных фундаментов

Формат	Зона	Поз.	Обозначение	Наименование	Кол.	Примечание
				Ф1; Ф11.		
				Сборочные единицы и детали		
		1	1.410-2. Вып.1	Сетка С(1) 10АII-8х18	4	5,97 кг
		2	1.412-1/77 Вып.3	СН 12АII-6х15	2	6,0 кг
		3	1.412-1/77 Вып.3	СА 8АI	5	2,7 кг
		7	ТП 902- КЖИ АI	Анкер А1 (для Ф11)	2	4,1 кг
				Бетон М 200		2,2 м³
				Ф2		
				Сборочные единицы и детали		
		1	1.410-2 Вып.1	Сетка С(1) 10АII-8х18	1	5,97 кг
		4	1.410-2 Вып.1	С(1)10АII-10х18	1	7,18 кг
		5	1.410-2 Вып.1	С10АII-8х21	2	7,07 кг
		6	1.412-1/77 Вып.3	С12АII-6х24	2	6,2 кг
		3	1.412-1/77 Вып.3	СА-8АI	5	2,7 кг
				Материалы		
				Бетон М 200		3,66 м³
				Ф3; Ф10		
				Сборочные единицы и детали		
		1	1.410-2 Вып.1	Сетка С(1) 10АII-8х18	1	5,97 кг
		4	1.410-2 Вып.1	С(1)10АII-10х18	1	7,18 кг
		5	1.410-2 Вып.1	С10АII-8х21	2	7,07 кг
		2	1.412-1/77 Вып.3	СН 12АII-6х15	2	6,0 кг
		3	1.412-1/77 Вып.3	СА-8АI	5	2,7 кг
				Материалы		
				Бетон М 200		3,85 м³
				Ф4; Ф5; Ф9		
				Сборочные единицы и детали		
		1	1.410-2 Вып.1	Сетка С(1) 10АII-8х18	4	5,97 кг
		2	1.412-1/77 Вып.3	СН 12АII-6х15	2	6,0 кг
		3	1.412-1/77 Вып.3	СА-8АI	5	2,7 кг
		7	ТП 902- КЖИ АI	Анкер А1	2	4,1 кг
				Материалы		
				Бетон М-200		
				Ф4		2,46 м³
				Ф5		2,38 м³
				Ф9		2,46 м³
				Ф6		
				Сборочные единицы и детали		
		5	1.410-2 Вып.1	Сетка С10АII-8х21	1	7,07 кг
		8	1.410-2 Вып.1	С10АII-14х21	1	11,41 кг
		9	1.410-2 Вып.1	С(1)10АII-8х24	1	8,0 кг
		10	1.410-2 Вып.1	С(1)10АII-10х24	1	9,63 кг
		2	1.412-1/77 Вып.3	СН12АII-6х15	2	6,0 кг
		3	1.412-1/77 Вып.3	СА-8АI	5	2,7 кг
		7	ТП 902- КЖИ АI	Анкер А1	2	4,1 кг
				Материалы		
				Бетон М 200		3,05 м³
				Ф7; Ф8.		
				Сборочные единицы и детали		
		12	1.410-2 Вып.1	Сетка С(1) 10АII-16х18	2	10,82 кг
		13	1.410-2 Вып.1	С12АII-8х15	2	7,45 кг
		14	1.412.1-4	СН-6АI	2	3,52 кг
		15	1.412.1-4	Анкер МН1	2	3,4 кг
			1.412.1-4	МН1	4	0,73 кг
			1.412.1-4	МН2	4	0,85 кг
			1.412.1-4	МН3	4	0,52 кг
				Материалы		
				Бетон М-200		
				Ф7		2,32 м³
				Ф8		2,24 м³

1-1

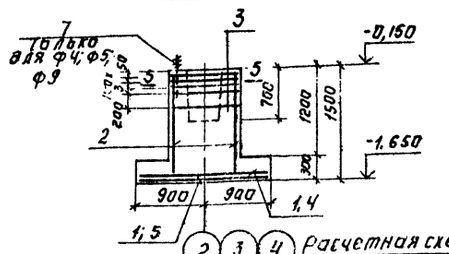

2-2

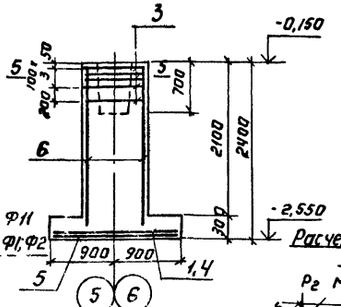

3-3

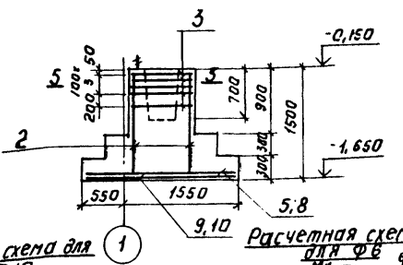

Ф1; Ф11

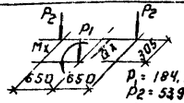

$P_1 = 184,2$ кН
$P_2 = 53,9$ кН
$M_x = 43,6$ кНМ
$Q_x = 15,7$ кН

Ф2; Ф3; Ф10

Расчетная схема для Ф1; Ф2

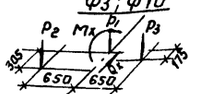

Расчетная схема для Ф3; Ф10

$P_1 = 184,2$ кН; $P_2 = 53,9$ кН
$P_3 = 72,5$ кН
$M_x = 43,6$ кНМ
$Q_x = 15,7$ кН

Ф6

Расчетная схема для Ф6

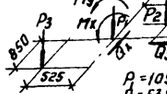

$P = 109,7$ кН
$P_2 = 53,9$ кН
$P_3 = 156,8$ кН
$M_x = 26,5$ кНМ
$Q_x = 7,8$ кН
$M_y = 7,8$ кНМ
$Q_y = 1,37$ кН

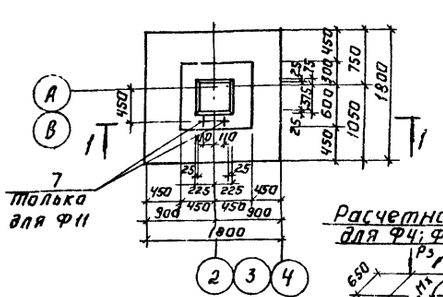

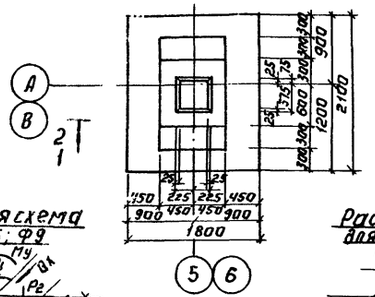

Т2 для Ф2
1 для Ф3; Ф10

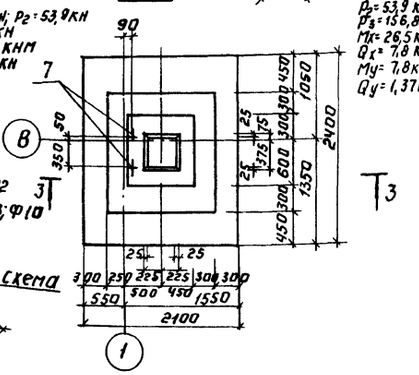

Т3

Расчетная схема для Ф4; Ф5; Ф9

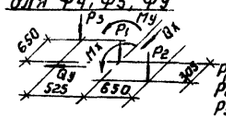

$P_1 = 109,7$ кН $M_x = 26,46$ кНМ
$P_2 = 53,9$ кН $Q_x = 7,8$ кН
$P_3 = 156,8$ кН $M_y = 7,8$ кНМ
$Q_y = 1,37$ кН

Расчетная схема для Ф7; Ф8

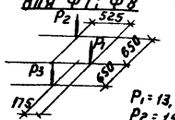

$P_1 = 13,7$ кН
$P_2 = 156,8$ кН
$P_3 = 91,1$ кН

Ф4; Ф5 (изображено)
Ф9 (зеркально чертежу)

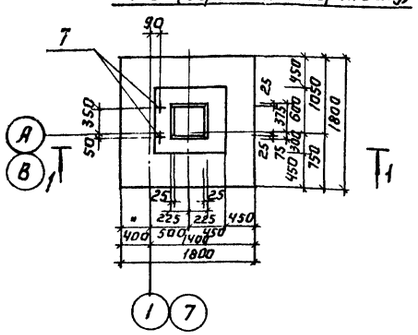

Ф7; Ф8

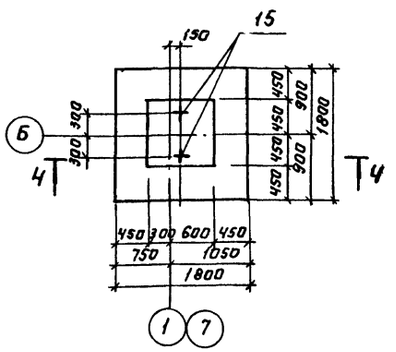

4-4

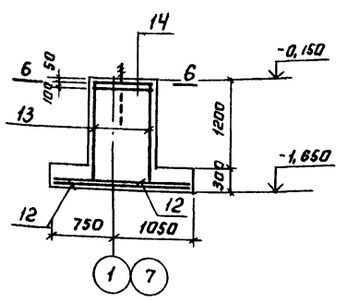

Схемы расположения сеток подошвы фундаментов.

Ф1; Ч; 5; 9; 11

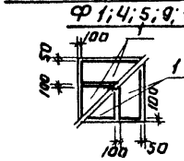

Ф2; Ф3; Ф10

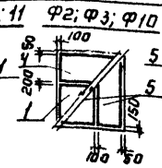

Ф6

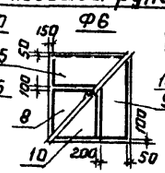

Ф7; Ф8

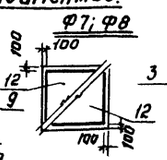

5-5

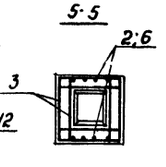

6-6

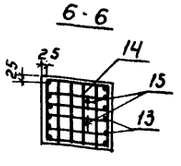

Привязан:

Инв. №

Н. контр.	Князинчев		
Провер.	Князинчев		
Инженер	Саранча		
Рук. гр.	Белова		
ГИП	Князинчев		
Гл. констр.	Пронин		
Нач. отд.	Красавин		

Копировал: Логинова

ТП 902-2-371.83 КЖ

Здание решеток с 3 механизированными решетками типа РМЧ-5

Стадия: РП | Лист: 4 | Листов:

Фундаменты здания Ф1÷Ф11. Армирование.

ЦНИИЭП инженерного оборудования г. Москва

18865-01 16

Схема расположения каналов и фундаментов под оборудование

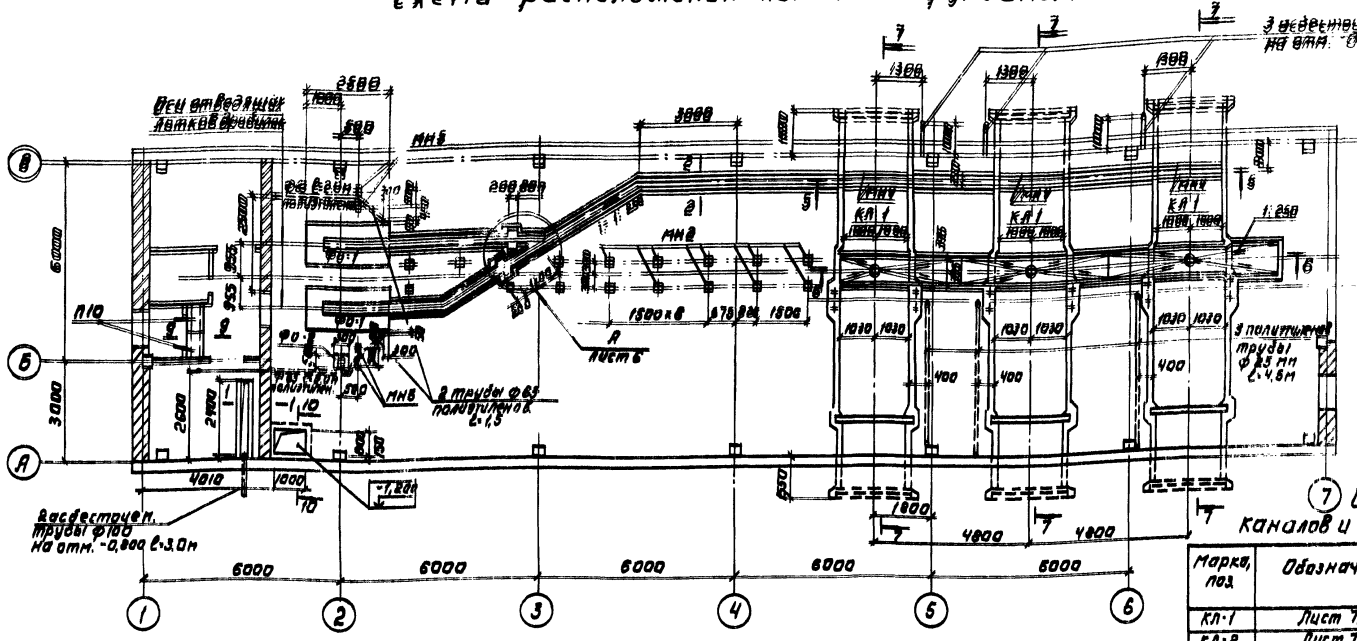

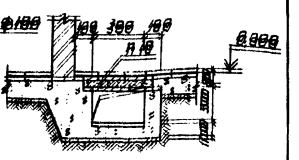

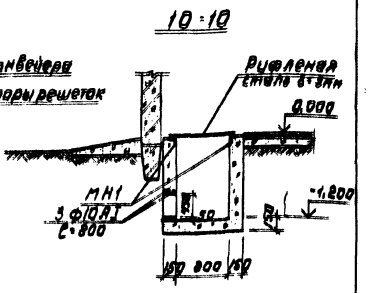

(7) Спецификация к схеме расположения каналов и фундаментов под оборудование.

Марка, поз.	Обозначение	Наименование	Кол.	Масса ед., кг	Примеч.
КЛ-1	Лист 7, 8	Канал монолитный	3		
КЛ-2	Лист 7, 8	Канал монолитный	1		
ФО-1	Лист 6	Фундамент под оборудов.	2		1,73 м3
ФО-2	Лист 5	Фундамент под стойку	1		0,4 м3
П9	3.006-2 в.II-2	Плита перекрытия П17в-3	4	480	
П10	3.006-2 в.II-2	Плита перекрытия П1-8	2	40	
А1	ТП 902- КЖИ-А1	Анкер А1	2	4,1	альб. III
МН1	3.400-6/76	Изделие закладное МИ1-29	52 пм	6,6	
МН2	3.400-6/76	Изделие закладное МИ1-23	16	3,8	
МН3	Лист 5	с 20 ГОСТ 8240-72 с=2400	2	44	
МН4	Лист 5	L63×5 ГОСТ 8509-72 с=2000	6	9,6	
Щ1	ТП 902- КЖИ-Щ1	Щит металлический Щ1	36	71,2	альб. III
Щ2	ТП 902- КЖИ-Щ2	Щит металлический Щ2	3	56,8	альб. III
		Рифленая сталь ГОСТ 8568-77 δ=5мм	9,0 м²	42,3	
МН5	3.400-6/76	Изделие закладное МИ3-8	4	4,1	
	Лист 5	Труба полиэтиленовая ГОСТ 18599-73* Ф 25 мм	15 пм		
	Лист 5	Труба полиэтиленовая ГОСТ 18599-73* Ф 63 мм	7 пм		
	Лист 3	Труба неизолированная ГОСТ 379-80 Ф 100 мм	6 пм		

Схема расположения плит перекрытия канала КЛ1.

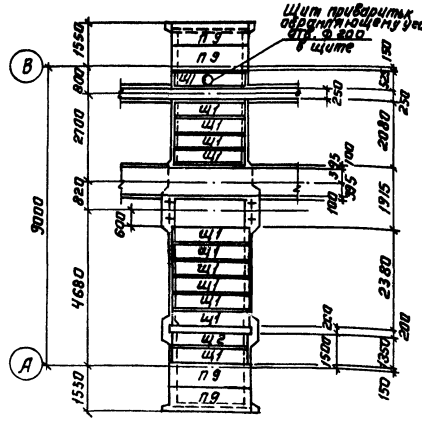

Сечения каналов см. лист КЖ-6.

1-1

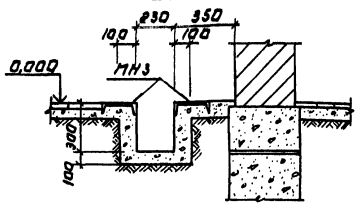

2-2

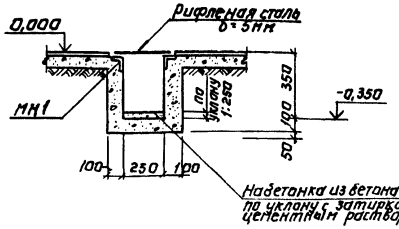

ФО-2

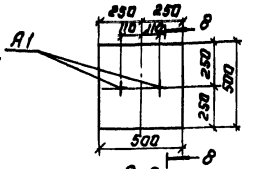

Каналы и приямки - бетон М150 объём - 3,5 м³

ТП 902-2-371.83 КЖ

Н. контр.	Княгининец		
Провер.	Пронин		
Гл. инж.	Баранова		
Рук. гр.	Беседа		
ГИП	Княгининец		
Гл. констр.	Пронин		
Нач. отд.	Красавин		

Здание решеток с 3 механизированными решетками типа РМУ-5

Стадия	Лист	Листов
РП	5	

Схема расположения каналов и фундаментов под оборудование. План перекрытия канала КЛ1.

ЦНИИЭП инженерного оборудования г. Москва

Привязан:

Инв. №

Копировал: Котинова 1986-5-01 17 Формат:

Альбом III

Типовой проект 902-2-371.83

Согласовано:
Отдел КУ Шифрина
Отдел ЗАА Москвина
Отдел ТС Ватцкого

Типовой проект 902-2-371.83 Альбом III

ФО-1

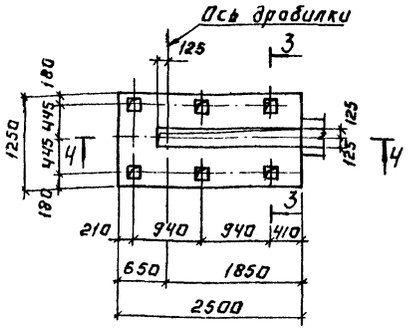

3-3

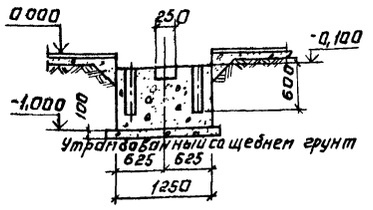

4-4

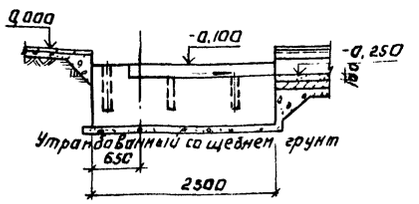

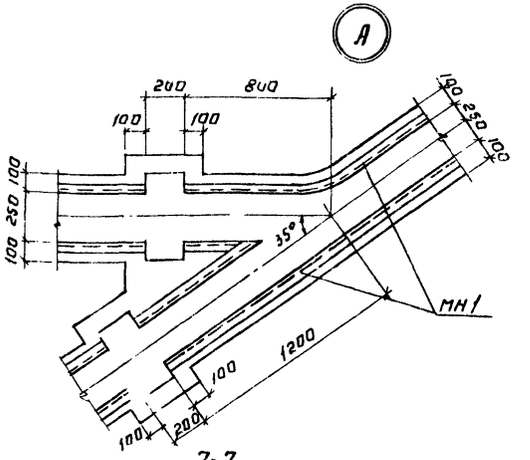

5-5

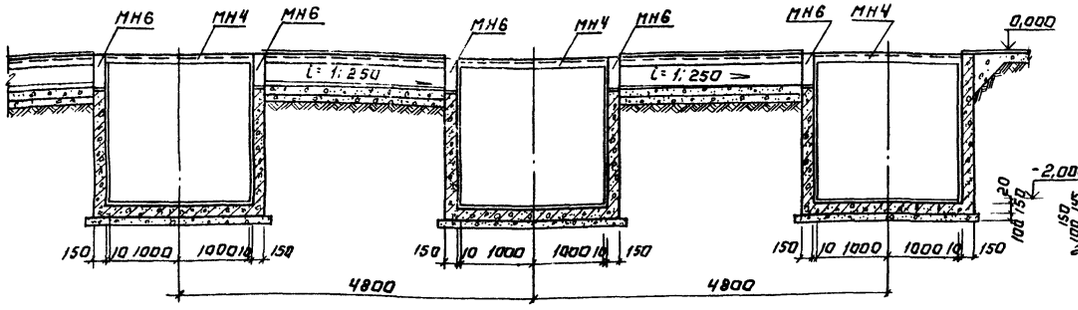

7-7

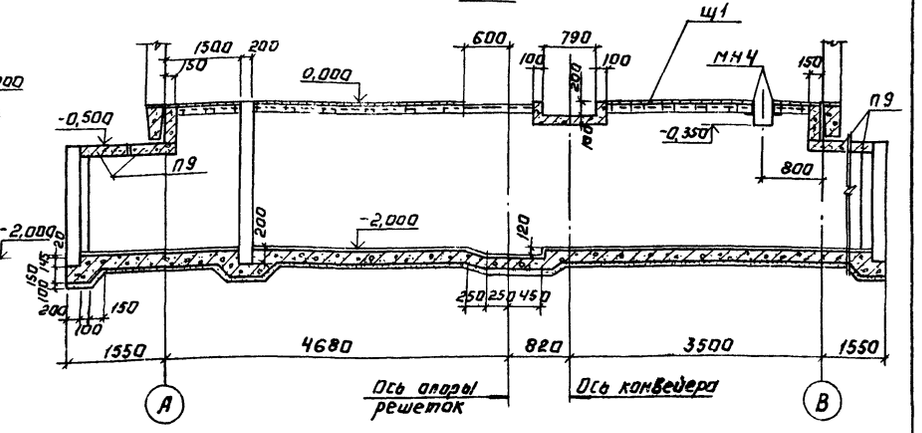

6-6

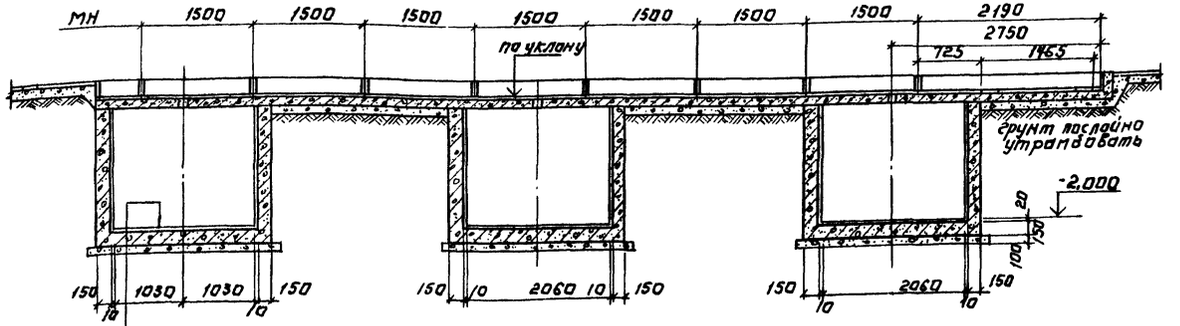

Цементная стяжка М150-20 мм
Железобетонное днище-150 мм
Горячий асфальтовый раствор-6мм
Бетонная подготовка из бетона М100-100мм

1. Наружные поверхности ж.б. фундаментов и каналов, соприкасающиеся с грунтом, обмазать 2 слоями горячего битума по огрунтовке битумом, растворенным в бензине.
2. Изнутри стенки каналов затереть цементно-песчаным раствором.
3. Трубы для прокладки кабеля заложить в полу до устройства конструкции пола.

				ТП 902-2-371.83 КЖ	
Н.контр.	Клятничев				
Провер.	Пронин				
Ст.инж.	Баракова			Задание решеток с 3 механизированными решетками типа РМУ-5	Стадия: РП; Лист: 6; Листов:
Рук.гр.	Белова				
ГИП	Клятничев			Фундаменты под оборудование, сечения каналов.	ЦНИИЭП инженерного оборудования г. Москва
Гл.констр.	Пронин				
Нач.отд.	Красавин				

Привязан:

Инв. №

Копировал: Корнилова

18865-01 18 Формат:

Согласовано

Инв. № подл. | Подпись и дата | Взам. инв. №

Типовой проект 902-2-371.83 Альбом II

Инв.№ подл. | Подпись и дата | Взам.инв.№

СОГЛАСОВАНО: Шифрина

КЛ 1

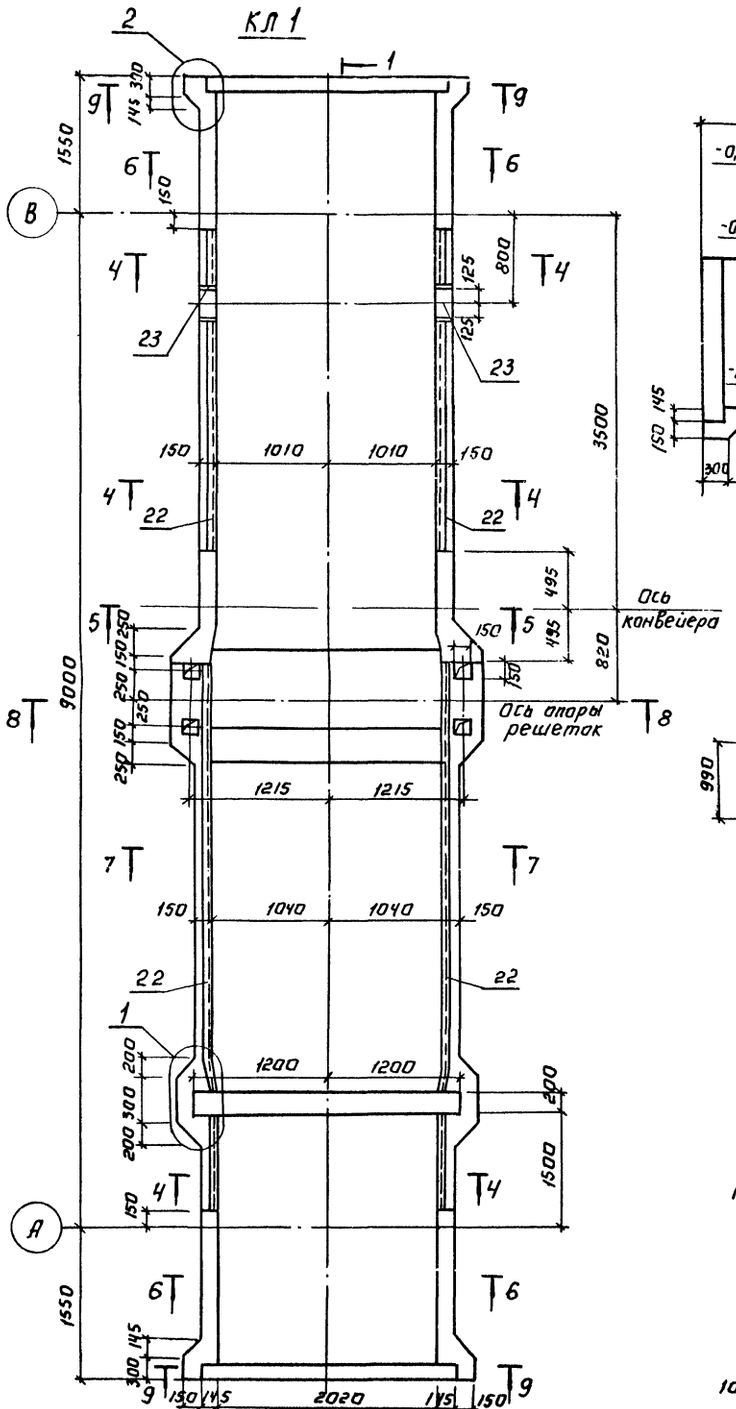

1-1

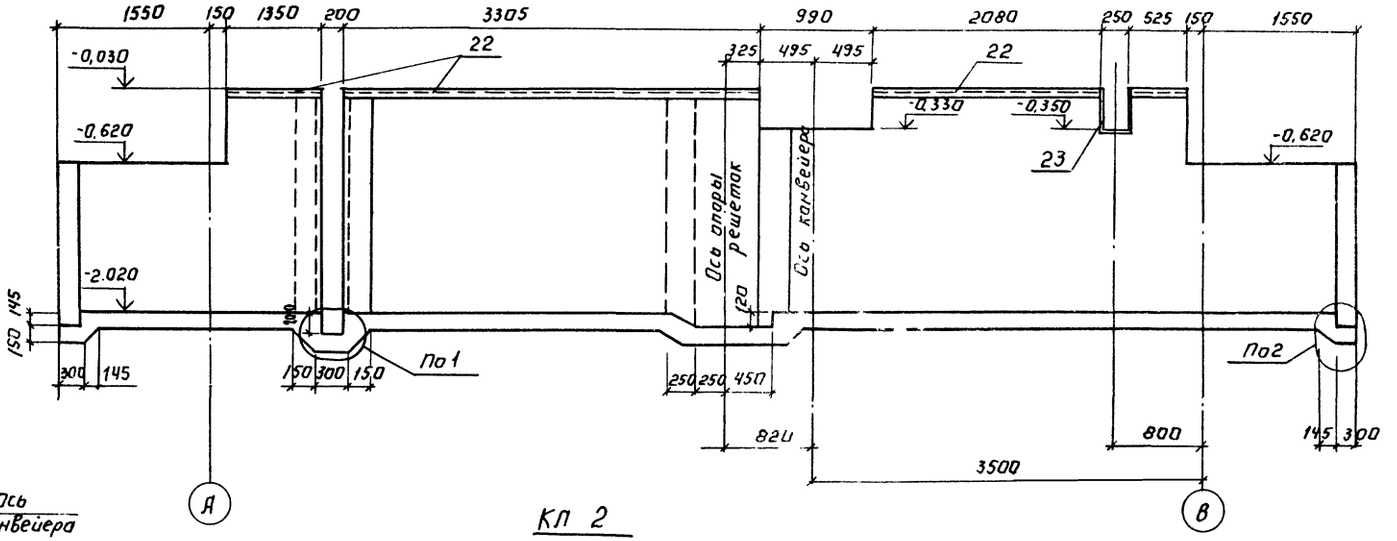

КЛ 2

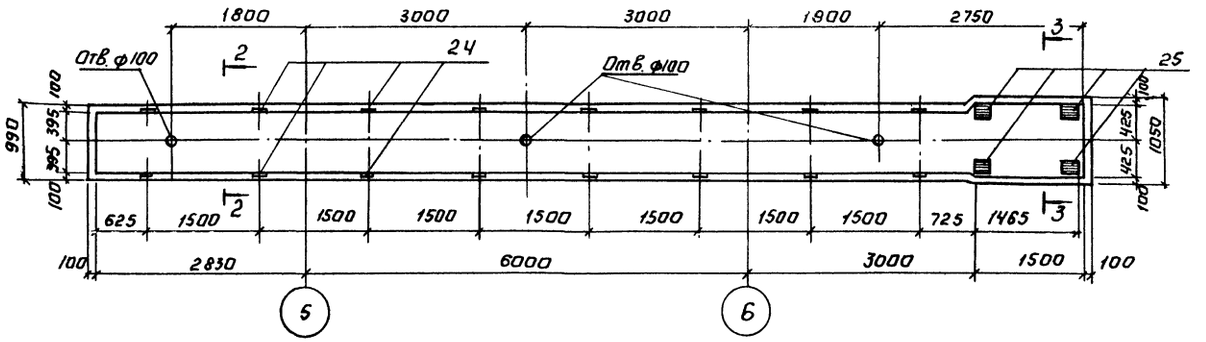

2-2

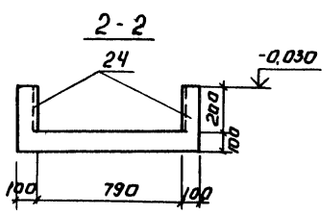

3-3

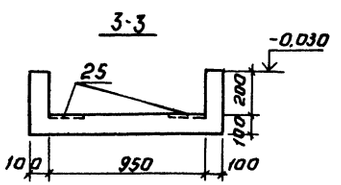

Каналы КЛ 1 и КЛ 2 выполнять из бетона М-200; МРЗ-100; В4.

Н.контр.	Кантинчев		
Привяз.	Пронин		
Ст.инж.	Баранова		
Рук.гр.	Белова		
ГИП	Кантинчев		
Гл.констр.	Пронин		
Нач.отд.	Красавин		

Привязан:

Инв.№

ТП 902-2-371.83 КЖ

Здание решеток с механизированными решетками типа РМУ-5

Каналы КЛ 1; КЛ 2. Опалубка

Стадия	Лист	Листов
РП	7	

ЦНИИЭП инженерного оборудования г. Москва

Копировал: Аргинова

18865-01 19

Формат:

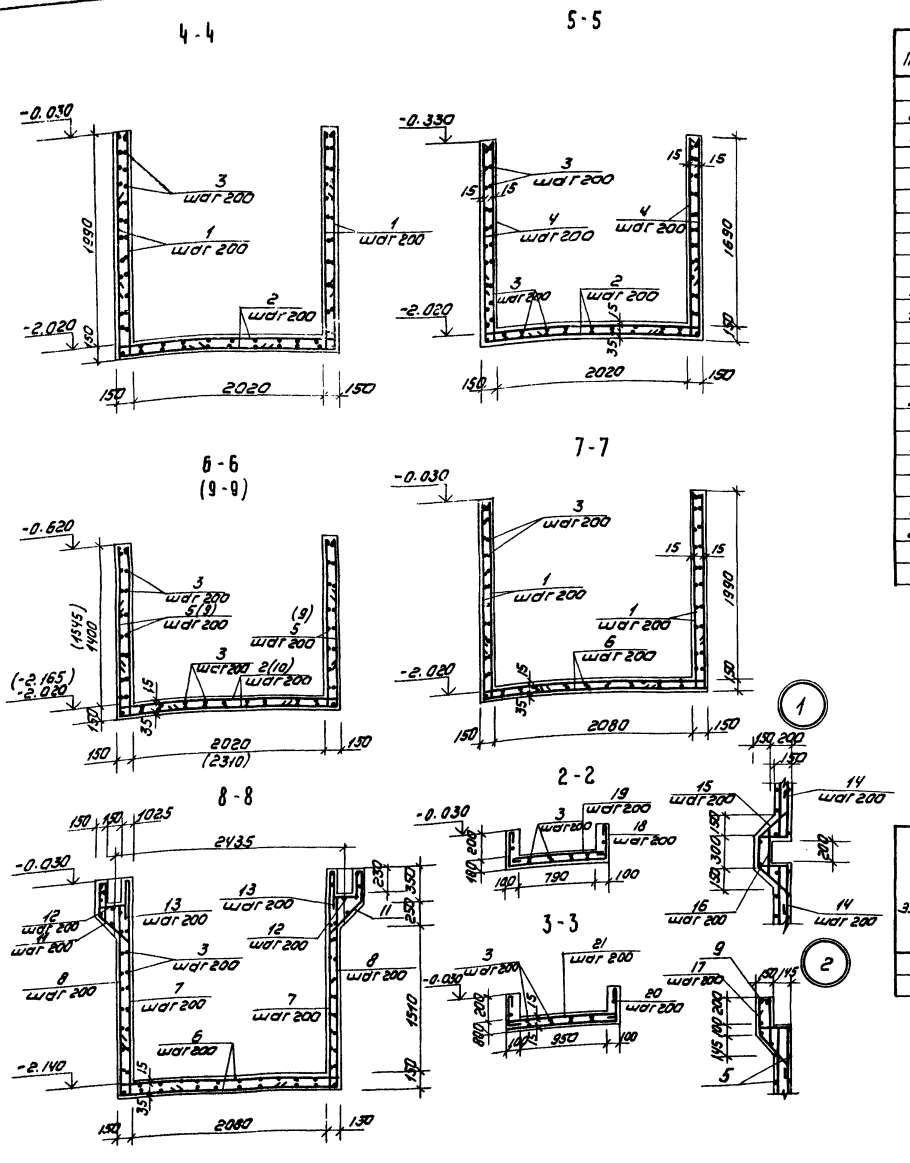

Ведомость деталей

Поз	Эскиз
1	2100
2	2270
3	l общ.
4	1800
5	1500
6	2330
7	2200
8	1980
9	1545
10	2560
11	330
12	380
13	400
14	300
15	300
16	400
17	400
18	950
19	950
20	1100
21	1100

Спецификация монолитных каналов КЛ1, КЛ2

Формат	Зона	Поз.	Обозначение	Наименование	Кол	Примечание
				Кл-1		
		1*		ф12А III ГОСТ 5.1459-72* l=2550	160	2,3 кг
		2*		ф12А III ГОСТ 5.1459-72* l=3170	84	2.8 кг
		3*		ф6А I ГОСТ 5781-82 l общ=870 м		0.222 кг
		4*		ф12А III ГОСТ 5.1459-72* l=2250	14	2,3 кг
		5*		ф12А III ГОСТ 5.1459-72* l=1950	60	1.8 кг
		6*		ф12А III ГОСТ 5.1459-72* l=3230	44	2.87 кг
		7*		ф12А III ГОСТ 5.1459-72* l=2650	12	2.38 кг
		8*		ф12А III ГОСТ 5.1459-72* l=2430	12	2.16 кг
		9*		ф12А III ГОСТ 5.1459-72* l=1995	8	1.88 кг
		10*		ф12А III ГОСТ 5.1459-72* l=3460	4	3.07 кг
		11*		ф6А I ГОСТ 5781-82 l=1460	12	0.32 кг
		12*		ф6А I ГОСТ 5781-82 l=860	12	0.2 кг
		13*		ф6А I ГОСТ 5781-82 l=560	12	0.12 кг
		14*		ф6А I ГОСТ 5781-82 l=680	12	0.15 кг
		15*		ф6А I ГОСТ 5781-82 l=1680	22	0.37 кг
		16*		ф6А I ГОСТ 5781-82 l=1180	22	0.26 кг
		17*		ф12А III ГОСТ 5.1459-72* l=1320	40	1.17 кг
		22	3.400-6/76	Изделие закладное МИ4-29	14.52	6,6 кг
		23	ТП 902-2-371.83 КЖИ-МН6	Изделие закладное МН6	2	7.18 кг
				Материалы		
				Бетон М200; В-4; Мрз 100		10.7 м³
				Кл-2		
		18*		ф8А I ГОСТ 5781-82 l=1550	60	0.6 кг
		19*		ф8А I ГОСТ 5781-82 l=1050	60	0,4 кг
		20*		ф8А I ГОСТ 5781-82 l=1700	9	0.67 кг
		21*		ф8А I ГОСТ 5781-82 l=1200	9	0.47 кг
		3*		ф6А I ГОСТ 5781-82 l общ=230 м	—	0.222 кг
		24	3.400-6/76	Изделие закладное МИ3-8	16	1.1 кг
		25	3.400-6/76 см. прим. п.2	Изделие закладное МИ1-23	4	3,6 кг
				Материалы		
				Бетон М200; В-4; Мрз 100		1.96 м³

Поз. 1* ÷ 21* см. таблицу „Ведомость деталей".

Ведомость расхода стали на элемент, кг

Марка элемента	Изделия арматурные						Изделия закладные												Общий расход
	Арматура класса					Всего	Арматура класса						Прокат марки					Всего	
	А-I			А-III			А-I		А-III				Вст 3 кп 2						
	ГОСТ 5781-82			5.1459-72*			5781-82		5781-82; 5.1459-72*				ГОСТ 8509-72	ГОСТ 19903-74*					
	6	8	Итого	12	Итого		6	Итого	8	10	12	Итого	L63×6	-8×100	-8×150	-8×200	Итого		
КЛ-1	210.0	—	210.0	998.0	998.0	1208.0	0.48	0.48	12.8	—	—	12.8	83.0	—	14.2	—	97.2	110,5	1318.5
КЛ-2	51.1	70.2	121.3	—	—	121.3	—	—	—	2.0	1.2	3.2	—	20.0	—	10.0	30.0	33.2	154.5

1. Опалубку каналов см. лист 7.
2. В закладной детали МН 23 анкера обрезать на 180 мм

Н. контр.	Княгиничев		
Провер.	Княгиничев		
Ст. инж.	Баранова		
Рук. гр.	Белова		
ГИП	Княгиничев		
Гл. констр.	Пронин		
Нач. отд.	Красавин		

Привязан

Инв. №

ТП 902-2-371.83 КЖ

Здание решеток с 3-мя механизированными решетками типа РМУ-5

Каналы КЛ1; КЛ2
Армирование

Стадия	Лист	Листов
РП	8	

ЦНИИЭП инженерного оборудования г. Москва

18865-01 20

Типовой проект 902-2-37

Согласовано

Инв. № подл. | Подпись и дата | Взам. инв.

Альбом II

Типовой проект 902-2-371.83

Схема расположения балок и колонн.

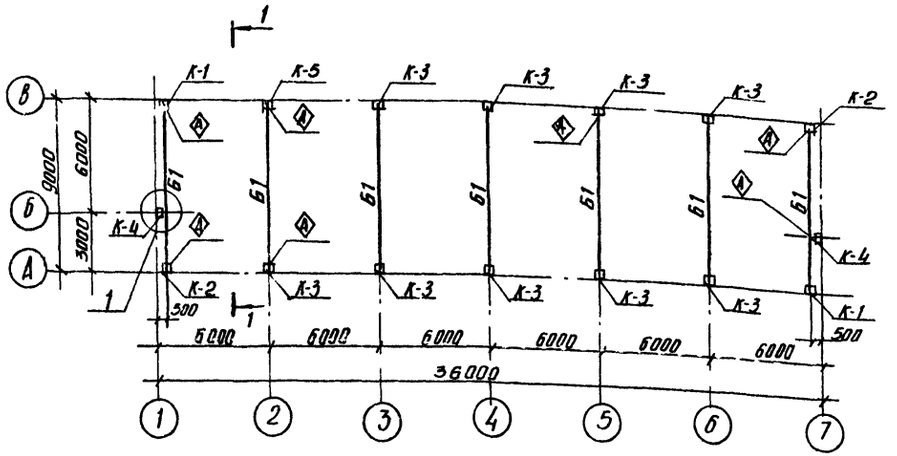

1-1

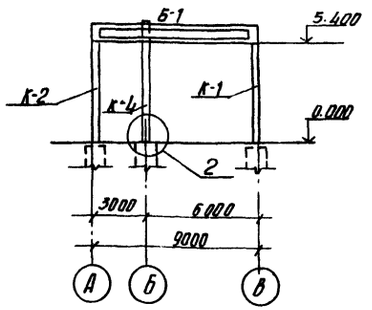

Схема расположения плит покрытия

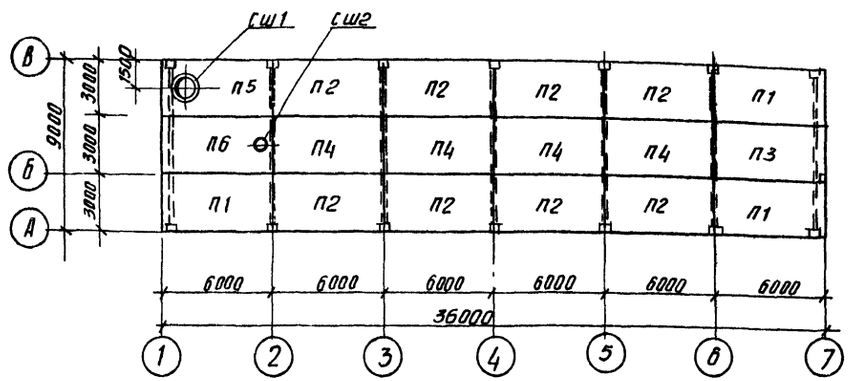

2-2

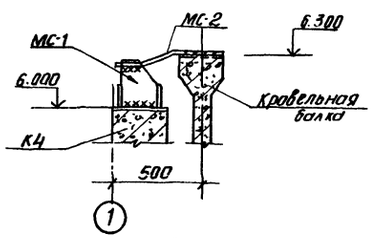

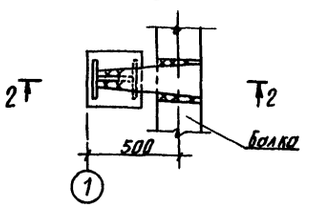

3-3

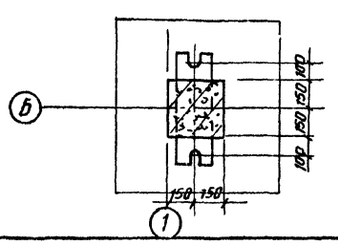

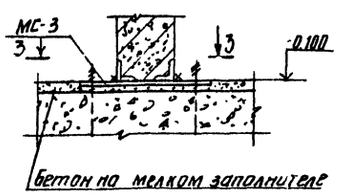

1. Монтаж железобетонных конструкций вести в соответствии с указаниями серий 1.423-3; 460-75; 1.462-10; 1.400-11, СНиП III-18-80.
2. Сварку производить электродами Э-42; $h_{шв}$ = 6 мм.
3. Знак (А) обозначает ориентацию колонны.

Спецификация к схемам расположения балок, колонн, плит

Марка поз.	Обозначение	Наименование	Кол.	Масса ед, кг	Примечание
	Для II; III; IV снегового района				
К-1	тп 902- КЖИ-К-1	Колонна К54-5-1	2	1400	альб. III
К-2	тп 902- КЖИ-К-2	Колонна К54-5-2	2	1400	альб. III
К-3	тп 902- КЖИ-К-3	Колонна К54-5-3	9	1400	альб. III
К-4	тп 902- КЖИ-К-4	Колонна КФ9-1-1	2	1370	альб. III
К-5	тп 902- КЖИ-К5	Колонна К54-5-4	1	1400	альб. III
	Для II; III снегового района				
Б-1	тп 902- КЖИ-Б-1	Балка Б9-4АIV-1	7	2750	альб. III
	Для IV снегового района				
Б-1	тп 902 КЖИ-Б-1	Балка Б9-5АIV-1	7	2750	альб. III
	Для II; III снегового района				
П1	тп 902- КЖИ-П1	Плита ПГ-2АIVТ-1	3	2650	альб. III
П2	тп 902- КЖИ-П2	Плита ПГ-2АIVТ-2	8	2650	альб. III
П3	тп 902- КЖИ-П3	Плита ПГ-2АIVТ-3	1	2650	альб. III
П4	ГОСТ 22701.1-77	Плита ПГ-2АIVТ	4	2650	
П5	КЖИ-П5	Плита ПВ10-3АIVТ-1	1	3600	альб. III
П6	КЖИ-П6	Плита ПВ4-2АIVТ-3	1	3300	альб. III
	Для IV снегового района				
П1	тп 902- КЖИ-П1	Плита ПГ-3АIVТ-1	3	2650	альб. III
П2	тп 902- КЖИ-П2	Плита ПГ-3АIVТ-2	8	2650	альб. III
П3	тп 902- КЖИ-П3	Плита ПГ-3АIVТ-3	1	2650	альб. III
П4	ГОСТ 22701.1-77	Плита ПГ-3АIVТ	4	2650	
П5	тп 902- КЖИ-П5	Плита ПВ10-4АIVТ-1	1	3600	альб. III
П6	тп 902- КЖИ-П6	Плита ПВ4-3АIV-Т-3	1	3300	альб. III
	Для II; III; IV снегового района				
СШ1	1.494-24 Вып.1	Стакан СБ 10А-1	1	290	
СШ2	1.494-24 Вып.1	Стакан СБ 4А-1	1	150	
МС1	1.400-7	Элемент соединительный ММ10	2	6.1	
МС2	1.400-7	Элемент соединительный ММ10	2	63	
МС3	тп 902- КЖИ МС3	Деталь соединительн. МС3	2	28.7	альб. III

Н. контр.	Княгиничев		
Провер.	Пронин		
Ст. инж.	Баранова		
Рук. гр.	Белова		
ГИП	Княгиничев		
Гл. конст.	Пронин		
Нач. отд.	Красавин		

Привязан

Инв. №

ТП 902-2-371.83 КЖ

Здание решеток с 3 механизированными решетками типа РМУ-5

Схемы расположения балок колонн, плит покрытия. Узлы.

Стадия	Лист	Листов
РП	9	

ЦНИИЭП инженерного оборудован. г. Москва

Копировал Антипова

Формат 22

18865-01 21

С огласовано

Отдел ВС

Инв. № подл. | Подпись и дата | Взам. инв. №

Альбом II

Типовой проект 902-2-371.83

Схема расположения плит перекрытия на отм. 3.000

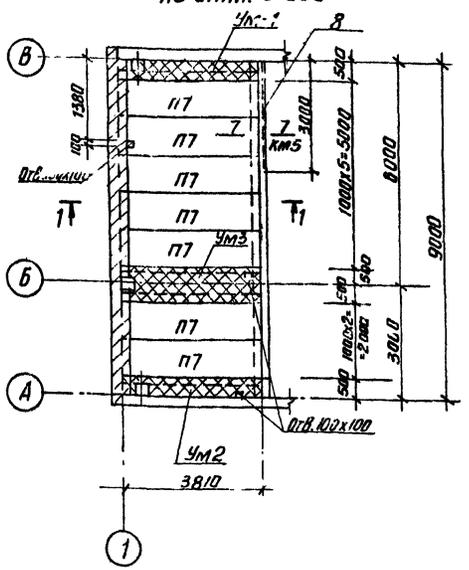

Ум1 (изображена)
Ум2 (зеркально чертежу)

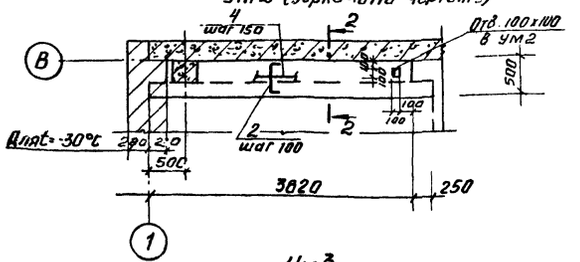

Ум3

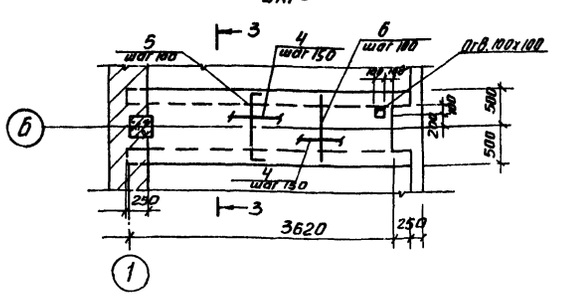

1-1

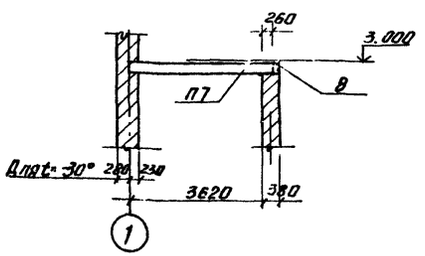

2-2

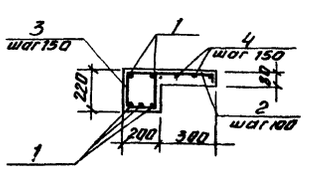

3-3

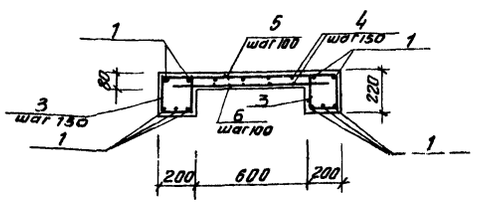

Ведомость деталей

Поз.	Эскиз
1	3330
2	450
3	200 220 200
4	п/м
5	850
6	900
7	1060

Ведомость расхода стали на 1 элемент, кг

Марка элемента	Изделия арматурные						Всего	Общий расход
	Арматура класса AI ГОСТ 5781-82			A III ГОСТ 5781-82 и 6.1459-72*				
	6	8	итого	14	8	итого		
Ум1	7.7	—	7.7	23.7	8.8	32.5	40.2	40.2
Ум2	7.7	—	7.7	23.7	8.8	32.5	40.2	40.2
Ум3	17.2	—	17.2	47.5	31.2	78.7	95.9	95.9
Ум4	0.22	—	0.22	—	1.2	1.2	1.42	1.42

Схема расположения плит перекрытия над вентшахтой на отм. 5.250

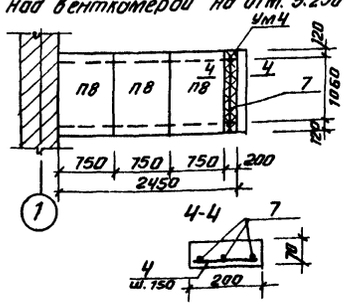

Спецификация к схемам расположения плит перекрытия

Марка поз	Обозначение	Наименование	Кол.	Масса ед., кг	Примечание
П1	1.141-1 вып. II	Плита перекрытия П139-10	7	1140	
Ум1	лист 10	Участок монолитный Ум1	1		
Ум2	лист 10	Участок монолитный Ум2	1		
Ум3	лист 10	Участок монолитный Ум3	1		
Ум4	лист 10	Участок монолитный Ум4	1		
П8	3.006-2 вып. II-2	Плита перекрытия П7д-3	3	150 кг	
8	3.400 6/76	Закладная деталь МН4-33	3 пм	8.9 кг	

Спецификация монолитных участков Ум1÷Ум4

Формат	Зона	Поз.	Обозначение	Наименование	Кол.	Примечание
				Ум1; Ум2		
				Сборочные единицы и детали		
		1*		14А III ГОСТ 5.1459-72* ℓ=3930	5	4.75 кг
		2*		8А III ГОСТ 5781-82 ℓ=570	40	0.22 кг
		3*		6А I ГОСТ 5781-82 ℓ=840	30	0.17 кг
		4*		6А I ГОСТ 5781-82 ℓ=12000	1	2.6 кг
				Материал:		
				Бетон М200		0.24 м³
				Ум3		
				Сборочные единицы и детали		
		1*		14А III ГОСТ 5.1459-72* ℓ=3930	10	4.75 кг
		3*		6А I ГОСТ 5781-82 ℓ=840	60	0.17 кг
		4*		6А I ГОСТ 5781-82 ℓ=32000	1	7.0 кг
		5*		8А III ГОСТ 5781-82 ℓ=1070	40	0.42 кг
		6*		8А III ГОСТ 5781-82 ℓ=900	40	0.36 кг
				Материал:		
				Бетон М200		0.48 м³
				Ум4		
				Сборочные единицы и детали		
		7*		ФВА III ГОСТ 6.1459-72* ℓ=1060	3	0.4 кг
		4*		ФБА I ГОСТ 5.781-82 ℓ=1000	1.0	0.22 кг
				Материал		
				Бетон М200		0.02 м³

Поз. 1*÷7* см. таблицу ведомость деталей.

1. Бетонирование монолитных участков производить согласно СНиП III-15-76
2. Ширина монолитных участков дана для $t°_н$=-30°С
3. Монтаж плит перекрытия вести в соответствии с указаниями серии 1.141-1 и СНиП III-16-80.
4. Полезная расчетная нагрузка на перекрытие принята 4,9 кПа
5. Защитный слой бетона для рабочей арматуры принять 10 мм.

Согласовано

Инв. № подл. | Подпись и дата | Взам. инв. №

Привязан

Инв. №

Н. контр.	Княгиничев		
Проверил	Пронин		
Ст. инж.	Баранова		
Рук. гр.	Белова		
ГИП	Княгиничев		
Гл. конст.	Пронин		
Нач. отд.	Красавин		

ТП 902-2-371.83 КЖ

Здание решеток с 5 механизированными решетками типа РМУ-5

Стадия	Лист	Листов
РП	10	

Схема расположения плит перекрытия на отм. 3.000 м Монолитные участки

ЦНИИЭП инженерного оборудования г. Москва

Копировал Антипова

Формат А2

18865-01 22

Схема расположения панелей по оси „А"

Фрагменты: лист 12

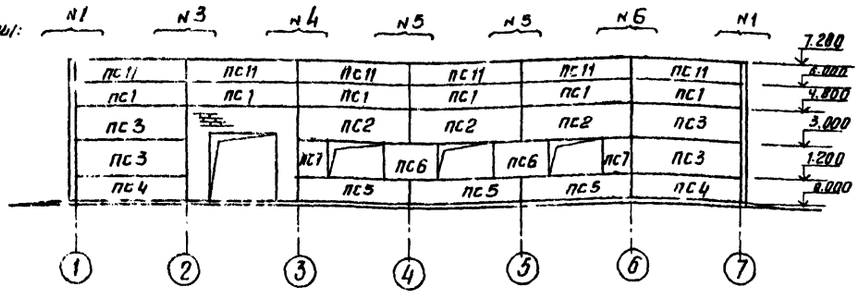

Схема расположения металлических элементов фахверка по оси „1" „7"

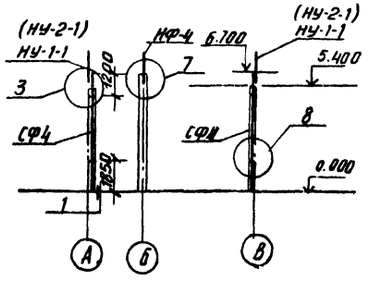

Схема расположения панелей по оси „В"

Фрагменты: лист 12

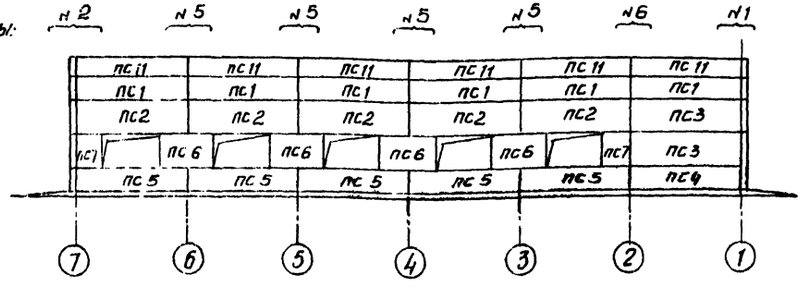

1. Кирпичные участки стен выполнять по чертежам марки АР до монтажа стеновых панелей.
2. Монтаж панелей выполнять в соответствии с указаниями СНиП III-16-80 и указаниями серии 1.432-14/80 вып. 0
3. Все узлы приняты по серии 2.432-1 вып.0; вып.1
4. Необетонируемые стальные закладные детали и соединительные элементы защитить от коррозии цинковым покрытием толщиной 150мкм, наносимым способом металлизации распылением, или толщиной 60мкм. при применении горячего цинкования.
5. Панели приняты из керамзитобетона γ = 900 кг/м³.
6. Фрагменты и спецификацию монтажных узлов см. лист 12.

Схема расположения панелей по оси „7"

Фрагменты: лист 12

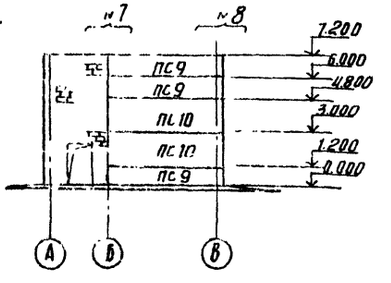

Схема расположения панелей по оси „1"

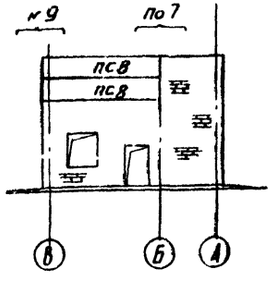

Спецификация к схемам расположения панелей и металлических элементов фахверка

Марка поз.	Обозначение	Наименование	Кол.	Масса ед, кг	Примечание
		Для t=-20°С			
ПС1	1.432.14/80 Вып.1	Панель ПС-600.12.20-П-1	12	1700	
ПС2	1.432.14/80 Вып.1	Панель ПС-600.18.20-П-2	8	2500	
ПС3	1.432.14/80 Вып.1	Панель ПС-600.18.20-П-1	6	2500	
ПС4	1.432.14/80 Вып.1	Панель ПС-600.12.20-П-1	3	1700	
ПС5	1.432.14/80 Вып.1	Панель ПС-600.12.20-П-2	8	1700	
ПС6	1.432.14/80 Вып.1	Панель ПС-295.18.20-П	6	1300	
ПС7	1.432.14/80 Вып.1	Панель ПС-145.18.20-П	4	600	
ПС8	1.432.14/80 Вып.1	Панель ПС-625.12.20-П-11	2	1700	
ПС9	1.432.14/80 Вып.1	Панель ПС-625.12.20-П-12	3	1700	
ПС10	1.432.14/80 Вып.1	Панель ПС-625.18.20-П-12	2	2700	
ПС11	1.432.14/80 Вып.1	Панель ПС-600.12.20-П-7	12	2700	
		Для t=-30°С			
ПС1	1.432.14/80 Вып.1	Панель ПС-600.12.25-П-1	12	2000	
ПС2	1.432.14/80 Вып.1	Панель ПС-600.18.25-П-2	8	3100	
ПС3	1.432.14/80 Вып.1	Панель ПС-600.18.25-П-1	6	3100	
ПС4	1.432.14/80 Вып.1	Панель ПС-600.12.25-П-1	3	2000	
ПС5	1.432.14/80 Вып.1	Панель ПС-600.12.25-П-2	8	2000	
ПС6	1.432.14/80 Вып.1	Панель ПС-295.18.25-П	6	1400	
ПС7	1.432.14/80 Вып.1	Панель ПС-145.18.25-П	4	800	
ПС8	1.432.14/80 Вып.1	Панель ПС-630.12.25-П-11	2	2100	
ПС9	1.432.14/80 Вып.1	Панель ПС-630-12.25-П-12	3	2100	
ПС10	1.432.14/80 Вып.1	Панель ПС-630.18.25-П-12	2	3200	
ПС11	1.432.14/80 Вып.1	Панель ПС-600.12.25-П-7	12	2000	
		Для t=-40°С			
ПС1	1.432.14/80 Вып.1	Панель ПС-600.12.30-П-1	12	2400	
ПС2	1.432.14/80 Вып.1	Панель ПС-600.18.30-П-2	8	3600	
ПС3	1.432.14/80 Вып.1	Панель ПС-600.18.30-П-1	6	3600	
ПС4	1.432.14/80 Вып.1	Панель ПС-600.12.30-П-1	3	2400	
ПС5	1.432.14/80 Вып.1	Панель ПС-600.12.30-П-2	8	2400	
ПС6	1.432.14/80 Вып.1	Панель ПС-295.18.30-П	6	1800	
ПС7	1.432.14/80 Вып.1	Панель ПС-145.18.30-П	4	900	
ПС8	1.432.14/80 Вып.1	Панель ПС-635.12.30-П-11	2	2500	
ПС9	1.432.14/80 Вып.1	Панель ПС-635.12.30-П-12	3	2500	
ПС10	1.432.14/80 Вып.1	Панель ПС-635.18.30-П-12	2	3800	
ПС11	1.432.14/80 Вып.1	Панель ПС-600.12.30-П-7	12	2400	
		Для t=-20°; -30°; -40°С			
НФ-4	1.439-2	Насадка НФ-4	2	35.2	
СФ-4	1.439-2	Стойка фахверка СФ-4	4	357.4	
НУ-1-1	ТП902 КЖИ НУ-1-1	Насадка НУ-1-1	2	13.3	альб. III
НУ-2-1	ТП902 КЖИ НУ-2-1	Насадка НУ-2-1	2	13.3	альб. III

Привязан

Инв. №

Н. контр.	Княгиничев		
Провер.	Промин		
Ст. инж.	Баранова		
Рук. гр.	Белова		
ГИП	Княгиничев		
Гл. конст.	Промин		
Нач. отд.	Красавин		

ТП 902-2-371.83 КЖ

Здание решеток с 3 механизированными решетками типа РМУ-3

Стадия	Лист	Листов
РП	11	

Схемы расположения стеновых панелей и металлических элементов фахверка

ЦНИИЭП инженерного оборудования г. Москва

Согласовано

Отдел ВС

Инв. № подл. | Подпись и дата | Взам. инв. №

Типовой проект 902-2-371.83 Альбом II

Фрагмент 1

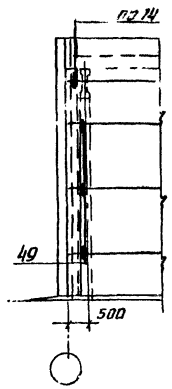

Фрагмент 3

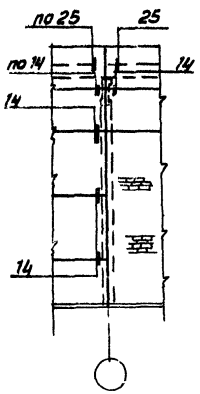

Фрагмент 4

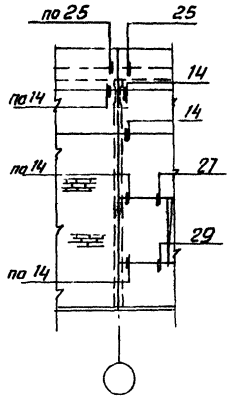

Фригмент 5

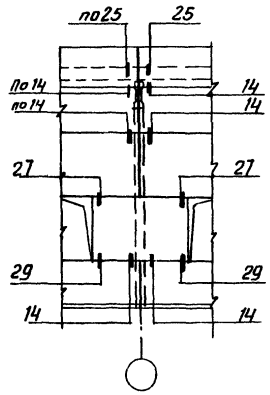

Фрагмент 2

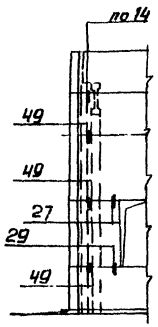

Фрагмент 6

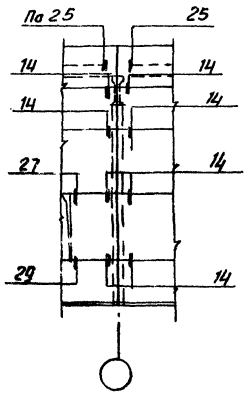

Фрагмент 7

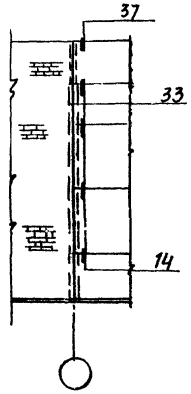

Фрагмент 8

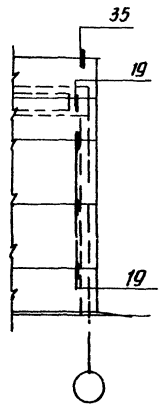

Фрагмент 9

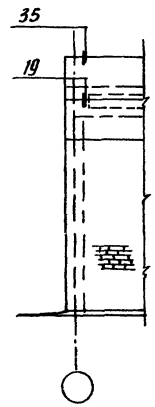

Спецификация монтажных узлов стеновых панелей

Марка узла		Номер листа по серии 2.432-1 вып.1	Кол. узлов	Марка элемента крепления детали	Количество на 1 деталь	Количество на все детали	Примечание
25		24	20	Т-6	1	20	
19		18	9	Т-1	1	9	
14		13	73	Т-1	1	73	
49		46	12	Т-27	1	12	
35		32	4	Т-8	2	8	
33		30	3	Т-8	1	3	
37		34	2	Т-8	2	4	
27	t=20°	26	16	Т-21	1	16	
	t=30°			Т-22	1	16	
	t=40°			Т-23	1	16	
29	t=20°	26	16	Т-21	1	16	
	t=30°			Т-22	1	16	
	t=40°			Т-23	1	16	
8			8	Т-13	2	16	

1. Схему расположения панелей см. лист 11.
2. Узлы замаркированы по серии 2.432-1, вып. 1

СОГЛАСОВАНО

Инв. № подл. | Подпись и дата | Взам. инв. №

Привязан

Инв. №

Н. контр.	Княгиничев	
Провер.	Пронин	
Ст. инж.	Баранова	
Рук. гр.	Белова	
ГИП	Княгиничев	
Гл. конст.	Пронин	
Нач. отд.	Красавин	

ТП 902-2-371.83 КЖ

Здание решеток с 3 механизированными решетками типа РМУ-5

Фрагменты к схемам расположения стеновых панелей

Стадия	Лист	Листов
РП	12	

ЦНИИЭП инженерного оборудования г. Москва

Копировал Антипова

18865-01 24 Формат А2

Альбом III

Типовой проект 902-2-371.83

Техническая спецификация металла

Вид профиля и ГОСТ, ТУ	Марка металла и ГОСТ	Обозначение и размер профиля, мм	№ п/п	Код марки металла	Код вида профиля	Код размера профиля	Количество шт.	Длина, мм	Масса металла по элементам конструкции, т: монорельсовые пути (код элемента конструкций 526235)	Масса металла по элементам конструкции, т: рабочие площадки (код элемента конструкций 526233)	Масса металла по элементам конструкции, т: прочие	Масса металла по элементам конструкции, т: прочие	Общая масса, т	Масса потребности в металле, по кварталам (заполняется изготовителем), т: I	II	III	IV	Запомнается 84
1	2	3	4	5	6	7	8	9	526235	526233								
Балки двутавровые для подвесных путей по ГОСТ 19425-74*	Вст6 пс6 ГОСТ 380-71*	I 30 м	1		53910				3.6				3.6					
	Итого		2	12300					3.6				3.6					
Всего профиля			3						3.6				3.6					
Сталь горячекатаная швеллеры ГОСТ 8240-72	Вст3 кп2	[24	4		26271					0.2			0.2					
	ГОСТ 380-71*	[14	5		26166					0.4			0.4					
	Итого		6	11240						0.6			0.6					
Всего профиля			7							0.6			0.6					
Сталь прокатная угловая неравнополочная ГОСТ 8510-72*	Вст3 кп2	L125х80х8	8		22241					0.1			0.1					
	ГОСТ 380-71*																	
	Итого		9	11240						0.1			0.1					
Всего профиля			10							0.1			0.1					
Сталь прокатная угловая равнополочная ГОСТ 8509-72*	Вст3пс6	L63х5	11		21113				0.1				0.1					
	ГОСТ 380-71*	L50х5	12						0.01									
	Итого		13	11240					0.11				0.1					
Всего профиля			14						0.11				0.11					
Профили стальные гнутые ГОСТ 8283-77	Вст3 пс6	[70х60х4	15		76007				0.2				0.2					
	ГОСТ 380-71*																	
	Итого		16	12300					0.2				0.2					
Всего профиля			17						0.2				0.2					
Листы стальные с ромбическим и чечевичным рифлением ГОСТ 8568-77*	Вст3 кп2	δ 5	18		71331					0.7			0.7					
	ГОСТ 380-71*																	
	Итого		19	11240						0.7			0.7					
Всего профиля			20							0.7			0.7					
Сталь листовая горячекатаная ГОСТ 19903-74*	Вст3 кп2 ГОСТ 380-71*	δ 12	21		71110				0.13	0.01			0.14					
	Итого		22	11240					0.13	0.01			0.14					
Всего профиля			23						0.13	0.01			0.14					
Сталь листовая горячекатаная ГОСТ 19903-74*	Вст3 кп2 ГОСТ 380-71*	— 300х8	24		71200					0.1			0.1					
	Итого		25	11240						0.1			0.1					
Всего профиля			26							0.1			0.1					
Полоса стальная горячекатаная ГОСТ 103-76*	Вст3 кп2	— 100х8	27							0.02			0.02					
	ГОСТ 380-71*	— 150х6	28						0.01				0.01					
		— 200х8	29						0.1				0.1					
	Итого		30	11240	13110				0.11	0.02			0.13					
Всего профиля			31						0.11	0.02			0.13					
Итого масса металла			32						4.15	1.53			5.68					
Лестницы ограждения	Вст3 кп2		33										0.44					
Всего масса металла			34										6.12					
В том числе по маркам	Вст3 кп2		35										2.32					
	Вст3 пс6		36										3.8					
Масса поставки элементов по кварталам (заполняется заказчиком)		I																
		II																
		III																
		IV																

Ведомость рабочих чертежей основного комплекта

Лист	Наименование	Примечание
1	Общие данные. Начало.	
2	Общие данные. Продолжение.	
3	Общие данные. Окончание.	
4	Схемы расположения подвесных путей и балок площадки на отм. 2.400. Разрезы.	
5	Площадка на отм. 2.400. Узлы. Сечения.	

Ведомость ссылочных и прилагаемых документов

Обозначение	Наименование	Примечание
	Ссылочные документы	
1.459-2, Вып. 1,2	Стальные лестницы, переходные площадки и ограждения.	
1.426-1 Вып. 3	Стальные подкрановые балки.	

Настоящий проект разработан в соответствии с действующими нормами и правилами и предусматривает в части металлических конструкций мероприятия, обеспечивающие взрывную, взрывопожарную и пожарную безопасность при эксплуатации здания.

Главный инженер проекта /Княгиничев/

Привязан

Инв. № подл. | Подпись и дата | Взам. инв. №

ТП 902-2-371.83 КМ

Н. контр.	Княгиничев		
Проверил	Пронин		
Ст. инж.	Баранова		
Рук. гр.	Белова		
ГИП	Княгиничев		
Гл. конст.	Пронин		
Нач. отд.	Красавин		

Здание решеток с 3 механизированными решетками типа РМУ-5

Стадия	Лист	Листов
РП	1	5

Общие данные. Начало

ЦНИИЭП инженерного оборудования г. Москва

18865-01 25

Альбом II

Типовой проект 902-2-371.83

Техническая спецификация металла на лестницы и ограждения

Вид профиля и ГОСТ, ТУ	Марка металла и ГОСТ	Обозначение и размер профиля, мм	№ п.п.	Код: Марки металла	Код: Вид профиля	Код: Размер профиля	Количество, шт	Длина, мм	Масса металла по элементам конструкций, т: лестницы (код элемента конструкции 526242)	Масса металла по элементам конструкций, т: ограждение (код элемента конструкции 526244)	Масса металла по элементам конструкций, т: прочие	Общая масса, т	Масса потребности в металле по кварталам (заполняется изготовителем), т: I	II	III	IV	Заполняется ВЦ
1	2	3	4	5	6	7	8	9	526242	526244							
Швеллеры стальные гнутые равнополочные ГОСТ 8278-75*	Ст3 кп2 ГОСТ 380-71*	[180х50х4	1						0.1			0.1					
	Итого		2	11240					0.1			0.1					
Всего профиля			3		13007				0.1			0.1					
Сталь холодногнутая швеллеры неравнополочные ГОСТ 8281-80	Ст3 кп2 ГОСТ 380-71*	L 50х40х2 х2.5	4							0.1		0.1					
	Итого		5	11240						0.1		0.1					
Всего профиля			6		14002					0.1		0.1					
Сталь холодногнутая 2-130-70	Ст3 кп2 ГОСТ 380-71*	С 90х30х25х3	7							0.1		0.1					
	Итого		8	11240						0.1		0.1					
Всего профиля			9							0.1		0.1					
Сталь прокатная угловая равнополочная ГОСТ 8509-72*	Ст3 кп2 ГОСТ 380-71*	L 75х6	10						0.01			0.01					
		L 25х3	11							0.01		0.01					
	Итого		12	11240					0.01	0.01		0.02					
Всего профиля			13		21113				0.01	0.01		0.02					
Полоса стальная горячекатанная ГОСТ 103-76*	Ст3 кп ГОСТ 380-71*	+ 100х4	15						0.01			0.01					
		+ 60х6							0.01			0.01					
	Итого		16	11240					0.02			0.02					
Всего профиля			17		13110				0.02			0.02					
Сталь листовая горячекатаная ГОСТ 19903-74*	Ст3 кп2 ГОСТ 380-71*	+ 250х4	18						0.1			0.1					
	Итого		19	11240					0.1			0.1					
Всего профиля			20		71200				0.1			0.1					
Всего масса металла									0.23	0.21		0.44					
В том числе по маркам	Ст3 кп2			11240					0.23	0.21		0.44					
Масса поставки элементов по кварталам (заполняется заказчиком)		I															
		II															
		III															
		IV															

Инв. № подл. | Подпись и дата | Взам. инв. №

Привязан

Инв. №

Н. контр.	Княгиничев	
Провер.	Промин	
Ст. инж.	Баранова	
Рук. гр.	Белова	
ГИП	Княгиничев	
Гл. конст.	Промин	
Нач. отд.	Красавин	

ТП 902- КМ

Здание решеток с 3 механизированными решетками типа РМУ-5

Стадия: РП | Лист: 2 | Листов:

Общие данные. Продолжение

ЦНИИЭП инженерного оборудования г. Москва

Копировал Антипова Формат А2

Альбом II

Типовой проект 902-

Ведомость металлоконструкций по видам профилей.

Наименование конструкций по номенклатуре прейскуранта № 01-09	Позиция по прейскуранту № 01-09	№ п.п.	Код конструкций	Масса конструкций, т: Всего стали повышенной и высокой прочности	По видам профилей стали: Балки и швеллеры	Крупносортная сталь	Среднесортная сталь	Мелкосортная сталь	Толстолистовая сталь	Универсальная сталь	Тонколистовая сталь	Гнутые и гнутосварные	Трубы	Прочие	Всего	Количество, шт	Серия типовых конструкций
1	2	3	4	5	6	7	8	9	10	11	12	13	14	15	16	17	18
Монорельсовые пути	18	1	526235		3.7	0.01	-		0.25			0.21			4.17		
Рабочие площадки	689	2	526233		0.62	0.21			0.85			0.01			1.71		
Лестницы	696	3	526242			0.01			0.13			0.1			0.24		
Ограждения	696	4	526244					0.01				0.21			0.22		
Итого:					4.32	0.23		0.01	1.23			0.53			6.34		
Контрольная сумма																	

Инв. № подл. | Подпись и дата | Взам. инв. №

Привязан

Инв. №

Н. контр.	Княгиничев	
Провер.	Промин	
Ст. инж.	Баранова	
Рук. гр.	Белова	
ГИП	Княгиничев	
Гл. конст.	Промин	
Нач. отд.	Красавин	

ТП 902-2-371.83 КМ

Здание решеток с 3 механизированными решетками типа РМУ-5

Стадия: РП | Лист: 3 | Листов:

Общие данные. Окончание

ЦНИИЭП инженерного оборудования г. Москва

Копировал Антипова Формат А2

18865-01 26

Типовой проект 902-2-371.83 Альбом II

Схема расположения подвесных путей.

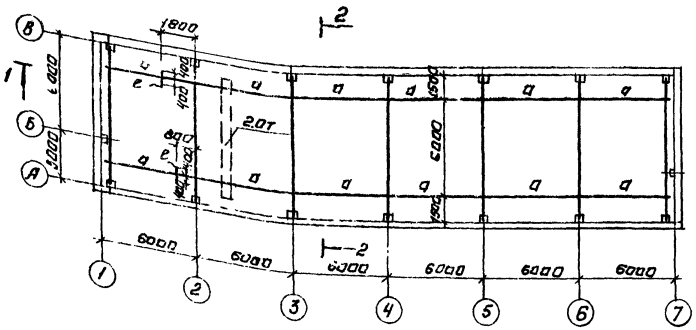

Схема расположения балок площадки на отм. 2.400

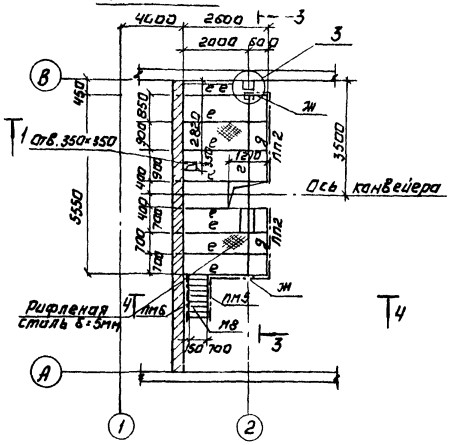

Схема расположения ограждения на отм. 3.000.

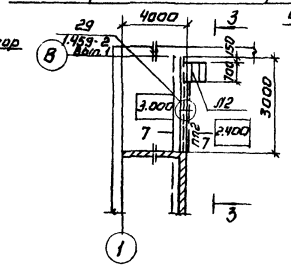

1-1

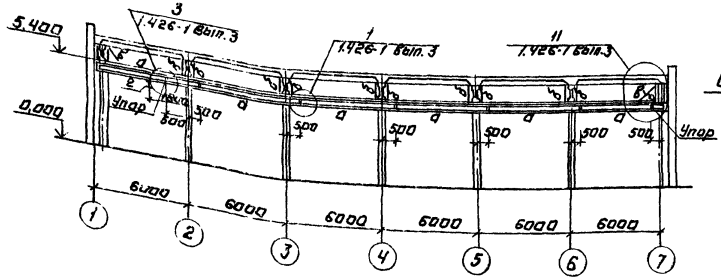

2-2

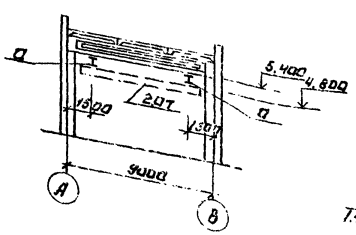

3-3

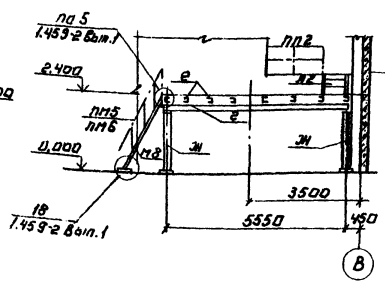

4-4

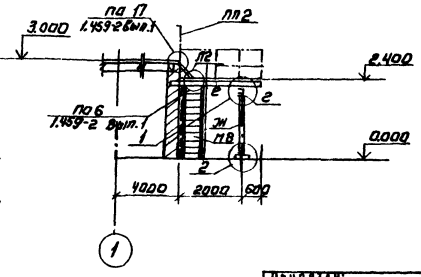

Ведомость элементов.

Марка	Эскиз	Поз.	Состав	Опорные усилия M кНм	N кН	Q кН	Группа констр.	Марка металла	Примечание
а	I		I 30м	—	43,6			Вст3пс6	ГОСТ 380-71*
б	216		Гнутый проф. 2С 70×60×4		43,6			Вст3пс6	ГОСТ 380-71*
в	L		L 63×5	по гибкости R ≤ 400				Вст3пс6	ГОСТ 380-71*
г	[		[24	34,3	18,6			Вст3кп2	ГОСТ 380-71*
ж	140		2[14	по гибкости				Вст3кп2	ГОСТ 380-71*
е	[		[14					Вст3кп2	ГОСТ 380-71*
д	Г		L 125×80×8	конструктивно				Вст3кп2	ГОСТ 380-71*

1. Подвесные пути запроектированы на основании серии 1.426-1, Вып.3
2. Техническую спецификацию стали см. лист 1.
3. Материал конструкции для балок путей - сталь класса С38/23, марки Вст3пс6, ГОСТ 380-71*; для связей и вспомогательных элементов - сталь класса С38/25, марки Вст3кп2; ГОСТ 380-71*
4. Рихтовка подкрановых путей по вертикали производится путем установки набора прокладок.
5. Все стальные конструкции окрасить двумя слоями лака БТ-577 (ГОСТ 5631-79*).
6. Сварку производить электродами Э-42, hшв. = 6 мм.
7. Лестницы и ограждения запроектированы по серии 1.459-2 Вып.2. Выборку марок см. лист 2.

Н. контр.	Княгиничев		ТП 902-2-371.83		КМ
Провер.	Пронин				
Ст. инж.	Баранова		Здание решеток с 3 механизированными решетками типа РМУ-5.	Стадия	Лист	Листов
Рук. гр.	Белова			Р.П	4	
ГИП	Княгиничев		Схемы расположения подвесных путей и балок площадки на отм. 2.400. Разрезы	ЦНИИЭП инженерного оборудования г. Москва		
Гл. констр.	Пронин					
Нач. отд.	Красавин					

Привязан:

Инв. №

Копировал: Логинова

18865-01 27

Формат: А2

Альбом II

Типовой проект 902-2-371.83

Спецификация к схемам расположенным на листе КЖ-4

Марка	Обозначение	Наименование	К-во шт.	Примечание
ПП2	1.459-2 Вып.2	ограждение ПП2	7	13.0 кг
Л2	1. 459-2 Вып.2	лестничный марш Л2	1	34.0 кг
М8	1.459-2 Вып.2	лестничный марш М8	1	98.8 кг
ПМ5	1.459-2 Вып.2	ограждение лестничного марша	1	12.8 кг
ПМ6	1.459-2 Вып.2	ограждение лестничного марша	1	12.0 кг

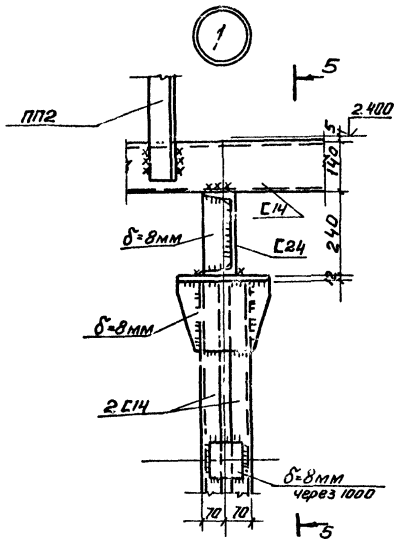

5-5

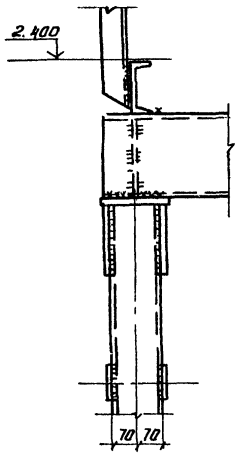

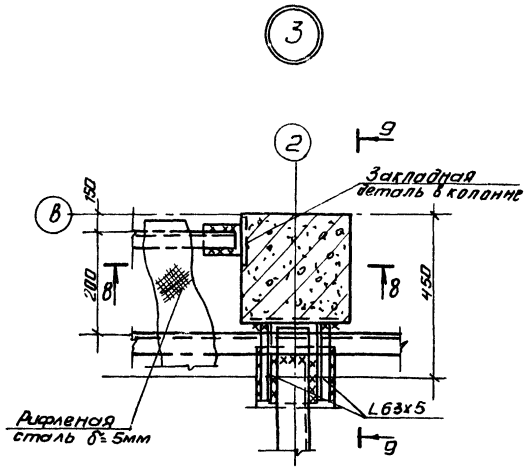

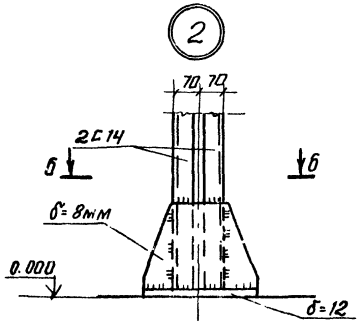

7-7

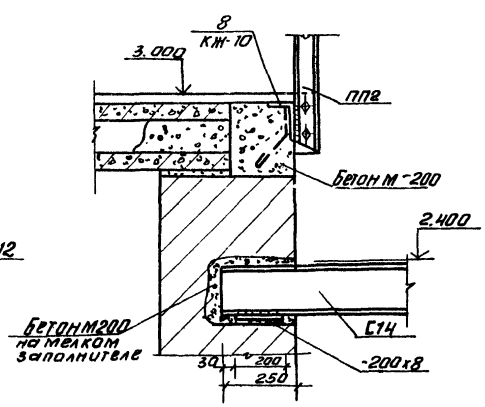

8-8

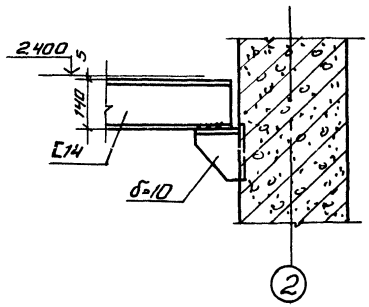

6-6

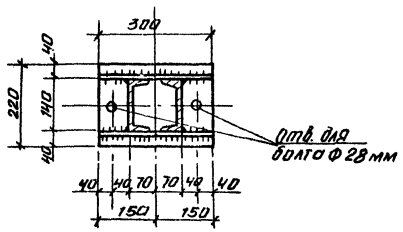

9-9

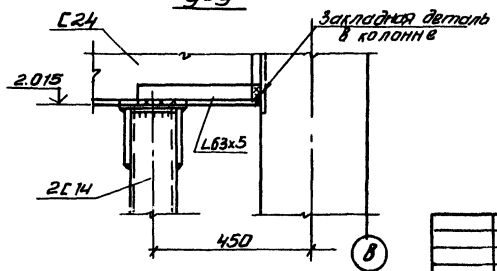

1. Схемы расположения балок площадки на отм. 2.400 и ограждения на отм. 3.000 см. лист 4.
2. Техническую спецификацию стали см. лист 1.
3. Местоположение 7-7 см. КЖ-10.

Согласовано

Инв. № подл. | Подпись и дата | Взам. инв. №

Привязан			
Инв. №			
Н. контр.	Кнагиничев		
Проверил	Промин		
Ст. инж.	Баранова		
Рук. гр.	Белова		
ГИП	Кнагиничев		
Гл. конст.	Промин		
Нач. отд.	Красавин		

ТП 902-2-371.83 КМ

Здание решеток с 3 механизированными решетками типа РМУ-5

Площадка на отм. 2.400 Узлы. Сечения.

Стадия	Лист	Листов
РП	5	

ЦНИИЭП инженерного оборудования г. Москва

Копировал Антипова

Ведомость чертежей основного комплекта

Формат	Лист	Наименование	Примечание
	ОВ-1	Общие данные	
	ОВ-2	Планы на отм. 0.000 и 3.000	
	ОВ-3	Схемы систем вентиляции П-1, В-1, ВЕ-1, отопления и теплоснабжения А1÷А2	
	ОВ-4	Установка системы П-1. Схема системы теплоснабжения.	
	ОВ-5	Установка системы В-1	

Ведомость ссылочных и прилагаемых документов

Обозначение	Наименование	Примечание
	Ссылочные документы	
1.494-8	Решетки щелевые регулирующие типа РР.	
1.494-32	Зонты и дефлекторы вентиляционных систем	
5.904-10	Узлы прохода вент. систем через покрытия пром. зданий	
5.904-5	Гибкие вставки для центробежных вентиляторов.	
1.494-10	Решетки щелевые регулирующие типа Р	
2.400-4 вып. 1.3	Тепловая изоляция трубопроводов	
5.904-4	Двери и люки герметические для вент. камер.	
4.903-10 вып. 8	Изделия и детали трубопроводов для тепловых сетей	
1.494-25	Подставки под калориферы	
5.904-1 вып. 0.1, 2.4	Крепление воздуховодов к строительным конструкциям	
	Прилагаемые документы	
ОВН1	Переходы	
ОВН2; ОВН3	Воздуховоды из асбестоцементных листов. Узлы соединений.	

Основные показатели по чертежам отопления и вентиляции

Наименование здания (сооружения), помещения	Объем м³	Периоды года при t°C	Расход тепла, Вт/ккал/час: на отопление	на вентиляцию	на горячее водоснабжение	Общий	Расход холода ккал/час	Установленная мощность эл. двигателей кВт
Здание решеток	2270	−20°	57980	90720	—	148700	—	9.1
		−30°	65600	124450	—	190050		10.2
		−40°	70890	157010	—	227900		10.2
—	—	−20°	49850	78000	—	127850	—	—
		−30°	56400	107000	—	163400		—
		−40°	60950	135000	—	195950		—

Характеристика отопительно-вентиляционных систем

Обозначение системы	Кол. систем	Наименование обслуживаемого помещения (технологического оборудования)	Тип установки, агрегата	Вентилятор: Тип, исполнение по взрывозащите	№	Схема исполнения	Положение	L м³/ч	P_1 кгс/м²	n_1 об/мин	Электродвигатель: Тип, исполнение по взрывозащите	N_1 кВт	n об/мин	Воздухонагреватель: Тип	№	Кол	Температура нагрева °C от	до	Расход тепла, ккал/ч	ΔP, кгс/м²	Заслонка: Тип	Кол-во
														КВСВ-П	8	2	-9.5	16°	78000	—	КВУ	
П-1	1	Помещение решеток	А6,3105-1	Ц4-70	6.3	1	Л0°	9580	47	950	4А100L В6	2.2	950	КВБВ-П	8	2	-19	16	107000	—	1000×1600	1
														КВБ9-П	9	2	-28	16	135000	—	№3л. под = 3.6 кВт	
В-1	1	Помещение решеток	А6.3105-1	Ц4-70	6.3	1	Л0°	9580	47	950	4А100L В6	2.2	950	—	—	—	—	—	—	—	—	—
А1; А2	2	Помещение решеток	АПВС70-40	-20° 06-320	6	—	—	—	—	—	А02-21-4	1.1	1500	—	—	—	—	—	-20° 42115	—	—	—
			АПВС50-30 АПВС50-30	-30°-40° 06-320	4	—	—	—	—	—	А02-12-2 А02-12-2	1.1 1.1	3000 3000	—	—	—	—	—	-30° 47940 -40° 52065	—	—	—

Общие данные

Проект отопления и вентиляции здания решеток разработан на основании технического задания, архитектурно-строительных и технологических чертежей в соответствии со СНиП II-33-75.

При разработке проекта приняты расчетные температуры наружного воздуха:

для отопления t_0° = -20°C; -30°C; -40°C

для вентиляции $t_в^{\circ}$ = -9.5°C; -19°C; -28°C

Внутренние температуры в помещениях приняты по заданию технологов: административные помещения -(+18°C), помещение решеток, санузлы -(+16°C), электрощитовая -(+12°C).

Коэффициенты теплопередачи ограждающих конструкций приняты в соответствии со СНиП II-3-79:

Теплоснабжение.

Теплоснабжение осуществляется от городской тепласети. Теплоноситель - вода с параметрами 150-70°C. Присоединение систем отопления и вентиляции к наружным тепловым сетям - непосредственное. Ввод в здание осуществляется в помещение решеток.

Отопление.

В административных помещениях здания решеток запроектирована двухтрубная система отопления с верхней разводкой, тупиковая.

Прокладываемые в подпольных каналах трубопроводы, изолируются изделиями из стеклоштапельного волокна δ = 40 мм с последующим покрытием по изоляции рулонным стеклопластиком.

Все трубопроводы и нагревательные приборы окрашиваются масляной краской за 2 раза. В помещении решеток предусмотрено воздушное отопление с помощью 2х воздушно-отопительных агрегатов АПВС. Для $t_н$ = -20°C (один рабочий и один резервный). В случае выхода из строя рабочего агрегата предусматривается включение резервного. Для $t_н$ = -30°C и $t_н$ = -40°C устанавливаются 2 рабочих агрегата, обеспечивающих при выключении одного из них теплоотдачу 60%.

Вентиляция.

В помещении решеток запроектирована приточно-вытяжная система вентиляции с механическим и естественным побуждением. Все металлические воздуховоды окрашиваются масляной краской. Воздуховоды вытяжных систем после вентилятора изолируются изделиями из стеклоштапельного волокна δ = 40 мм с последующим покрытием по изоляции рулонным стеклопластиком. Монтаж отопительно-вентиляционного оборудования вести в соответствии со СНиП III-28-75.

План - схема

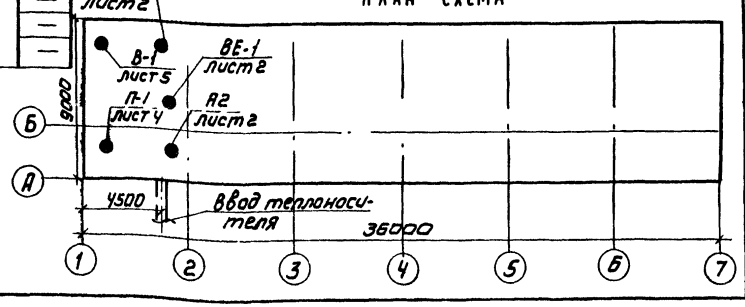

Типовой проект разработан в соответствии с действующими нормами и правилами и предусматривает мероприятия, обеспечивающие взрывную, взрывопожарную и пожарную безопасность при эксплуатации здания.

Гл. инженер проекта Нарциссова /Нарциссова/

Инв. №			
Н. контр.	Полтинникова		
Ст. инж.	Андреева		
Ст. инж.	Орешкина		
Рук. гр.	Полтинникова		
Гип	Нарциссова		
Нач. отд.	Платонов		

Привязан

ТП 902-2-371.83 ОВ

Здание решеток с 3 механизированными решетками типа РМУ-5

Стадия	Лист	Листов
РП	1	5

Общие данные

ЦНИИЭП инженерного оборудования г. Москва

Типовой проект 902-2-371.83 Альбом II

Инв. № подл. | Подпись и дата | Взам. инв. №

Типовой проект 902-2-371.83 Альбом II

План на отм. 0.000

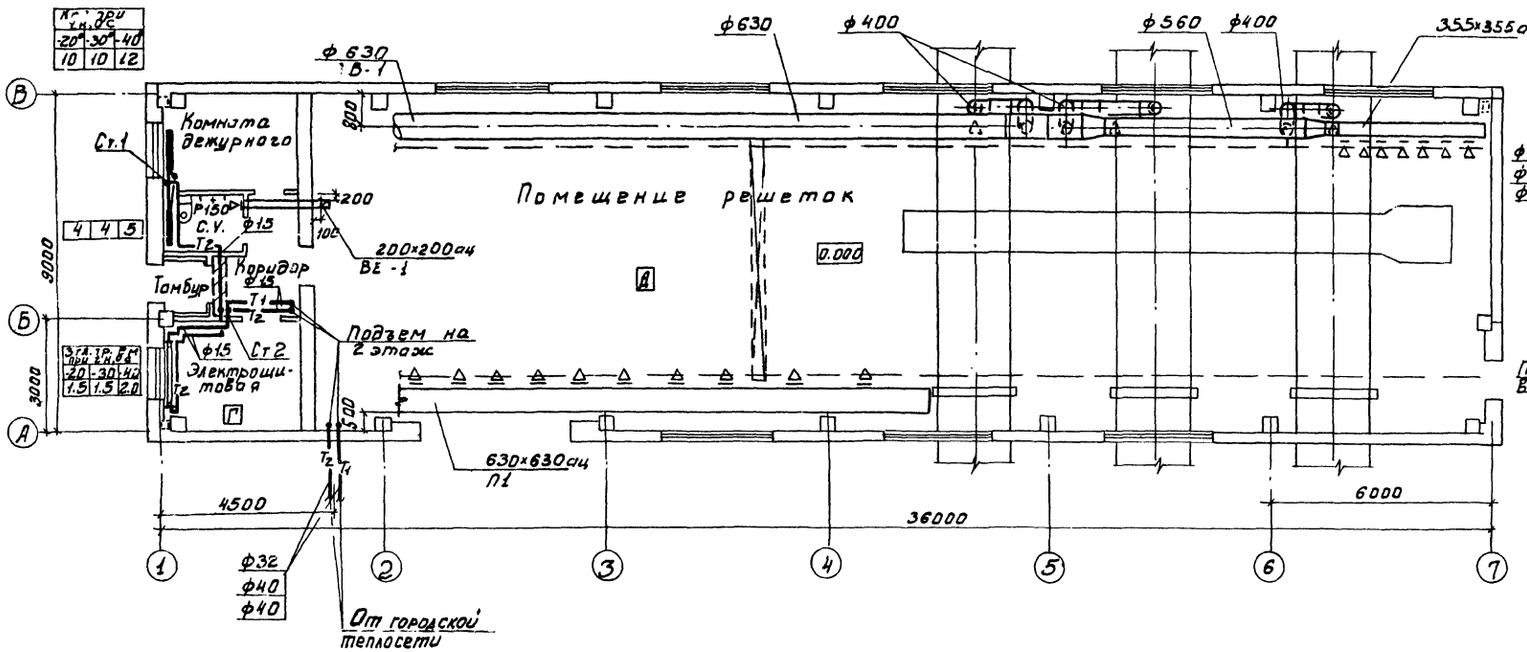

План на отм. 3.000

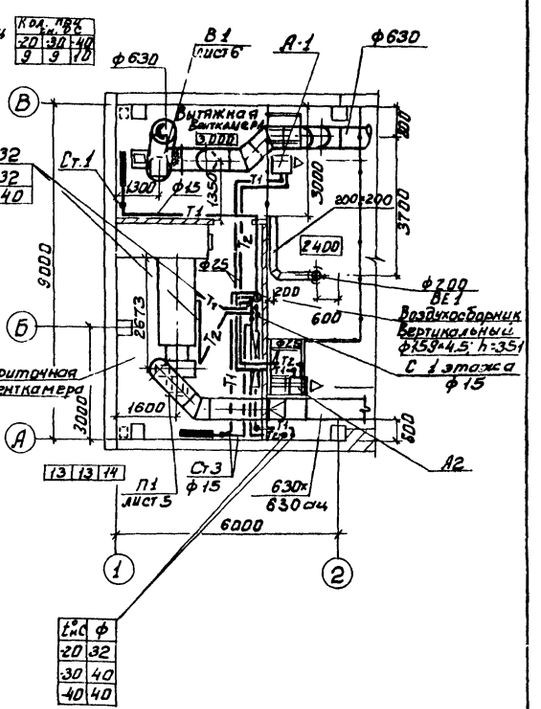

Кол. при ч.н. °С		
-20	-30	-40
10	10	12

Кол. при ч.н. °С		
-20	-30	-40
9	9	10

Зн. гр. ем. при ч.н. °С		
-20	-30	-40
1.5	1.5	2.0

t°C	ф
-20	32
-30	40
-40	40

ТП 902-2-371.83			ОВ
Здание решеток с 3 механизированными решетками типа РМУ-5.	Стадия	Лист	Листов
	РП	2	
Планы на отм. 0.000 и 3.000.	ЦНИИЭП инженерного оборудования г. Москва		

Привязан:

Инв. №

Н. контр.	Полтинникова	
Инжен.	Кирюшин	
Ст. инж.	Орешкина	
Рук. гр.	Полтинникова	
ГИП	Нарциссова	
Нач. отд.	Платонов	

18865-01 30

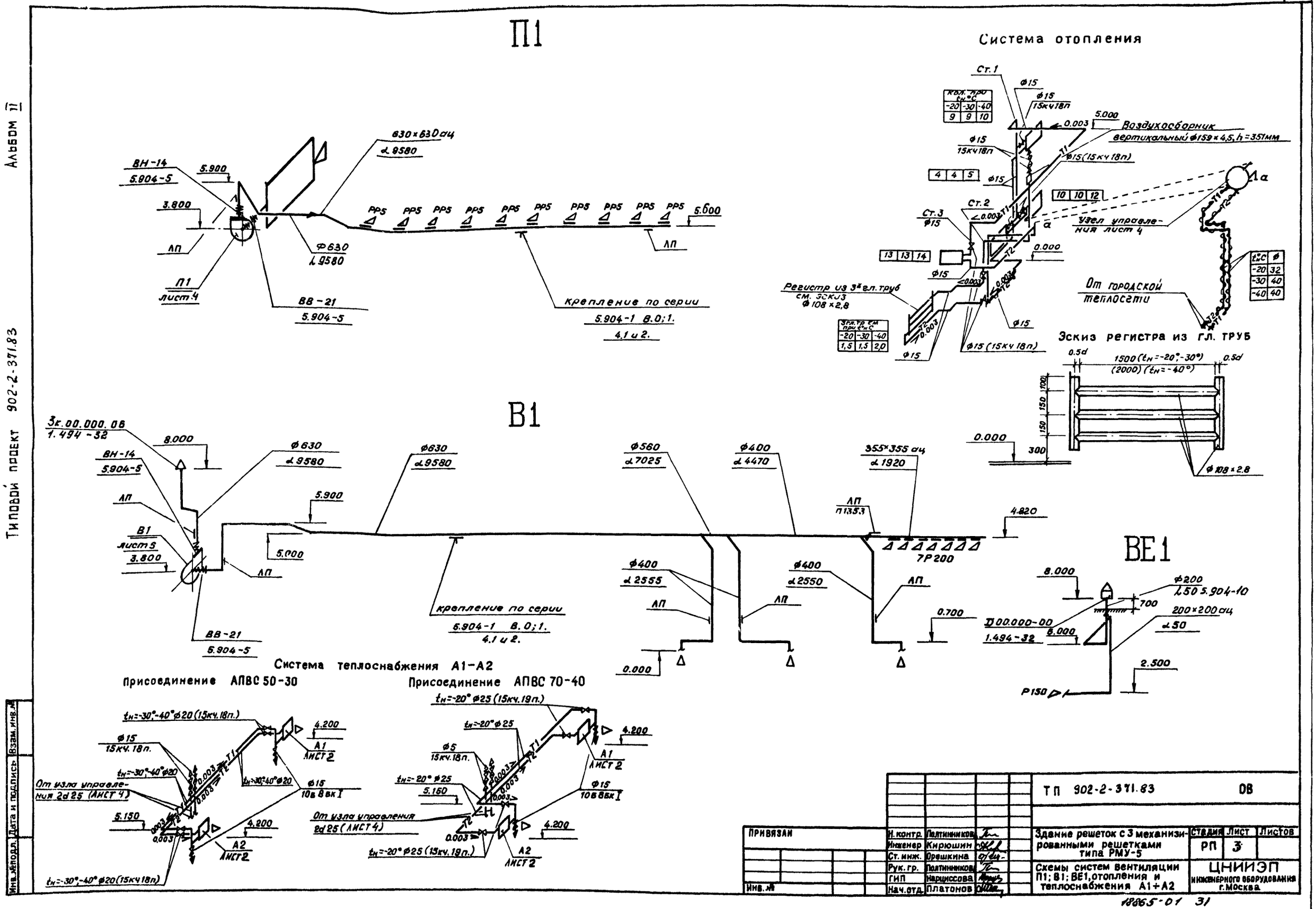

Альбом II

Типовой проект 902-2-371.83

Инв. № подл. | Дата и подпись | Взам. инв. №

Типовой проект 902-2-371.83 Альбом II

Разрез 1-1

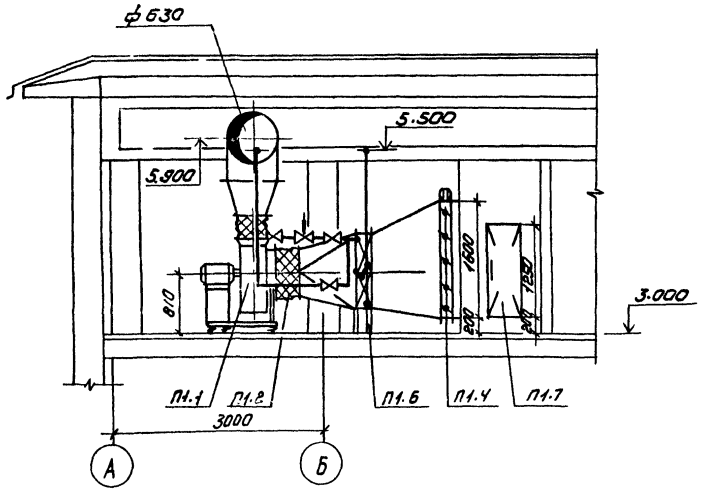

Система теплоснабжения установки П1

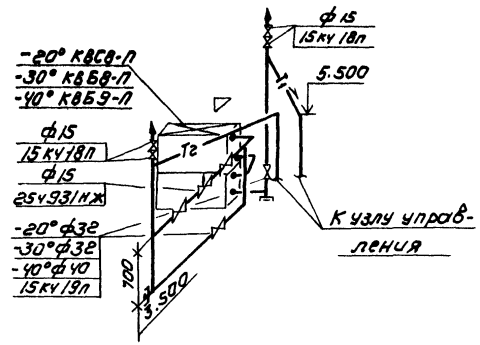

План

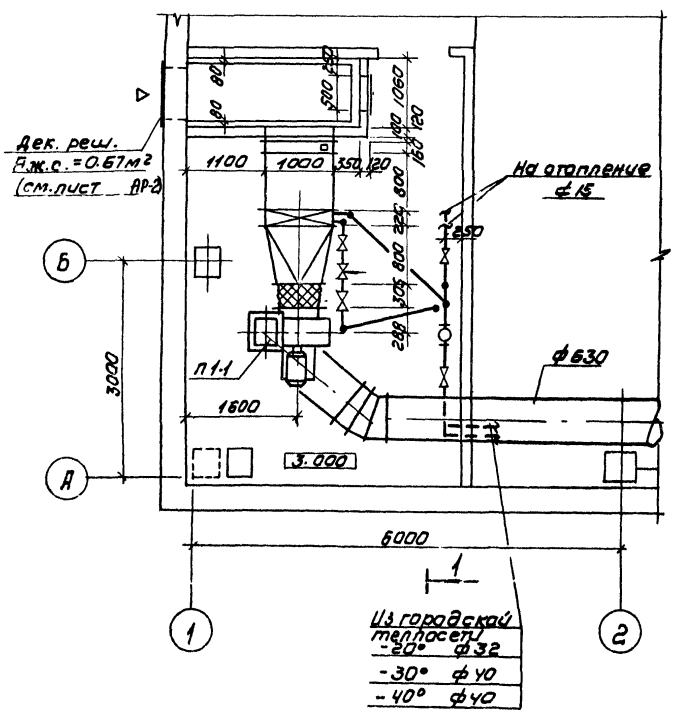

Узел управления

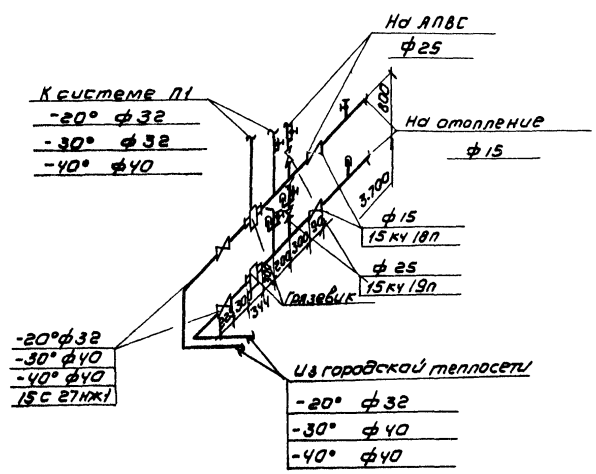

Спецификация
отопительно - вентиляционных установок

Марка	Обозначение	Наименование	Кол	Вес един. кг	Примеч.
		П1			
П1.1	Учреждение	Вентагрегат АБ.3105-1	1	197.0	
	УЮ-400/4	а) ЦБ вентилятор ЦУ-70 №6.3; полож. кож. ЛО°			
	г. Плавск	б) эл. двигат. 4А100L8Б, №2,2 кВт, n=950 об/мин.			
	Тульской обл.	На виброосновании			
П1.2	5.904-5	Гибкая вставка ВВ-21	1	9.95	
П1.3	5.904-5	Гибкая вставка ВН-14	1	6.26	
П1.4	Вентспилсский	Клапан воздушный			
	вентил. з-д	утепленный КВУ1000×1600	1	132.0	
П1.5	Учреждение	Калориферы:			
	ЯЛ-61/4 пос. Се-	tн=-20° КВС8-П	2	74.8	
	редка Псковской обл.	tн=-30° КВБ8-П	2	174.0	
		tн=-40° КВБ9-П	2	201.0	
П1.6	1.494-25	Подставка под калорифер h=300	4	1.26	
П1.7	5.904-4	Дверь герметическая			
		утеплен. Дус 0,5×1.25	1	33.6	

Инв. № подл.	Подпись и дата	Взам. инв. №	Инв. №	Согласовано: ЛЭО-ЭАА, АСП, Мосеенко, Глебов	

Привязан	Н. контр.	Полтинникова	ТП 902-2-371.83		08
	Исполн.	Швец	Здание решеток с 3-мя механизированными решетками типа РМУ-5	Стадия	Лист	Листов
	Ст. инж.	Киселева		Р.П.	4	
	Вед. инж.	Крутикова	Установка системы П1 схема системы теплоснабжения	ЦНИИЭП инженерного оборудования г. Москва		
	Гип	Нарциссова				
	Нач. отд.	Платонов				

18865-01 32

Типовой проект 902-2-371.83 Альбом II

Разрез 1-1

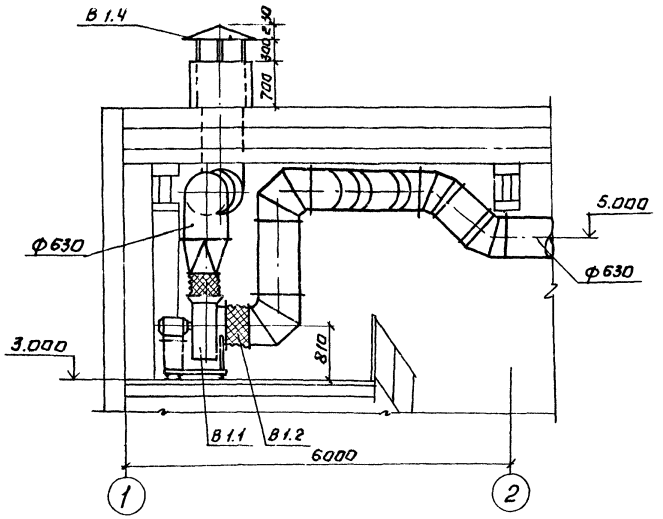

План.

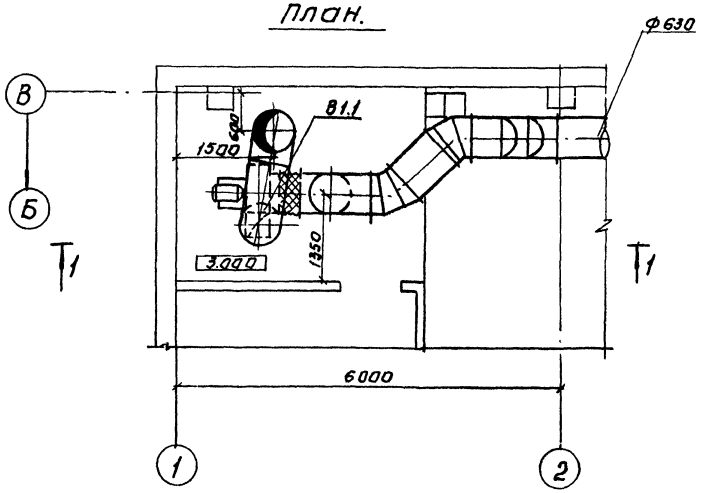

Спецификация
отопительно-вентиляционных установок.

Марка	Обозначение	Наименование	Кол.	Вес един. кг	Примеч.
		В.1			
В1.1	Учреждение	Вентагрегат АБ3105-1	1	197	
	УЮ-400/4	ЦБ вентилятор Ц4-70 №6,3, полиж. кож. ЛО			
	г. Плавск Тульской	Эл. двигат. 4А100L В6, N=2,2 кВт, n=950 об/мин.			
	обл.	На виброосновании			
В 1.2	5.904-5	Гибкая вставка ВВ-27	1	9,95	
В 1.3	5.904-5	Гибкая вставка ВН-14	1	6,26	
В1.4	1.494-32	Зонт 3К.00.000-06.	1	15,0	
В1.5	5.904-10	Узел прохода			
		УП7-211	1	110.89	

ТП 902-2-371.83					ОВ
Привязан:	Н. контр.	Полтинников	Здание решеток с 3 механизированными решетками типа РМУ-5.	Стадия	Лист	Листов
	Исполн.	Швец		Р.П.	5	
	Ст. инж.	Киселева				
	Вед. инж.	Крутикова	Установка системы В1.	ЦНИИЭП инженерного оборудования г. Москва		
Инв. №	Тип	Нарцисова				
	Нач. отд.	Платонов				

Копировал: Логинова 18865-01 33 Формат: А2

ТИПОВОЙ ПРОЕКТ

902-2-371.83

ЗДАНИЕ РЕШЕТОК С 3 МЕХАНИЗИРОВАННЫМИ РЕШЕТКАМИ ТИПА РМУ-5

Альбом II

Чертежи общих видов нетиповых конструкций

Привязан:

Инв. №

Содержание

Обозначение	Наименование	Примечание
ТП 902-2-371.83 ОВН1	Переходы	

Привязан:

Инв. №

Н. контр.	Полтинникова	
Нач. отд.	Платонов	
ГИП	Нарциссова	
Вед. инж.	Крутикова	
Исполн.	Швец	

ТП 902-2-371.83 ОВН

Содержание

Стадия	Лист	Листов
РП		

ЦНИИЭП инженерного оборудования г. Москва

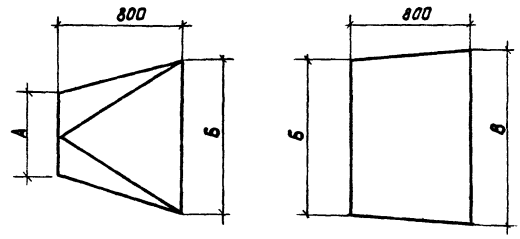

П-1	А	Б	В
$t_н$ = -20°	ф 630	780×503	1000×600
$t_н$ = -30°	ф 630	780×503	1000×600
$t_н$ = -40°	ф 630	905×503	1000×600

Изготовить из листовой стали δ=1мм ГОСТ 19903-74

Привязан:

Инв. №

Н. контр.	Полтинникова	
Нач. отд.	Платонов	
ГИП	Нарциссова	
Вед. инж.	Крутикова	
Исполн.	Швец	

ТП 902-2-371.83 ОВН1

Переходы

Стадия	Лист	Листов
РП		

ЦНИИЭП инженерного оборудования г. Москва

1988 г. 01 34

Типовой проект

Здание решеток с 3 механизированными решетками типа РМУ-5

Альбом II

Чертежи общих видов нетиповых конструкций

Привязан

Инв. №

Содержание

Обозначение	Наименование	Примечание
тп 902-2-371.83 ОВН2	Воздуховод из асбестоцементных листов	
тп 902-2-371-83 ОВН3	Узлы соединений	

Привязан

Инв. №

ТП 902-2-371.83 ОВН

Норм. кон.	Полтинникова	
Нач. отд.	Платонов	
Гл. инж. пр.	Нарциссова	
Рук. гр.	Полтинникова	
Ст. инж.	Орешкина	

Содержание

Стадия	Лист	Листов

ЦНИИЭП инженерного оборудования г. Москва

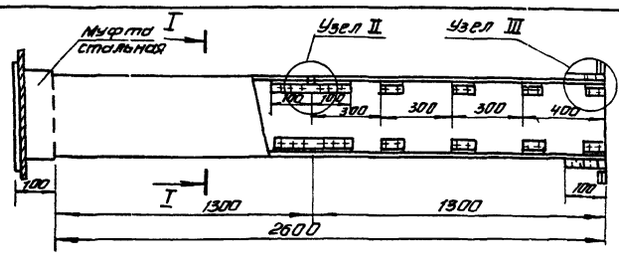

Сечение I-I

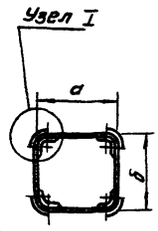

Внутреннее сечение воздуховодов

а	б
200	200
355	355
630	630

1. В чертеже дана максимальная длина звена, которая при необходимости может быть уменьшена.
2. Муфта перед ее установкой внутри и торец воздуховода снаружи оклеиваются тканью на водонепроницаемом клее, дающем надежную склейку металла и ткани. Закрепление муфты на воздуховоде производится в соответствии с п. 5.65 СНиП III-28-75, путем уплотнения зазора между муфтой и воздуховодом пеньковым канатом, смоченным казеиновым клеем и асбестоцементным раствором, с добавлением в него казеинового клея, с последующим заполнением заполнением зазора асбестоцементным раствором более густой консистенции, замешаном на расширяющемся цементе с добавлением казеинового клея.
3. Муфты и фланец предварительно перед установкой на воздуховод окрашиваются масляной краской. Весь воздуховод перед установкой грунтуется под масляную покраску.

Привязан

Инв. №

ТП 902-2-371.83 ОВН2

Н. контр.	Полтинникова	
Нач. отд.	Платонов	
Гип.	Нарциссова	
Рук. гр.	Полтинникова	
Ст. инж.	Орешкина	

Воздуховод из асбестоцементных листов.

Стадия	Лист	Листов

ЦНИИЭП инженерного оборудования г. Москва

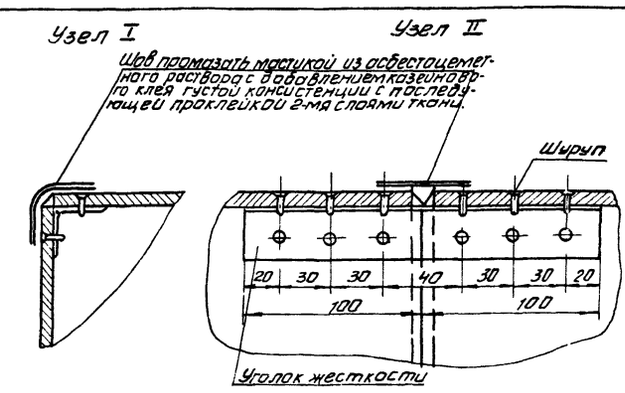

Узел III

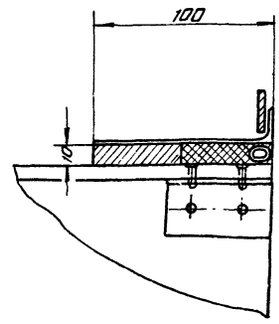

Привязан

Инв. №

ТП 902-2-371.83 ОВН3

Н. контр.	Полтинникова	
Нач. отд.	Платонов	
Гип.	Нарциссова	
Рук. гр.	Полтинникова	
Ст. инж.	Орешкина	

Узлы соединений

Стадия	Лист	Листов

ЦНИИЭП инженерного оборудования г. Москва

Копировал Антипова Формата

Ведомость чертежей основного комплекта

	Лист	Наименование	Примечание
	ВК-1	Общие данные	
	ВК-2	Планы на отм. 0.00 и кровли. Схемы	
		систем В1, В4, Г3, К1, К2.	

Основные показатели по чертежам водопровода и канализации

Наименование системы	Потребный напор на вводе гл. вод. ст.	Расчетный расход				Установленная мощность электродвигателя, квт	Примечание
		м³/сут.	м³/ч	л/с	при пожаре, л/с		
Хозяйственно-пит							
евое водоснабжение	11,0	0,42	0,38	0,10	–	–	
Производственное							
водоснабжение	10,0	315,00	22,50	6,25	–	–	

Пояснения к проекту

Типовой проект здания решеток с решетками типа РМУ-5 выполнен на основании:

1. архитектурно-строительных и технологических чертежей, разработанных „ЦНИИЭП инженерного оборудования";
2. действующих норм СНиП II-30-76, часть II, глава 30.

В здании решеток предусматриваются следующие системы:

1. хозяйственно-питьевой водопровод;
2. горячее водоснабжение;
3. производственный водопровод;
4. бытовая канализация;
5. дождевая канализация.

Сети хозяйственно-питьевого и горячего водоснабжения монтируются из стальных водогазопроводных оцинкованных труб ф 25÷15 мм по ГОСТ 3262-75; производственного водопровода – из стальных электросварных труб ф 89×2,8 мм по ГОСТ 10704-76.

Сети бытовой канализации монтируются из чугунных канализационных труб ф 100÷50 мм по ГОСТ 6942.3-80, дождевой канализации – из чугунных канализационных труб ф 100 мм по ГОСТ 6942.3-80 и стальных электросварных труб ф 108×2,8 по ГОСТ 10704-76.

Данные по производственному водопотреблению и водоотведению

№ потребителя по плану	Наименование потребителя	Количество потребителей	Количество часов работы в сутки	Водопотребление								Водоотведение								Концентрация загрязнений сточных вод после локальных очистных сооружений, мг/л	Примечание
				Требования к качеству воды	Потребный напор у потребителя, м	Режим водопотребления	Расходы воды на одного потребителя, м³/ч	из хозяйственно-питьевого водопровода			из производственного водопровода			Характеристика сточных вод	Режим водоотведения	в бытовую канализацию			в производственную канализацию				
								м³/сут.	м³/ч	л/с	м³/сут.	м³/ч	л/с			м³/сут.	м³/ч	л/с	м³/сут.	м³/ч	л/с		
1	Дробилки для отбросов																						
	производительностью 1,0 т/ч	1	14	техни	10,0	периодическ	22,5	–	–	–	315,00	22,50	6,25	учтено в технологической части									

Типовой проект разработан в соответствии с действующими нормами и правилами и предусматривает мероприятия, обеспечивающие взрывную, взрывопожарную и пожарную безопасность при эксплуатации здания.

Гл. инженер проекта /Агафонов/

Привязан

Инв. №

ТП 902-2-371.83 ВК

Н. контр.	Агафонов		
Ст. инж.	Житенёва		
Рук. гр.	Пружанская		
Гл. спец.	Агафонов		
Нач. отд.	Платонов		

Здание решеток с 3 механизированными решетками типа РМУ-5

Стадия	Лист	Листов
РП	1	2

Общие данные

ЦНИИЭП инженерного оборудования г. Москва

Взам. инв. №

Подпись и дата

Типовой проект 902-2-371.83 Альбом II

План на отм. 0.000

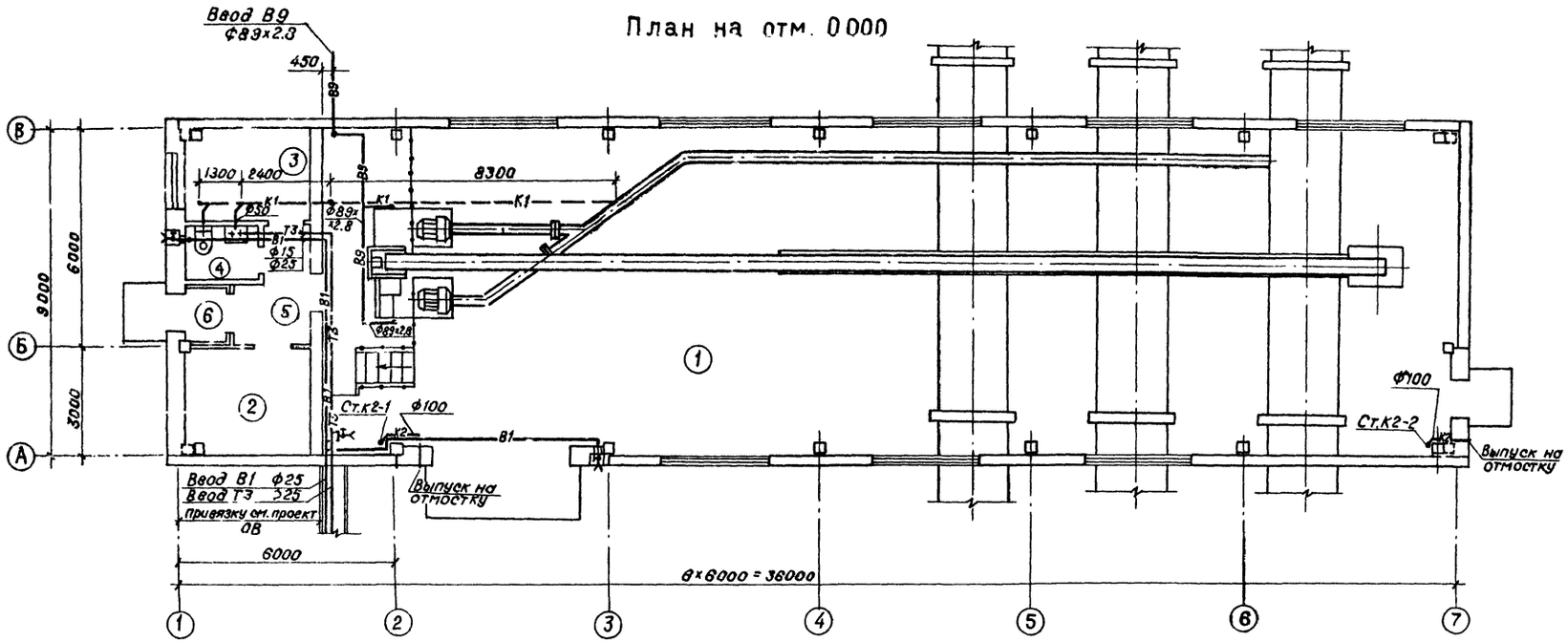

План кровли в осях 2-7

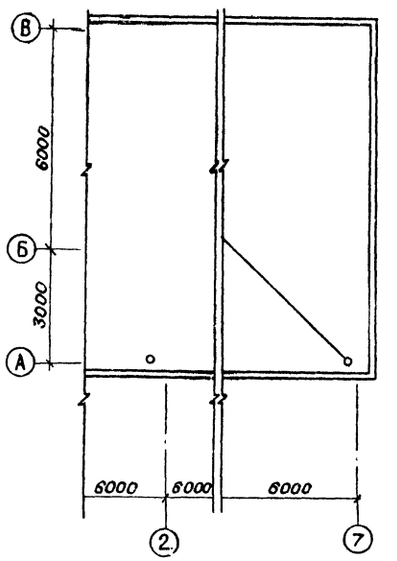

К2

К1

В1, Т3

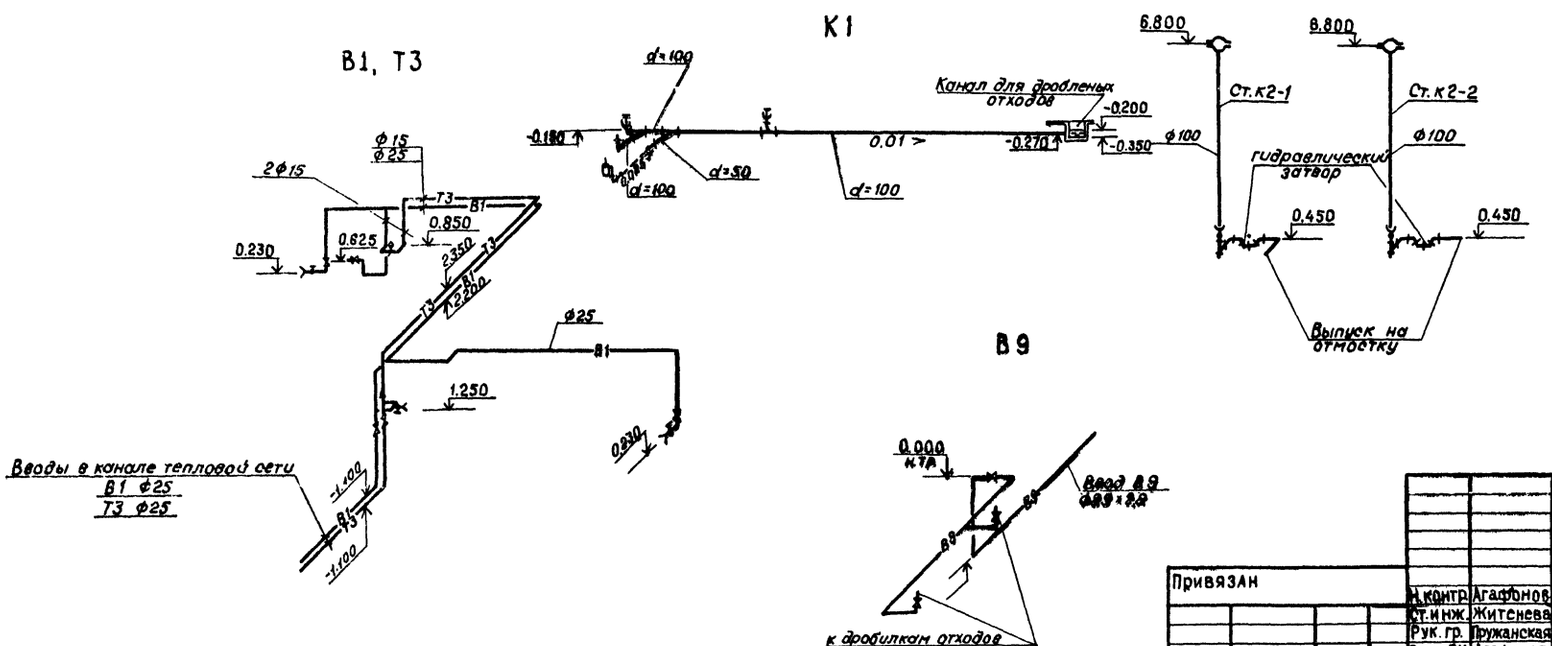

Экспликация помещений

1	Помещение решеток
2	Электрощитовая
3	Комната дежурного
4	Санузел
5	Коридор
6	Тамбур

Условные обозначения:

- В1 — Хоз-питьевой водопровод
- В9 — Производственный водопровод
- Т3 — Горячее водоснабжение
- К1 — Бытовая канализация
- К2 — Дождевая канализация

СОГЛАСОВАНО

Отдел АСП	Глебов	
Отдел АСП	Калинина	
Отдел КО	Шифрина	
Отдел ВС-ОВ	Нанусесова	
Отдел ЭАП	Павлова	

Инв.№подл. | Подпись и дата | Взам.инв.№

Привязан

Инв.№

Н.контр.	Агафонов	
Ст.инж.	Житенева	
Рук.гр.	Пружанская	
Гл.сп.ВК	Агафонов	
Нач.отд.	Платонов	

ТП 902-2-371.83 ВК

Здание решеток с 3 механизированными решетками типа РМУ-5

Стадия	Лист	Листов
РП	2	

Планы на отм. 0.000 и кровли. Схемы систем В1, В9, Т3, К1, К2

ЦНИИЭП инженерного оборудования г. Москва

18865-01 ЭТ

Альбом II

Типовой проект 902-2-371.83

Инв.№ подл. | Подпись и дата | Взам.инв.№

Ведомость чертежей основного комплекта

Лист	Наименование	Примечание
ЭМ-1	Общие данные.	
ЭМ-2	Схема электрическая принципиальная питания электрооборудования.	
ЭМ-3	Схема электрическая принципиальная управления щитовым затвором и конвейером.	
ЭМ-4	Схема электрическая принципиальная управления вентиляторами.	
ЭМ-5	Схема электрическая принципиальная аварийной сигнализации.	
ЭМ-6	Схема подключения электрооборудования. Лист 1.	
ЭМ-7	Схема подключения электрооборудования. Лист 2.	
ЭМ-8	Схема подключения электрооборудования. Лист 3.	
ЭМ-9	Кабельный журнал. Лист 1.	
ЭМ-10	Кабельный журнал. Лист 2.	
ЭМ-11	Кабельный журнал. Лист 3.	
ЭМ-12	План расположения электрооборудования и прокладка кабелей. Лист 1.	
ЭМ-13	План расположения электрооборудования и прокладка кабелей. Лист 2.	
ЭМ-14	План расположения электрооборудования и прокладка кабелей. Лист 3.	
ЭМ-15	Электрическое освещение. Планы на отм. 0.000 и 3.000.	

Типовой проект разработан в соответствии с действующими нормами и правилами и предусматривает мероприятия, обеспечивающие взрывную, взрыво-пожарную и пожарную безопасность при эксплуатации здания.

Главный инженер проекта Павлова

Ведомость ссылочных и прилагаемых документов

Обозначение	Наименование	Примечание
	Ссылочные документы:	
4.407-219 (А 406)	Установка комплектов из ящиков с рубильниками, автоматов, кнопок ПКЕ и ПКУ и токоподводы, 1978.	
4.407-235 (А 397)	Установка одиночных ящиков с рубильниками, автоматов, кнопок ПКЕ, ПКУ и сигнальных аппаратов, 1977.	
4.407-260 (А 259)	Прокладка кабелей на конструкциях, 1979.	
4.407-129 (А 75А)	Установка осветительных щитков, 1972.	
5.407-19 (А 181)	Установка одиночных светильников с лампами накаливания, 1981.	
4.407-233 (А 141)	Прокладка осветительных электропроводок и установка светильников с лампами накаливания и ДРЛ на кронштейнах, 1977.	
	Прилагаемые документы:	
ЭМ. ВО (Альбом II)	Ведомости электрооборудования и кабелей, потребности в электромонтажных изделиях, изделий мастерских электромонтажных заготовок	
ЭМ. 000 (Альбом II)	Задание заводу-изготовителю на изготовление ящика сигнализации	
ЭМ. ВМ (Альбом V)	Ведомость потребности в материалах.	

Основные показатели

Наименование	Един. изм.	Технические данные
Установленная мощность Руст.	квт.	170,6
Расчетный ток Iрасч.	А	132
Коэффициент мощности Cos φ	—	0,95

Привязан

Инв.№

ТП 902-2-371.83 ЭМ

Н.контр.	Мосеенко	
Проверил	Бакшеева	
Техник	Бокова	
Рук.гр.	Мосеенко	
ГИП	Павлова	
Гл.спец.отд.	Данилов	
Нач.отд.	Саркисян	

Здание решеток с 3 механизированными решетками типа РМУ-6

Общие данные

Стадия	Лист	Листов
РП	1	15

ЦНИИЭП инженерного оборудования г. Москва

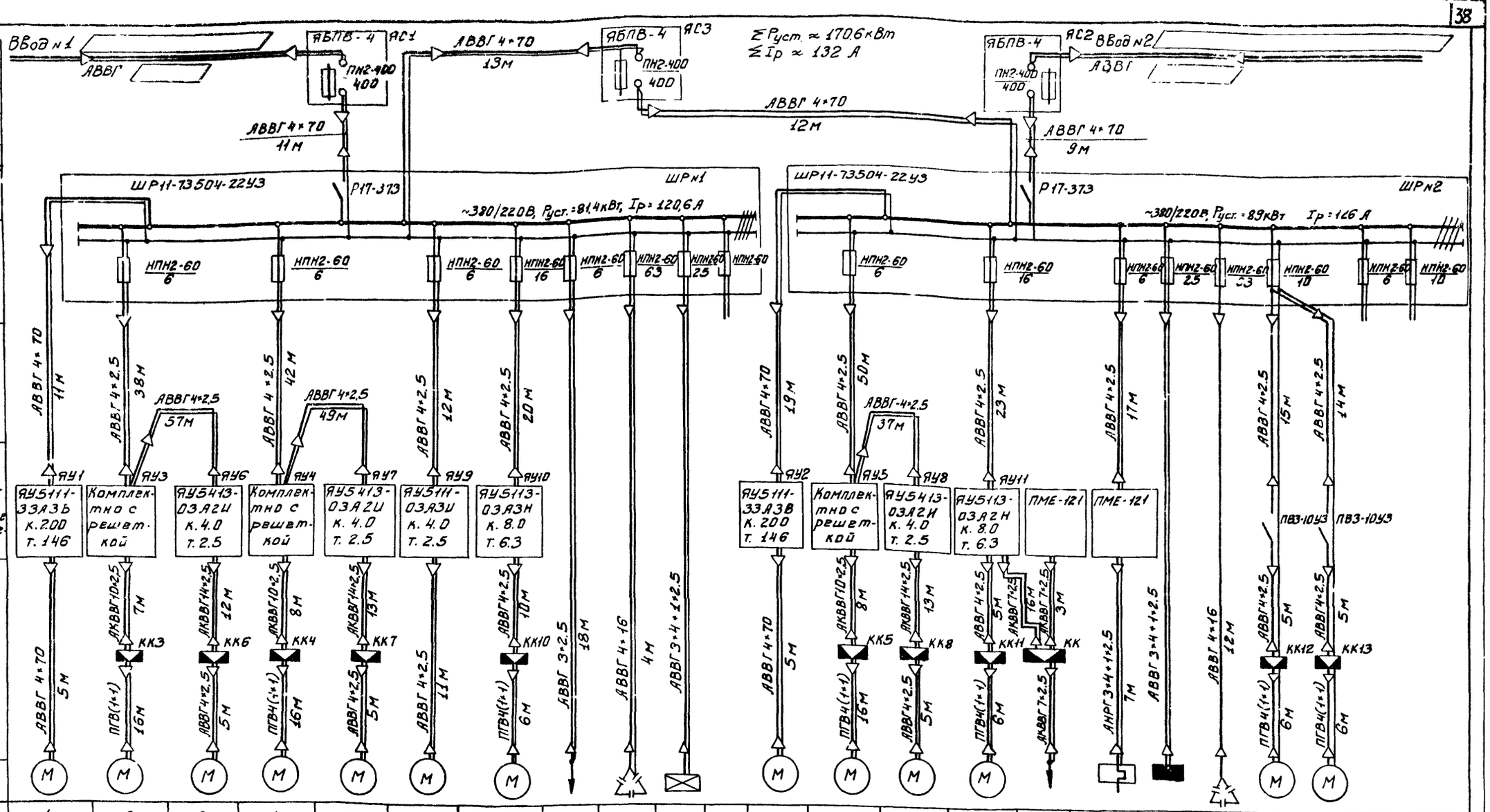

Данные питающей сети		
Шинопровод распределительный пункт	Тип	Iн А Плавкая вставка А
	Тип, напряжение сечение (шинопровода). Расчетный ток Установленная мощность кВ	
Аппарат отходящей линии	Тип	Iн А Плавкая вставка А
Марка и сечение проводника	Маркировка или длина участка сети	
Пусковой аппарат	Тип	Iн А Расцепитель автомата. Уставка А. Нагревательный элемент теплового реле Т-тепловой уставка А
Марка и сечение проводника	Маркировка или длина участка сети	

Электроприемник																						
Условное обозначение на плане																						
Номер по плану		1	3	6	4	7	9	10	—	КУ1	—		2	5	8	11	—	ЕК	—	КУ2	12	13	
Тип		АОС-93-4	4А71А6У3	4АХС71А4	4А71А6У3	4АХС71А4	4А71В6У3	4А100L6У3	—	УК2-0,38 50-У3	—		НОС-93-4	4А71А6У3	4АХС71А4	4А100L6У3	МЭО-4/100	ТЭН1006-12,5 10,4С-220	—	УК2-0,38-50У3	АО2-21-4 (АО2-12-2)		
Рн. кВт		75	0,37	0,6	0,37	0,6	0,55	2,2	—	32кВАР	1,8		75	0,37	0,6	2,2	0,18	3,6	4,9	34кВАР	1,1		
Ток А	Iн	134	1,26	1,8	1,26	1,8	1,74	5,65	2,0	48,5	2,8		134	1,26	1,8	5,65	0,3	5,45	7,6	51,6	2,7 (2,4)		
	Iп	938	5,04	8,1	5,04	8,1	6,96	28,25	—	—	—		938	5,04	8,1	28,25	—	—	—		18,9 (16,8)		
Наименование механизма по плану		Дробилка №1	Решетка механическая №1	Щитовой затвор №1	Решетка механическая №2	Щитовой затвор №2	Конвейер	Вытяжной вентилятор В-1	Ящик сигнализации ЯС	Конденсаторная установка №1	Аварийное освещение	Резерв	Дробилка №2	Решетка механическая №3	Щитовой затвор №3	Приточный вентилятор П-1	Заслонка наружного воздуха	Обогрев заслонки	Рабочее освещение	Конденсаторная установка №2	Вентилятор АПВС №1	№2	Резерв

▭ - Заполнить при привязке

Альбом II

Типовой проект 902-2-371.83

Инв. № подл. | Подпись и дата | Взам. инв. №

Н. контр.	Мосеенко	
Провер.	Бакшеева	
Техник	Бокова	
Рук. гр.	Мосеенко	
Гип	Павлова	
Гл. спец.	Данилов	
Нач. отд.	Саркисьян	

ТП 902-2-371.83 ЭМ

Здание решеток с 3 механизированными решетками типа РМУ-5.

Схема электрическая принципиальная питания электрооборудования.

Стадия	Лист	Листов
Р.П.	2	

ЦНИИЭП инженерного оборудования г. Москва

18865-01 39

Типовой проект 902-2-371.83

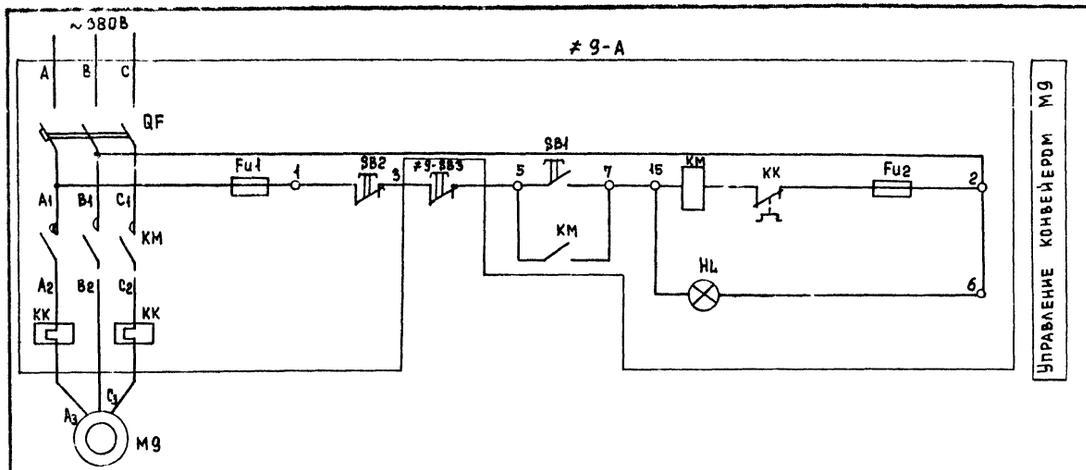

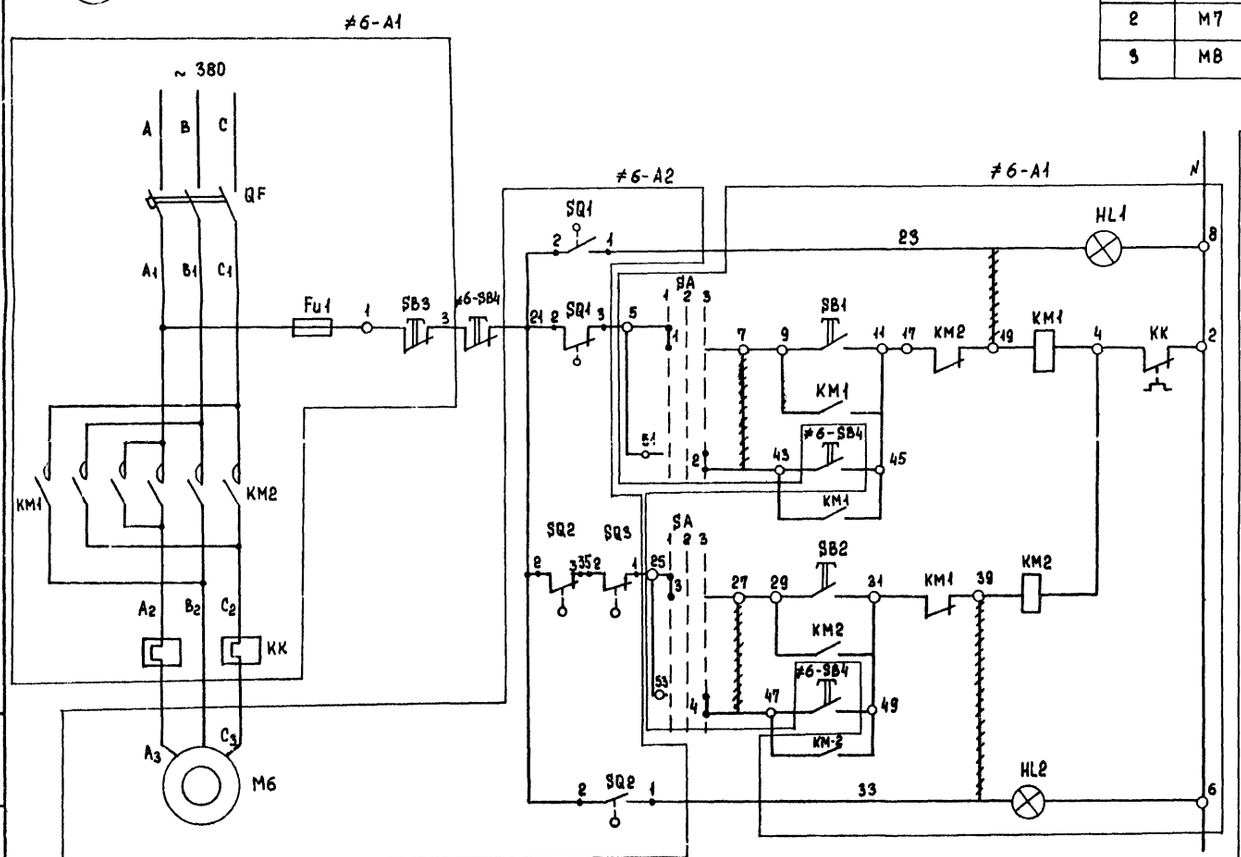

Диаграмма замыкания контактов переключателя ≠6-SA

Номер секции	Номер контакта		Положение рукоятки −45° Мест.		0 Мест.		+45° Дист.	
	Л	П	Л	П	Л	П	Л	П
I	1	2	X					X
II	3	4	X					X
III	5	6	X					X
IV	7	8	X					X *

Диаграмма замыкания конечных выключателей

Обозначение конечного выключателя	Номер контактов	Открыто	Промежуточное положение	Закрыто
SQ1	2-1, 2-3			
SQ2	2-1, 2-3			
SQ3	2-1, 2-3			
SQ4	2-3, 2-1			

* - не используется

Таблица 1

Щитовой затвор	Двигатель	Обозначение функциональной группы	Маркировка цепей
1	М6	≠6	6
2	М7	≠7	7
3	М8	≠8	8

Схемы управления щитовыми затворами 2,3 аналогичны схеме управления щитовым затвором 1 с изменениями согласно таблице 1.

Марка	Обозначение	Наименование	Кол.	Масса ед. кг	Примеч.
	Аппаратура по	месту			
≠6, ≠7, ≠8		Элементы управления электродвигателями М6, М7, М8	3		
А1		Ящик управления ЯУ5413-03А2И	3		
SB4		Пост кнопочный ПКЕ 222-3У3, ТУ16-526.217-78	3		
А2		Электропривод типа Б с электродвигателем 4АХС71А4, ~380в, 0,6 квт	3		
≠9		Элементы управления электродвигателем М9	1		
А		Ящик управления ЯУ5111-03А3И	1		
SB3		Пост кнопочный ПКЕ 212-1У3, ТУ16-526.217-78	1		
М9		Электродвигатель 4А71В6У3, ~380в, 0,55 квт	1		

- - снять перемычку

Инв. № подл. | Подпись и дата | Взам. инв. №

Привязан

Инв. №

Н. контр.	Бакшеева	
Провер.	Иванова	
Техник	Бокова	
Рук. гр.	Мосеенко	
ГИП	Павлова	
Гл. спец.	Данилов	
Нач. отд.	Саркисьянц	

ТП. 902-2-371.83 ЭМ

Здание решеток с 3 механизированными решетками типа РМУ-5

Схема электрическая принципиальная управления щитовым затвором и конвейером

Стадия	Лист	Листов
Р.П	3	

ЦНИИЭП инженерного оборудования г. Москва

Копировал Еремченко 18865-01 40 Формат 22

Альбом II

Типовой проект 902-2-371.83

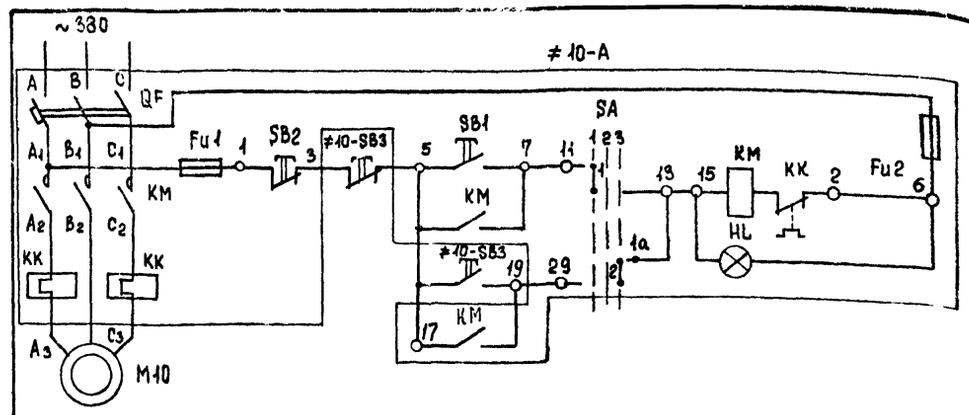

Управление вытяжным вентилятором М10	
	Местное
	Дистанционное

Диаграмма замыкания контактов переключателя ≠10-SA, ≠11-SA

Номер секции	Номер контакта		Положение рукоятки −45°		0°		+45°	
			л	п	л	п	л	п
I	1	2	X					X
II	3	4	X					X
III	5	6	X					X
IV	7	8	X					X *
≠10-SA			мест.		0		дист	
≠11-SA			мест.		0		сбл.	

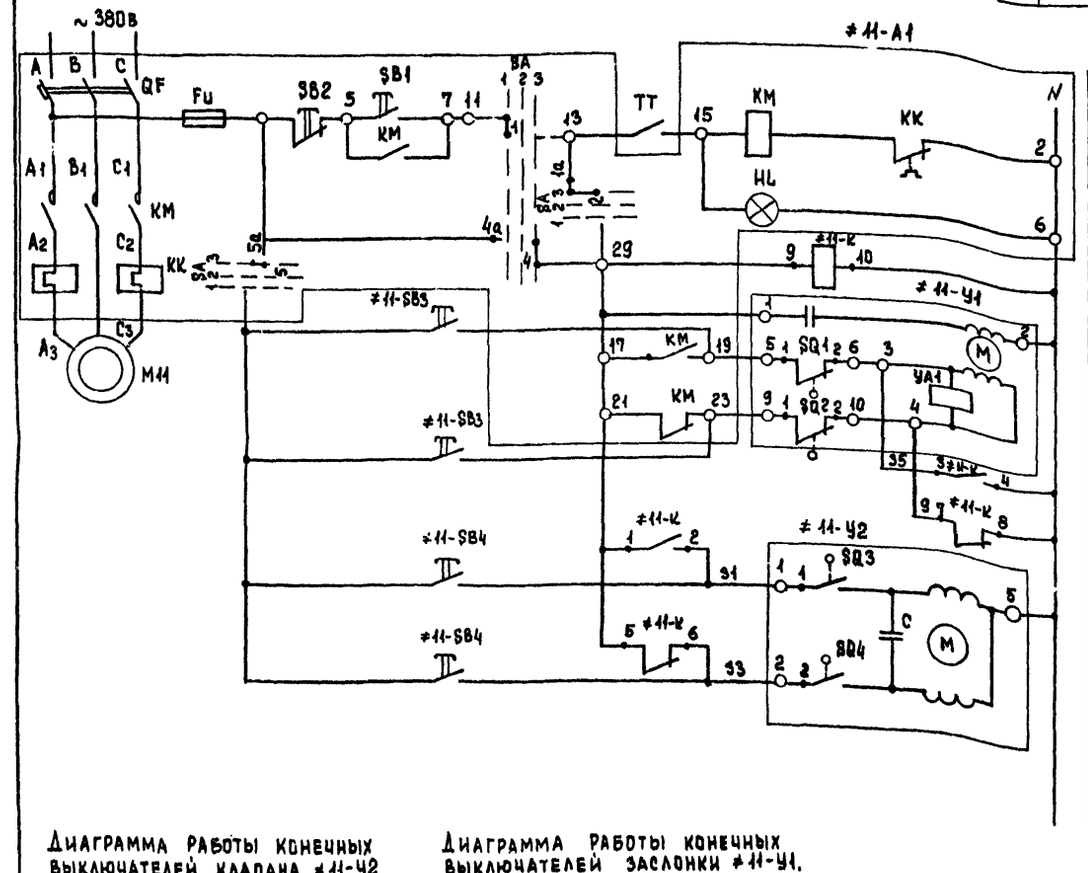

Управление приточным вентилятором М11		
		Местное
		Сблокированное
Управление исполнительным механизмом заслонки наружного воздуха	Открыт	Сблокированное
		Местное
	Закрыт	Сблокированное
		Местное
Управление исполнительным механизмом клапана на теплоносителе	Открыт	Сблокированное
		Местное
	Закрыт	Сблокированное
		Местное

Диаграмма работы конечных выключателей клапана ≠11-У2

Обозначение конечного выключателя	Номер контакта	Ход выходного вала: Открыт	Закрыт
SQ3	1		■
SQ4	2	■	

Диаграмма работы конечных выключателей заслонки ≠11-У1.

Обозначение конечного выключателя	Номер контакта	Ход выходного вала: Открыт	Рабочий ход	Закрыт
SQ1	1-2		■	
	3-4	■		*
SQ2	1-2	■		
	3-4			■ *

* - не используется

Диаграмма работы контактов регулятора температуры ТТ

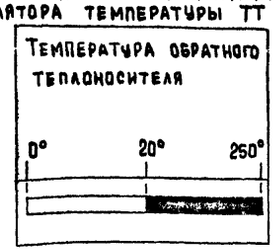

■ - контакт замкнут

□ - контакт разомкнут

Марка, поз.	Обозначение	Наименование	Кол.	Масса ед., кг	Примеч.
	Аппаратура	по месту			
≠10		Элементы управле	1		
		ния Электродвигате-			
		лем М10			
А		Ящик управления	1		
SB3		ЯУ5113-03А3Н			
		Пост кнопочный	1		
		ПКЕ 212-2У3 ТУ16-526.			
		217-78			
М10		Электродвигатель	1		
		4А100L6У3, ~380В, 2,2квт			
≠11		Элементы управления	1		
		электродвигателем			
		М11			
А1		Ящик управления	1		
		ЯУ5113-03А2Н			
У1		Механизм электри	1		комплектно с
		ческий МЭО-4/100			заслонкой
		0,18 квт, ГОСТ 7192-74			
У2		Механизм электричес	1		комплект
		кий ПР-1М			но с кла
К		Пускатель магнитный	1		паном
		ПМЕ 121, ~220В			
		ОСТ 16.0.536.001-72			
SB3,		Пост кнопочный			
SB4		ПКЕ 212-2У3, ТУ16-526.	2		
		217-78			
ТТ		Регулятор темпера-	1		поз.5
		туры ТУДЭ-4			
М11		Электродвигатель	1		
		4А100L6У3, ~380В, 2,2квт			

Привязан

Инв. №

Инв. № подл. | Подпись и дата | Взам. инв. №

Н. конт.	Мосеенко		ТП 902-2-371.83 ЭМ
Провер.	Бакшеева		
Техник	Бокова		Здание решеток с 3 механизированными решетками типа РМУ-5
Рук. гр.	Мосеенко		Стадия: Р.П. Лист: 4 Листов:
ГИП	Павлова		Схема электрическая принципиальная управления вентиляторами.
Гл. спец.	Данилов		ЦНИИЭП инженерного оборудования г. Москва
Нач. отд.	Саркисьянц		

Копировал Еремченко 18865-01 41 Формат 22

Типовой проект 902-2-371.83 Альбом II

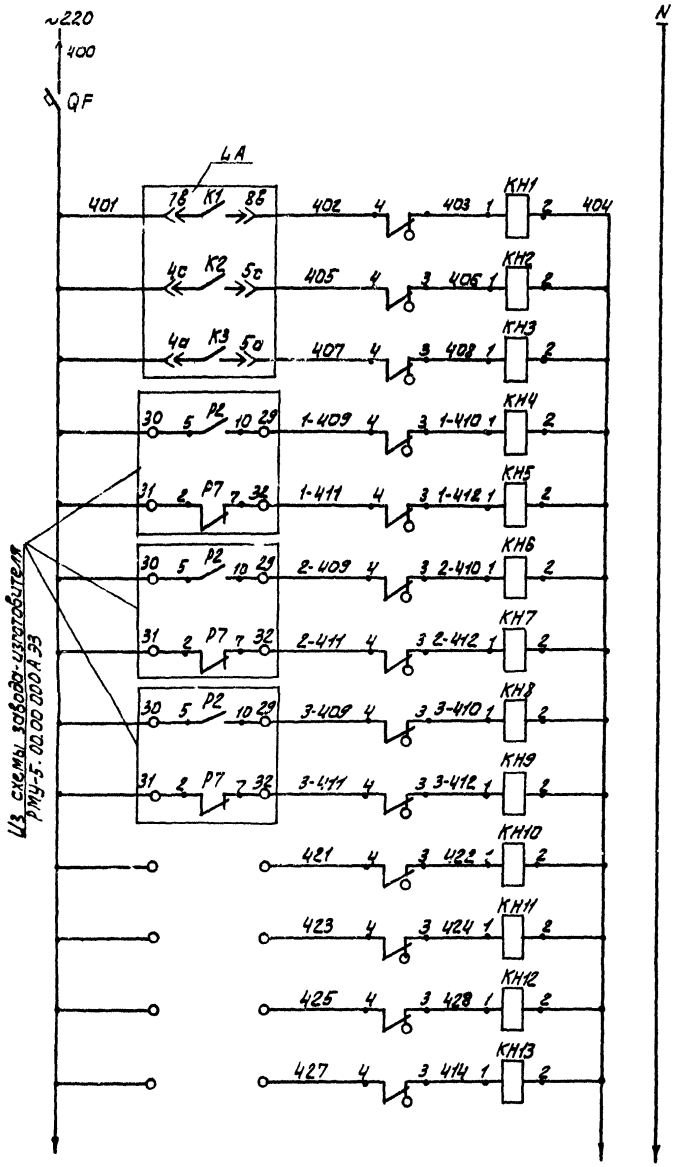

Автомат цепей сигнализации	
Верхний уровень в канале N1	
Верхний уровень в канале N2	
Верхний уровень в канале N3	
Аварийное отключение	Решетка N1
Отсутствие напряжения	
Аварийное отключение	Решетка N2
Отсутствие напряжения	
Аварийное отключение	Решетка N3
Отсутствие напряжения	
Резерв	

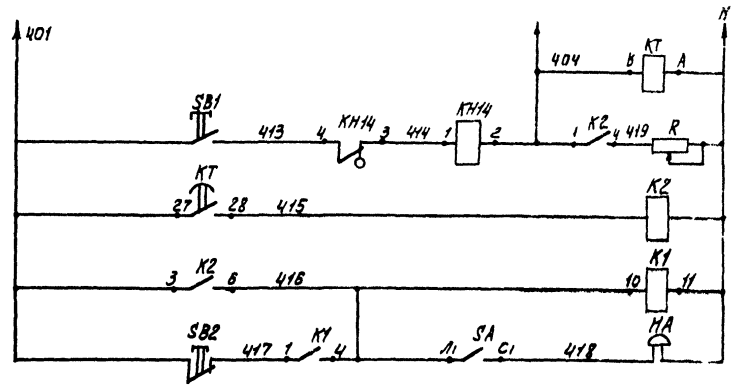

Реле отстройки от ложных сигналов
Опробование звуковой сигнализации
Запоминание сигнала
Реле аварии
Снятие звукового сигнала

Марка, поз.	Обозначение	Наименование	Кол.	Масса ед, кг	Примечание
	Ящик сигнализации (ЯС)				
K1, K2		Реле промежуточное	2		
		РПУ-0-961 ~220 В			
		ТУ 16.523.295-75			
QF		Автоматический вык-	1		
		лючатель АБ3-МГ, к.2А			
		ТУ 16.522.110-74			
KT		Реле ЭВ-238, ~220В	1		
		ТУ 16.523.158-69			
KH1÷		Реле сигнальное	14		
KH14		РУ-1-11У3, Jср.=0,5А			
		ТУ 16.523.538-77			
R		Резистор ПЭВР-100	1		
		470 Ом±10% ГОСТ 6513-66			
		Кнопка КЕ011 У3 исп.II			
		ТУ 16.526-407-71			
SB1		черный „Пуск"	1		
SB2		красный „Стоп"	1		
	Аппаратура по месту				
HA		Звонок ЗВП 220			
		МРТУ 16-539.401-71			

ТП 902-2-371.83 ЭМ

Н. контр.	Бакшеева		
Провер.	Бокова		
Техник	Меновщиков		
Рук. гр.	Мосеенко		
Тип	Павлова		
Гл. спец.	Данилов		
Нач. отд.	Саркисьянц		

Здание решеток с 3 механизированными типа РМУ-5

Схема электрическая принципиальная аварийной сигнализации.

Стадия	Лист	Листов
Р.П.	5	

ЦНИИЭП инженерного оборудования г. Москва

Привязан:

Инв. №

Инв. № подл. | Подпись и дата | Взам. инв. №

18865-01 42

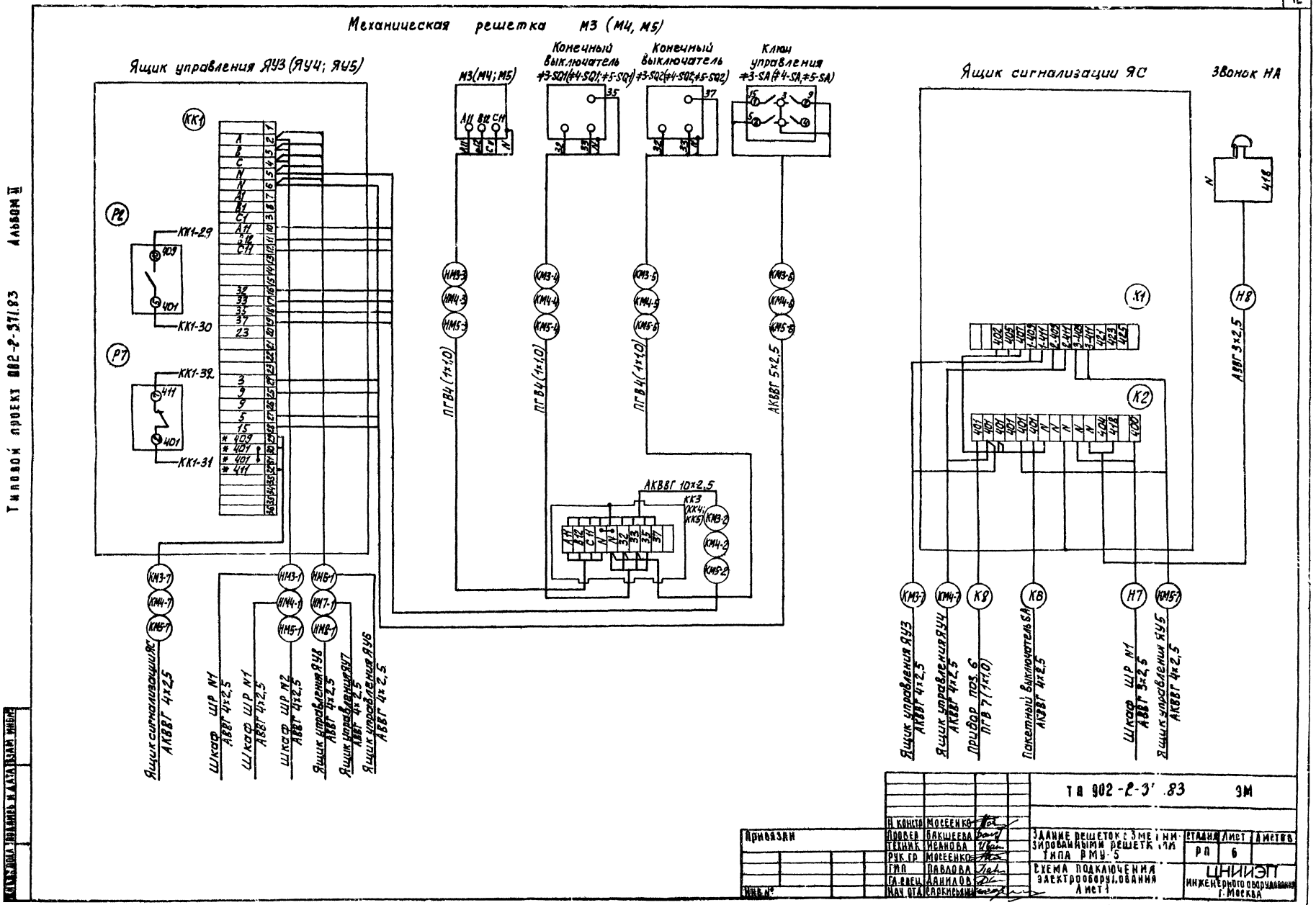
Механическая решетка М3 (М4, М5)
Ящик управления ЯУ3 (ЯУ4; ЯУ5)
М3(М4; М5)
Конечный выключатель #3-SQ1(#4-SQ1; #5-SQ1)
Конечный выключатель #3-SQ2(#4-SQ2; #5-SQ2)
Ключ управления #3-SA(#4-SA; #5-SA)
Ящик сигнализации ЯС
Звонок НА
КК1
Р2
Р7
КК1-29
КК1-30
КК1-32
КК1-31
ПГВ4 (1×1,0)
АКВВГ 5×2,5
АКВВГ 10×2,5
КК3 (КК4; КК5)
Н8
АВВГ 3×2,5
К1
К2
Ящик сигнализации ЯС АКВВГ 4×2,5
Шкаф ШР N1 АВВГ 4×2,5
Шкаф ШР N1 АВВГ 4×2,5
Шкаф ШР N2 АВВГ 4×2,5
Ящик управления ЯУ8 АВВГ 4×2,5
Ящик управления ЯУ7 АВВГ 4×2,5
Ящик управления ЯУ6 АВВГ 4×2,5
Ящик управления ЯУ3 АКВВГ 4×2,5
Ящик управления ЯУ4 АКВВГ 4×2,5
Прибор поз. 6 ПГВ 7 (1×1,0)
Пакетный выключатель SA АКВВГ 4×2,5
Шкаф ШР N1 АВВГ 3×2,5
Ящик управления ЯУ5 АКВВГ 4×2,5
ТП 902-2-3' .83 ЭМ
Н. контр. Мосеенко
Провер. Бакшеева
Техник Иванова
Рук. гр. Мосеенко
ГИП Павлова
Гл. спец. Данилов
Нач. отд. Саркисьянц
Привязан
Инв. №
Здание решеток с зменнизированными решетками типа РМУ-5
Схема подключения электрооборудования Лист 1
Стадия РП
Лист 6
Листов
ЦНИИЭП инженерного оборудования г. Москва
18865-01
Типовой проект 902-2-371.83 Альбом II
Подпись и дата
Взам. инв.

Типовой проект 902-2-371.83 Альбом III

Инв.№ подл. | Подпись и дата | Взам. инв.№

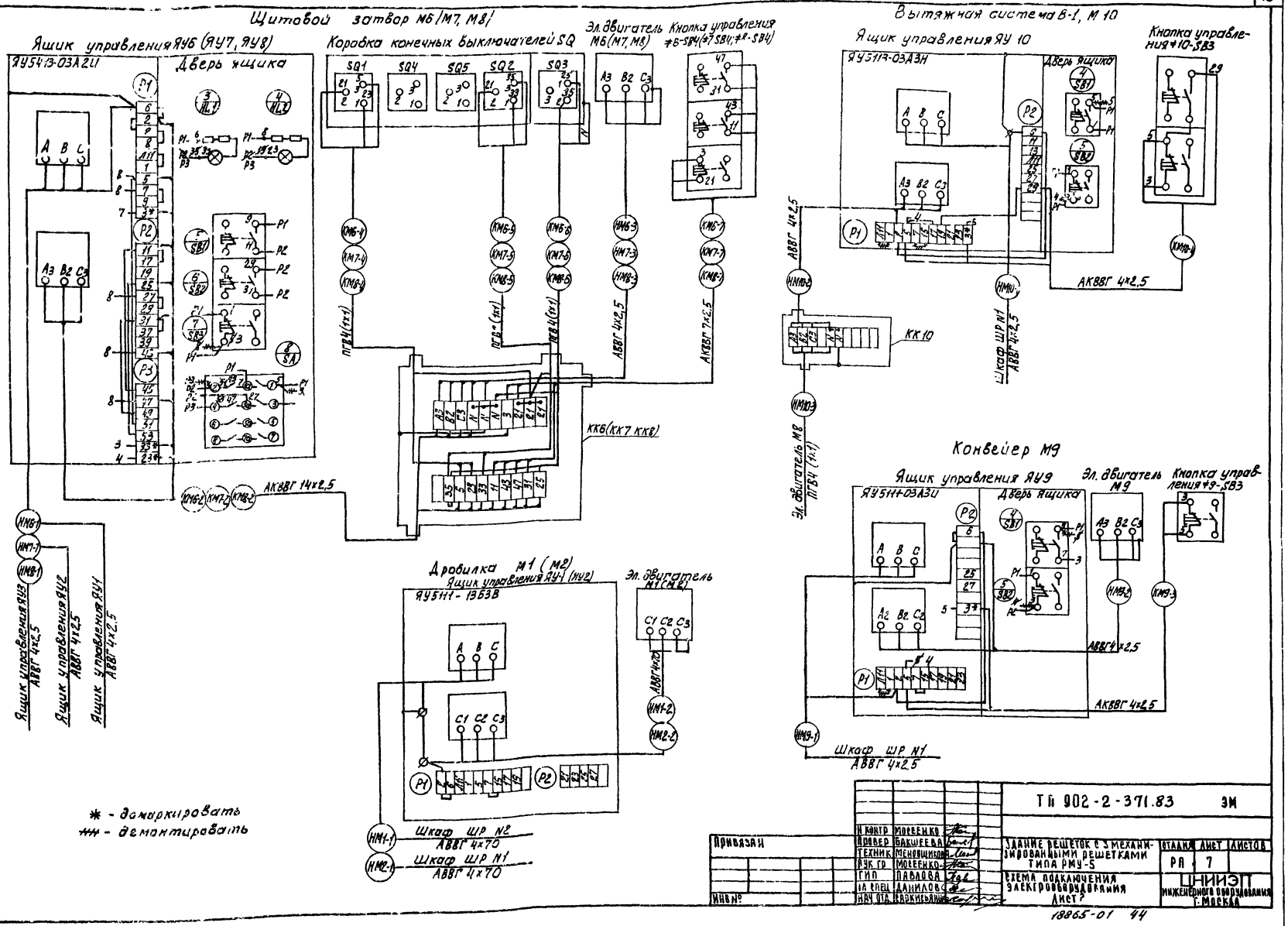

Н.контр.	Моргенко		
Конструктор	Бакшеева		
Техник	Меновщикова		
Нач. гр.	Моргенко		
ГИП	Давлодов		
Гл. спец.	Данилов		
Нач. отд.	Карклиньш		

Привязан

Инв.№

Ти 902-2-371.83 ЭМ

Здание решеток с механизированными решетками типа РМУ-5	Стадия	Лист	Листов
	РА	7	

Схема подключения электрооборудования Лист 7

ЦНИИЭП инженерного оборудования г. Москва

18865-01 44

Типовой проект 902-2-371.83 Альбом II

Вентилятор АПВС №12(№13)

Эл. двигатель №12(№13)

Пакетный выключатель #12-SA(#13-SA)

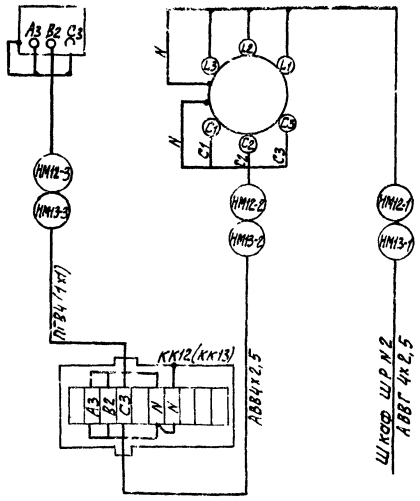

Приточная система П-1 М11

Ящик управления ЯУ11

Я5Н3-03А2Ж

Дверь ящика

Магнитный пускатель #11-К

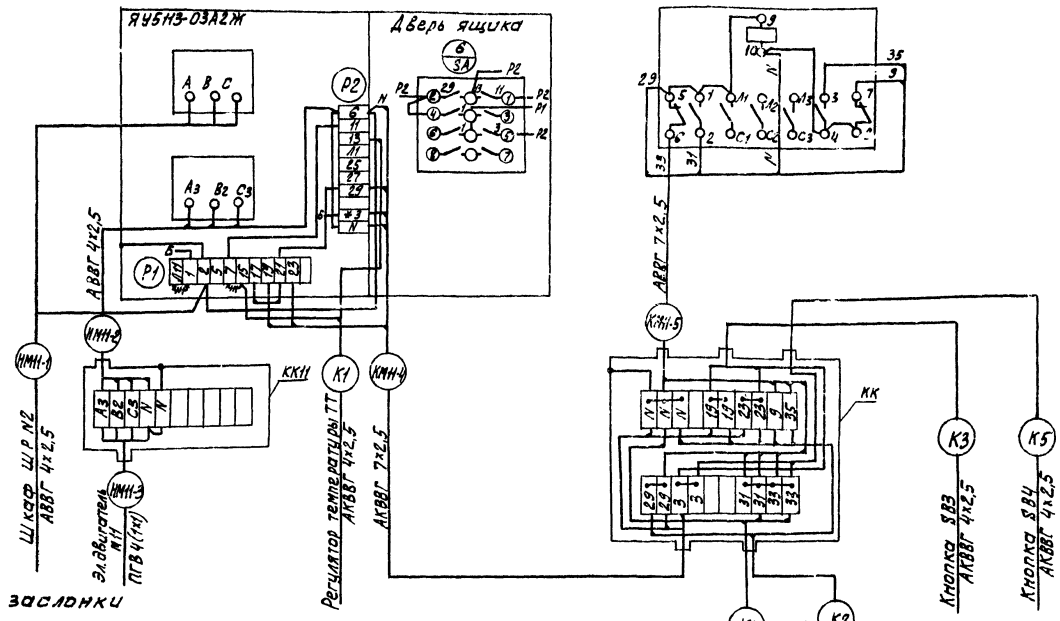

Нагревательные элементы заслонки

Нагревательный элемент ЕК

Магнитный пускатель #ЕК-КМ

Кнопка управления #ЕК-SB

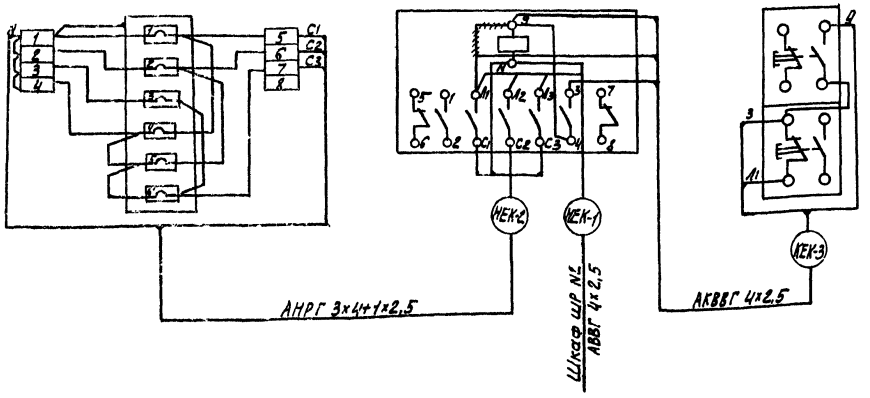

К4 — Исполнительный механизм клапана #11-У2 АКВВГ 4х2,5

К2 — Исполнительный механизм заслонки #11-У1 АКВВГ 7х2,5

Зануление электрооборудования выполнить согласно ПУЭ §I-7-39

Кабели К1, К2, К3, К4, К5, К6, К8 — см. лист АТХ-3

~~~~ - демонтировать

* - домаркировать

Привязан		ТП 902-2-371.83 ЭМ	
Инв.№	Н. контр. Моссенко		
	Провер. Бакшеева	Здание решеток с 5 механизированными решетками типа РМЧ-5	Стадия: Р Д; Лист: 8; Листов:
	Техник Меньшикова		
	Рук. гр. Моссенко	Схема подключения электрооборудования Лист 5	ЦНИИЭП инженерного оборудования г. Москва
	ГИП Павлова		
	Гл. спец. Данилов		
	Нач. отд. Кравчинский		

18865-01 45
~~~~

КАБЕЛЬНЫЙ ЖУРНАЛ

Маркировка	Трасса: Начало	Трасса: Конец	Кабель: по проекту: Марка	Кабель: по проекту: Количество кабелей, числа и сечение жил, напряжение	Кабель: по проекту: Длина м	Кабель: проложен: Марка	Кабель: проложен: Количество кабелей, числа и сечение жил, напряжение	Кабель: проложен: Длина м
Н1		Ящик силовой ЯС-1	АВВГ					
Н2		Ящик силовой ЯС2	АВВГ					
Н3	Шкаф распределительный ШР№1	Ящик силовой ЯС1	АВВГ	4×70	11			
Н4	Шкаф распределительный ШР№2	Ящик силовой ЯС2	АВВГ	4×70	9			
Н5	Шкаф распределительный ШР№1	Ящик силовой ЯС3	АВВГ	4×70	13			
Н6	Шкаф распределительный ШР№2	Ящик силовой ЯС3	АВВГ	4×70	12			
НМ1-1	Шкаф ШР№1	Ящик управления ЯУ1	АВВГ	4×70	11			
НМ1-2	Ящик управления ЯУ1	Эл двигатель М1	АВВГ	4×70	5			
НМ3-1	Шкаф ШР№1	Ящик управления ЯУ3	АВВГ	4×2.5	38			
КМ3-2	Ящик управления ЯУ3	Клеммная коробка ККЗ	АКВВГ	10×2.5	7			
НМ3-3	Клеммная коробка ККЗ	Эл. двигатель М3	ПГВ	4(1×1)	16			
КМ3-4	Клеммная коробка ККЗ	Конечный выключатель ≠3-SQ1	ПГВ	4(1×1)	24			
КМ3-5	Клеммная коробка ККЗ	Конечный выключатель ≠3-SQ2	ПГВ	4(1×1)	32			
КМ3-6	Ящик управления ЯУ3	Ключ управления ≠3-SA	АКВВГ	5×2.5	3			
КМ3-7	Ящик управления ЯУ3	Ящик сигнализации ЯС	АКВВГ	4×2.5	43			
НМ6-1	Ящик управления ЯУ3	Ящик управления ЯУ6	АВВГ	4×2.5	57			
КМ6-2	Ящик управления ЯУ6	Клеммная коробка ККБ	АКВВГ	14×2.5	12			

Маркировка	Трасса: Начало	Трасса: Конец	Кабель: по проекту: Марка	Кабель: по проекту: Количество кабелей, числа и сечение жил, напряжение	Кабель: по проекту: Длина м	Кабель: проложен: Марка	Кабель: проложен: Количество кабелей, числа и сечение жил, напряжение	Кабель: проложен: Длина м
НМ6-3	Клеммная коробка ККБ	Эл. двигатель М6	АВВГ	4×2.5	5			
КМ6-4	Клеммная коробка ККБ	Конечный выключатель ≠6-SQ1	ПГВ	4(1×1)	16			
КМ6-5	Клеммная коробка ККБ	Конечный выключатель ≠6-SQ2	ПГВ	3(1×1)	8			
КМ6-6	Клеммная коробка ККБ	Муфта критящего момента ≠6-SQ3	ПГВ	4(1×1)	16			
КМ6-7	Клеммная коробка ККБ	Кнопка управления ≠6-SB4	АКВВГ	7×2.5	7			
НМ4-1	Шкаф ШР№1	Ящик управления ЯУ4	АВВГ	4×2.5	42			
КМ4-2	Ящик управления ЯУ4	Клеммная коробка ККЧ	АКВВГ	10×2.5	8			
НМ4-3	Клеммная коробка ККЧ	Эл двигатель М4	ПГВ	4(1×1)	16			
КМ4-4	Клеммная коробка ККЧ	Конечный выключатель ≠4-SQ1	ПГВ	4(1×1)	24			
КМ4-5	Клеммная коробка ККЧ	Конечный выключатель ≠4-SQ2	ПГВ	4(1×1)	32			
КМ4-6	Ящик управления ЯУ4	Ключ управления ≠4-SA	АКВВГ	5×2.5	3			
КМ4-7	Ящик управления ЯУ4	Ящик сигнализации ЯС	АКВВГ	4×2.5	48			
НМ7-1	Ящик управления ЯУ4	Ящик управления ЯУ7	АВВГ	4×2.5	49			
КМ7-2	Ящик управления ЯУ7	Клеммная коробка ККЧ	АКВВГ	14×2.5	13			
НМ7-3	Клеммная коробка ККЧ	Эл. двигатель М7	АВВГ	4×2.5	5			
КМ7-4	Клеммная коробка ККЧ	Конечный выключатель ≠7-SQ1	ПГВ	4(1×1)	16			
КМ7-5	Клеммная коробка ККЧ	Конечный выключатель ≠7-SQ2	ПГВ	3(1×1)	8			

Типовой проект 902-2-371.83 Альбом II

Инв. № подл. | Подпись и дата | Взам. инв. №

ТП 902-2-371.83 ЭМ

Привязан:

Инв. №

Н. контр.	Моссейко	
Провер.	Бакшеева	
Техник	Бокова	
Рук. гр.	Моссейко	
ГИП	Павлова	
Гл. спец.	Данилов	
Нач. отд.	Саркисьянц	

Здание решеток с 3 механизированными решетками типа РМУ-5

Кабельный журнал Лист 1.

Стадия	Лист	Листов
РП	9	

ЦНИИЭП инженерного оборудования г. Москва

18865-01 46

КАБЕЛЬНЫЙ ЖУРНАЛ

Марки-ровка	Трасса: Начало	Трасса: Конец	Кабель по проекту: Марка	Кабель по проекту: Количество кабелей, числа и сечение жил, напряжение	Кабель по проекту: Длина м	Кабель проложен: Марка	Кабель проложен: Количество кабелей, числа и сечение жил напряжение	Кабель проложен: Длина м
КМ7-6	Клеммная коробка КК7	Муфта крутящего момента ≠7-SQ3	ПГВ	4(1×1)	16			
КМ7-7	Клеммная коробка КК7	Кнопка управления ≠7-SB4	АКВВГ	7×2.5	7			
НМ9-1	Шкаф ШР №1	Ящик управления ЯУ9	АВВГ	4×2.5	12			
НМ9-2	Ящик управления ЯУ9	Эл. двигатель М9	АВВГ	4×2.5	11			
КМ9-3	Ящик управления ЯУ9	Кнопки управления ≠9-SB2	АКВВГ	4×2.5	52			
НМ10-1	Шкаф ШР №1	Ящик управления ЯУ10	АВВГ	4×2.5	20			
НМ10-2	Ящик управления ЯУ10	Клеммная коробка КК10	АВВГ	4×2.5	10			
НМ10-3	Клеммная коробка КК10	Эл. двигатель М10	ПГВ	4(1×1)	6			
КМ10-4	Ящик управления ЯУ10	Кнопки управления ≠10-SB3	АКВВГ	4×2.5	19			
Н7	Шкаф ШР №1	Ящик сигнализации ЯС	АВВГ	3×2.5	18			
Н8	Ящик сигнализации ЯС	Звонок	АВВГ	3×2.5	7			
Н9	Шкаф ШР №1	Конденсаторная батарея	АВВГ	3×16	4			
НМ2-1	Шкаф ШР №2	Ящик управления ЯУ2	АВВГ	4×70	19			
НМ2-2	Ящик управления АУ2	Эл. двигатель М2	АВВГ	4×70	5			
НМ5-1	Шкаф ШР №2	Ящик управления ЯУ5	АВВГ	4×2.5	50			
КМ5-2	Ящик управления ЯУ5	Клеммная коробка КК5	АКВВГ	10×2.5	8			
НМ5-3	Клеммная коробка КК5	Эл. двигатель М5	ПГВ	4(1×1)	16			
КМ5-4	Клеммная коробка КК5	Конечный выключатель ≠5-SQ1	ПГВ	4(1×1)	24			
КМ5-5	Клеммная коробка КК5	Конечный выключатель ≠5-SQ2	ПГВ	4(1×1)	32			
КМ5-6	Ящик управления ЯУ5	Ключ управления ≠5-SA	АКВВГ	5×2.5	3			

Марки-ровка	Трасса: Начало	Трасса: Конец	Кабель по проекту: Марка	Кабель по проекту: Количество кабелей, числа и сечение жил, напряжение	Кабель по проекту: Длина м	Кабель проложен: Марка	Кабель проложен: Количество кабелей, числа и сечение жил напряжение	Кабель проложен: Длина м
КМ9-7	Ящик управления ЯУ5	Ящик сигнализации ЯС	АКВВГ	4×2.5	54			
НМ8-1	Ящик управления ЯУ5	Ящик управления ЯУ8	АВВГ	4×2.5	37			
КМ8-2	Ящик управления ЯУ8	Клеммная коробка КК8	АКВВГ	14×2.5	13			
НМ8-3	Клеммная коробка КК8	Эл. двигатель М8	АВВГ	4×2.5	5			
КМ8-4	Клеммная коробка КК8	Конечный выключатель ≠8-SQ1	ПГВ	4(1×1)	16			
КМ8-5	Клеммная коробка КК8	Конечный выключатель ≠8-SQ2	ПГВ	3(1×1)	8			
КМ8-6	Клеммная коробка КК8	Муфта крутящего момента ≠8-SQ3	ПГВ	4(1×1)	16			
КМ8-7	Клеммная коробка КК8	Кнопка управления ≠8-SB4	АКВВГ	7×2.5	7			
НМ11-1	Шкаф ШР №2	Ящик управления ЯУ11	АВВГ	4×2.5	23			
НМ11-2	Ящик управления ЯУ11	Клеммная коробка КК11	АВВГ	4×2.5	5			
НМ11-3	Клеммная коробка КК11	Эл. двигатель М11	ПГВ	4(1×1)	6			
КМ11-4	Ящик управления ЯУ11	Клеммная коробка КК	АКВВГ	7×2.5	16			
КМ11-5	Клеммная коробка КК	Магнитный пускатель К	АКВВГ	7×2.5	3			
НЕК-1	Шкаф ШР №2	Магнитный пускатель ЕК-КМ	АВВГ	4×2.5	17			
НЕК-2	Магнитный пускатель ЕК-КМ	Нагревательные элементы заслонки ЕК	АНРГ	3×4+1×2.5	7			
КЕК-3	Магнитный пускатель ЕК-КМ	Кнопка управления ЕК-SB1	АКВВГ	7×2.5	3			

Альбом III

Типовой проект 902-2-371.83

Инв. № подл. | Подпись и дата | Взам. инв. №

ТП 902-2-371.83 ЭМ

Здание решетки с механизированными решетками типа РМУ-5

Кабельный журнал

Стадия Р.Р. | Лист 10 | Листов

ЦНИИЭП инженерного оборудования г. Москва

18865-01 47

Типовой проект 902-2-37/83 Альбом II

Кабельный журнал

Маркировка	Трасса: Начало	Трасса: Конец	Кабель по проекту: Марка	Кабель по проекту: Количество кабелей, число и сечение жил, напряжение	Кабель по проекту: Длина, м	Кабель проложен: Марка	Кабель проложен: Количество кабелей, число и сечение жил, напряжение	Кабель проложен: Длина, м
НМ 12-1	Шкаф ШР н2	Пакетный выключатель ≠ 12-SA	АВВР	4×2.5	15			
НМ12-2	Пакетный выключатель ≠ 12-SA	Клеммная коробка КК12	АВВР	4×2.5	5			
НМ12-3	Клеммная коробка КК12	Эл. двигатель М12	ПРВ	4(1×1)	6			
НМ13-1	Шкаф ШР н2	Пакетный выключатель ≠ 13-SA	АВВР	4×2.5	14			
НМ13-2	Пакетный выключатель ≠ 13-SA	Клеммная коробка КК13	АВВР	4×2.5	5			
НМ13-3	Клеммная коробка КК13	Эл. двигатель М13	ПРВ	4(1×1)	6			
Н10	Шкаф ШР н2	Конденсаторная батарея н2	АВВР	3×16	12			
С1	Шкаф ШР н2	Освещение	см. лист электроосвещения					
С2	Шкаф ШР н1	Аварийное освещение	см. лист электроосвещения					

Сводка кабелей и проводов, учтенных кабельным журналом.

Число жил, сечение	Марка, напряжение: АВВП	АНРП		АКВВР	ПРВ							
3×2.5	30											
3×16	20											
4×2.5	460											
4×70	100											
3×4+1×2.5		10										
4×2.5				230								
5×2.5				10								
7×2.5				50								
10×2.5				30								
14×2.5				40								
1×1					380							

Нарезку кабелей произвести по месту.

Инв. № подл. | Подпись и дата | Взам. инв. №

Привязан

Инв. №

Н. конт.	Моссенко	
Проверил	Бакшеева	
Техник	Бокова	
Рук. гр.	Моссенко	
РИП	Павлова	
Гл. спец.	Данилов	
Нач. отд.	Саркисьянц	

ТП 902 2 37/83 ЭМ

Здание решеток с 3 механизированными решетками типа РМУ-5

Стадия	Лист	Листов
Р. П.	11	

Кабельный журнал лист 3

ЦНИИЭП инженерного оборудования г. Москва

Копировал Подлевская Формат

16065-01 48

План на отм. 0.000

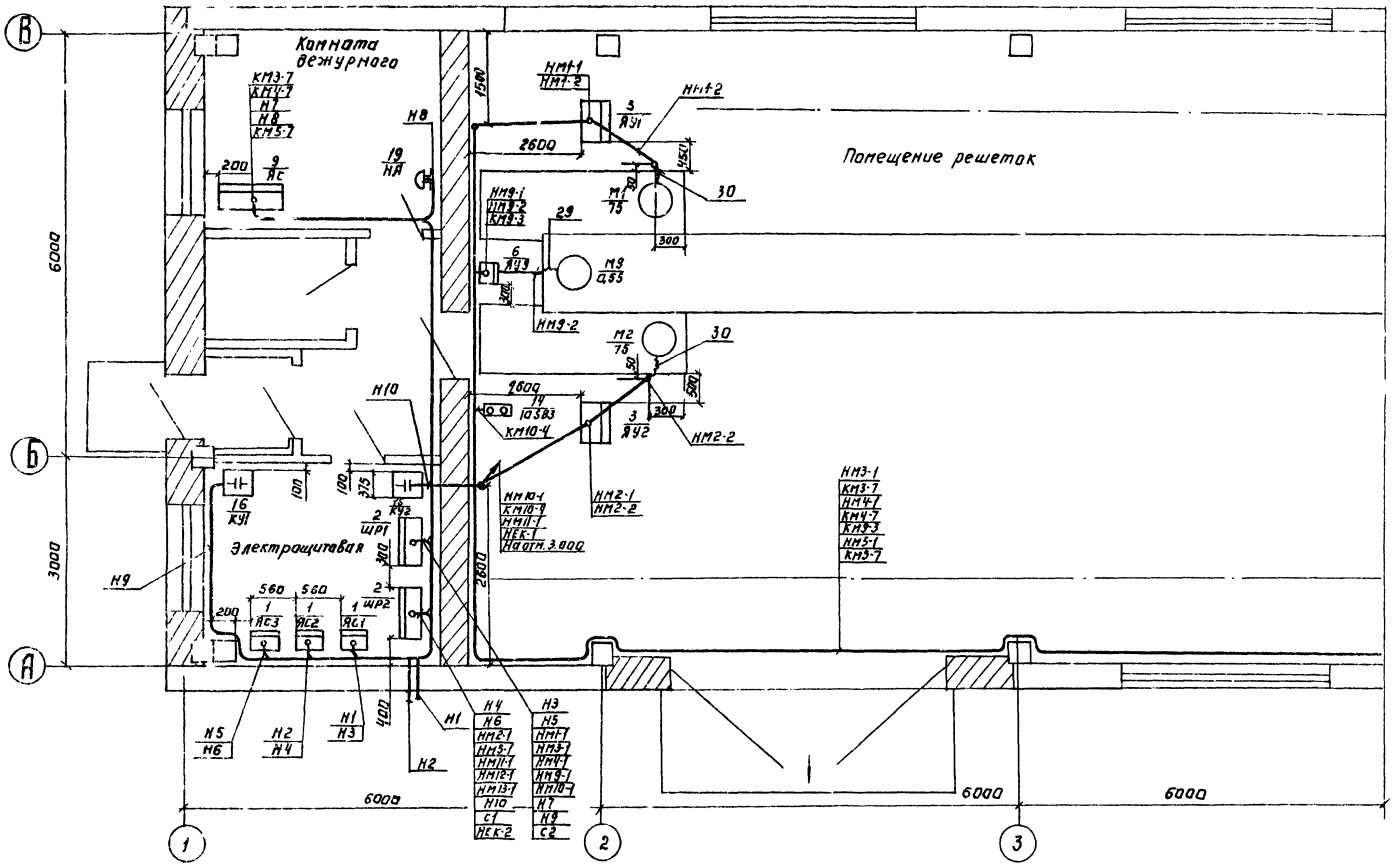

Типовой проект 902-2-371.83 Альбом III

Инв. № подл. | Подпись и дата | Взам. инв. №

Гип	Лаврова	
Нач. КО	Сергеева	
Нач. КГ	Парышский	

Копировал: Логинова

				ТП 902-2-371.83	ЭМ
Привязан:		Н. контр.	Моссейко		
		Провер.	Бакшеева	Задание решеток с э механизированными решетками типа РМУ-5.	Стадия: РП; Лист: 12; Листов:
		Техник	Иванова		
		Рук. гр.	Моссейко		
		ГИП	Назарова	План расположения электрооборудования и прокладка кабелей. Лист 1.	ЦНИИЭП инженерного оборудования г. Москва
Инв. №		Гл. спец.	Данилов		
		Нач. отд.	Каркисьянц		

1886.5-01 49

Формат:

Типовой проект 902-2-371.83 Альбом III

План на отм. 0.000

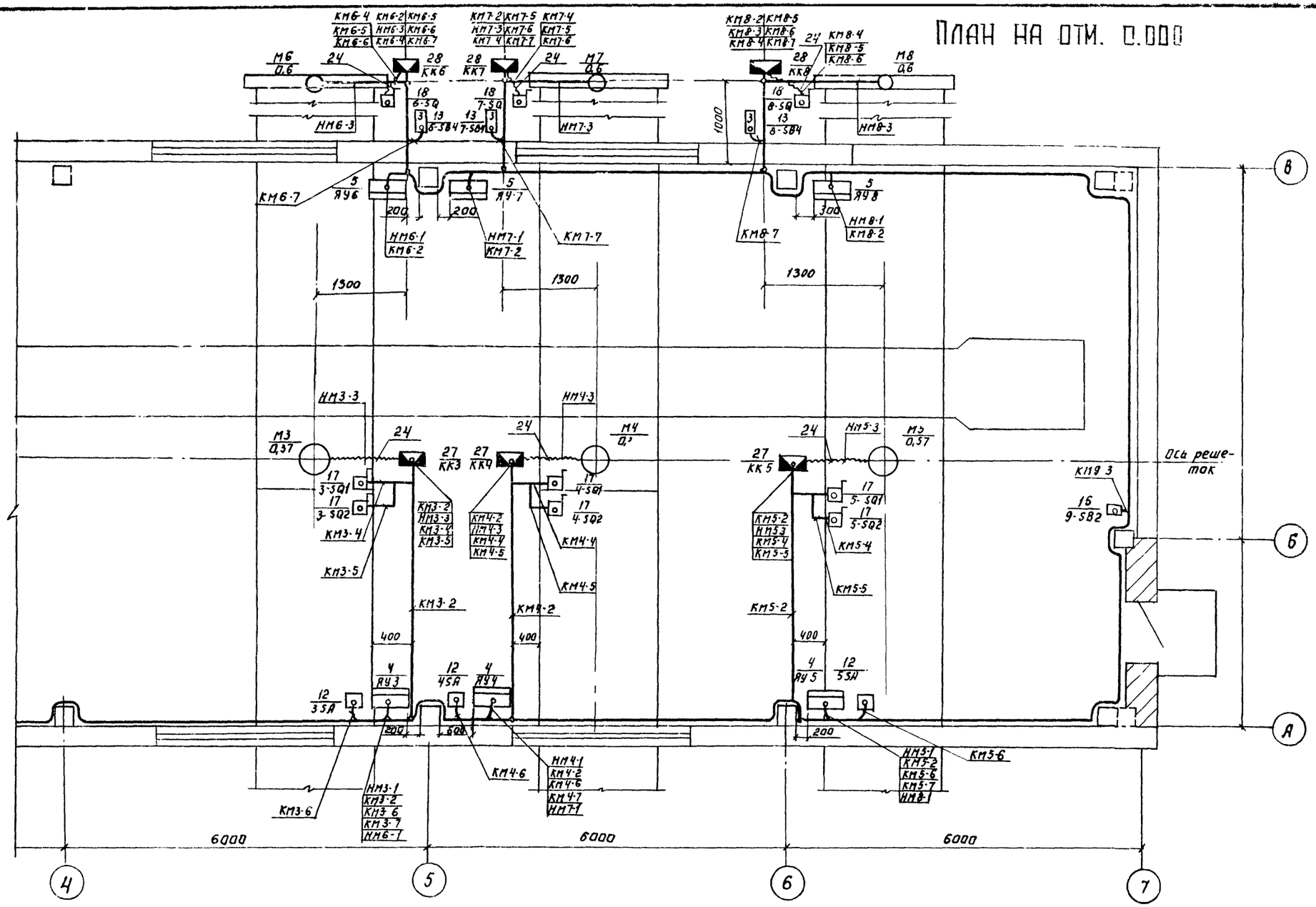

Н. контр.	Моссенко	ТП 902-2-371.83	ЭМ
Привяз.	Бакшеева		
Техник	Иванова	Здание решеток с 3 механизированными решетками типа РМУ-5	Стадия: Р.П. / Лист: 13 / Листов:
Рук. гр.	Моссенко		
ГИП	Павлова	План расположения электрооборудования и прокладка кабелей. Лист 2	ЦНИИЭП инженерного оборудования г. Москва
Гл. спец.	Данилов		
Нач. отд.	Саркисьянц		

Привязан:

Инв. №

Согласовано:
Отдел АСО Гладков
Отдел ЭО Шаевич
Отдел ВЕТ Марчевский

Копировал: Логинова

18865-01 50

Формат:

План на отм. 3.000

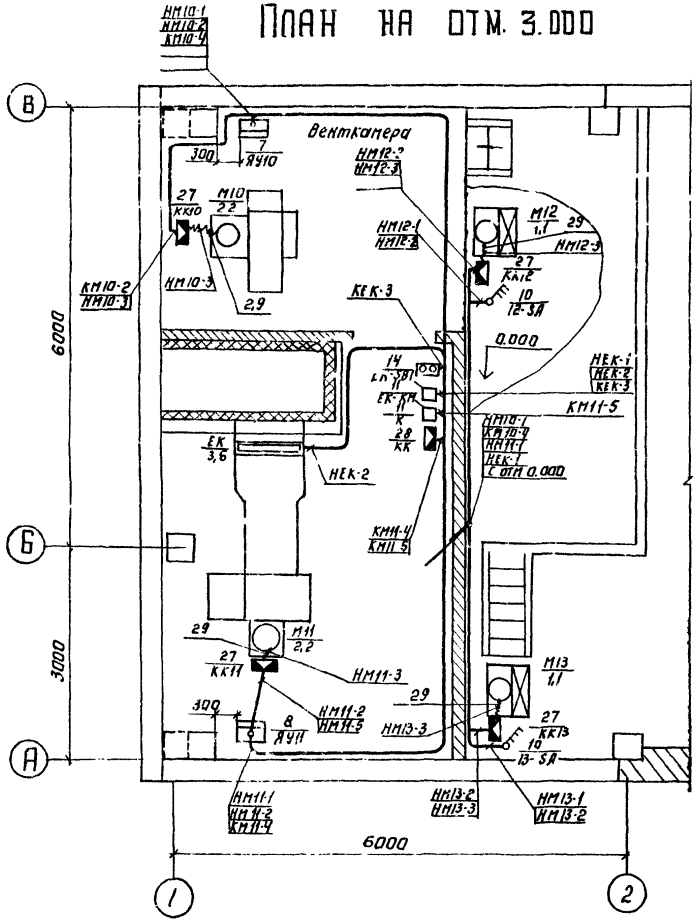

Настоящий чертеж выполнен на основании строительных и технологических чертежей.
Прокладку кабелей и проводов выполнить в соответствии с типовым проектом 4.407-260.
Кабельная трасса идёт на высоте 2,5 м. от пола, Кабель, проложенный на высоте до 2 м от пола защитить трубами.
Расстояние между кабельными конструкциями должно быть не более 1000 мм.
Трубы для прокладки кабеля к двигателям заложить в конструкции пола. Толщина пола над трубами должна быть не менее 50 мм.
Трубы должны быть выведены из пола на 200 мм. по обе стороны.
В соответствии со СНИП III-33-76 п.5-35, выходы полиэтиленовых труб из подливок пола, должны быть защищены отрезками стальных труб. Ящики управления и силовые ящики, устанавливаются на высоте 1,3 м. от уровня пола. Все проемы после монтажа заделать.

Марка, поз.	Обозначение	Наименование	Кол.	Масса ед. кг	Примечание
1	ЯБПВ-4	Ящик ЯС1; ЯС2; ЯС3	3		
2	ШРН-73504-22У3	Шкаф ШР N1; ШР н2	2		
3	ЯУ5111-33А3В	Ящик ЯУ1; ЯУ2.	2		
4	Комплектно с решеткой	Ящик ЯУ3; ЯУ4; ЯУ5	3		
5	ЯУ5413-03А2И	Ящик ЯУ6; ЯУ7; ЯУ8	3		
6	ЯУ5111-03А3И	Ящик ЯУ9.	1		
7	ЯУ5113-03А3Н	Ящик ЯУ10	1		
8	ЯУ5113-03А2Н	Ящик ЯУ11	1		
9	По чертежу ЭМ.001 ВО	Ящик ЯС	1		
10	ПВЗ-10У3	Выключатель 12SA; 13 SA	2		
11	ПМЕ-121	Пускатель ЕК-КМ; К	2		
12	УП5802-Е440	Ключ управления	3		
		≠3-SA÷≠5-SA			
13	ПКЕ-222-3У3	Пост кнопочный ≠6SB-4; ≠8SB-4	3		
14	ПКЕ-212-2У3	Пост ≠11-SB3; ≠11-SB4; ≠10SB3; ЕК-SB1	4		
15	ПКЕ-212-1У3	Кнопка 9-SB2	1		
16	УК2-0,38-50У3	Установка КУ1; КУ2.	2		
17	Комплектно с решет-	Конечный выключатель	6		
	кой	≠3-SQ1÷5-SQ1; ≠3-SQ2÷5SQ2			
18	Комплектно с щито-	Выключатель ≠6-SQ3÷18-SQ3	9		
	вым затвором	≠6-SQ1÷8-SQ1; ≠6SQ2÷8-SQ2			
19	ЗВП-220	Звонок электрический НА-220В	1		
20	4.407-219	Установка ящика ЯУ			
21	4.407-235	Установка ящика ЯБПВ			
22	4.407-260	Прокладка кабелей на			
		конструкциях.			
		Трубы металлические.			
23	ГОСТ 10704-76	Труба стальная d/н=25 мм	5 м		
24	Р3-Ц-25	Металлорукав	40 м		
		Трубы неметаллические			
25	ТУ6-05157 3-72	Труба винипластовая 25×3,0	100 м		
26	ТУ6-05573-72	Труба винипластовая 63×2,0	10 м		
		Изделия ГЭМ.			
27	КК-10	Клеммная коробка	7		
		КК3÷КК5; КК10÷КК13			
28	КК-20	Клеммная коробка	4		
		КК6÷КК8; КК			
29	К1082	Ввод гибкий	5		
30	К1088	Ввод гибкий	2		
31	К1161	Полка кабельная	100		
32	К1155	Основание	100		
33	К310М	Стойка	4		
34	К106	Полосы монтажные	2		
		перфорированные			

Н.контр.	Мосеенко		
Провер.	Бакшеева		
Техник	Иванова		
Рук.гр.	Мосеенко		
Тип	Павлова		
Гл.спец.	Данилов		
Нач.отд.	Саркисьян		

ТП 902-2-371.83 ЭМ

Здание решеток с 3 механизированными решетками типа РМУ-5

План расположения электрооборудования и прокладка кабелей. Лист 3.

Стадия	Лист	Листов
Р.П.	14	

ЦНИИЭП инженерного оборудования г. Москва

Привязан:

Инв. №

Копировал: Логинова 18865-01 51 Формат: 22

Типовой проект 902-2-371.83 Альбом II

Согласовано:
Отдел АСП Глебов
Отдел КР Басевич
Отдел ВС Нарцисова

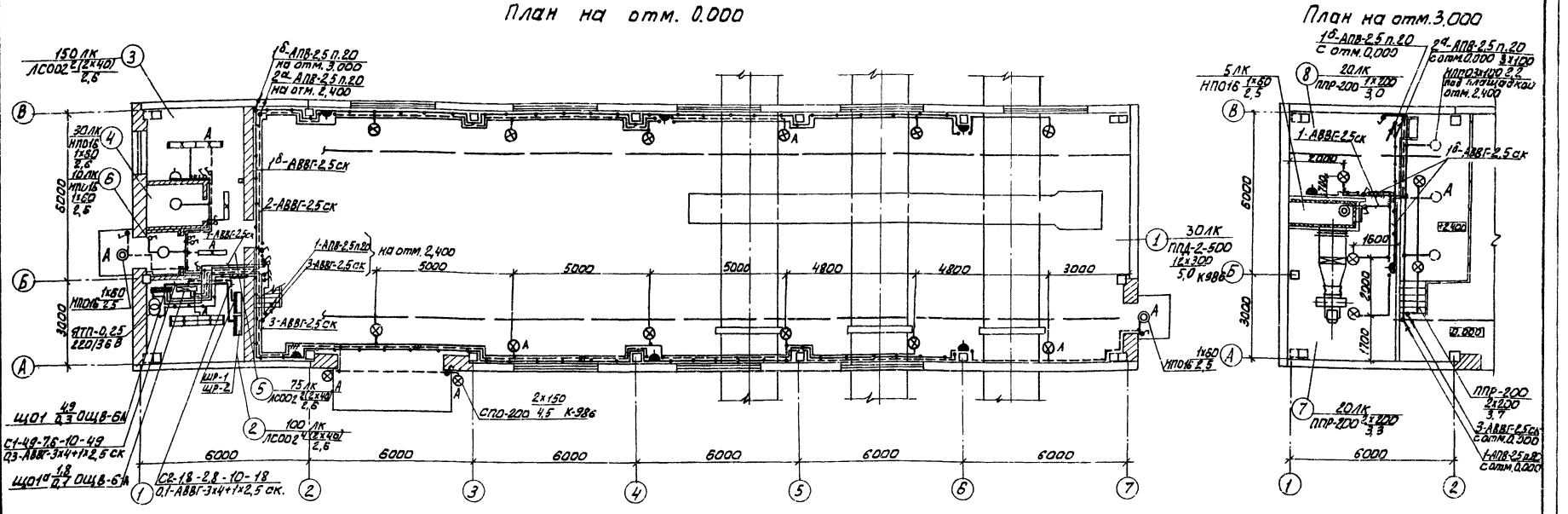

1. Напряжение сети освещения: общего (рабочего и аварийного) - 380/220 В, переносного - 36 В.
2. Групповые и питающие сети выполняются проводом АПВ в полиэтиленовых трубах и кабелем АВВГ, прокладываемым по стенам и перекрытиям на скобах.
3. Для зануления элементов электрооборудования используется нулевой рабочий провод сети.
4. Условные обозначения см. ГОСТ 2.754-72.
5. При установке на кронштейнах светильников ППД 2-500, кронштейны необходимо усилить водогазопроводной трубой 3/4".

Экспликация помещений

Номер по плану	Наименование
1	Помещение решеток
2	Электрощитовая
3	Комната дежурного
4	Санузел
5	Коридор
6	Тамбур
7	Венткамера приточная
8	Площадка для вентиляторов

Н.контр.	Смердова		ТП 902-2-371-83 ЭМ
Провер.	Садым		
Инжен.	Матвеева		Задание решеток с механизированными решетками типа РМЧ-5
Рук. гр.	Смердова		Электрическое освещение. Планы на отм. 0.000 и 3.000
Гл. спец.	Данилов		Стадия: РП; Лист: 15; Листов:
Нач. отд.	Парнюшкин		ЦНИИЭП инженерного оборудования г. Москва

Привязан:

Инв. №

18865-01 52

Ведомость электрооборудования и кабелей

№ п.п.	Наименование и техническая характеристика изделия, материала	Тип, марка	Ед. изм.	Потребность по проекту
	Силовое электрооборудование			
	1. Конденсаторные батареи.			
1.1	Комплектная конденсаторн. установка 50 кВАр	УК2-0,38-50-4У3 ТУ16.530.199-77	шт	2
	2. Аппаратура низкого напряжения			
2.1	Пускатель магнитный защищенного исполнения напряжение катушки ~220В	ПМЕ-121 ОСТ.16.0.536.001-72	шт	2
2.2	Паст для крепления к любой ровной поверхности со степенью защиты 1Р40 пластмассовыми корпусными деталями (кожух панель) с двумя кнопочными элементами с цилиндрическими толкателями черного и красного цвета с надписью на табличках „ПУСК" „СТОП."	ПКЕ 212-2У3 1/2" ТУ16-526-216-78	шт	2
2.3	Паст для крепления к любой ровной поверхности со степенью защиты 1Р54 пластмассовыми корпусными деталями (кожух, панель) с тремя кнопочными элементами с цилиндрическими толкателями двумя черного и красного цвета с надписью на табличках „Откр." „Закр." „Стоп"	ПКЕ 222 -3У3 1/2" ТУ16-526. 216-78	шт	3
2.4	Паст для крепления к любой равний поверхности со степенью защиты 1Р40 пластмассовыми корпусными деталями (кожух, панель) с одним кнопочным элементом цилиндрическим толкателем красного цвета с надписью на табличках „Стоп."	ПКЕ 212- -1У3, 1/2" ТУ16-526.216 -78	шт	1
2.5	Выключатель пакетный степень защиты 1Р30.	ПВ3-10-У3-30 ОСТ.16.П526.001-77	шт	2
2.6	Переключатель универсальный с надписью N7.	УП5802-Е440 ТУ16.524.060-70	шт	3
2.7	Звонок электрический	ЗВП-220-МПТУ16 539-401-71	шт	1
	3. Комплектные устройства управления для приводов.			
3.1	Ящик управления в нормальном исполнении Номинальный ток фидера 6.3А Номинальное напряжение главной цепи ~380В; цепей управления ~220В	ЯУ5113- -03А2Н ТУ 16.536.274- -71	шт	1
3.2	Ящик управления в нормальном исполнении. Номинальный ток фидера 6,3 А. Номинальное напряжение главной цепи ~380В, цепей управления ~380В	ЯУ 5113- -03А3Н ТУ16.536.274-71	шт	1
3.3	Ящик управления в нормальном исполнении. Номинальный так фидера 14бА. Номинальное напряжение главной цепи ~380В, цепей управления ~380 В	ЯУ5111- - 33А3В ТУ16.536.274-71	шт	2
3.4	Ящик управления в нормальном исполнении. Номинальный ток фидера 2,5 А Номинальное напряжение главной цепи ~380В, цепей управления ~380В	ЯУ5111- -03А3И ТУ16.536.274-71	шт	1
3.5.	Ящик управления в нормальном исполнении. Номинальный ток фидера 2,5А Номинальное напряжение главной цепи ~380В, цепей управления ~220В	ЯУ5413- -03А2И ТУ16.536.274-71	шт	3
3.6	Ящик сигнализации ЯС по чертежу ЭМ. 001. ВО	ЯЭ9-0695 ОСТ.16.0.684.116-74	шт	1
	4. Комплектные устройства с предохранителями и выключателя			
4.1.	Ящик силовой блочный с плавкими Вставками 400А	ЯБПВ-4	шт	3
4.2	Шкаф с плавкими вставками 6А (НПН2-60) - 5 шт 16А (НПН2-60) - 1шт. 25А (НПН2-60) - 1шт. 63А (НПН2-60) - 1шт.	ШР11-73-504- -22У3 ТУ16.536.506- -76	шт	1
4.3	Шкаф с плавкими вставками 6А (НПН2-60) - 3шт. 10А (НПН2-60) - 2 шт. 16А (НПН2-60) - 1шт. 25А (НПН2-60) - 1шт. 63А (НПН2-60) - 1шт.	ШР11-73-504- -22У3 ТУ16-536.506- -76	шт	1
	5. Защитные средства по технике безопасности			
5.1	Мегаомметр переносный магнитоэлектрический до 1000 В.	М4100/4	шт	1
5.2	Указатель низкого напряжения переносный	МНН-1	шт	2
5.3	Дорожки диэлектрические		м	10
5.4	Перчатки диэлектрические		Пара	1
	6 Кабели и провода.			
6.1	Кабель силовой с алюминиевыми жилами, без защитного покрова ГОСТ 16.442-80 0,6 кВ. сечением: 3х2,5 кв. мм	АВВГ	км	0.03
6.2	4х2,5 кв. мм	АВВГ	км	0.46
6.3	4 х 16 кВ. мм	АВВГ	км	0.02
6.4	4 х 70 кВ.мм.	АВВГ	км	0.10
6.5	Кабель силовой с алюминиевыми жилами с резиновой изоляцией, ГОСТ 433-73, 0,6 кВ. сечением: 3х4+1х2,5 кВ. мм.	АНРГ	км	0.01
6.6	Кабель контрольный с алюминиевыми жилами без защитного покрова ГОСТ 1508-78Е; 0,6 кВ. сечением: 4х2,5 кВ мм	АКВВГ	км	0.28
6.7	5х 2,5 кВ. мм.	АКВВГ	км	0.01
6.8	7х 2,5 кВ. мм	АКВВГ	км	0.05
6.9	10х 2,5 кВ. мм	АКВВГ	км	0.03
6.10	14х 2,5 кВ мм	АКВВГ	км	0.04
6.11	Провод с медной жилой гибкий ГОСТ 6323-79 сечением: 1х1кВ. мм	ПГВ	км	0.38

Типовой проект 902-2-371.83

Инв. № подл. | Подпись и дата | Взам. инв. №

Привязан

Инв. №

Н.контр.	Мосеенко		
Техник	Иванова		
Провер.	Бакшеева		
Рук.гр.	Мосеенко		
ГИП	Павлова		
Гл.спец.	Дамилов		
Нач.отд.	Саркисьяны		

ТП 902-2-371.83 ЭМ. ВО

Здание решеток с 3 механизированными решетками типа РМУ-5

Стадия	Лист	Листов
РП	1	2

Ведомости электрооборудования и кабелей, потребности в электромонтажных изделиях, изделии мастерских электромонтажных заготовок. Лист 1

ЦНИИЭП инженерного оборудования г. Москва

Ведомость электрооборудования и кабелей

N п. п	Наименование и техническая характеристика изделия, материала.	Тип, марка.	Ед. изм.	Потребность по проекту
	Электрическое освещение			
	1. Оборудование светотехническое.			
	Светильник потолочный, полностью пылезащищенный, дождезащищенный			
1.1	до 60 Вт	НПО16×60	шт	5
1.2	до 100 Вт	НПО23-100-00	шт	3
	Светильник подвесной, полностью			
1.3	пыленепроницаемый, до 200 Вт	ППР-200 У3	шт	5
	Светильник подвесной, для наруж-			
1.4	него освещения, до 200 Вт	СПО-200	шт	2
	Светильник подвесной, полностью			
	пыленепроницаемый, дождезащи-	ППД-2-500У3	шт	12
1.5	щенный, до 500 Вт			
	Светильник подвесной, стартерного	ЛСО02-		
1.6	зажигания, 220 В, 2×40 Вт	-2×40/Р-01	шт	8
1.7	Светильник переносной	РВО-42	шт	2
	Лампа накаливания общего			
	назначения, 220-230В, ГОСТ 2239-79			
1.8	60 Вт	Б220-230-60	шт	7
1.9	100 Вт	Б220-230-100	шт	4
1.10	150 Вт	Г220-230-150	шт	3
1.11	200 Вт	Г220-230-200	шт	7
1.12	300 Вт	Г220-230-300	шт	13
	Лампа накаливания местного			
	освещения, 36 В, ГОСТ 1182-77:			
1.13	60 Вт	МО36-60	шт	3
	Лампа люминесцентная белого			
1.14	света, ГОСТ 6825-74, 40 Вт	ЛБ-40	шт	18
1.15	Стартер для люминесцентной			
	лампы, 220 В, ГОСТ 8789-75	80-С-220	шт	18

N п. п	Наименование и техническая характеристика изделия, материала	Тип, марка	Ед. изм.	Потребность по проекту
	2. Кабельные изделия.			
	Кабель силовой с алюминиевыми			
	жилами, без защитного покрова,			
	ГОСТ 16442-80, 0,66 кВ			
2.1	2×2,5 мм²	АВВГ	км	0,27
2.2	3×2,5 мм²	АВВГ	км	0,08
2.3	3×4+1×2,5 мм²	АВВГ	км	0,03
	Провод установочный с алюми-			
	ниевой жилой, ГОСТ 6323-79, 0,66 кВ			
2.4	2,5 мм²	АПВ	км	0,05

Ведомость изделий мастерских электромонтажных заготовок (МЭЗ)

Обозначение чертежа	Наименование	Кол.	Примечание
Типовой проект	Конструкция для установки		
4.407-129 (А75А.55)	осветительного щитка ОЩВ-6А	2	
Типовой проект	Конструкция для установки		
4.407-265 (А416.73)	ящика ЯТП-0,25	1	
Типовой проект	Установка светильника ППР-200		
5.407-19 (А181.16)	под потолочным перекрытием		
	из сборного железобетона	5	
Типовой проект	Установка светильника ППД-2-500		
5.407-19 (А181.37)	на стене на кронштейне К-986	12	
(применительно)			
Типовой проект	Установка комплектов из ящиков с ру-	1	
4.407-219 (А406.17)	бильниками, автоматов, кнопок ПКЕ		
	и ПКУ и такелаж вводы		
Типовой проект	Установка одиночных ящиков		
4.407-235 (А397.13)	с рубильниками, автоматов, кно-		
	пок ПКЕ, ПКУ и сигнальных		
	аппаратов.		

Ведомость потребности в электромонтажных изделиях

Номер строки	Наименование изделия и единица измерения	Код: Изделия	Код: Ед. изм.	Количество
1	Силовое электрооборудование			
2	Изделия заводов ГЭМ			
3	Ввод гибкий К1082 У3	3449650103	796	5
4	Ввод гибкий К1088 Г3	3449650119	796	2
5	Основание К1155		796	100
6	Стойка К310 муфлг	3449618041	796	4
7	Полка кабельная К1161 У3	3449615121	796	100
8	Клеммная коробка ККЮ(У614)	3464742011	796	7
9	Клеммная коробка ККЮ(У615)	3464742021	796	4
10	Полоса монтажная К-1156 У2	3449616311	796	2
11	Электрическое освещение			
12	Изделия заводов ГЭМ			
13	Щиток осветительный с авто-			
14	матом АЕ2046М на вводе и авто-			
15	матами А3161 с тепловыми			
16	расцепителями 15А на отхо-			
17	дящих группах ОЩВ-6АУХЛ4	343433 7111	796	2
18	Ящик с понижающим транс-			
19	форматором 2500В, 220/36В, ЯТП-0,25	343429 5061	796	1
20	Кронштейн К-986	346473 3121	796	14
21	Коробка ответвительная У-409	346474 2411	796	25
22	У-995	346474 1223	796	20
23	КОР-73	346474 2511	796	10
24	КОР-74	346474 2521	796	15
25	Профиль монтажный Z-образный К-238	344961 6181	796	3
26	Полоса монтажная К-106	344961 6311	796	2
27	Электроустановочные изделия			
28	Розетка штепсельная двухполюсная			
29	6А, 250В индекс 03210	346401	796	5
30	10А, 36В У-86-РП	346401	796	5
31	10А, 36В, брызгозащищенная У-86-РБ	346401	796	10
32	Выключатель однополюсный 10А, 250В, 03210	346421	796	10
33	10А, 250В, брызгозащищенный, индекс 03259	346421	796	10

Привязан

Инв. №

Н. контр.	Матвеева		
Подгр.	Садым		
Техник	Иванова		
Рук. гр.	Мисеенко		
ГИП	Павлова		
Гл. спец.	Данилов		
Нач. отд.	Сорокин		

ТП 902-2-371.83 ЭМ. ВО

Задание решеток с 3 механизированными решетками типа РМЧ-5

Стадия	Лист	Листов
РП	2	

Ведомости электрооборудования и кабелей, потребности в электромонтажных изделиях, изделий мастерских электромонтажных заготовок

ЦНИИЭП инженерного оборудования г. Москва

18865-01 54

Инв. № подл. | Подпись и дата | Взам. инв. №

Альбом II

Типовой проект 902-2-371.83

Лист	Наименование	Кол-во	Примечание
1	Перечень чертежей		
2	Ящик ЯС. Технические данные аппаратов		
3	Ящик ЯС. Общий вид.		
4	Ящик ЯС. Таблица перечня надписей.		
5	Ящик ЯС. Схема электрическая соединений		

Привязан

Инв. №

ТП 902-2-371.83 ЭМ.000

Н. контр.	Бакшеева		
Проверил	Иванова		
Техник	Меновщикова		
Ст. инж.	Бакшеева		
Рук. гр.	Моссейко		
РИП	Павлова		
Гл. спец.	Данилов		
Нач. отд.	Саркисьянц		

Задание заводу-изготовителю

Перечень чертежей

Стадия	Лист	Листов
Р.П.	1	5

ЦНИИЭП инженерного оборудования г. Москва

Альбом II

Типовой проект 902-2-371.83

Поз.	Зона	Поз.	Обозначение	Наименование	Кол.	Примечание
				Документация		
12			ЭМ.001.ВО	Чертеж общего вида		
22			ЭМ.001.ЭЗ	Схема электрическая соединений		
			ЭМ.001.ТБ	Таблица перечня надписей.		
				Сборочные единицы		
				Н1 01		
		01		Выключатель А63-МГК2А	01	QF
		02		Реле времени ЭВ-238	01	КТ
				Uк ~220В, Тср = 5сек		
		03		Реле РПУ-1-961. Эл. контакт	02	К1, К2
		04		Резистор ПЭВР-100, 470 Ом Н51 01	01	R
		05		Реле РУ-1-Н43; Iср = 0.5А	13	КН1÷КН13
		06		Кнопка КЕ011 У3 исполнение 2	02	SB1, SB2
		07		Выключатель ПВ1-10 У3 исполнение I	01	SA
				Колодка 03 15 зажимов на 16А	02	

Н. контр. Моссейко
Проверил Бакшеева
Техник Меновщикова
Рук. гр. Моссейко
РИП Павлова
Гл. спец. Данилов
Нач. отд. Саркисьянц

ТП 902-2-371.83 ЭМ.001

Ящик ЯС
Технические данные аппаратов

Стадия	Лист	Листов
Р.П.	2	

ЦНИИЭП инженерного оборудования г. Москва

Альбом II

Типовой проект 902-2-371.83 ЭС 10-5908

Вид спереди
Дверь не показана

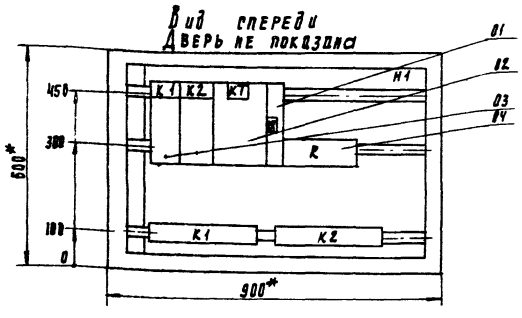

Дверь ящика. Вид спереди

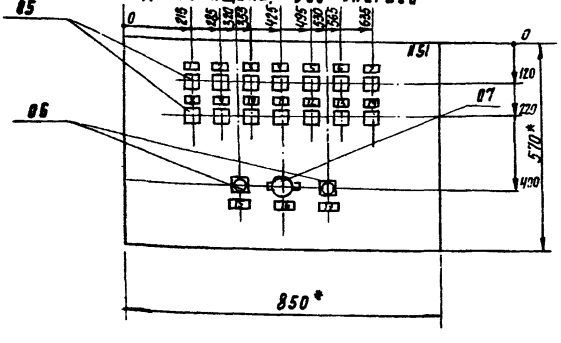

* Размеры для справок

В контуре табличек и аппаратов номера надписей по перечню надписей

Глубина ящика 360 мм.

Н. контр. Моссейко
Проверил Бакшеева
Техник Меновщикова
Рук. гр. Моссейко
РИП Павлова
Гл. спец. Данилов
Нач. отд. Саркисьянц

ТП 902-2-371.83 ЭМ.001.ВО

Ящик ЯС
Общий вид

Стадия	Лист	Листов
Р.П.	3	

ЦНИИЭП инженерного оборудования г. Москва

Альбом II

Типовой проект 902-2-371.83

Панель	Строка	Надпись	Поз. обозначение	Место надписи	Текст	Кол	Вид шрифта	Заготовка
		1	кн1	Табличка	Канал №1 Уровень	1		
		2	кн2	Табличка	Канал №2 Уровень	1		
		3	кн3	Табличка	Канал №3 Уровень	1		
		4	кн4	Табличка	Решетка №1 Авария	1		
		5	кн5	Табличка	Решетка №1 Нет напряжения	1		
		6	кн6	Табличка	Решетка №2 Авария	1		
		7	кн7	Табличка	Решетка №2. Нет напряжения	1		
		8	кн8	Табличка	Решетка №3. Авария	1		
		9	кн9	Табличка	Решетка №3. Нет напряжения	1		
		10	кн10	Табличка	Резерв	1		
		11	кн11	Табличка	Резерв	1		
		12	кн12	Табличка	Резерв	1		
		13	кн13	Табличка	Резерв	1		
		14	кн14	Табличка	Опробование сигнализации	1		
		15	SB1	Табличка	Опробование сигнализации	1		
		16	SA	Табличка	Отключение звонка	1		
		17	SB2	Табличка	Снятие сигнала	1		
				Табличка	К1	1		
				Табличка	К2	1		
				Табличка	КТ	1		
		18	QF	Табличка	Питание сигнализации	1		

Н. контр. Моссейко
Провер. Иванова
Техник Меновщикова
Ст. инж. Бакшеева
Рук. гр. Моссейко
РИП Павлова
Гл. спец. Данилов
Нач. отд. Саркисьянц

ТП 902-2-371.83 ЭМ.001.ТБ

Ящик ЯС
Таблица перечня надписей.

Стадия	Лист	Листов
Р.П.	4	

ЦНИИЭП инженерного оборудования г. Москва

Копировал Радзевская Формат А3

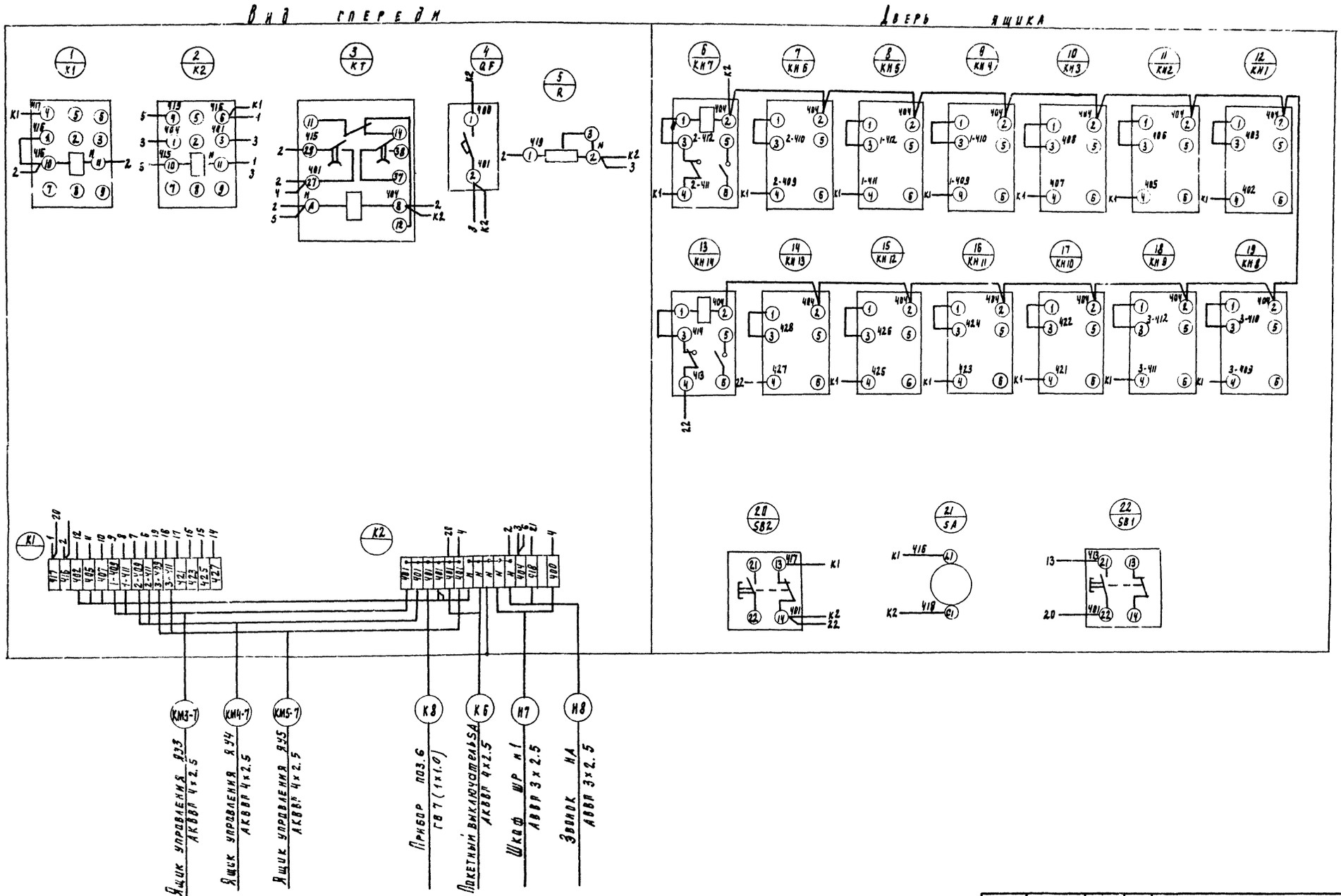

Н. контр.	Мосеенко		ТП 902-2-371.83		ЭМ. 001.34
Проверил	Бакшеева		Ящик ЯС Схема электрическая соединений	Стадия	Масса	Масштаб
Техник	Меновщикова			Р.П		
Рук. гр.	Мосеенко			Лист 5	Листов	
ГИП	Павлова			ЦНИИЭП инженерного оборудования г. Москва		
Гл. спец.	Данилов					
Нач. отд.	Саркисьянц					

18865-01 5.6 Копировал Подлеверская Формат

Типовой проект 902-2-371.83 Альбом II

Инв. № подл. | Подпись и дата | Взам. инв. №

Альбом II

Типовой проект 902-2-371.83

Инв. № подл. | Подпись и дата | Взам. инв. №

Ведомость чертежей основного комплекта.

Лист	Наименование	
АТХ-1	Общие данные.	
АТХ-2	Схема функциональная.	
АТХ-3	Схема подключения приборов технологического контроля.	
АТХ-4	Расположение приборов технологического контроля и прокладка кабеля.	

Ведомость ссылочных и прилагаемых документов

Обозначение	Наименование	Примечание
4.407-260 (А259)	Прокладка кабелей на конструкциях, 1979	
	Типовые чертежи главмонтажавтоматики.	
Сборник 51	Приборы для измерения и регулирование температуры. Установка на технологических трубопроводах и оборудовании.	
Сборник 73	Монтажные чертежи Приборы для измерения и регулирование уровня. Установка на резервуарах.	
	Прилагаемые документы	
Альбом IV	Заказные спецификации	
Альбом V	Ведомость потребности в материалах.	

Схема автоматизации приточной системы и схема сигнализации приведены на листах ЭМ-5; ЭМ-4.

Типовой проект разработан в соответствии с действующими нормами и правилами и предусматривает мероприятия, обеспечивающие взрывную взрывопожарную и пожарную безопасность при эксплуатации здания.

Главный инженер проекта /Павлова/

Привязан

Инв. №

ТП 902-2-371.83 АТХ

Н. контр.	Моссеенко	
Проверил	Бакшеева	
Техник	Иванова	
Рук. гр.	Моссеенко	
ГИП	Павлова	
Гл. спец.	Данилов	
Нач. отд.	Саркисьянц	

Здание решеток с 3 механизированными решетками типа РМУ-5

Общие данные

Стадия	Лист	Листов
Р.П	1	4

ЦНИИЭП инженерного оборудования г. Москва

Копировал Антипова 18965-01 Формат А2

Альбом II

Типовой проект 902-2-371.83

Приточная система П1

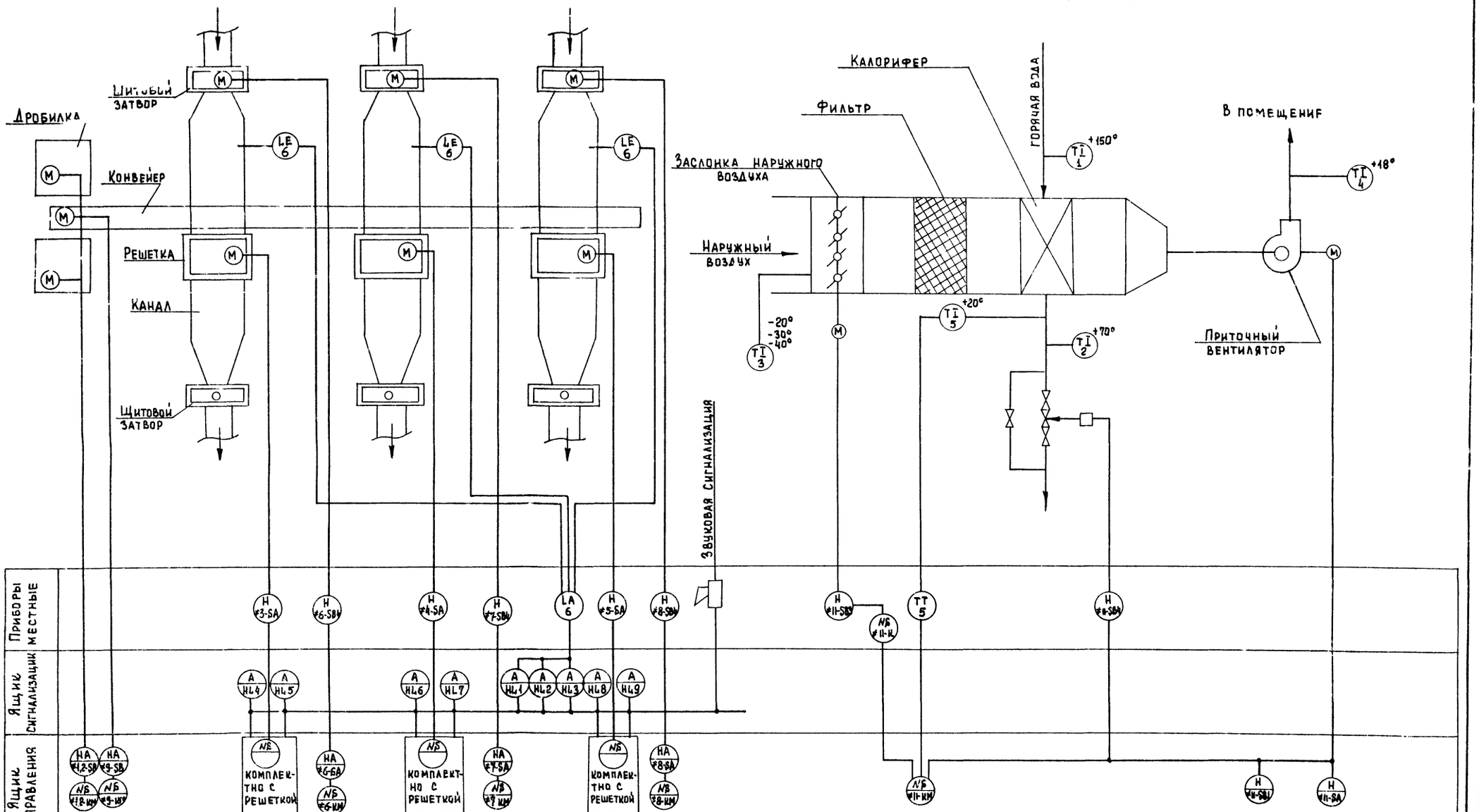

Н. контр.	Бакшеева		Т.п 902-2-371.83		АТХ
Провер.	Бокова		Здание решеток с 3 механизированными решетками типа РМУ-5	Стадия	Лист	Листов
Техник	Меновщикова			Р.П	2	
Рук. гр.	Мосеенко					
ГИП	Павлова		Схема функциональная	ЦНИИЭП инженерного оборудования г. Москва		
Гл. спец.	Данилов					
Нач. отд.	Саркисьянц					

Привязан

Инв. №

Копировал Еремченко 18865-01 58 Формат 22

Инв. № подл. | Подпись и дата | Взам. инв. №

Измеряемая среда	Вода	Воздух		Вода		Вода	Воздух	
Измеряемый или регулируемый параметр	температура	температура		температура		Температура		
Место установок первичных приборов, отборных устройств и исполнительных механизмов	трубопровод обратного теплоносителя	Заслонка наружного воздуха		клапан на теплоносителе		Трубопровод горячей воды	Перед калорифером	Приточный воздуховод
№ ТКЧ или установочного чертежа: отборных устройств						ТМЧ-144-75	ТМЧ-142-75	ТМЧ-142-75
№ ТКЧ или установочного чертежа: первичных приборов								
№ поз. по спецификации или обозначение по электрической схеме	5	∓11-У1	∓11-SB3	∓11-У2	∓11-SB4	1,2	3	4

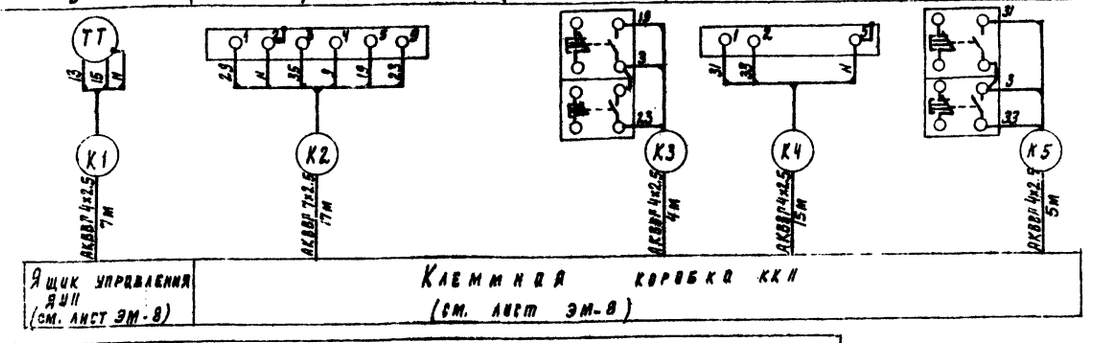

TI TI TI

Измеряемая среда		стоки канализационные		
Измеряемый или регулируемый параметр		уровень		
Место установок первичных приборов, отборных устройств и исполнительных механизмов		Канал перед решеткой		
		№1	№2	№3
№ ТКЧ или установочного чертежа: отборных устройств	—	ТМЧ 122-74		
№ ТКЧ или установочного чертежа: первичных приборов		ТМЧ 132-74		
№ поз. по спецификации или обозначение по электрической схеме	SA	6		

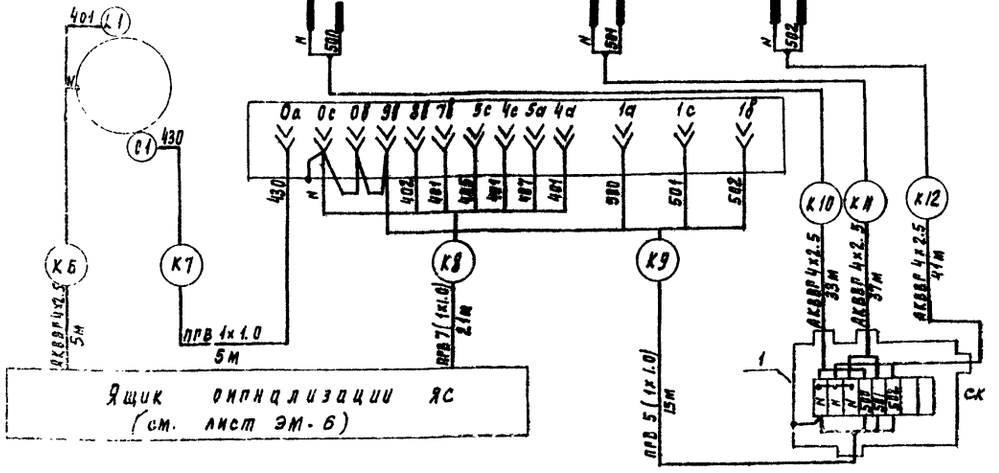

Марка	Обозначение	Наименование	Кол	Масса ед. кг	Примеч
1	ТУ36. 1753-75	Соединительная коробка ККК-8	1		
2	ГОСТ 1508-78 Е	Кабель контрольный АКВВГ 4×2.5 кв. мм	160м		
3	ГОСТ 1508-78 Е	Кабель контрольный АКВВГ 7×2.5 кв. мм	20м		
4	ГОСТ 6323-79	Провод ПГВ 1.0 кв. мм	50м		
5	ТУ6-05-1573-72	Труба винипластовая 32×2.4 мм	40м		

Зануление приборов и электроаппаратуры выполнить согласно ПУЭ §I-7-39

Н. конт.	Мосеенко		
Проверил	Бакшеева		
Техник	Бакова		
Рук. пр.	Мосеенко		
ГИП	Павлова		
Гл. спец.	Данилов		
Нач. отд.	Саркисович		

Привязан

Инв. №

ТП 902-2-371.83 АТХ

Здание решеток с змеханизированными решетками типа РМУ-5

Схема подключения приборов технологического контроля

Стадия	Лист	Листов
РП	3	

ЦНИИЭП инженерного оборудования г. Москва

18865-04 59

Копировал Родлевская Формат

Альбом II

Типовой проект 902-2-371.83

Инв. № подл. | Подпись и дата | Взам. инв. №

Типовой проект 902-2-371.83 Альбом II

План на отм. 0.000

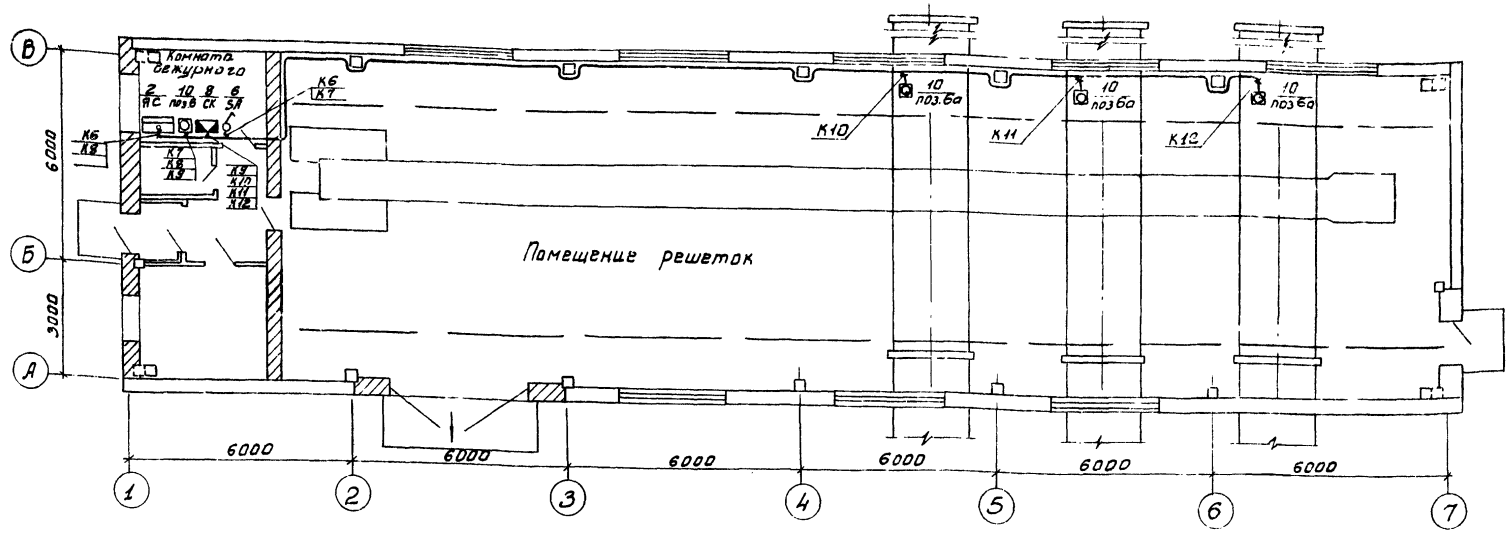

План на отм. 3.000

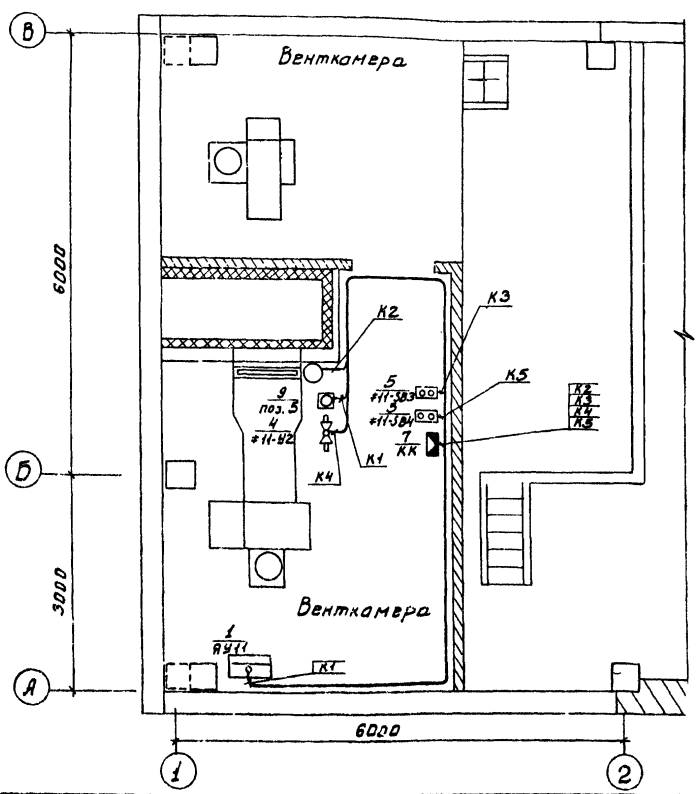

Настоящий чертеж выполнен на основании строительных и технологических чертежей проекта.

Размещение электрических и трубных проводок уточнить при монтаже.

Монтаж приборов и средств автоматизации выполнить согласно строительным нормам и правила СН и П III-34-74 ГОССТРОЯ СССР

Марка поз.	Обозначение	Наименование	Кол	Масса ед. кг	Примечание
1	ЯУ5113-03А2Н	Ящик управления ЯУ11	1		
2	по черт. ЭМ.	Ящик сигнализации	1		
3	МЭО-4/100	Исполнительный механизм заслонки #11-У1	1		Комплектно с заслонкой
4	ПР-1М	Исполнительный механизм клапана #11-У2	1		Комплектно с клапаном.
5	ПКЕ212-2У3	Пост управления кнопочный #11-SB3; #11-SB4	2		
6	ПВ2-10-30	Пакетный выключатель SA	1		
7	КК-20	Клеммная коробка КК	1		
8	КСК-8	Соединительная коробка СК	1		
9	ТУДЭ-4	Прибор поз. 5	1		
10	ЭРСУ-3	Прибор поз. 6	1		
11	ТУ6-05-1573-72	Труба винипластовая 32×2.4	40м		

ТП 902-2-371.83 АТХ

Н. контр.	Мосеенко		
Провер.	Бакшеева		
Техник	Иванова		
Рук. гр.	Мосеенко		
ГИП	Павлова		
Гл. спец.	Данилов		
Нач. отд.	Саркисьян		

Привязан

Инв. №

Здание решеток с 3 ханизированными решетками типа РМУ-5

Расположение приборов технологического контроля прокладка кабеля.

Стадия	Лист	Листов
РП	4	

ЦНИИЭП инженерного оборудования г. Москва

18865-60

Согласовано: Отдел АСП, Отдел КО, Отдел ЭС; Гаевский, Бассевич, Нарциссова

Инв. № подл. | Подпись и дата | Взам. инв. №

Типовой проект 902-2-371.83 Альбом II

Ведомость чертежей основного комплекта СС

Лист	Наименование	Примечание
СС-1	Общие данные. План на отм. 0.000 с сетями связи. Экспликация помещений.	

Спецификация

NN поз.	Обозначение тип. марка	Наименование	Ед. изм.	Кол.	Примечание
		I. оборудование			
1	ТАН-76-4 ГОСТ 9686-68	Аппарат телефонный	шт.	1	
2	0,25 ГД-Ш ГОСТ 5961-76	Громкоговоритель абонентский	шт.	1	
3	РШО-1 ГОСТ 8559-75	Радиорозетка	шт.	1	
4	УК-2П ГОСТ 10040-75	Коробка универсальная ответвительная	шт.	2	
5	УК-2Р ГОСТ 10040-75	Коробка универсальная ограничительная	шт.	1	
		II. Материалы			
1	ПРППМ 2×1,2 ТУ16.505.755-75	Кабель радиотрансляционный	м	40	
2	ПТВЖ 2×0,6 ГОСТ 10.254-75	Провод радиотрансляционный	м	40	
3	ГОСТ 8509-72	Сталь угловая 50×50×5	м	5	
4	ТУ6-05.1573-77	Труба винипластовая ф25	м	10	

План на отм. 0.000

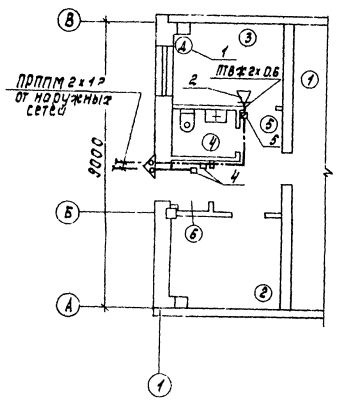

Экспликация помещений

N	Наименование
1	Помещение решеток
2	Электрощитовая
3	Комната дежурного
4	Санузел
5	Коридор
6	Тамбур
7	Венткамера

Типовой проект разработан в соответствии с действующими нормами и правилами и предусматривает мероприятия, обеспечивающие взрывную, взрывопожарную и пожарную безопасность при эксплуатации здания.
Главный инженер проекта /Баткилина/

Н. контр.	Парусова		
Пров.	Парусова		
Ст. инж.	Сарьян		
Рук. гр.	Парусова		
Гл. спец.	Баткилина		
Нач. отд.	Саркисьянц		

Привязан

Инв. №

ТП 902-2-371.83 СС

Здание решеток с 3 механизированными решетками типа РМУ-5

Общие данные. План на отм. 0.000 с сетями связи. Экспликация помещений.

Стадия	Лист	Листов
Р	1	1

ЦНИИЭП инженерного оборудования г. Москва

18865-01 61

Согласовано: Шифрина, Павлова

Инв. № подл. | Подпись и дата | Взам. инв. № | КО | ЭАД

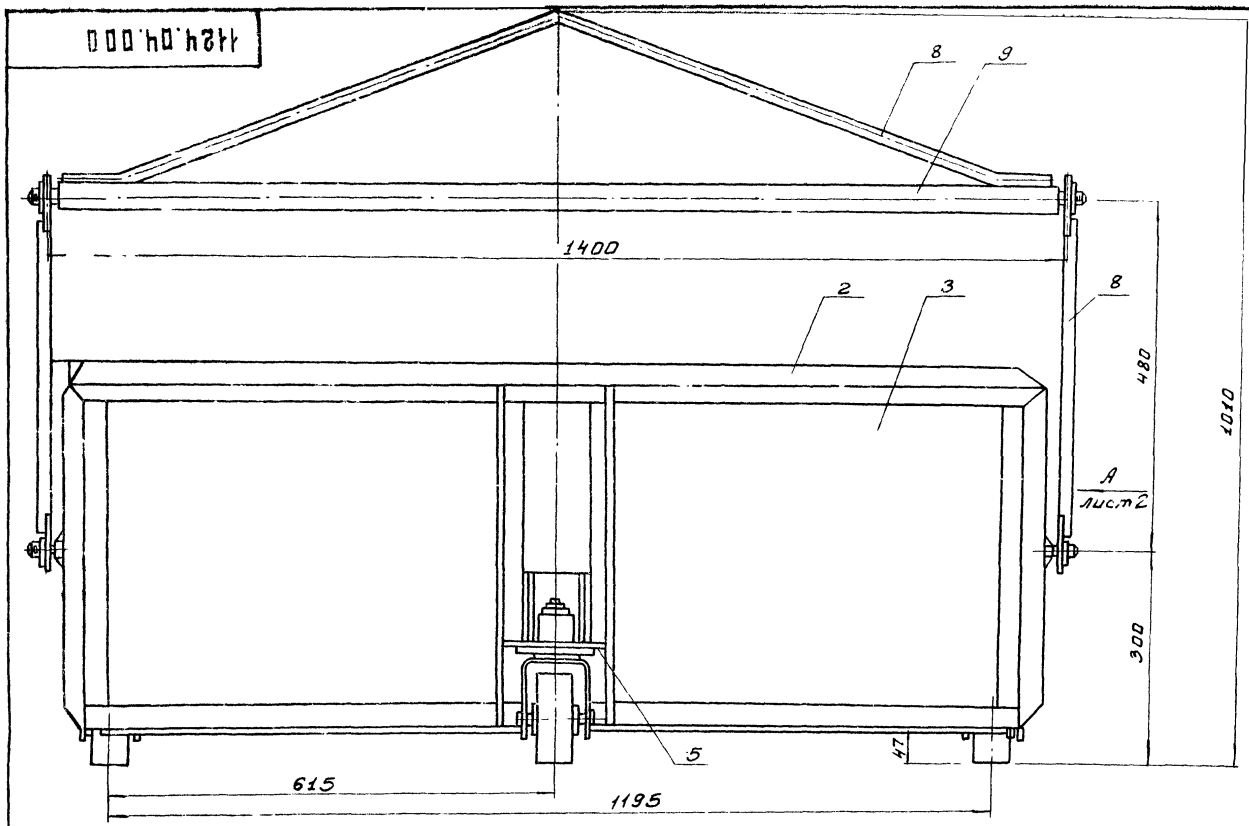

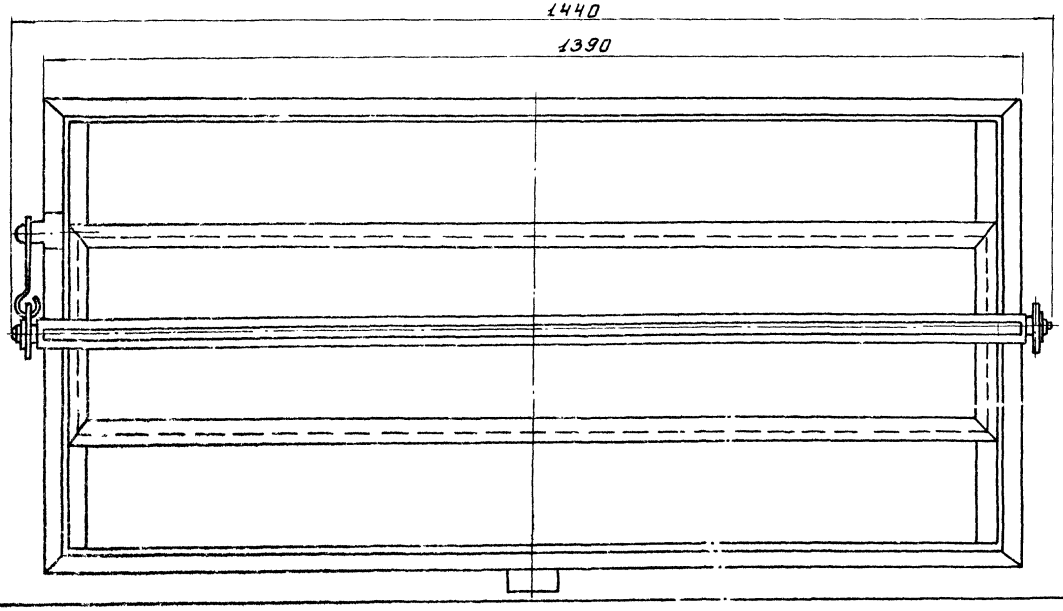

Поз.	Наименование	Кол.	Дополнительные указания
	Покупные изделия		
1	Подшипник 204 ГОСТ 8338-75	6 шт.	0.6 кг
	Материалы		
2	Уголок Б-32×32×3 ГОСТ 8509-72 / БСт3-II ГОСТ 535-79	14 м	20 кг
3	Лист Б-3 ГОСТ 19903-74 / БСт.3 ГОСТ 16523-79	45 кг	
4	Лист Б-4 ГОСТ 19903-74 / БСт.3 ГОСТ 14637-79	1 кг	
5	Лист Б-6 ГОСТ 19903-74 / БСт.3 ГОСТ 14637-79	1 кг	
6	Лист Б-8 ГОСТ 19903-74 / БСт.3 ГОСТ 14637-79	3 кг	
7	Круг В8 ГОСТ 2590-71 / БСт.3-II ГОСТ 535-79	0.4 м	0.2 кг
8	Круг В16 ГОСТ 2590-71 / БСт.3-II ГОСТ 535-79	3.0 м	3.7 кг
9	Труба 45×5 ГОСТ 8732-78 / Д ГОСТ 8731-74	1.4 м	4.7 кг
10	Ст.3 ГОСТ 380-71	10 кг	
11	Сч 15 ГОСТ 1412-79	11.3 кг	

Покрытие - эмаль серая ХВ-1100 ГОСТ 6993-79
по грунтовке ХС-010 ГОСТ 9355-81

Разраб.	Окунецкая		
Пров.	Шифрина		
Т.контр.	Басевич		
ГКЭ	Графский		
Н.контр.	Хромихина		
Утв.	Сухаренко		

1124.04.000

Контейнер для отбросов. Эскизный общий вид

Стадия	Масса	Масштаб
Р.П.	100	1:5
Лист: 1	Листов: 2	

ЦНИИЭП инженерного оборудования г. Москва

Инв. № подл. | Подпись и дата | Взам. инв. № | Инв. № дубл. | Подпись и дата

Типовой проект 902-2-371.83 Альбом II

Вид А Лист 1

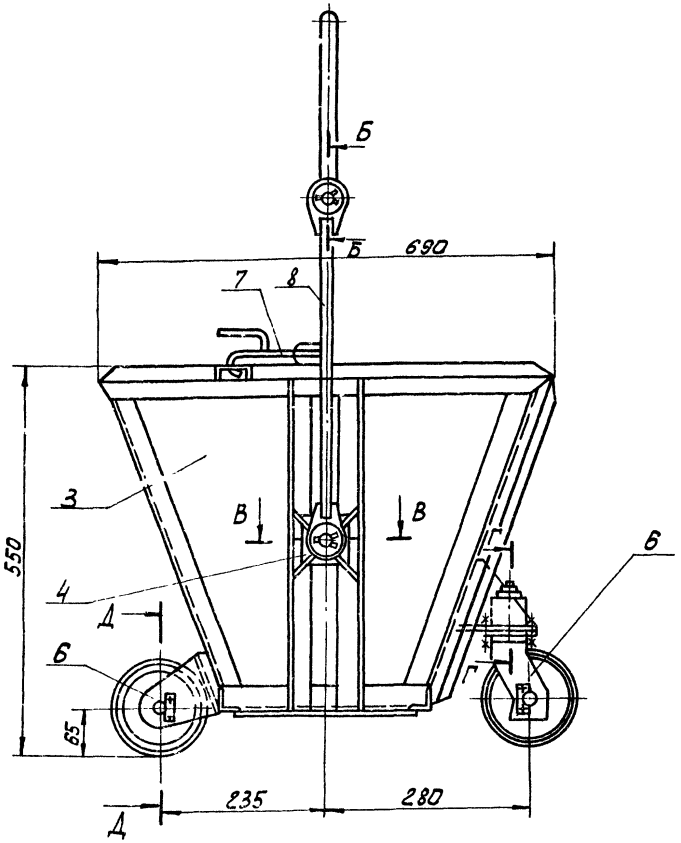

Б-Б
м1:1

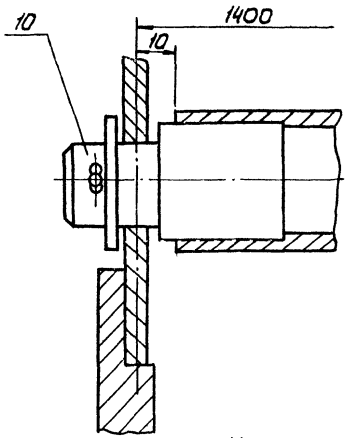

В-В
м1:1

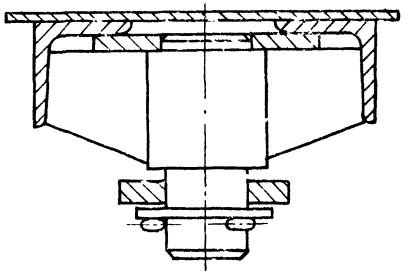

Г-Г
м1:1

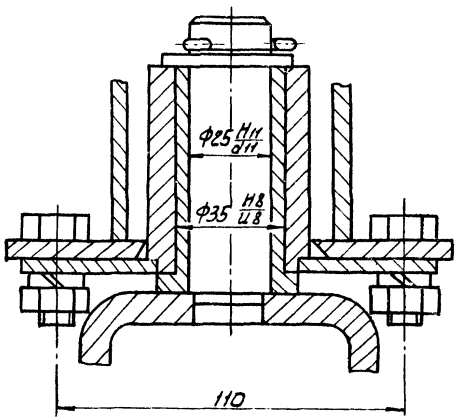

Д-Д
м1:1

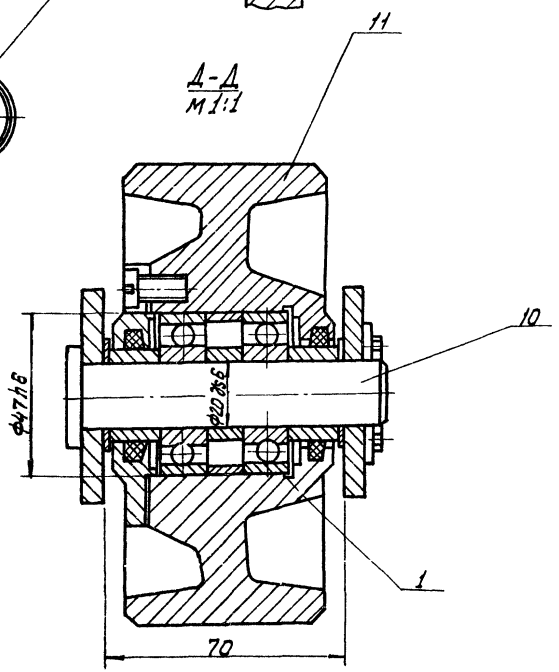

Инв.№ подл.	Подпись и дата	Взам. инв.№	Инв.№ дубл.	Подп. и дата

1124.08.000

Типовой проект 902-2-371.83 Альбом II

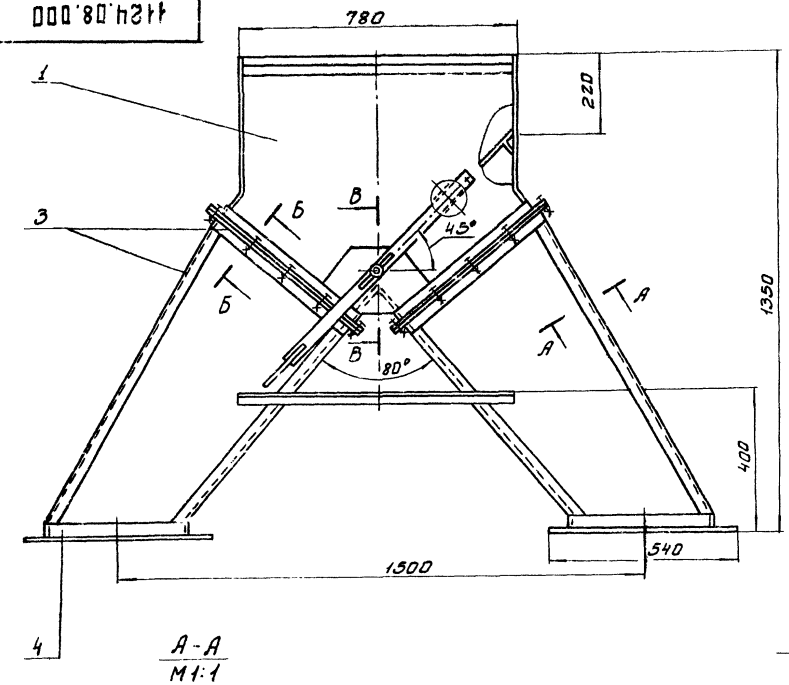

А-А
М1:1

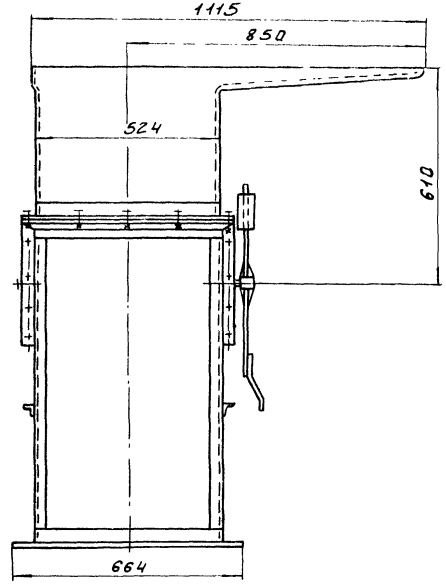

В-В
М1:1

Поз.	Наименование	Кол.	Дополнительные указания
	Материалы		
1	Лист. Б-3 ГОСТ 19903-74 / Ст3 ГОСТ 16523-70	7 м²	16.5 кг
2	Круг В-24 ГОСТ 2590-71 / Б Ст.3-II ГОСТ 535-79	0.7 м	2.4 кг
3	Уголок Б-36×36×4 ГОСТ 8509-72 / Б-Ст.3-II ГОСТ 535-79	21 м	4.5 кг
4	Уголок Б-70×45×5 ГОСТ 8510-72 / Б-Ст.3-II ГОСТ 535-79	5 м	22 кг
5	Ст. 3 ГОСТ 380-71	8 кг	
6	Бронза Бр.ОЦС 5-5-5 ГОСТ 613-79	0.4 кг	

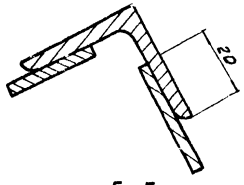

Б-Б
М1:1

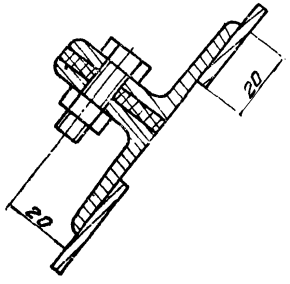

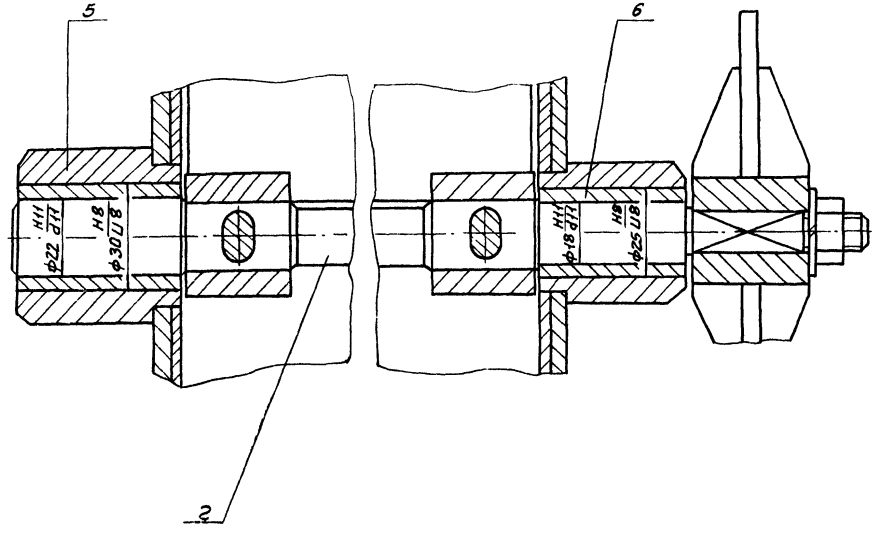

1. Сварные швы по ГОСТ 5264-80.
2. Покрытие наружных поверхностей - эмаль серая ХВ-1100 ГОСТ 6993-79 по грунтовке ХС-010 ГОСТ 9355-81

Разраб.	Москвитина		
Пров.	Шифрина		
Н.контр.	Басевич		
ГИП	Графский		
Н.контр.	Хромихина		
Утв.	Сухаренко		

1124.08.000

Бункер для отбросов
Эскизный общий вид

Стадия	Масса	Масштаб
Р.П	243	1:10
Лист 1	Листов 1	

ЦНИИЭП инженерного оборудования г. Москва

19865-01 64

Инв. № подл. | Подп. и дата | Взам. инв. № | Инв. № дубл. | Подп. и дата

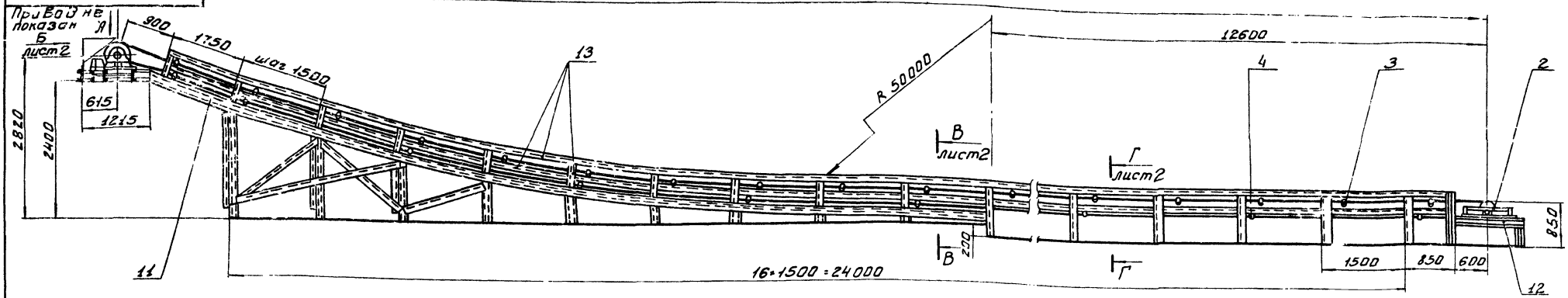

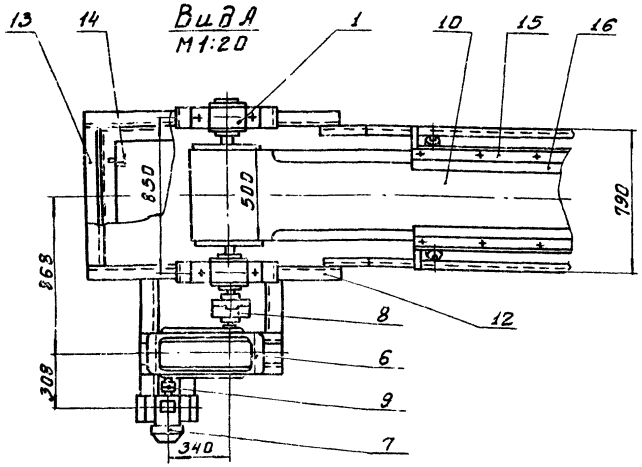

Схема установки роликоопор

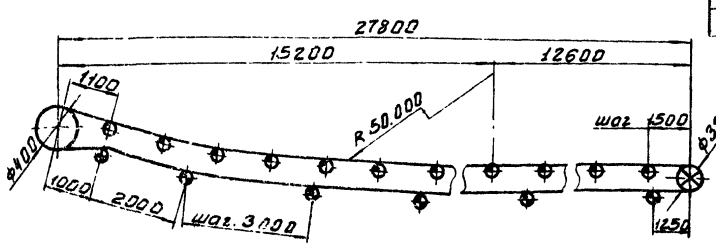

Условные обозначения

- Барабан 5040Г-60
- Натяжка 5032-50-50
- Роликоопора ЖС-50
- Роликоопора 50-I

9	Муфта упругая втулочно-пальцевая 63.0-20-II.1-19-I.2 ГОСТ 21424-75	1	
10	Лента 3500-3-ТК-300-3-В ГОСТ 20-76	62м	370кг
	Материалы		
11	Швеллер 10 ГОСТ 8240-72 / Б Ст.3 II ГОСТ 535-79	50м	430кг
12	Швеллер 16 ГОСТ 8240-72 / Б Ст.3 II ГОСТ 535-79	11м	156кг
13	Уголок Б-50×50×5 ГОСТ 8509-72 / Б Ст.3 II ГОСТ 535-79	180м	680кг
14	Лист Б-1 ГОСТ 19903-74 / Ст.3 ГОСТ 16523-70	3.8м²	29.9кг
15	Лист Б-4 ГОСТ 19903-74 / Ст.3 ГОСТ 14637-79	2м²	63кг
16	Пластина I, лист ТМКЩ-С-5 ГОСТ 7338-77	35м²	23кг

Техническая характеристика

1. Ширина ленты, мм - 500
2. Длина конвейера, мм - 27800
3. Диаметр приводного барабана, мм - 400
4. Диаметр натяжного барабана, мм - 320
5. Скорость ленты, м/с - 0.11
6. Производительность по отбросам, т/ч - 1.0
7. Электродвигатель, тип - 4А71В
   мощность, кВт - 0.55
   частота вращения, мин⁻¹ - 1000
8. Редуктор, тип ЦЗУ-160-160-12КУ
   передаточное число 160

Поз.	Наименование	Кол.	Дополнительные указания
	Покупные изделия		
1	Барабан 5040Г-60Е1-118-61	1	Полевский машиностр з д
2	Натяжка 5032-50-50Е1-122-61	1	»
3	Роликоопора ЖС-50Е1-102-61	18	»
4	Роликоопора 50-I Е1-114-61	10	»
5	Скребок натяжной В-500	1	»
6	Редуктор ЦЗУ-160-160-12КУ	1	Протокол согласования 4170-28 от 17.02.81г.
7	Электродвигатель 4А71В ГОСТ 19523-81Е	1	
8	Муфта кулачково-дисковая 630-55-11-55-2.1 ГОСТ 20720-81	1	

Технические требования

1. Покрытие металлических поверхностей конвейера-эмаль серая ХВ-1100 ГОСТ 6993-79 по грунтовке ХС-010 ГОСТ 9355-81.
2. Отверстия в раме для крепления оборудования сверлить при его установке.
3. Ограждение барабана приводного и муфт выполнить по месту после установки оборудования.

РАЗРАБ.	МОСКВИТИН		
ПРОВ.	ШИФРИНА		
Т.КОНТР.	БАСЕВИЧ		
ТКО	ГРАФСКИЙ		
Н.КОНТР.	ХРОМИХИНА		
УТВ.	СУХАРЕНКО		

1124.12.000

КОНВЕЙЕР ГОРИЗОНТАЛЬНО-НАКЛОННЫЙ. Эскизный общий вид

Стадия	МАССА	МАСШТАБ
рп	2580	1:50

ЛИСТ 1 ЛИСТОВ 2

ЦНИИЭП ИНЖЕНЕРНОГО ОБОРУДОВАНИЯ г. МОСКВА

Альбом II

Типовой проект 902-2-371.83

ИНВ. № ПОДЛ. | ПОДПИСЬ И ДАТА | ВЗАМ. ИНВ. № | ИНВ. № ДУБЛ. | ПОДПИСЬ И ДАТА

18865-01 65

Типовой проект 902-2-371.83 Альбом III

Вид Б
М1:10
лист 1

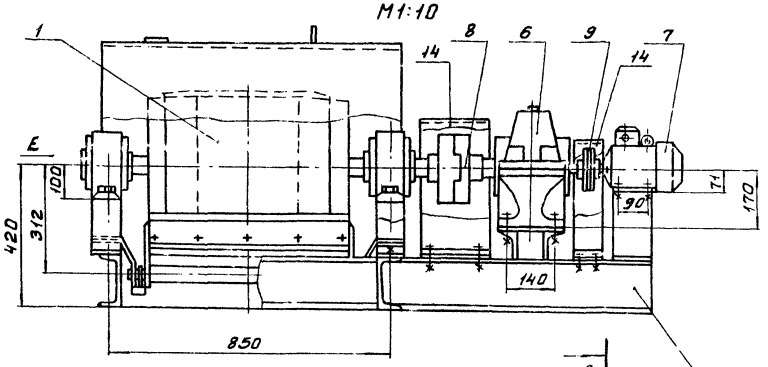

Вид Е
М1:10

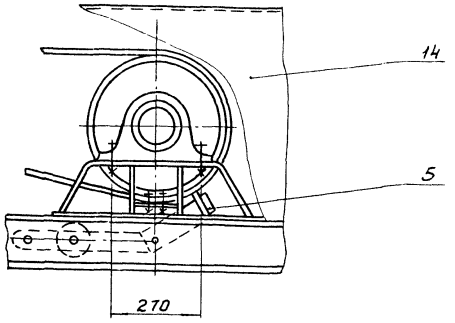

Д - Д
М1:10

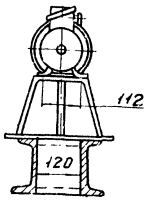

В-В
М1:5
лист 1

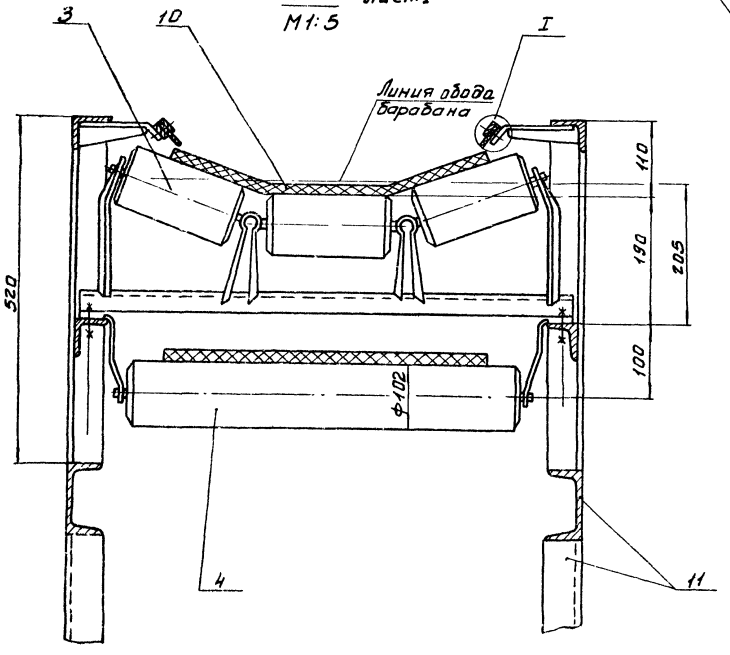

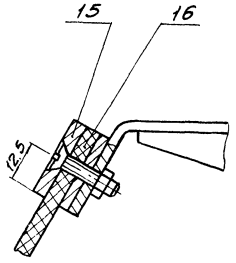

I
М1:1

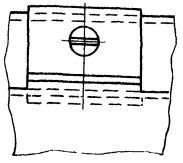

Крепление резинового уплотнения на стыке планок

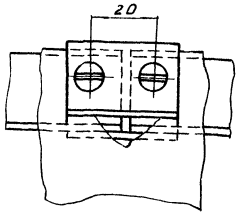

Г-Г
М1:5
лист 1

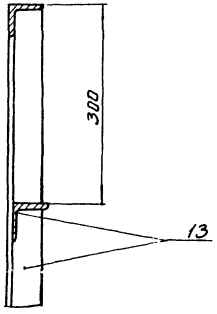

Типовой проект 902-2-371.85

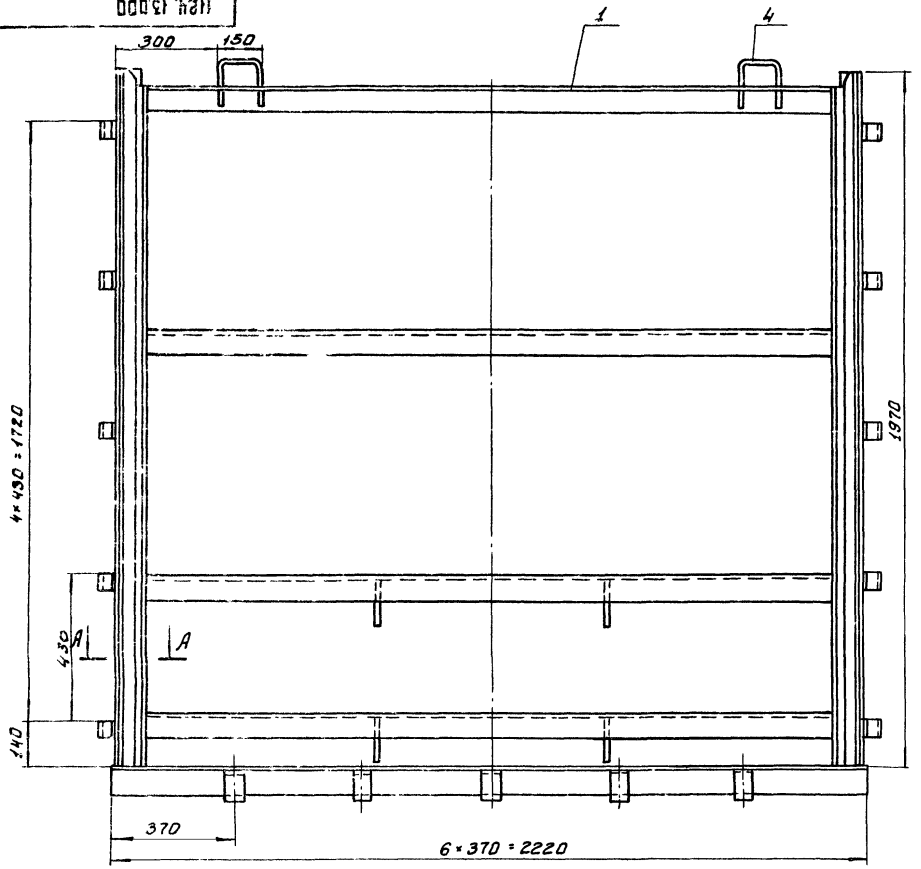

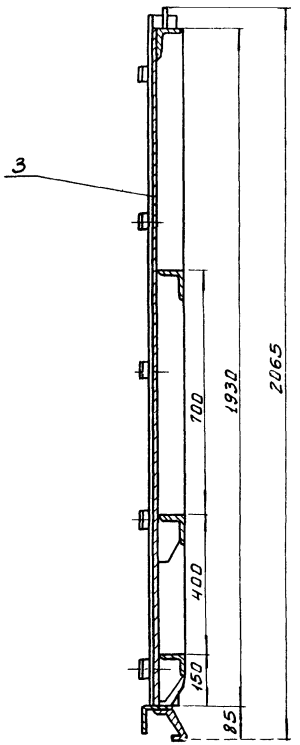

Поз.	Наименование	Кол.	Дополнительные указания
	Материалы		
1	Уголок $\frac{\text{Б-75×75×5 ГОСТ 8509-72}}{\text{Б-Ст.3 II ГОСТ 535-79}}$	18.2	106 кг
2	Уголок $\frac{\text{Б-40×40×4 ГОСТ 8509-72}}{\text{Б-Ст.3 II ГОСТ 535-79}}$	4 м	9.6 кг
3	Лист $\frac{\text{Б-6 ГОСТ 19903-74}}{\text{Ст.3 ГОСТ 14637-79}}$	134 кг	
4	Круг $\frac{\text{В-16 ГОСТ 2590-71}}{\text{Б Ст.3 II ГОСТ 535-79}}$	0.6 м	1.5 кг

Техническая характеристика затвора

1. Тип затвора-плоский скользящий, без уплотнения
2. Расчетное подъемное усилие, кг - 1590
3. Масса затвора, кг - 256
4. Масса подвижных частей затвора, кг - 201

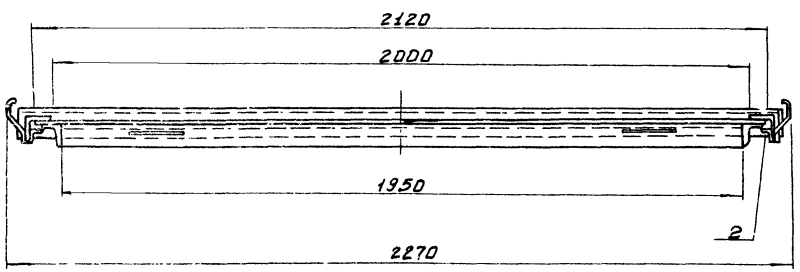

А-А
М1:2

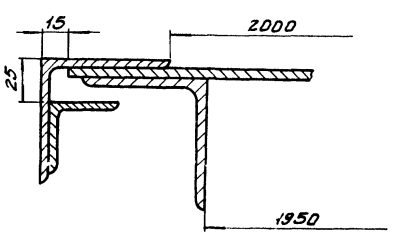

Технические требования

1. Сварные швы - по ГОСТ 5264-80.
2. Покрытие-лак БТ-577, битумный ГОСТ 5631-79, 2 раза.

Разраб.	Окунецкая		
Провер.	Шифрина		
Т.контр.	Басевич		
ТКО	Графский		
Н.контр.	Хромихина		11.85
Утв.	Сухаренко		

1124.13.000

Затвор щитовой 2000×2000
Эскизный общий вид

Стадия	Масса	Масштаб
Р.П	256	1:10
Лист:	Листов 1	

ЦНИИЭП инженерного оборудования г. Москва

1124.14.000

Типовой проект 902-2-37.83 Альбом III

Инв.№ подл. | Подпись и дата | Взам.инв.№ | Инв.№ дубл. | Подп. и дата

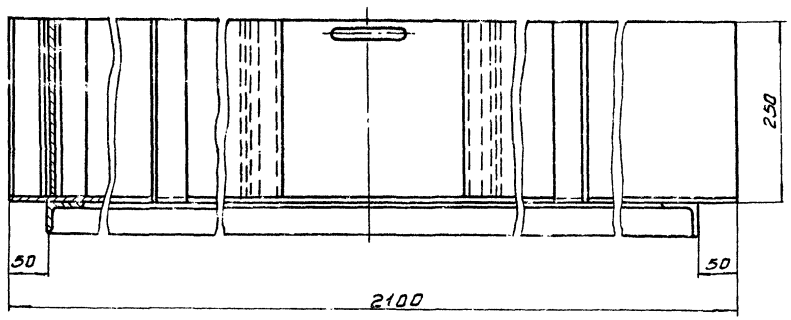

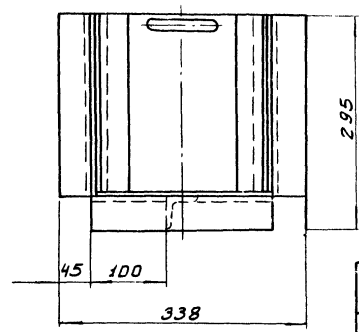

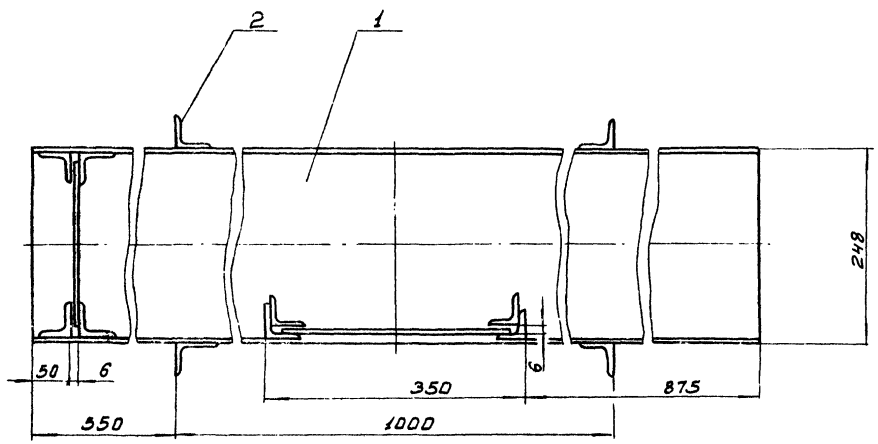

Поз.	Наименование	Кол.	Дополнительные указания
	Материалы		
1	Лист $\frac{Б\text{-}3\ ГОСТ\ 19903\text{-}74}{Б\ Ст.3\ ГОСТ\ 16523\text{-}70}$	49 кг	
2	Уголок $\frac{Б\text{-}45\times45\times4\ ГОСТ\ 8509\text{-}72}{Б\ Ст.3\Pi\ ГОСТ\ 535\text{-}79}$	5,5 м	13,6 кг

1. Сварные швы по ГОСТ 5264-80.
2. Покрытие - лак БТ-577, битумный ГОСТ 5631-79. 2 раза.

Разраб.	Окинешкая		
Пров.	Шифрина		
Т.контр.	Багевич		
ГКО	Графский		
Н.контр.	Хромихина		
Утв.	Сухаренко		

1124.14.000

Лоток

Эскизный общий вид

Стадия	Масса	Масштаб
Р.П.	54,6	1:5

Лист | Листов 1

ЦНИИЭП инженерного оборудования г. Москва

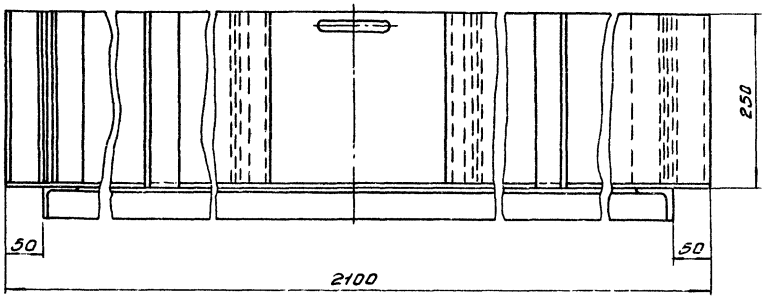

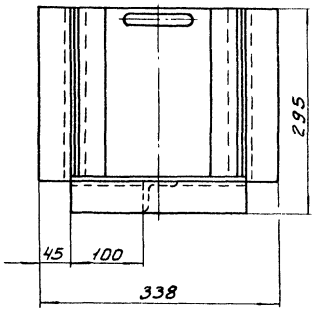

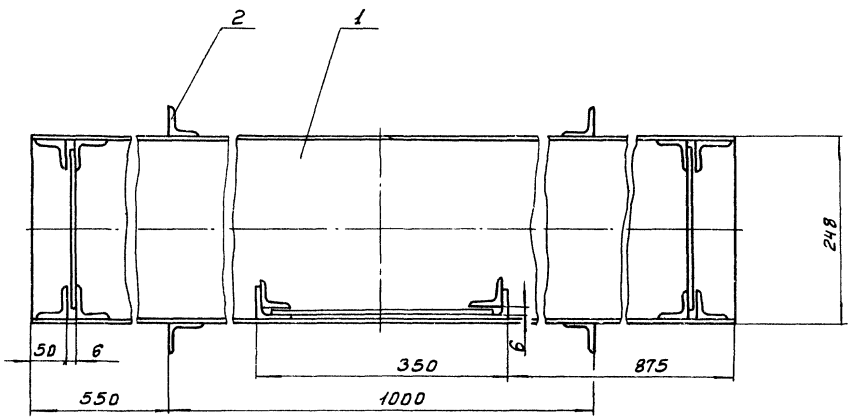

Поз.	Наименование	Кол.	Дополнительные указания
	Материалы		
1	Лист $\frac{Б-3\ ГОСТ\ 19903-74}{БСт3II\ ГОСТ\ 16523-70}$	50 кг	
2	Уголок $\frac{Б\ 45\times45\times4\ ГОСТ\ 8509-72}{БСт.3II\ ГОСТ\ 535-79}$	6.5 м	17.8 кг

1. Сварные швы по ГОСТ 5264-80.
2. Покрытие - лак БТ-577, битумный ГОСТ 5631-79, 2 раза.

Разраб.	Окунецкая		
Пров.	Шифрина		
Т.контр.	Басевич		
ГКО	Графский		
Н.контр.	Хромихина		12.82
Утв.	Сухаренко		

1124.15.000

Лоток
Эскизный общий вид

Стадия	Масса	Масштаб
Р.П	68,5	1:5
Лист	Листов 1	

ЦНИИЭП инженерного оборудования г. Москва

gost.e-ecolog.ru