ТИПОВОЙ ПРОЕКТ
901 - 7 - 6.84

ХЛОРАТОРНАЯ

ДЛЯ ОБЕЗЗАРАЖИВАНИЯ ПИТЬЕВЫХ И СТОЧНЫХ ВОД ПРОИЗВОДИТЕЛЬНОСТЬЮ 12,5 КГ ТОВАРНОГО ХЛОРА В ЧАС

АЛЬБОМ VI
Строительные изделия

Инв.№ 19213-06

				ПРИВЯЗАН
ИНВ.№:				

gost.e-ecolog.ru

ТИПОВОЙ ПРОЕКТ
901 - 7 - 6.84

ХЛОРАТОРНАЯ

ДЛЯ ОБЕЗЗАРАЖИВАНИЯ ПИТЬЕВЫХ И СТОЧНЫХ ВОД

ПРОИЗВОДИТЕЛЬНОСТЬЮ 12,5 КГ ТОВАРНОГО ХЛОРА В ЧАС

СОСТАВ ПРОЕКТА:

Альбом I - Пояснительная записка.
Альбом II - Технологическая и санитарно-техническая части. Вариант обеззараживания питьевых вод.
Альбом III - Технологическая и санитарно-техническая части. Вариант обеззараживания сточных вод.
Альбом IV - Электротехническая часть.
Альбом V - Архитектурно-строительная часть.
Альбом VI - Строительные изделия.
Альбом VII - Нестандартизированное оборудование.
Альбом VIII - Спецификации оборудования.
Альбом IX - Сборник спецификаций оборудования.
Альбом X - Ведомость потребности в материалах.
Альбом XI - Сметы.

Альбом VI

УТВЕРЖДЕН ГОСГРАЖДАНСТРОЕМ
ПРИКАЗ №: 279 ОТ 27 ДЕКАБРЯ 1979Г
ВВЕДЕН В ДЕЙСТВИЕ ИНСТИТУТОМ
ЦНИИЭП ИНЖЕНЕРНОГО ОБОРУДОВАНИЯ
ПРИКАЗ №: 82 ОТ 23 СЕНТЯБРЯ 1983Г

РАЗРАБОТАН ПРОЕКТНЫМ ИНСТИТУТОМ
ЦНИИЭП ИНЖЕНЕРНОГО ОБОРУДОВАНИЯ
ГЛАВНЫЙ ИНЖЕНЕР ИНСТИТУТА А. КЕТАОВ
ГЛАВНЫЙ ИНЖЕНЕР ПРОЕКТА М. СИРОТА

				ПРИВЯЗАН	

Инв. № подл. | Подпись и дата | Взам. инв. №

Содержание альбома

Обозначение	Наименование	Стр	Примеч.
т.п 901-кжи.к1	Колонна (к1; к2)	3	
к3	Колонна к3	4	
к4	Колонна к4	5	
бс1	Балка стропильная бс1	6	
бс2	Балка стропильная бс2	7	
п4	Плита покрытия п4	8	
п5	Плита покрытия (п5...п7)	9	
п8	Плита покрытия п8	10	
п11	Панель перекрытия п11	11	
пс9	Панель стеновая пс9	12	
пс7	Панель стеновая пс7		
ск1	Стойка ск1	13	
мс1	Элемент соединительный мс1	14	
мс2	Элемент соединительный мс2		
мс3	Элемент соединительный мс3	15	
мн9	Изделие закладное мн9		
мн1	Рама металлическая (мн1; мн2)	16	
мн11	Рама металлическая (мн11; мн12)	17	
мн3	Изделие закладное (мн3; мн4)	18	
щ1	Щит стальной (щ1; щ2)		

Типовой проект 901-7-6.87 Альбом VI

ТП901-7- КЖИ.К1 (изображено)
ТП901-7- КЖИ.К1-01 (зеркальное отражение)

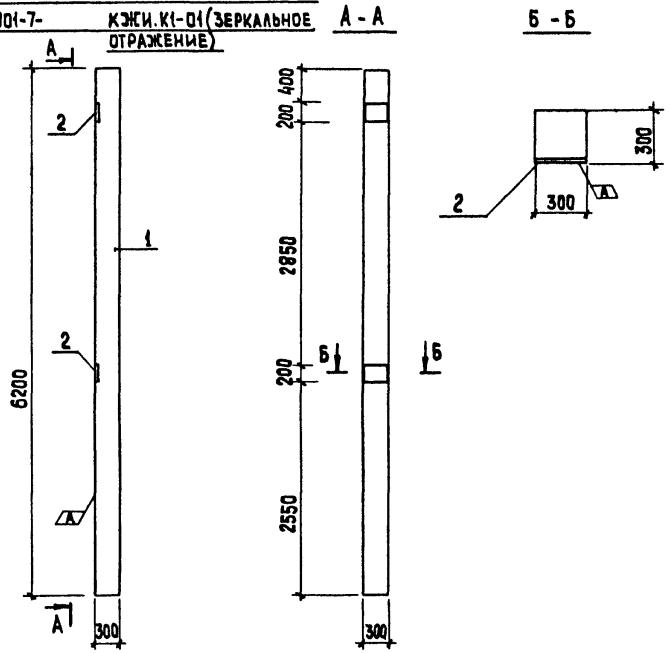

Формат	Зона	Поз	Обозначение	Наименование	Кол.	Примечание
				Документация		
			1.423-3 вып.1	Железобетонные колонны		
				прямоугольного сечения для		
				одноэтажных производственных		
				зданий без мостовых кранов.		
				высотой до 9,6 м		
				Сборочные единицы		
		1	1.423-3 вып.1	Колонна К 54-7	1	
		2	1.423-3 вып.2	Изделие закладное М1-12	2	
			Различия исполнений ТП 901-7-6.84 КЖИ.К1 и ТП901-7-6.84 КЖИ.К1-01 по сборочному чертежу			

Ведомость расхода стали на дополнительные закладные изделия на элемент, кг

Марка элемента	Изделия закладные				
	Арматура класса А-III		Прокат марки Вст3кп2		Всего
	ГОСТ 5781-82		ГОСТ 103-76	Итого	
	ф12	Итого	-10×200		
К1	2,8	2,8	9,2	9,2	12,0
К2	2,8	2,8	9,2	9,2	12,0

Привязан

Инв. №

Провер.	Антонова	
Ст. инж.	Брайнина	
Рук. гр.	Антонова	
ГИП	Кузнецов	
Гл. конст.	Шапиро	
Н. контр.	Кузнецов	
Нач. отд.	Красавин	

ТП901-7-6.84 КЖИ.К1

Колонна (К1; К2)

Стадия	Масса	Масштаб
Р	1,5т	1:50
Лист	Листов 1	

ЦНИИЭП Инженерного Оборудования г. Москва

Инв. № подл. | Подпись и дата | Взам. инв. №

Альбом VI

Типовой проект 901-7-6.87

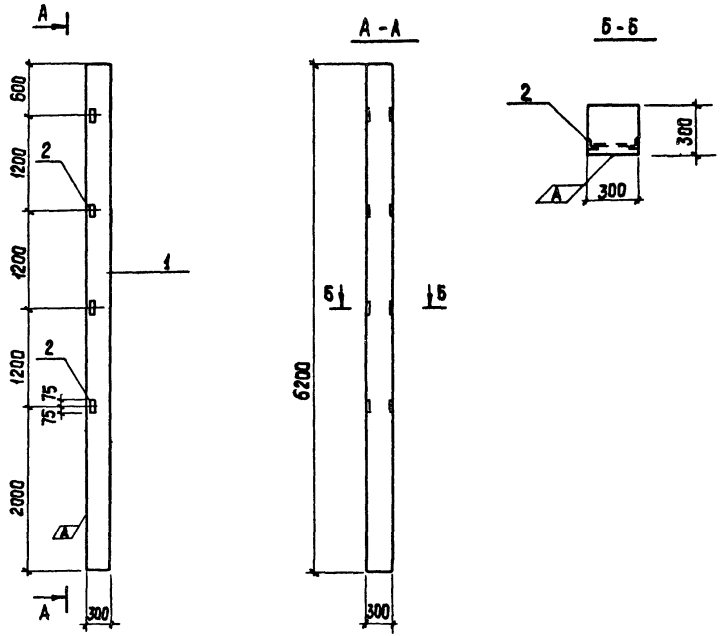

Формат	Зона	Поз	Обозначение	Наименование	Кол.	Примечание
				Документация		
			1.423-3 вып.1	Железобетонные колонны		
				прямоугольного сечения для		
				одноэтажных производственных		
				зданий без мостовых кранов		
				высотой до 9,6м		
				Сборочные единицы		
		1	1.423-3 вып.1	Колонна К54-7		
		2	1.423-3 вып.2	Изделие закладное М1-13	4	

Ведомость расхода стали на дополнительные закладные изделия на элемент, кг

Марка элемента	Изделия закладные				
	Арматура класса А-III		Прокат марки Вст3кп2		Всего
	ГОСТ 5781-82 ф12	Итого	ГОСТ 8509-72 ∠63х8;3х5	Итого	
К3	0,96	0,96	5,76	5,76	6,72

Привязан

Инв. №

Провер.	Антонова	
Ст. инж.	Брайнина	
Рук. гр.	Антонова	
ГИП	Кузнецов	
Гл. конст.	Шапиро	
Н. контр.	Кузнецов	
Нач. отд.	Красавин	

ТП 901-7-6.84 КЖИ. К3

Колонна К3

Стадия	Масса	Масштаб
Р	1,5т	М1:50
Лист	Листов 1	

ЦНИИЭП Инженерного Оборудования г. Москва

Инв. № подл. | Подпись и дата | Взам. инв. №

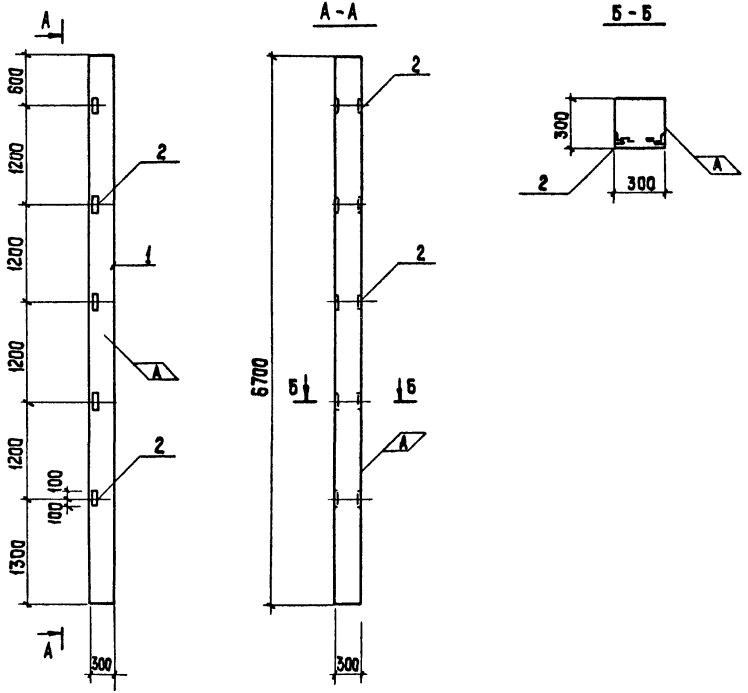

Формат	Зона	Поз.	Обозначение	Наименование	Кол.	Примечание
				Документация		
			шифр 460-75 вып.1-1	Железобетонные фахверковые		
				колонны прямоугольного сечения для одноэтажных производственных зданий		
				Сборочные единицы		
		1	шифр 460-75 вып.1-1	колонна КФ 11-1	1	
		2	шифр 460-75 вып.1-2	изделие закладное МН8	5	

Ведомость расхода стали на дополнительные закладные изделия на элемент, кг

Марка элемента	Изделия закладные				
	Арматура класса		Прокат марки		Всего
	А-III		Вст3кп2		
	ГОСТ 5781-82		ГОСТ 8509-72	Итого	
	ф12	Итого	∠63×63-5		
К4	1,0	1,0	9,5	9,5	10,5

Привязан

Инв.№

Провер.	Антонова	
Ст. инж.	Брайнина	
Рук. гр.	Антонова	
ГИП	Кузнецов	
Гл. конст.	Шапиро	
Н. контр.	Кузнецов	
Нач. отд.	Красавин	

ТП901-7-6.84 КЖИ.К4.

Колонна К4

Стадия	Масса	Масштаб
Р	1,53т	1:50
Лист	Листов	

ЦНИИЭП Инженерного Оборудования г. Москва

Инв. № подл. | Подпись и дата | Взам. инв. №

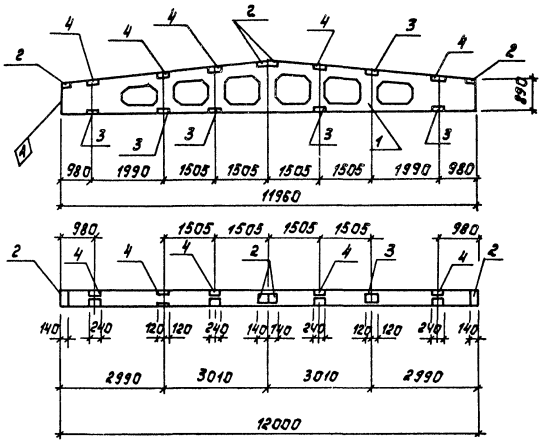

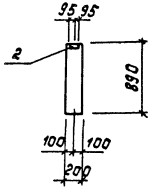

Формат	Зона	Поз.	Обозначение	Наименование	Кол.	Примечание
				Документация		
			1.462-3 Вып.1	Железобетонные предварительно-		
				напряженные двускатные ре-		
				шетчатые балки для покрытий		
				промышленных зданий		
				Сборочные единицы		
		1	1.462-3 Вып.I	Балка стропильная 6БДР12-УАIV	1	
		2	1.462-3 доп. к Вып.I÷VII	Изделие закладное МЧ-1-2	4	1,4 кг
		3	1.462-3 Вып.III	то же МЧ-10-4	6	6,0 кг
		4	1.462-3 доп. к Вып.I÷VII	" МЧ-3-3	5	2,4 кг

Ведомость расхода стали на дополнительные закладные изделия на элемент, кг

Марка элемента	Изделия закладные								Всего
	Арматура класса				Прокат марки				
	A-II		A-III		Вст3кп2				
	ГОСТ 5781-82		ГОСТ 5781-82		ГОСТ 103-76		ГОСТ 8510-72	Итого	
	ф 10	Итого	ф 8	Итого	-6×140	-6×190	L 140×70×6		
БС1	4,8	4,8	1,85	1,85	6,0	10,75	31,2	46,95	53,60

Привязан

Инв. №

Пров.	Антонова	
Ст.техн.	Певчева	
Рук.гр.	Антонова	
ГИП	Кузнецов	
Гл.констр.	Шапиро	
Н.контр.	Кузнецов	
Нач.отд.	Красавин	

ТП 901-2-6.84 КЖИ. БС1

Балка стропильная БС1

Стадия	Масса	Масштаб
Р	5,4 т	1:100
Лист	Листов 1	

ЦНИИЭП инженерного оборудования г. Москва

Типовой проект 901-2-6.84

Инв. № подл. | Подпись и дата | Взам. инв. №

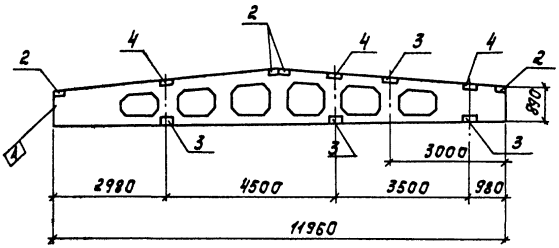

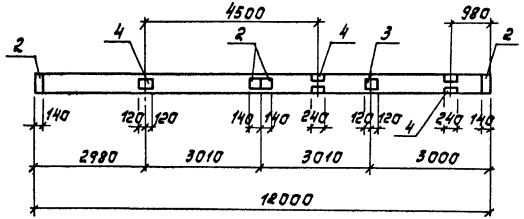

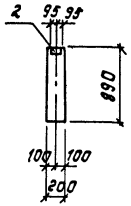

Формат	Зона	Поз.	Обозначение	Наименование	Кол.	Примечание
				Документация		
			1.462-3, вып. I	Железобетонные предварительно напряженные двускатные решетчатые балки для покрытий промышленных зданий		
				Сборочные единицы		
		1	1.462-3 вып. I	Балка стропильная 26ДР12-4АIV	1	
		2	1.462-3, доп. к вып. I÷VII	Изделие закладное М4-1-2	4	1,4 кг
		3	1.462-3 вып. III	то же М4-10-4	4	6,0 кг
		4	1.462-3 доп. к вып. I÷VII	" М4-3-3	3	2,4 кг

Ведомость расхода стали на дополнительные закладные изделия на элемент, кг

Марка элемента	Изделия закладные							Всего
	Арматура класса			Прокат марки				
	А-II	А-III	Итого	ВСт3кп2				
	ГОСТ 5781-82			ГОСТ 103-76		ГОСТ 8510-72	Итого	
	ф10	ф8		+6×140	-6×190	L11,0×7,0×8		
БС2	3,2	1,35	4,55	5,0	6,45	20,8	32,25	36,8

Альбом VI

Типовой проект 901-7-6.84

Инв. № подл.	Подпись и дата	Взам. инв. №

Привязан

Инв. №

Пров.	Антонова	
Ст. техн.	Певчева	
Рук. гр.	Антонова	
ГИП	Кузнецов	
Гл. конст.	Шапиро	
Н. контр.	Кузнецов	
Нач. отд.	Красавин	

ТП 901-7-6.84 -КЖИ. БС2

Балка стропильная БС2

Стадия	Масса	Масштаб
Р	5,4 т	1:100

Лист | Листов 1

ЦНИИЭП инженерного оборудования г. Москва

Копировал: Корецкая

Формат А 100121

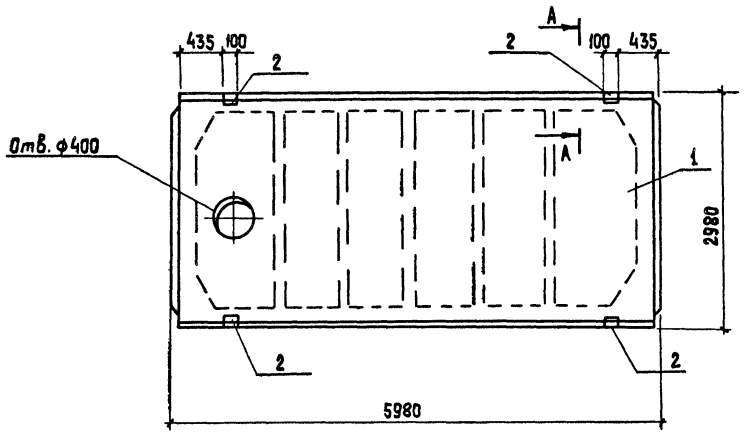

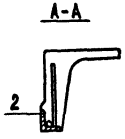

Формат	Зона	Поз.	Обозначение	Наименование	Кол.	Примечание
				Документация		
			ГОСТ 22701.0-77	Плита железобетонная		
				ребристая предварительно напряженная размерами 6×3 м для покрытий производственных		
				зданий. Технические условия		
				Сборочные единицы		
		1	ГОСТ 22701.2-77	Плита покрытия ПВ4-4АтVТ-0	1	
		2	ГОСТ 22701.5-77	Изделие закладное М9	4	

Ведомость расхода стали на дополнительные закладные изделия на элемент, кг

Марка элемента	Изделия закладные							Всего
	Арматура класса А-II			Прокат марки В ст 3 кп2				
	ГОСТ 5781-82			ГОСТ 8509-72				
	ф10	ф14	Итого	L 70×70×8			Итого	
П4	1,24	0,40	1,64	3,36			3,36	5,0

Привязан

Инв. №

Провер.	Антонова	
Ст. техн.	Певчева	
Рук. гр.	Антонова	
ГИП	Кузнецов	
Гл. конст.	Шапиро	
Н. контр.	Кузнецов	
Нач. отд.	Красавин	

ТП 901-7-6.84 КЖИ. П4.

Плита покрытия П 4

Стадия	Масса	Масштаб
Р	3,3т	1:50
Лист	Листов 1	

ЦНИИЭП Инженерного Оборудования г. Москва

Взам. инв. № | Подпись и дата | Инв. № подл.

19213-06

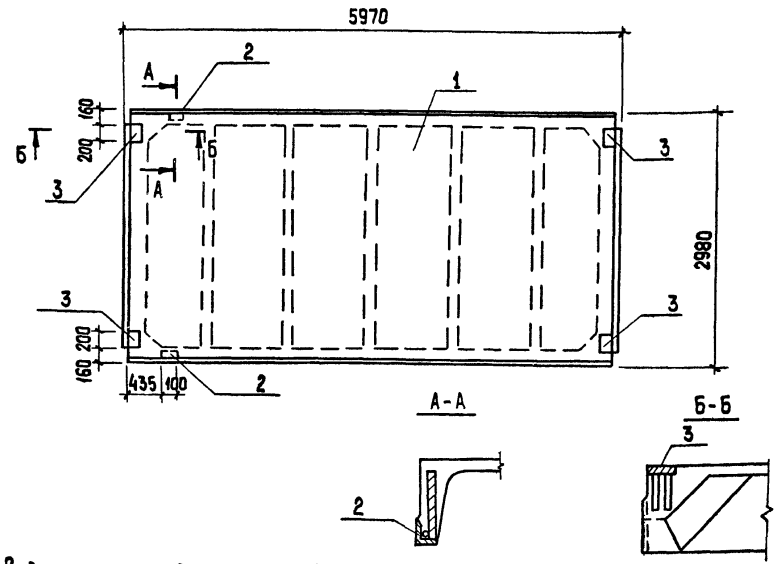

Формат	Зона	Поз.	Обозначение	Наименование	Кол.	Примечание
				Документация		
			ГОСТ 22701.0-77	Плита железобетонная ребристая предварительно напряженная размерами 6×3м для покрытий производственных зданий		
				Технические условия		
				Сборочные единицы		
		1	ГОСТ 22701.1-77	Плита покрытия ПГ-3АтVт-П	1	
				Переменные данные для исполнения		
				901-7-6.84 -КЖИ.П5		
				Сборочные единицы		
		2	ГОСТ 22701.5-77	Изделие закладное М9	2	
				901-7-6.84 -КЖИ.П5-01		
				Сборочные единицы		
		2	ГОСТ 22701.5-77	Изделие закладное М9	2	
		3	ГОСТ 22701.5-77	То же М8	4	
				ТП901-7-6.84 -КЖИ.П5-02		
				Сборочные единицы		
		3	ГОСТ 22701.5-77	Изделие закладное М8	4	

Ведомость расхода стали на дополнительные закладные изделия, кг

Марка элемента	Изделия закладные									
	Арматура класса				Прокат марки					Всего
	А-III				В Ст.3 кп2					
	ГОСТ 5781-82				ГОСТ 8509-72		ГОСТ 103-76			
	ф10	ф14		Итого	∠7.0×7.0×8	Итого	⌀δ=8		Итого	
П7	1,6			1,6			5,2		5,2	6,8
П6	2,22	0,20		2,42	1.68	1,68	5,2		5,2	9,3
П5	0,62	0,20		0,82	1.68	1,68				2,5

Обозначение	Марка	Наличие закл. изд. по поз. 2	3
901-7-6.84 -КЖИ.П5	П5	×	—
-01	П6	×	×
-02	П7		×

Привязан

Инв. №

Провер.	Антонова		
Ст.техн.	Певчева		
Рук. гр.	Антонова		
Гип	Кузнецов		
Гл.конст	Шапиро		
Н.контр.	Кузнецов		
Нач.отд.	Красавин		

ТП 901-7-6.84 -КЖИ.П5

Плита покрытия (П5... П7)

Стадия	Масса	Масштаб
Р	2,65т	1:50
Лист	Листов 1	

ЦНИИЭП Инженерного Оборудования г. Москва

19213-0

Инв. № подл. | Подпись и дата | Взам. инв. №

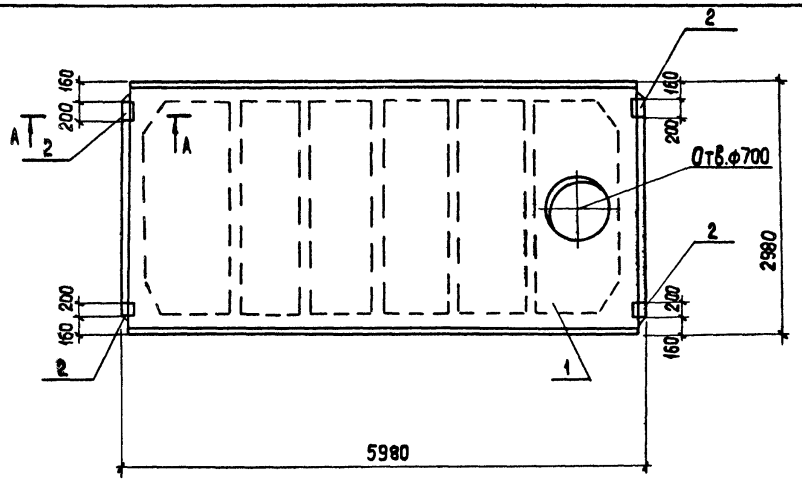

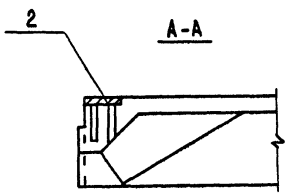

Формат	Зона	Поз.	Обозначение	Наименование	Кол.	Примечание
				Документация		
			ГОСТ 22701.0-77	Плита железобетонная		
				ребристая предварительно напряженная разме-		
				рами 6×3 м для покры-		
				тий производственных		
				зданий. Технические условия		
				Сборочные единицы		
		1	ГОСТ 22701.2-77	Плита покрытия ПВТ-4АтVт-п	1	
		2	ГОСТ 22701.5-77	Изделие закладное М8	4	

Ведомость расхода стали на дополнительные закладные изделия на элемент, кг

Марка элемента	Изделия закладные				Всего
	Арматура класса		Прокат марки		
	А-III		В ст 3 кп2		
	ГОСТ 5781-82		ГОСТ 103-76		
	ф 10	Итого	– 8×100	Итого	
П8	1,6	1,6	5,2	5,2	6,8

Провер.	Антонова	
Ст. техн.	Певчева	
Рук. гр.	Антонова	
Гип	Кузнецов	
Гл. конст.	Шапиро	
Н. контр.	Кузнецов	
Нач. отд.	Красавин	

Привязан

Инв. №

тп 901-7-6.84 -КЖИ. П8

Плита покрытия П8

Стадия	Масса	Масштаб
Р	3,2т	1:50
Лист	Листов 1	

ЦНИИЭП Инженерного Оборудования г. Москва

Инв. № подл. | Подпись и дата | Взам. инв. №

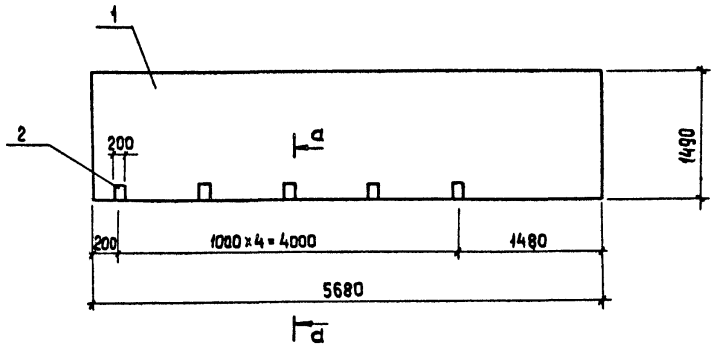

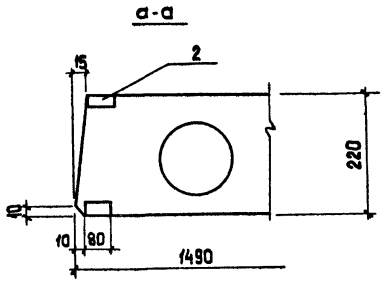

Формат	Зона	Поз.	Обозначение	Наименование	Кол.	Примеч.
				Документация		
			1.141-1. вып.59	Панели перекрытий железо-		
				бетонные многопустотные		
				Сборочные единицы		
		1	1.141-1. вып.59	Панель перекрытия ПК57.15-6АIVт	1	
		2	3.400-6/76	Изделие закладное МИ 1-14	10	1,0кг

Ведомость расхода стали на элемент, кг

Марка элемента	Изделия закладные				Всего
	Арматура класса		Прокат марки		
	А-III		В ст 3 кп 2		
	ГОСТ 5781-82		ГОСТ 103-76		
	ф 8	Итого	- 6×80	Итого	
П11	2,0	2,0	8,0	8,0	10,0

Привязан

Инв. №

Провер.	Антонова	
Ст. техн.	Певчева	
Ст. инж.	Брайнина	
Рук. гр.	Антонова	
Гип	Кузнецов	
Гл. конст.	Шапиро	
Н. контр.	Кузнецов	
Нач. отд.	Красавин	

ТП 901-7-6.84 - КЖИ. П11

Панель перекрытия П11

Стадия	Масса	Масштаб
Р	2,7т	1:50
Лист	Листов 1	

ЦНИИЭП Инженерного Оборудования г. Москва

Инв. № подл. | Подпись и дата | Взам. инв. №

Типовой проект 901-7-6.84 Альбом VI

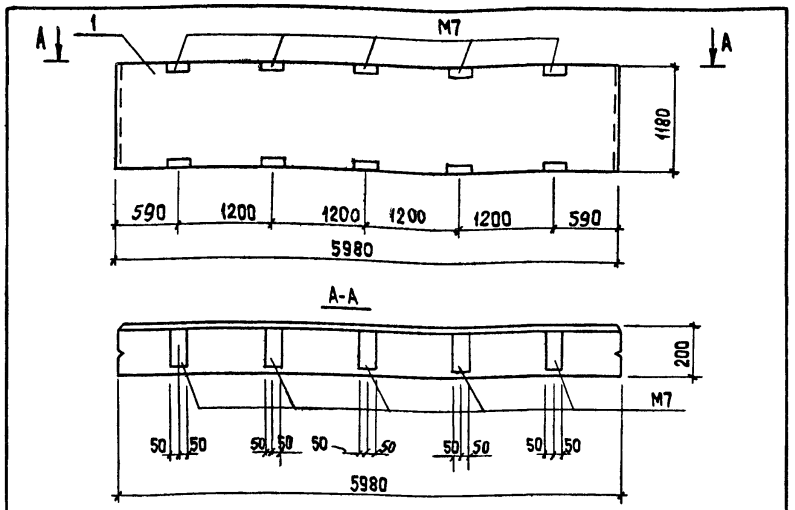

Формат	Зона	Поз.	Обозначение	Наименование	Кол.	Примечание
				Документация		
			1.432-14/80, вып.1	Стеновые панели отапливаемых производственных зданий с шагом колонн 6м.		
				Сборочные единицы		
		1	1.432-14/80, вып.1	Панель стеновая ПС 600.12.20-П-3	1	

1. Панель стеновая ПС9 отличается от панели марки ПС 600.12.20-П-3 привязкой закладных изделий М7

Привязан

Инв.№

Взам. инв.№ | Подпись и дата | Инв.№ подл.

Провер.	Антонова	
Ст.техн.	Певчева	
Рук. гр.	Антонова	
Гип	Кузнецов	
Гл.конст.	Шапиро	
Н.контр.	Кузнецов	
Нач. отд.	Красавин	

ТП 901-7-6.84 -КЖИ. ПС9

Панель стеновая (ПС9)

Стадия	Масса	Масштаб
Р	1,7т	1:50

Лист | Листов 1

ЦНИИЭП Инженерного Оборудования г. Москва

Типовой проект 901-7-6.84 Альбом VI

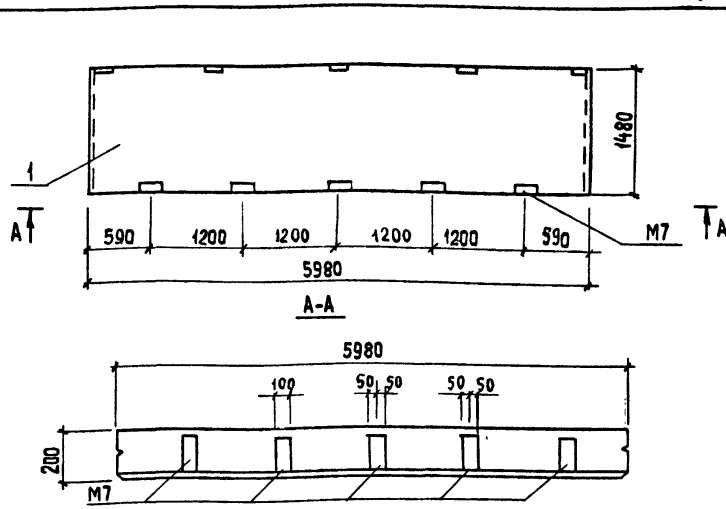

Формат	Зона	Поз.	Обозначение	Наименование	Кол.	Примечание
				Документация		
			1.432-14/80, вып.1	Стеновые панели отапливаемых производственных зданий с шагом колонн 6м.		
				Сборочные единицы		
		1.	1.432-14/80, вып.1	Панель стеновая ПС 600.15.20-П-6	1	

1. Панель стеновая ПС7 отличается от панели марки ПС 600.15.20-П-6 привязкой закладных изделий М7

Привязан

Инв.№

Взам. инв.№ | Подпись и дата | Инв.№ подл.

Провер.	Антонова	
Ст.техн.	Певчева	
Рук. гр.	Антонова	
Гип.	Кузнецов	
Гл. конст.	Шапиро	
Н. контр	Кузнецов.	
Нач. отд.	Красавин	

ТП 901-7-6.84 -КЖИ. ПС7

Панель стеновая (ПС7)

Стадия	Масса	Масштаб
Р	2,1т	1:50

Лист | Листов 1

ЦНИИЭП Инженерного Оборудования г. Москва

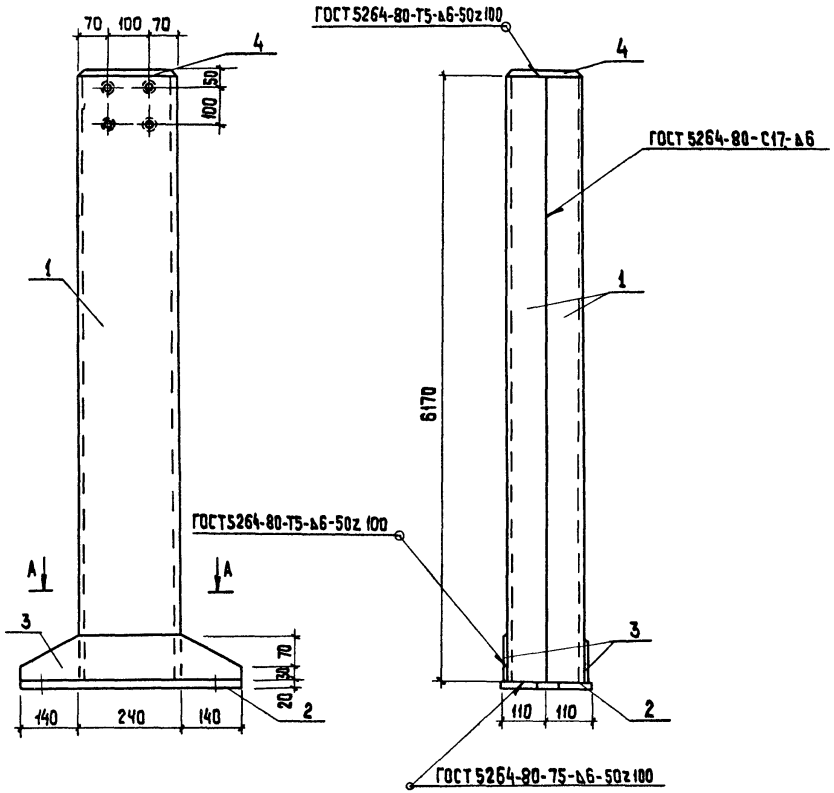

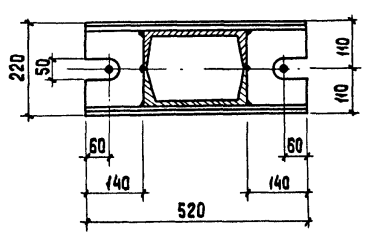

Формат	Зона	Поз.	Обозначение	Наименование	Кол.	Примечание
				Документация		
			1.439-2	Стальные изделия крепле-		
				ний панельных стен одно-		
				этажных производственных зда-		
				ний с железобетонным каркасом		
				Детали		
		1		Швеллер 24 ГОСТ 8240-72 / Вст3кп2-1 ГОСТ 535-79 ℓ=6170	2	148,08 кг
		2		Полоса б-2 20×200 ГОСТ 103-76 / Вст3кп2-1 ГОСТ 535-79 ℓ=520	1	16,33 кг
		3		Полоса б-2 8×100 ГОСТ 103-76 / Вст3кп2-1 ГОСТ 535-79 ℓ=520	2	3,26 кг
		4		Полоса б-2 8×170 ГОСТ 103-76 / Вст3кп2-1 ГОСТ 535-79 ℓ=230	1	2,46 кг

Альбом VI

Типовой проект 901-7-6.84

Взам. инв. №

Подпись и дата

Инв. № подл.

Привязан

Инв. №

Провер.	Антонова	
Ст. техн.	Певчева	
Рук. гр.	Антонова	
ГИП	Кузнецов	
Гл. конст.	Шапиро	
Н. контр.	Кузнецов	
Нач. отд.	Красавин	

ТП 901-7-6.84 -КЖИ. СК1

СТОЙКА СК1

Стадия	Масса	Масштаб
Р	321,47	1:100
Лист	Листов 1	

ЦНИИЭП Инженерного Оборудования г. Москва

Альбом VI

Типовой проект 901-7-6.84

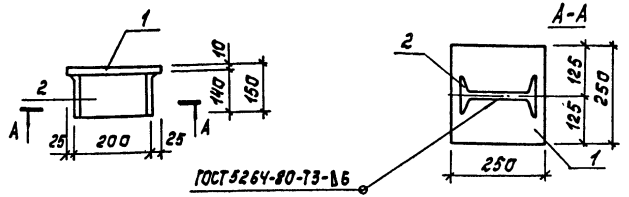

Формат	Зона	Поз.	Обозначение	Наименование	Кол.	Примечание
				Детали		
Б4		1		Полоса $\frac{\text{Б-2 10×250 ГОСТ 82-70}}{\text{Вст3кп2-1 ГОСТ 14637-79}}$ ℓ=250	1	4,9 кг
Б4		2		Двутавры $\frac{\text{20 ГОСТ 8239-72}}{\text{Вст3кп2 ГОСТ 535-79}}$ ℓ=140	1	2,9 кг

1. Покрытие поверхностей – горячее цинкование h 0,05÷0,06 мм.
2. Сварку производить электродами типа Э-42 ГОСТ 9467-75.

Привязан

Инв.№

Взам.инв.№ | Подпись и дата | Инв.№ подл.

Пров.	Антонова	
Ст.техн.	Певчева	
Рук.гр.	Антонова	
ГИП	Кузнецов	
Гл.конст.	Шапиро	
Н.контр.	Кузнецов	
Нач.пта	Красавин	

ТП 901-7-6.84 КЖИ. МС1

Элемент соединительный МС1

Стадия	Масса	Масштаб
Р	7,80	1:10
Лист	Листов 1	

ЦНИИЭП инженерного оборудования г.Москва

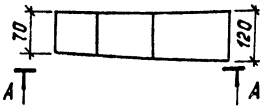

А-А

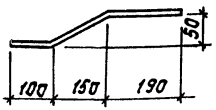

Покрытие поверхностей – горячее цинкование h 0,05÷0,06 мм.

Привязан

Инв.№

Пров.	Антонова	
Ст.техн.	Певчева	
Рук.гр.	Антонова	
ГИП	Кузнецов	
Гл.констр.	Шапиро	
Н.контр.	Кузнецов	

ТП 901-7-6.84 КЖИ. МС2

Элемент соединительный МС2

Стадия	Масса	Масштаб
Р	3,4	1:10
Лист	Листов 1	

Полоса $\frac{\text{Б-2 8×120 ГОСТ 103-76}}{\text{Вст3кп2-1 ГОСТ 535-79}}$ ℓ=450

ЦНИИЭП инженерного оборудования г.Москва

Типовой проект 901-7-6.84 Альбом VI

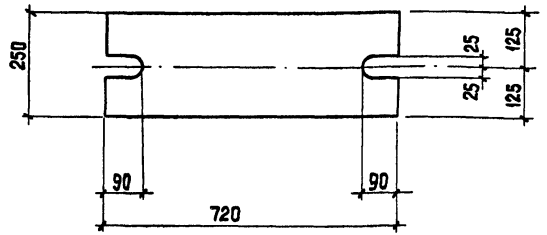

1. Покрытие поверхностей - горячее цинкование h 0,05÷0,06 мм.

Привязан

Инв.№

Провер.	Антонова		
Ст.техн.	Певчева		
Рук. гр.	Антонова		
ГИП	Кузнецов		
Гл.конст.	Шапиро		
Н.контр.	Кузнецов		
Нач.отд.	Красавин		

ТП 901-7-6.84 -КЖИ.МС3

Элемент соединительный МС3

Стадия	Масса	Масштаб
Р	28,26	1:10
Лист	Листов 1	

Полоса $\frac{Б\text{-}2\ 20\times250\ ГОСТ\ 82\text{-}70}{Вст3кп2\text{-}I\ ГОСТ\ 535\text{-}79}$ ℓ=720

ЦНИИЭП Инженерного оборудования г. Москва

Взам. инв.№ | Подпись и дата | Инв.№ подл.

Типовой проект 901-7-6.84 Альбом VI

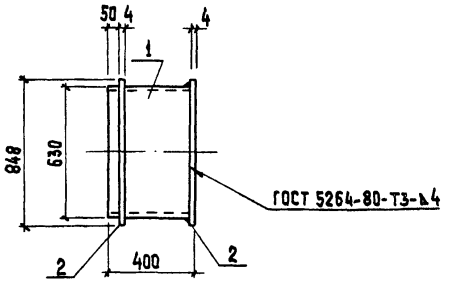

Поз. 2
И 1:50

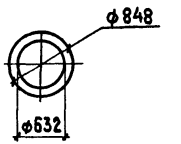

Формат	Зона	Поз.	Обозначение	Наименование	Кол.	Примеч.
				Детали		
		1		Труба 630×40-Г-П ГОСТ 10704-76 ℓ=400	1	24,70 кг
		2		Лист $\frac{4\ ГОСТ\ 19903\text{-}74*}{Вст3кп2\text{-}I\ ГОСТ\ 14637\text{-}79}$	2	8,00

Привязан

Инв.№

Провер.	Антонова		
Ст.техн.	Певчева		
Рук. гр.	Антонова		
Гип	Кузнецов		
Гл.конст.	Шапиро		
Н.контр.	Кузнецов		
Нач.отд.	Красавин		

ТП 901-7-6.84 -КЖИ. МН9

Изделие закладное МН9

Стадия	Масса	Масштаб
Р	40,7	1:20
Лист	Листов 1	

ЦНИИЭП Инженерного оборудования г. Москва

Взам. инв.№ | Подпись и дата | Инв.№ подл.

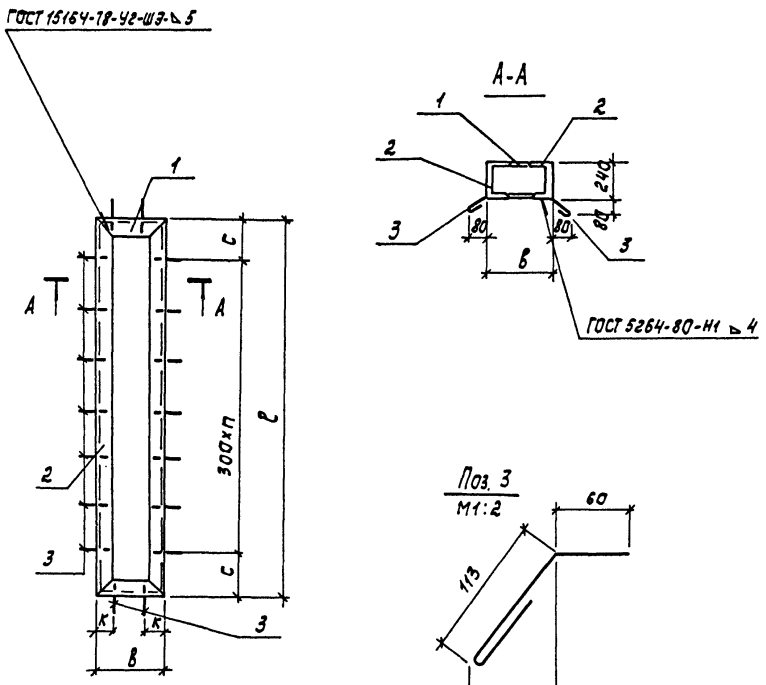

Формат	Зона	Поз.	Обозначение	Наименование	Кол.	Примечание
				Переменные данные для исполнений		
				901-7-6.84 -КЖИ.МН1		
				Детали		
Б4		1		Швеллер 24 ГОСТ 8240-72 / Вст3кп2-1 ГОСТ 535-79 ℓ=350	2	8,4 кг
Б4		2		Швеллер 24 ГОСТ 8240-72 / Вст3кп2-1 ГОСТ 535-79 ℓ=3000	2	72 кг
		3		фбА1 ГОСТ 5781-82 ℓ=213	22	0,05 кг
				901-7-6.84 -КЖИ.МН1-01		
				Детали		
Б4		1		Швеллер 24 ГОСТ 8240-72 / Вст3кп2-1 ГОСТ 535-79 ℓ=650	2	15,6 кг
Б4		2		Швеллер 24 ГОСТ 8240-72 / Вст3кп2-1 ГОСТ 535-79 ℓ=700	2	16,8 кг
		3		фбА1 ГОСТ 5781-82 ℓ=213	12	0,05 кг

Обозначение	Марка	Размеры, мм				Кол-во	Масса
		с	ℓ	к	в	п	кг
901-7-6.84-КЖИ.МН1	МН1	300	3000	25	350	8	161,9
-01	МН2	50	700	25	650	2	65,4

Проб.	Антонова		
Ст.техн.	Левчева		
Ст. инж.	Брайнина		
Рук.гр.	Антонова		
ГИП	Кузнецов		
Гл.констр.	Шапиро		
Н.контр.	Кузнецов		
Нач.отд.	Красавин		

ТП 901-7-6.84 КЖИ.МН1

Рама металлическая (МН1; МН2)

Стадия	Масса	Масштаб
Р	см. табл.	—
Лист	Листов 1	

ЦНИИЭП инженерного оборудования г. Москва

Привязан

Инв. №

Инв. № подл. | Подпись и дата | Взам. инв. №

Копировал: Баранова

Альбом VI

Типовой проект 901-7-8.84

Рис.1

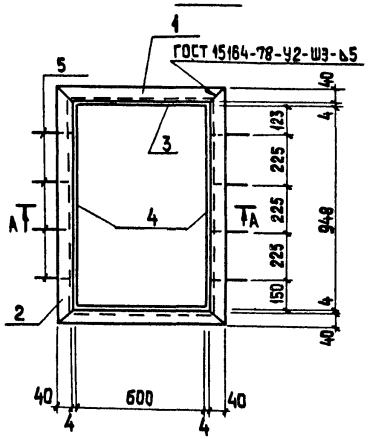

А - А

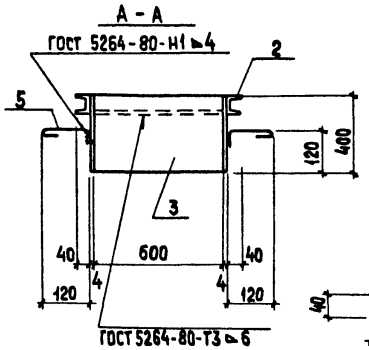

Поз.5
М1:5

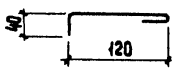

Рис.2

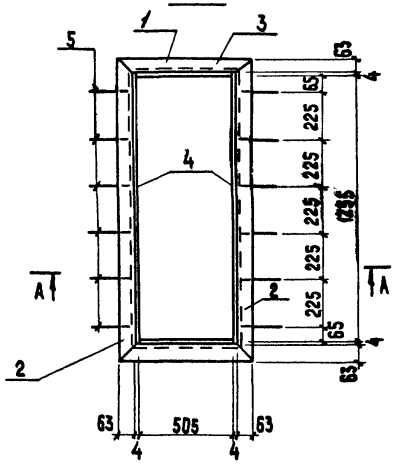

А - А

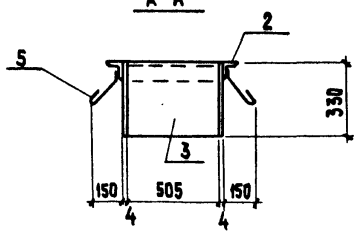

Поз.5
М1:10

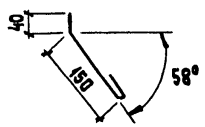

Формат	Зона	Поз.	Обозначение	Наименование	Кол.	Примечание
				Переменные данные для исполнений		
				901-7-6.84 -КЖИ.МН11		
				Детали		
		1		швеллер 8 ГОСТ 8240-72 / Вст3кп2-1 ГОСТ 535-79 ℓ=688	2	4,85 кг
		2		швеллер 8 ГОСТ 8240-72 / Вст3кп2-1 ГОСТ 535-79 ℓ=1036	2	7,3 кг
		3		полоса 62 4х400 ГОСТ 103-76 / Вст3кп2-1 ГОСТ 535-79 ℓ=600	2	7,5 кг
		4		полоса 62 4х400 ГОСТ 103-76 / Вст3кп2-1 ГОСТ 535-79 ℓ=964	2	12,11 кг
		5		ф6АI ГОСТ 5781-82 ℓ=200	8	0,04 кг
				901-7-6.84 -КЖИ.МН11-01		
				Детали		
		1		Уголок Б-63х63х6 ГОСТ 8509-72 / Вст3кп2-1 ГОСТ 535-79 ℓ=639	2	3,7 кг
		2		Уголок Б-63х63х6 ГОСТ 8509-72 / Вст3кп2-1 ГОСТ 535-79 ℓ=1389	2	7,95 кг
		3		Полоса 62 4х330 ГОСТ 103-76 / Вст3кп2-1 ГОСТ 535-79 ℓ=505	2	5,3 кг
		4		Полоса 62 4х330 ГОСТ 103-76 / Вст3кп2-1 ГОСТ 535-79 ℓ=1263	2	13,1 кг
		5		ф6АI ГОСТ 5781-82 ℓ=200	12	0,04 кг

1. Покрытие поверхностей - масляная краска (ГОСТ 695-77) за 2 раза

Обозначение	Марка	Рис.	Масса кг
901-7-6.84 -КЖИ.МН11	МН11	1	63,84
-01	МН12	2	60,58

Привязан

Инв. № подл. | Подпись и дата | Взам. инв. №

Инв. №

Провер.	Антонова	
Ст. техн.	Левчева	
Ст. инж.	Брайнина	
Рук. гр.	Антонова	
ГИП	Кузнецов	
Гл. конст.	Шапиро	
Н. контр.	Кузнецов	
Нач. отд.	Красавин	

ТП 901-901-7-8.84 -КЖИ.МН11

Рама металлическая (МН11; МН12)

Стадия	Масса	Масштаб
Р	См. таблицу	—
Лист	Листов 1	

ЦНИИЭП Инженерного Оборудования г. Москва

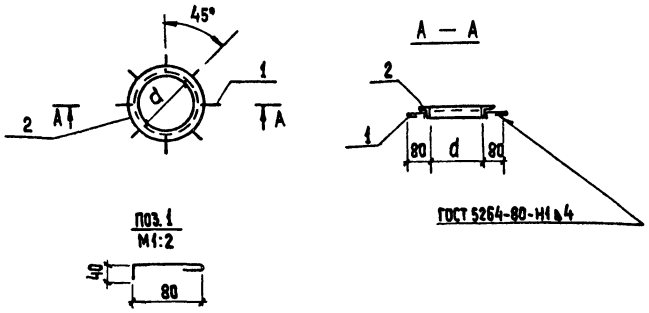

Формат	Зона	Поз.	Обозначение	Наименование	Кол.	Примечание
				Детали		
		1		ФБАI ГОСТ 5781-82 ℓ=160	8	0,04кг
				Переменные данные для исполнений		
				901-7-6.84 КЖСИ.МН3		
				Детали		
		2		Уголок 6-50х50х5 ГОСТ 8509-72 / Вст3кп2-1 ГОСТ 535-79 ℓ=1570	1	5,92кг
				901-7-6.84 КЖСИ.МН3-01		
				Детали		
		2		Уголок 6-50х50х5 ГОСТ 8509-72 / Вст3кп2-1 ГОСТ 535-79 ℓ=785	1	2,96кг

Обозначение	Марка	Размеры мм d	Масса кг
901-7-6.84-КЖСИ.МН3	МН3	500	6,24
-01	МН4	250	3,28

Привязан

Инв. №

Взам. инв. № | Подпись и дата | Инв. № подл.

Провер.	Антонова	
Ст.техн.	Певчева	
Ст.инж.	Брайнина	
Рук. гр.	Антонова	
ГИП	Кузнецов	
Гл. конст.	Шапиро	
Н.контр.	Кузнецов	
Нач. отд.	Красавин	

ТП 901-7-6.84 -КЖСИ.МН3

Изделие закладное (МН3; МН4)

Стадия	Масса	Масштаб
Р	См. табл.	—
Лист	Листов 1	

ЦНИИЭП Инженерного Оборудования г. Москва

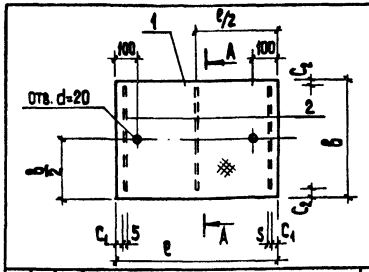

Формат	Зона	Поз.	Обозначение	Наименование	Кол.	Примечание
				Переменные данные для исполнений		
				901-7-6.84 КЖСИ.Щ1		
				Детали		
Б4		1		Лист. ромб. К-5,0х890х840 Вст3кп2 ГОСТ 8568-77*	1	33,4кг
Б4		2		Полоса Б2 5х50 ГОСТ 103-76 / Вст3кп2-1 ГОСТ 535-79 ℓ=790	3	1,55кг
				901-7-6.84 КЖСИ.Щ1-01		
				Детали		
Б4		1		Лист. ромб. К-5,0х1090х500 Вст3кп2 ГОСТ 8568-77*	1	25,4кг
Б4		2		Полоса Б2 5х50 ГОСТ 103-76 / Вст3кп2-1 ГОСТ 535-79 ℓ=990	2	1,94кг

Обозначение	Марка	Размеры, мм C_1	ℓ	C_2	в	Масса кг
ТП 901-7-6.84 КЖСИ.Щ1	Щ1	50	840	50	890	38,0
-01	Щ2	60	500	50	1090	29,28

Привязан

Инв. №

Провер	Антонова	
Ст. техн.	Певчева	
Ст. инж.	Брайнина	
Рук. гр.	Антонова	
ГИП	Кузнецов	
Гл. конст.	Шапиро	
Н. контр.	Кузнецов	
Нач. отд.	Красавин	

ТП 901-7-6.84 -КЖСИ.Щ1

Щит стальной (Щ1; Щ2)

Стадия	Масса	Масштаб
Р	См. табл.	—
Лист	Листов 1	

ЦНИИЭП Инженерного Оборудования г. Москва

Госстрой СССР
ЦЕНТРАЛЬНЫЙ ИНСТИТУТ ТИПОВОГО ПРОЕКТИРОВАНИЯ
Свердловский филиал
620062, г.Свердловск-62, ул. [illegible]ева,4
Заказ № 4832 Инв.№ 1321-06 тираж 130
Сдано в печать 22.09.[illegible] цена 0-76.

gost.e-ecolog.ru