ТИПОВОЙ ПРОЕКТ

901-7-6.84

# ХЛОРАТОРНАЯ

## ДЛЯ ОБЕЗЗАРАЖИВАНИЯ ПИТЬЕВЫХ И СТОЧНЫХ ВОД ПРОИЗВОДИТЕЛЬНОСТЬЮ 12,5 КГ ТОВАРНОГО ХЛОРА В ЧАС

АЛЬБОМ V

АРХИТЕКТУРНО - СТРОИТЕЛЬНАЯ ЧАСТЬ

Инв.№ 19213-05

| | | | | |
|---|---|---|---|---|
| | | | | Привязан |
| | | | | |
| | | | | |
| | | | | |
| | | | | Инв. №: |

gost.e-ecolog.ru

ТИПОВОЙ ПРОЕКТ
901-7-6.84

# ХЛОРАТОРНАЯ

## ДЛЯ ОБЕЗЗАРАЖИВАНИЯ ПИТЬЕВЫХ И СТОЧНЫХ ВОД

## ПРОИЗВОДИТЕЛЬНОСТЬЮ 12,5 КГ ТОВАРНОГО ХЛОРА В ЧАС

### СОСТАВ ПРОЕКТА:

Альбом I - Пояснительная записка.
Альбом II - Технологическая и санитарно-техническая части. Вариант обеззараживания питьевых вод.
Альбом III - Технологическая и санитарно-техническая части. Вариант обеззараживания сточных вод.
Альбом IV - Электротехническая часть.
Альбом V - Архитектурно-строительная часть.
Альбом VI - Строительные изделия.
Альбом VII - Нестандартизированное оборудование.
Альбом VIII - Спецификации оборудования.
Альбом IX - Сборник спецификаций оборудования.
Альбом X - Ведомость потребности в материалах.
Альбом XI - Сметы.


РАЗРАБОТАН ПРОЕКТНЫМ ИНСТИТУТОМ
ЦНИИЭП ИНЖЕНЕРНОГО ОБОРУДОВАНИЯ

Главный инженер института А. Кетаов
Главный инженер проекта М. Сирота


АЛЬБОМ V


УТВЕРЖДЕН ГОСГРАЖДАНСТРОЕМ
ПРИКАЗ №: 879 от 27 декабря 1979г.
ВВЕДЕН В ДЕЙСТВИЕ ИНСТИТУТОМ
ЦНИИЭП ИНЖЕНЕРНОГО ОБОРУДОВАНИЯ
ПРИКАЗ №: 82. от 23 сентября 1983г.


Привязан

Инв. №:

# Содержание альбома


| Лист | Наименование | Стр. |
|---|---|---|
| | Содержание альбома. | 2 |
| | Архитектурные решения | |
| Ар-1 | Общие данные | 3 |
| Ар-2 | Планы на отм. 0.000 и 3.300 | 4 |
| Ар-3 | Разрезы 1-1; 2-2; 3-3. Детали 1, 2, 3 | 5 |
| Ар-4 | Фасады 1-4; 4-1; А-В; В-А | 6 |
| Ар-5 | Ведомость проемов Ворот и дверей, спецификация элементов заполнения проемов. Ведомость и спецификация перемычек | 7 |
| Ар-6 | Планы полов и кровли. Ведомость отделки помещений | 8 |
| Ар-7 | Ворота распашные 3.00×4.73 | 9 |
| | Конструкции железобетонные | |
| КЖС-1 | Общие данные | 10 |
| КЖС-2 | Схема расположения фундаментов и фундаментных балок. Узлы 1÷3 | 11 |
| КЖС-3 | Схема расположения фундаментов. Узлы 4÷7 | 12 |
| КЖС-4 | Схема расположения ленточных фундаментов. | 13 |
| КЖС-5 | Фундаменты Фм1; Фм1-1; Фм2 | 14 |
| КЖС-6 | Фундаменты Фм3; Фм4, Фм4-1 | 15 |
| КЖС-7 | Фундаменты Фм5; Фм5-1 | 16 |
| КЖС-8 | Схема расположения фундаментов под оборудование, перекрытия каналов и приямков. | 17 |
| КЖС-9 | Сечения 1-1÷13-13 Фундаменты под оборудование | 18 |
| КЖ-10 | Фундаменты под оборудование. Спецификации. | 19 |
| КЖ-11 | Схема расположения колонн и балок покрытия | 20 |
| КЖС-12 | Схема расположения стеновых панелей. Фрагменты 1÷9 | 21 |
| КЖ-13 | Схемы расположения стеновых панелей. Фрагменты 10÷12 | 22 |
| КЖ-14 | Схемы расположения плит покрытия и перекрытия | 23 |
| КЖ-15 | Монолитные участки. Ум1÷Ум7 | 24 |
| КЖ-16 | Монолитные участки Ум1-Ум7. Спецификация. | 25 |
| КЖ-17 | Резервуар нейтрализующего раствора Опалубочный чертеж. армирование. | 26 |
| КЖ-18 | Скруббер | 27 |
| КЖ-19 | Приточная Венткамера на отм. 3.300 | 28 |
| | Конструкции металлические | |
| КМ-1 | Общие данные. Техническая спецификация металла (начало) | 29 |
| КМ-2 | Общие данные. Техническая спецификация металла (продолжение) | 30 |
| КМ-3 | Общие данные. Техническая спецификация металла (окончание) | |
| КМ-4 | Общие данные. Техническая спецификация металла на типовые конструкции. | 31 |
| КМ-5 | Общие данные. Ведомость металлоконструкций по видам профилей | |
| КМ-6 | Схема расположения переходных площадок, лестниц и ограждений. Спецификация. | 32 |
| КМ-7 | Схема расположения подвесных путей. | 33 |
| КМ-8 | Ворота. | 34 |
| КМ-9 | Труба Вытяжная. | 35 |


Альбом V

Типовой проект 901-7-8.84

Инв. № подл. | Подпись и дата | Взам. инв. №



Копировал: Баброва

Формат:

Альбом V

Типовой проект 901-7-6.84

## Ведомость рабочих чертежей основного комплекта марки АР

| Лист | Наименование | Примечание |
|---|---|---|
| 1 | Общие данные | |
| 2 | Планы на отм. 0.000 и 3.300 | |
| 3 | Разрезы 1-1; 2-2; 3-3. Детали 1,2,3. | |
| 4 | Фасады 1÷4; 4-1; А÷В; В÷А | |
| 5 | Ведомость проемов ворот и дверей, специфи- | |
| | кация элементов заполнения проемов. | |
| | Ведомость и спецификация перемычек. | |
| 6 | Планы полов и кровли. Ведомость отделки | |
| | помещений. | |
| 7 | Ворота распашные 3.00×4.13 | |

## Защитные мероприятия при воздействии агрессивной среды

| Наименование помещений | Система лакокрасочных покрытий | | | | | | | | | | | |
|---|---|---|---|---|---|---|---|---|---|---|---|---|
| | Плиты, балки, колонны | | | Металлические конструкции | | | | Стены | | | | |
| | Грунт | К-во слоев | Покрывные слои | К-во слоев | Грунт | К-во слоев | Покрывные слои | К-во слоев | Грунт | К-во слоев | Покрывные слои | К-во слоев |
| Склад хлорки | Лак ХСЛ-53 | 1 | Эмаль ХВ-124 (для внутреннего слоя) | | ГФ-021 ТУ-6-10-1152-77 или ХС-010 ГОСТ 9355-81 или ХС-068 ТУ-6-10-1215-75 | 2 | Эмаль ХВ-124 или ХВ-125 ГОСТ 10144-74 | 4 | Лак ХВ-784 ГОСТ 7313-75 ХС-76 ГОСТ 9355-81 | 1 | Эмаль ХВ-124 ГОСТ 7313-75 или смесь эмалей ХВ-785 и лаком ХВ-784 ТУ 6-10 | 3-4 |
| | Общая толщина системы покрытия 0.1÷0.15 мм | | | | | | | | | | | |
| | Водная дисперсия гипокала Г-50 ТУ 38-30348-70 | 1 | Водная суспензия гипокала Г-50 и Этиленкар-103 ГОСТ 2226-75 или ХС-710 ГОСТ 9355-81 ХВ-113 ГОСТ 18374-79 | | Общая толщина системы покрытия 0.08÷0.10 мм | | | | Общая толщина всей системы покрытий -0.15мм | | | |
| | Общая толщина покрытия 0.14÷0.16 мм (эмали и ХВ-113 - 0.14-0.16мм, грунтовки и ХС-710 - 0.08-0.10) | | | | | | | | | | | |
| Характер эксплуатации | То же | То же | То же | | То же | То же | То же | То же | До высоты 2м-газированной плитки; более 2м - см. выше | | | |

Настоящий проект разработан в соответствии с действующими нормами и правилами и предусматривает в части архитектурно-строительных решений мероприятия, обеспечивающие взрывную, взрывопожарную и пожарную безопасность при эксплуатации здания.

Главный архитектор проекта Г.Глебов

## Ведомость ссылочных и прилагаемых документов

| Обозначение | Наименование комплекта | Примечание |
|---|---|---|
| | **Ссылочные документы** | |
| ГОСТ 12506-81 | Окна деревянные для производственных зданий. | |
| ГОСТ 14624-69 | Двери деревянные для зданий промышленных предприятий | |
| ГОСТ 6785-80 | Плиты подоконные железобетонные | |
| 1.136-11 | Двери деревянные входные наружные, тамбурные и служебные для жилых и общественных зданий. | |
| 2.430-3 Вып. 3, 1 | Типовые архитектурно-строительные детали промышленных зданий с кирпичными стенами | |
| 2.460-18 Вып. 1 | Узлы покрытий одноэтажных производственных зданий с рулонными кровлями и железобетонными плитами. | |
| 1.136-10 | Двери деревянные внутренние для жилых и общественных зданий | |
| 1.138-10 Вып. 1 | Перемычки железобетонные для зданий с кирпичными стенами | |
| | **Прилагаемые документы** | |
| 901-7 ВМАР | Ведомость потребности в материалах | |

## Основные строительные показатели.

| Наименование | Един. измер. | Количество |
|---|---|---|
| Площадь застройки | м² | 228.2 |
| Строительный объем | м³ | 1790.0 |
| В том числе подземный | м³ | 216.0 |
| | | |

13. В связи с изменением технологической и сантехнической частей произведена корректировка типового проекта 901-7-3.
Вследствии этого, данный проект содержит традиционные строительные решения и не имеет новейших научно-технических достижений.

14. Комплект рабочей документации ворот распространяется ЦНИИЭП инженерного оборудования по требованию подрядных организаций.

## Общие указания

1. За условную отметку 0.000 принята отметка чистого пола I этажа, что соответствует абсолютной отметке ☐
2. Ограждающие конструкции - керамзитобетонные панели $\gamma$=900 кг/м³
3. Кладки кирпичных участков наружных стен выполнить из керамического кирпича рядового пластического обыкновенного М100 ГОСТ 530-80 Мрз 7÷15 на цементно-песчаном растворе марки 25.
4. Наружные поверхности панелей окрашиваются цементно-перхлорвиниловыми красками.
5. Наружные поверхности кирпичных вставок выполняются с расшивкой швов.
6. Горизонтальная гидроизоляция стен от капиллярной влаги осуществляется слоем цементно-песчаного раствора состава 1:2 толщиной 20 мм на отм. -0.03.
7. Вокруг здания устраивается отмостка с асфальтовым покрытием шириной 1.0 м.
8. Оконные и дверные откосы в кирпичных стенах оштукатуриваются цементно-песчаным раствором марки 50 и окрашиваются цементно-перхлорвиниловыми красками.
9. Столярные изделия окрашиваются масляной краской за 2 раза.
10. Здание II степени огнестойкости.
11. Марка бетона сборных железобетонных плит, балок и колонн по водонепроницаемости В-6 (В) Ц 4 (0.55). Толщина защитного слоя бетона: в ребрах плит-не менее 20мм, для полок ребристых плит и плоских плит не менее 15мм. Согласно таблице 84 СНиП II-21-74, стены и перегородки указанных в таблице (см. выше) помещений должны также окрашивать в 3 слоя горячим парафином. Металлические конструкции в остальных помещениях окрасить в 2 слоя красками или эмалями красками цветными густотертыми для внутренних работ (ГОСТ 8296-77). Необетонируемые закладные детали железобетонных конструкций и соединительные элементы из углеродистой стали защитить нанесением комбинированных покрытий. (металлизация распылением цинка δ=0.12÷0.15 мм с последующей окраской в 2 слоя эмалью ХВ-785 по 2 слоям грунтовки ХС-010 или ХС-068). Сварные швы и места примыкания к швам после сварки дополнительно защитить комбинированным покрытием.
12. В случае производства работ в зимнее время в проект внести коррективы согласно СНиП II-22-81; III-17-78; III-15-76.

13. В связи с изменением технологической и сантехнической частей произведена корректировка типового проекта 901-7-3.
Вследствии этого, данный проект содержит традиционные строительные решения и не имеет новейших научно-технических достижений.

14. Комплект рабочей документации ворот распространяется ЦНИИЭП инженерного оборудования по требованию подрядных организаций.

| | | | |
|---|---|---|---|
| Привязан | | | |
| Инв. № | | | |
| Т.П. 901-7-6.84 | | | АР |
| Провер. | Двоинина | | |
| Ст. арх. | Шилова | | |
| ГАП | Глебов | | |
| ГИП | Кузнецов | | |
| Гл. спец. | Шапиро | | |
| Н. контр. | Глебов | | |
| Нач. отд. | Красавин | | |
| Гл. инж. пр. | Кетаов | | |
| Хлораторная для обеззараживания питьевых и сточных вод производительностью 12,5 кг товарного хлора/час | Стадия: Р | Лист: 1 | Листов: 7 |
| Общие данные | ЦНИИЭП инженерного оборудования г. Москва | | |

Согласовано: Начинжхим; Отд. ВиК; Гл. инж. проекта; Инв. № подл. | Подпись и дата | Взам. инв. №

19213-05

Альбом V

Типовой проект 901-7-6.84

## План на отм. 0,000

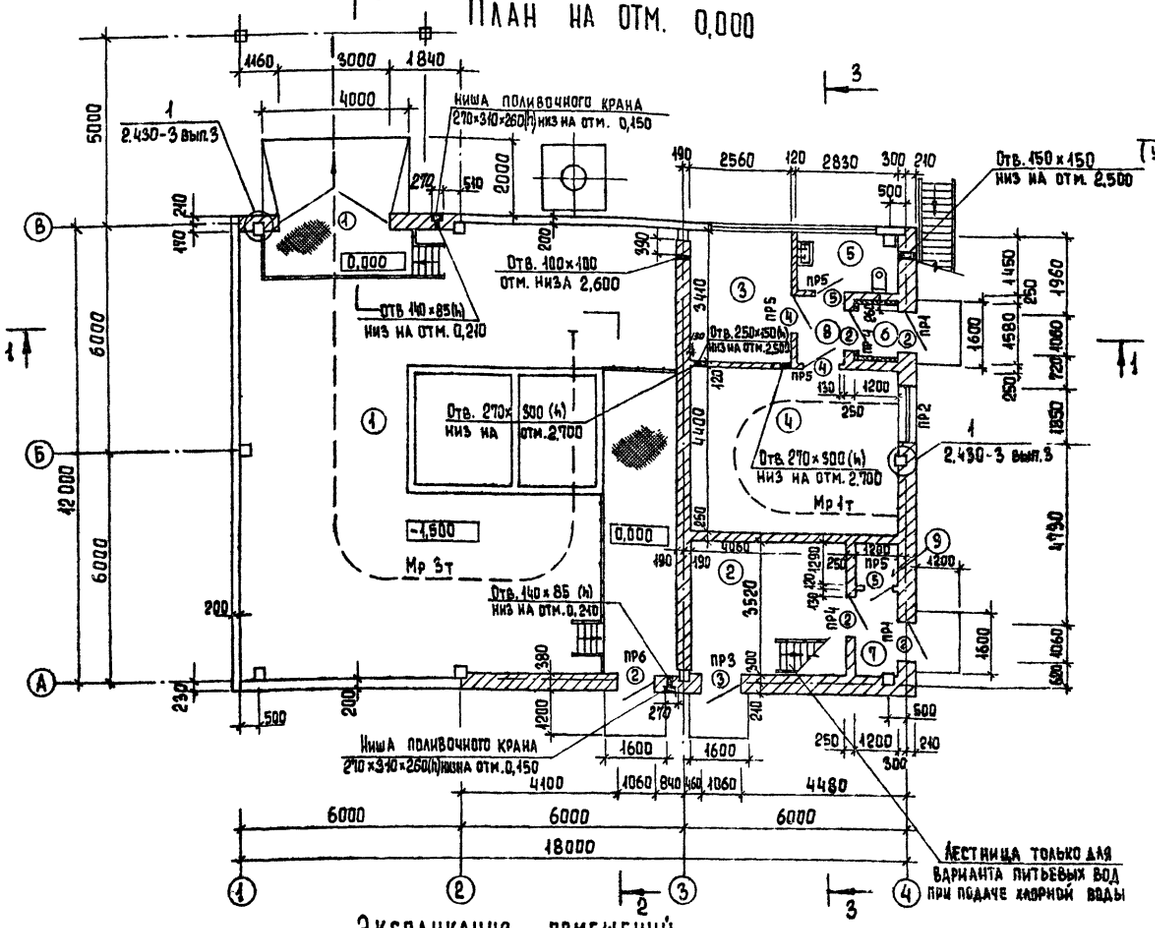


## План на отм. 3,300

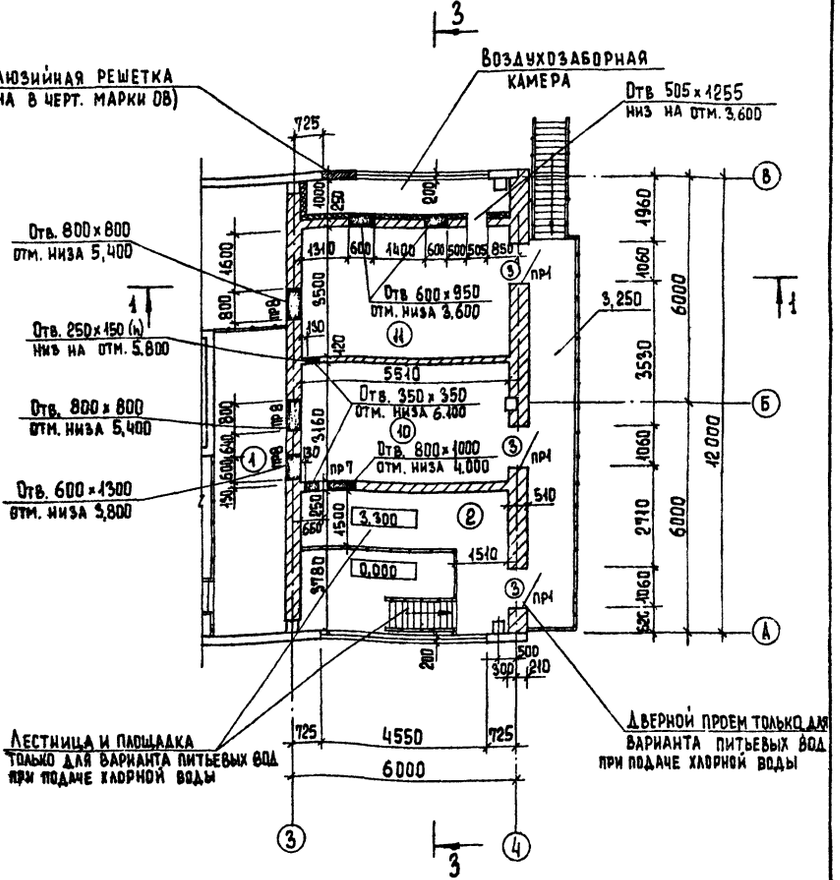


## Экспликация помещений

| NN по плану | Наименование | Площадь | Категория производств по взрыво- и пож. опасности |
|---|---|---|---|
| 1 | Склад контейнеров | 142,8 | Д |
| 2 | Хлордозаторная | 14,2 | Д |
| 3 | Щитовая и операторская | 8,7 | Г |
| 4 | Насосная | 24,4 | Д |
| 5 | Санузел | 4,2 | – |
| 6 | Тамбур | 1,9 | – |
| 7 | Тамбур хлордозаторной | 2,3 | Д |
| 8 | Коридор | 2,6 | – |
| 9 | Помещение узла управления | 1,5 | Д |
| 10 | Вытяжная венткамера | 17,5 | Д |
| 11 | Приточная венткамера | 25,0 | Д |

Согласовано: Отдел КГ, Отдел ВС, Отдел ЭАД; Машинская, Нарциссова, Полтинникова

Инв. № подл. | Подпись и дата | Взам. инв. №

Привязан

Инв. №

| | | |
|---|---|---|
| Провер. | Двойнина | |
| Ст. арх. | Шилова | |
| ГИП | Кузнецов | |
| ГАП | Габбов | |
| Гл. спец. | Шапиро | |
| Н. контр. | Двойнина | |
| Нач. отд. | Красавин | |
| Гл. инж. инс | Кетаов | |

Т.П. 901-7-6.84 АР

Хлораторная для обеззараживания питьевых и сточных вод производительностью 12,5 кг товарного хлора в час

| Стадия | Лист | Листов |
|---|---|---|
| Р | 2 | |

Планы на отм. 0,000 и 3,300.

ЦНИИЭП инженерного оборудования г. Москва

Копировал Еремченко

Формат А2

19213-05

Типовой проект 901-7-6.84 Альбом V

## Разрез 1-1

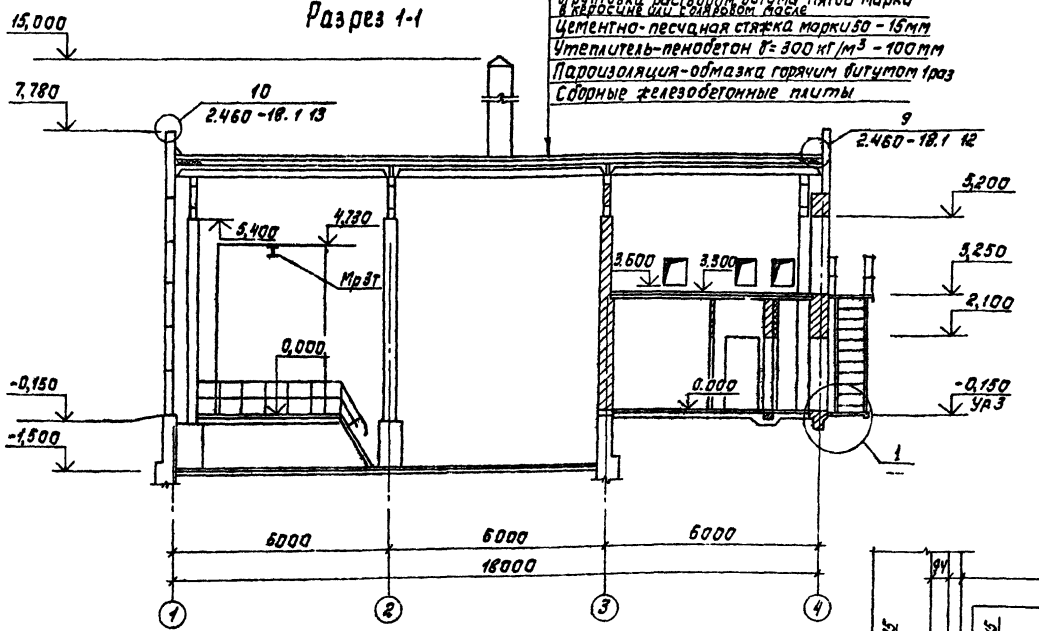


Слой гравия (ГОСТ 8268-74*) Мрз ≥ 100 на битумной мастике МБК-Г-65/МБК-Г-55 ГОСТ 2889-80 – 10 мм
3 слоя рубероида марки РЭМ-350ТУ-21-27-30-78 на битумной мастике МБК-Г-65/МБК-Г-55 ГОСТ 2889-80
Огрунтовка раствором битума марки БН-70/30 в керосине или соляровом масле
Цементно-песчаная стяжка марки 50 – 15мм
Утеплитель-пенобетон γ = 300 кг/м³ – 100мм
Пароизоляция-обмазка горячим битумом 1раз
Сборные железобетонные плиты

## Разрез 2-2

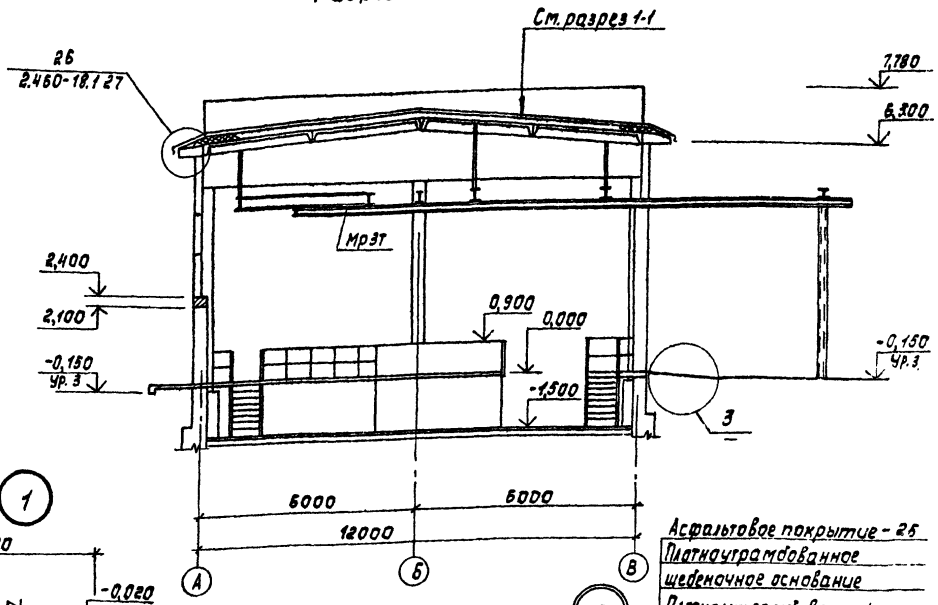


Асфальтовое покрытие – 2б
Плотноутрамбованное щебеночное основание
Плотноутрамбованный песчаный грунт

## Разрез 3-3

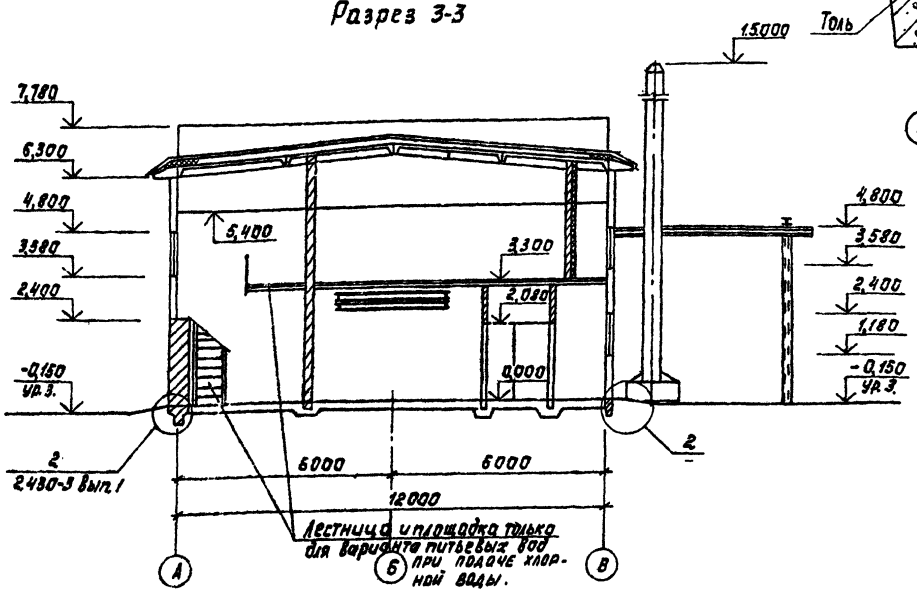


Лестница и площадка только для вариантов питьевых вод при подаче хлорной воды.

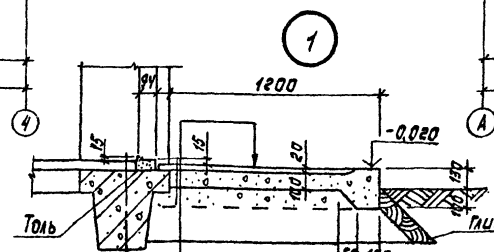


Цементно-песчаный раствор М200 (поверхность затирка)
Бетон марки 100
Песок уплотненный щебнем

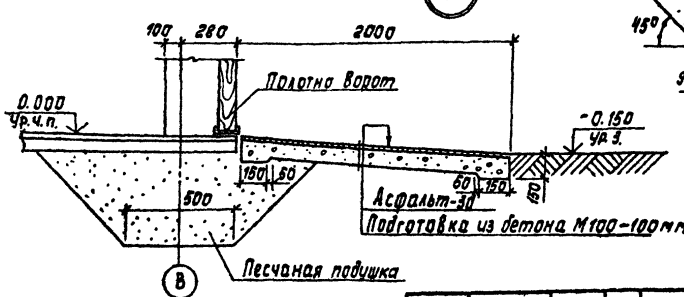


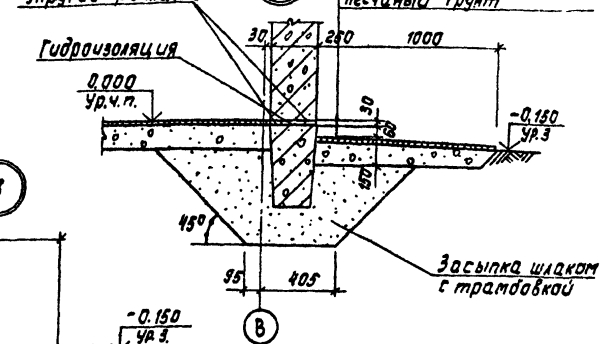


| | | | | | |
|---|---|---|---|---|---|
| | | | | ТП 901-7-6.84 | АР |
| Пров. | Двойнина | | | | |
| Ст. арх. | Шилова | | | | |
| ГИП | Кузнецов | | | Хлораторная для обеззараживания питьевых источных вод производительностью 12,5 кг товарного хлора в час. | Стадия: Р; Лист: 3; Листов: |
| ГАП | Глебов | | | | |
| Гл.спец. | Шапиро | | | | |
| Н.контр. | Двойнина | | | Разрезы 1-1; 2-2, 3-3. Детали 1,2,3. | ЦИНИЭП инженерного оборудования г. Москва |
| Нач. отд. | Красавин | | | | |
| Гл.инж.п-та | Кетлов | | | | |

Привязан

Инв. №

Согласовано: Гл. инженер Пышкина; Нач. отд. Красавин; Гл. спец. Шапиро

Инв. № подл. | Подпись и дата | Взам. инв. №

Копировал: корецкая

Формат: А2

19213-05

Альбом V

Типовой проект 901-7-6.84

## Фасад 1-4

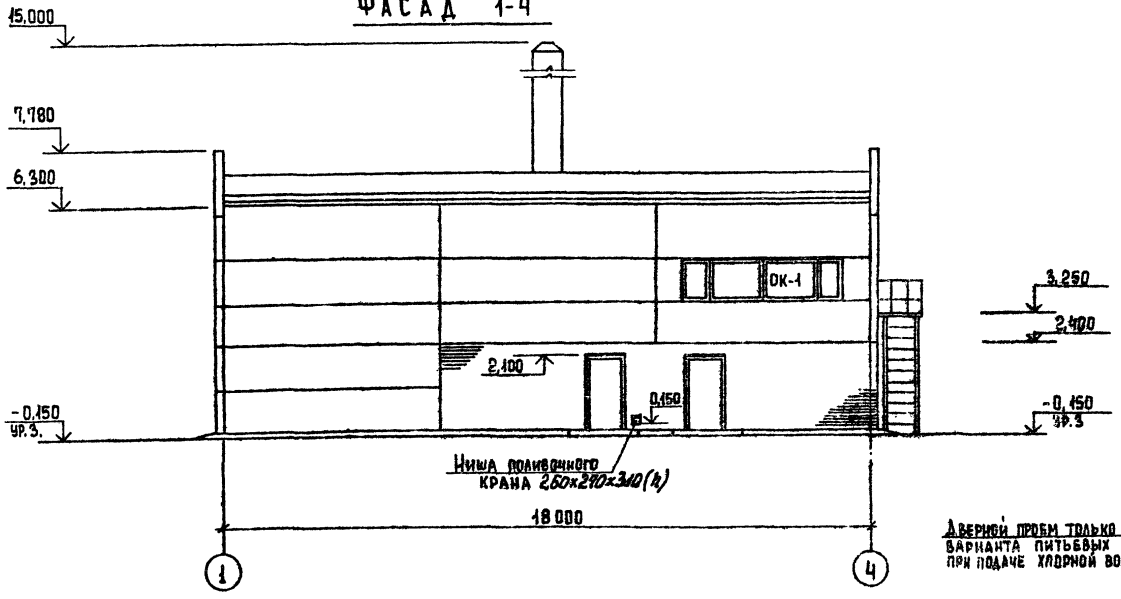


## Фасад А-В

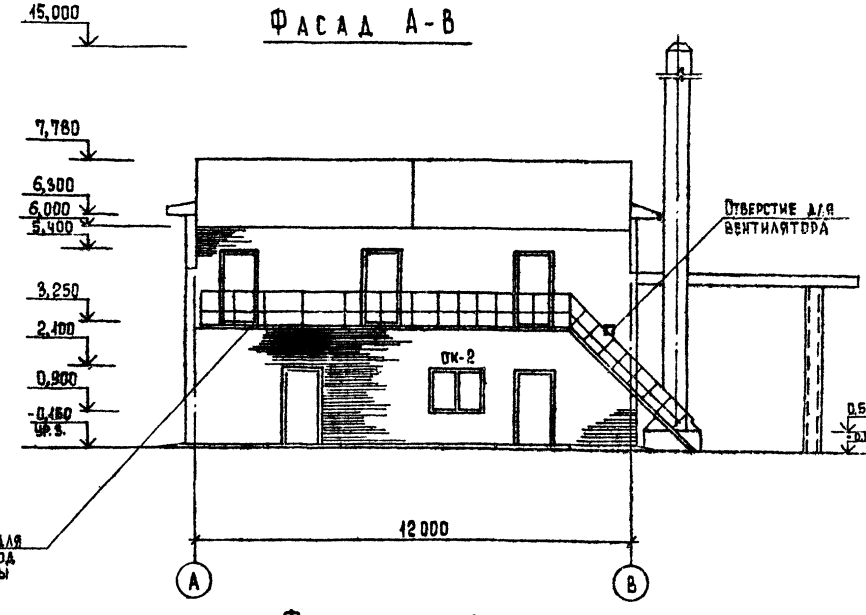


## Фасад 4-1

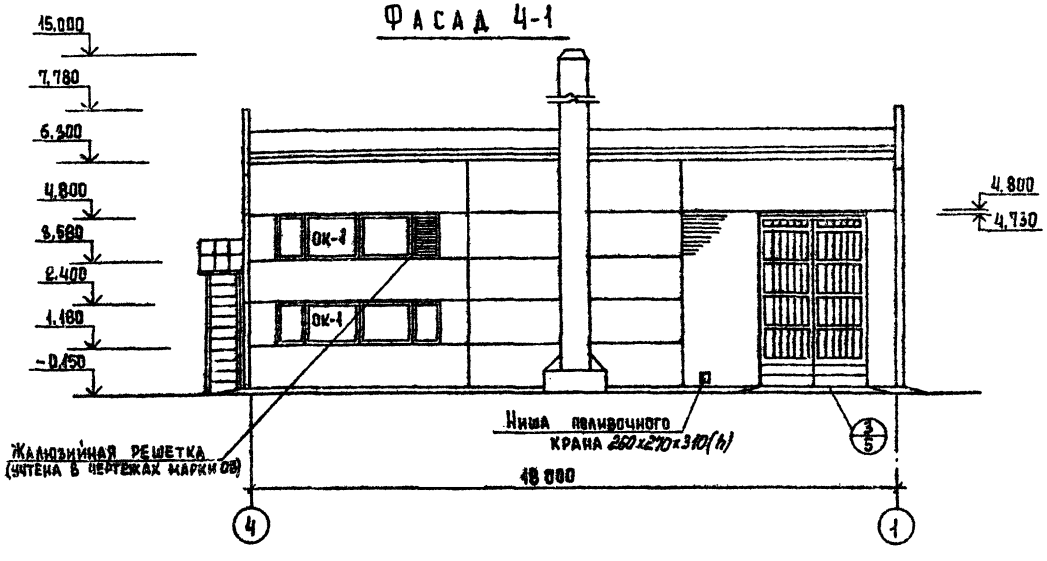


## Фасад В-А

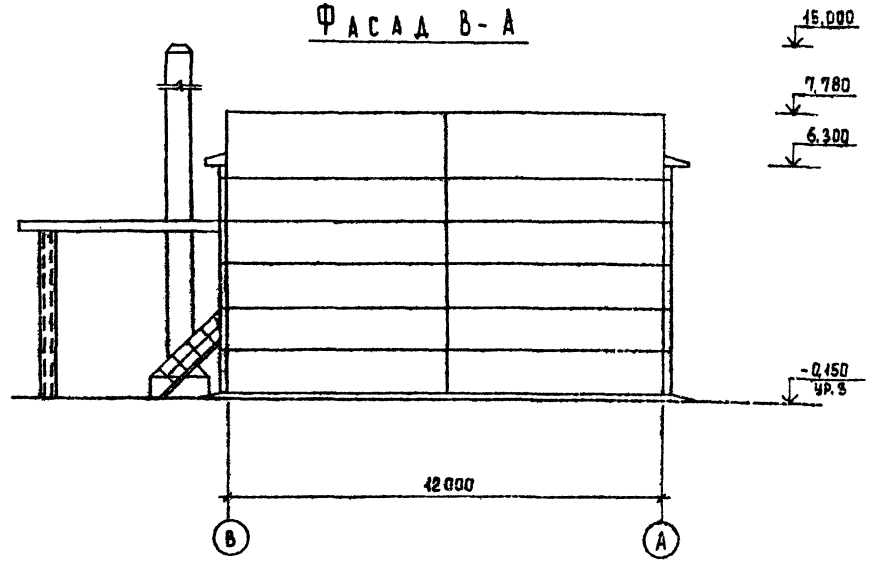


*Крепления труб условно не показаны.*

| | | | |
|---|---|---|---|
| Т.П. 901-7-6.84 | | | АР |
| Провер | Двойнина | | |
| Ст. арх. | Шилова | | |
| ГАП | Лебов | | |
| ГИП | Кузнецов | | |
| Гл. спец. | Шапиро | | |
| Н. контр. | Павлюкина | | |
| Нач. отд. | Красавин | | |
| Гл. инж. | Кетлов | | |
| Хлораторная для обеззараживания питьевых и сточных вод производительностью 2,5 кг товарного хлора в час | Стадия: Р | Лист: 4 | Листов: |
| Фасады 1-4; 4-1; А-В; В-А | ЦНИИЭП инженерного оборудования г. Москва | | |

Привязан

Инв. №

Согласовано: Отдел КГ Мавинский; Отдел ВС Нарциссова

Инв. № подл. | Подпись и дата | Взам. инв. №

Копировал Еремченко

Формат А2

19213-05

Альбом V

Типовой проект 901-7-6.84

## Ведомость проемов ворот и дверей

| Марка, поз. | Размер проема в кладке |
|---|---|
| 1 | 3000 × 4730 |
| 2 | 1060 × 2100 |
| 3 | 1060 × 2100 |
| 4 | 1020 × 2080 |
| 5 | 720 × 2070 |
| | |
| | |
| | |

## Ведомость перемычек

| Марка поз. | Схема сечения |
|---|---|
| ПР1 | 1ПР38-15.12.22у; 1ПР2-15.12.14; 5,400; 2,100; 500; 240; Ⓑ–Ⓖ |
| ПР2 | 1ПР8-22.12.22у; 1ПР3-22.12.14; 2,100; 900; 240; Ⓑ–Ⓖ |
| ПР3 | 1ПР3-19.12.14; 2,100; 240; 900; Ⓐ–Ⓑ |
| ПР4 | 1ПР2-15.12.14; 2,080; 250 |

## Спецификация перемычек

| Марка, поз. | Обозначение | Наименование | Кол. | Масса ед., кг | Примечание |
|---|---|---|---|---|---|
| ПР1 | 1.138-10 вып.1 | 1ПР38-15.12.22у | 10(8) | 100 | |
| | 1.138-10 вып.1 | 1ПР2-15.12.14 | 10(8) | 75 | |
| ПР2 | 1.138-10 вып.1 | 1ПР8-22.12.22у | 2 | 125 | |
| | 1.138-10 вып.1 | 1ПР3-22.12.14 | 2 | 75 | |
| ПР3 | 1.138-10 вып.1 | 1ПР3-19.12.14 | 4 | 75 | |
| ПР4 | 1.138-10 вып.1 | 1ПР2-15.12.14 | 4 | 75 | |
| ПР5 | 1.138-10 вып.1 | 1ПР2-15.12.14 | 4 | 75 | |
| ПР6 | 1.138-10 вып.1 | 1ПР2-15.12.14 | 9 | 75 | |
| ПР7 | 1.138-10 вып.1 | 1ПР1-10.12.6 | 2 | 25 | |
| ПР8 | 1.138-10 вып.1 | 1ПР38-12.12.22у | 9 | 75 | |
| | | | | | |
| | | | | | |
| | | | | | |

## Ведомость перемычек

| Марка поз. | Схема сечения |
|---|---|
| ПР5 | 1ПР2-15.12.14; 2,080; 2,070; 120 |
| ПР6 | 1ПР2-15.12.14; 2,100; 240; 190; Ⓐ–Ⓑ |
| ПР7 | 1ПР1-10.12.6; 5,800; 250 |
| ПР8 | 1ПР38-12.12.22у; 6,200; 5,100; 190; 190; Ⓑ |

## Спецификация элементов заполнения проемов

| Марка поз. | Обозначение | Наименование | Количество 1 | Количество 2 | Всего | Масса ед., кг | Примечание |
|---|---|---|---|---|---|---|---|
| 1 | См. лист 7 | Ворота распашные 3,00 × 4,73 | 1 | — | 1 | | |
| 2 | ГОСТ 14624-69 | Д56-ППВ | 5 | — | 5 | | |
| 3 | 1.136-11 | ДС20-9у | 1 | 3(2) | 4(3) | | |
| 4 | ГОСТ 14624-69 | Д37-п | 2 | — | 2 | | |
| 5 | 1.136-10 | Дг21-7 | 2 | — | 2 | | |
| | | | | | | | |
| | | | | | | | |
| ОК-1 | ГОСТ 12506-81 | ПНД 12-24.1 | 2 | 4 | 6 | | |
| ОК-2 | ГОСТ 12506-81 | ПНД 12-18.1 | 1 | — | 1 | | |
| | | | | | | | |
| | ГОСТ 6785-80 | Подоконная плита ПОО 18.50.35 | 1 | — | 1 | 80 | |
| | ГОСТ 6785-80 | Подоконная плита ПОО 5.10.35 | 9 | — | 9 | 4 | |
| | | | | | | | |

*Размеры в скобках даны для варианта питьевых вод.*

## Схемы заполнения оконных проемов.

ОК-1

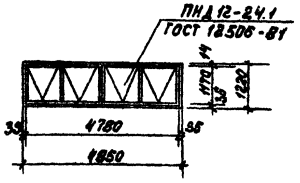


ОК-2

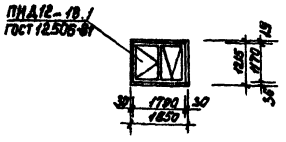


Согласовано

Инв. № подл. | Подпись и дата | Взам. инв. №

Привязан

Инв. №

| | | |
|---|---|---|
| Т.п. 901-7-6.84 | | АР |
| Провер. | Двойнина | |
| Ст. арх. | Шнайва | |
| ГИП | Кузнецов | |
| ГАП | Глебов | |
| Гл. спец. | Шапиро | |
| Н. контр. | Глебов | |
| Нач. отд. | Красавин | |

Хлораторная для обеззараживания питьевых и сточных вод производительностью 12,5 кг товарного хлора в час

Ведомость проемов ворот и дверей. Спецификация элементов заполнения проемов. Ведомость и спецификация перемычек

| Стадия | Лист | Листов |
|---|---|---|
| Р | 5 | |

ЦНИИЭП инженерного оборудования г. Москва

Копировал Еремченко

Формат А2

19213-05

Альбом V

Типовой проект 901-7-6.84

## План на отм. 0.000

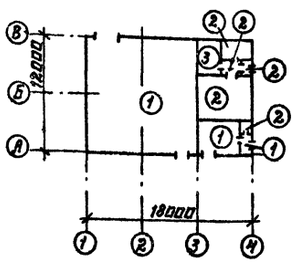


## План на отм. 3.300

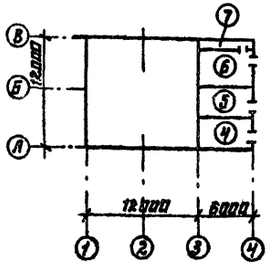


## План кровли

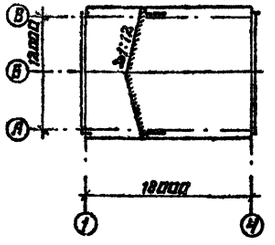


## Экспликация полов

| Наименование или номер помещения по проекту | Тип пола по проекту | Схема пола или номер узла по серии | Элементы пола и их толщина | Площадь пола, м² |
|---|---|---|---|---|
| 1,2,7 | 1 | 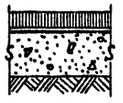 | Покрытие - кислотостойкий асфальт с гладкой поверхностью - 25 мм<br>Гидроизоляция - 2 слоя гидроизола на прослойке из битумной мастики - 5 мм.<br>Подстилающий слой - кислотоупорный бетон М200 - 100 мм<br>Основание - уплотненный грунт с втрамбованным в него слоем щебня или гравия крупностью 40-60 мм. с пропиткой битутом или дегтем - 1000 мм | 159.7 |
| 4,5,6,8,9 | 2 |  | Покрытие - плитка керамическая по ГОСТ 6787-80 - 13 мм<br>Заполнение швов - цементно-песчаный раствор М150<br>Прослойка - цементно-песчаный раствор М150 - 17 мм<br>Подстилающий слой - бетон М100 - 100 мм<br>Основание - уплотненный грунт с втрамбованным в него слоем щебня или гравия крупностью 40-60 мм - 100 мм | 34.6 |
| 3 | 3 |  | Покрытие - линолеум ГОСТ 7251-77 - 5 мм<br>Прослойка - холодная мастика на водостойких вяжущих - 1 мм<br>Стяжка - легкий бетон $\gamma$ = 1200 кг/м³ М50 - 24 мм<br>Подстилающий слой - бетон марки 100-100 мм<br>Основание - уплотненный грунт с втрамбованным в него слоем щебня или гравия крупностью 40-60 мм - 100 мм | 8.7 |
| 2 | 4 | 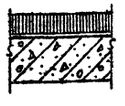 | Покрытие - кислотостойкий асфальт с гладкой поверхностью - 25 мм<br>Гидроизоляция - 2 слоя гидроизола на прослойке из битумной мастики - 5 мм<br>Основание - сборная железобетонная плита. | 11.5 |
| 10 | 5 | 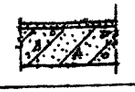 | Покрытие - цементно-песчаный раствор М200 - 20 мм<br>Основание - железобетонная плита | 17.5 |
| 11 | 6 |  | Покрытие - цементно-песчаный раствор - М200 - 25 мм<br>Гидроизоляция - 2 слоя гидроизола на битумной мастике - 5 мм<br>Основание - сборная железобетонная плита | 19.5 |
| 11 | 7 | 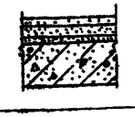 | Покрытие - цементно-песчаный раствор марки 200 - 20 мм<br>Стяжка - цементно-песчаный раствор М150 - 40 мм<br>Утеплитель - пенобетон $\gamma$ = 300 кг/м³ - 80 мм<br>Основание - сборная ж.б. плита. | 5.5 |

В помещениях хлордозаторной и складов хлора сопряжения стен с полом и потолком - закругленные.

## Ведомость отделки помещений

| Наименование или номер помещения | Потолок | | Стены или перегородки | | Отделка низа стен или перегородок (панель) | | | Колонна | | Примечание |
|---|---|---|---|---|---|---|---|---|---|---|
| | Площадь | Вид отделки | Площадь | Вид отделки | Пло- | Вид отделки | Высота мм | Площадь | Вид отдел- | |
| 1 | 228.5 | Затирка швов цементным раствором Перхлорвиниловая эмаль* | 102.7<br>242.0 | Штукатурка кирпичных стен. Затирка панельных стен Окраска перхлорвиниловая эмаль* | — | — | — | 34.0 | | |
| 2 | 25.9<br>(14.4) | Затирка швов Окраска перхлорвиниловая эмаль* | 88.7<br>77.0 | Штукатурка кирпичных стен. Затирка панельных стен. Окраска перхлорвиниловая эмаль* | 30.3 | Глазурованная плитка | 2000 | 2.2 | | Швы между плитками 5 мм |
| 3 | 8.7 | Затирка швов Окраска поливинилацетатная ВА-27А | 28.1<br>36.1 | Штукатурка кирпичных стен Затирка панельных стен. Окраска поливинилацетатная ВА-27А | — | — | — | 1.2 | Окраска поливинилацетатная ВА-27А | |
| 4 | 24.4 | Затирка швов Окраска поливинилацетатная ВА-27А | 59.4 | Штукатурка кирпичных стен. Окраска поливинилацетатная ВА-27А | — | — | — | 1.5 | Окраска поливинилацетатная ВА-27А | |
| 5 | 4.2 | Затирка швов Окраска поливинилацетатная ВА-27А | 17.3<br>7.8 | Штукатурка кирпичных стен. Затирка панельных стен Окраска поливинилацетат. ВА-27А | 18.1 | Глазурованная плитка | 2100 | 2.4 | Окраска поливинилацетатная ВА-27А | Швы между плитками 5 мм |
| 6 | 1.9 | Затирка швов Окраска поливинилацетатная ВА-27А | 16.7 | Штукатурка кирпичных стен Окраска поливинилацетатная ВА-27А | — | — | — | — | — | |
| 7 | 2.5 | Затирка швов Окраска поливинилацетатная ВА-27А | 19.8<br>6.6 | Штукатурка кирпичных стен. Перхлорвиниловая эмаль* | 13.2 | Глазурованная плитка | 2000 | 1.5 | | Швы между плитками 5 мм |
| 8 | 2.6 | Затирка швов Окраска поливинилацетатная ВА-27А | 19.6 | Штукатурка кирпичных стен. Окраска поливинилацетатная ВА-27А | — | — | — | — | — | |
| 9 | 1.5 | Известковая побелка | 15.0 | Штукатурка кирпичных стен Известковая побелка | — | — | — | — | — | |
| 10 | 28.0 | Известковая побелка | 60.0 | Штукатурка кирпичных стен. Известковая побелка | — | — | — | — | — | |
| 11 | 40.0 | Известковая побелка | 84.6<br>103.0 | Штукатурка кирпичных стен. Затирка панельных стен. Известковая побелка | — | — | — | — | — | |

*См. таблицу на листе 1 „Защитные мероприятия при воздействии агрессивной среды."

| | | | | | | | |
|---|---|---|---|---|---|---|---|
| ПРОВЕР | ДВОЙНИНА | | ТП 901-7-6.84 | | | | АР |
| СТ. АРХ. | ШИЛОВА | | ХЛОРАТОРНАЯ ДЛЯ ОБЕЗЗАРАЖИВАНИЯ ПИТЬЕВЫХ И СТОЧНЫХ ВОД ПРОИЗВОДИТЕЛЬНОСТЬЮ 12,5 КГ ТОВАРНОГО ХЛОРА В ЧАС | СТАДИЯ | ЛИСТ | ЛИСТОВ |
| ГИП. | КУЗНЕЦОВ | | | Р | 6 | |
| ГАП | ГЛЕБОВ | | | | | |
| ГЛ. СПЕЦ. | ШАПИРО | | ПЛАНЫ ПОЛОВ И КРОВЛИ. ВЕДОМОСТЬ. ОТДЕЛКИ ПОМЕЩЕНИЙ. | ЦНИИЭП ИНЖЕНЕРНОГО ОБОРУДОВАНИЯ г. МОСКВА | | |
| Н. КОНТР | ГЛЕБОВ | | | | | |
| НАЧ. ОТД | КРАСАВИН | | | | | |

ПРИВЯЗАН

ИНВ. №

СОГЛАСОВАНО

ОТДЕЛ КТ | МАШИНСКАЯ

ИНВ. № ПОДЛ | ПОДПИСЬ И ДАТА | ВЗАМ. ИНВ. №

19213-05

Альбом V

Типовой проект 901-7-6.84

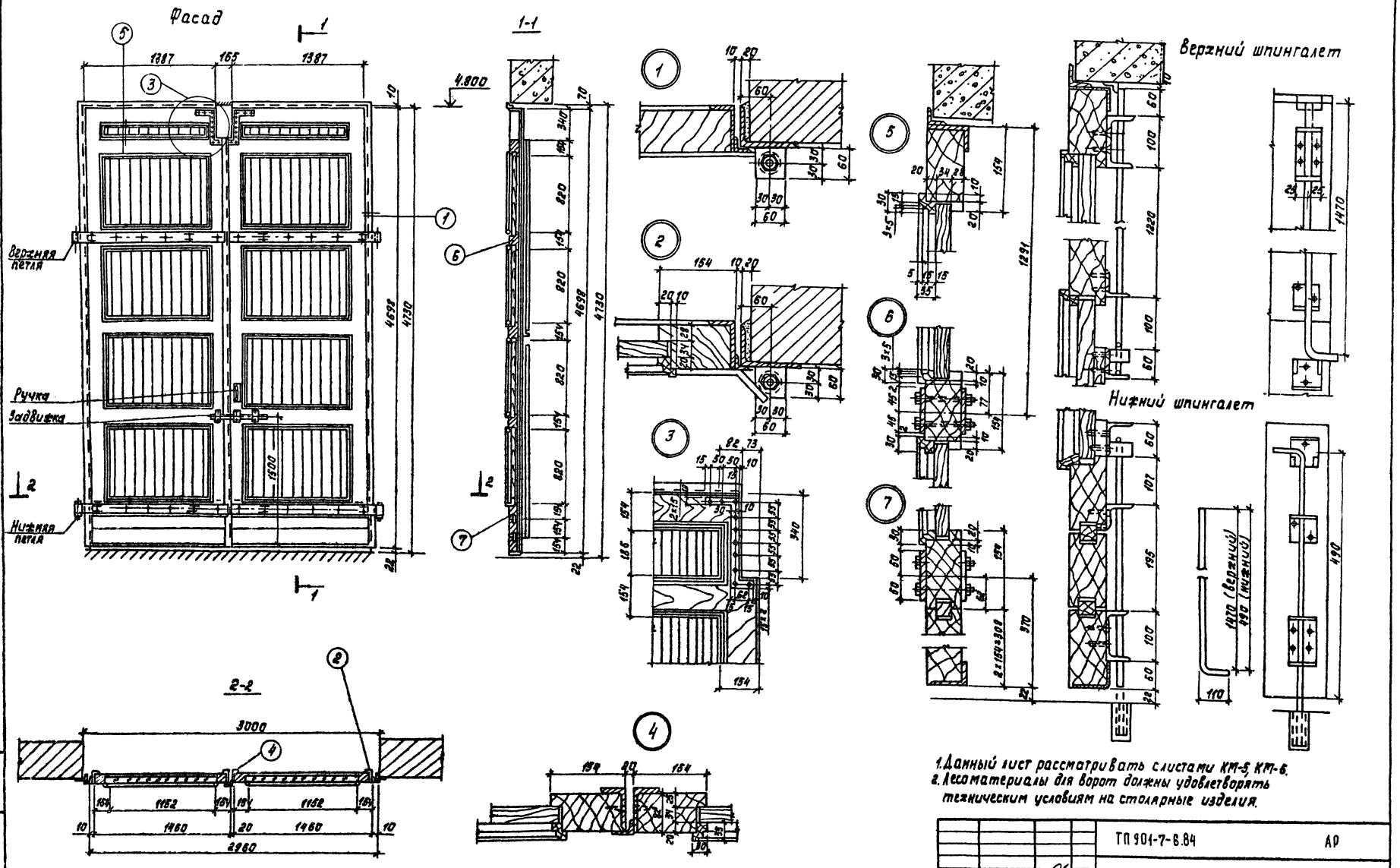


1. Данный лист рассматривать с листами КМ-5, КМ-6.
2. Лесоматериалы для ворот должны удовлетворять техническим условиям на столярные изделия.

| | | | | | | |
|---|---|---|---|---|---|---|
| | | | | ТП 901-7-6.84 | | АР |
| Привязан | Пров. | Двойнина | | Хлораторная для обеззараживания питьевых и сточных вод производительностью 12,5 кг товарного хлора в час. | Стадия | Лист | Листов |
| | Ст. арх. | Шилова | | | Р | 7 | |
| | Гап | Глебов | | | | | |
| | ГИП | Кузнецов | | | | | |
| | Гл. спец. | Шапиро | | Ворота распашные 3,00 × 4,73 | ЦНИИЭП инженерного оборудования г. Москва | | |
| | Н. контр. | Глебов | | | | | |
| Инв. № | Нач. отд. | Красавин | | | | | |

Копировал: Корецкая

Формат: А2

19213-05

Инв. № подл. | Подпись и дата | Взам. инв. №

Типовой проект 901-7-6.84 Альбом V

## Ведомость рабочих чертежей основного комплекта КЖ

| Лист | Наименование | Примечание |
|---|---|---|
| 1 | Общие данные | |
| 2 | Схема расположения фундаментов и фундаментных балок. Узлы 1÷3. | |
| 3 | Схема расположения фундаментов. Узлы 4÷7. | |
| 4 | Схема расположения ленточных фундаментов. | |
| 5 | Фундаменты Фм1; Фм1-1; Фм2. | |
| 6 | Фундаменты Фм3; Фм4; Фм4-1. | |
| 7 | Фундаменты Фм5; Фм5-1. | |
| 8 | Схема расположения фундаментов под оборудование. Перекрытия каналов и приямков. | |
| 9 | Сечения 1-1÷13-13. Фундаменты под оборудование. | |
| 10 | Фундаменты под оборудование. Спецификации. | |
| 11 | Схема расположения колонн и балок покрытия. | |
| 12 | Схема расположения стеновых панелей. Фрагменты 1÷9. | |
| 13 | Схемы расположения стеновых панелей. Фрагменты 10÷12. | |
| 14 | Схемы расположения плит покрытия и перекрытия. | |
| 15 | Монолитные участки Ум1÷Ум7. | |
| 16 | Монолитные участки Ум1÷Ум7. Спецификация. | |
| 17 | Резервуар нейтрализующего раствора. Опалубочный чертеж. Армирование. | |
| 18 | Скруббер. | |
| 19 | Приточная венткамера на отм. 3.300. | |
| | | |

## Ведомость ссылочных и прилагаемых документов (начало)

| Обозначение | Наименование | Примечание |
|---|---|---|
| | Ссылочные документы | |
| ГОСТ 13579-78 | Блоки бетонные для стен подвалов | |
| ГОСТ 22701.0-77÷ ÷ГОСТ 22701.5-77 | Плиты железобетонные ребристые предварительно напряженные размерами 6×3 м для покрытий производственных зданий. | |
| Серия 1.020-1 Вып. 1-1 | Фундаменты сборные железобетонные для колонн сечением 300×300 и 400×400. Опалубочные чертежи и армирование. Арматурные изделия. | |
| Серия 1.412-1/77 Вып.3 | Монолитные железобетонные фундаменты под типовые колонны прямоугольного сечения одноэтажных промышленных зданий | |
| Серия 1.410-2, Вып.1 | Унифицированные арматурные изделия для монолитных железобетонных конструкций. | |

Типовой проект разработан в соответствии с действующими нормами и правилами и предусматривает в части железобетонных конструкций мероприятия, обеспечивающие взрывную, взрывопожарную и пожарную безопасность при эксплуатации здания

Главный инженер проекта [подпись] /Кузнецов/

## Ведомость ссылочных и прилагаемых документов (окончание)

| Обозначение | Наименование | Примечан. |
|---|---|---|
| Серия 1.412.1-4 | Монолитные железобетонные фундаменты на естественном основании под железобетонные стойки фахверка | |
| Серия 1.112-5, Вып. 2 | Плиты железобетонные для ленточных фундаментов | |
| Серия 1.415-1, Вып. 1 | Железобетонные фундаментные балки для стен производственных зданий с шагом колонн 6 м. | |
| Шифр 460-75, Вып. 0.1-1, 1-2 | Железобетонные фахверковые колонны прямоугольного сечения для одноэтажных производственных зданий | |
| Серия 1.423-3, Вып. 0-1; 1; 2 | Железобетонные колонны прямоугольного сечения для одноэтажных производственных зданий без мостовых кранов высотой до 9,6 м | |
| Серия 1.462-3, Вып. 1; III | Железобетонные предварительно напряженные двускатные решетчатые балки для покрытия промышленных зданий | |
| Серия 1.494-24, Вып. 1 | Стаканы для крепления крышных вентиляторов, дефлекторов и зонтов | |
| Серия 1.432-14/80, Вып. 0,1 | Стеновые панели отапливаемых производственных зданий с шагом колонн 6 м | |
| Серия 2.432-1, Вып. 1 | Монтажные узлы панельных стен отапливаемых одноэтажных производственных зданий с железобетонным каркасом. | |
| Серия 1.439-2 | Стальные изделия крепления панельных стен одноэтажных производственных зданий с железобетонным каркасом | |
| Серия 1.138-10; Вып. 1,2 | Перемычки железобетонные для зданий с кирпичными стенами. Перемычки брусковые, перемычки плитные. | |
| Серия 3.900-3, Вып. 7 | Сборные железобетонные конструкции емкостных сооружений для водоснабжения и канализации | |
| Серия 3.006-2, Вып. II-2 | Сборные железобетонные каналы и тоннели из лотковых элементов (плиты, опорные подушки) | |
| Серия 3.901-5 | Сальники набивные Ду=50÷1400 мм для пропуска труб через стены | |
| | Прилагаемые документы | |
| ТП901- Альбом VI | Строительные изделия | |
| КЖ ВМ | Ведомость материалов | |

## Ведомость спецификаций (начало)

| Лист | Наименование | Примечание |
|---|---|---|
| 2 | Спецификация к схеме расположения фундаментов и фундаментных балок | |
| 4 | Спецификация к схеме расположения ленточных фундаментов | |
| 5-7, 10, 16 | Спецификация монолитных фундаментов | |
| 10 | Спецификация к схеме расположения фундаментов под оборудование и перекрытия каналов | |
| 11 | Спецификация к схеме расположения колонн и балок покрытия | |
| 13 | Спецификация к схемам расположения стеновых панелей | |
| 14 | Спецификация монолитных участков Ум1÷Ум5 | |

## Ведомость спецификаций (окончание)

| Лист | Наименование | Примечание |
|---|---|---|
| 15 | Спецификация к схемам расположения плит покрытия и перекрытия | |
| 17 | Спецификация монолитного резервуара | |
| 18 | Спецификация скруббера | |
| 19 | Спецификация приточной венткамеры | |
| | | |
| | | |

## Ведомость объемов сборных бетонных и железобетонных конструкций по рабочим чертежам основного комплекта марки КЖ

| № строки | Наименование группы элементов конструкций | Код | Кол. м³ | Примечание |
|---|---|---|---|---|
| 1 | Блоки бетонные для стен подвала | 5811000000 | 30.2 | |
| 2 | Плиты железобетонные для ленточных фундаментов | 5813000000 | 9.6 | |
| 3 | Железобетонные фундаментные балки | 5824000000 | 2.7 | |
| 4 | Колонны | 5821000000 | 6.0 | |
| 5 | Балки покрытия | 5822000000 | 7.8 | |
| 6 | Перемычки | 5828000000 | 1.6 | |
| 7 | Стеновые панели | 5831000000 | 79.7 | |
| 8 | Плиты покрытия | 5841000000 | 13.5 | |
| 9 | Плиты перекрытия | 5842000000 | 5.8 / 5.0 | вариант для питьевых вариант вод для сточных вод |
| 10 | Детали смотровых колодцев | 5855000000 | 3.4 | |
| 11 | Конструкции и детали каналов и открытых водопроводов | 5858000000 | 0.7 | |
| 12 | Детали лифтовых и вентиляционных шахт | | 0.3 | |

Материалы на изготовление сборных бетонных и железобетонных конструкций учтены в ведомости потребности в материалах и отдельно не учитываются.

### Общие указания

Проект разработан для следующих природных условий.
- расчетная зимняя температура наружного воздуха - минус 30°С.
- скоростной напор ветра - для I географического района 0,25 кПа.
- поверхностная снеговая нагрузка - для III географического района 0,98 кПа.
- грунтовые воды отсутствуют.
- грунты непучинистые, непросадочные со следующими нормативными характеристиками: $\varphi_н = 0{,}49$ рад; $C^н = 2$ кПа; $E = 14{,}7$ мПа; $\gamma = 1{,}8$ т/м³; $K_г = 1$.

За условную отметку 0,000 принята отметка чистого пола I этажа, что соответствует абсолютной отметке ▭.

| | | | | | |
|---|---|---|---|---|---|
| Инв. № | | | | Привязан | |
| | | | | ТП 901-7-6.84 | КЖ |
| Пров. | Антонова | [подпись] | | | |
| Ст.техн. | Певчева | [подпись] | | Хлораторная для обеззараживания питьевых и сточных вод производительностью 12,5 кг товарного хлора в час | Стадия: Р; Лист: 1; Листов: |
| Рук.гр. | Антонова | [подпись] | | | |
| ГИП | Кузнецов | [подпись] | | Общие данные. | ЦНИИЭП инженерного оборудования г. Москва |
| Гл.конст. | Шапиро | [подпись] | | | |
| Н.контр. | Кузнецов | [подпись] | | | |
| Нач.отд. | Красавин | [подпись] | | | |

Копировал: Корецкая

Формат А2

19213-05

Инв. № подл. | Подпись и дата | Взам. инв. №

Типовой проект 904-7-6.84 Альбом V

## СХЕМА РАСПОЛОЖЕНИЯ ФУНДАМЕНТОВ И ФУНДАМЕНТНЫХ БАЛОК

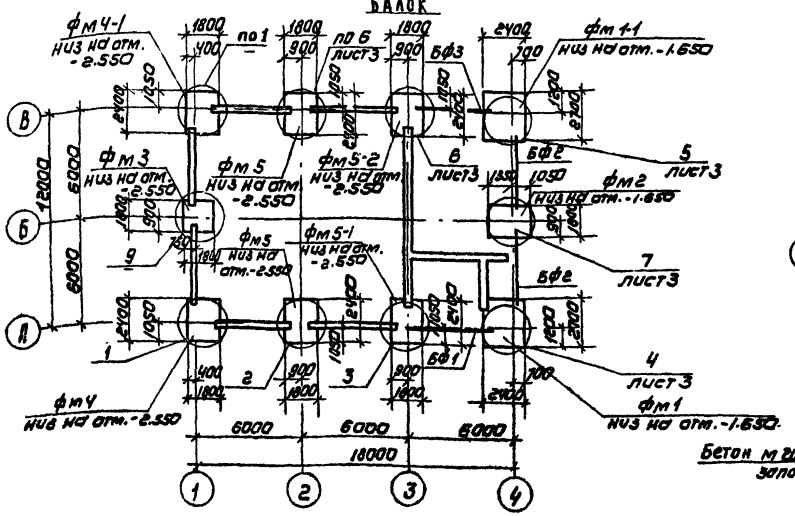


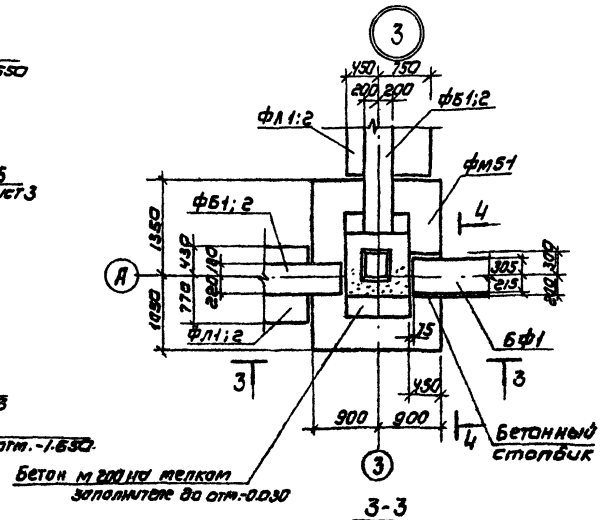


## СПЕЦИФИКАЦИЯ К СХЕМЕ РАСПОЛОЖЕНИЯ ФУНДАМЕНТОВ И ФУНДАМЕНТНЫХ БАЛОК

| Марка поз. | Обозначение | Наименование | Кол | Масса ед.кг | Примечание |
|---|---|---|---|---|---|
| | | фундаменты монолитные | | | |
| фм1 | КЖ-5 | фм1 | 1 | | |
| фм1-1 | КЖ-5 | фм1-1 | 1 | | |
| фм2 | КЖ-5 | фм2 | 1 | | |
| фм3 | КЖ-6 | фм3 | 1 | | |
| фм4 | КЖ-6 | фм4 | 1 | | |
| фм4-1 | КЖ-6 | фм4-1 | 1 | | |
| фм5 | КЖ-7 | фм5 | 2 | | |
| фм5-1 | КЖ-7 | фм5-1 | 1 | | |
| фм5-2 | КЖ-7 | фм5-2 | 1 | | |
| | | | | | |
| | | Балки фундаментные | | | |
| Бф1 | 1.415-1 вып.1 | ФБ6-31 | 1 | 1700 | |
| Бф2 | 1.415-1 вып.1 | ФБ6-30 | 2 | 1800 | |
| Бф3 | 1.415-1 вып.1 | ФБ6-4 | 1 | 1200 | |
| | | | | | |

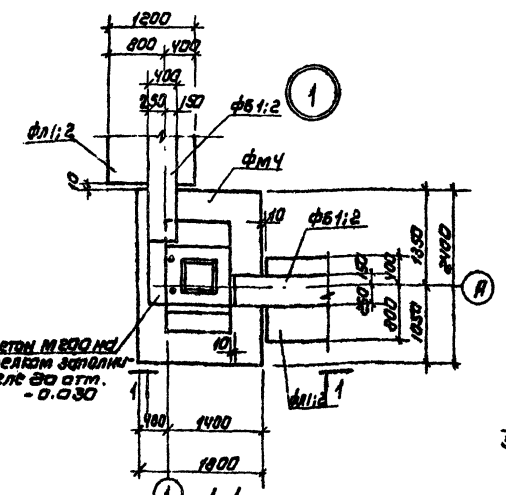


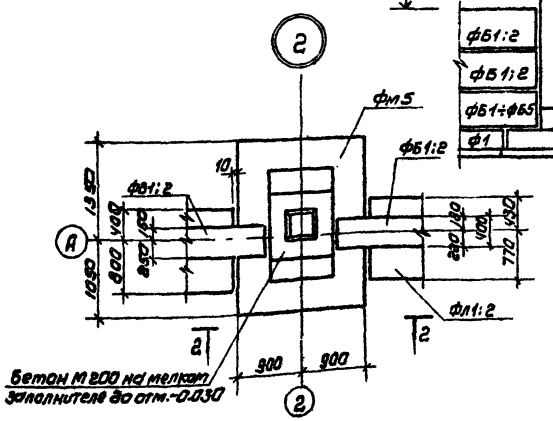


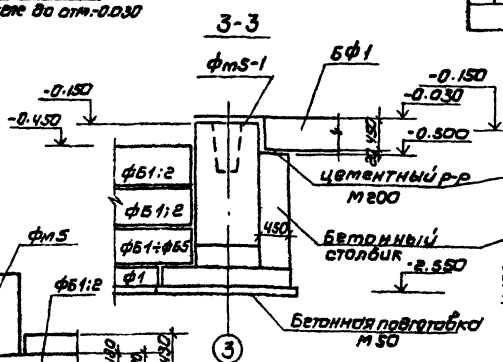


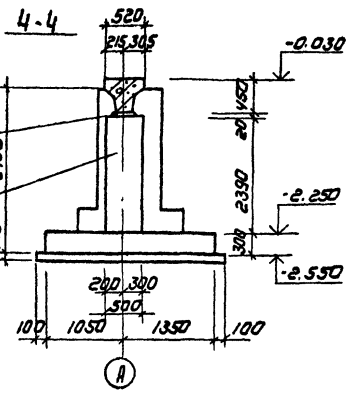


1. Общие примечания см. лист КЖ-3.
2. Бетонные столбики под фундаментные балки бетонировать совместно с фундаментами под колонны в той же опалубке.
3. Поверхности фундаментов, соприкасающиеся с грунтом, в складе контейнеров и хлоргазаторной, обмазать горячим битумом за 2 раза по огрунтовке из битума, растворенного в бензине.

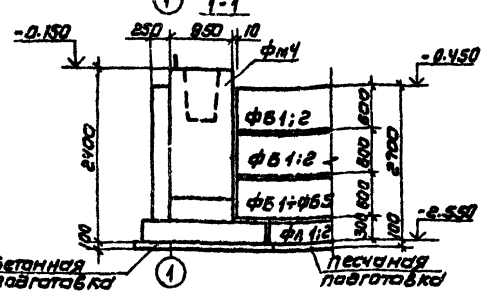


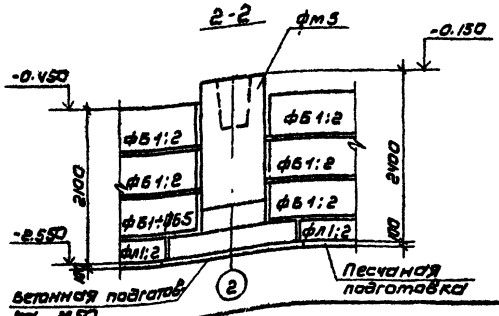


| | | | | |
|---|---|---|---|---|
| Привязан | Провер. | Антонова | | ТП 904-7-6.84 КЖ |
| | Ст. инж. | Брайнина | | |
| | Рук. гр. | Антонова | | Хлораторная для обеззараживания питьевых и сточных вод производительностью 12.5 кг товарного хлора в час |
| | ГИП | Кузнецов | | Стадия: Р; Лист: 2; Листов: |
| | Гр. констр. | Шапиро | | Схема расположения фундаментов и фундаментных балок. Узлы 1÷3. |
| Инв. № | Н. контр. | Кузнецов | | ЦНИИЭП инженерного оборудования г. Москва |
| | Нач. отд. | Красавин | | |

Инв. № подл. | Подпись и дата | Взам. инв. №

192.13-05

Копировал: Коршунова

Формат: А2

Альбом V

Типовой проект 901-7-6.84

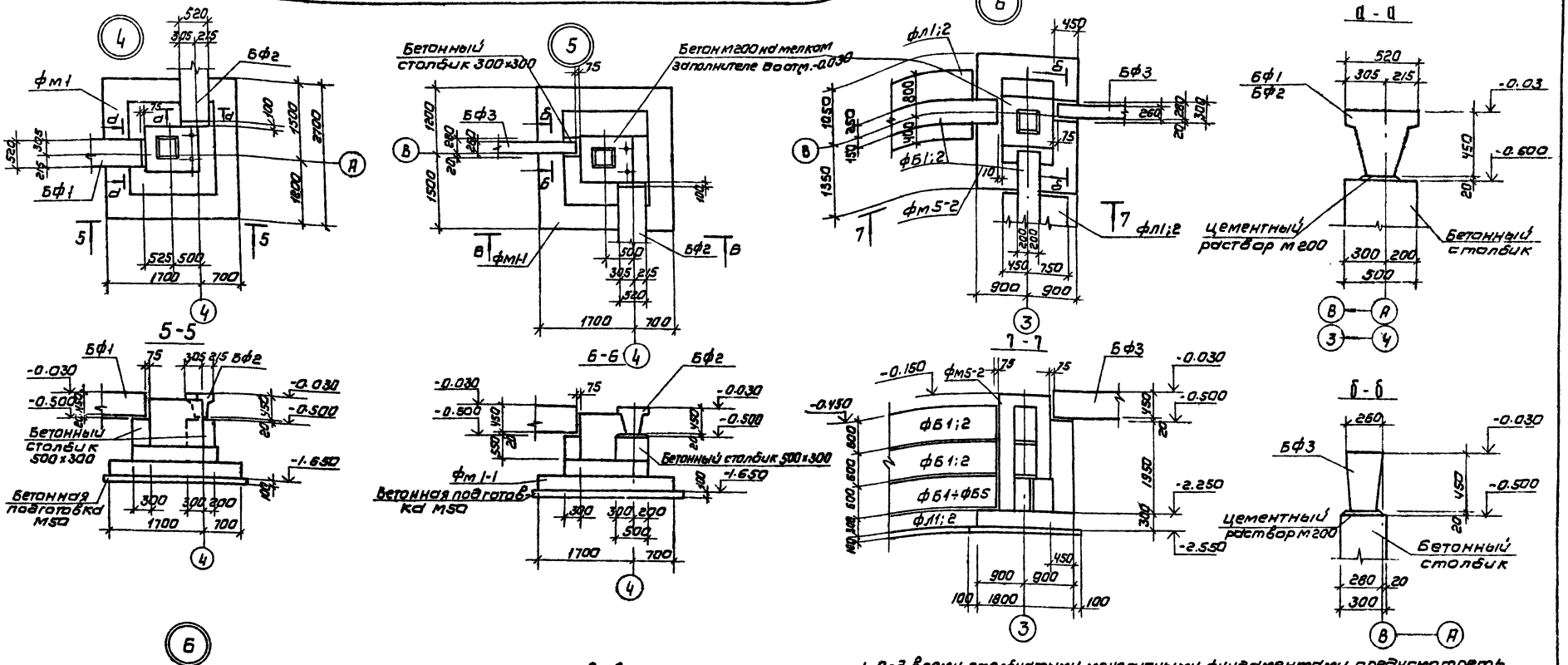


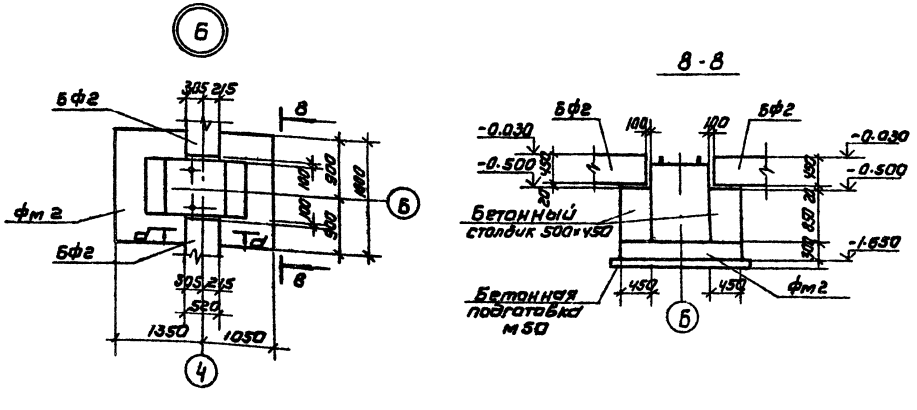


1. Под всеми столбчатыми монолитными фундаментами предусмотреть бетонную подготовку из бетона М50 толщиной 100 мм.
2. Под всеми ленточными фундаментами из блоков предусмотреть слой уплотненного песка h = 100 мм.
3. Обратную засыпку производить грунтом без включения строительного мусора, слоями не более 200 мм. с уплотнением до $\gamma_{ск}$ = 1.6 т/м³.
4. Фундаментные балки укладывать на слой цементного раствора М200 толщиной 20 мм.
5. Бетонные блоки укладывать на цементном растворе М50 с перевязкой швов не менее 300 мм.
6. Горизонтальную гидроизоляцию стен выполнять на отм.-0.030 из цементного раствора состава 1:2, толщиной 30 мм
7. Монолитные участки между блоками выполнять из бетона М100
8. Узлы 4÷7 замаркированы на листе КЖ-2.

| | | | | | |
|---|---|---|---|---|---|
| Привязан | Провер | Антонова | | ТП901-7-6.84 | КЖ |
| | Ст. инж | Брайнина | | | |
| | Рук. гр. | Антонова | | Хлораторная для обеззараживания питьевых и сточных вод производительностью 12,5 кг товарного хлора в час | Стадия: Р; Лист: 3; Листов: |
| | Гип | Кузнецов | | | |
| | Гл. констр. | Шапиро | | Схема расположения фундаментов. Узлы 4÷7. | ЦНИИЭП инженерного оборудования г. Москва. |
| Инв. № | Н. контр. | Кузнецов | | | |
| | Нач. отд. | Красавин | | | |

19213-05

Копировал: Коршунова

Формат: А2

Инв. № подл. | Подпись и дата | Взам. инв. №

Альбом V

Типовой проект 901-

## СХЕМА РАСПОЛОЖЕНИЯ ЛЕНТОЧНЫХ ФУНДАМЕНТОВ

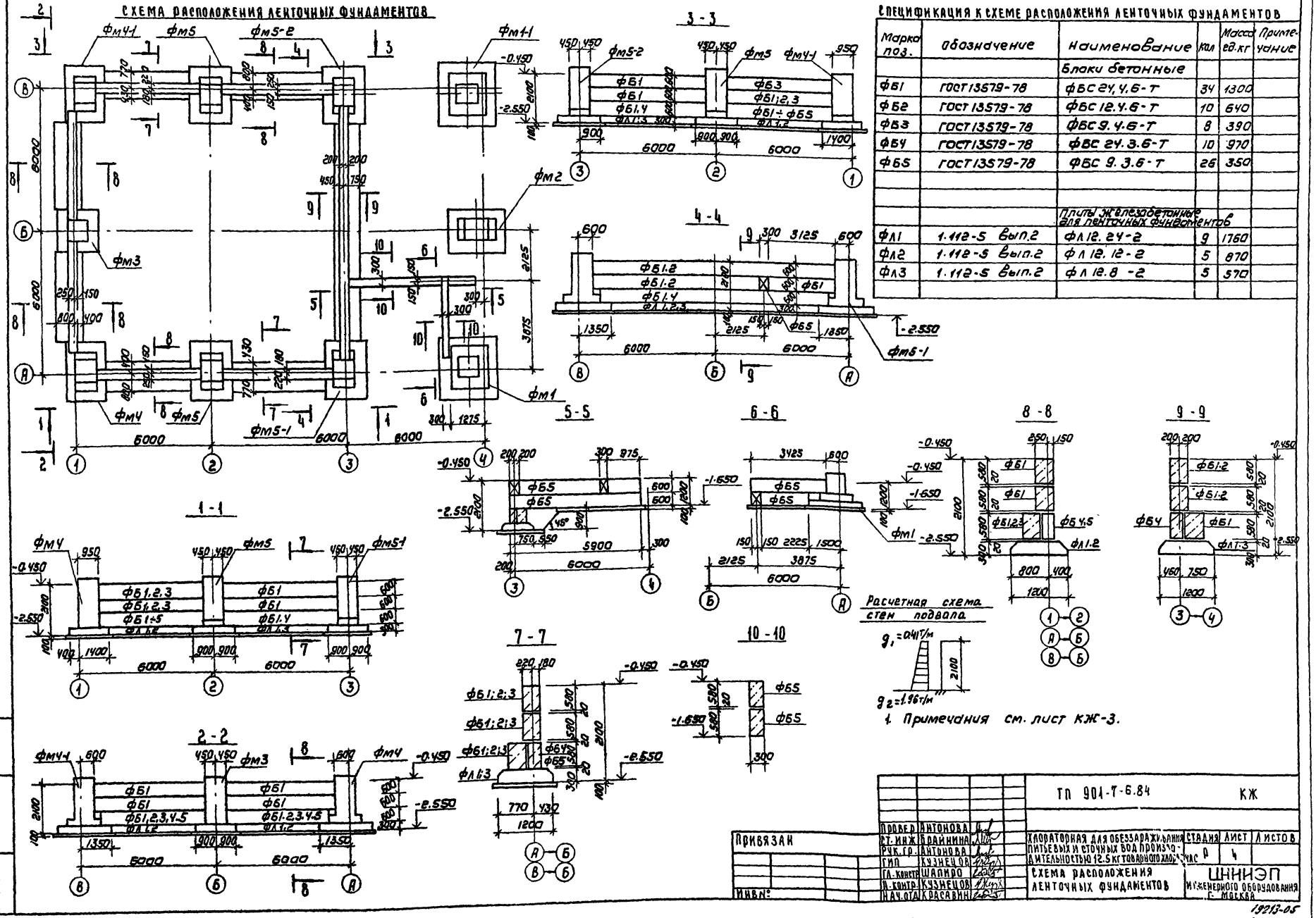


1. Примечания см. лист КЖ-3.

## СПЕЦИФИКАЦИЯ К СХЕМЕ РАСПОЛОЖЕНИЯ ЛЕНТОЧНЫХ ФУНДАМЕНТОВ

| Марка поз. | Обозначение | Наименование | Кол | Масса ед.кг | Примечание |
|---|---|---|---|---|---|
| | | Блоки бетонные | | | |
| ФБ1 | ГОСТ 13579-78 | ФБС 24.4.6-Т | 34 | 1300 | |
| ФБ2 | ГОСТ 13579-78 | ФБС 12.4.6-Т | 10 | 640 | |
| ФБ3 | ГОСТ 13579-78 | ФБС 9.4.6-Т | 8 | 390 | |
| ФБ4 | ГОСТ 13579-78 | ФБС 24.3.6-Т | 10 | 970 | |
| ФБ5 | ГОСТ 13579-78 | ФБС 9.3.6-Т | 26 | 350 | |
| | | | | | |
| | | | | | |
| | | Плиты железобетонные для ленточных фундаментов | | | |
| ФЛ1 | 1.112-5 вып.2 | ФЛ 12.24-2 | 9 | 1760 | |
| ФЛ2 | 1.112-5 вып.2 | ФЛ 12.12-2 | 5 | 870 | |
| ФЛ3 | 1.112-5 вып.2 | ФЛ 12.8-2 | 5 | 570 | |
| | | | | | |

| | | | |
|---|---|---|---|
| Провер. | Антонова | | |
| Ст. инж. | Брайнина | | |
| Рук. гр. | Антонова | | |
| ГИП | Кузнецов | | |
| Гл. констр. | Шапиро | | |
| Н. контр. | Кузнецов | | |
| Нач. отд. | Красавин | | |

ТП 901-7-6.84 КЖ

Хлораторная для обеззараживания питьевых и сточных вод производительностью 12.5 кг товарного хлора

| Стадия | Лист | Листов |
|---|---|---|
| Р | 4 | |

Схема расположения ленточных фундаментов

ЦНИИЭП инженерного оборудования г. Москва

Привязан

Инв. №

Инв. № подл. | Подпись и дата | Взам. инв. №

19213-05

Копировал: Коршунова

Формат: А2

Альбом V

Типовой проект 901-7-6.84

Инв. № подл. | Подпись и дата | Взам. инв. №

## Спецификация монолитных фундаментов Фм1, Фм1-1, Фм2.

| Формат | Зона | Поз. | Обозначение | Наименование | Кол. | Примечание |
|---|---|---|---|---|---|---|
| | | | | Фундаменты Фм1, Фм1-1 | | |
| | | | | Сборочные единицы | | |
| | | | | Сетки арматурные | | |
| | | 1 | 1.412-1/77 Вып.3 | С1-8АI | 8 | 2,7кг |
| | | 2 | 1.412-1/77 Вып.3 | С1К12АII-6х15 | 2 | 6,01кг |
| | | 3 | 1.410-2 Вып.1 | С12АII-8х27 | 1 | 13,45кг |
| | | 4 | 1.410-2 Вып.1 | С12АII-14х27 | 1 | 21,69кг |
| | | 5 | 1.410-2 Вып.1 | С(г)10АII-8х24 | 3 | 7,4 кг |
| | | 6 | 1.412-1-4.080 | Закладной элемент МН1 | 2 | 3,412кг |
| | | | | Материалы | | |
| | | | | Бетон м200 | | |
| | | | | для Фм1 | 2,71 | м³ |
| | | | | для Фм1-1 | 2,63 | м³ |
| | | | | | | |
| | | | | Фундамент Фм2 | | |
| | | | | Сборочные единицы | | |
| | | | | Сетки арматурные | | |
| | | 19 | 1.410-2 Вып.1 | С12АII-8х15 | 2 | 7,45кг |
| | | 7 | 1.410-2 Вып.1 | С(г)10АII-16х24 | 1 | 14,51кг |
| | | 8 | 1.410-2 Вып.1 | С(г)10АII-22х18 | 1 | 14,46кг |
| | | 9 | 1.412.1-4.050 | С4-6АI | 2 | 3,52кг |
| | | 6 | 1.412.1-4.060 | Закладной элемент МН1 | 2 | 3,412кг |
| | | | | Детали | | |
| | | | | ф10АI ГОСТ 5781-82 | | |
| | | 16 | | ℓ = 1180 | 4 | 0,73кг |
| | | 17 | | ℓ = 1380 | 4 | 0,85кг |
| | | 18 | | ℓ = 850 | 4 | 0,52кг |
| | | | | Материалы | | |
| | | | | Бетон м100 | 2,85 | м³ |

1. Схему расположения фундаментов см. лист КЖ-2.
2. Подбетонка фундаментов условно не показана.
3. Схему сборки пространственного каркаса из сеток поз. 19 для Фм3 см. лист КЖ-7.

### Расчетные схемы нагрузок

Фм1; Фм1-1

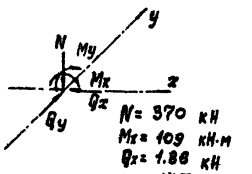


N= 370 кН
Mx= 109 кН·м
Qx= 1.86 кН
My= 14.7 кН·м
Qy= 1.86 кН

Фм2

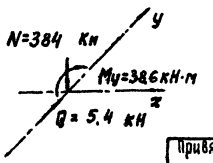


### Схема раскладки сеток подошвы

Фм1; Фм1-1

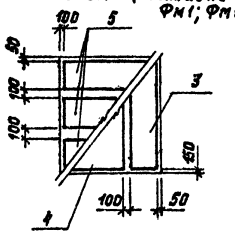

Фм2

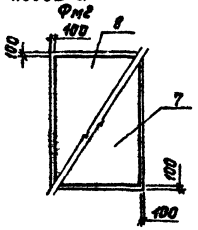

| | | | |
|---|---|---|---|
| Привязан | | ТП 901-7-6.84 | КЖ |
| Инв. № | Пров. Антонова; Ст.инж. Брагинина; Рук.гр. Антонова; Т.к.п. Кузнецов; Гл.констр. Шапиро; К.контр. Кузнецов; Нач.ОТА Красавин | Хлораторная для обеззараживания питьевых и сточных вод производительностью 12,5 кг товарного хлора в час. Фундаменты Фм1, Фм1-1, Фм2 | Стадия: Р; Лист: 5; Листов: |
| | | ЦНИИЭП инженерного оборудования г. Москва | |

Копировал: Корецкая

Формат А2

19213-05

ФМ 3

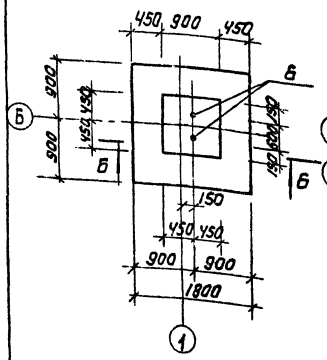

ФМ 4 (изображено)
ФМ4-1 (зеркальное изображение)

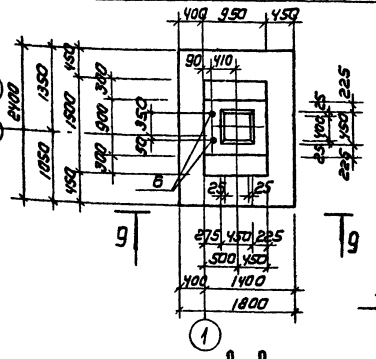

11 - 11

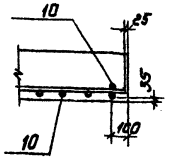

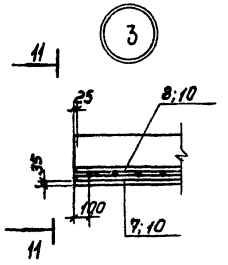

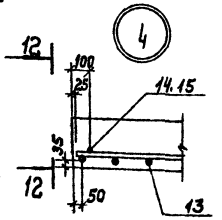

12 - 12

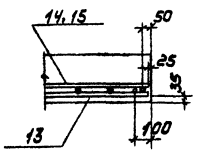

Б-Б

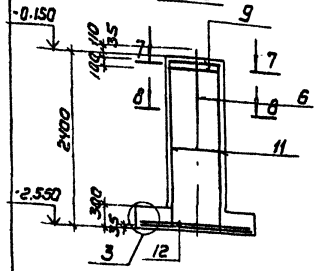

9 - 9

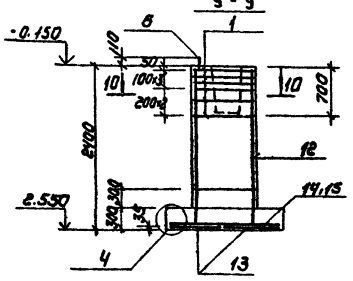

Расчетная схема
ФМ 3

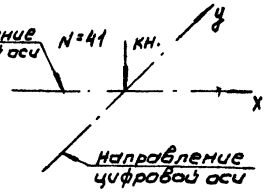

7-7

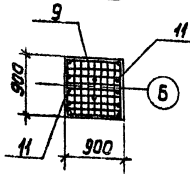

8-8

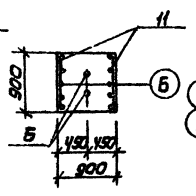

10 - 10

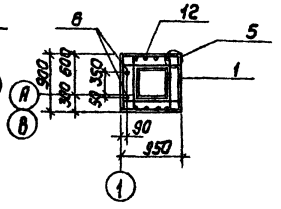

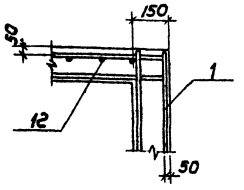

Схема раскладки сеток
подошвы ФМ5

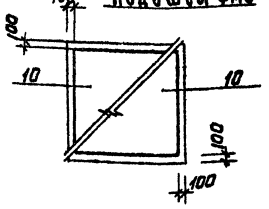

Схема раскладки сеток
подошвы ФМ4, ФМ4-1

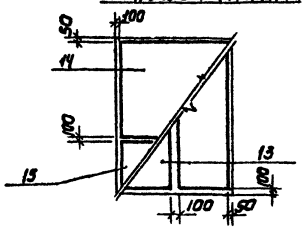

Расчетная схема
ФМ4; ФМ4-1

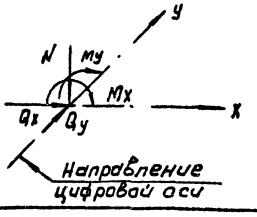

$N = 170$ кН
$M_x = 8.65$ кН·м
$Q_x = 1.0$ кН
$M_y = 16$ кН·м
$Q_y = 1.0$ кН

Спецификация монолитных фундаментов

| Формат | Зона | Поз. | Обозначение | Наименование | Кол | Примечание |
|---|---|---|---|---|---|---|
| | | | | Фундамент ФМ3 | | |
| | | | | Сборочные единицы | | |
| | | | | Сетки арматурные | | |
| | | 9 | 1.412.1-4.050 | СН-6 АI | 2 | 3,52кг |
| | | 10 | 1.410-2 Вып.1 | С(I) 10 АII-16х18 | 2 | 12,03кг |
| | | 11 | 1.412-1/77 Вып.3 | С 12 АII-8х24 | 2 | 11,77кг |
| | | 6 | 1.412.1-4.080 | Закладной элемент МН1 | 2 | 3,412кг |
| | | | | Детали | | |
| | | | | ф10 АI ГОСТ 5781-82 | | |
| | | 16 | | ℓ = 1180 | 4 | 0,73кг |
| | | 17 | | ℓ = 1380 | 4 | 0,85кг |
| | | 18 | | ℓ = 850 | 4 | 0,52кг |
| | | | | Материалы | | |
| | | | | Бетон М200 | 2,7 | м³ |
| | | | | Фундамент ФМ4, ФМ4-1 | | |
| | | | | Сборочные единицы | | |
| | | | | Сетка арматурная | | |
| | | 1 | 1.412-1/77 Вып.3 | СА-8 АI | 8 | 2,7кг |
| | | 12 | 1.412-1/77 Вып.3 | 1С 12 АII-6х24 | 2 | 9,2кг |
| | | 13 | 1.410-2 Вып.1 | С(I) 10 АII-8х24 | 2 | 7,4кг |
| | | 14 | 1.410-2 Вып.1 | С(I) 10 АII-14х18 | 1 | 9,61кг |
| | | 15 | 1.410-2 Вып.1 | С(I) 10 АII-8х18 | 1 | 5,97кг |
| | | 6 | 1.412.1-4.060 | Закладной элемент МН1 | 2 | 3,412кг |
| | | | | Материалы | | |
| | | | | Бетон М200 | 3,2 | м³ |

1. Схему расположения фундаментов см. лист КЖ-2.
2. Подбетонка фундаментов условно не показана.
3. Схему сборки пространственного каркаса из сеток поз. 11 для ФМ3 см. лист КЖ-7.

Привязан

Инв.№

| | | | |
|---|---|---|---|
| Провер. | Антонова | | |
| Ст. инж. | Брайнина | | |
| Рук. гр. | Антонова | | |
| ГИП | Кузнецов | | |
| Гл. констр. | Шапиро | | |
| Н. контр. | Кузнецов | | |
| Начота | Красавин | | |

ТП 901-7-6.84 КЖ

Хлораторная для обеззараживания литьевых и сточных вод производительностью 12,5 кг товарного хлора/час

Стадия: Р | Лист: 6 | Листов:

Фундаменты ФМ3, ФМ4, ФМ4-1.

ЦНИИЭП инженерного оборудования г. Москва

19213-05

Копировал: Коршунова

Формат А2

Инв.№ подл. | Подпись и дата | Взам. инв.№

ФМ5

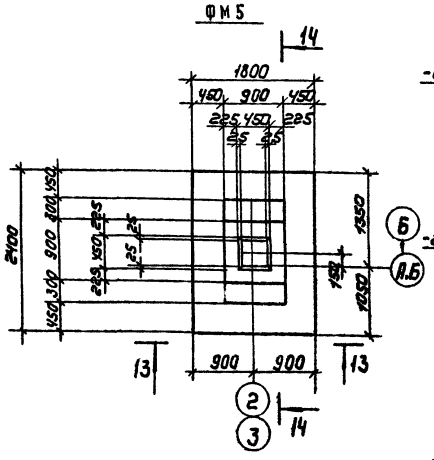


14-14

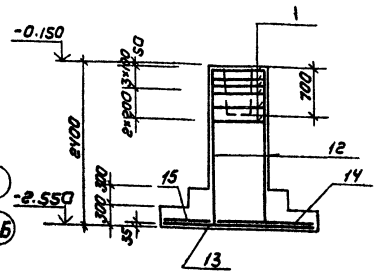


15-15

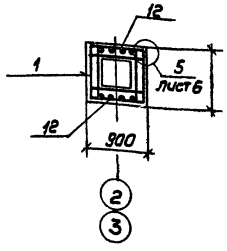


ФМ5-1

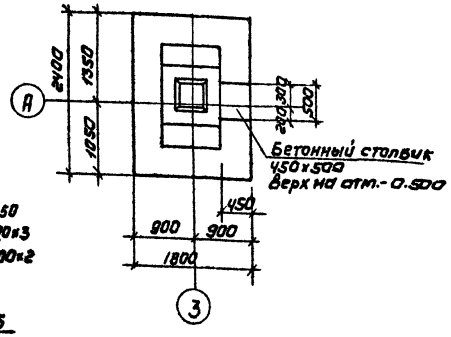


ФМ5-2

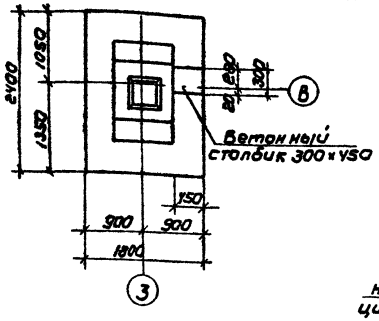


13-13

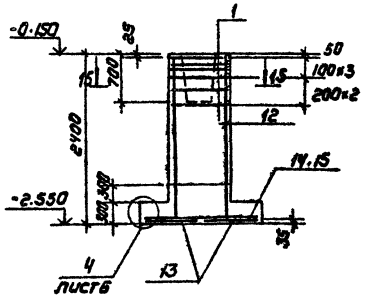


Спецификация монолитных фундаментов

| Формат | Зона | Поз. | Обозначение | Наименование | Кол | Примечание |
|---|---|---|---|---|---|---|
| | | | | Фундаменты ФМ5, ФМ5-1; ФМ5-2 | | |
| | | | | Сборочные единицы | | |
| | | | | Сетки арматурные | | |
| | | 1 | 1.412-1/77 Вып.3 | СА-8АI | 6 | 2.7кг |
| | | 12 | 1.412-1/77 Вып.3 | 1С12АII-6х24 | 2 | 9.2кг |
| | | 13 | 1.410-2 Вып.1 | С(1)10АII-8х24 | 2 | 7.4кг |
| | | 14 | 1.410-2 Вып.1 | С(1)10АII-14х18 | 1 | 9.61кг |
| | | 15 | 1.410-2 Вып.1 | С(1)10АII-8х18 | 1 | 5.97кг |
| | | | | Материалы | | |
| | | | | Бетон М200 | | |
| | | | | Для ФМ5 | 3,2 | м³ |
| | | | | Для ФМ5-1 | 3,8 | м³ |
| | | | | Для ФМ5-2 | 3,4 | м³ |

Расчетная схема ФМ5

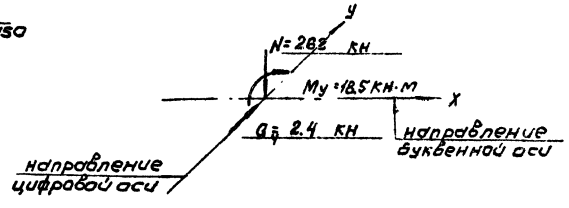


Схема раскладки сеток подошвы ФМ5; ФМ5-1; ФМ5-2

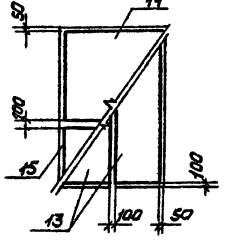


Схема сборки пространственного каркаса вертикального армирования подколонника фундаментов ФМ2 и ФМ3

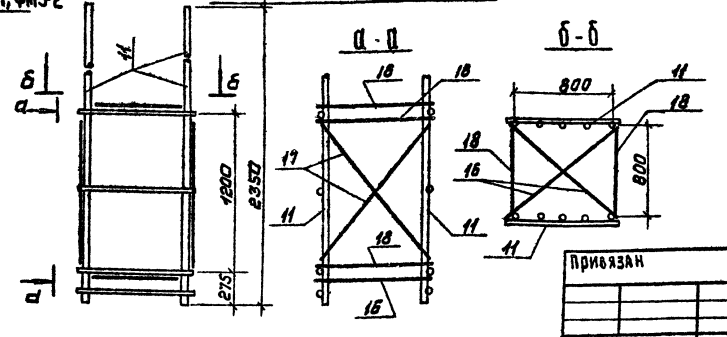


1. Схему расположения фундаментов см. лист КЖ-2.
2. Фундаменты ФМ5-1 и ФМ5-2 отличаются от фундамента ФМ5 только наличием столбика под фундаментную балку. Столбики выполняются в одной опалубке с фундаментами.
3. Подбетонка фундаментов условно не показана.

| | | | |
|---|---|---|---|
| Привязан | | | |
| Инв.№ | | | |
| Провер. | Антонова | | |
| Ст. инж. | Брайнина | | |
| Рук. гр. | Антонова | | |
| ГИП | Кузнецов | | |
| Гл. конс. | Шалиро | | |
| Н. контр. | Кузнецов | | |
| Нач. отд. | Красавин | | |

ТП 901-7-6.84 КЖ

Хлораторная для обеззараживания питьевых и сточных вод производительностью 12,5 кг товарного хлора

Фундаменты ФМ5, ФМ5-1

| Стадия | Лист | Листов |
|---|---|---|
| Р | 7 | |

ЦНИИЭП инженерного оборудования г. Москва

19213-05

Копировал: Коршунова

Формат: А2

Инв.№ подл. | Подпись и дата | Взам. инв.№

Типовой проект 901-7-6.84 Альбом V

## Схема расположения фундаментов под оборудование и перекрытия каналов и приямков

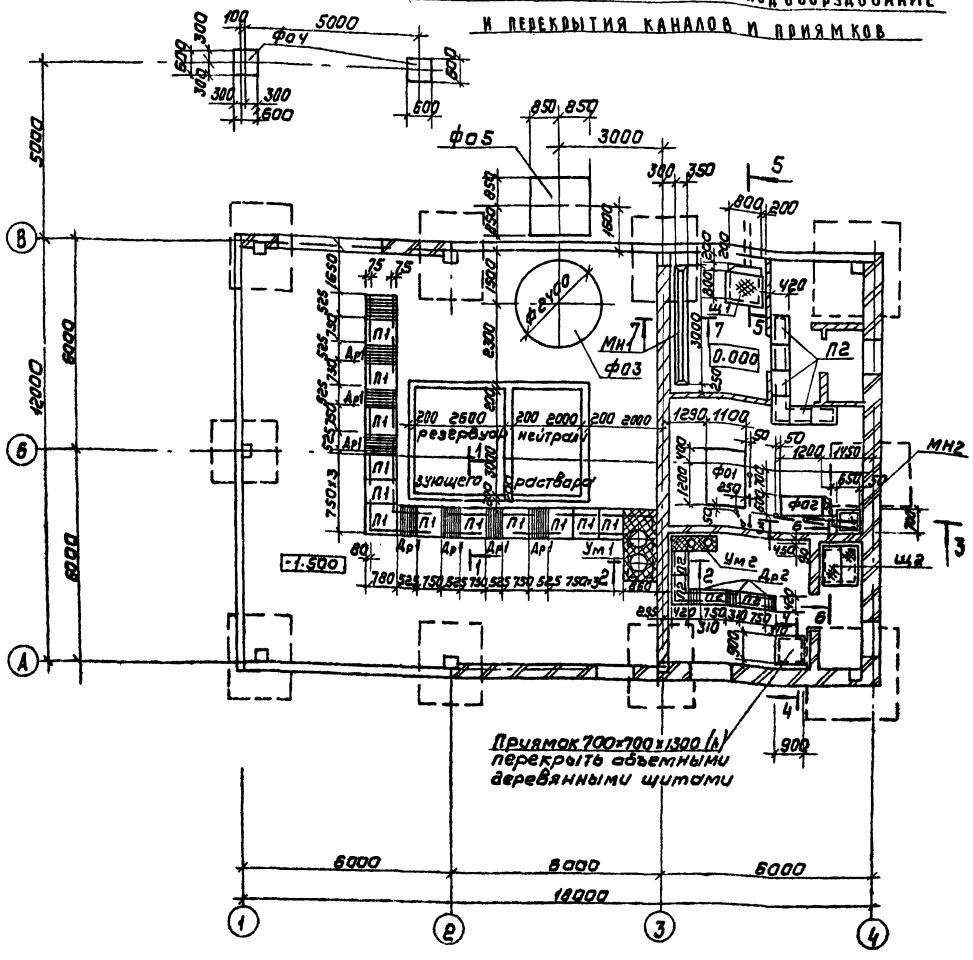


## Схема расположения каналов и приямков

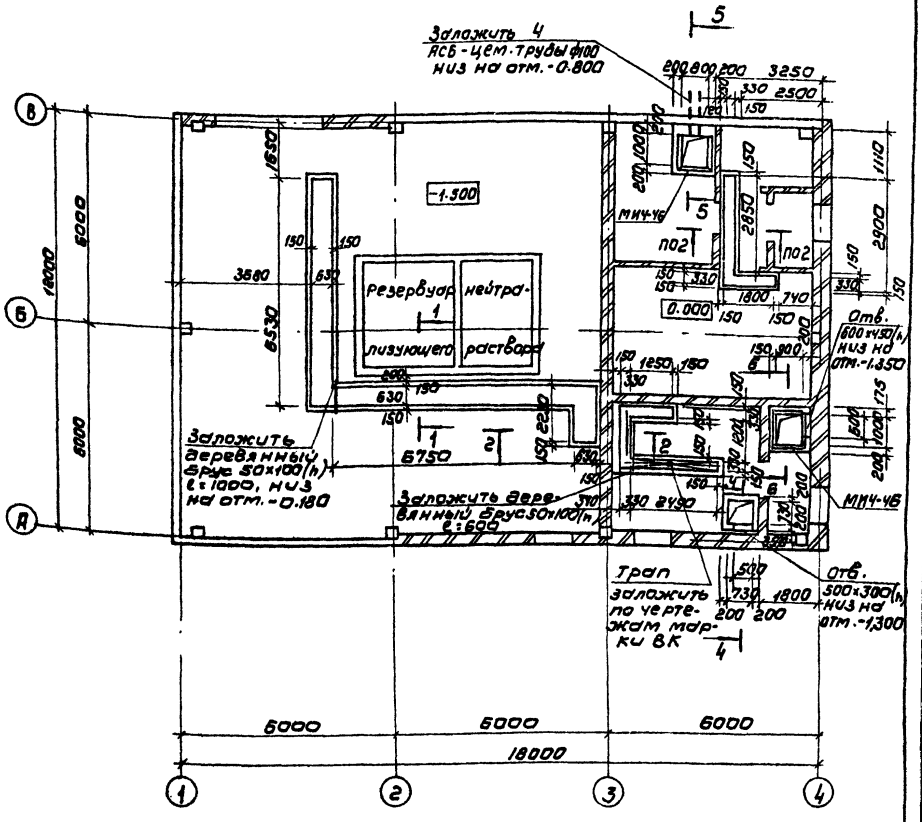


1. Разрезы смотри на листе КЖ-9. Спецификацию см. лист КЖ-10.
2. Возведение фундаментов под оборудование разрешается только после сверки рабочих чертежей фундаментов с установочными чертежами, полученными от завода-изготовителя заказного оборудования.
3. Антикоррозионную защиту металлических конструкций в складе контейнеров и хлордозаторной производить по таблице на листе АР-1. В остальных помещениях металлоконструкции окрасить масляной краской (ГОСТ 695-77) за 2 раза.
4. До бетонирования пола должны быть уложены трубы вводов, выпусков, а также электрокабелей по чертежам марки НК, ЭЛ и ВК.
5. В каналах предусмотреть уклоны l=0.02 в сторону трапов.

| | | | |
|---|---|---|---|
| Провер. | Антонова | | |
| Ст. инж. | Брайнина | | |
| Рук. гр. | Антонова | | |
| Гип | Кузнецов | | |
| Гл. констр. | Шапиро | | |
| Н. контр. | Кузнецов | | |
| Нач. отд. | Красавин | | |

ТП 901-7-6.84 -КЖ

Хлораторная для обеззараживания питьевых и сточных вод производительностью 12.5 кг товарного хлора в час

Схемы расположения фундаментов под оборудование перекрытия каналов и приямков.

| Стадия | Лист | Листов |
|---|---|---|
| Р | 8 | |

ЦНИИЭП инженерного оборудования г. Москва

Согласовано: Отдел ВС, Отдел КГ, Отд. ЭАА, Нарциссова, Машинская, Павлова

Инв. № подл. | Подпись и дата | Взам. инв. №

Копировал: Коршунова

Формат А2

19213-05

Альбом V

Типовой проект 901-7-6.84

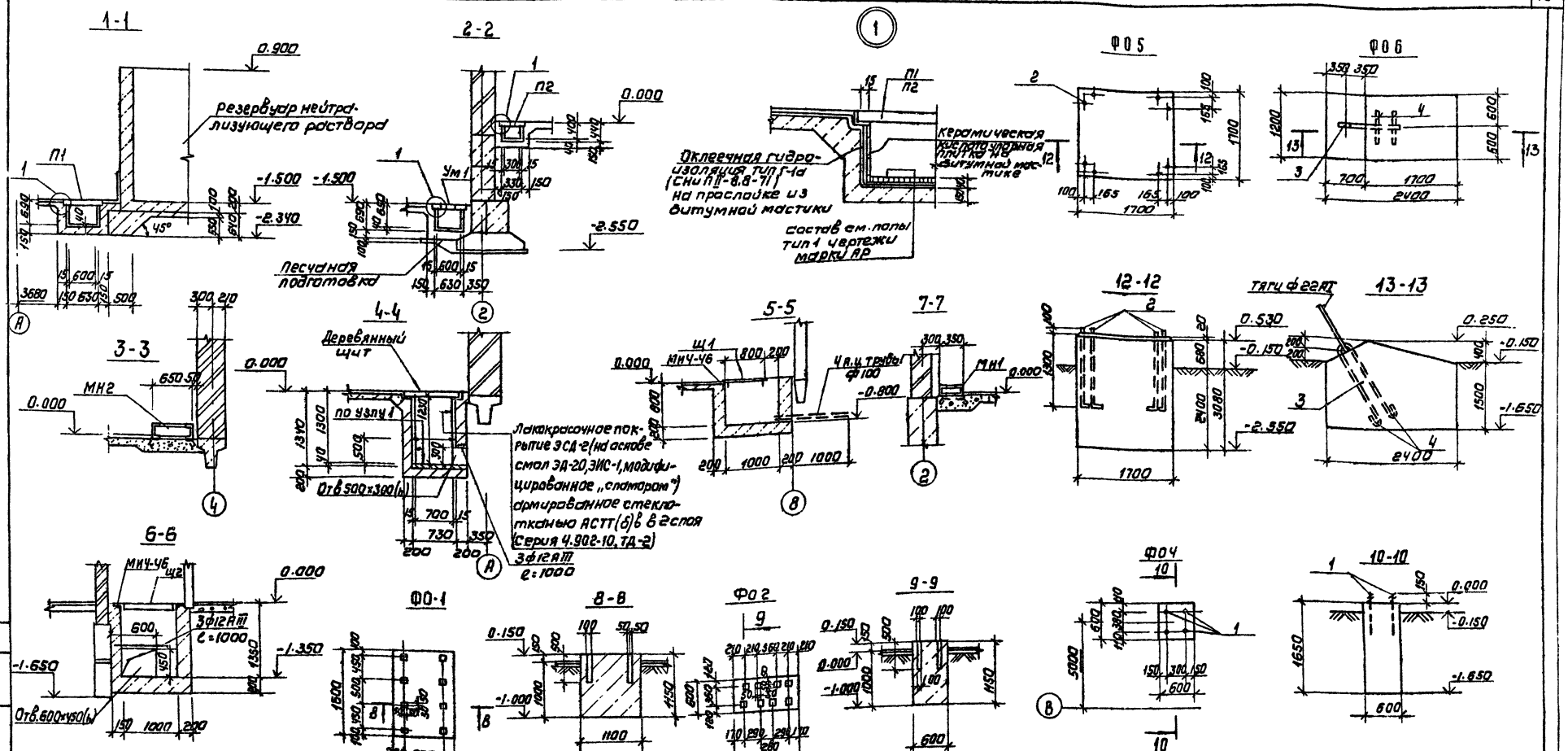


1. Данный лист см. совместно с листом КЖ-8
2. Плиты перекрытия каналов и деревянные решетки перед укладкой окрасить эпоксидной смолой ЭД-5
3. Рамы Мн1;2 выверить по уровню.
4. Каналы и фундамент ФО3 выполнять из кислотоупорного бетона М200.
5. Фундаменты ФО1; ФО2; ФО4 выполнять из бетона М100.
6. Фундамент ФО6 замаркирован на листе КМ-9.

| | | | | |
|---|---|---|---|---|
| ТП 901-7-6.84 | | | | КЖ |
| Провер. | Антонова | | | |
| Ст. инж. | Брайнина | | | |
| Рук. гр. | Антонова | | | |
| ГИП | Кузнецов | | | |
| Гл. констр. | Шапиро | | | |
| Н. контр. | Кузнецов | | | |
| Нач. отд. | Красавин | | | |

Хлораторная для обеззараживания питьевых и сточных вод производительностью 12,5 кг товарного хлора в час

| Стадия | Лист | Листов |
|---|---|---|
| Р | 9 | |

Сечения 1-1 ÷ 13-13 Фундаменты под оборудование.

ЦНИИЭП инженерного оборудования г. Москва

Привязан

Инв. №

Согласовано: Отд. КГ Машинская; Отд. ВС Лапицкая

Взам. инв. № | Подпись и дата | Инв. № подл.

19213-05

Копировал: Коршунова

Формат А2

Альбом V

Типовой проект 904-7-6.84

Инв.№ подл. | Подпись и дата | Взам. инв.№

## Ведомость деталей

| Поз. | Эскиз или сечение |
|---|---|
| 3 | 1000, R |
| 4 | 200 |

## Ведомость расхода стали на элемент, кг

| Марка элемента | Изделия закладные | | | | | | | | | | | | Всего |
|---|---|---|---|---|---|---|---|---|---|---|---|---|---|
| | Арматура класса | | | | | | Сталь круглая | | | Прокат марки | | | |
| | A-I | | | A-III | | | ГОСТ 2590-71 | | | ГОСТ 103-76 | | | |
| | ф22 | | Итого | ф10 | | Итого | ф22 | ф24 | Итого | Ф200 | | Итого | |
| ф04 | | | | | | | | 14.2 | 14.2 | | | | 14.2 |
| ф05 | | | | | | | 38.4 | | 38.4 | | | | 38.4 |
| ф06 | 9.9 | | 9.9 | | | | | | | | | | 9.9 |
| | | | | | | | | | | | | | |
| | | | | | | | | | | | | | |

## Спецификация монолитных фундаментов

| Формат | Зона | Поз. | Обозначение | Наименование | Кол | Примечание |
|---|---|---|---|---|---|---|
| | | | | Фундамент ф04 (2 шт) | | |
| | | | | Стандартные изделия | | |
| | | 1 | | Болт 1.1 М24х1000 | | |
| | | | | В Ст3кп2 ГОСТ 24379.1-80 | 4 | 3.8 кг |
| | | | | Материалы | | |
| | | | | Бетон М100 | 0.6 | м³ |
| | | | | Фундамент ф05 (1 шт) | | |
| | | | | Стандартные изделия | | |
| | | 2 | | Болт 1.1 М24х1400 | | |
| | | | | В Ст3кп2 ГОСТ 24379.1-80 | 8 | 4.6 кг |
| | | | | Материалы | | |
| | | | | Бетон М150 | 8.9 | м³ |
| | | | | Фундамент ф06 (1 шт) | | |
| | | | | Детали | | |
| | | | | 22 ГОСТ 5781-82 | | |
| | | 3 | | ℓ = 2390 | 1 | 6.9 кг |
| | | 4 | | ℓ = 480 | 2 | 1.5 кг |
| | | | | Материалы | | |
| | | | | Бетон М150 | 6.1 | м³ |

## Спецификация к схеме расположения фундаментов под оборудование и перекрытия каналов и приямков.

| Марка поз. | Обозначение | Наименование | Кол | Масса ед.кг | Примечание |
|---|---|---|---|---|---|
| П1 | 3.006-2 Вып. II-2 | Плита П5д-8 | 12 | 100 | |
| П2 | 3.006-2 Вып. II-2 | Плита П1-8 | 10 | 40 | |
| | | Участки монолитные | | | |
| Ум1 | КЖ-12.13 | Ум1 | 1 | | |
| Ум2 | КЖ-12.13 | Ум2 | 1 | | |
| | | Фундаменты под оборудование | | | |
| ф01 | КЖ-9 | ф01 | 1 | | 2.64 м³ |
| ф02 | КЖ-9 | ф02 | 1 | | 0.9 м³ |
| ф03 | КЖ-19 | ф03 | 1 | | |
| ф04 | КЖ-9.10 | ф04 | 2 | | |
| ф05 | КЖ-9.10 | ф05 | 1 | | |
| ф06 | КЖ-9.10 | ф06 | 1 | | |
| | | Щиты стальные | | | |
| Щ1 | 901-7-6.84 - КЖИ.Щ1 | Щ1 | 1 | | |
| Щ2 | -01 | Щ2 | 2 | | |
| | | Решетки деревянные | | | |
| ДР1 | | ДР1 | 8 | | |
| ДР2 | | ДР2 | 3 | | |
| | | Изделия закладные | | | |
| МН4-46 | 3.400-6/76 | МН4-46 | 7п.м | 4.4 | |
| МН1 | 901-7-6.84 КЖИ.МН1 | МН1 | 1 | | |
| МН2 | -01 | МН2 | 1 | | |
| | КЖ-14 | Резервуар нейтрализующего раствора | 1 | | |
| КАНАЛЫ | И ПРИЯМКИ | Бетон кислотоупорный М200 | 11.8 м³ | | |

Привязан

Инв.№:

| | | | |
|---|---|---|---|
| Провер. | Антонова | | |
| Ст. инж. | Брайнина | | |
| Рук. гр. | Антонова | | |
| ГИП | Кузнецов | | |
| Гл. констр. | Шалиро | | |
| Н. контр. | Кузнецов | | |
| Нач. отд. | Косавин | | |

ТП 904-7-6.84 - КЖ

Хлораторная для обеззараживания питьевых и сточных вод производительностью 12.5 кг товарного хлора в час

| Стадия | Лист | Листов |
|---|---|---|
| Р | 18 | |

Фундаменты под оборудование. Спецификации.

ЦНИИЭП инженерного оборудования г. Москва

19213-05

Копировал: Коршунова

Формат А2

Типовой проект 901-7-6.84 Альбом V

## Схема расположения колонн и балок покрытия

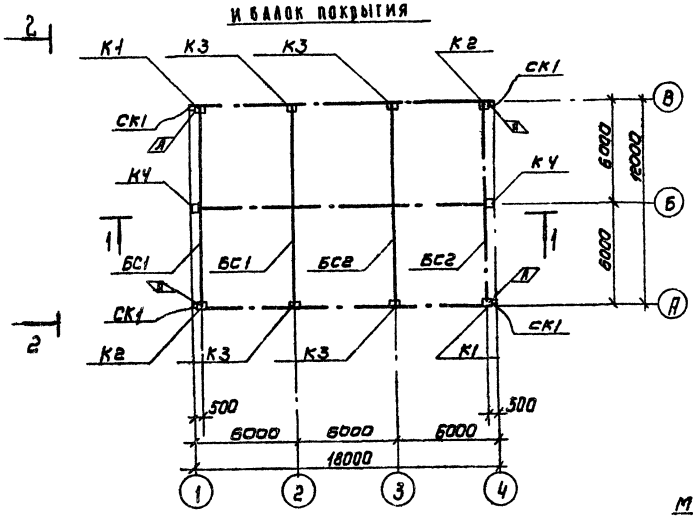


## 2-2

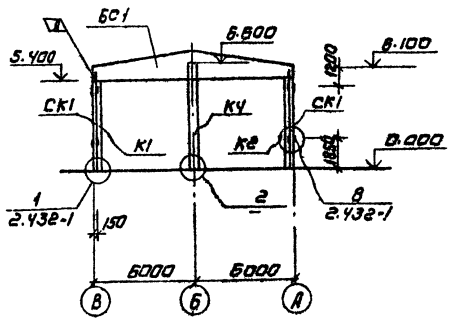


## 1-1

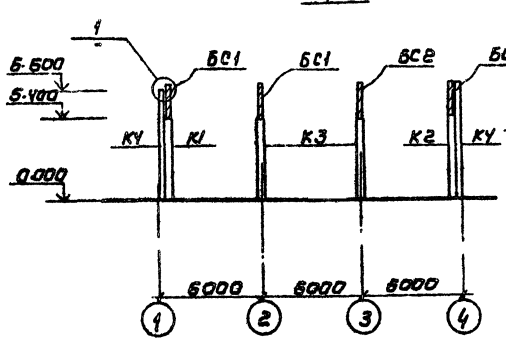


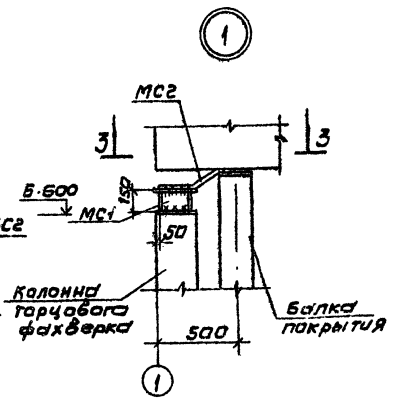


## 3-3

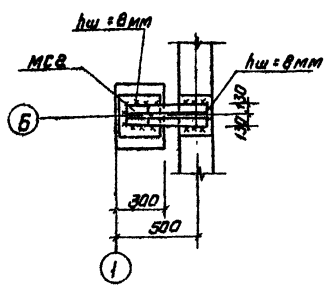


## 4-4

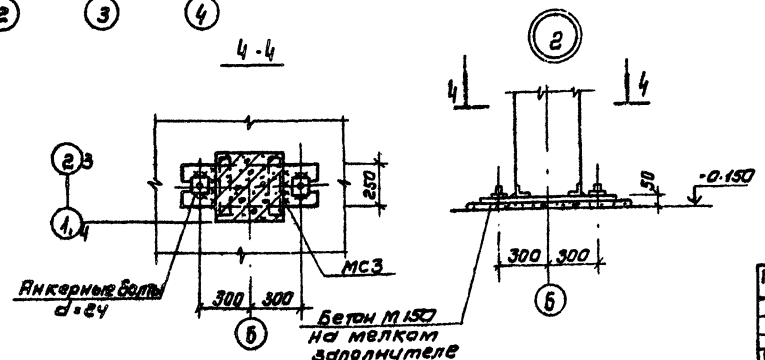


## Спецификация к схеме расположения колонн и балок покрытия

| Марка поз. | Обозначение | Наименование | Кол | Масса ед.кг | Примечание |
|---|---|---|---|---|---|
| | | Колонны | | | |
| К1 | ТП 901-7-6.84 -КЖИ,К1 | К1 | 2 | 1500 | |
| К2 | -01 | К2 | 2 | 1500 | |
| К3 | К3 | К3 | 4 | 1500 | |
| К4 | К4 | К4 | 2 | 1530 | |
| СК1 | -КЖИ,СК1 | Стойка СК1 | 4 | | |
| | | Балки стропильные | | | |
| БС1 | ТП 901-7-6.84 -КЖИ,БС1 | БС1 | 2 | 5400 | |
| БС2 | -01 | БС2 | 2 | 5400 | |
| | | | | | |
| | | Детали соединительные | | | |
| МС1 | ТП 901-7-6.84-КЖИ,МС1 | МС1 | 2 | | |
| МС2 | МС2 | МС2 | 4 | | |
| МС3 | МС3 | МС3 | 2 | | |

1. Монтаж железобетонных конструкций вести в соответствии с указаниями серии 1.423-3, шифра 460-75

| | | | |
|---|---|---|---|
| Привязан | Провер | Антонова | |
| | Ст. инж | Брайнина | |
| | Рук. гр. | Антонова | |
| | Гип | Кузнецов | |
| | Гл. констр | Щалиро | |
| | Н. контр | Кузнецов | |
| Инв № | Нач. отд | Красавин | |

ТП 901-7-6.84 КЖ

Хлораторная для обеззараживания питьевых и сточных вод производительностью 12,5 кг товарного хлора в час

| Стадия | Лист | Листов |
|---|---|---|
| Р | 11 | |

Схема расположения колонн и балок покрытия.

ЦНИИЭП инженерного оборудования г. Москва

19213-05

Копировал: Коршунова

Формат А2

Инв № подл. | Подпись и дата | Взам. инв №

Типовой проект 901-7-6.84 Альбом V

Согласовано:

Инв.№ подл. | Подпись и дата | Взам. инв.№

## Схема расположения стеновых панелей по оси А

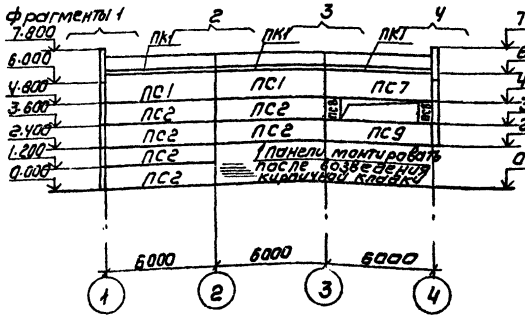


## Схема расположения стеновых панелей по оси В

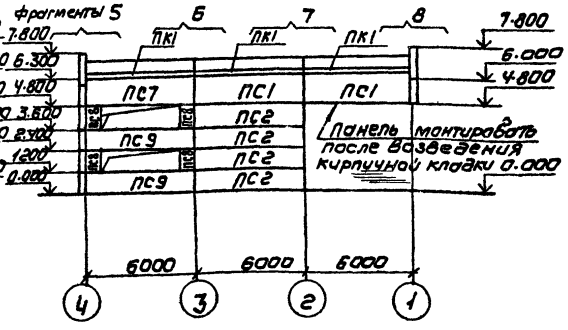


## Схема расположения стеновых панелей по оси 1

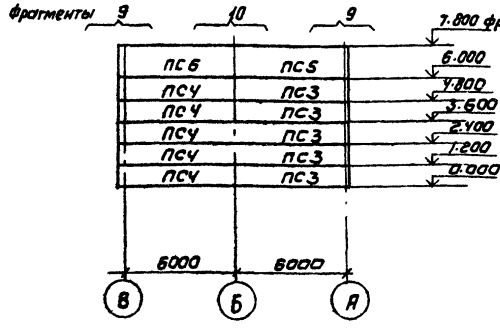


## Схема расположения стеновых панелей по оси 4

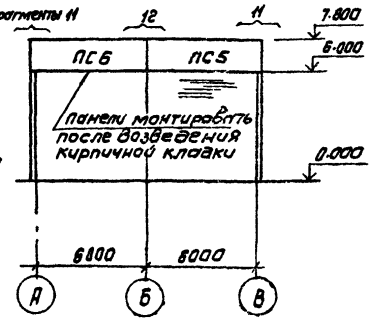


## Фрагмент 1

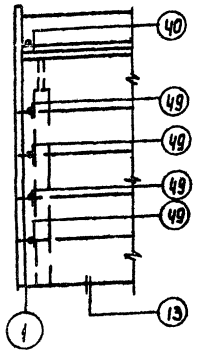

## Фрагмент 2

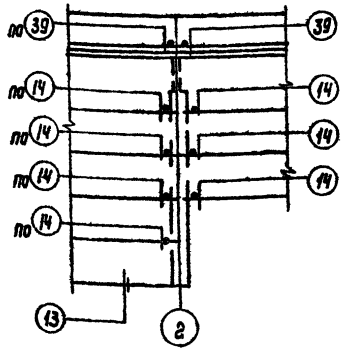

## Фрагмент 3

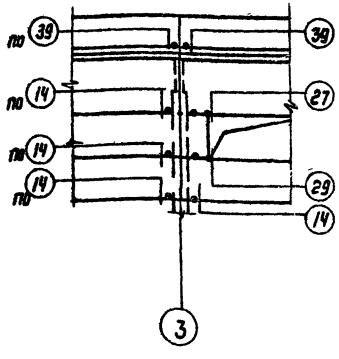

## Фрагмент 4

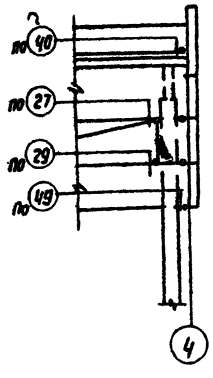

## Фрагмент 5

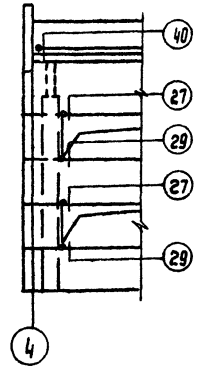

## Фрагмент 6

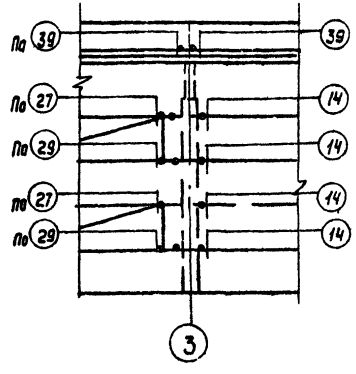

## Фрагмент 7

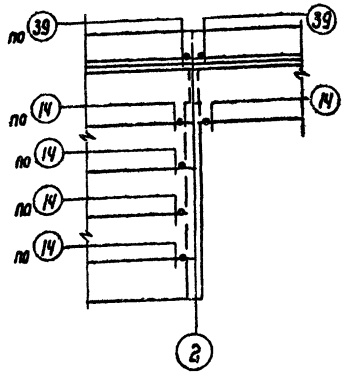

## Фрагмент 8

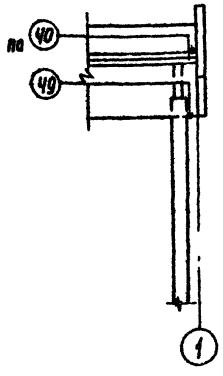

## Фрагмент 9

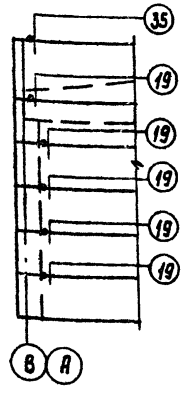

1. Лист смотри совместно с листом 13.
2. Керамзитобетонные панели приняты с объемным весом $\gamma = 900$ кгс/м$^3$.
3. Монтаж и крепление стеновых панелей к каркасу здания выполнять в соответствии с серией 2.432-1.
4. Керамзитобетонные панели со стороны подлежащей антикоррозийной защите должны иметь фактурный слой из плотного бетона не менее 20мм.
5. Закладные и соединительные детали стеновых панелей должны быть оцинкованы в соответствии со СНИП II-28-73.

| | | | | | | | |
|---|---|---|---|---|---|---|---|
| | | | | ТП 901-7-6.84 -КЖ | | | |
| Привязан | Провер. | Антонова | | Хлораторная для обеззараживания питьевых и сточных вод производительностью 12,5 кг товарного хлора в час | Стадия | Лист | Листов |
| | Ст. инж. | Брайнина | | | Р | 12 | |
| | Рук. гр. | Антонова | | | | | |
| | ГИП | Кузнецов | | Схемы расположения стеновых панелей. Фрагменты 1÷9 | ЦНИИЭП инженерного оборудования г. Москва | | |
| | Гл. конст. | Шапиро | | | | | |
| Инв.№ | Н. контр. | Кузнецов | | | | | |
| | Нач. отд. | Красавин | | | | | |

19213-05

Копировал: Коршунова

Формат: А2

Альбом V

Типовой проект 901-7-6.84

Фрагмент 10

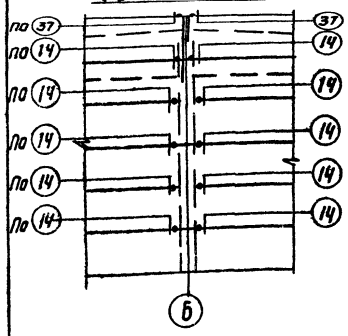


Фрагмент 11

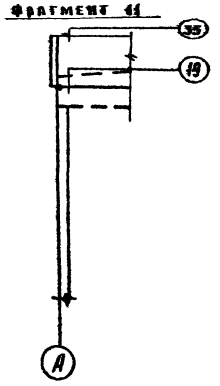


Фрагмент 12

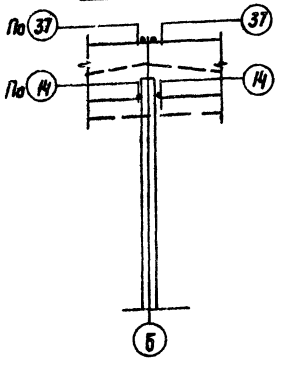


## Спецификация монтажных узлов панелей

| Марка узла | Кол-во узлов | Марка эл-та крепл. | Кол-во шт на 1 узел | Кол-во шт на все узлы | Примеч. серии |
|---|---|---|---|---|---|
| 14 | 38 | Т-1 | 1 | 38 | 1.439-2 |
| 19 | 12 | Т-1 | 1 | 12 | 1.439-2 |
| 27 | 4 | Т-21 | 1 | 4 | 1.439-2 |
| 29 | 4 | Т-21 | 1 | 4 | 1.439-2 |
| 35 | 4 | Т-8 | 2 | 8 | 1.439-2 |
| 37 | 4 | Т-8 | 2 | 8 | 1.439-2 |
| 39 | 8 | Т-18 | 1 | 8 | 1.439-2 |
| 40 | 4 | Т-19 | 1 | 4 | 1.439-2 |
| | | Т-20 | 1 | 4 | 1.439-2 |
| 49 | 5 | Т-27 | 1 | 5 | 1.439-2 |

## Спецификация к схемам расположения стеновых панелей

| Марка поз. | Обозначение | Наименование | Кол. | Масса Ед.кг | Примечание |
|---|---|---|---|---|---|
| | | Панели стеновые | | | |
| ПС1 | 1.432-14/80 вып.1 | ПС 600.15.20-П-4 | 4 | 2100 | |
| ПС2 | 1.432-14/80 вып.1 | ПС 600.12.20-П-1 | 10 | 1700 | |
| ПС3 | 1.432-14/80 вып.1 | ПС 625.12.20-П-12 | 5 | 1700 | |
| ПС4 | 1.432-14/80 вып.1 | ПС 625.12.20-П-11 | 5 | 1700 | |
| ПС5 | 1.432-14/80 вып.1 | ПС 625.18.20-П-12 | 2 | 2900 | |
| ПС6 | 1.432-14/80 вып.1 | ПС 625.18.20-П-11 | 2 | 2900 | |
| ПС7 | ТП 901-7-6.84-КЖИ.ПС7 | ПС7 | 2 | 2100 | |
| ПС8 | 1.432-14/80 вып.1 | ПС55.12.20-П | 6 | 200 | |
| ПС9 | ТП 901-7-6.84-КЖИ.ПС9 | ПС9 | 3 | 1700 | |
| | | Панель карнизная | | | |
| ПК1 | 1.432-14/80 вып.1 | ПК 6.65-П | 6 | 1200 | |
| | | | | | |
| | | Насадки | | | |
| НУ-5 | 1.439-2 | НУ-5 | 2 | 37.2 | |
| НУ-6 | 1.439-2 | НУ-6 | 2 | 37.2 | |
| НФ-4 | 1.439-2 | НФ-4 | 2 | 35.2 | |
| | | Изделия металлические | | | |
| Т-1 | 1.439-2 | Т-1 | 50 | 0.5 | |
| Т-8 | 1.439-2 | Т-8 | 16 | 0,5 | |
| Т-18 | 1.439-2 | Т-18 | 8 | 1.3 | |
| Т-19 | 1.439-2 | Т-19 | 4 | 0.4 | |
| Т-20 | 1.439-2 | Т-20 | 4 | 0.7 | |
| Т-21 | 1.439-2 | Т-21 | 8 | 0.4 | |
| Т-27 | 1.439-2 | Т-27 | 5 | 0.4 | |
| Т-13 | 1.439-2 | Т-13 | 16 | 2.0 | |
| | | | | | |

## Схема расположения стальных элементов торцового фахверка

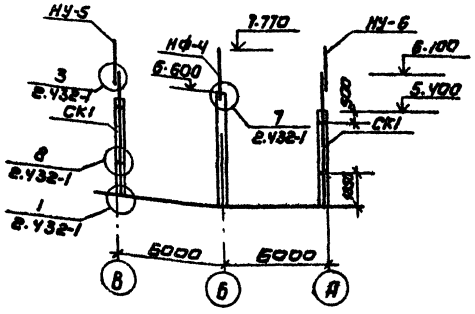


Согласовано:

| Инв. № подл. | Подпись и дата | Взам. инв. № | Отд. вс | Наружнова |
|---|---|---|---|---|

Привязан

Инв. №

| | | |
|---|---|---|
| Провер. | Антонова | |
| Ст. инж. | Брайнина | |
| Рук. гр. | Антонова | |
| Гип | Кузнецов | |
| Гл. констр. | Шапиро | |
| Н. контр. | Кузнецов | |
| Нач. отд. | Красавин | |

ТП 901-7-6.84 КЖ

Хлораторная для обеззараживания питьевых источных вод производительностью 12,5 кг товарного хлора

| Стадия | Лист | Листов |
|---|---|---|
| Р | 13 | |

Схемы расположения стеновых панелей фрагменты 10÷12

ЦНИИЭП инженерного оборудования г. Москва

19217-05

Копировал: Коршунова

Формат: А2

Альбом V

Типовой проект 901-7-6.84

## Схема расположения плит покрытия

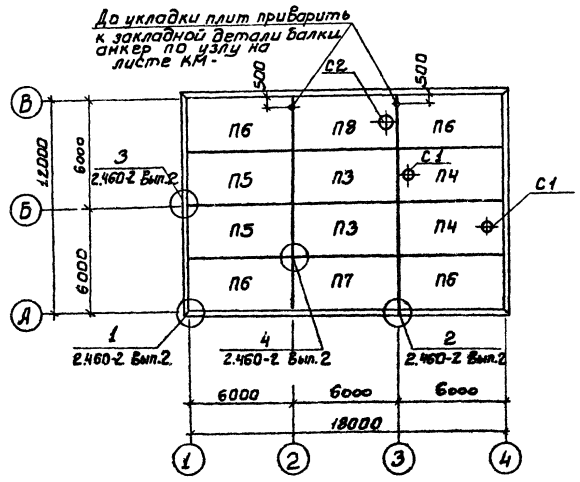


## Схема расположения плит перекрытия на отм. 3.300 (для варианта питьевых вод при подаче хлорной воды).

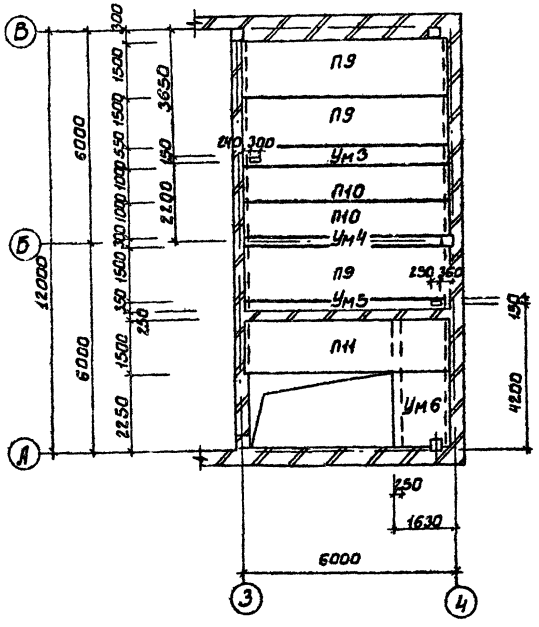


## Схема расположения плит перекрытия на отм. 3.300 (для варианта сточных вод и питьевых только при подаче газообразного хлора).

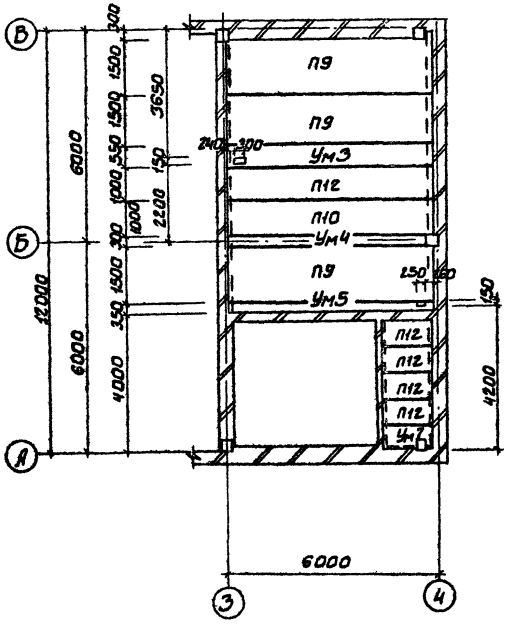


## Спецификация к схемам расположения плит покрытия и перекрытия

| Марка поз. | Обозначение | Наименование | Кол-во для варианта: Питьевых вод | Кол-во для варианта: Сточн вод | Масса ед. кг | Примечание |
|---|---|---|---|---|---|---|
| | | Плиты | | | | |
| П3 | ГОСТ 22701.1-77 | ПГ-3АтпV т-п | 2 | 2 | 2650 | |
| П4 | т.п. 901-7.6.84 кжш.П4 | П4 | 2 | 2 | 3300 | |
| П5 | П5 | П5 | 2 | 2 | 2650 | |
| П6 | П6 | П6 | 4 | 4 | 2650 | |
| П7 | П7 | П7 | 1 | 1 | 2650 | |
| П8 | П8 | П8 | 1 | 1 | 3200 | |
| П9 | 1.141-1 Вып.59 | ПК57.15-6АIV т | 3 | 3 | 2675 | |
| П10 | 1.141-1 Вып.59 | ПК57.10-6АIV т | 2 | 2 | 1650 | |
| П11 | т.п. 901-7-6.84 кжш.П11 | П11 | 1 | — | | |
| П12 | 3.006-2 Вып.II-2 | П10д-3 | — | 4 | 190 | |
| | | Стаканы | | | | |
| С1 | 1.494-24 Вып.1 | СБ4Б-1 | 2 | 2 | 160 | |
| С2 | 1.494-24 Вып.1 | СБ7Б-1 | 1 | 1 | 320 | |
| | | Участки монолитные | | | | |
| Ум3 | КЖС-15 | Ум3 | 1 | 1 | | |
| Ум4 | КЖС-15 | Ум4 | 1 | 1 | | |
| Ум5 | КЖС-15 | Ум5 | 1 | 1 | | |
| Ум6 | КЖС-15 | Ум6 | 1 | — | | |
| Ум7 | КЖС-15 | Ум7 | — | 1 | | |

1. Монтаж плит покрытия и перекрытия вести в соответствии с указаниями ГОСТ 22701.0-77, серии 1.141-1 Вып. 59
2. Полезная нормативная нагрузка на перекрытие принята 4,00 кН/м²
3. Швы между плитами покрытия, плитами междуэтажных перекрытий в хлордозаторной снизу тщательно заделать герметиком.

| | | | |
|---|---|---|---|
| Провер | Антонова | | |
| Ст.инж | Брайнина | | |
| Рук.гр. | Антонова | | |
| ГИП | Кузнецов | | |
| Гл.конс | Шапиро | | |
| Н.конт | Кузнецов | | |
| Нач.отд | Красавин | | |

Привязан

Инв.№

ТП 901-7-8.84 КЖС

Хлораторная для обеззараживания питьевых и сточных вод производительностью 12,5 кг товарного хлора в час

Схемы расположения плит покрытия и перекрытия

| Стадия | Лист | Листов |
|---|---|---|
| Р | 14 | |

ЦНИИЭП инженерного оборудования г. Москва

19213-05

Копировал: Боброва

Формат:

Согласовано: ОТД ВС, ОТД ЗАД, Нарциссова, Павлова

Инв.№ подл. | Подпись и дата | Взам. инв.№

Альбом V

Типовой проект 901-7-6.84

Ум1

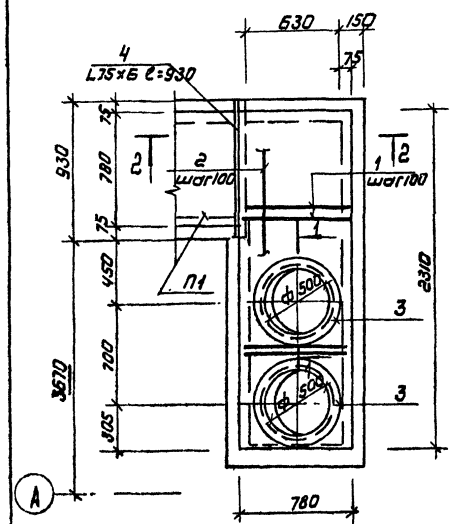


Разрез 1-1

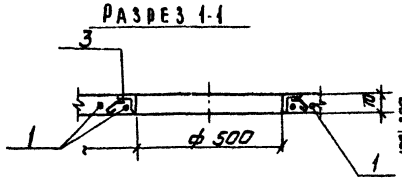


Разрез 2-2

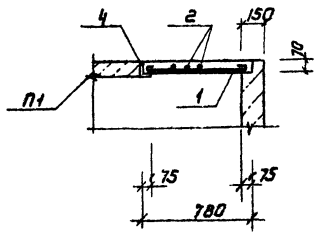


Ум2

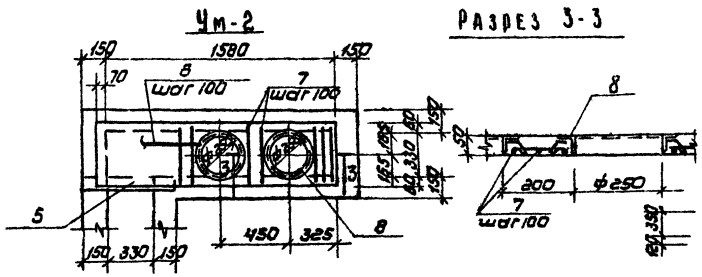


Разрез 3-3




Ум3

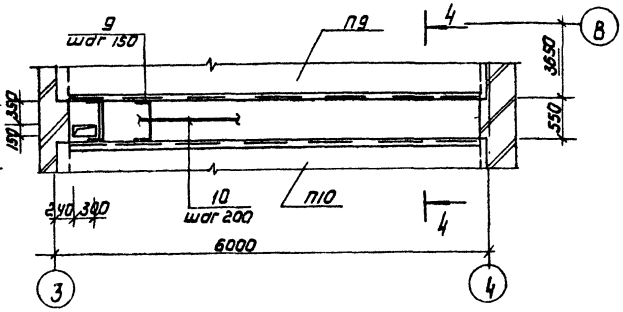


Ум4

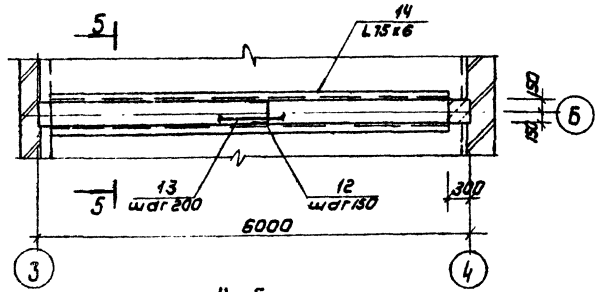


Ум5

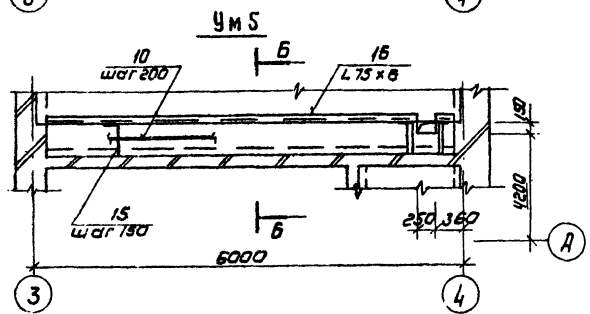


Ум6, Ум7

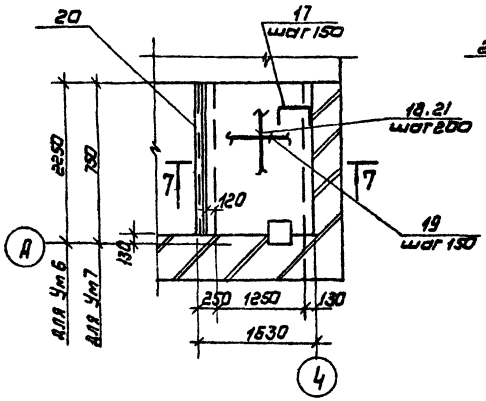


Разрез 7-7

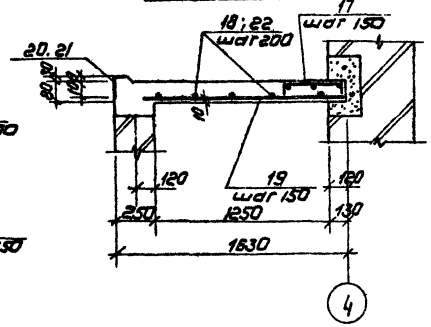


Разрез 4-4

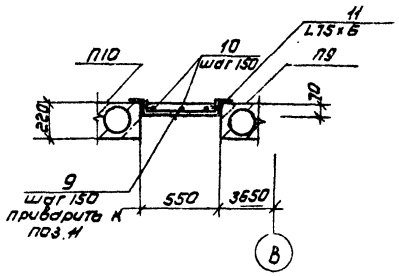


Разрез 5-5

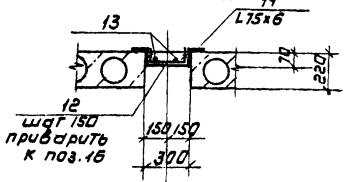


Разрез Б-Б

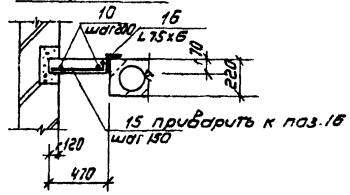


1. Антикоррозионную защиту металлоконструкций смотри табл. на листе АР-1.
2. В месте отверстий арматуру отогнуть и приварить к закладным изделиям.

| | | | | | |
|---|---|---|---|---|---|
| | | | | ТП 901-7-6.84 | КЖ |
| Привязан | | Провер. | Антонова | | |
| | | Ст. инж. | Брайнина | | |
| | | Рук. гр. | Антонова | | |
| | | ГИП | Кузнецов | | |
| | | Гл. констр. | Шапиро | | |
| | | Н. контр. | Кузнецов | | |
| Инв.№ | | Нач. отд. | Красавин | Хлораторная для обеззараживания питьевых и сточных вод производительностью 12.5кг товарного хлора/час | Стадия: Р; Лист: 15; Листов: |
| | | | | Монолитные участки Ум1 ÷ Ум7 | ЦНИИЭП инженерного оборудования г. Москва |

Инв.№ подл. | Подпись и дата | Взам. инв.№

Копировал: Коршунова

Формат: А2

19213-45

Альбом V

Типовой проект 901-7-6.84

## Ведомость деталей

| Поз. | Эскиз или сечение |
|---|---|
| 2 | 2290 |
| 6 | 1630 |
| 9 | 590 (70, 70) |
| 10 | 6030 |
| 12 | 280 (70, 70) |
| 13 | 5490 |
| 15 | 450 (70) |
| 17 | 400 (60, 60) |
| 18 | 2100 |
| 22 | 600 |

## Ведомость раскода стали на элемент, кг

| Марка элемента | Изделия арматурные: Арматура класса А-I ГОСТ 5781-82 ф6 | | Итого | А-III ф8 | Итого | Всего | Изделия закладные: Арматура класса А-I ГОСТ 5781-82 ф6 | Итого | А-III ф8 | Итого | Прокат марки ГОСТ 8509-72 L50×50×5 | L75×75×6 | Итого | ГОСТ 8510-72 L100×63×6 | Общий расход |
|---|---|---|---|---|---|---|---|---|---|---|---|---|---|---|---|
| Ум1 | 4.24 | | 4.24 | 4.2 | 4.2 | 8.44 | 0.64 | 0.64 | | | 11.84 | 6.41 | 18.25 | | 27.33 |
| Ум2 | 1.90 | | 1.90 | 2.04 | 2.04 | 3.94 | 0.64 | 0.64 | | | 5.92 | 4.34 | 10.26 | | 14.84 |
| Ум3 | 4.08 | | 4.08 | 9.9 | 9.9 | 13.98 | | | | | | 78.28 | 78.28 | | 92.26 |
| Ум4 | 2.48 | | 2.48 | 6.29 | 6.29 | 8.77 | | | | | | 75.8 | 75.8 | | 84.57 |
| Ум5 | 3.72 | | 3.72 | 7.98 | 7.98 | 11.70 | | | | | | 39.14 | 39.14 | | 50.84 |
| Ум6 | 4.9 | | 4.9 | 12.6 | 12.6 | 17.50 | | | 2.15 | 2.15 | | | | 16.13 | 35.78 |
| Ум7 | 1.5 | | 1.5 | 4.2 | 4.2 | 5.70 | | | 0.65 | 0.65 | | | | 4.9 | 11.25 |

## Спецификация монолитных участков

| Формат | Зона | Поз. | Обозначение | Наименование | Кол. | Примечание |
|---|---|---|---|---|---|---|
| | | | | **Ум1** | | |
| | | | | Сборочные единицы | | |
| | | 3 | 901-7-6.84 КЖИ. МН3 | Изделие закладное МН3 | 2 | |
| | | | | Детали | | |
| | | 1 | | ф8АIII ГОСТ5781-82 ℓ=760 | 14 | 0.3кг |
| | | 2 | | ф6АI ГОСТ5781-82 ℓ=2370 | 8 | 0.53кг |
| | | 4 | | L75×6 ГОСТ8509-72 ℓ=930 | 1 | 6.41кг |
| | | | | Материалы | | |
| | | | | Бетон кислотоупорный М200 | 0.1 | м³ |
| | | | | **Ум2** | | |
| | | | | Сборочные единицы | | |
| | | 8 | 901-7-6.84 КЖИ. МН3-01 | Изделие закладное МН4 | 2 | |
| | | | | Детали | | |
| | | | | L75×6 ГОСТ8509-72 ℓ=630 | 1 | 4.34кг |
| | | 5 | | ф6АI ГОСТ5781-82 ℓ=1710 | 5 | 0.38кг |
| | | 6 | | ф8АIII ГОСТ5781-82 ℓ=430 | 12 | 0.17кг |
| | | 7 | | Материалы | | |
| | | | | Бетон кислотоупорный М200 | 0.3 | м³ |
| | | | | **Ум3** | | |
| | | | | Детали | | |
| | | | | ф8АIII ГОСТ5781-82 ℓ=670 | 38 | 0.26кг |
| | | 9 | | ф6АI ГОСТ5781-82 ℓ=6110 | 3 | 1.36кг |
| | | 10 | | L75×6 ГОСТ8509-72 ℓ=5680 | 2 | 39.14кг |
| | | 11 | | Материалы | | |
| | | | | Бетон М200 | 0.22 | м³ |
| | | | | **Ум4** | | |
| | | | | Детали | | |
| | | | | ф8АIII ГОСТ5781-82 ℓ=420 | 37 | 0.17кг |
| | | 12 | | ф6АI ГОСТ5781-82 ℓ=5570 | 2 | 1.24кг |
| | | 13 | | L75×6 ГОСТ8509-72 ℓ=5500 | 2 | 37.90кг |
| | | 14 | | Материалы | | |
| | | | | Бетон М200 | 0.12 | м³ |

| Формат | Зона | Поз. | Обозначение | Наименование | Кол. | Примечание |
|---|---|---|---|---|---|---|
| | | | | **Ум5** | | |
| | | | | Детали | | |
| | | 10 | | ф6АI ГОСТ5781-82 ℓ=6110 | 2 | 1.36кг |
| | | 15 | | ф8АIII ГОСТ5781-82 ℓ=520 | 38 | 0.21кг |
| | | 16 | | L75×6 ГОСТ8509-72 ℓ=5680 | 1 | 39.14кг |
| | | | | Материалы | | |
| | | | | Бетон М200 | 0.18 | м³ |
| | | | | **Ум6** | | |
| | | | | Сборочные единицы | | |
| | | 20 | 1.400-15. В.1. 540-01 | Изделие закладное МН540 | 2.15 | 8.5 кг/пм |
| | | | | Детали | | |
| | | 17 | | ф8АIII ГОСТ5781-82 ℓ=520 | 15 | 0.21кг |
| | | 18 | | ф6АI ГОСТ5781-82 ℓ=2200 | 10 | 0.49кг |
| | | 19 | | ф8АIII ГОСТ5781-82 ℓ=1600 | 15 | 0.63кг |
| | | | | Материалы | | |
| | | | | Бетон М200 | 0.3 | м³ |
| | | | | **Ум7** | | |
| | | | | Сборочные единицы | | |
| | | 21 | 1.400-15. В.1. 540-01 | Изделие закладное МН540 | 0.65 | 8.5 кг/п.м |
| | | | | Детали | | |
| | | 17 | | ф8АIII ГОСТ5781-82 ℓ=520 | 5 | 0.21кг |
| | | 19 | | ф8АIII ГОСТ5781-82 ℓ=1600 | 5 | 0.63кг |
| | | 22 | | ф6АI ГОСТ5781-82 ℓ=680 | 10 | 0.15кг |
| | | | | Материалы | | |
| | | | | Бетон М200 | 0.1 | м³ |

| | | | |
|---|---|---|---|
| Провер | Антонова | | |
| Ст. инж | Брайнина | | |
| Рук. гр | Антонова | | |
| ГИП | Кузнецов | | |
| Гл. конст | Шапиро | | |
| Н. контр | Кузнецов | | |
| Нач. отд | Красавин | | |

Привязан

Инв. №

ТП 901-7-6.84 КЖ

Хлораторная для обеззараживания питьевых источных вод производительностью 12,5кг товарного хлора в час.

Монолитные участки Ум1÷Ум7. Спецификация.

| Стадия | Лист | Листов |
|---|---|---|
| Р | 16 | |

ЦНИИЭП инженерного оборудования г. Москва

19213-05

Инв. № подл. | Подпись и дата | Взам. инв. №

Копировал: Боброва

Формат:

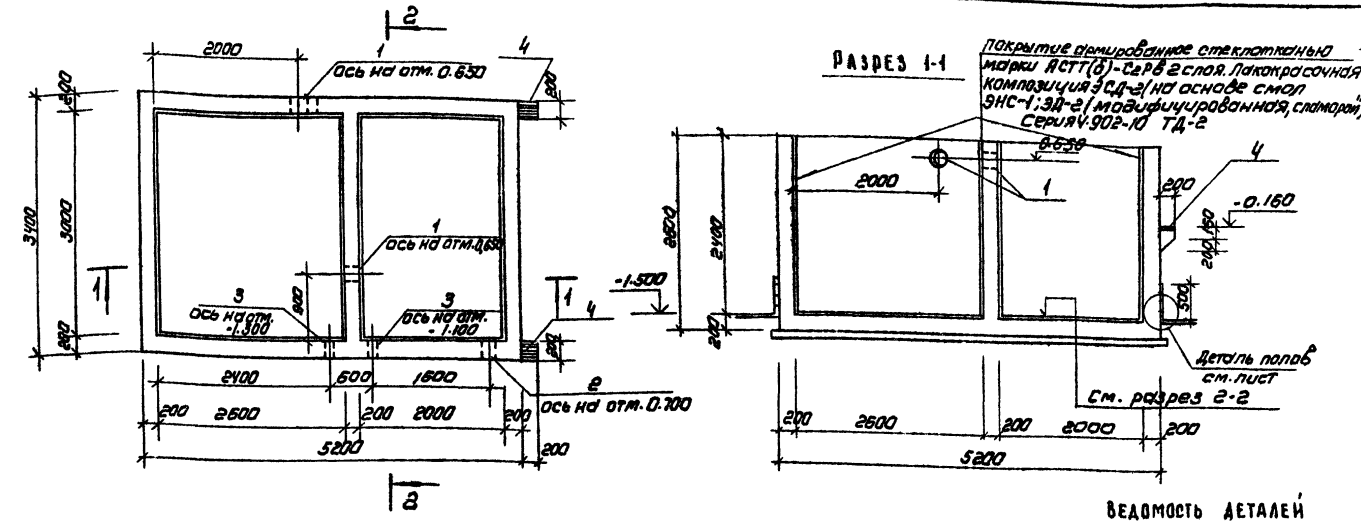


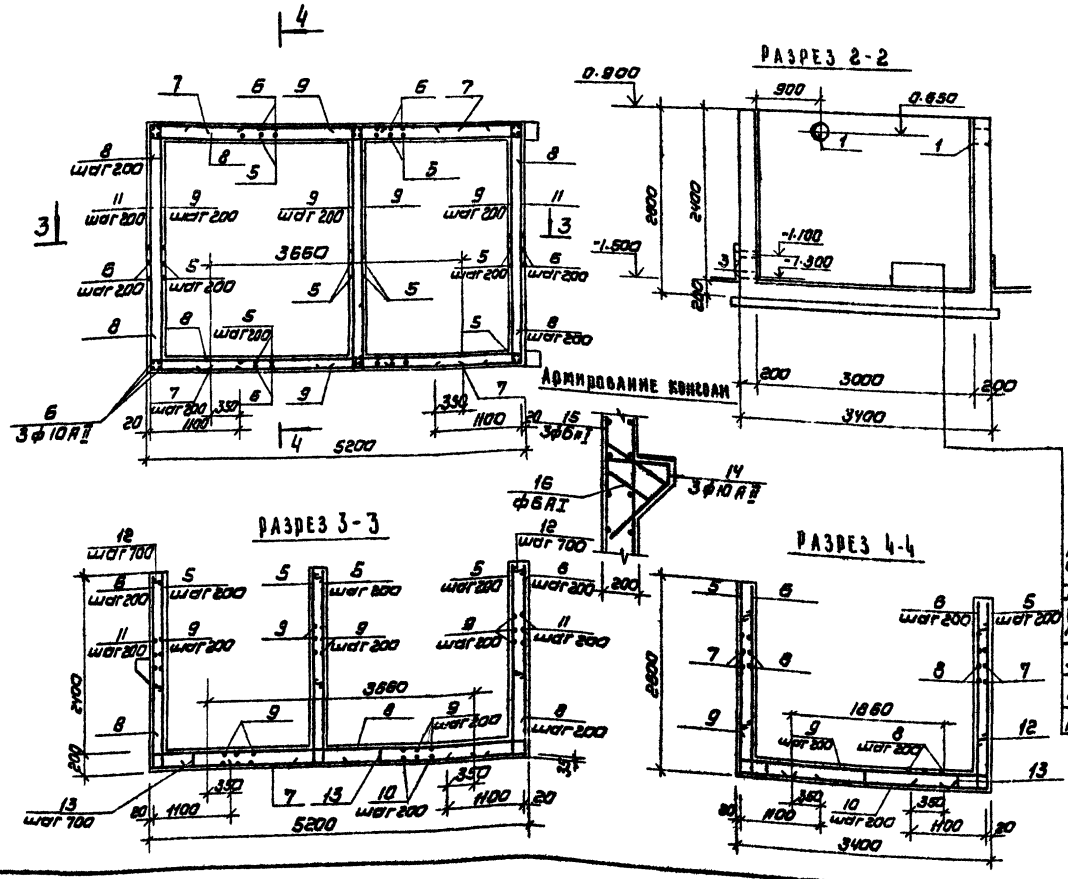


## Спецификация монолитного резервуара

| Формат | Зона | Поз | Обозначение | Наименование | Кол | Примечание |
|---|---|---|---|---|---|---|
| | | | | Сборочные единицы | | |
| | | 1 | 3.901-5 | Сальник Ду200 ℓ=200 | 2 | 27.2кг |
| | | 2 | 3.901-5 | Ду150 ℓ=200 | 1 | 20кг |
| | | 3 | 3.901-5 | Ду80 ℓ=200 | 2 | 8.4кг |
| | | 4 | 3.400-6/76 | Изделие закладное МН1-24 | 2 | 2.3кг |
| | | | | Детали | | |
| | | | | ф10АII ГОСТ 5781-82 | | |
| | | 5 | | ℓ=2720 | 106 | 1.68кг |
| | | 6 | | ℓ=3660 | 86 | 2.26кг |
| | | 7 | | ℓ=3660 | 44 | 2.26кг |
| | | 8 | | ℓ=5460 | 44 | 3.37кг |
| | | 9 | | ℓ=3660 | 75 | 2.13кг |
| | | 10 | | ℓ=1860 | 27 | 1.15кг |
| | | 11 | | ℓ=5560 | 28 | 3.31кг |
| | | 14 | | ℓ=1050 | 6 | 0.65кг |
| | | 12 | | ф8АI ГОСТ 5781-82 ℓ=280 | 186 | 0.11кг |
| | | 13 | | ф10АI ГОСТ 5781-82 ℓ=850 | 72 | 0.52кг |
| | | 15 | | ф6АI ГОСТ 5781-82 ℓ=1016 | 6 | 0.23кг |
| | | 16 | | ф6АI ГОСТ 5781-82 ℓ=960 | 6 | 0.2кг |
| | | | | Материалы | | |
| | | | | Бетон М200; Мрз50; В6 | 13,0 | м³ |

## Ведомость деталей

| Поз. | Эскиз или сечение |
|---|---|
| 5 | 2560 / 160 |
| 6 | 2560 / 1100 |
| 8 | 150 / 5160 / 150 |
| 9 | 150 / 3360 / 150 |
| 11 | 1100 / 3360 / 1100 |
| 12 | 180 |
| 13 | 200 / 125 / 200 / 200 / 360 |
| 14 | 150 / 430 / 110 |
| 15 | 100 / 416 / 500 / d=75 |
| 16 | 360 / 160 |

## Ведомость расхода стали на резервуар, кг

| Марка элемента | Изделия арматурные | | | | | | | Изделия закладные | | | | | | | | | | | | | Общий расход |
|---|---|---|---|---|---|---|---|---|---|---|---|---|---|---|---|---|---|---|---|---|---|
| | Арматура класса | | | | | | Всего | Арматура класса | | Сталь круглая | | | Прокат марки | | | Трубы | | | | Всего | |
| | А-I | | | | А-II | | | А-III | | | | | | | | | | | | | |
| | ГОСТ 5781-82 | | | | | | | ГОСТ 5781-82 | | ГОСТ 2590-71 | | | ГОСТ 82-70 | | | ГОСТ 8732-78 | | | | | |
| | ф6 | ф8 | ф10 | Итого | ф10 | Итого | | ф8 | Итого | ф6 | ф10 | Итого | δ=6 | δ=10 | Итого | 152×4,5 | 245×3 | 299×8 | Итого | | |
| резервуар | 2.58 | 20,46 | 37.44 | 60.48 | 907,54 | 907,54 | 944.98 | 0.8 | 0.8 | 0.78 | 5,64 | 6.42 | 3.8 | 12.64 | 16.44 | 6.6 | 16,4 | 23,0 | 46,0 | 69,66 | 1014,64 |

Покрытие армированное стеклотканью марки АСТТ(б)-С2-Р в 2 слоя
Лакокрасочная композиция ЭСД-2 (на основе смол ЭНС-1 ЭД-20 модифицированная „сламором")
Ж.б. днище - 200 мм
Асфальтовый раствор - 8 мм
Подготовка из бетона М50 - 100 мм

1. Защитный слой бетона для нижней арматуры днища - 35 мм для остальной арматуры - 20 мм.
2. В местах прохода сальников арматуру разрезать, отогнуть и приварить к корпусу сальника.
3. Наружную поверхность резервуара оштукатурить и окрасить эмалью ХСПЭ по грунту лак ХСПЭ.

Привязан

Инв №

| | | |
|---|---|---|
| Провер. | Антонова | |
| Ст. инж. | Брайнина | |
| Рук. гр. | Антонова | |
| Гил | Кузнецов | |
| Гл. констр. | Шапиро | |
| Н. контр. | Кузнецов | |
| Нач. отд. | Красавин | |

п 901-7-6.84 КЖ

Хлораторная для обеззараживания питьевых и сточных вод производительностью 12,5 кг/ч сварного хлора в час

Резервуар нейтрализующего раствора. Опалубочный чертеж, Армирование

| Стадия | Лист | Листов |
|---|---|---|
| Р | 17 | |

ЦНИИ ЭП инженерного оборудования г. Москва

19213-05

Копировал: Коршунова

Формат: А2

Типовой проект 901-7-6.84 Альбом V

Согласовано: Отд. КГ Машинская

Инв № подл. | Подпись и дата | Взам. инв №

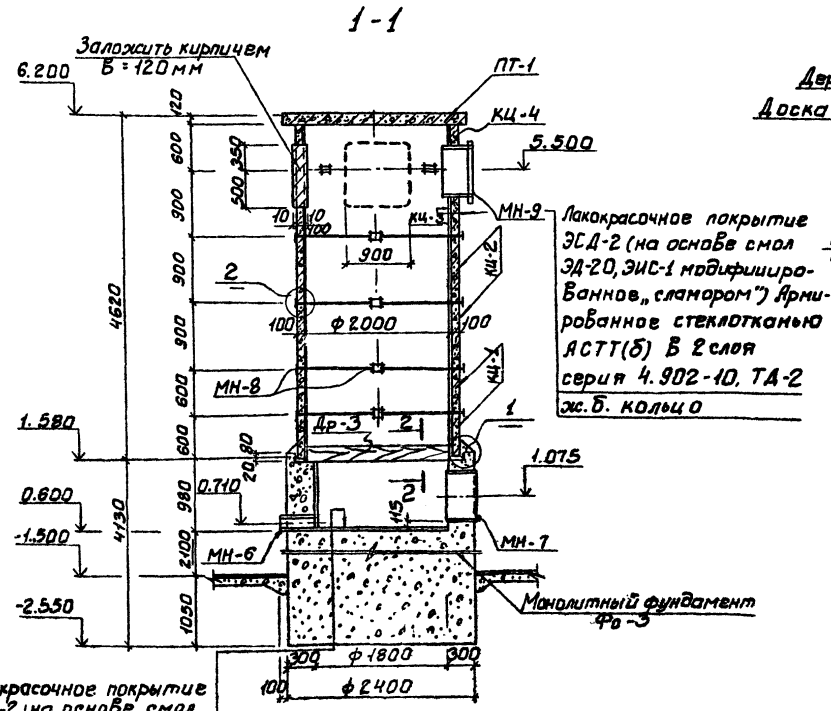


Лакокрасочное покрытие ЭСД-2 (на основе смол ЭД-20, ЭИС-1 модифицированное „сламором") Армированное стеклотканью АСТТ(б) В 2 слоя серия 4.902-10, ТД-2 ж.б. кольцо

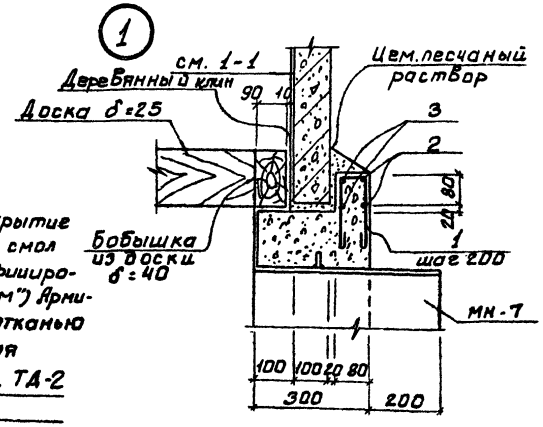


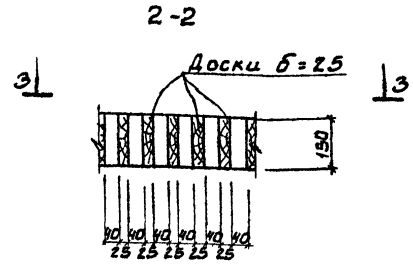


Лакокрасочное покрытие ЭСД-2 (на основе смол ЭД-20, ЭИС-1, модифицированное „сламором") Армированное стеклотканью АСТТ(б) В 2 слоя

Серия 4.902-10, ТД-2

Монолитный бетонный фундамент Фо3

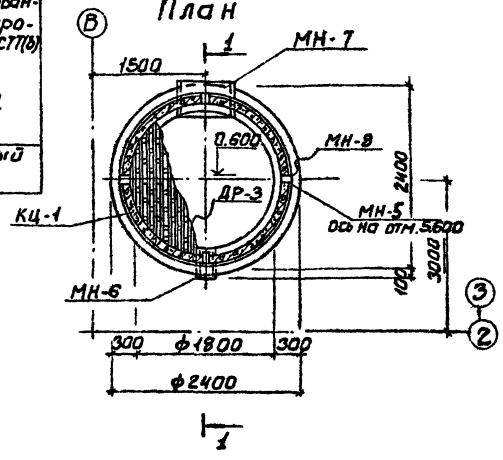


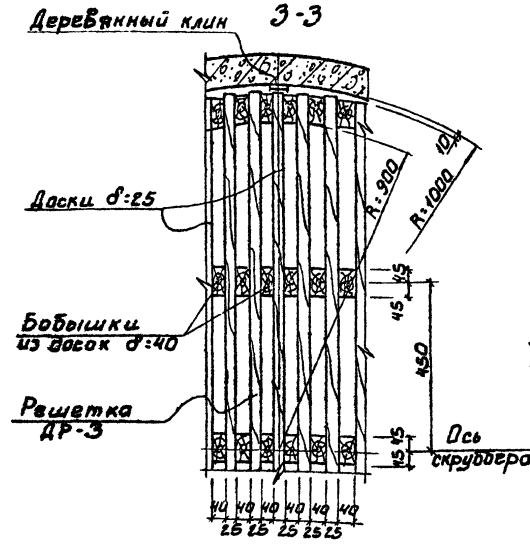


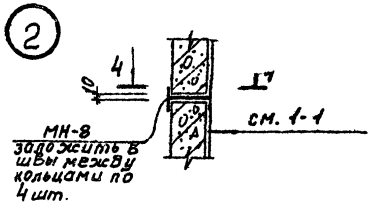


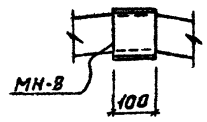


## Спецификация скруббера

| Марка поз. | Обозначение | Наименование | Кол. | Марка ед. кг | Примечание |
|---|---|---|---|---|---|
| КЦ-1 | 3.900-3 Вып.7 | Кольцо стеновое КЦ-20-6 | 2 | 980 | |
| КЦ-2 | 3.900-3 Вып.7 | КЦ-20-9 | 2 | 1470 | |
| КЦ-3 | 3.900-3 Вып.7 | КЦ-20-6а | 1 | 730 | |
| КЦ-4 | 3.900-3 Вып.7 | КЦ-20-9а | 1 | 1120 | |
| ПТ-1 | 3.900-3 Вып.7 | Плита днища КЦД-20 | 1 | 1470 | |
| Фо-3 | | Фундамент под скруббер Фо3 | 1 | | |
| МН-6 | ГОСТ 10704-76 | Труба Ду219×3,5 ℓ=300 | 1 | | |
| МН-7 | 3.901-5 | Сальник Ду600 ℓ=300 | 1 | | |
| МН-8 | ГОСТ 8239-72 | I 12 ℓ=100 | 20 | 1.15 | |
| МН-9 | тп.901-7-6.84 кжи. мн9 | Изделие закладное МН-9 | 1 | | |
| МН-5 | ГОСТ 10704-76 | Труба 114×2,8 ℓ=200 | 1 | | |
| Др3 | КЖС-18 | Деревянная решетка Др3 | 1 | 0,21м² | |

## Спецификация монолитного фундамента Фо3

| Формат | Зона | Поз. | Наименование | Обозначение | Кол. | Примечание |
|---|---|---|---|---|---|---|
| | | | | Детали | | |
| | | 1 | | ф6АI ГОСТ 5781-82 ℓ=9260 | 36 | 0.27кг |
| | | 2 | | ф6АI ГОСТ 5781-82 ℓ=7720 | 2 | 1.72кг |
| | | 3 | | ф6АI ГОСТ 5781-82 ℓ=7480 | 2 | 1.66кг |
| | | | | Материалы | | |
| | | | | Бетон М200 | 16,2 | м³ |

## Ведомость расхода стали на элемент, кг

| Марка элемента | Изделия арматурные: Арматура класса АI, ГОСТ 5781-82, ф6 | Итого | Всего |
|---|---|---|---|
| Фо3 | 14.3 | 14.3 | 14.3 |

## Ведомость деталей

| Поз. | Эскиз или сечение |
|---|---|
| 1 | 40 400 400 |
| 2 | ⌀ 2360 300 |
| 3 | ⌀ 2280 300 |

1. Деревянную решетку изготавливать из сосновых досок, предварительно окрашенных эпоксидной смолой марки ЭД-5.
2. Местоположение скруббера в плане см. лист КЖС-8.
3. Монолитный Фо-3 выполнять из бетона М-200; В-4; Мрз 50
4. Кольца монтировать на свежеуложенном цементно-песчаном растворе после установки фиксирующих марок МН-8
5. Антикоррозионная защита плиты перекрытия аналогична защите стен скруббера.
6. Монтаж скруббера и засыпку колец насадки производить до монтажа плит покрытия здания.

| | | | |
|---|---|---|---|
| ПРОВЕР | АНТОНОВА | | ТП 901-7-6.84 КЖС |
| Ст.инж. | БРАЙНИНА | | |
| Рук.гр. | АНТОНОВА | | |
| ТИП | КУЗНЕЦОВ | | |
| Гл.конст. | ШАПИРО | | |
| Н.контр. | КУЗНЕЦОВ | | |
| НАЧ.ОТД. | КРАСАВИН | | |

ПРИВЯЗАН

ХЛОРАТОРНАЯ ДЛЯ ОБЕЗЗАРАЖИВАНИЯ ПИТЬЕВЫХ И СТОЧНЫХ ВОД ПРОИЗВОДИТЕЛЬНОСТЬЮ 12,5кг ТОВАРНОГО ХЛОРА В ЧАС

СКРУББЕР

| СТАДИЯ | ЛИСТ | ЛИСТОВ |
|---|---|---|
| Р | 18 | |

ЦНИИЭП ИНЖЕНЕРНОГО ОБОРУДОВАНИЯ г. МОСКВА

19213-05

Типовой проект 901-7-6.84 Альбом V

СОГЛАСОВАНО: ОТД. КГ, ОТД. ВС, МАЦИНСКАЯ, НАРЦИССОВА

ИНВ.№ ПОДЛ. | ПОДПИСЬ И ДАТА | ВЗАМ.ИНВ.№

Копировал: Боброва Формат:

## План

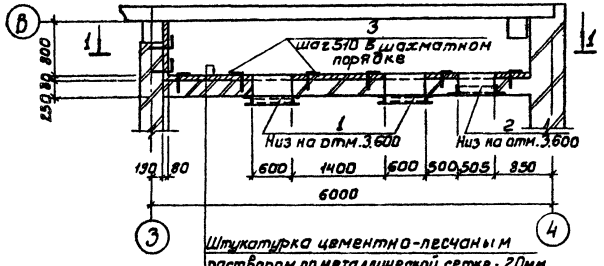


Штукатурка цементно-песчаным раствором по металлической сетке - 20мм
Утеплитель-пенобетон $\gamma$=300кг/м² - 80мм
Кирпичная стена -250мм.

## 1 - 1

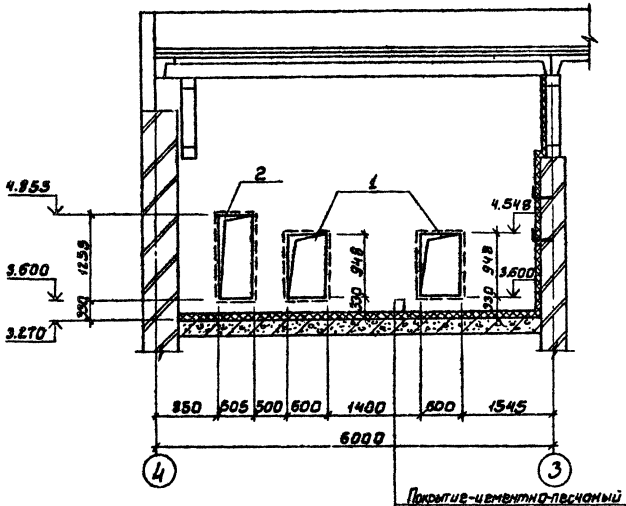


Покрытие-цементно-песчаный раствор М200 - 20мм
Стяжка-цементно-песчаный раствор М150 - 40мм
Утеплитель-пенобетон $\gamma$=300кг/м³ - 80мм
Основание - ж.б плита.

## поз. 3

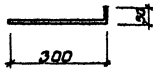


## Спецификация приточной венткамеры

| Марка поз. | Обозначение | Наименование | Кол. | Масса ед. кг | Примечание |
|---|---|---|---|---|---|
| | | Изделия закладные | | | |
| 1 | т.п. 901-7-6.84 - КЖ.И.МН10 | МН 10 | 2 | | |
| 2 | МН11 | МН 11 | 1 | | |
| 3 | ГОСТ 5781-82 | ф6АI $\ell$ = 350 | 44 | 0.08 | |
| | ГОСТ 5336-80 | Сетка 20-2 | 20.6м² | 2.65кг/м² | |
| | | Пенобетон $\gamma$=300кг/м³ | 2.1м³ | | |
| | | | | | |

1. Материал металлоконструкций - сталь ВСт3 кп2
2. Сварку производить электродами Э42 (ГОСТ 9467-75) катет сварного шва - 4мм.
3. Металлоконструкции окрасить масляной краской (ГОСТ 695-77) за 2 раза.
4. Утеплитель крепить на анкерах поз. 3.

Альбом V

Типовой проект 901-7-6.84

СОГЛАСОВАНО
ОТД. ВС
НАРЦИССОВА

ИНВ. № ПОДЛ. | ПОДПИСЬ И ДАТА | ВЗАМ. ИНВ. №

| | | | |
|---|---|---|---|
| ПРОВЕР | АНТОНОВА | | |
| СТ. ИНЖ | БРАЙНИНА | | |
| РУК. ГР | АНТОНОВА | | |
| ГИП | КУЗНЕЦОВ | | |
| ГЛ. КОНСТ | ШАПИРО | | |
| Н. КОНТР. | КУЗНЕЦОВ | | |
| НАЧ. ОТД | КРАСАВИН | | |

ПРИВЯЗАН:

ИНВ. №

-6.84 КЖ

ХЛОРАТОРНАЯ ДЛЯ ОБЕЗЗАРАЖИВАНИЯ ПИТЬЕВЫХ И СТОЧНЫХ ВОД ПРОИЗВОДИТЕЛЬНОСТЬЮ 125кг ТОВАРНОГО ХЛОРА В ЧАС

ПРИТОЧНАЯ ВЕНТКАМЕРА НА. ОТМ. 3.300

| СТАДИЯ | ЛИСТ | ЛИСТОВ |
|---|---|---|
| Р | 19 | |

ЦНИИЭП ИНЖЕНЕРНОГО ОБОРУДОВАНИЯ г. МОСКВА

19213-05

Копировал: Боброва

Формат:

Альбом V

Типовой проект 901-7-8.84

## Ведомость рабочих чертежей основного комплекта

| Лист | Наименование | Примечан. |
|---|---|---|
| 1 | Общие данные. Техническая спецификация металла (начало). | |
| 2 | Общие данные. Техническая спецификация металла (продолжение). | |
| 3 | Общие данные. Техническая спецификация металла (окончание) | |
| 4 | Общие данные. Техническая спецификация металла на типовые конструкции. | |
| 5 | Общие данные. Ведомость металлоконструкций по видам профилей. | |
| 6 | Схема расположения площадок, лестниц и ограждений. Спецификация. | |
| 7 | Схема расположения подвесных путей. | |
| 8 | Ворота | |
| 9 | Труба вытяжная. | |
| | | |
| | | |

## Ведомость ссылочных и прилагаемых документов

| Обозначение | Наименование | Примечание |
|---|---|---|
| | Ссылочные документы | |
| 1.459-2, Вып 1; 2 | Стальные лестницы, переходные площадки, ограждения | |
| 1.426-1, Вып.3 | Стальные подкрановые балки. Балки путей подвесного транспорта пролетам 6м | |
| | | |
| | | |

## Техническая спецификация металла

| Вид профиля и ГОСТ, ТУ | Марка металла и ГОСТ или ТУ | Обозначение и размер профиля, мм | N п.п. | Код: Марки металла | Код: Вида профиля | Код: Размера профиля | Количество шт. | Длина мм | Масса металла по элементам конструкций, т: Площадки | Подвесные пути | Ворота | Труба вытяжная | Общая масса, т | Масса потребности в металле по кварталам, т (заполняется изготавителем): I | II | III | IV | Заполняется ВЦ |
|---|---|---|---|---|---|---|---|---|---|---|---|---|---|---|---|---|---|---|
| | | | | Код элементов конструкций | | | | | | | | | | | | | | |
| 1 | 2 | 3 | 4 | 5 | 6 | 7 | 8 | 9 | 526391 | 526235 | | 526353 | | | | | | |
| Балки двутавровые ГОСТ 19425-74 | Вст3сп5 ТУ 14-1-3023-80 | I 30м | 1 | | | 53910 | | | | 1.35 | | | 1.35 | | | | | |
| | Итого | | 2 | 14460 | | | | | | 1.35 | | | 1.35 | | | | | |
| | Всего профиля | | 3 | | | | | | | 1.35 | | | 1.35 | | | | | |
| Балки двутавровые ГОСТ 8239-72* | Вст3сп5 ТУ14-1-3023-80 | I 30 | 4 | | | 24295 | | | | 0.77 | | | 0.77 | | | | | |
| | | I 36 | 5 | | | | | | | 2.00 | | | 2.00 | | | | | |
| | Итого | | 6 | 14460 | | | | | | 2.77 | | | 2.77 | | | | | |
| | Вст3пс6 ТУ14-1-3023-80 | I 24 | 7 | | | 24228 | | | | 0.79 | | | 0.79 | | | | | |
| | Итого | | 8 | 12300 | | | | | | 0.79 | | | 0.79 | | | | | |
| | Всего профиля | | 9 | | | | | | | 3.56 | | | 3.56 | | | | | |
| Швеллеры ГОСТ 8240-72* | Вст3кп2 ТУ 14-1-3023-80 | C 16 | 10 | | | 26182 | | | 1.06 / 0.90 | | | | 1.06 / 0.90 | | | | | |
| | | C 20 | 11 | | | 26239 | | | 0.13 / 0.10 | | | | 0.13 / 0.10 | | | | | |
| | | C 24 | 12 | | | 26271 | | | 0.02 / — | 0.46 | | | 0.48 | | | | | |
| | Итого | | 13 | 11240 | | | | | 1.21 / 1.00 | 0.46 | | | 1.67 / 1.46 | | | | | |
| | Всего профиля | | 14 | | | | | | 1.21 / 1.00 | 0.46 | | | 1.67 / 1.46 | | | | | |
| Сталь угловая равнополочная ГОСТ 8509-72 | Вст3пс6 ТУ 14-1-3023-80 | L 100×8 | 15 | | | | | | | 0.13 | | | 0.13 | | | | | |
| | Итого | | 16 | 12300 | | | | | | 0.13 | | | 0.13 | | | | | |
| | Вст3кп2 ТУ 14-1-3023-80 | L 50×5 | 17 | | | | | | | 0.02 | 0.06 | | 0.08 | | | | | |
| | | L 63×5 | 18 | | | | | | 0.35 | 0.16 | 0.03 | | 0.54 | | | | | |
| | | L 100×8 | 19 | | | | | | 0.075 / 0.055 | | | | 0.075 / 0.055 | | | | | |
| | Итого | | 20 | 11240 | | | | | 0.11 / 0.09 | 0.18 | 0.03 | | 0.32 / 0.36 | | | | | |
| | Всего профиля | | 21 | | 21113 | | | | 0.11 / 0.99 | 0.31 | 0.03 | | 0.51 / 0.49 | | | | | |

1. Работы по изготовлению и монтажу стальных конструкций выполнять в соответствии с требованиями СНиП III-18-75.
2. Сварку производить электродами Э42 ГОСТ 9467-75. Катет шва 6мм, кроме оговоренных.
3. В спецификациях в числителе дан расход металла для варианта питьевых вод, в знаменателе - для варианта сточных вод.

Типовой проект [illegible]стан в соответствии с действующими нормами и правилами и предусматривает в части металлических конструкций мероприятия, обеспечивающие взрывную, взрывопожарную и пожарную безопасность при эксплуатации здания.

Главный инженер проекта [signature] Кузнецов

| | | | |
|---|---|---|---|
| | | | ПРИВЯЗАН |
| | | | |
| | | | |
| | | |

Альбом V

Типовой проект 901-7-6.84

| Вид профиля и ГОСТ, ТУ | Марка металла и ГОСТ или ТУ | Обозначение и размер профиля, мм | N п.п | Код: Марка металла | Код: Вид профиля | Код: Размер профиля | Количество, шт | Длина, мм | Масса металла по элементам конструкций, т: Переходные площадки | Подвесные пути | Ворота | Труба бытовая | Общая масса, т | Масса потребности в металле по кварталам (заполняется изготовителем), т: I | II | III | IV | Заполняется ВЦ |
|---|---|---|---|---|---|---|---|---|---|---|---|---|---|---|---|---|---|---|
| | | | | Код элемента конструкции | | | | | 526391 | 526235 | | 526353 | | | | | | |
| 1 | 2 | 3 | 4 | 5 | 6 | 7 | 8 | 9 | | | | | | | | | | |
| Сталь угловая неравнополочная ГОСТ 8510-72* | Вст3кп2 ТУ 14-1-3023-80 | L90×56×8 | 22 | | | 222217 | | | | | 0.14 | | 0.14 | | | | | |
| | | L125×80×8 | 23 | | | 222241 | | | | | 0.12 | | 0.12 | | | | | |
| | | L160×100×10 | 24 | | | 222260 | | | 0.05 | 0.05 | | | 0.10 | | | | | |
| | Итого | | 25 | 11240 | | | | | 0.05 | 0.05 | 0.26 | | 0.36 | | | | | |
| Всего профиля | | | 26 | | | | | | 0.05 | 0.05 | 0.26 | | 0.36 | | | | | |
| Сталь круглая ГОСТ 2590-71* | Вст3кп2 ТУ 14-1-3023-80 | ⌀22 | 27 | | | | | | | | | 0.10 | 0.10 | | | | | |
| | Итого | | 28 | 11240 | | | | | | | | 0.10 | 0.10 | | | | | |
| Всего профиля | | | 29 | | 11118 | | | | | | | 0.10 | 0.10 | | | | | |
| Сталь квадратная ГОСТ 2591-71* | Вст3кп2 ТУ 14-1-3023-80 | 60×60 | 30 | | | | | | | | 0.005 | | 0.005 | | | | | |
| | Итого | | 31 | 11240 | | | | | | | 0.005 | | 0.005 | | | | | |
| Всего профиля | | | 32 | | 12144 | | | | | | 0.005 | | 0.005 | | | | | |
| Сталь полосовая ГОСТ 103-76 | Вст3кп2 ТУ 14-1-3023-80 | 84 | 33 | | | | | | 0.05/0.04 | | 0.01 | | 0.06/0.05 | | | | | |
| | | 86 | 34 | | | | | | | 0.10 | | 0.01 | 0.11 | | | | | |
| | Итого | | 35 | 11240 | | | | | 0.05/0.04 | 0.10 | 0.01 | 0.01 | 0.17/0.16 | | | | | |
| Всего профиля | | | 36 | | 13110 | | | | 0.05/0.04 | 0.10 | 0.01 | 0.01 | 0.17/0.16 | | | | | |
| Сталь листовая горячекатанная ГОСТ 19903-74* | Вст3сп5 ТУ 14-1-3023-80 | 814 | 37 | | | | | | | 0.40 | | | 0.40 | | | | | |
| | | 88 | 38 | | | | | | | 0.09 | | | 0.09 | | | | | |
| | Итого | | 39 | 14460 | | | | | | 0.49 | | | 0.49 | | | | | |
| | Вст3кп2 ТУ 14-1-3023-80 | 88 | 40 | | | | | | | 0.03 | 0.03 | 2.61 | 2.67 | | | | | |
| | | 810 | 41 | | | | | | 0.013 | 0.14 | 0.015 | 0.06 | 0.23 | | | | | |
| | | 820 | 42 | | | | | | | 0.10 | | 0.46 | 0.56 | | | | | |
| | Итого | | 43 | 11240 | | | | | 0.018 | 0.27 | 0.045 | 3.13 | 3.46 | | | | | |
| Всего профиля | | | 44 | | 71110 | | | | 0.018 | 0.76 | 0.045 | 3.13 | 3.95 | | | | | |

Инв. № подл. | Подпись и дата | Взам. инв. №

| | | | |
|---|---|---|---|
| Привязан | | ТП 901-7-6.84 | -КМ |
| Инв. № | | Хлораторная для обеззараживания питьевых и сточных вод производительностью 12,5 кг товарного хлора в час | Стадия: Р; Лист: 2; Листов: |
| | | Общие данные. Техническая спецификация металла. (Продолжение) | ЦНИИЭП инженерного оборудования г. Москва |
| | Провер. Кузнецов | | |
| | Рук. гр. Антонова | | |
| | ГИП Кузнецов | | |
| | Гл. конс. Шапиро | | |
| | Н. контр Кузнецов | | |
| | Нач. отд. Красавин | | |

Альбом V

Типовой проект 901-7-6.84

| Вид профиля и ГОСТ, ТУ | Марка металла и ГОСТ или ТУ | Обозначение и размер профиля, мм | N п.п | Код: Марка металла | Код: Вид профиля | Код: Размер профиля | Количество, шт | Длина, мм | Масса металла по элементам конструкций, т: Переходные площадки | Подвесные пути | Ворота | Труба бытовая | Общая масса, т | Масса потребности в металле по кварталам (заполняется изготовителем), т: I | II | III | IV | Заполняется ВЦ |
|---|---|---|---|---|---|---|---|---|---|---|---|---|---|---|---|---|---|---|
| | | | | Код элемента конструкции | | | | | 526391 | 526235 | | 526353 | | | | | | |
| 1 | 2 | 3 | 4 | 5 | 6 | 7 | 8 | 9 | | | | | | | | | | |
| Сталь листовая просечно вытяжная ГОСТ 8706-78* | Вст3кп2 ТУ 14-1-3023-80 | ПВ 306 | 45 | | | | | | 0.525/0.415 | | | | 0.525/0.415 | | | | | |
| | Итого | | 46 | 11240 | | | | | 0.525/0.415 | | | | 0.525/0.415 | | | | | |
| Всего профиля | | | 47 | | 71404 | | | | 0.525/0.415 | | | | 0.525/0.415 | | | | | |
| Сталь холодногнутая ГОСТ 8278-75 | Вст3пс6 ТУ 14-1-3023-80 | L60×40×3 | 48 | | | | | | | 0.10 | | | 0.10 | | | | | |
| | Итого | | | 12300 | | | | | | 0.10 | | | 0.10 | | | | | |
| Всего профиля | | | | | 73007 | | | | | 0.10 | | | 0.10 | | | | | |
| Итого масса металла | | | 49 | | | | | | 1.96/1.615 | 6.69 | 0.41 | 3.24 | 12.30/11.98 | | | | | |
| Лестницы ограждения | лист 4 | | 50 | | | | | | | | | | 0.85/0.53 | | | | | |
| Всего масса металла | | | 51 | | | | | | 1.96/1.615 | 1.16 | 0.41 | 3.24 | 13.15/12.51 | | | | | |
| В том числе по маркам | Вст3кп2 | | 52 | 11240 | | | | | | | | | 7.60/7.07 | | | | | |
| | Вст3пс6 | | 53 | 12300 | | | | | | 0.92 | | | 0.92 | | | | | |
| | Вст3сп5 | | 54 | 14460 | | | | | | 4.61 | | | 4.61 | | | | | |
| Масса поставки элементов по кварталам т (заполняется заказчиком) | | I | | | | | | | | | | | | | | | | |
| | | II | | | | | | | | | | | | | | | | |
| | | III | | | | | | | | | | | | | | | | |
| | | IV | | | | | | | | | | | | | | | | |

Инв. № подл. | Подпись и дата | Взам. инв. №

| | | | |
|---|---|---|---|
| Привязан | | 901-7-6.84 | -КМ |
| Инв. № | | Хлораторная для обеззараживания питьевых и сточных вод производительностью 12,5 кг товарного хлора в час | Стадия: Р; Лист: 3; Листов: |
| | | Общие данные. Техническая спецификация металла. (Окончание) | ЦНИИЭП инженерного оборудования г. Москва |
| | Провер. Кузнецов | | |
| | Рук. гр. Антонова | | |
| | ГИП Кузнецов | | |
| | Гл. конст Шапиро | | |
| | Н. контр Кузнецов | | |
| | Нач. отд. Красавин | | |

19213-05

Альбом V

Типовой проект 901-7-6.84

| Вид профиля ГОСТ, ТУ | Марка металла и ГОСТ или ТУ | Обозначение и размер профиля мм | N п.п. | Код: Марка металла | Код: Вид профиля | Код: Размер профиля | Количество, шт | Длина, мм | Масса металла по элементам конструкций, т: Лестницы (Код элемента конструкций) | Масса металла по элементам конструкций, т: Ограждения (Код элемента конструкций) | | | Общая масса, т | Масса потребности в металле по кварталам (заполняется изготовителем), т: I | II | III | IV | Заполняется ВЦ |
|---|---|---|---|---|---|---|---|---|---|---|---|---|---|---|---|---|---|---|
| 1 | 2 | 3 | 4 | 5 | 6 | 7 | 8 | 9 | 566241 | 526244 | | | | | | | | |
| Сталь холоднотнутая ГОСТ 8278-83 | Вст3кп2 ТУ 14-1-3023-80 | L180×50×4 | 1 | | | | | | 0.23/0.16 | | | | 0.23/0.16 | | | | | |
| | Итого | | 2 | 11240 | | | | | 0.23/0.16 | | | | 0.23/0.16 | | | | | |
| Всего профиля | | | 3 | | 73007 | | | | 0.23/0.16 | | | | 0.23/0.16 | | | | | |
| Сталь холоднотнутая ГОСТ 8281-80 | Вст3кп2 ТУ 14-1-3023-80 | L50×40×12×25 | 4 | | | | | | | 0.23/0.16 | | | 0.23/0.16 | | | | | |
| | Итого | | 5 | 11240 | | | | | | 0.23/0.16 | | | 0.23/0.16 | | | | | |
| Всего профиля | | | 6 | | | | | | | 0.23/0.16 | | | 0.23/0.16 | | | | | |
| Сталь холоднотнутая ЧМТУ 2-130-70 | Вст3кп2 ТУ 14-1-3023-80 | {90×30×2.5×3 | 7 | | | | | | | 0.12/0.08 | | | 0.12/0.08 | | | | | |
| | Итого | | 8 | 11240 | | | | | | 0.12/0.08 | | | 0.12/0.08 | | | | | |
| Всего профиля | | | 9 | | | | | | | 0.12/0.08 | | | 0.12/0.08 | | | | | |
| Сталь угловая равнополочная ГОСТ 8509-72* | Вст3кп2 ТУ 14-1-3023-80 | L25×3 | 10 | | | | | | | 0.06/0.04 | | | 0.06/0.04 | | | | | |
| | | L75×6 | 11 | | | | | | 0.025/0.02 | | | | 0.025/0.02 | | | | | |
| | Итого | | 12 | 11240 | | | | | 0.025/0.02 | 0.06/0.04 | | | 0.085/0.06 | | | | | |
| Всего профиля | | | 13 | | 21113 | | | | 0.025/0.02 | 0.06/0.04 | | | 0.085/0.06 | | | | | |
| Сталь полосовая ГОСТ 103-76 | Вст3кп2 ТУ 14-1-3023-80 | δ4 | 14 | | | | | | 0.015/0.01 | | | | 0.015/0.01 | | | | | |
| | | δ6 | 15 | | | | | | 0.005 | | | | 0.005 | | | | | |
| | Итого | | 16 | 11240 | | | | | 0.02/0.015 | | | | 0.02/0.015 | | | | | |
| Всего профиля | | | 17 | | 13110 | | | | 0.02/0.015 | | | | 0.02/0.015 | | | | | |
| Сталь листовая ГОСТ 16523-70* | Вст3кп2 ТУ 14-1-3023-80 | δ2 | 18 | | | | | | 0.14/0.10 | | | | 0.14/0.10 | | | | | |
| | Итого | | 19 | 11240 | | | | | 0.14/0.10 | | | | 0.14/0.10 | | | | | |
| Всего профиля | | | 20 | | | | | | 0.14/0.10 | | | | 0.14/0.10 | | | | | |
| Итого масса металла | ВСт3кп2 | | 21 | 11240 | | | | | 0.42/0.30 | 0.41/0.28 | | | 0.83/0.58 | | | | | |
| Масса поставки элементов по кварталам (заполняется заказчиком) | I | | | | | | | | | | | | | | | | | |
| | II | | | | | | | | | | | | | | | | | |
| | III | | | | | | | | | | | | | | | | | |
| | IV | | | | | | | | | | | | | | | | | |

ТП 901-7-6.84 -КМ

| | | | | | |
|---|---|---|---|---|---|
| ПРИВЯЗАН | ПРОВЕР. | КУЗНЕЦОВ | ХЛОРАТОРНАЯ ДЛЯ ОБЕЗЗАРАЖИВАНИЯ ПИТЬЕВЫХ И СТОЧНЫХ ВОД ПРОИЗВОДИТЕЛЬНОСТЬЮ 12,5 КГ, ТОВАРНОГО ХЛОРА В ЧАС | СТАДИЯ: Р | ЛИСТ: 4 | ЛИСТОВ: |
| | РУК.ГР. | АНТОНОВА | | | |
| | ГИП | КУЗНЕЦОВ | | | |
| | ГЛ.КОНСТ | ШАПИРО | ОБЩИЕ ДАННЫЕ. ТЕХНИЧЕСКАЯ СПЕЦИФИКАЦИЯ МЕТАЛЛА НА ТИПОВЫЕ КОНСТРУКЦИИ. | ЦНИИЭП ИНЖЕНЕРНОГО ОБОРУДОВАНИЯ Г. МОСКВА | |
| ИНВ.№ | Н.КОНТР. | КУЗНЕЦОВ | | | |
| | НАЧ.ОТД. | КРАСАВИН | | | |

ИНВ.№ ПОДЛ. | ПОДПИСЬ И ДАТА | ВЗАМ. ИНВ.№

Альбом V

Типовой проект 901-7-6.84

| Наименование конструкций по номенклатуре прейскуранта N 01-09 | Позиции по прейскуранту N 01-09 | N п.п. | Код конструкций | Масса конструкций, т: Всего стали повышенной и высокой прочности | По видам профилей стали: Балки и швеллеры | Крупносортная сталь | Среднесортная сталь | Мелкосортная сталь | Толстолистовая сталь | Универсальная сталь | Тонколистовая сталь | Гнутые и гнутосварные | Трубы | Прочие | Всего | Количество, шт | Серия типовых конструкций |
|---|---|---|---|---|---|---|---|---|---|---|---|---|---|---|---|---|---|
| 1 | 2 | 3 | 4 | 5 | 6 | 7 | 8 | 9 | 10 | 11 | 12 | 13 | 14 | 15 | 16 | 17 | 18 |
| Балки площадок | 689 | 1 | 526391 | | 1.25/1.03 | 0.28/0.19 | | | 0.54/0.465 | | | | | | 2.03/1.70 | | |
| Монорельсы прямые звенья | 18 | 2 | 526235 | | 0.91 | 0.01 | | | 0.15 | | | | | | 1.08 | | |
| Монорельсы криволинейные звенья | 19 | 3 | 526235 | | 0.77 | 0.01 | | | 0.50 | | | | | | 1.29 | | |
| Балки для поддержания монорельсов | 24 | 4 | 526235 | | 3.84 | 0.46 | | | 0.13 | | | 0.10 | | | 4.58 | | |
| Каркас ворот | 167 | 5 | | | | 0.38 | | | 0.05 | | | | | | 0.43 | | |
| Труба вытяжная | 629 | 6 | 526353 | | | 0.01 | 0.10 | | 3.225 | | | | | | 3.37 | | |
| Лестницы | 697 | 7 | 566441 | | | 0.05/0.04 | | | | | 0.145/0.10 | 0.24/0.165 | | | 0.44/0.31 | | 1.459-2, Вып.1 |
| Ограждения | 705 | 8 | 526244 | | | | | 0.06/0.04 | | | | 0.36/0.25 | | | 0.429/0.295 | | 1.459-2, Вып.2 |
| Итого | | 9 | | | | | | | | | | | | | 13.65/13.06 | | |
| Контрольная сумма | | 10 | | | | | | | | | | | | | | | |

ТП 901-7-6.84 -КМ

| | | | | | |
|---|---|---|---|---|---|
| ПРИВЯЗАН | ПРОВЕР. | КУЗНЕЦОВ | ХЛОРАТОРНАЯ ДЛЯ ОБЕЗЗАРАЖИВАНИЯ ПИТЬЕВЫХ И СТОЧНЫХ ВОД ПРОИЗВОДИТЕЛЬНОСТЬЮ 12,5 КГ, ТОВАРНОГО ХЛОРА В ЧАС | СТАДИЯ: Р | ЛИСТ: 5 | ЛИСТОВ: |
| | РУК.ГР. | АНТОНОВА | | | |
| | ГИП | КУЗНЕЦОВ | | | |
| | ГЛ.КОНСТ | ШАПИРО | ОБЩИЕ ДАННЫЕ. ВЕДОМОСТЬ МЕТАЛЛОКОНСТРУКЦИЙ ПО ВИДАМ ПРОФИЛЕЙ. | ЦНИИЭП ИНЖЕНЕРНОГО ОБОРУДОВАНИЯ Г. МОСКВА | |
| ИНВ.№ | Н.КОНТР. | КУЗНЕЦОВ | | | |
| | НАЧ.ОТД. | КРАСАВИН | | | |

ИНВ.№ ПОДЛ. | ПОДПИСЬ И ДАТА | ВЗАМ. ИНВ.№

19213-05

Типовой проект 901-7-6.84 Альбом V

## Схема расположения площадок и лестниц

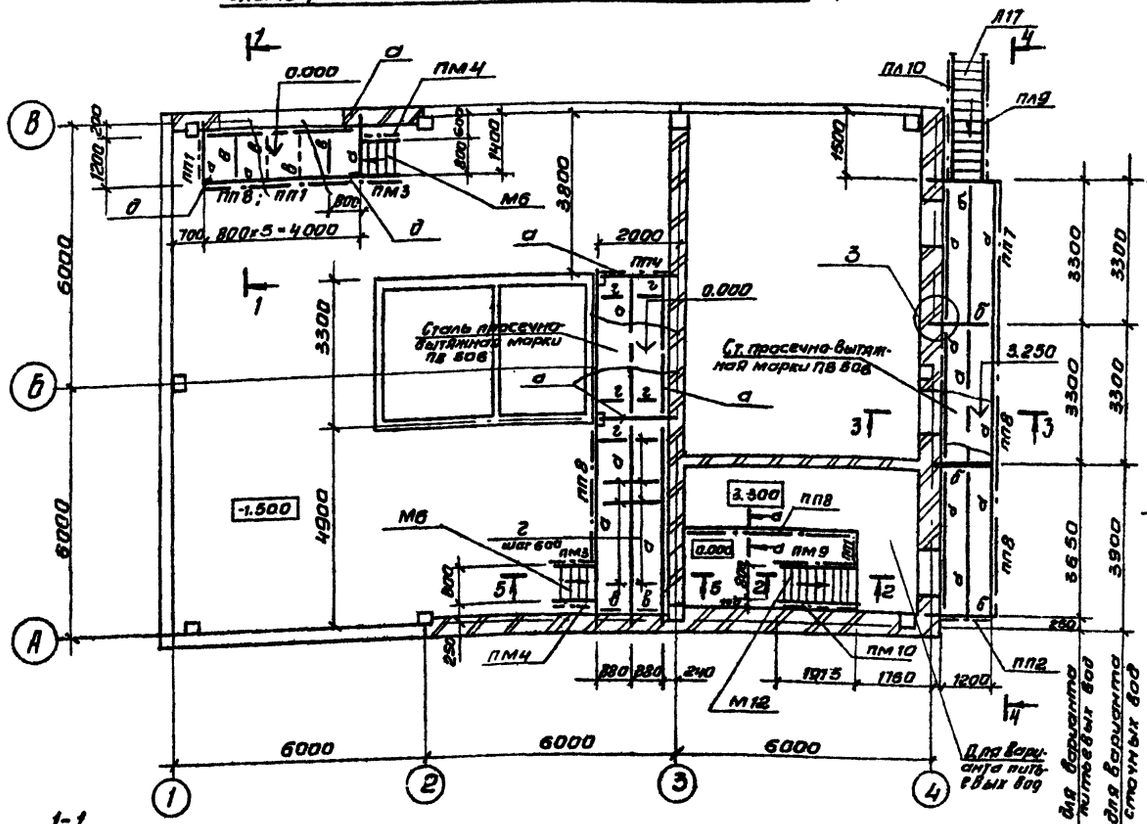


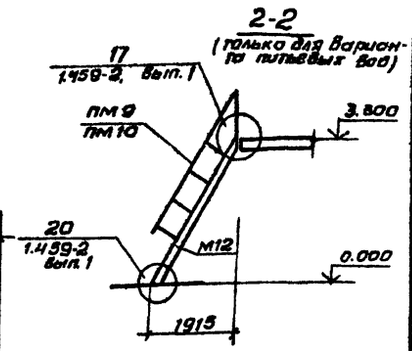


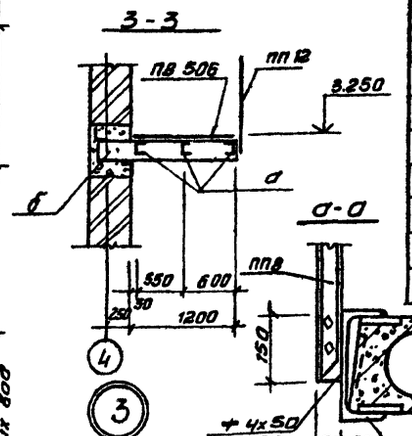


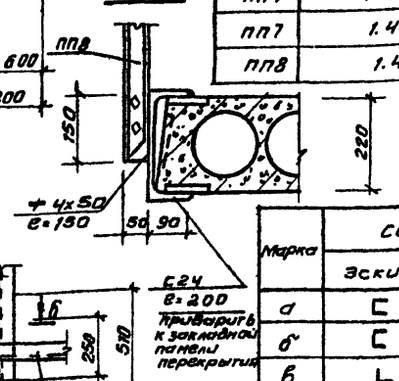


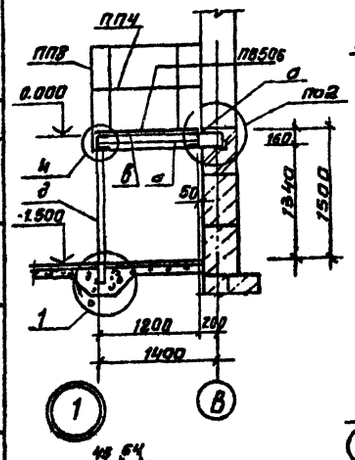


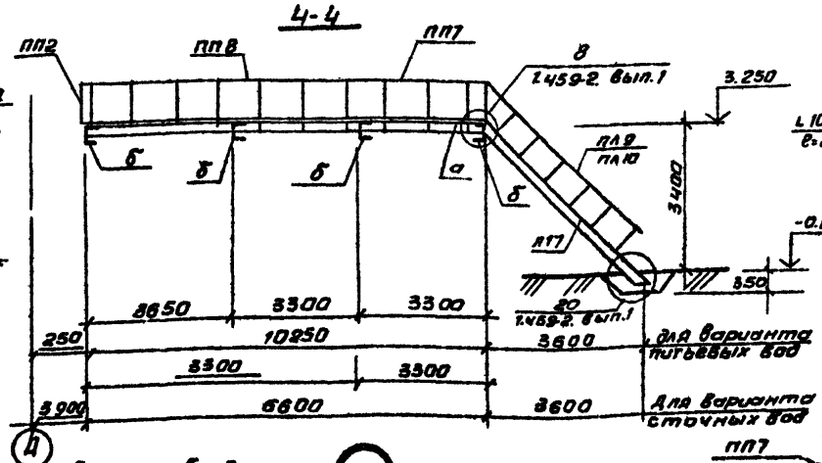


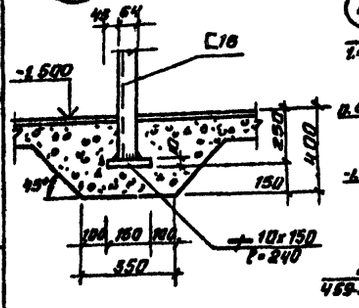


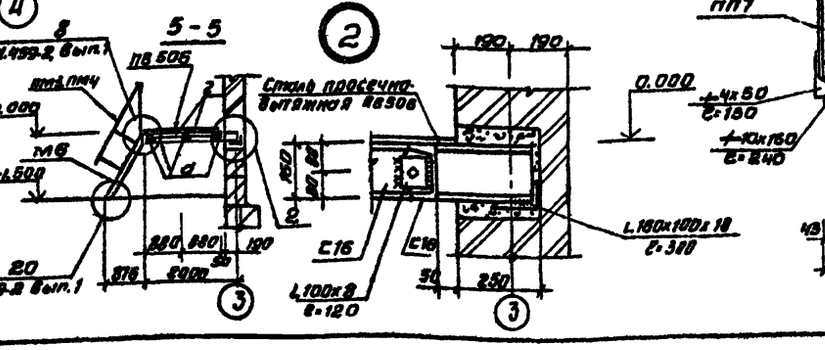

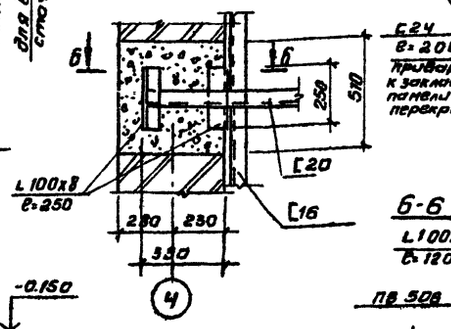

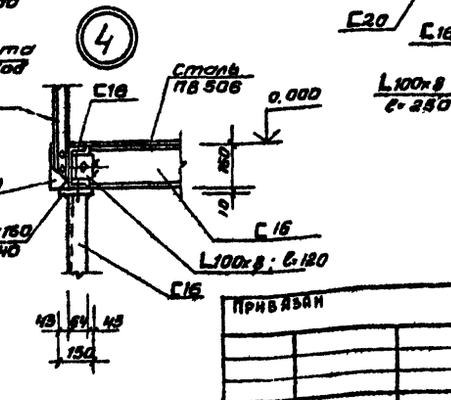

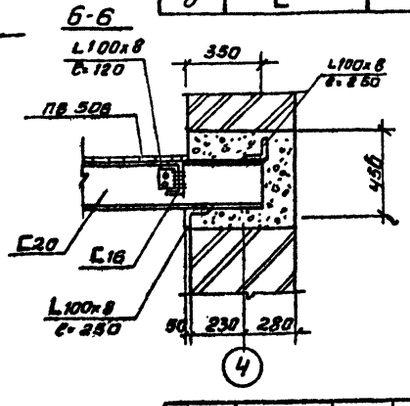


## Спецификация к схеме расположения площадок, лестниц и ограждений

| Марка поз. | Обозначение | Наименование | Кол-во для вар-та питьевых вод | Кол-во для вар-та сточных вод | Масса ед. кг | Примечание |
|---|---|---|---|---|---|---|
| | | Марши лестничные | | | | |
| М6 | 1.459-2 Вып.1 | МШ6 | 2 | 2 | 63 | |
| М12 | 1.459-2 Вып.1 | МШ12 | 1 | - | 122 | |
| Л17 | 1.459-2 Вып.1 | ЛШ17 | 1 | 1 | 161 | |
| | | ограждения | | | | |
| ПМ3 | 1.459-2 Вып.2 | ПМ3 | 2 | 2 | 9 | |
| ПМ4 | 1.459-2 Вып.2 | ПМ4 | 2 | 2 | 9 | |
| ПМ9 | 1.459-2 Вып.2 | ПМ9 | 1 | - | 18 | |
| ПМ10 | 1.459-2 Вып.2 | ПМ10 | 1 | - | 18 | |
| ПЛ9 | 1.459-2 Вып.2 | ПЛ9 | 1 | 1 | 23 | |
| ПЛ10 | 1.459-2 Вып.2 | ПЛ10 | 1 | 1 | 25 | |
| ПП1 | 1.459-2 Вып.2 | ПП1 | 5 | 3 | 12 | |
| ПП2 | 1.459-2 Вып.2 | ПП2 | 1 | 1 | 13 | |
| ПП4 | 1.459-2 Вып.2 | ПП4 | 1 | 1 | 19 | |
| ПП7 | 1.459-2 Вып.2 | ПП7 | 1 | 1 | 30 | |
| ПП8 | 1.459-2 Вып.2 | ПП8 | 5 | 3 | 34 | |

## Ведомость сечений

| Марка | Сечение: Эскиз | Сечение: Поз. | Сечение: Сечение | опорные усилия: M кн м | N кн | Q кн | Группа констр. | Марка металла | Примечание |
|---|---|---|---|---|---|---|---|---|---|
| а | [ | | [ 16 | | | | 4 | Вст3кп2 | |
| б | [ | | [ 20 | | | | 4 | Вст3кп2 | |
| в | L | | L63x5 | | | | 4 | Вст3кп2 | конструкт |
| г | — | | 4x50 | | | | 4 | | конструкт. |
| д | [ | | [ 16 | | | | 4 | | из условия гибкости |

1. Вхлордозаторной монтаж лестницы и ограждения производить только для варианта питьевых вод
2. Сварку производить электродами Э42 (ГОСТ 9467-75). Катет шва - 6 мм.
3. Крепление ограждений производить в соответствии с узлами серии 1.459-2, вып. 1.
4. Антикоррозионную защиту металлоконструкций в складе контейнеров и хлордозаторной производить по таблице на листе АР-1.
5. Наружные металлоконструкции окрасить масляной краской (ГОСТ 8292-75) за 2 раза.

| | | | |
|---|---|---|---|
| Провер. | Антонова | | |
| Ст. инж. | Брайнина | | |
| Рук. гр. | Антонова | | |
| ГИП | Кузнецов | | |
| Гл. конст | Шапиро | | |
| Н. контр. | Кузнецов | | |
| Нач. отд. | Красавин | | |

Хлораторная для обеззараживания питьевых и сточных вод производительностью 12,5 кг товарного хлора в час

Схема расположения площадок, лестниц и ограждений.

| Стадия | Лист | Листов |
|---|---|---|
| Р | 6 | |

ЦНИИЭП инженерного оборудования г. Москва

Привязан

Инв. №

Согласовано

Отд. КГ

Инв. № подл. | Подпись и дата | Взам. инв. №

Копировал Антипова

Формат А2

19213-05

Альбом V

Типовой проект 901-7-6.84

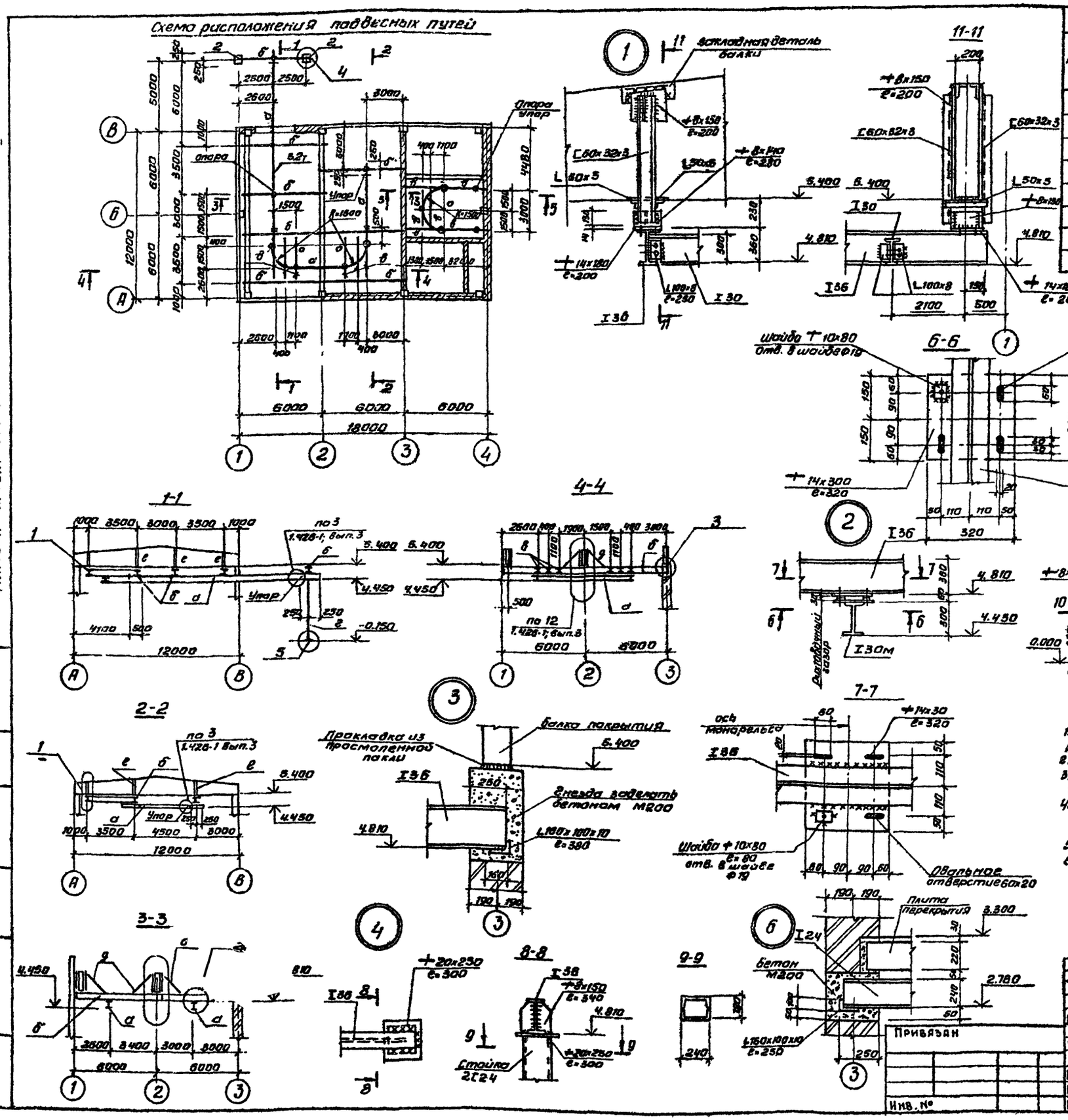
Схема расположения подвесных путей



## Ведомость сечений

| Марка | Сечение: Эскиз | Сечение: Поз | Сечение: Сечение | Опорные усилия: M кнм | Опорные усилия: N кн | Опорные усилия: Q кн | Группа констр. | Марка металла | Примечание |
|---|---|---|---|---|---|---|---|---|---|
| а | I | | I 30м | 91 | | 68 | | Вст3 сп5 | |
| б | I | | I 36 | | | | | Вст3 сп5 | |
| в | I | | I 24 | 22.5 | | 29.3 | | Вст3 пс6 | |
| г | [] | | 2С24 | по | гибкости | | | Вст3 кп2 | |
| д | L | | L63х5 | по | гибкости | | | Вст3 пс6 | |
| е | [ | | [60х32х3 | | 67.1 | | | Вст3 пс6 | |

1. Монтаж подвесных путей вести в соответствии с указаниями серии. 1.426-1. вып. 3.
2. Монтажные болты нормальной точности М16.
3. Рихтовка подкрановых путей по вертикали производится путем установки монтажных прокладок в зазор б=30мм.
4. Сварку путей подвесного транспорта производить электродами Э-42А, а остальных металлоконструкций электродами Э-42 по ГОСТ 9467-75.
5. Катет швов h в мм, кроме оговоренных.
6. Антикоррозионную защиту металлических конструкций в складе контейнеров производить по таблице на листе АР-1. В насосной металлоконструкции окрасить масляной краской (ГОСТ 695-77) за 2 раза. Наружные металлоконструкции окрасить масляной краской (ГОСТ 8292-75) за 2 раза. На ездовые поверхности балок защитный слой не наносится.

| | | | |
|---|---|---|---|
| Провер. | Антонова | | |
| Ст. инж. | Брайнина | | |
| Рук. гр. | Антонова | | |
| Гип | Кузнецов | | |
| Гл. констр. | Шапиро | | |
| Н. контр. | Кузнецов | | |
| Нач. отд. | Красавин | | |

Привязан

Инв. №

ТП 901-7-6.84 -КМ

Хлораторная для обеззараживания питьевых и сточных вод производительностью 12,5 кг товарного хлора в час.

Схема расположения подвесных путей.

| Стадия | Лист | Листов |
|---|---|---|
| Р | 7 | |

ЦНИИЭП инженерного оборудования г. Москва

Согласовано

Отд. КГ

Машинская

Инв. № подл. | Подпись и дата | Взам. инв. №

Копировал Антипова

Формат А 2

## Стойка рамы проема ворот

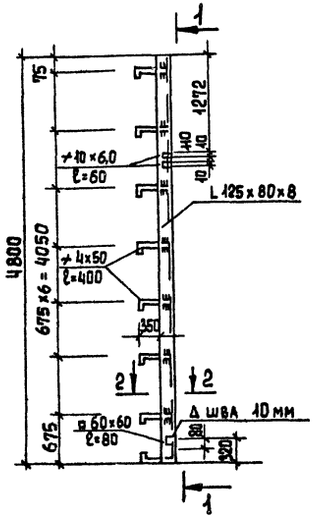


## 1-1

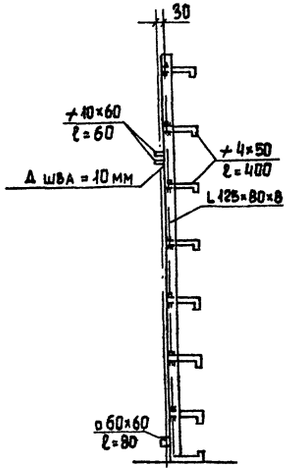


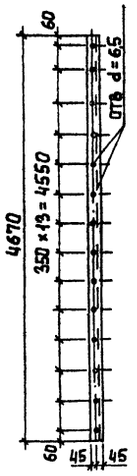


## Рама полотна ворот

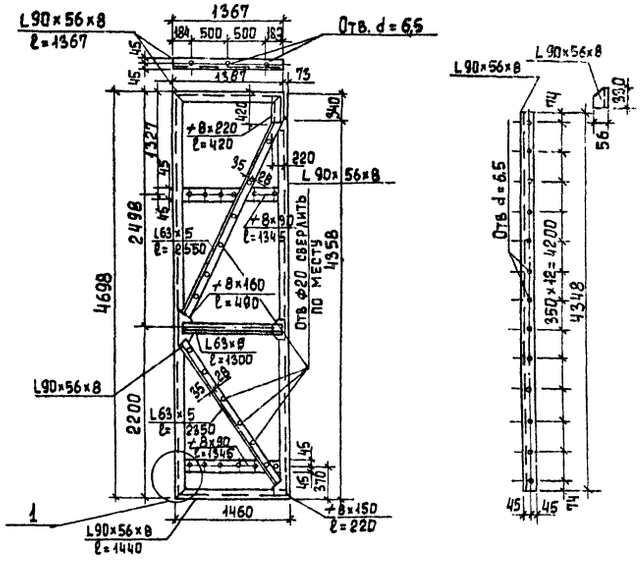


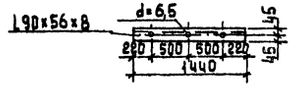


## 2-2

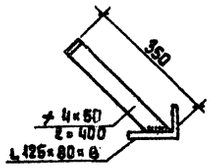


## Нащельные уголки :

(приварить к раме ворот согласно узлам 1,2,4,5 лист АР-7)

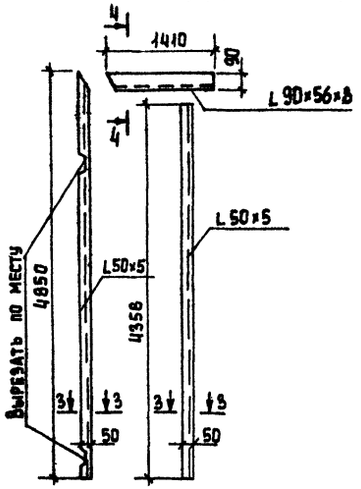


## 3-3




## 4-4

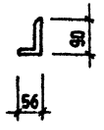


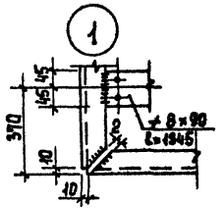


1. Сварку производить электродами Э-42 (ГОСТ 9467-75), катет неоговоренных швов принимать по наименьшей толщине свариваемых элементов.
2. Все отверстия выполнить сверленными.
3. Данный лист рассматривать с листом АР-7.
4. Антикоррозионную защиту производить по таблице на листе АР-1.

| | | | | | | | |
|---|---|---|---|---|---|---|---|
| | | | | ТП 90- | | КМ | |
| Провер. | Антонова | | | | | | |
| Ст. инж. | Брайнина | | | | | | |
| Рук. гр. | Антонова | | | | | | |
| ГИП | Кузнецов | | | | | | |
| Гл. констр. | Шапиро | | | | | | |
| Н. контр. | Кузнецов | | | | | | |
| Нач. отд. | Красавин | | | | | | |
| Привязан | | | | Хлораторная для обеззараживания питьевых и сточных вод производительностью 12,5 кг товарного хлора в час | Стадия | Лист | Листов |
| | | | | | Р | 8 | |
| Инв. № | | | | Ворота | ЦНИИЭП Инженерного оборудования г. Москва | | |

Копировал Еремченко

Формат А2



Инв. № подл. | Подпись и дата | Взам. инв. №

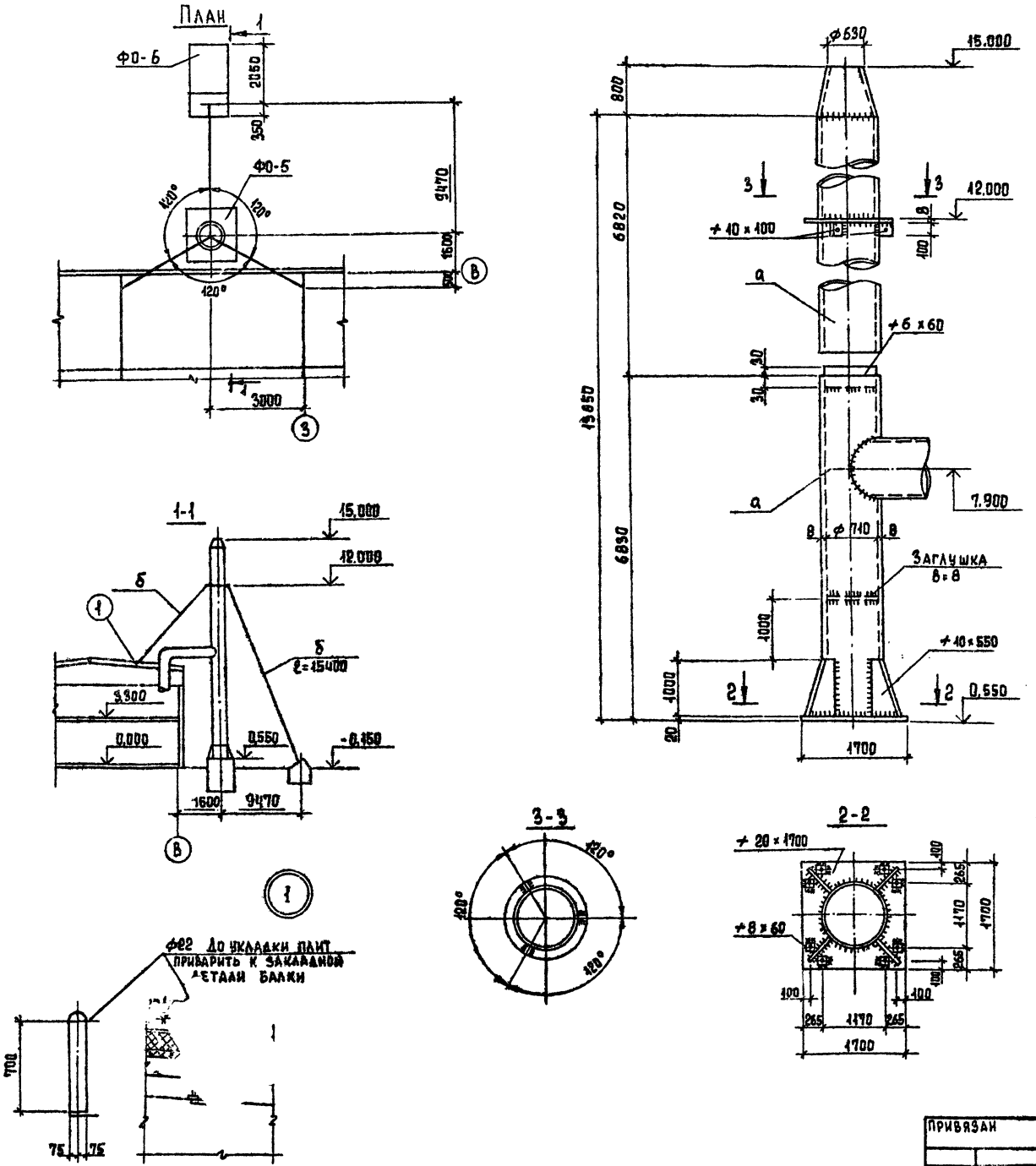


## Ведомость сечений

| Марка | Сечение | | | Опорные усилия | | | Группа констр. | Марка металла | Примеч. |
|---|---|---|---|---|---|---|---|---|---|
| | Эскиз | Поз | Сечение | M кнм | N кн | Q кн | | | |
| а | ◎ | | ТР ф 710 из листа 8=8 | | | | | Вст3 кп2 | |
| б | • | | ф 22 | | 15 | | | Вст3 кп2 | |

1. Труба покрывается до сварки изнутри и после сварки снаружи перхлорвиниловым лаком в 3 слоя по грунтовке лаком N 138 в 2 слоя.
2. Примыкание подводящих труб см. чертежи марки ОВ.
3. Сварку производить электродами типа Э-42 ГОСТ 9467-75. Катет шва - 6мм, при толщине элементов менее 6мм - катет шва равен толщине свариваемых элементов.

Альбом V

Типовой проект 901-7-6.84

Согласовано

Отдел ВС | Нарциссов

Инв. № подл. | Подпись и дата | Взам. инв. №

| | | | |
|---|---|---|---|
| Провер | Антонова | | |
| Ст. инж. | Брайнина | | |
| Рук. гр. | Антонова | | |
| ГИП | Кузнецов | | |
| Гл. конст. | Шапиро | | |
| Н. контр. | Кузнецов | | |
| Нач. отд. | Красавин | | |

Привязан

Инв. №

ТП 901-7-6.84 -КМ

Хлораторная для обеззараживания питьевых и сточных вод производительностью 12,5 кг товарного хлора в час

| Стадия | Лист | Листов |
|---|---|---|
| Р | 9 | |

Труба вытяжная

ЦНИИЭП Инженерного оборудования с Москвой

Копировал Еремченко

Формат А2

Госстрой СССР
ЦЕНТРАЛЬНЫЙ ИНСТИТУТ ТИПОВОГО ПРОЕКТИРОВАНИЯ
Свердловский филиал
620062, г.Свердловск-62, ул.Чебышева,4
Заказ № 4831 Инв.№ 19213-05 тираж 110
Сдано в печать 22.09.1987г цена 2-87

gost.e-ecolog.ru