ТИПОВОЙ ПРОЕКТ
901-7-6.84

ХЛОРАТОРНАЯ

ДЛЯ ОБЕЗЗАРАЖИВАНИЯ ПИТЬЕВЫХ И СТОЧНЫХ ВОД

ПРОИЗВОДИТЕЛЬНОСТЬЮ 12,5 КГ ТОВАРНОГО ХЛОРА В ЧАС

АЛЬБОМ II

ТЕХНОЛОГИЧЕСКАЯ И САНИТАРНО-ТЕХНИЧЕСКАЯ ЧАСТИ
ВАРИАНТ ОБЕЗЗАРАЖИВАНИЯ ПИТЬЕВЫХ ВОД

Инв. № 19213-пз

gost.e-ecolog.ru

				ПРИВЯЗАН
ИНВ. №:				

ТИПОВОЙ ПРОЕКТ
901-7-6.84

ХЛОРАТОРНАЯ

ДЛЯ ОБЕЗЗАРАЖИВАНИЯ ПИТЬЕВЫХ И СТОЧНЫХ ВОД

ПРОИЗВОДИТЕЛЬНОСТЬЮ 12,5 КГ ТОВАРНОГО ХЛОРА В ЧАС

СОСТАВ ПРОЕКТА:

Альбом I - Пояснительная записка
Альбом II - Технологическая и санитарно-техническая части. Вариант обеззараживания питьевых вод.
Альбом III - Технологическая и санитарно-техническая части. Вариант обеззараживания сточных вод.
Альбом IV - Электротехническая часть.
Альбом V - Архитектурно-строительная часть.
Альбом VI - Строительные изделия.
Альбом VII - Нестандартизированное оборудование.
Альбом VIII - Спецификации оборудования.
Альбом IX - Сборник спецификаций оборудования.
Альбом X - Ведомость потребности в материалах.
Альбом XI - Сметы.

РАЗРАБОТАН ПРОЕКТНЫМ ИНСТИТУТОМ
ЦНИИЭП инженерного оборудования

Главный инженер института А. Кетаов

Главный инженер проекта М. Сирота

АЛЬБОМ II

УТВЕРЖДЕН ГОСГРАЖДАНСТРОЕМ
ПРИКАЗ №:279 от 27 декабря 1979г.
ВВЕДЁН В ДЕЙСТВИЕ ИНСТИТУТОМ
ЦНИИЭП инженерного оборудования
ПРИКАЗ №:82 от 25. 09. 1985г.

Привязан

Инв. №:

Содержание альбома

NN п.п.	Наименование листов	NN лис-тов	NN стра-ниц
1	Содержание альбома		2
	Технологическая часть		
2	Общие данные	ТХ-1	3
3	Вариант подачи газообразного хлора.		
	Принципиальная схема.	ТХ-2	4
4	Вариант подачи хлорной воды. Принципиаль-		
	ная схема.	ТХ-3	5
5	Планы с расстановкой оборудования.		
	Разрез 1-1.	ТХ-4	6
6	Склад контейнеров. Насосная. План.	ТХ-5	7
7	Склад контейнеров. Насосная. Разрезы 1-1; 2-2	ТХ-6	8
8	Вариант подачи газообразного хлора. Хлордоза-		
	торная. План. Разрез 1-1.	ТХ-7	9
9	Вариант подачи хлорной воды. Хлордозаторная.		
	План на отм. 0.000.	ТХ-8	10
10	Вариант подачи хлорной воды. Хлордозаторная.		
	План на отм. 3.300. Разрез 1-1.	ТХ-9	11
11	Схемы Х1; Х2; Х3; Х4	ТХ-10	12
12	Схемы В10; Х4; Е2.	ТХ-11	13
13	Схема Х5.	ТХ-12	14
	Внутренний водопровод и канализация		
14	Общие данные	ВК-1	15
15	План. Схемы В1; К1; К3; ТО	ВК-2	16
	Отопление и вентиляция.		
16	Общие данные	ОВ-1	17
17	Планы на отм. 0.000 и 3.300	ОВ-2	18
18	Схемы систем вентиляции П1; П2; В1; В2; В3; В4,		
	отопления	ОВ-3	19
19	Установка систем П1; П2; В1; В2; В3.		
	Схема системы теплоснабжения.	ОВ-4	20
20	Переходы	ОВН-1	21

Альбом II

Типовой проект 901-7-6.84.

Схема генплана

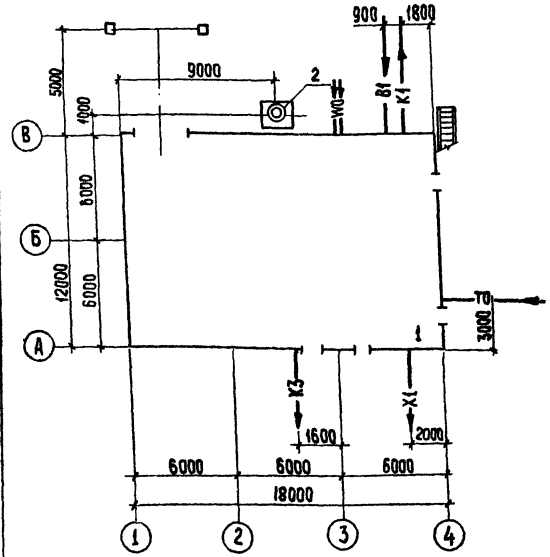

Условные обозначения

В1	Хозпитьевой водопровод
В10	Производственный водопровод
К1	Бытовая канализация
К3	Производственная канализация
Х1	Трубопровод жидкого хлора
Х2	Трубопровод газообразного хлора
Х3	Трубопровод хлорной воды и перелива из хлораторов
Х4	Трубопровод продуктов продувки
Х5	Трубопровод нейтрализующего раствора
Е2	Трубопровод азота
ТО	Теплосеть
WQ	Электросеть.

Типовой проект разработан в соответствии с действующими нормами и правилами и предусматривает мероприятия, обеспечивающие взрывную, взрывопожарную и пожарную безопасность при эксплуатации здания.

Главный инженер проекта Сирота/

Ведомость основных комплектов

Обозначение		Наименование комплекта	Примечание
901-7-6.84	ТХ	Технологическая часть	Альбом II, III
901-7-6.84	АР	Архитектурно-строительная часть	Альбом V
901-7-6.84	КЖ	Конструкции железобетонные	Альбом V
901-7-6.84	КМ	Конструкции металлические	Альбом V
901-7-6.84	ВК	Внутренний водопровод и канализация	Альбом II, III
901-7-6.84	ОВ	Отопление и вентиляция	Альбом II, III
901-7-6.84	ЭМ	Силовое электрооборудование	Альбом IV
901-7-6.84	ЭО	Электрическое освещение	Альбом IV
901-7-6.84	АТХ	Автоматизация	Альбом IV
901-7-6.84	СС	Сигнализация и связь	Альбом IV

Ведомость ссылочных и прилагаемых документов

Обозначение	Наименование	Примечание
	Прилагаемые документы	
СО	Спецификации оборудования	
ССО	Сборник спецификаций оборудования.	
ВМ	Ведомость потребности в материалах.	
901-7-6.84 Альбом III	Нестандартизированное оборудование	

Ведомость чертежей основного комплекта

Лист	Наименование	Примечан.
1	Общие данные	
2	Вариант подачи газообразного хлора. Принципиальная схема	
3	Вариант подачи хлорной воды. Принципиальная схема	
4	Планы с растановкой оборудования. Разрез 1-1	
5	Склад контейнеров. Насосная. План.	
6	Склад контейнеров. Насосная. Разрезы 1-1; 2-2	
7	Вариант подачи газообразного хлора. Хлордозаторная. План. Разрез 1-1.	
8	Вариант подачи хлорной воды. Хлордозаторная. План на отм. 0.000	
9	Вариант подачи хлорной воды. Хлордозаторная. План на отм. 3.300. Разрез 1-1	
10	Схемы Х1; Х2; Х3; Х4.	
11	Схемы В10; Х4; Е2	
12	Схема Х5	

Экспликация сооружений

NN п.п.	Наименование	Примечание
1	Хлораторная	
2	Газовыбросная труба	См. альбом V

1. Относительной отм. 0.000 соответствует абсолютная отм. [ ]
2. Трубопроводы хлора монтируются на муфтах с проваркой.
3. Для фланцевых соединений предусмотрены прокладки из фторопласта Ф-4 сорт 1 ГОСТ 10007-80 болты из стали 10Г2.
4. Стальные трубы покрыть эмалью КС-710 серая по ГОСТ 9355-81 по грунтовке ХС-010 ГОСТ 9355-81.
5. После монтажа трубопроводов произвести тщательную заделку отверстий в стенах.

Привязан

Инв. №

Т.П.901-7-6.84 ТХ

Н.контр.	Машинская	
Провер.	Хлецер	
Инж.	Мижеенкова	
Вед.инж.	Левина	
Рук.гр.	Машинская	
ГИП	Сирота	
Нач.отд.	Гольдман	

Хлораторная для обеззараживания питьевых и сточных вод производительностью 12,5 кг/ч тощарного хлора в

Стадия Р | Лист 1 | Листов 12

Общие данные

ЦНИИЭП инженерного оборудования г. Москва

Копиров Хлопенен

Формат А2

19213-02

Согласовано

Инв.№ подл. | Подпись и дата | Взам. инв.№

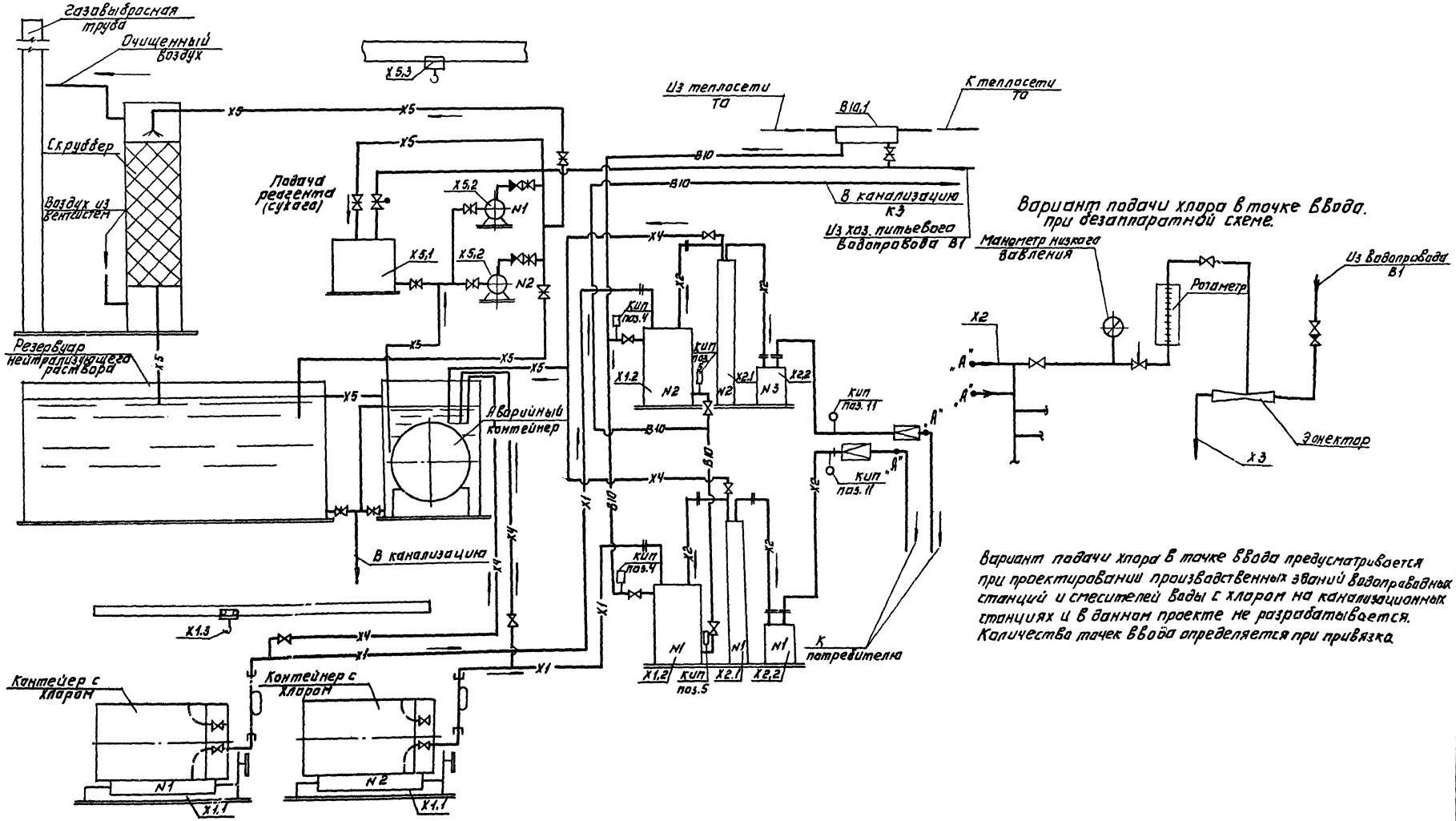

Типовой проект 901-7-6.84 Альбом II

				ТП 901-7-6.84		ТХ	
Привязан:	Н.контр.	Машинская		Хлоратор 2 для обеззараживания питьевых и точных вод производительностью 12,5 кг товарного хлора в час.	Стадия	Лист	Листов
	Провер.	Клецер			Р	2	
	Вед.инж.	Левина					
	Рук.тр.	Машинская		Вариант подачи газообразного хлора. Принципиальная схема.	ЦНИИЭП инженерного оборудования г. Москва		
Инв.№	Гип	Сирота					
	Нач.отд.	Гольдман					

Копировал: Логинова

Формат: А2.

19213.02

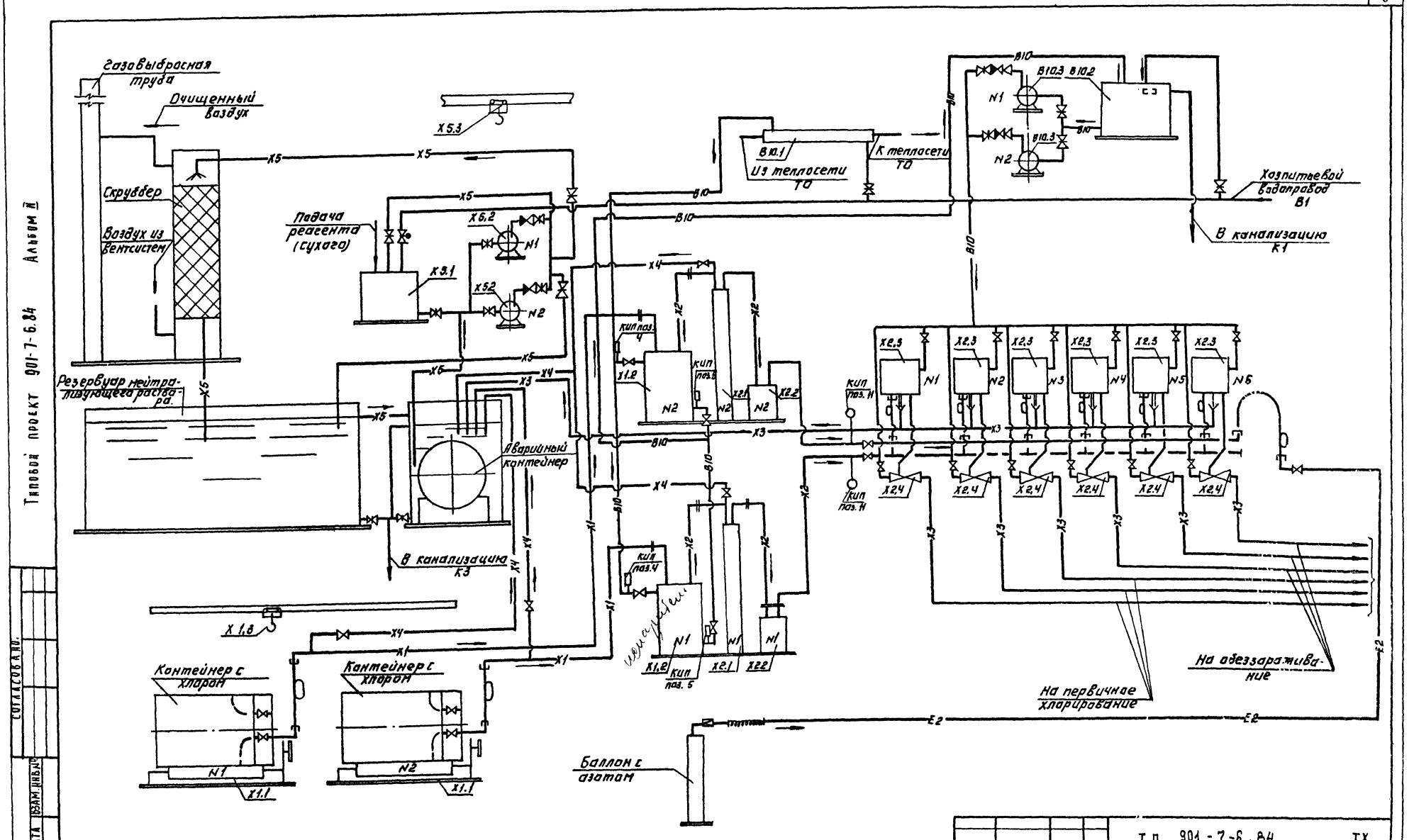

Типовой проект 901-7-6.84 Альбом II

Согласовано

Инв. № подл.	Подпись и дата	Взам. инв. №

Т.п. 901-7-6.84				ТХ
Привязан:	Н. контр.	Машинская	Хлорирование для обеззараживания питьевых и сточных вод производительностью 12,5 кг товарного хлора в час	Стадия: Р; Лист: 3; Листов:
	Провер.	Клецер		
	Вед. инж.	Левина		
	Рук. гр.	Машинская	Варианты подачи хлорной воды.	ЦНИИЭП инженерного оборудования г. Москва
	Гип	Сирота		
Инв. №	Нач. отд.	Гольдан	Принципиальная схема.	

Копировал: Логинова

Формат: А2

19213-02

Типовой проект 901-7-6.84 Альбом II

1-1

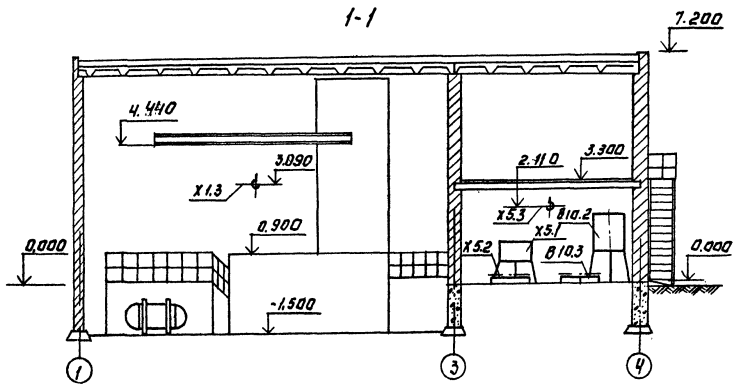

Вариант подачи газообразного хлора.

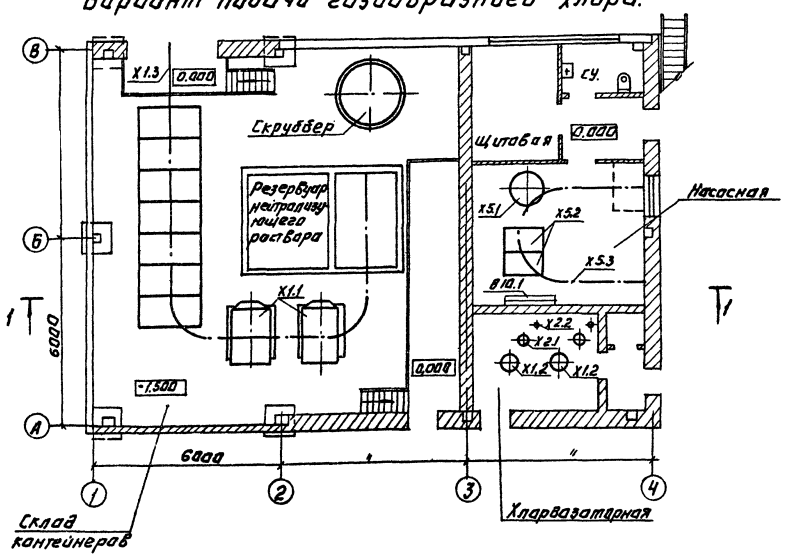

Варианты подачи хлорной воды. План на отм. 0.000.

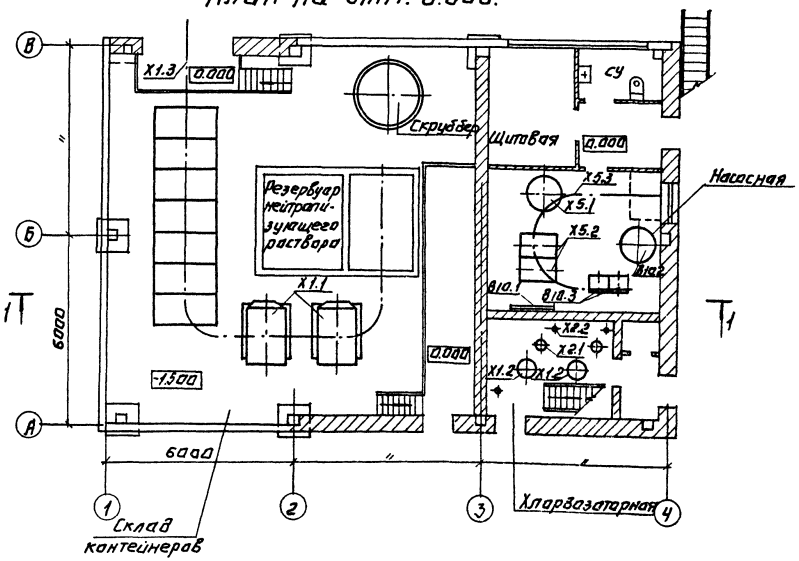

Элемент плана на отм. 3.300.

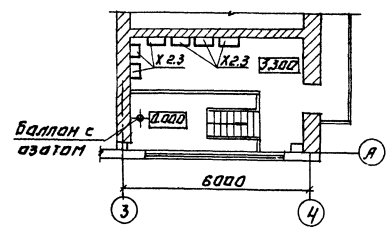

					ТП 901-7-6.84 ТХ		
Привязан:							
Инв. №							
Н. контр.	Машинская			Хлораторная для обеззараживания питьевых и сточных вод производительностью 12,5 т товарного хлора в час. Планы с расстановкой оборудования. Разрез 1-1.	Стадия	Лист	Листов
Провер.	Клецер				Р	4	
Ст. техн.	Шерамыгина						
Ст. инж.	Шрадер						
Рук. гр.	Машинская						
ГИП	Сирута						
Нач. отд.	Гольдман				ЦНИИЭП инженерного оборудования г. Москва		

Копировал: Луганова

Формат: А2

19213-02

Инв. № подл. | Подпись и дата | Взам. инв. №

Альбом II

Типовой проект 901-7-6.84

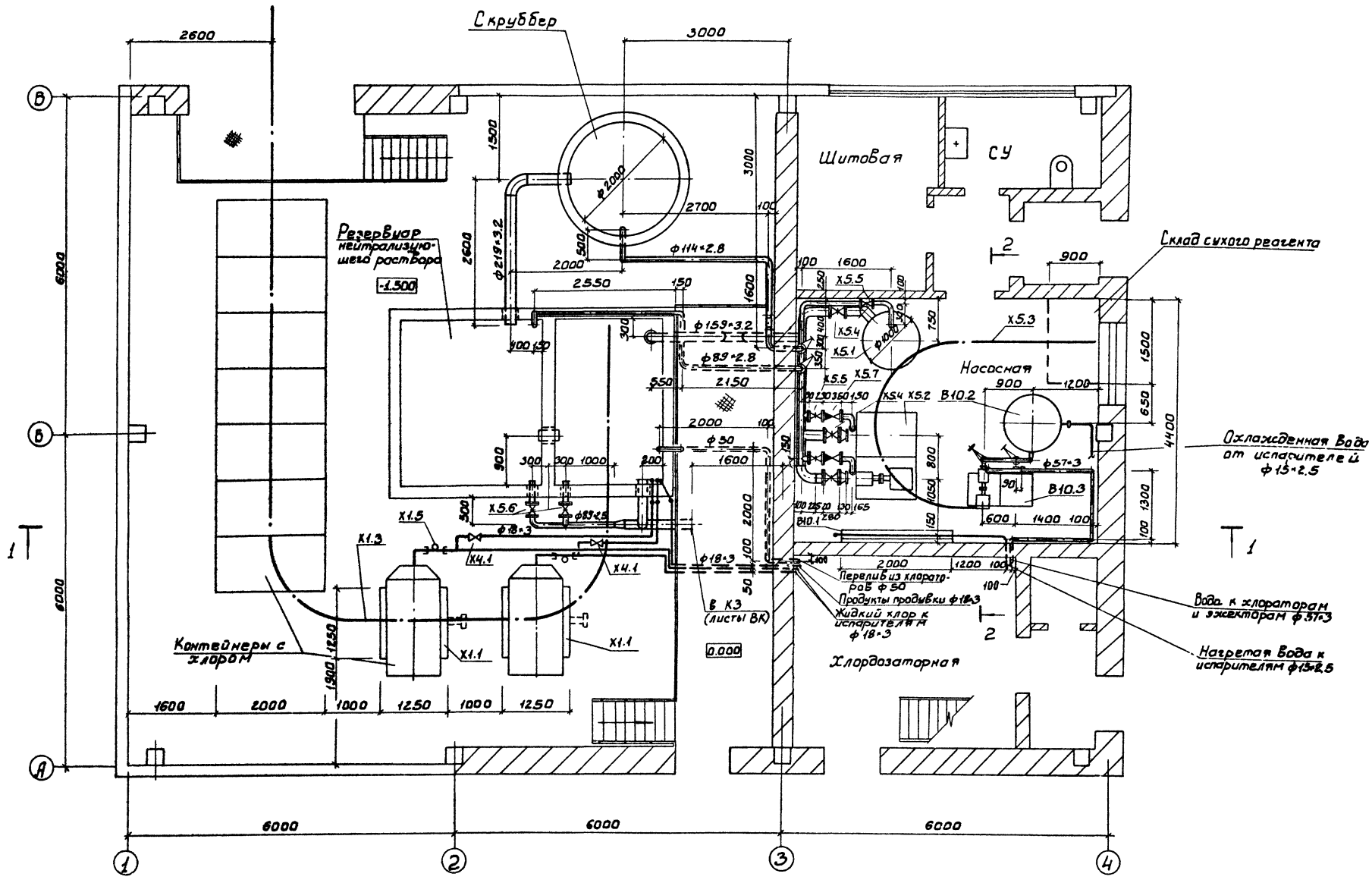

					Т.П. 901-7-6.84		ТХ
ПРИВЯЗАН	Н.КОНТР.	МАШИНСКАЯ		ХЛОРАТОРНАЯ ДЛЯ ОБЕЗЗАРАЖИВАНИЯ ПИТЬЕВЫХ И СТОЧНЫХ ВОД ПРОИЗВОДИТЕЛЬНОСТЬ 12,5кг ТОВАРНОГО ХЛОРА В ЧАС	СТАДИЯ	ЛИСТ	ЛИСТОВ
	ПРОВЕР.	ЛЕВИНА			Р	5	
	СТ.ИНЖ.	КЛЕЦЕР					
	РУК.ГР	МАШИНСКАЯ		СКЛ. КОНТЕЙНЕРОВ. НАСОСНАЯ. ПЛАН.	ЦНИИЭП ИНЖЕНЕРНОГО ОБОРУДОВАНИЯ Г. МОСКВА		
	ГИП	СИРОТА					
ИНВ.№	НАЧ.ОТД.	ГОЛЬДМАН					

19213-02

Копировал: Боброва

Формат:

СОГЛАСОВАНО

ИНВ. № ПОДЛ. | ПОДПИСЬ И ДАТА | ВЗАМ. ИНВ. №

Альбом II

Типовой проект 901-7-6.84

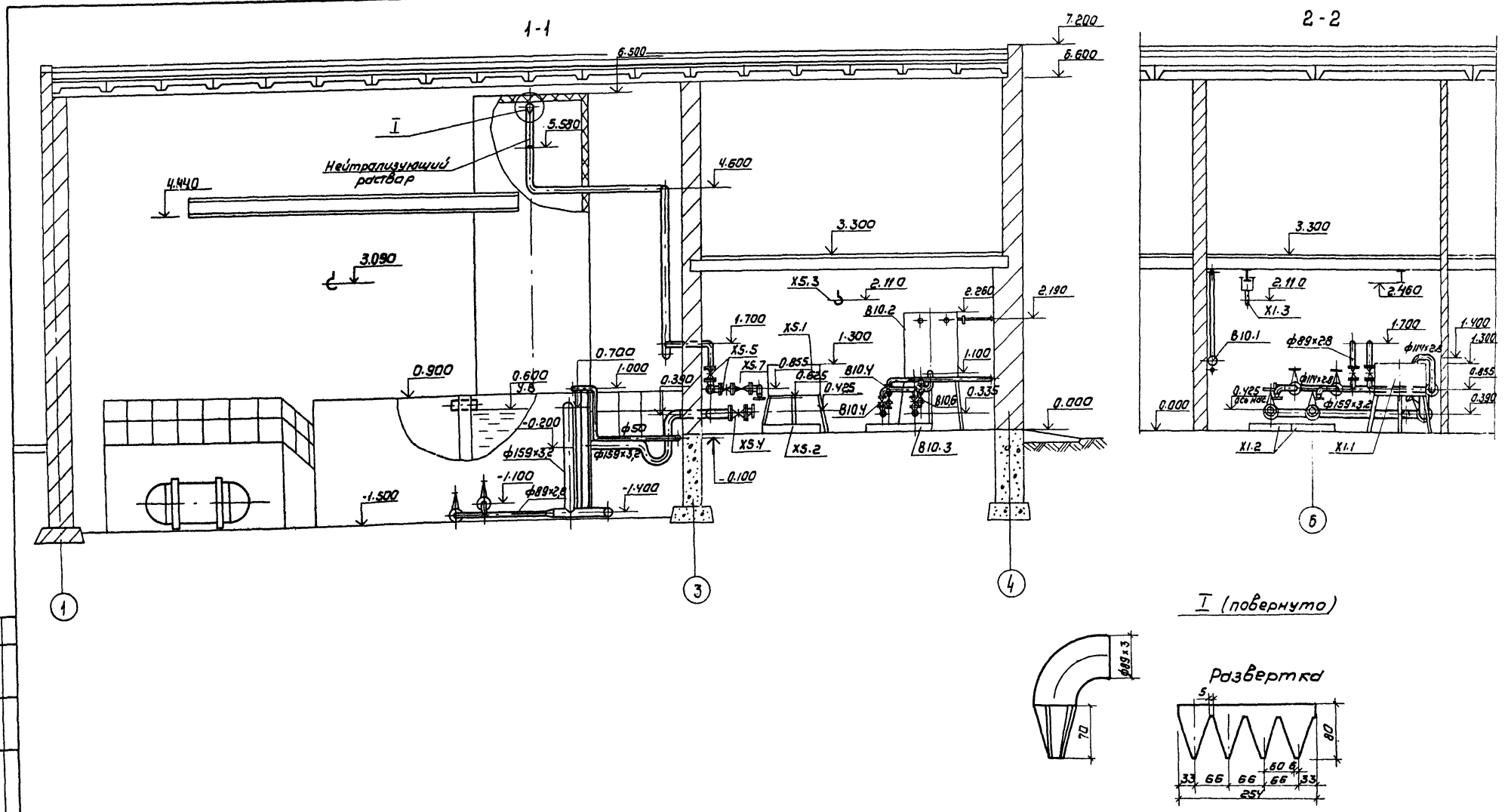

				ТП 901-7-6.84		ТХ	
Привязан	Н.контр.	Машинская		Хлораторная для обеззараживания питьевых и сточных вод производительностью 12,5 кг тов. хлора в час	Стадия	Лист	Листов
	Провер	Клецер			Р	6	
	Ст. инж	Шраер					
	Рук.гр.	Машинская		Склад контейнеров. Насосная. Разрезы 1-1; 2-2.	ЦНИИЭП инженерного оборудования г. Москва		
Инв.№	Гип	Сирота					
	Нач.отд.	Гольдман					

19213-02

Копировал: Коршунова

Формат: А2

Согласовано:

Инв.№ подл. | Подпись и дата | Взам. инв.№

Типовой проект 901-7-6.84 Альбом II

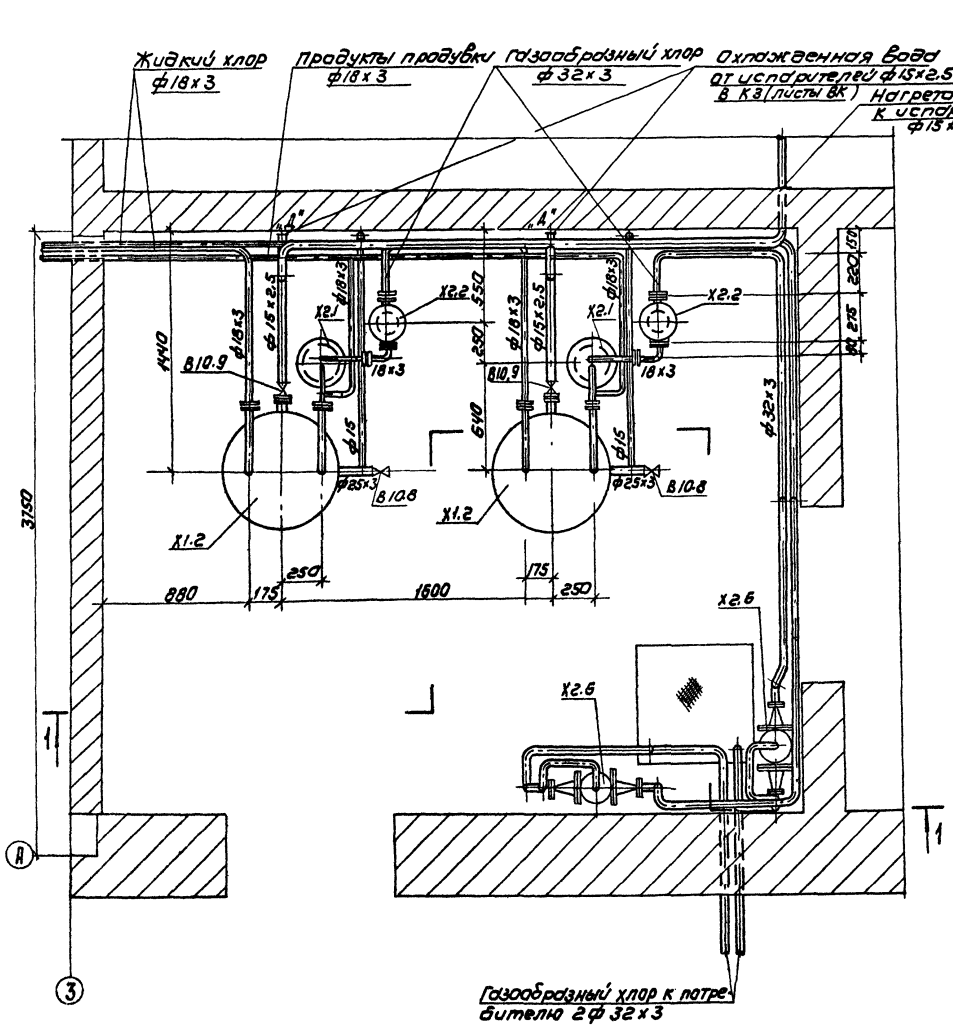

1-1

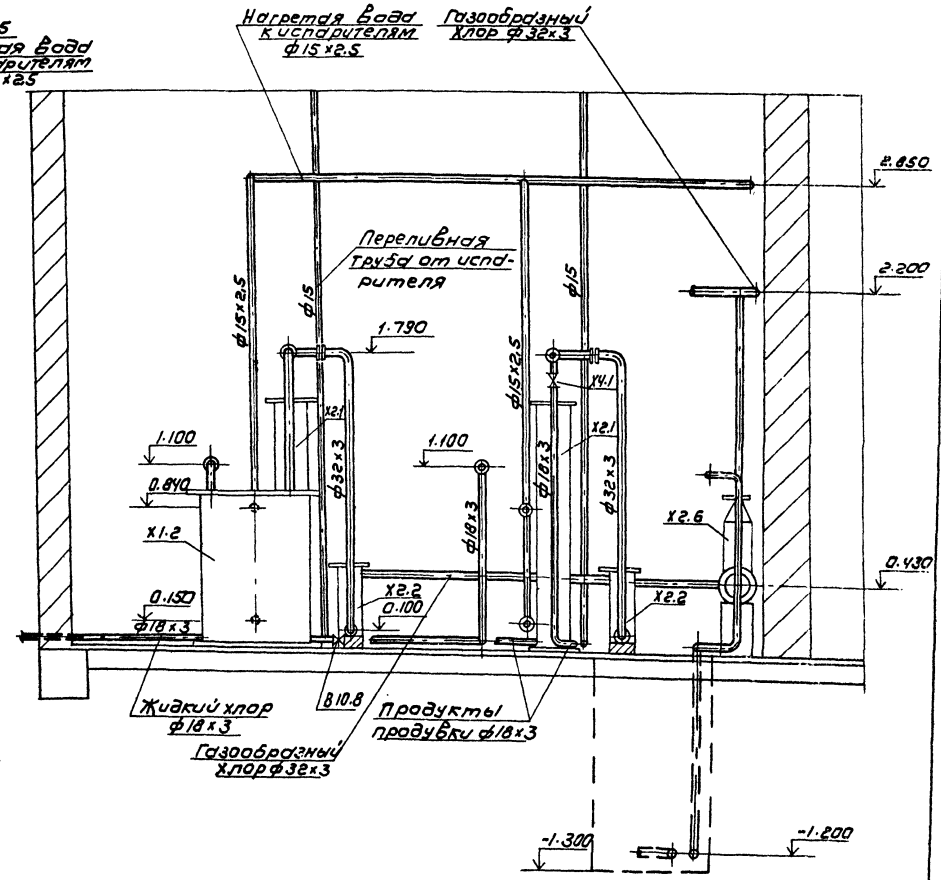

				ТП 901-7-6.84		ТХ	

Альбом II

Типовой проект 901-7-6.84

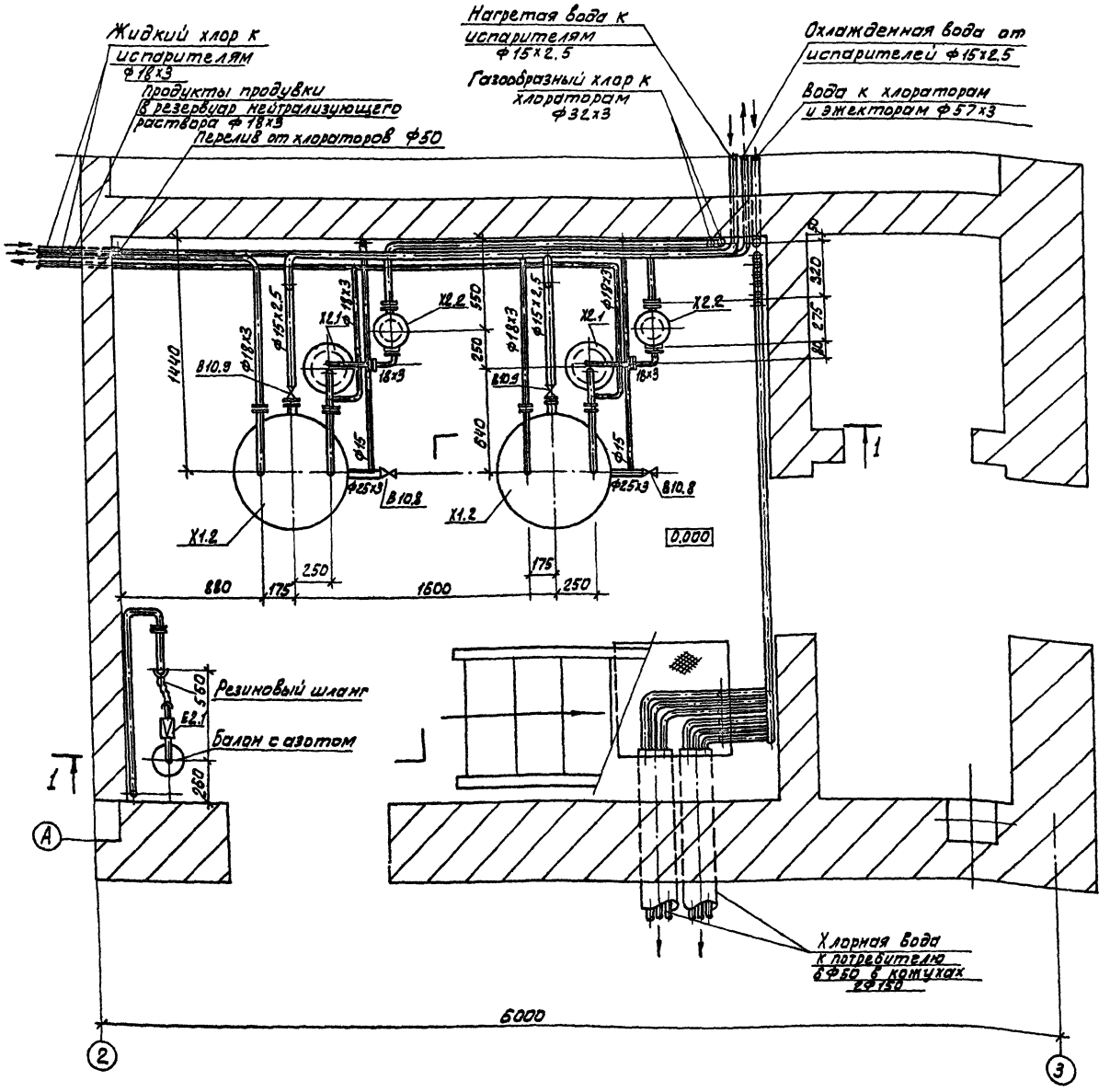

Н.КОНТР	МАШИНСКАЯ		
ПРОВЕР	ЛЕВИНА		
СТ. ИНЖ.	КЛЕЦЕР		
РУК. ГРУП	МАШИНСКАЯ		
ГИП	СИРОТА		
НАЧ. ОТД.	ГОЛЬДМАН		

ТП. 901-7-6.84 ТХ

Хлораторная для обеззараживания питьевых и сточных вод производительностью 12,5 кг товарного хлора в час. Вариант подачи хлорной воды. Хлордозаторная. План на отм. 0.000

СТАДИЯ	ЛИСТ	ЛИСТОВ
Р	8	

ЦНИИЭП инженерного оборудования г. Москва

192-13-02

Привязан

Инв. №

Инв. № подл. | Подпись и дата | Взам. инв. №

Согласовано

Копировал: Алешикова

Формат А2

Типовой проект 901-7-6.84 Альбом III

План на отм. 3.300.

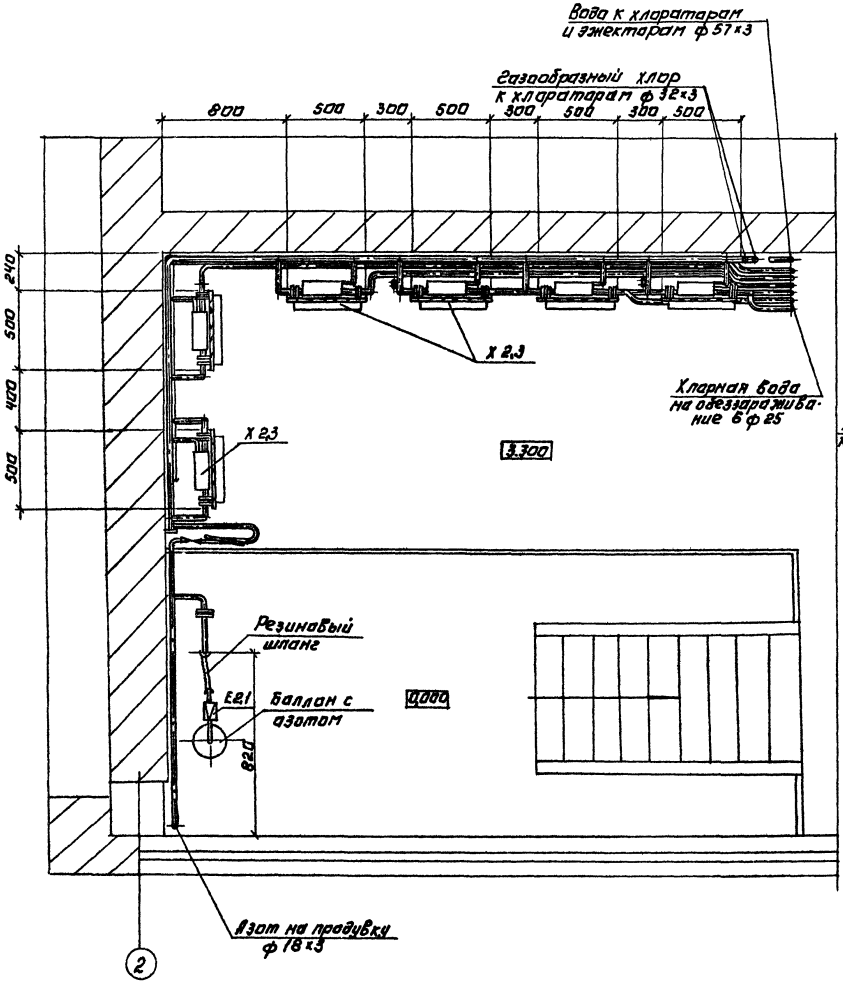

1-1

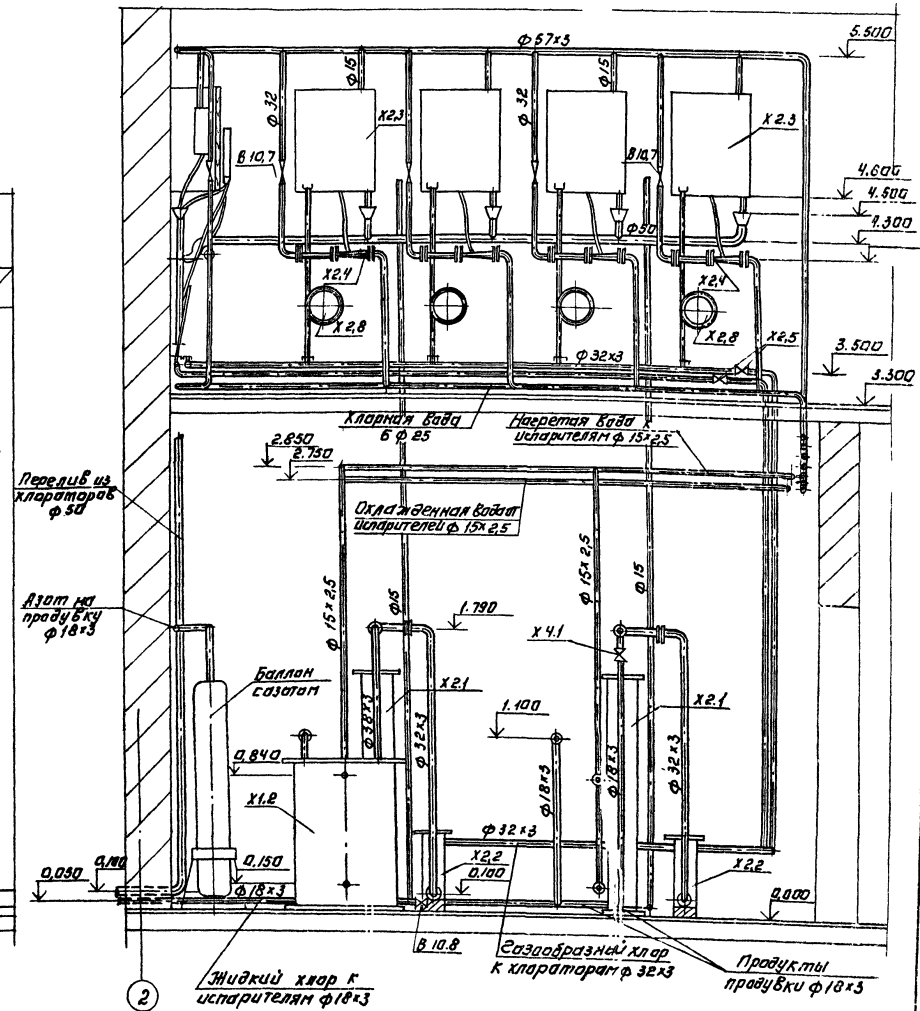

				ТП 901-7-6.84 ТХ				
Нач. отр.	Машинская		Хлораторная для обеззараживания воды. Газообразный хлор. План на отм. 3.300. Разрез 1-1	Стадия	Лист	Листов
Пр. гл.	Левина			Р	9	
Ст. инж.	Клецер					
Рук. гр.	Машинская					
Н.	Сирота					
Гл. отд.	Голодман			ЦНИИЭП инженерного оборудования г. Москва		

Привязан:

Инв. №

Копировал: Логинова

Формат А2

19218-02

Согласовано

Инв. № подл. | Подпись и дата | Взам. инв. №

Альбом III

Типовой проект 901-7-6.84

X1 ; X2 ; X4

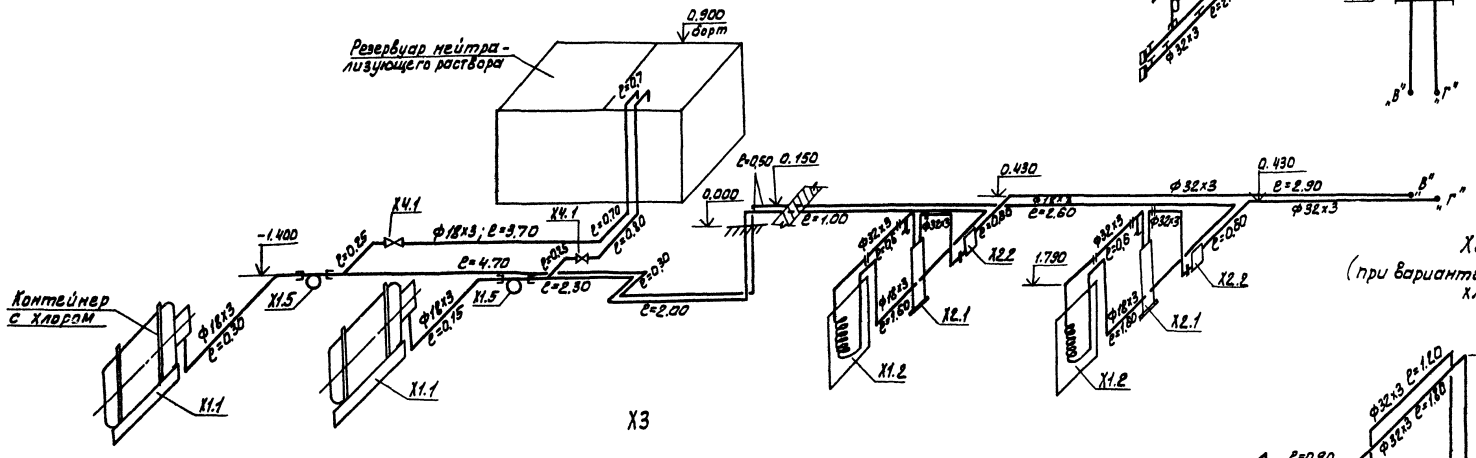

X3

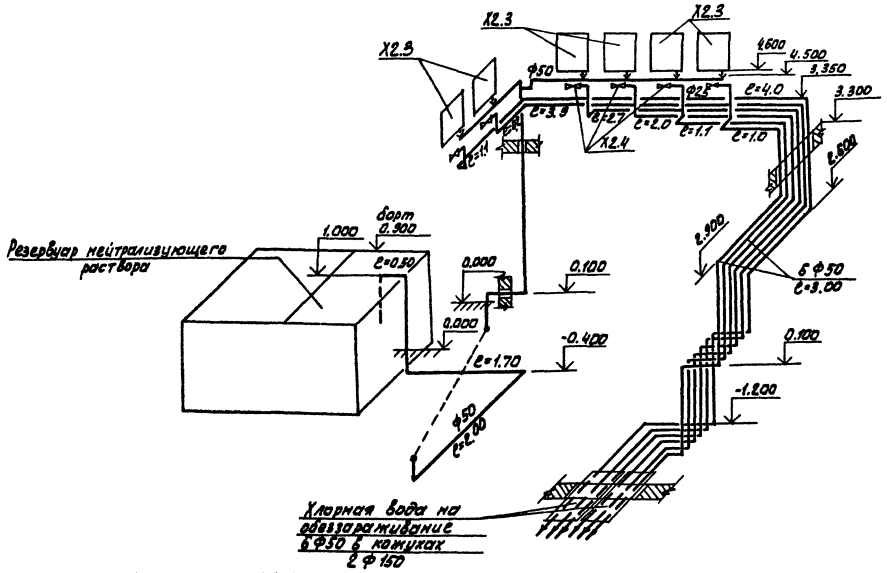

X2

(при варианте подачи газообразного хлора)

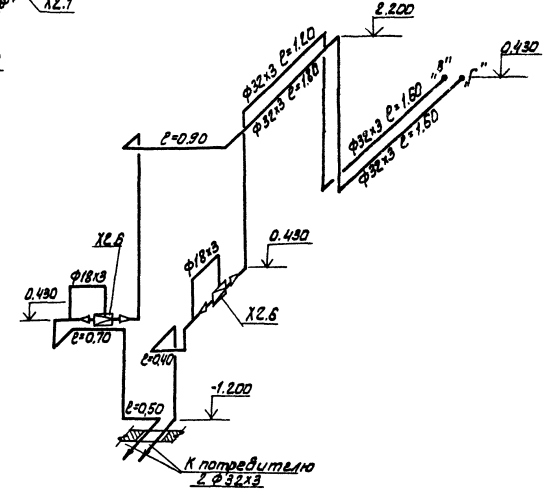

				ТП 901-7-6.84 ТХ		
Привязан		Н. контр.	Машинская	Хлораторная для обеззараживания питьевых и сточных вод производительностью 12,5 т товарного хлора/час	Стадия	Лист	Листов
		Провер.	Левина		Р	10	
		Ст. инж.	Клецер	Схемы X1; X2; X3; X4	ЦНИИЭП инженерного оборудования г. Москва		
		Рук. гр.	Машинская				
Инв. №		ГИП	Сирота				
		Нач. отд.	Гольдман				

19213-02

Копировал: Алешикова

Формат А4

Согласовано

Инв. № подл. | Подпись и дата | Взам. инв. №

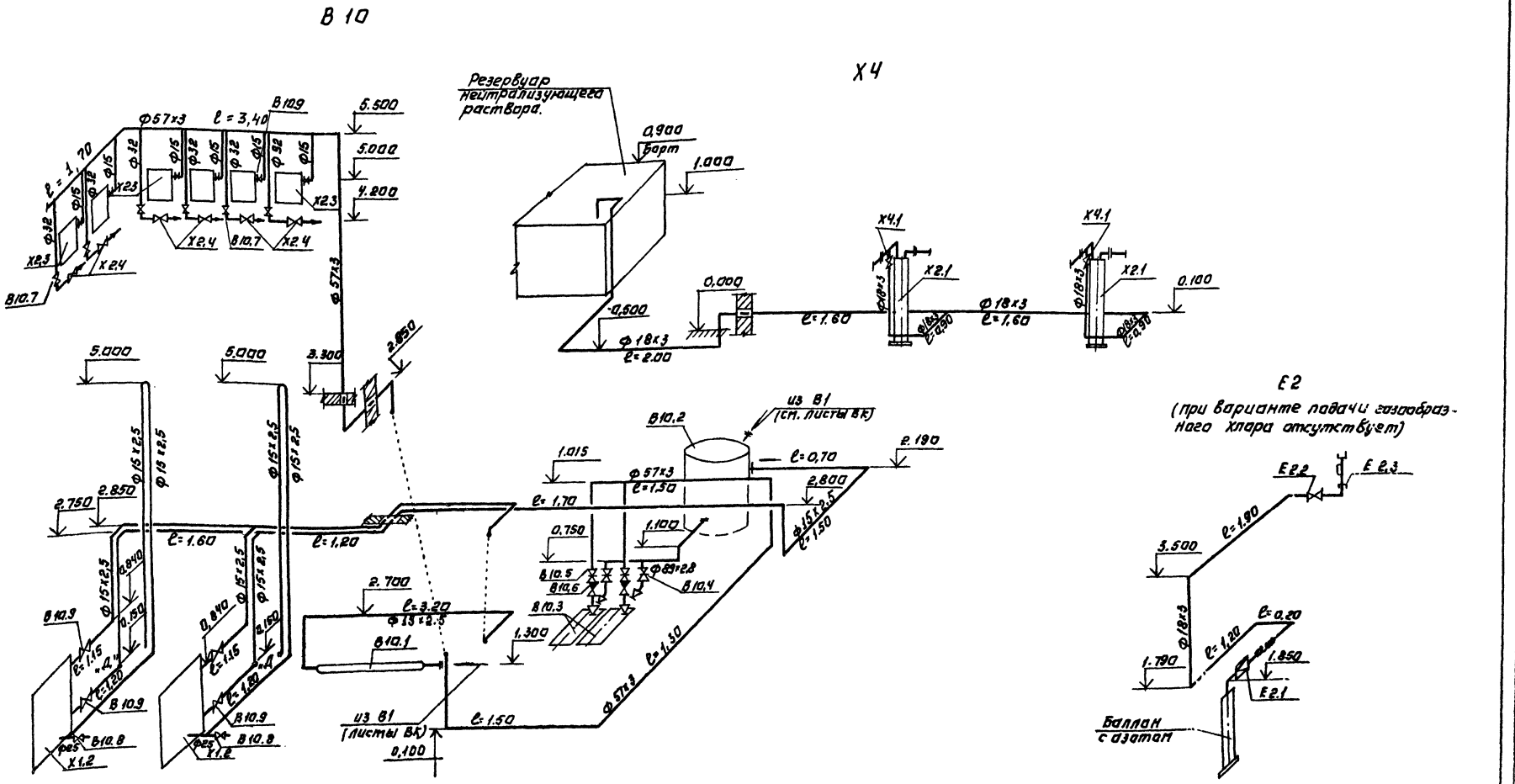

При варианте подачи газообразного хлора оборудование поз. Х2,3; Х2,4; В10,2 и В10,3, арматура и трубопроводы на участках между ними, а так же трубопровод от В10,2 до т. „Д" отсутствуют.
Охлажденная вода от испарителей сбрасывается в канализацию (см. листы ВК)

Привязан:	Н. КСТР.	МАШИНСКАЯ		ТП 901-7-6.84 ТХ			
	ПРОВЕР.	ЛЕВИНА		Растворная для обеззараживания сточных вод производительностью 12,5 кг/час	Стадия	Лист	Листов
	СТ. ИНЖ.	ШУАЕР			Р	11	
	РУК. ГР.	МАШИНСКАЯ		Схемы В10; Х4; Е2.	ЦНИИЭП инженерного оборудования г. Москва		
	ГИП	СКРУТА					
Инв. №	НАЧ. ОТД.	ГОЛЬДМАН					

Копировал: Агапова

Формат А2

19213-02

Типовой проект 901-7-6.84 Альбом II

Согласовано

Инв. № подл. | Подпись и дата | Взам. инв. №

Х5

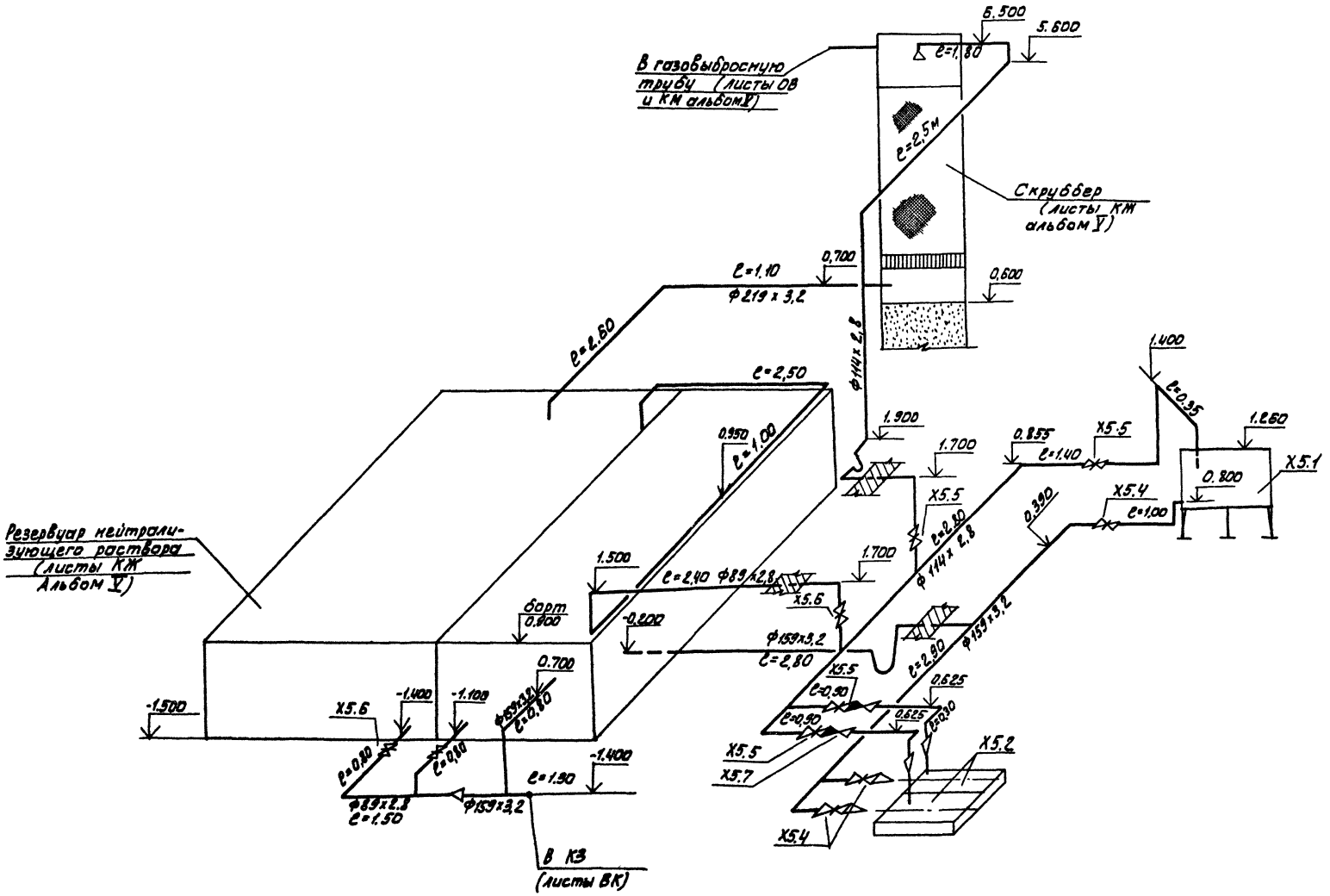

					ТП 901-7-6.84		ТХ

Альбом II

Типовой проект 901-7-6.84

Ведомость чертежей

Формат	Лист	Наименование	Примечан.
	1	Общие данные	
	2	План. Схемы В1; К1; К3; ТО	

Ведомость ссылочных и прилагаемых документов

Обозначение	Наименование	Примечан.
Ссылочные документы		
Серия 3.904-5 Вып. 2	Средства крепления тр-дов	
Прилагаемые документы		
СО	Спецификации оборудования	
ВМ	Ведомость потребности в материалах	

Основные показатели по чертежам водопровода и канализации

Наименование системы	Потребный напор на вводе м	Расчетные расходы				Установочная мощность эл. двигателей кВт	Примечание
		м³/сут	м³/час	л/с	При пожаре л/с		
хоз.-питьевой					—	—	
водопровод	10	18.6	7.95/15.65	2.32/4.42	—	—	
бытовая							
канализация	—	6.0	0.25	1.80	—	—	

Данные по производственному водопотреблению и водоотведению

№ потребителя по плану	Наименование потребителя	Количество потребителей	Количество часов работы в сутки	Водопотребление: Требования к качеству воды	Потребный напор у потребителя м³/ч	Режим водопотребления	Расход воды на одного потребителя м³/ч	из хозяйственно-питьевого водопровода м³/сут	м³/ч	л/с	из производственного водопровода м³/сут	м³/ч	л/с	Водоотведение: Характеристика сточных вод	Режим водоотведения	В бытовую канализацию м³/сут	м³/ч	л/с	В производственную канализацию м³/сут	м³/ч	л/с	Концентрация загрязнений сточных вод после локальных очистных сооружений мг/л	Примечание
	Резервуар нейтрализующего раствора	1	3	питьев	10		7.7	—	7.7	2.1					опорожнение					25.2	7.0	—	сброс в К1; К3
Х5.1	Затворный бак	1																					
В10.2	Бак разрыва струи	1	24	питьев	10		—	18.0	7.5	2.08					перелив	—	—	2.08				—	при аварии
Х1.2	Испаритель	1	24	питьев	10										слив охлажденной воды				6.0	0.25	0.07		
В10.1	Водоподогреватель	1	24	питьев	10		0.25	6.0	0.25	0.07													

Типовой проект разработан в соответствии с действующими нормами и правилами и предусматривает мероприятия, обеспечивающие взрывную, взрывопожарную и пожарную безопасность при эксплуатации здания.

Главный инженер проекта Сирота /Сирота/.

1. За условную отметку 0.000 принята отметка чистого пола, что соответствует абсолютной отметке.
2. Расходы воды уточняются по фактической производительности хлораторной.
3. В знаменателе приведены показатели при аварии контейнера.

ИНВ. №			
Н. КОНТР.	МАШИНСКАЯ		
ПРОВЕР.	КЛЕЦЕР		
ВЕД. ИНЖ.	ЛЕВИНА		
РУК. ГР.	МАШИНСКАЯ		
ГИП	СИРОТА		
НАЧ. ОТД.	ГОЛЬДМАН		

ПРИВЯЗАН:

ТП 901-7-6.84 ВК

ХЛОРАТОРНАЯ ДЛЯ ОБЕЗЗАРАЖИВАНИЯ ПИТЬЕВЫХ И СТОЧНЫХ ВОД ПРОИЗВОДИТЕЛЬНОСТЬ 2,5 КГ ТОВАРНОГО ХЛОРА В ЧАС

ОБЩИЕ ДАННЫЕ

СТАДИЯ	ЛИСТ	ЛИСТОВ
Р	1	2

ЦНИИЭП инженерного оборудования г. Москва

19213-02

СОГЛАСОВАНО

ИНВ. № ПОДЛ. | ПОДПИСЬ И ДАТА | ВЗАМ. ИНВ. №

Альбом III

Типовой проект 901-7-6.84

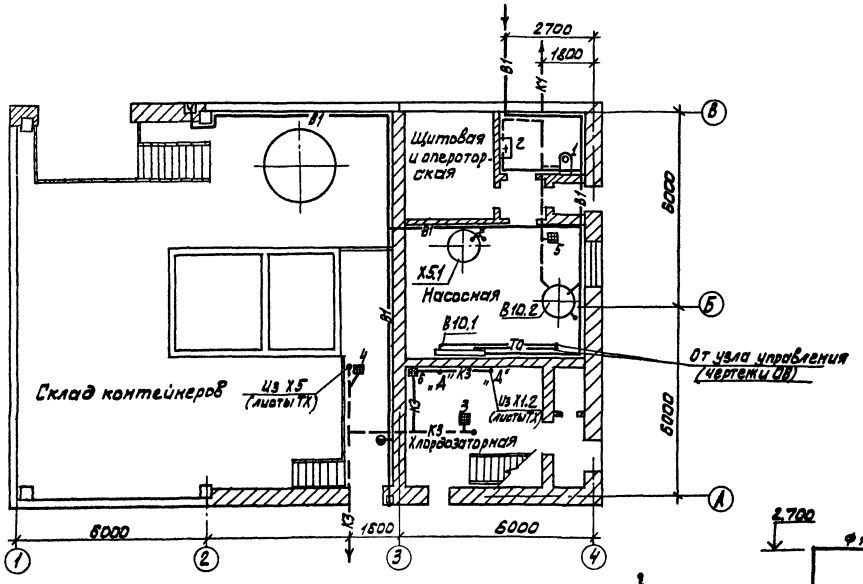

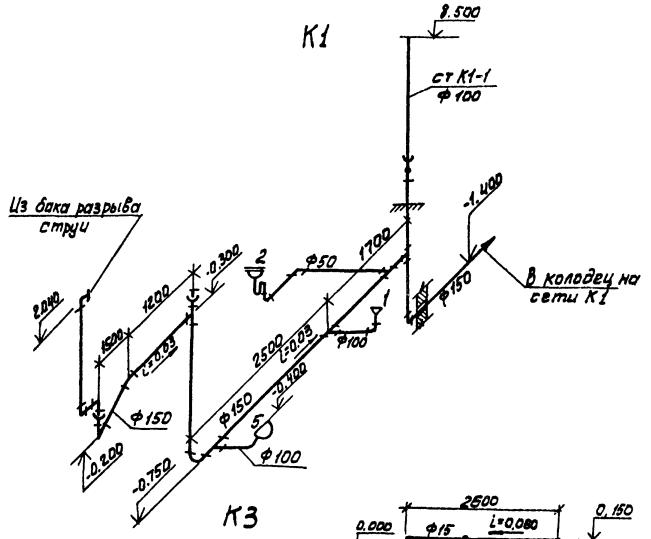

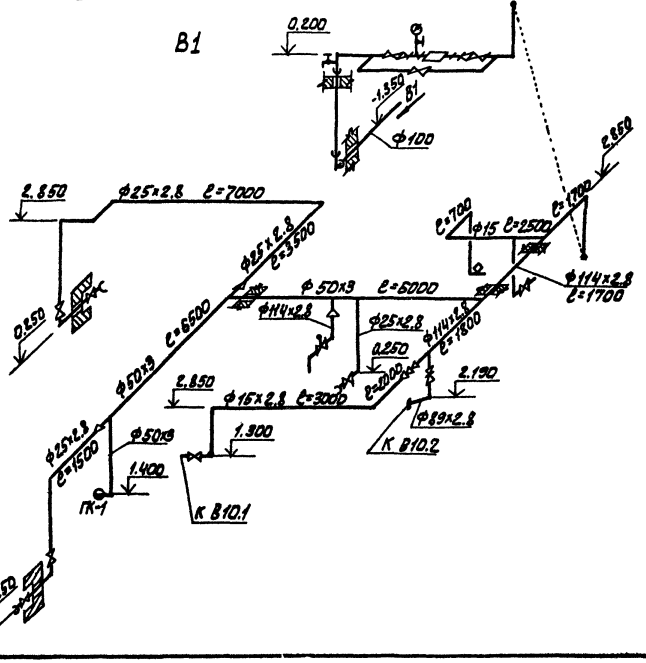

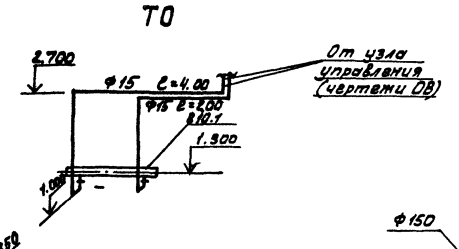

Привязан				Т.П. 901-7-6.84 ВК			
		Н.контр.	Машинская	Хлораторная для обеззараживания питьевых и сточных вод производительностью 12,5 кг товарного хлора/час	Стадия	Лист	Листов
		Провер.	Левина		Р	2	
		Ст. инж.	Шраер	План Схемы В1; К1; К3; Т0	ЦНИИЭП Инженерного оборудования г. Москва		
		Рук. гр.	Машинская				
		ГИП	Сирота				
Инв.№		Нач. отд.	Гольдман				

19213-02

Согласовано

Инв.№ подл. | Подпись и дата | Взам. инв.№

Копировал: Алешкова

Формат: А2

Характеристика отопительно-вентиляционных систем

Обозначение системы	Кол. систем	Наименование обслуживаемого помещения (технологического оборудования)	Тип, установки агрегата	Вентилятор: Тип исполнение по взрывозащите	N	Схема исполнения	Положение	L м³/ч	P кгс/м²/Па	n об/мин	Электродвигатель: Тип, исполнение по взрывозащите	N кВт	n об/мин	Воздухонагреватель: Тип	N	Кол	Т-ра нагрева °С от	Т-ра нагрева °С до	Расход тепла Вт/ккал/час	ΔP кгс/м²	Зональник: Тип	N	Кол	Т-ра нагрева °С от	Т-ра нагрева °С до	Расход тепла Вт/ккал/час	ΔP кгс/м²	Заслонка: Тип	Кол
П1; П2	2	Склад хлора, хлордозаторная, насосная операторская	А6,3100-1	Ц4-70	6.3	1	ПрО	7000	52/510	950	4А100L В6	2.2	950	КВ68-П	8	2	-30	19	126770/109000	5.1	КВС6-П	6	1	19	46.8	7730/6650	0.5	КВУ 600×1000Э привод МЭО	2
В1	1	Склад хлора, хлордозаторная	А6,3095-2б	Ц4-70	6.3	1	ЛО	6440	110/1080	1425	4А100L В4	4	1425	—	—	—	—	—	—	—	—	—	—	—	—	—	—	—	—
В2	1	Склад хлора, хлордозаторная (аварийная)	А6,3105-2	Ц4-70	6.3	1	ЛО	12900	130/1275	1450	4А132S4	7.5	1450	—	—	—	—	—	—	—	—	—	—	—	—	—	—	—	—
В3	1	Насосная, операторская	А2.5095-1	Ц4-70	2.5	1	ПрО	320	16/157	1400	4АА56А4	0.12	1400	—	—	—	—	—	—	—	—	—	—	—	—	—	—	—	—
В4	1	Санузел	электровентилятор	Сомол	—	—	—	50	—	—	—	0.025	—	—	—	—	—	—	—	—	—	—	—	—	—	—	—	—	—

Общие указания

Проект отопления и вентиляции хлораторной разработан на основании технического задания, архитектурно-строительных чертежей в соответствии со СНиП II-33-75. При разработке проекта приняты расчетные температуры наружного воздуха:

для отопления $t_0 = -30°C$
для вентиляции $t_в = -19°C$

Внутренние температуры в помещениях приняты по заданию технологов; склад контейнеров-(+5°С), хлордозаторная, насосная, санузлы-(+16°С), щитовая и операторская - (+18°С).

Коэффициенты теплопередачи ограждающих конструкций приняты в соответствии со СНиП II-3-79.

Теплоснабжение.

Источником теплоснабжения является наружная тепласеть. Теплоноситель - вода с параметрами 150-70°С. Присоединение системы вентиляции к наружным сетям - непосредственное. Ввод в здание осуществляется в помещение узла управления.

Отопление.

В помещениях склада контейнеров и хлордозаторной запроектирована воздушное отопление, совмещенное с приточной вентиляцией; в остальных помещениях запроектирована двухтрубная система отопления с верхней разводкой, тупиковая. Все трубопроводы и нагревательные приборы окрашиваются масляной краской за 2 раза.

Вентиляция.

В здании запроектирована приточно-вытяжная система вентиляции с механическим побуждением.

Все металлические воздуховоды окрашиваются масляной краской. Воздуховоды вытяжных систем после вентилятора изолируются изделиями из стеклоштапельного волокна δ=40мм с последующим покрытием по изоляции рулонным стеклопластиком.

Ведомость чертежей основного комплекта

Формат	Лист	Наименование	Примечание
	ОВ-1	Общие данные	
	ОВ-2	Планы на отм. 0.000 и 3.300	
	ОВ-3	Схемы систем вентиляции П1; П2; В1; В2; В3; В4, отопления	
	ОВ-4	Установка систем П1; П2; В1; В2; В3	
		Схема системы теплоснабжения.	

Ведомость ссылочных и прилагаемых документов

Обозначение	Наименование	Примечание
	Ссылочные документы	
4.904-69 в.2	Детали крепления санитарно-технических приборов и трубопроводов	
1.494-25 в.1	Подставки под калорифер	
1.494-32	Зонты и дефлекторы вентиляционных систем	
5.904-10 в.1	Узлы прохода вентиляционных систем через покрытия промышленных зданий	
5.904-5	Гибкие вставки для центробежных вентиляторов	
3.904-18 в.0;1	Клапан обратный искробезопасный	
1.494-10	Решетки щелевые регулирующие типа Р	
2.400-4 в.1;2;3	Тепловая изоляция трубопроводов	
5.904-4	Двери и люки герметические для вентиляционных камер	
	Прилагаемые документы	
ОВН 1	Конфузор	
ОВН 2	Переход	
ОВСО	Спецификация оборудования к основному комплекту чертежей марки ОВ	
ОВ ВМ	Ведомость потребности в материалах	

Основные показатели по чертежам отопления и вентиляции.

Наименование здания (сооружения), помещения	Объем м³	Периоды года при $t_н$, °С	Расход тепла, Вт / ккал/час: на отопление	на вентиляцию	на горячее водоснабжен.	Общий	Расход холода ккал/ч	Установленная мощность электродвигателей кВт
Хлораторная	1400	-30°С	13030	126770	2040	141830	—	17.65
			11200	109000	1750	121950	—	

План - схема

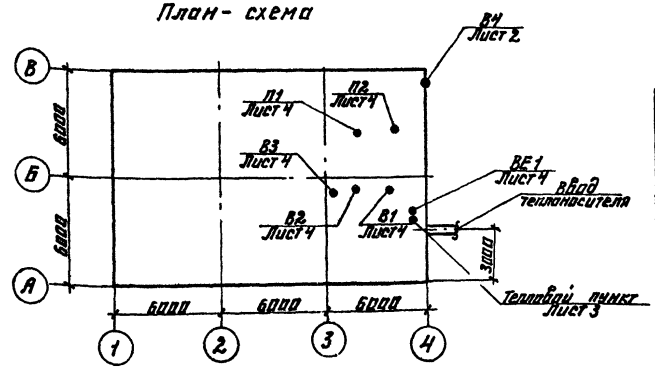

Типовой проект разработан в соответствии с действующими нормами и правилами и предусматривает мероприятия, обеспечивающие взрывную, взрывопожарную и пожарную безопасность при эксплуатации здания.

Главный инженер проекта [подпись] Нарциссова

Н. контр.	Полтинникова		
Инжен.	Куприна		
Ст. инж.	Орешкина		
Гип	Нарциссова		
Нач. отд.	Платонов		

Привязан

Инв. №

ТП 901-7-6.84 ОВ

Хлораторная для обеззараживания питьевых и сточных вод производительностью 12,5 кг товарного хлора в час

Общие данные

Стадия	Лист	Листов
Р	1	4

ЦНИИЭП инженерного оборудования г. Москва

19213-02

Альбом II

Типовой проект 901-7-6.84

Инв. № подл. | Подпись и дата | Взам. инв. №

Альбом II

Типовой проект 901-7-6.84

План на отм. 0.000

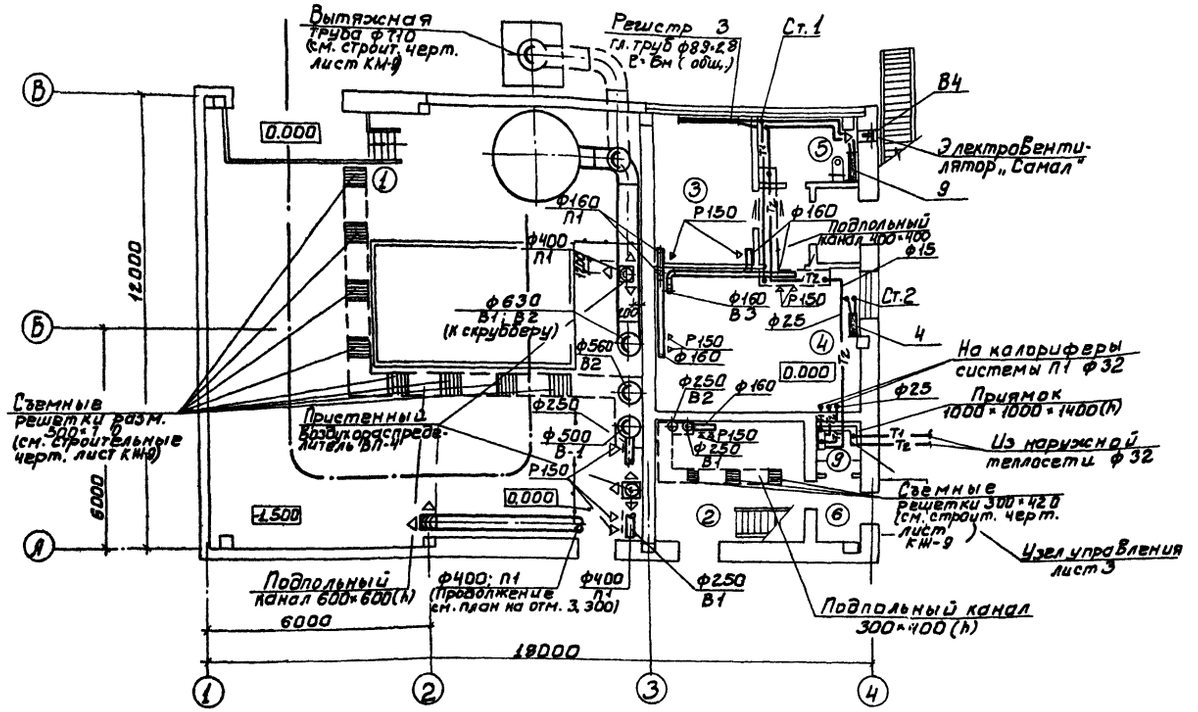

План на отм. 3.300

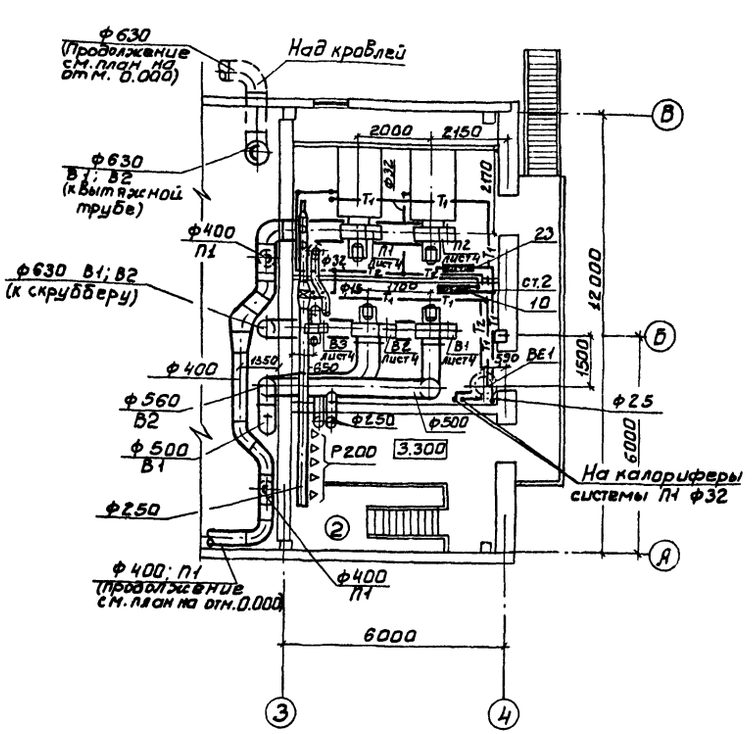

Экспликация помещений

№	Наименование	Категория производства по взрыво и пожар. опасн.	Площадь м²
1	Склад контейнеров	Д	144.7
2	Хлордозаторная	Д	13.9
3	Щитовая и операторская	Д	10.8
4	Насосная	Д	22.4
5	Санузел	—	3.7
6	Тамбур	—	2.6
7	Тамбур хлордозаторной	Д	4.3
8	Коридор	—	3.7
9	Помещение узла управления		
10	Вытяжная Венткамера	Д	18.6
11	Приточная Венткамера	Д	24.7

1. Диаметры труб системы отопления, не указанные на планах, принять ф 15 мм.
2. Приточную и Вытяжную Венткамеры см. лист 4.

			ТП 901-7-6.84 ОВ
Привязан	Н.контр.	Платинникова	Хлораторная для обеззараживания питьевых и сточных вод производительностью 12,5 кг товарного хлора в час.
	Инженер.	Кучрина	
	Ст.инж.	Орешкина	
	Рук.гр.	Платинникова	Планы на отм. 0.000 и 3.300
	ГИП	Нечиссова	
Инв.№	Нач.отд.	Платонов	

Стадия	Лист	Листов
Р	2	

ЦНИИЭП инженерного оборудования г. Москва

19213-02

Копировал: Боброва

Формат:

Инв.№ подл. | Подпись и дата | Взам. инв.№

Альбом III

Типовой проект 901-7-6.84

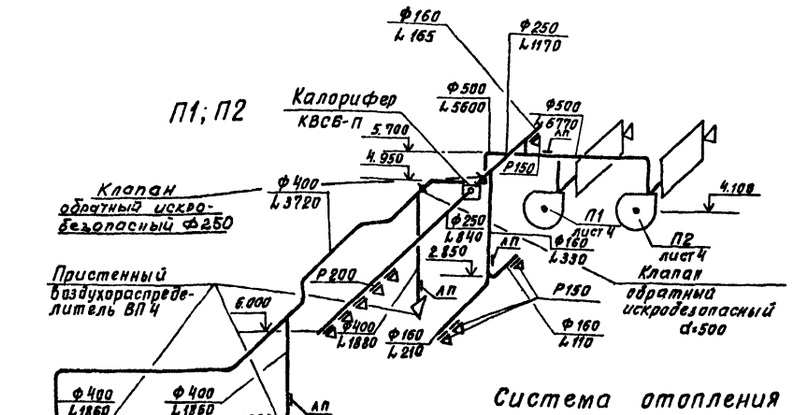

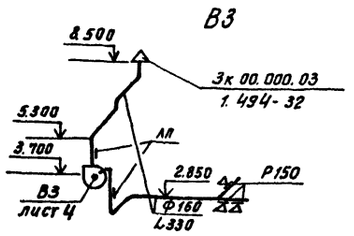

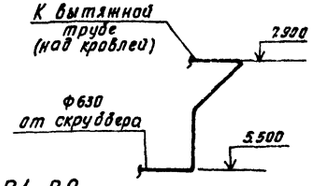

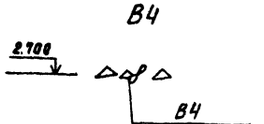

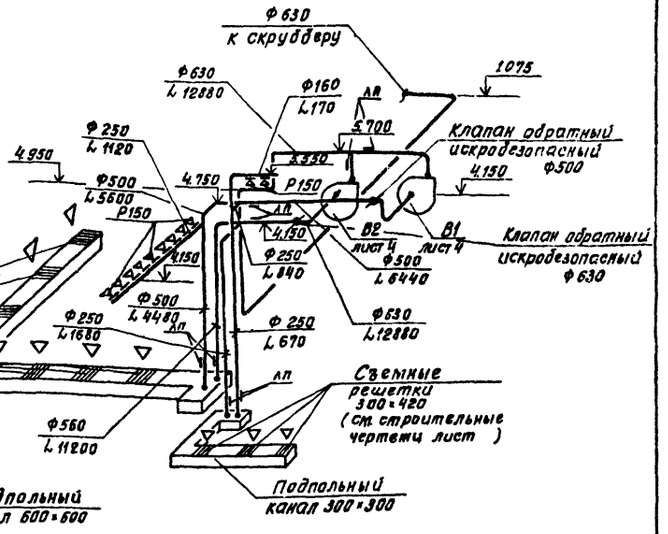

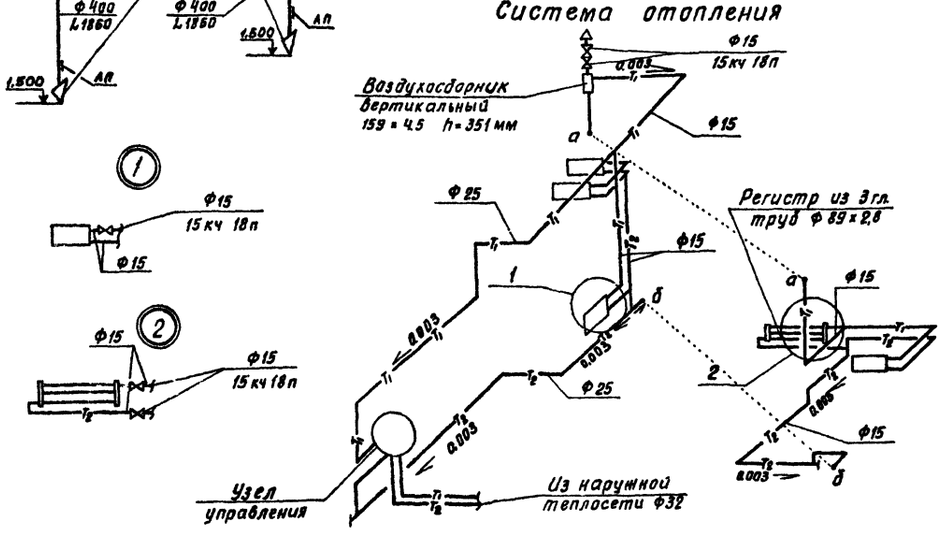

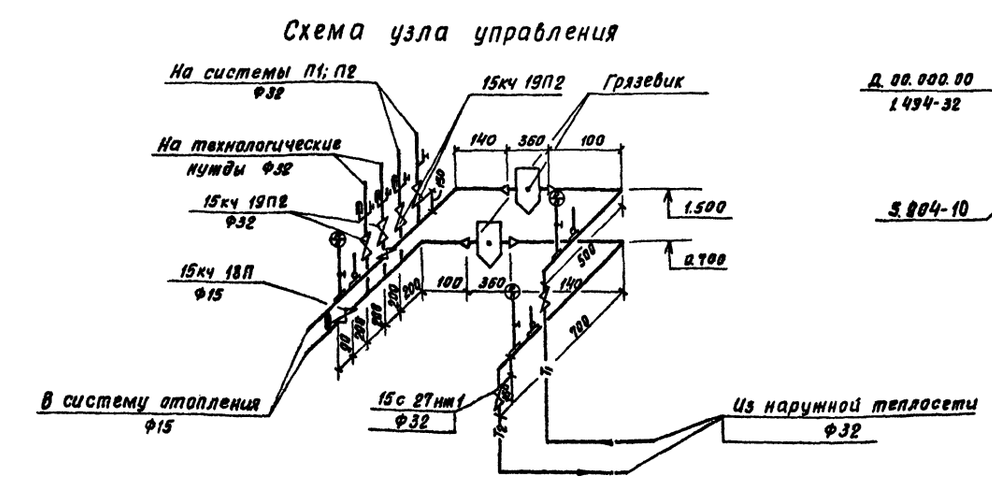

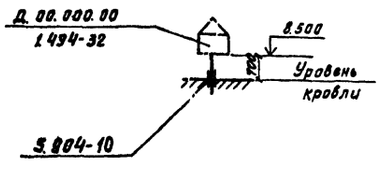

1. Диаметры труб, не указанные на схеме отопления, принять Ф 15 мм.

						ТП 901-7-6.84	ОВ
Привязан:			Н. контр.	Протопникова		Хлораторная для обеззараживания питьевых и сточных вод производительностью 12,5 кг товарного хлора в час	Стадия: Р; Лист: 3; Листов:
			Инженер	Куприна			
			Ст. инж.	Орешкина			
			Рук. гр.	Протопникова		Схемы систем вентиляции П1; П2; В1; В2; В3; В4, отопления.	ЦНИИЭП инженерного оборудования г. Москва
Инв. №			Гип	Нарцисова			
			Нач. отд.	Платонов			

19213-02

Копировал

Формат 22

Инв. № подл. | Подпись и дата | Взам. инв. № | Инв. № дубл.

Альбом II

Типовой проект 901-7-6.84

Разрез 1-1

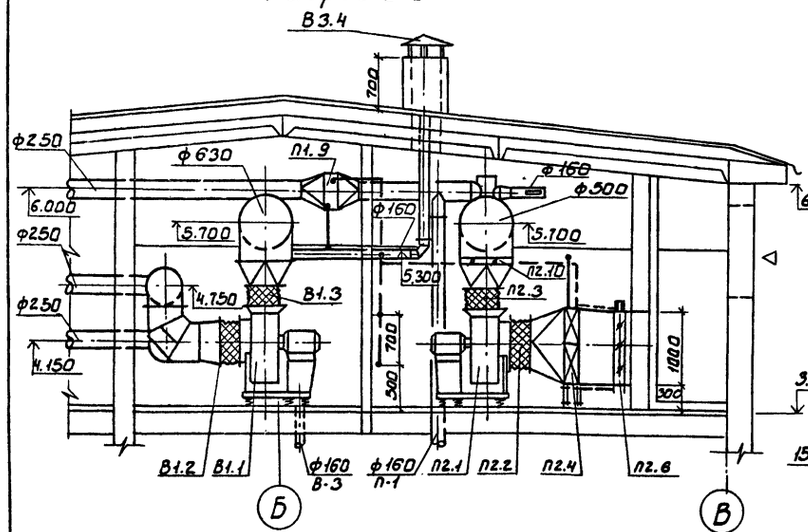

Система теплоснабжения установок П1; П2

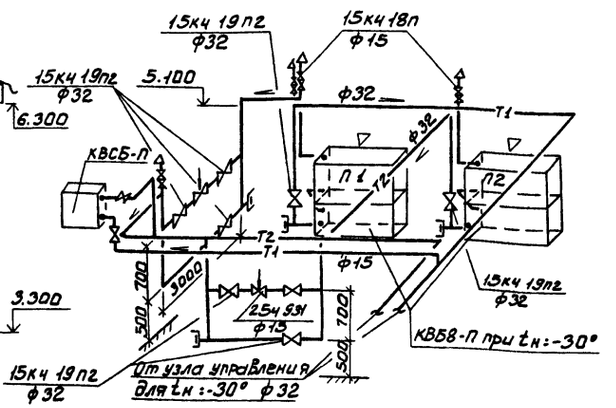

План

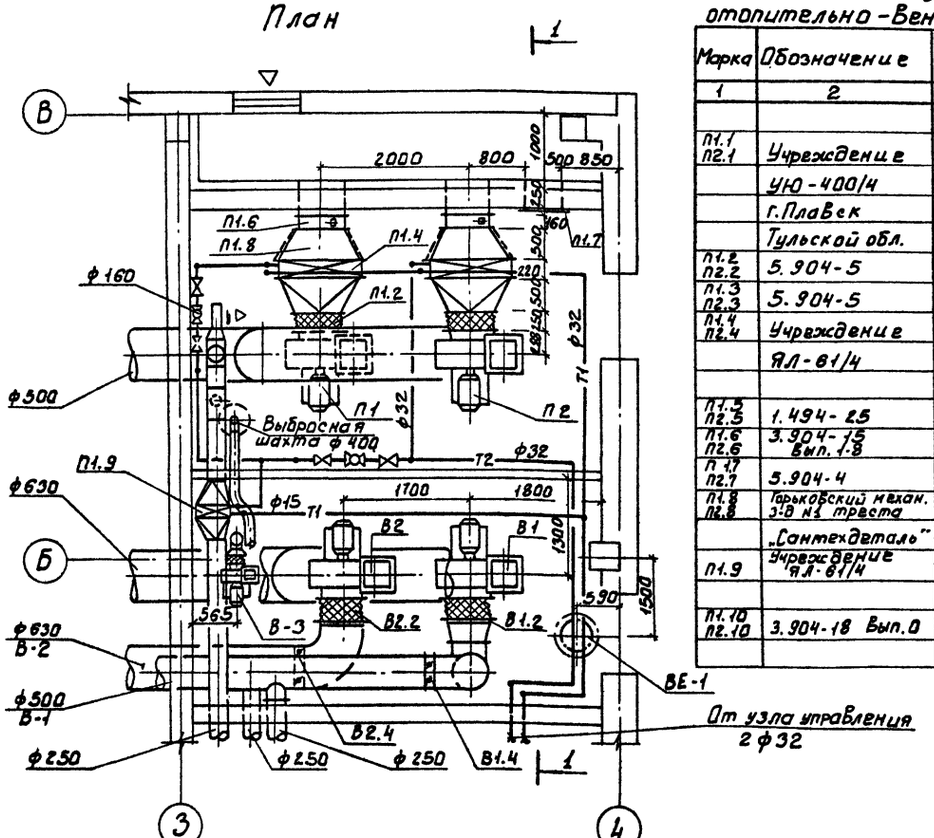

Спецификация отопительно-вентиляционных установок

Марка	Обозначение	Наименование	Кол.	Примеч.
1	2	3	4	5
		П1; П2		
П1.1 П2.1	Учреждение	Вентагрегат А6.3100-1	2	199кг
	УЮ-400/4	а) ц/б вентилятор Ц4-70; N=6.3 полож. кож. Пр 0°		
	г. Плавск	б) эл. двигат. 4А100L В6; N=2.2кВт n=950 об/мин.		
	Тульской обл.	На виброосновании		
П1.2 П2.2	5.904-5	Гибкая вставка ВВ21	2	9.95кг
П1.3 П2.3	5.904-5	Гибкая вставка ВН14	2	6.26кг
П1.4 П2.4	Учреждение	Калорифер КВБ8-П		
	ЯЛ-61/4	при tн:-30°	4	96.6кг
П1.5 П2.5	1.494-25	Подставка под калорифер	8	2.1кг
П1.6 П2.6	3.904-15 Вып. 1-8	Клапан воздушный КВУ 600×1000З	2	57.6кг
П1.7 П2.7	5.904-4	Дверь герметическая Дус 0,5×1,25	1	33.6кг
П1.8 П2.8	Горьковский механ. з-д №1 треста	Жалюзийная решетка №1	5	1.0кг
	„Сантехдеталь"	№2	5	1.2кг
П1.9	Учреждение ЯЛ-61/4	Калорифер КВС6-П	1	56.2кг
П1.10 П2.10	3.904-18 Вып. 0	Клапан обратный искробезопасный ф500	2	

1	2	3	4	5
		В-1		
В1.1	Учреждение	Вентагрегат А6.3095-2б	1	197кг
	УЮ-400/4	а) ц/б вентилятор Ц4-70 №6.3 полож. кож. Л0°		
	г. Плавск	б) эл. двигат. 4А100L4В4; N=4кВт n=1425 об/мин.		
	Тульской обл.	На виброосновании		
В1.2	5.904-5	Гибкая вставка ВВ21	1	9.95кг
В1.3	5.904-5	Гибкая вставка ВН14	1	6.26кг
В1.4	3.904-18 Вып. 0	Клапан обратный искробезопасный ф500	1	
		В-2		
В2.1	Учреждение	Вентагрегат А6.3105-2	1	2.58кг
	УЮ-400/4	а) ц/б вентилятор Ц4-70; №6.3 полож. кож. 0°		
	г. Плавск	б) эл. двигат. 4А3254; N=7.5кВт n=1450 об/мин.		
	Тульской обл.	На виброосновании		
В2.2	5.904-5	Гибкая вставка ВВ21	1	9.95кг
В2.3	— „ —	Гибкая вставка ВН14	1	6.26кг
В2.4	3.904-18 Вып. 0	Клапан обратный искробезопасный ф630	1	
		В-3		
В3.1	Учреждение	Вентагрегат А2.5095-1	1	27кг
	УЮ-400/4	а) ц/б вентилятор Ц4-70, №2.5 полож. кож. Пр 0°		
	г. Плавск	б) эл. двигат. АОЛ11-4; N=0.12кВт n=1400 об/мин.		
	Тульской обл.	На виброосновании.		
В3.2	5.904-5	Гибкая вставка ВВ-17	1	2.82кг
В3.3	— „ —	Гибкая вставка ВН10		2.66кг
В3.4	1.494-32	Зонт ЗК.00.000-03	1	7.5кг

ТП 901-7-6.84				ОВ
ПРИВЯЗАН:	Н. КОНТР.	ПОЛТИННИКОВА	ХЛОРАТОРНАЯ ДЛЯ ОБЕЗЗАРАЖИВАНИЯ ПИТЬЕВЫХ И СТОЧНЫХ ВОД ПРОИЗВОДИТЕЛЬНОСТЬЮ 1.25кг ТОВАРНОГО ХЛОРА В ЧАС	СТАДИЯ: Р	ЛИСТ: 4	ЛИСТОВ
	ИСПОЛН.	КИСЕЛЕВА				
	ВЕД. ИНЖ.	КРУТИКОВА				
	ГИП	НАРЦИССОВА	УСТАНОВКА СИСТЕМ П1, П2, В1, В2, В3. СХЕМА СИСТЕМ ТЕПЛОСНАБЖЕНИЯ.	ЦНИИЭП ИНЖЕНЕРНОГО ОБОРУДОВАНИЯ г. МОСКВА		
ИНВ. №	НАЧ. ОТД.	ПЛАТОНОВ				

СОГЛАСОВАНО: ОТДЕЛ АС ГЛЕБОВ; ОТДЕЛ АД ИЛЛАРИОНОВА

ИНВ. № ПОДЛ. | ПОДПИСЬ И ДАТА | ВЗАМ. ИНВ. №

19273-02

Копировал: Боброва

Формат:

Типовой проект 901-7-6.84

Хлораторная для обеззараживания питьевых и сточных вод производительностью 12.5кг товарного хлора в час.

Альбом II

Чертежи общих видов нетиповых конструкций

Привязан

Инв. №

Формат: А

Содержание

Обозначение	Наименование	Примечание
т.п. 901-3 ОВН1	Конфузоры	
т.п. 901-3 ОВН2	Переходы	

Привязан

Инв. №

тп 901-7-6.84 ОВН

Н. контр.	Полтинникова	
Нач. отд.	Платонов	
Гл. спец.	Нарциссова	
Провер.	Полтинникова	
Разраб.	Крутикова	
Чертил	Киселева	

Содержание

Стадия | Лист | Листов

ЦНИИЭП инженерного оборудования г. Москва

Формат: А

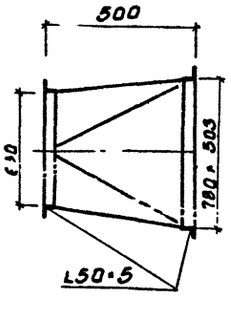

2 шт.

Изготовить из листовой стали 8 • 1мм ГОСТ 19903-74

Привязан

Инв. №

тп 901-7-6.84 ОВН1

Н. контр.	Полтинникова	
Нач. отд.	Платонов	
Гл. спец.	Нарциссова	
Провер.	Полтинникова	
Разраб.	Крутикова	
Чертил	Киселева	

Конфузоры

Стадия | Лист | Листов

ЦНИИЭП инженерного оборудования г. Москва

Формат: А

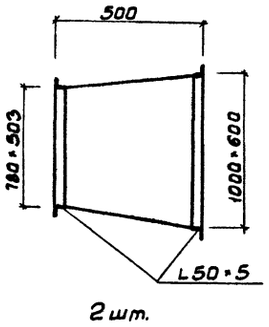

2 шт.

Изготовить из листовой стали 8 • 1мм ГОСТ 19903-74 предусмотреть шипы под изоляцию

Привязан

Инв. №

тп 901-7-6.84 ОВН2

Н. контр.	Полтинникова	
Нач. отд.	Платонов	
Гл. спец.	Нарциссова	
Провер.	Полтинникова	
Разраб.	Крутикова	
Чертил	Киселева	

Переходы

Стадия | Лист | Листов

ЦНИИЭП инженерного оборудования г. Москва

Госстрой СССР
ЦЕНТРАЛЬНЫЙ ИНСТИТУТ ТИПОВОГО ПРОЕКТИРОВАНИЯ
Свердловский филиал
620062, г.Свердловск-62, ул.Чебышева,4
Заказ № 4828 Инв.№ 19213-02 тираж 90
Сдано в печать 22.02.1987 цена 1-75

gost.e-ecolog.ru