ТИПОВОЙ ПРОЕКТ
901-6-96.88

ГРАДИРНЯ ЗАВОДСКОГО ИЗГОТОВЛЕНИЯ ПЛЕНОЧНАЯ С ВЕНТИЛЯТОРОМ ЗВГ25М

АЛЬБОМ II

ВГ КОНСТРУКТОРСКАЯ ДОКУМЕНТАЦИЯ

gost.e-ecolog.ru

ТИПОВОЙ ПРОЕКТ
901-6-96.88

ГРАДИРНЯ ЗАВОДСКОГО ИЗГОТОВЛЕНИЯ ПЛЕНОЧНАЯ С ВЕНТИЛЯТОРОМ ЗВГ25М

СОСТАВ ПРОЕКТА:

Альбом I	ПЗ	Пояснительная записка
	НВ	Технологические решения
	ЭМ	Электротехнические решения
Альбом II	ВГ	Конструкторская документация

АЛЬБОМ II

Разработан
Проектными институтами:
Союзводоканалпроект
Б.О. ЦНИИПпроектстальконструкция

Утвержден Главпроектом Госстроя
протокол № 41 от 08.06.1988г
Введен в действие
в/о Союзводоканалниипроект
приказ № 292 от 13.09. 1988 г.

Главный инженер института А.Н. Михайлов
Главный инженер БО ЦНИИПСК А.В. Жибуль
Руководитель бригады В.И. Никитина

Т-3047

Содержание альбома

NN п/п	Наименование и обозначение документа Наименование листа	
1.	Содержание альбома	2;3
2.	ВГ 2500. 00.00. 000 ВС Ведомость	4
	спецификаций	
3.	ВГ 2500.00.00.000. Документация общая	4
4	ВГ 2500 ТУ. Технические условия	5
5	ВГ 2500. 00.00.000М4 Монтажный чертеж	6÷10
6	ВГ 2500.01.00.000 СБ. Блок градирни. Сборочный	11÷14
	чертеж	
7	ВГ 2500. 01. 00. 017. Накладка	15
8	ВГ 2500. 01. 00. 000 СБ. Документация на	15;16
	блок градирни	
9	ВГ 2500. 01. 01. 000 СБ. Водораспределительная	17
	система. Сборочный чертеж	
10	ВГ 2500. 01. 01. 000. Водораспределительная система	17
11	ВГ 2500. 01. 01. 001. Труба дырчатая	17
12	ВГ 2500. 01. 01. 002. Патрубок	18
13	ВГ 2500. 01. 01. 003. Рабочая труба	18
14	ВГ 2500. 01. 01. 004. Распределительная труба	18
15	ВГ 2500. 01. 01. 005. Патрубок	18
16	ВГ 2500. 01. 02. 000 СБ. Водоразбрызгивающее	19
	сопло Ду 20×12. Сборочный чертеж	
17	ВГ 2500. 01. 02. 000 Разбрызгивающее сопло Ду20×12	19
18	ВГ 2500. 01. 02. 001. Корпус	19
19	ВГ 2500. 01. 02. 002. Крышка	19
20	ВГ 2500. 01. 03. 000 СБ. Водоуловитель ВР.	20
	Сборочный чертеж	
21	ВГ 2500. 01. 03. 000. Водоуловитель ВР	20
22	ВГ 2500. 01. 03. 001 Рабочая планка	20
23	ВГ 2500. 01. 03. 002. Опорная планка верхняя	21
24	ВГ 2500. 01. 03. 003. Опорная планка нижняя	21
25	ВГ 2500. 01. 03. 004. Планка соединительная	21
26	ВГ 2500. 01. 04. 000 СБ. Блок пленочного	22
	оросителя БПО. Сборочный чертеж	
27	ВГ 2500. 01. 04. 000. Блок пленочного оросителя БПО	22
28	ВГ 2500. 01. 04. 002 Лист с поперечной волной	22
29	ВГ 2500. 01. 04. 001 Лист с продольной волной	21
30	ВГ 2500. 01. 00. 005. Стойка	23
31	ВГ 2500. 01. 00. 007. Балка	23
32	ВГ 2500. 01. 00. 012. Балка	23
33	ВГ 2500. 01. 00. 014. Балка	23
34	ВГ 2500. 01. 00. 008. Балка	24
35	ВГ 2500. 01. 00. 010. Балка	24
36	ВГ 2500. 01. 00. 015. Балка	24
37	ВГ 2500. 01. 00. Д16. Балка	24
38	ВГ 2500. 01. 00. 018. Фасонка	25
39	ВГ 2500. 01. 00. 019. Балка	25
40	ВГ 2500 01. 00. 021. Элемент блока	25

NN п.п.	Наименование и обозначение документов Наименование листа	Стр.
41	ВГ 2500. 01. 00. 022. Накладка	25
42	ВГ 2500. 01. 00. 024. Элемент блока	26
43	ВГ 2500. 01. 00. 026. Элемент блока	26
44	ВГ 2500. 01. 00. 028. Элемент блока	26
45	ВГ 2500. 01. 00. 029. Элемент конфузора	26
46	ВГ 2500. 01. 00. 031. Панель конфузора	27
47	ВГ 2500. 01. 00. 032. Элемент конфузора	27
48	ВГ 2500. 01. 00. 034. Связь	27
49	ВГ 2500. 01. 00. 036. Фасонка	27
50	ВГ 2500. 01. 00. 037. Фасонка	28
51	ВГ 2500. 01. 00. 038. Фасонка	28
52	ВГ 2500. 01. 00. 039. Фасонка	28
53	ВГ 2500. 01. 00. 040. Элемент блока	28
54	ВГ 2500. 01. 00. 041. Элемент блока	29
55	ВГ 2500. 01. 00. 042. Элемент блока	29
56	ВГ 2500. 01. 00. 043. Элемент блока	29
57	ВГ 2500. 01. 00. 044. Элемент блока	29
58	ВГ 2500. 01. 00. 045. Элемент блока	30
59	ВГ 2500. 01. 00. 046. Обшивка	30
60	ВГ 2500. 01. 00. 048. Обшивка	30
61	ВГ 2500. 01. 00. 049. Обшивка	30
62	ВГ 2500. 01. 00. 050. Ребро	31
63	ВГ 2500. 01. 00. 052. Кронштейн	31
64	ВГ 2500. 01. 00. 053. Кронштейн	31
65	ВГ 2500. 01. 00. 055. Фланец	31
66	ВГ 2500. 01. 00. 057. Элемент съемного люка	32
67	ВГ 2500. 01. 00. 058. Элемент съемного люка	32
68	ВГ 2500. 01. 00. 060. Съемный люк	32
69	ВГ 2500. 01. 00. 061. Ребро	32
70	ВГ 2500. 01. 00. 062. Фланец	33
71	ВГ 2500. 01. 00. 063. Фасонка	33
72	ВГ 2500. 01. 00. 064. Фасонка	33
73	ВГ 2500. 01. 00. 065. Фасонка	33
74	ВГ 2500. 01. 00. 066. Фасонка	34
75	ВГ 2500. 01. 00. 067 Накладка	34
76	ВГ 2500. 01. 00. 069. Накладка	34
77	ВГ 2500. 01. 00. 070. Фланец	34
78	ВГ 2500. 01. 00. 071. Накладка	35
79	ВГ 2500. 01. 00. 072. Кронштейн	35
80	ВГ 2500. 01. 00. 074. Кронштейн	35
81	ВГ 2500. 01. 00. 076. Ребро	35
82	ВГ 2500. 03. 00. 000 СБ Поддон. Сборочный чертеж	36÷38
83	ВГ 2500. 03. 00. 000. Поддон.	39
84	ВГ 2500. 09. 00. 000. Кронштейн	39
85	ВГ 2500. 03. 01. 000 СБ. Стойка. Сборочный чертеж	40
86	ВГ 2500. 03. 01. 000. Стойка	40
87	ВГ 2500. 03. 00. 016. Фланец	40

№№ п/п	Наименование и обозначение документов Наименование листа	Стр.
88	ВГ 2500. 03. 00. 017. Фланец	40
89	ВГ 2500. 03. 02. 000СБ. Переливная труба	41
	Сборочный чертеж	
90	ВГ 2500. 03. 02.000. Переливная труба	41
91	ВГ 2500. 03. 02. 001. Крышка	41
92	ВГ2500. 03. 03. 000 СБ. Жалюзийные решетки	42
	Сборочный чертеж.	
93	ВГ2500. 03.03.09. 000. Жалюзийные решетки	42
94	ВГ 2500. 03. 03. 001. Элемент жалюзи.	42
95	ВГ 2500. 03.03. 004. Элемент жалюзи	43
96	ВГ 2500 03.03. 006. Элемент поддона	43
97	ВГ 2500.03.03.008. Элемент поддона	43
98	ВГ 2500.03.03.013. Ребро поддона	43
99	ВГ2500.03.00. 005. Стойка	44
100	ВГ 2500. 03. 00. 014. Фасонка	44
101	ВГ 2500. 03. 00. 009. Стенка поддона	44
102	ВГ 2500. 03. 00. 011. Днище поддона	44
103	ВГ 2500. 03. 00. 012. Днище поддона	45
104	ВГ 2500. 03. 00. 15. Фланец	45
105	ВГ 2500. 10. 00. 008. Планка	45
106	ВГ 2500. 05. 00. 000 СБ. Ферма постамента	46;47
	Сборочный чертеж	
107	ВГ 2500. 05. 00. 000. Ферма постамента	48
108	ВГ 2500. 05. 00. 001. Верхний пояс	48
109	ВГ 2500. 05. 00. 003. Опорный раскос	48
110	ВГ 2500. 05. 00. 07. Ребро	49
111	ВГ 2500. 05. 00. 008. Ребро	49
112	ВГ 2500. 05. 00. 009. Фасонка	49
113	ВГ 2500. 05. 00. 010. Фасонка	49
114	ВГ 2500. 05. 00. 011. Ребро	50
115	ВГ 2500. 05. 00. 012. Накладка	50
116	ВГ 2500. 05. 00. 013. Угловая накладка	50
117	В 2500. 05. 00. 014. Опорная плита	50
118	ВГ 2500. 06. 00. 000 СБ. Ограждение. Сборочный	51
	чертеж	
119	ВГ 2500. 06. 00. 000. Ограждение	51
120	ВГ 2500. 06. 00. 004. Элемент ограждения	51
121	ВГ 2500. 09. 00. 003. Элемент кронштейн	51
122	ВГ 2500. 07. 00. 000 СБ. Ограждение. Сборочный	52
	чертеж.	
123	ВГ 2500. 07. 00. 000. Ограждение	52
124	ВГ 2500. 07. 00. 004. Элемент ограждения.	52
125	ВГ 2500. 08. 00. 000 СБ. Площадка. Сборочный	53
	чертеж	
126	ВГ 2500. 08. 00. 001. Элемент площадки	53
127	ВГ 2500. 08. 00. 004. Элемент площадки	53
128	ВГ 2500. 09. 00. 000 СБ. Кронштейн. Сборочный	54
	чертеж.	

№№ п/п	Наименование и обозначение документов Наименование листа	Стр
129	ВГ 2500. 09. 00. 001. Элемент кронштейна	54
130	ВГ 2500. 09. 00. 002. Элемент кронштейна	54
131	ВГ 2500. 08. 00. 000. Площадка	54
132	ВГ 2500. 10. 00. 000 СБ. Опора. Сборочный чертеж	55
133	ВГ 2500. 10. 00. 000. Опора	55
134	ВГ 2500. 10. 00. 001. Элемент опоры	55
135	ВГ 2500. 10. 00. 002. Элемент опоры	56
136	ВГ 2500. 10. 00. 003. Элемент опоры	56
137	ВГ 2500. 10. 00. 004. Элемент опоры	56
138	ВГ 2500. 10. 00. 007. Планка	56
139	ВГ 2500. 11. 00. 000 СБ. Стремянка. Сборочный	57
	чертеж	
140	ВГ 2500. 11. 00. 000. Стремянка	57
141	ВГ 2500. 11. 00. 008. Элемент стремянки	57
142	ВГ 2500. 11. 00. 001. Элемент стремянки	58
143	ВГ 2500. 11. 00. 003. Элемент стремянки	58
144	ВГ 2500. 11. 00. 004. Элемент стремянки	58
145	ВГ 2500. 11. 00. 006. Элемент стремянки	58
146	ВГ 2500. 00. 00. 001. Элемент крепления	59
147	ВГ 2500. 00. 00. 002. Элемент крепления	59
148	ВГ 2500. 00. 00. 003. Шпилька	59
149	ВГ 2500. 00. 00. 004. Накладка	59

Альбом II

901-6-96.88

№ строки	Обозначение	Наименование	Куда входит: Обозначение	Куда входит: Кол.	Общее кол.	Примечание
1	ВГ 2500.00.00.000	Градирня заводского изготовления				
2		пленочная с вентилятором 3ВГ25М				
3						
4	ВГ 2500.01.00.000	Блок градирни	ВГ 2500.00.00.000	1	1	
5	-01	Блок градирни	ВГ 2500.00.00.000	1	1	
6	ВГ 2500.01.01.000	Водораспределительная система	ВГ 2500.01.00.000	1	2	
7	ВГ 2500.01.02.000	Водоразбрызгивающее сопло Ду 20×12	ВГ 2500.01.00.000	68	136	
8	ВГ 2500.01.03.000	Водоуловитель ВР	ВГ 2500.01.00.000	8	16	
9	ВГ 2500.01.04.000	Блок пленочного оросителя БПО	ВГ 2500.01.00.000	32	64	
10	ВГ 2500.03.00.000	Поддон	ВГ 2500.00.00.000	1	1	
11	-01	Поддон	ВГ 2500.00.00.000	1	1	
12	ВГ 2500.03.01.000	Стойка	ВГ 2500.03.00.000	1	2	
13	ВГ 2500.03.02.000	Переливная труба	ВГ 2500.03.00.000	1	2	
14	ВГ 2500.03.03.000	Жалюзийные решетки	ВГ 2500.03.00.000	4	8	
15	ВГ 2500.05.00.000	Ферма	ВГ 2500.00.00.000	4	4	
16	ВГ 2500.06.00.000	Ограждение	ВГ 2500.00.00.000	1	2	
17	ВГ 2500.07.00.000	Ограждение	ВГ 2500.00.00.000	1	1	
18	ВГ 2500.08.00.000	Площадка	ВГ 2500.00.00.000	1	1	
19	ВГ 2500.09.00.000	Кронштейн	ВГ 2500.00.00.000	1	2	
20	ВГ 2500.10.00.000	Опора	ВГ 2500.00.00.000	4	4	
21	ВГ 2500.11.00.000	Стремянка	ВГ 2500.00.00.000	1	1	

Инв.№ подл. | Подпись и дата | Взам. инв.№ | Инв.№ дубл. | Подпись и дата

Изм.	Лист	№ док.	Подп.	Дата	ВГ 2500.00.00.000 ВС		
Разраб.		Тращенко			Градирня заводского изготовления пленочная с вентилятором 3ВГ25М. Ведомость спецификаций.	Лит	Лист 1	Листов 1
Пров.		Королева						
Рук. бр.		Никитина				Союзводоканалпроект		
Н. контр.		Никитина						
Утв.		Трубников						

Формат	Зона	Позиц.	Обозначение	Наименование	Кол.	Примечание
				Стандартные изделия		
				Болты ГОСТ 7798-70		
		16		М20×80.58.019	80	
		17		М12×40.58.019	100	
				Гайки ГОСТ 5915-70*		
		18		М24.4.019	64	
		19		М20.4.019	160	
		20		М12.4.019	380	
				Шайбы ГОСТ 11371-78*		
		21		24.01.019	32	
		22		20.01.019	80	
		23		12.01.012	180	
				Материалы		
				Лента уплотнительная из паронита ПОН ГОСТ 481-80		
		24		2×70	16м	
		25		2×110	20м	
		26		2×190	4м	
		27		2×430	4м	

Инв.№ подл. | Подпись и дата | Взам. инв.№ | Инв.№ дубл. | Подпись и дата

Изм.	Лист	№ докум.	Подпись	Дата	ВГ 2500.00.00.000	Лист 2

Формат	Зона	Позиц.	Обозначение	Наименование	Кол.	Примечание
				Документация		
			ВГ 2500.00.00.000 М4	Монтажный чертеж		
			ВГ 2500.00.00.000 ВС	Ведомость спецификаций		
			ВГ 2500.ТУ	Технические условия		
				Сборочные единицы		
		1	ВГ 2500.01.00.000	Блок градирни	1	
		2	-01	Блок градирни	1	
		3	ВГ 2500.03.00.000	Поддон	1	
		4	-01	Поддон	1	
		5	ВГ 2500.05.00.000	Ферма	4	
		6	ВГ 2500.06.00.000	Ограждение	2	
		7	ВГ 2500.07.00.000	Ограждение	1	
		8	ВГ 2500.08.00.000	Площадка	1	
		9	ВГ 2500.09.00.000	Кронштейн	2	
		10	ВГ 2500.10.00.000	Опора	4	
		11	ВГ 2500.11.00.000	Стремянка	1	
				Детали		
А4		12	ВГ 2500.00.00.001	Элемент крепления	8	
А4		13	ВГ 2500.00.00.002	Элемент крепления	16	
А4		14	ВГ 2500.00.00.003	Шпилька	16	
А4		15	ВГ 2500.00.00.004	Накладка	4	

Инв.№ подл. | Подпись и дата | Взам. инв.№ | Инв.№ дубл. | Подпись и дата

Изм.	Лист	№ докум.	Подп.	Дата	ВГ 2500.00.00.000		
Согласов.		Никитина			Градирня заводского изготовления пленочная с вентилятором 3ВГ25М	Лит Н	Лист 1	Листов 2
Провер.		Мелешкевич				ЦНИИпроектстальконструкция им. Мельникова Белорусское отделение		
Гл. инж. пр.		Осиповский						
Н. контр.		Малашкевич						
Утв.		Метс						

Коп. Доценко

давления высокой плотности по ГОСТ 16338-85.

Рейки соединяются точечной сваркой с соединительными планками решетки в трех точках.

3.3. Точечную сварку производят паяльником типа ЭПСН по ГОСТ 7219-83.

Мощность паяльника должна быть не менее 100 ватт, напряжение в сети переменного тока 50 Гц - 220в.

Сварку производить в течение времени, обеспечивающего скрепление элементов для получения устойчивой конструкции.

При сварке допускается перфорация скрепляемых листов в местах сварки.

3.4. Сопла водоразбрызгивающие изготовляются из полиэтилена низкого давления, высокой плотности марки 20708-016 (ГОСТ 16338-85).

Пластмассы должны быть стойкими против агрессивного воздействия воды при величине pH в пределах 5-12.

3.5. Сопла должны быть плотными, не иметь раковин, выступов и трещин. Внутренние поверхности - гладкими. Торцовые плоскости должны быть перпендикулярны к осям проходов, отклонения не должны превышать более 4°.

3.6. Соединительная часть сопла должна иметь резьбу трубную цилиндрическую по ГОСТ 6357-81.

3.7. Сопла проверяются на плотность давлением воды в одну атмосферу.

3.8. При изготовлении сопел первые 5 шт, подвергаются контрольным испытаниям. При испытании сопла должны обеспечивать устойчивый факел разбрызгивания в низ диаметром 1,4м на высоте 0,8-1,0м от выходного отверстия сопла при напоре 3м. Производительность сопла при этом должна быть 1,48 м³/час.

3.9. Водораспределительная система выполняется из стальных

труб по ГОСТ 10704-76 и ГОСТ 3262-75 на сварке.

Трубы перед сваркой очищаются изнутри от окалины.

Сварные соединения выполнять по ГОСТ 16037-80.

3.10. Монтаж и сборку водораспределительной системы производить в соответствии с СНиП 3.05.05-84 „Технологическое оборудование и технологические трубопроводы."

4. Антикоррозионная защита

Перед нанесением защитных покрытий поверхности стальных конструкций должны быть обезжирены и очищены от окислов (окалины, ржавчины, шлаковых включений) по 1-ой степени очистки по ГОСТ 9.402-80. Для всех металлоконструкций выполнить горячее цинкование с толщиной покрытия 60-100 мкм с последующим окрашиванием эмалью ЭП-1155 по ТУ-6-10-1504-75 в 2 слоя толщиной 180÷200 мкм.

Металлоконструкции градирни в процессе эксплуатации должны систематически осматриваться и при необходимости антикоррозионное покрытие должно быть восстановлено.

5. Особые требования.

При выполнении сварочных работ связанных с установкой патрубка вентилятора на каркас градирни необходимо исключить попадание искр на элементы водоуловителя. Для этого необходимо создать защитный экран из несгораемых материалов между низом вентилятора и водоуловительными решетками.

Поясные угловые швы в элементах длиной более 2м выполнять автоматической сваркой под флюсом, прочие угловые швы - полуавтоматической сваркой в углекислом газе в проволоки по ГОСТ 2246-70*.

2.3. Все сварные швы водозборного бассейна (сборочные единицы ВГ2508.03.00.000СБ и ВГ2500.04.00.000СБ) должны быть проверены на водонепроницаемость.

2.4. Соединение монтажных блоков градирни и наклонных ферм осуществляется на болтах нормальной точности с прокладками из паронита или из морозоустойчивой резины толщиной 2мм.

Все болты М20, М12, М10 класса прочности 5,8 по ГОСТ 7798-70* с дополнительными испытаниями по п.1 табл. 10 ГОСТ 1759 с клеймом, маркировкой и покрытием. Гайки класса прочности 4 по ГОСТ 5915-70*; шайбы по ГОСТ 11371-78.*

Использование крепежных изделий без клейма и маркировки, в том числе второго сорта по характеристике Минчермета СССР, а так же изготовленных из автоматных сталей, не допускается.

2.5. На заводе-изготовителе необходимо произвести контрольную сборку градирни и постамента.

3. Указания к изготовлению и монтажу технологических элементов градирни.

3.1. Сборка блоков пленочного оросителя градирни производится точечной сваркой гофрированных полиэтиленовых листов (0,5×500×1000 и 0,5×500×500, тип I, ТУ6-19-282-85), выпускаемых Загорским опытным заводом пластмасс.

Блок собирается последовательным чередованием листов с продольной и поперечной гофрой.

Сварка производится по вылине листов блока в 10÷12 точках в три ряда.

3.2. Водоуловительные решетки собирают из реек и соединительных планок заготовленных из плоского полиэтилена низкого

Технические условия.

1. Вводная часть.

Настоящие технические условия распространяются на градирню заводского изготовления пленочную с вентилятором 3ВГ25М, расположенную на зданиях с плоской кровлей при высоте зданий до 20м для несейсмичных районов. Нагрузки от градирни на опоры постамента см. альбом I листы П36, П3-7.

Градирня предназначена для охлаждающих систем оборотного водоснабжения с расходом воды от 200 до 1300м³/час для несейсмичных районов.

2. Указания к изготовлению и монтажу конструкций.

2.1. Изготовление и монтаж конструкций производить в соответствии с требованиями:

- СНиП III-18-75, Металлические конструкции. Правила производства и приемки работ;"
- технических условий организации, разрабатывающей проект производства работ;
- дополнительных технических требований монтажной организации;
- правил по безопасной эксплуатации грузоподъемных кранов;
- указаний по изготовлению стальных конструкций промышленных зданий с повышенной точностью монтажа МСН 170-68 ммсс СССР.

Монтажную сборку блоков градирни производить по утвержденному проекту производства работ.

2.2. Сборку конструкций производить в соответствии с требованиями СНиП II-23-81.

Изм.	Лист	№ докум.	Подп.	Дата	ВГ2500ТУ		
Разраб.		Никитин			Градирня заводского изготовления пленочная с вентилятором 3ВГ25М.	Лит.	Масса	Масштаб
Провер.		Мелешкевич				И		1:4
Гл.инж.пр.		Осипович				ЦНИИпроектстальконструкция им. Мельникова Белорусское отделение		
Н.контр.		Малашкевич						
Утв.		Мете						

Т-3047

Альбом II

901-6-96.88

Инв.№подл. | Подпись и дата | Взам.инв.№ | Инв.№дубл. | Подпись и дата

ВГ 2500.00.00.000МЧ

Альбом II

901-6-96.88

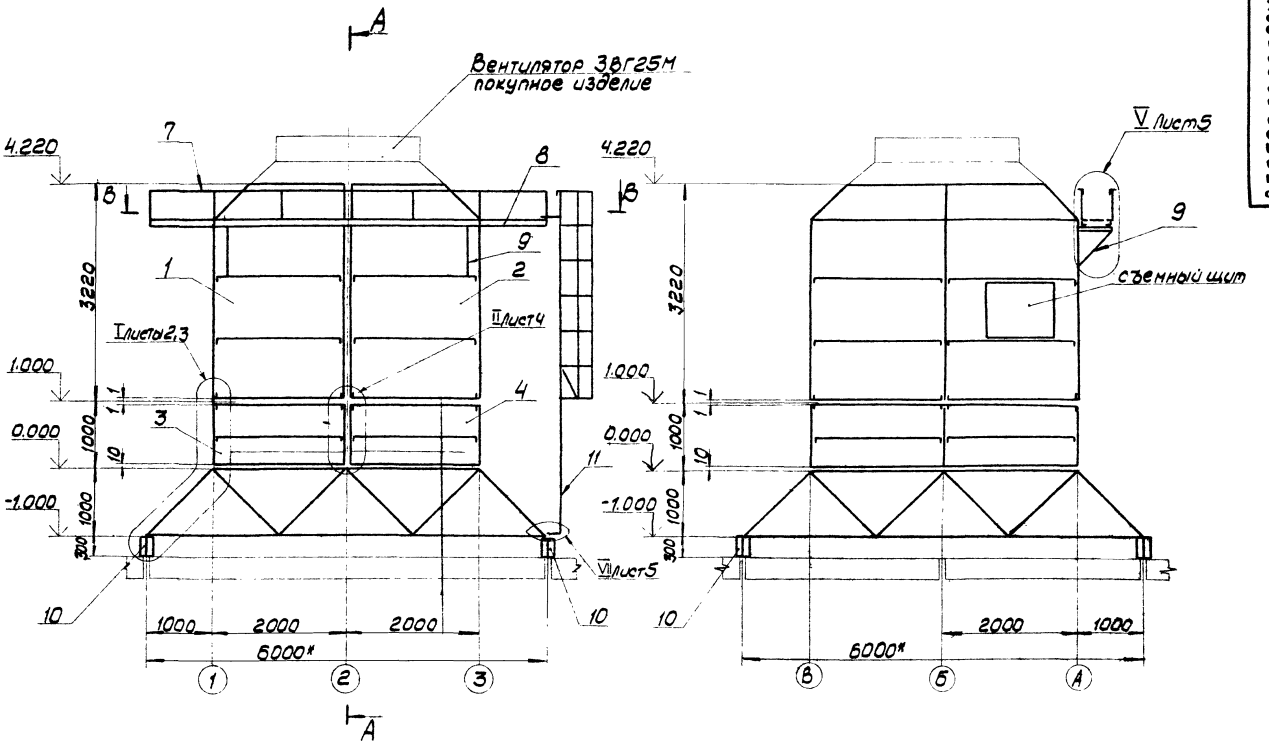

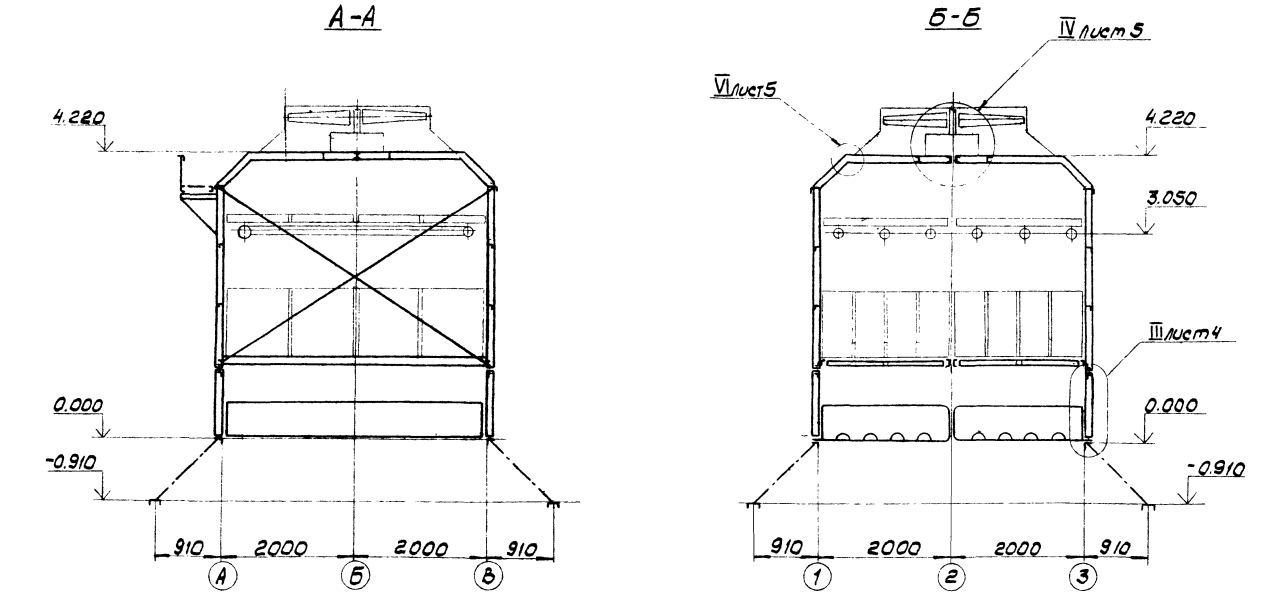

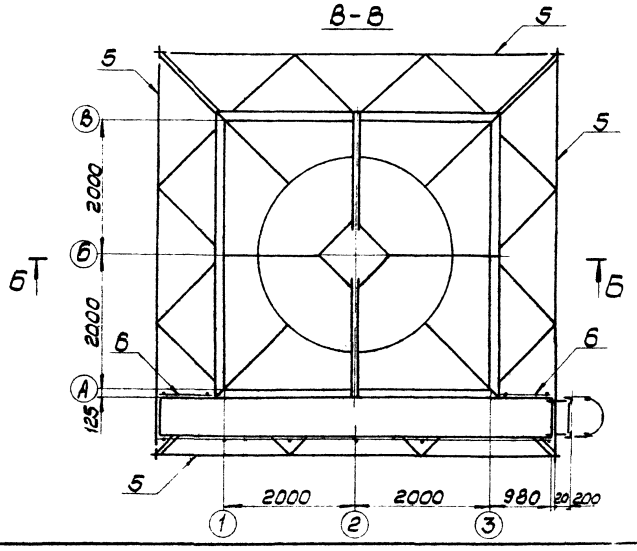

1.* - размеры для справок.
2. Предельные отклонения размеров:
отверстий - H14, валов - h14, остальных - $\pm\frac{JT14}{2}$.

					ВГ 2500.00.00.000МЧ			
Изм.	Лист	№ докум.	Подпись	Дата	Градирня заводского изготовления пленочная с вентилятором ЗВГ25М Монтажный чертеж	Литера	Масса	Масштаб
Разраб.		Маврина				И	7850	1:50
Провер.		Малашкевич				Лист 1	Листов 3	
Т.контр.		Гурков				ЦНИИпроектстальконструкция им. Мельникова Белорусское отделение		
Гл.инж.пр.		Осиповский						
Н.контр.		Малашкевич						
Утв.		Метс						

Т-3047

Инв. № подл. | Подпись и дата | Взам. инв. № | Инв. № дубл. | Подпись и дата

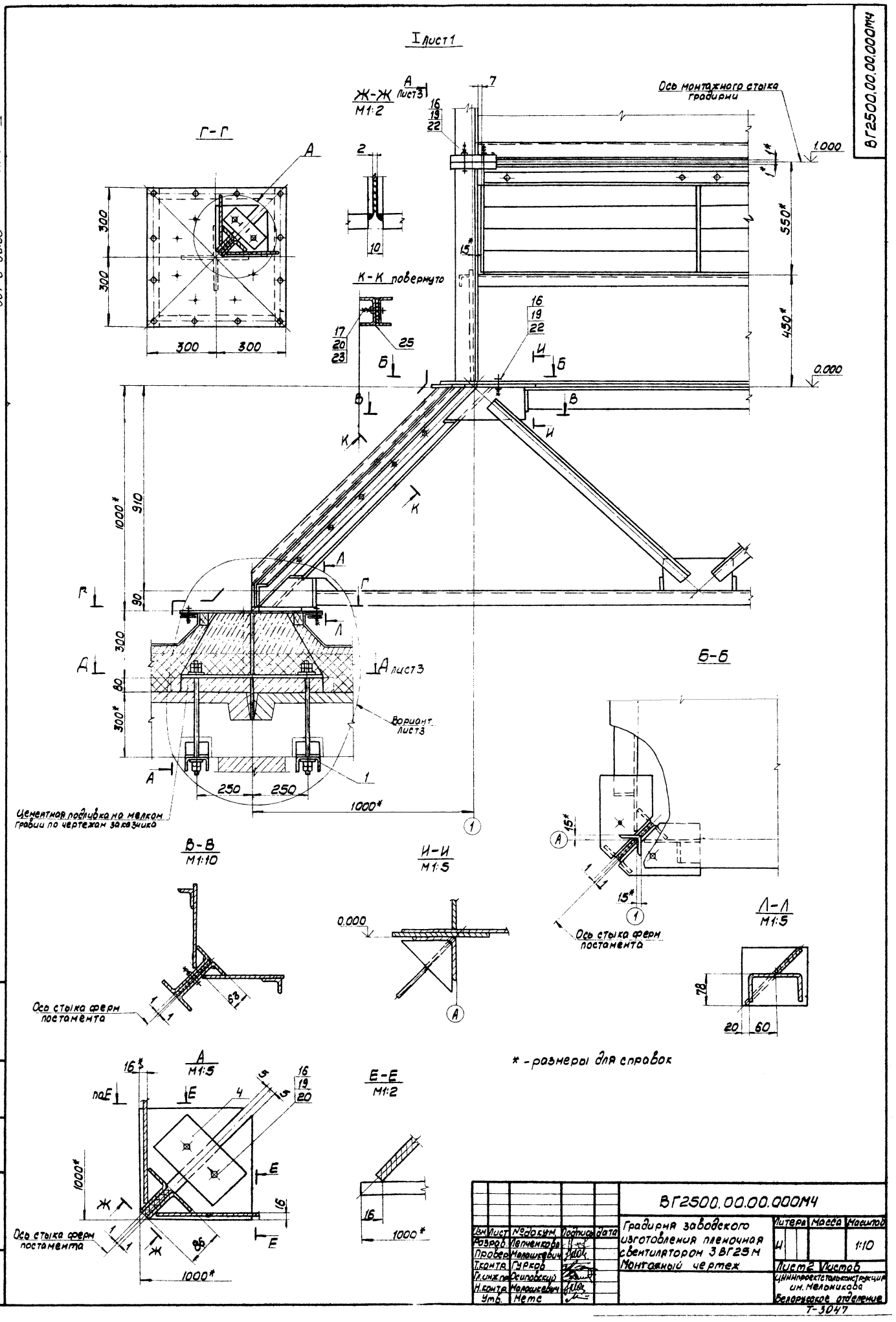

I лист 1
Ж-Ж
М1:2
Г-Г
К-К повернуто
Б-Б
В-В
М1:10
И-И
М1:5
Л-Л
М1:5
А
М1:5
Е-Е
М1:2
Ось монтажного стыка градирни
Вариант листа
Цементная подливка на мелком гравии по чертежам заказчика
Ось стыка ферм постамента
* - размеры для справок
ВГ2500.00.00.000МЧ
Градирня заводского изготовления пленочная свентилятором 3ВГ25М
Монтажный чертеж
Литера
Масса
Масштаб
1:10
Лист 2
Листов
ЦНИИпроектстальконструкция им. Мельникова
Белорусское отделение
Т-3047
Изм. Лист № докум. Подпись Дата
Разраб. Лепченкова
Провер. Малашкевич
Т.контр. Гурков
Гл.инж.пр. Осиповский
Н.контр. Малашкевич
Утв. Метс
Инв. № подл. Подпись и дата Взам.инв. № Инв. № дубл. Подпись и дата
Альбом II
901-6-96.88

ВГ2500.00.00.000МЧ

Альбом II

901-6-96.88

Инв.№ подл. | Подпись и дата | Взам.инв.№ | Инв.№ дубл. | Подпись и дата

А-А лист2

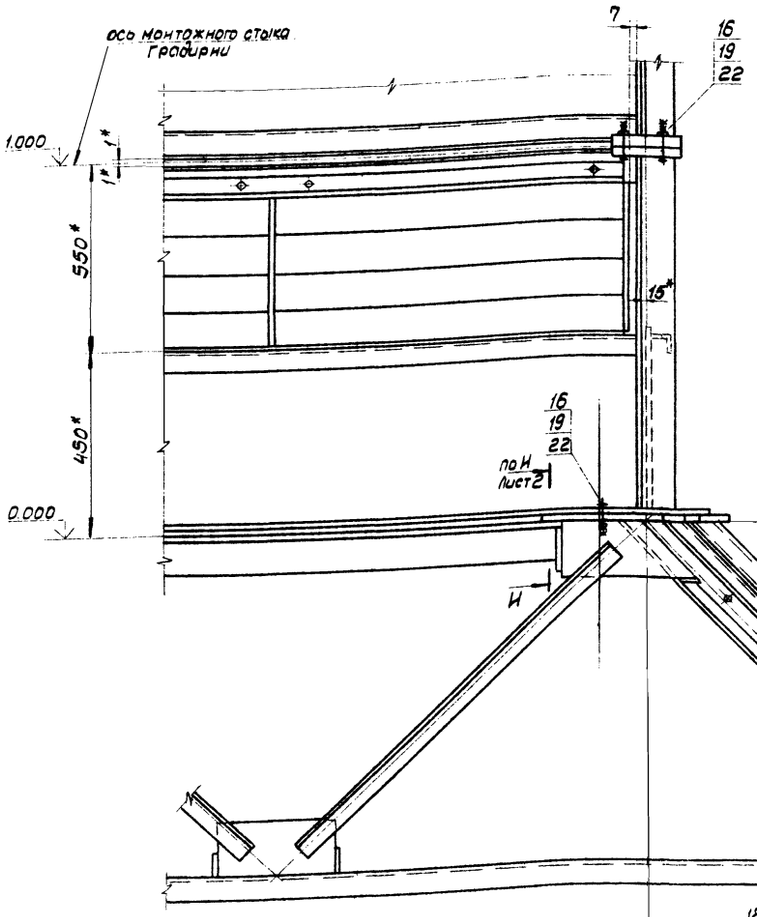

Д-Д лист2

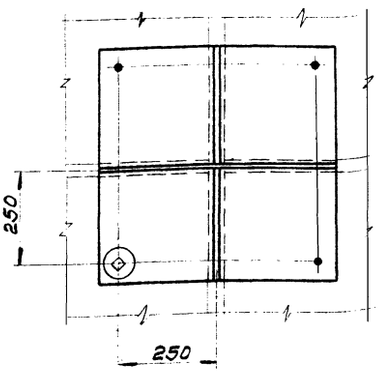

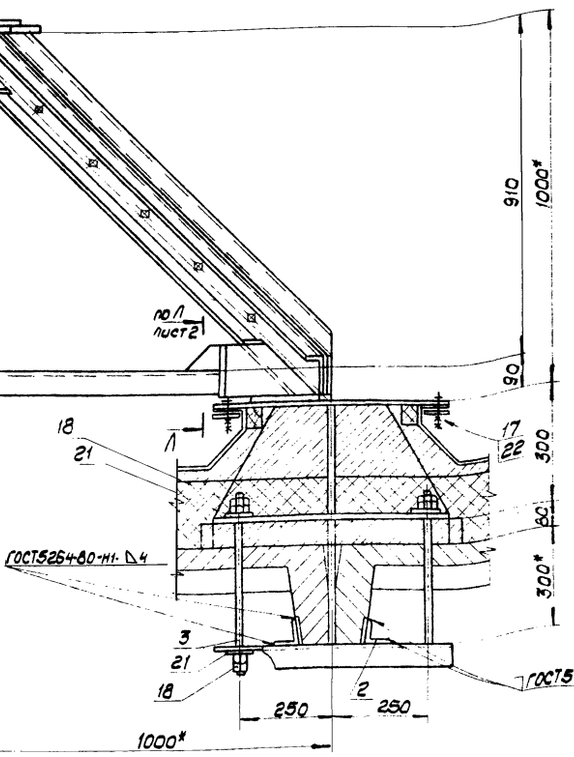

Вариант лист 2

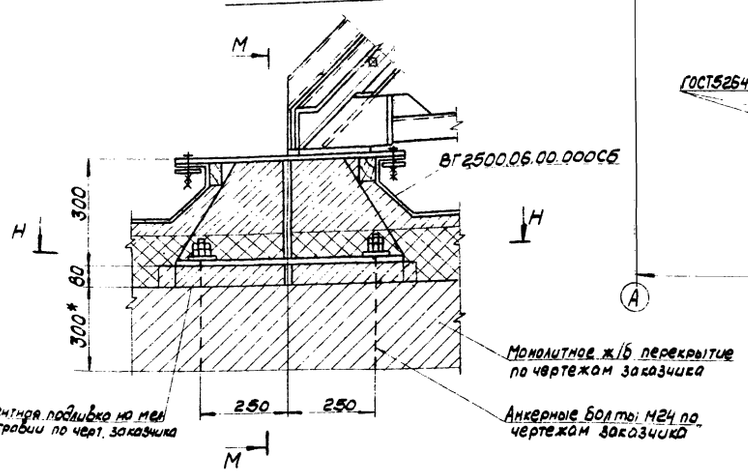

М-М

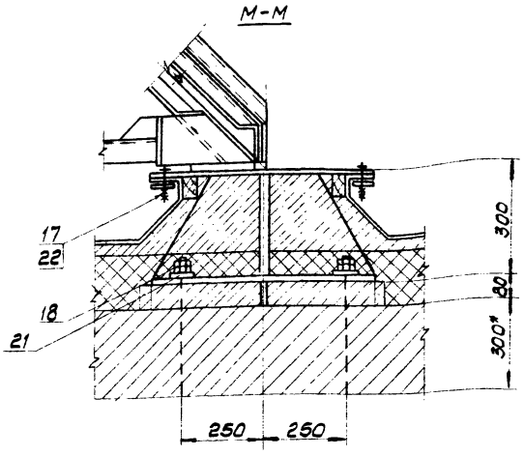

Н-Н

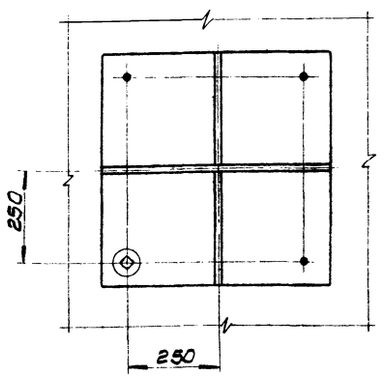

1.*- размеры для справок.

2. Установка градирни предусмотрена на ж/б плиты покрытия 3×6 м, h300м по серии 1.465.7 в случае установки градирни на плиты, изготовленные по сериям отличным от серии 1.465.7, детали 2 и 3 выполнить по месту.

Изм.	Лист	№ докум.	Подпись	Дата	ВГ2500.00.00.000МЧ		
Разраб.		Ченченкова			Градирня заводского изготовления пленочная с вентилятором ЗВГ25М Монтажный чертеж	Литера	Масса	Масштаб
Провер.		Малашкевич				И		1:10
Т.контр.		Гурков				Лист 3	Листов 6	
Н.контр.		Малашкевич				ЦНИИпромстальконструкция им. Мельникова Белорусское отделение		
Утв.		Мете						

Т-3047

Б-Б

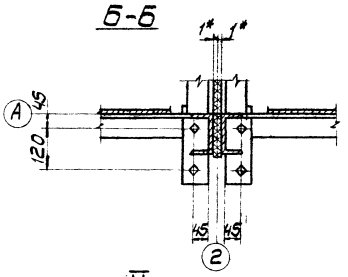

Е-Е
М1:5

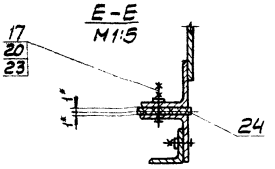

Ж-Ж
М1:5

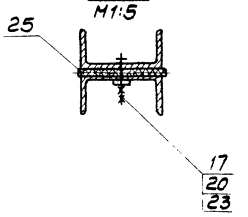

II
М1:10 лист 1

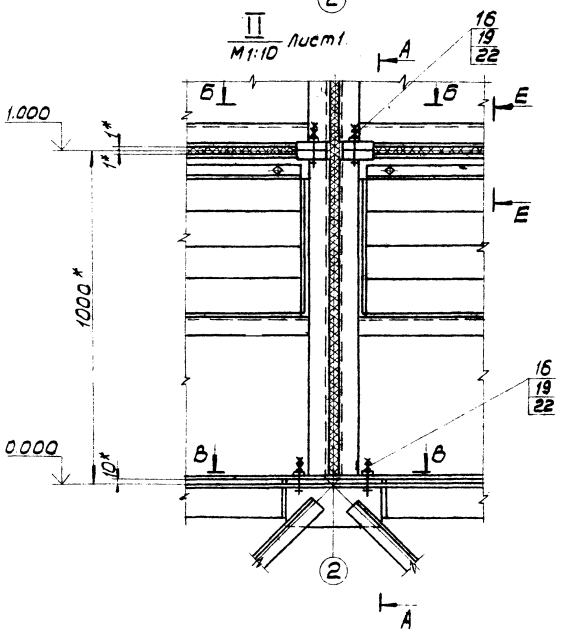

А-А

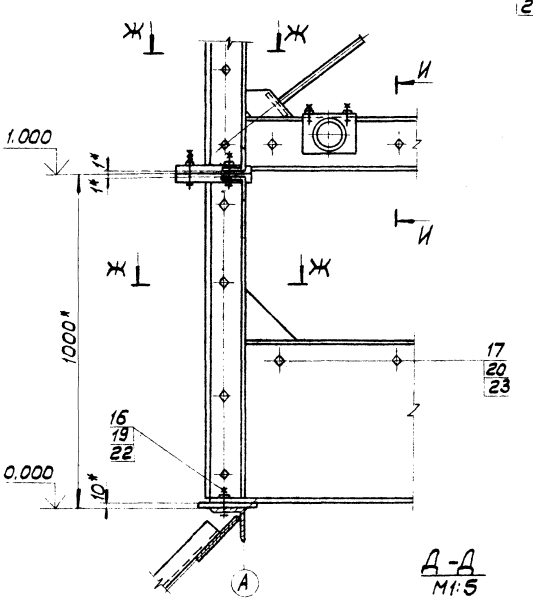

Д-Д
М1:5

И-И

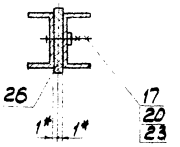

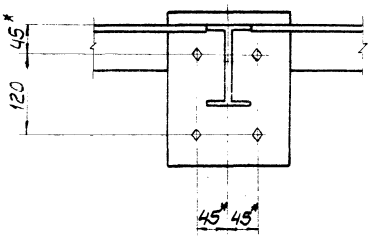

В-В

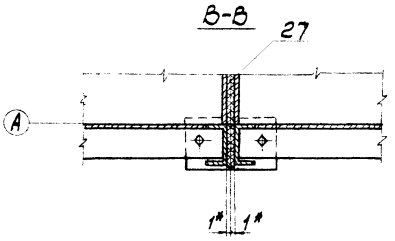

III
М1:10 лист 1

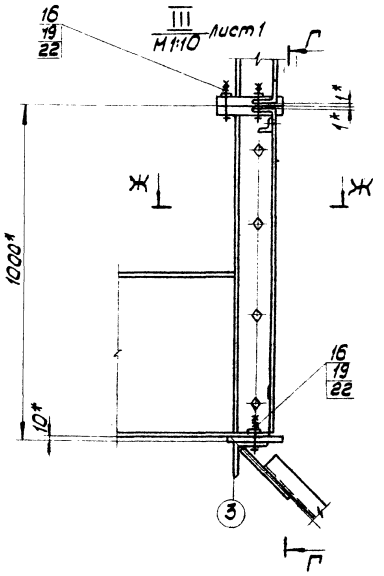

Г-Г

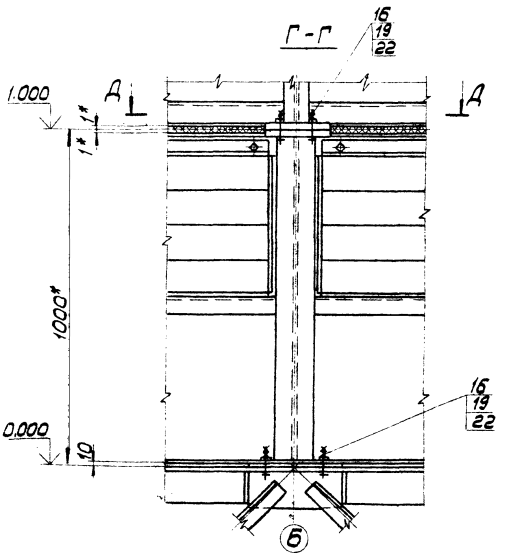

Изм.	Лист	№ докум.	Подпись	Дата	ВГ2500.00.00.000М4
Разраб.		Михалевич			Градирня заводского изготовления пленочная с вентилятором ЗВГ25М. Монтажный чертеж
Провер.		Малашкевич			
Т.контр.		Гуляков			
Гл.инж.пр.		Окиповецкий			
Н.контр.		Малашкевич			
Утв.		Нетс			

Литера	Масса	Масштаб
И		1:10
Лист 4	Листов 6	

ЦНИИпроектстальконструкция им. Мельникова, Белорусское отделение

7-3047

Альбом III

901-6-96.88

Инв.№ подл. | Подпись и дата | Взам.инв.№ | Инв.№ дубл. | Подпись и дата

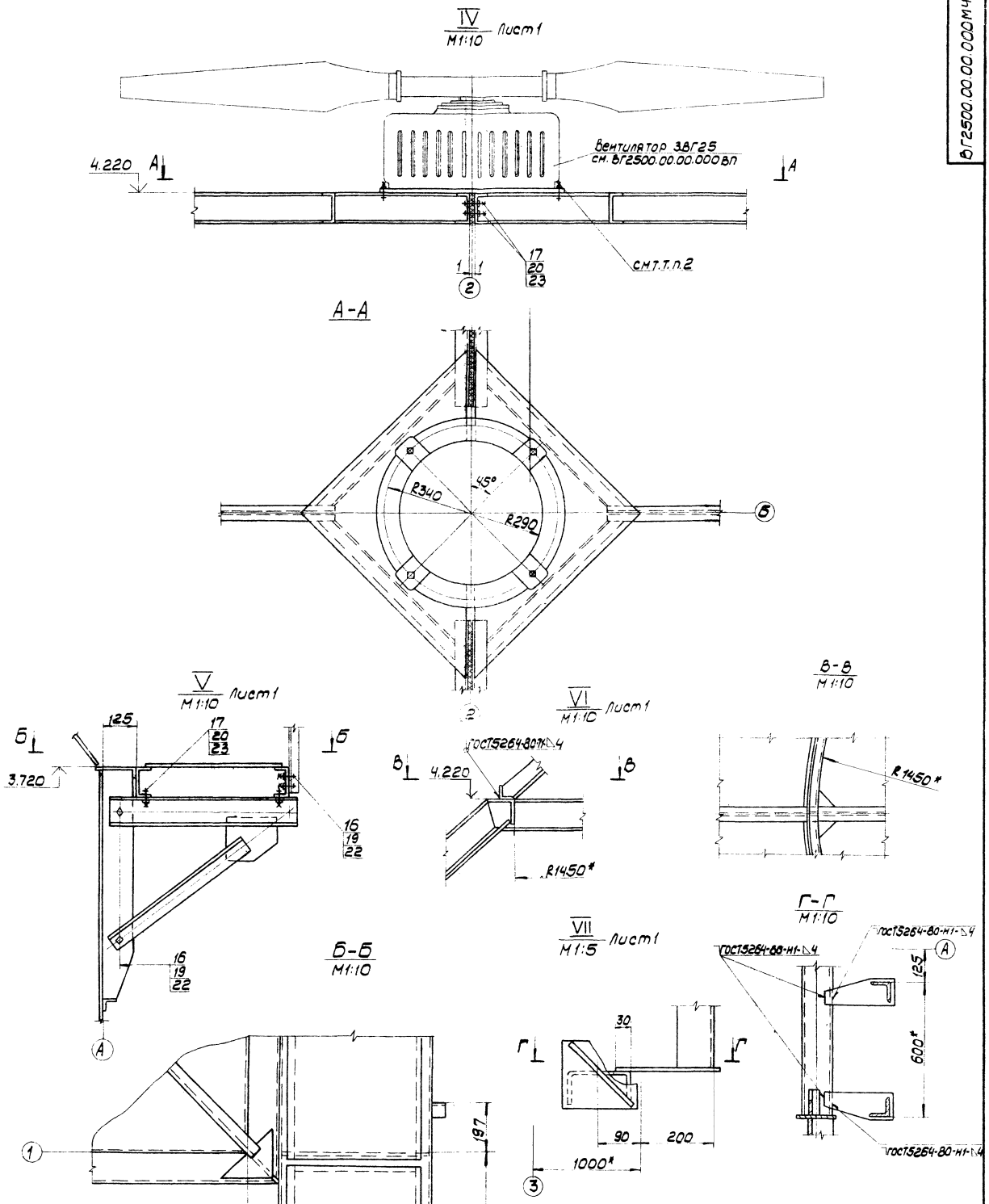

1. Крепление патрубка вентилятора осуществлять на монтажной сварке, приварив его по контуру, как показано на узле VI.
2. Стандартные изделия для крепления двигателя вентилятора входят в комплект поставки завода-изготовителя.

					ВГ2500.00.00.000М4			
Изм.	Лист	№ докум.	Подпись	Дата	Градирня заводского изготовления пленочная с вентилятором ЗВГ25М Монтажный чертеж	Литера	Масса	Масштаб
Разраб.		Михалевич				И		1:10
Провер.		Молошкевич				Лист 5	Листов	
Т.контр.		Гуркор				ЦНИИпроектстальконструкция им. Мельникова Белорусское отделение		
Гл.инж.пр.		Осиповский						
Н.контр.		Малашкевич						
Утв.		Метс						

Т-3047

Альбом II

901-6-96.88

Инв. № подл. | Подпись и дата | Взам. инв. № | Инв. № дубл. | Подпись и дата

ВГ2500.01.00.000 - изображено
ВГ2500.01.00.000-01-зеркальное отражение

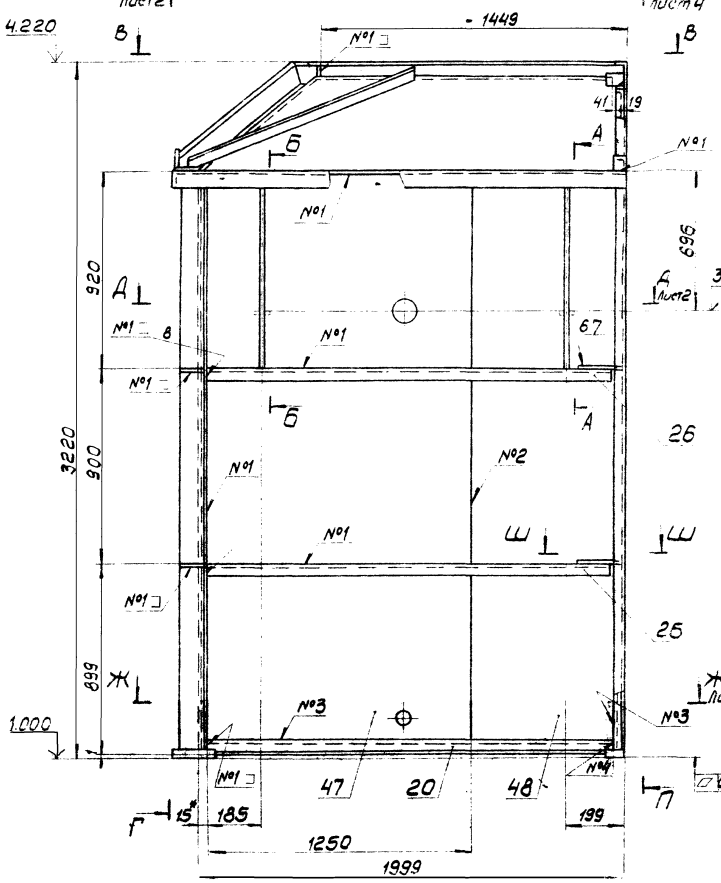

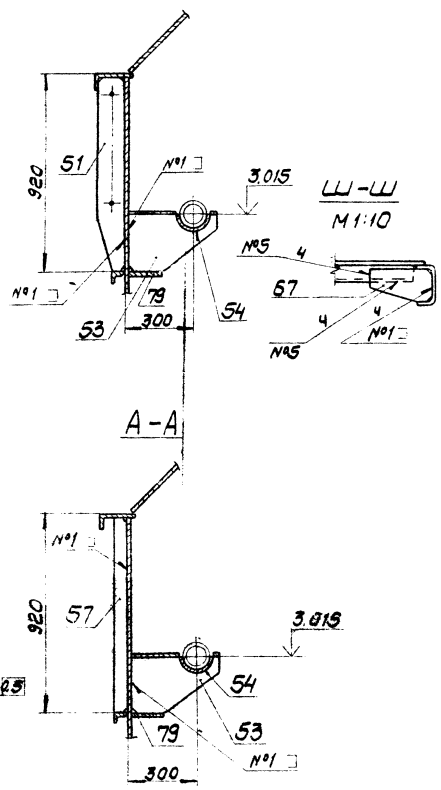

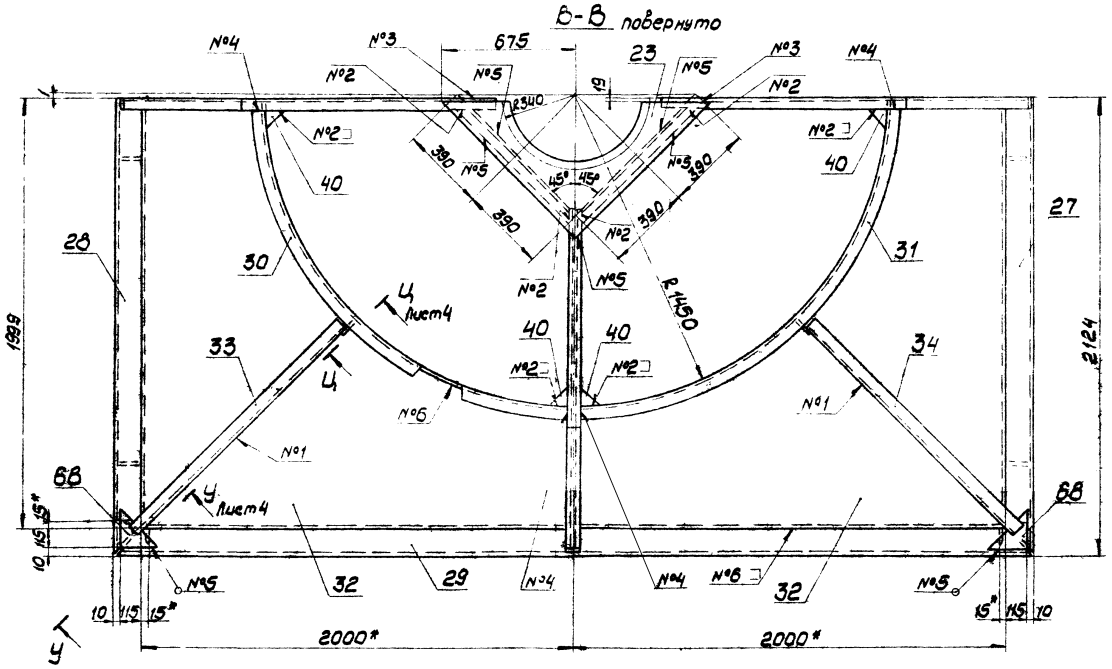

					ВГ2500.01.00.000СБ		
Изм.	Лист	№ докум.	Подп.	Дата	Блок гравирни	Лит.	Масса	Масштаб
Разраб.		Набрина				И	2300,0	1:15
Провер.		Михалевич			Сборочный чертеж	Лист 1	Листов 4	
Т.контр.		Гуркоб				НИИмосстальконструкция им. Мельникова Белорусское отделение		
Гл.инж.пр.		Осипавский						
Н.контр.		Малашкевич						
Утв.		Метс						

Альбом II
901-6-96.88
Инв.№подл. | Подпись и дата | Взам.инв.№ | Инв.№дубл. | Подпись и дата

Т-3041

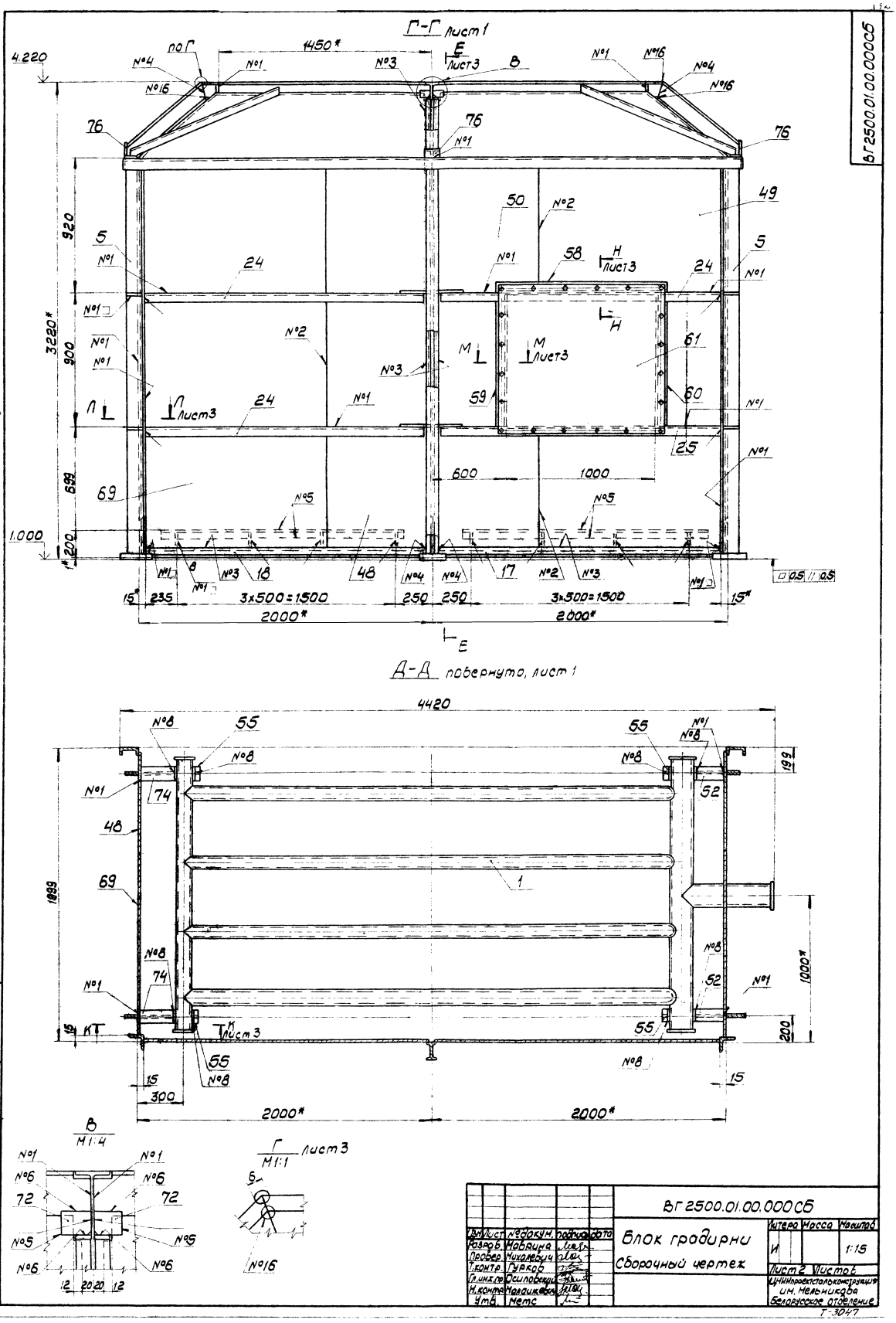

Г-Г лист 1
Д-Д повернуто, лист 1
В
М 1:4
Г
М 1:1
лист 3
ВГ 2500.01.00.000СБ
Блок градирни
Сборочный чертеж
Литера
Масса
Масштаб
И
1:15
Лист 2
Листов
Лист
№ докум.
Подпись
Дата
Разраб.
Маврина
Провер.
Михалевич
Т.контр.
Гурков
Гл.инж.пр.
Осиповский
Н.контр.
Малашкевич
Утв.
Метс
ЦНИИпроектстальконструкция им. Мельникова
Белорусское отделение
Т-3047
Альбом II
901-6-9688
Инв.№ подл.
Подпись и дата
Взам.инв.№
Инв.№ дубл.
Подпись и дата

ВГ2500.01.00.000СБ

Альбом II

901-6-96.88

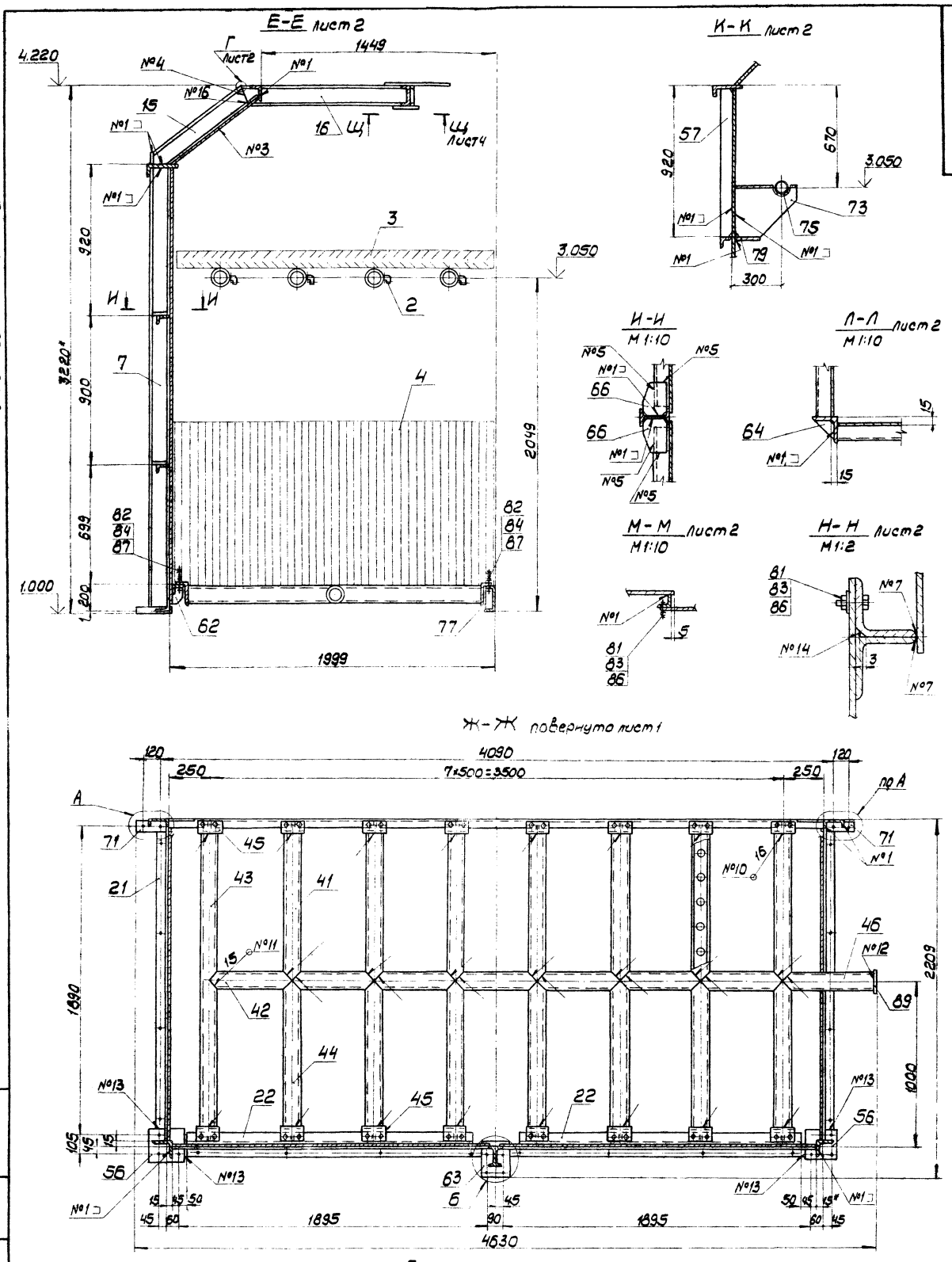

Изм.	Лист	№ докум.	Подпись	Дата	ВГ2500.01.00.000СБ		
Разраб.	Маврина				Блок градирни	Литера	Масса	Масштаб
Провер.	Михалевич				Сборочный чертеж	И		1:15
Т.контр.	Гурков					Лист 3	Листов
Гл.инж.пр.	Осиповский					ЦНИИпроектстальконструкция им. Мельникова Белорусское отделение	
Н.контр.	Малашкевич						
Утв.	Метс						

Т-3047

Инв. № подл. | Подпись и дата | Взам. инв. № | Инв. № дубл. | Подпись и дата

П-П лист1

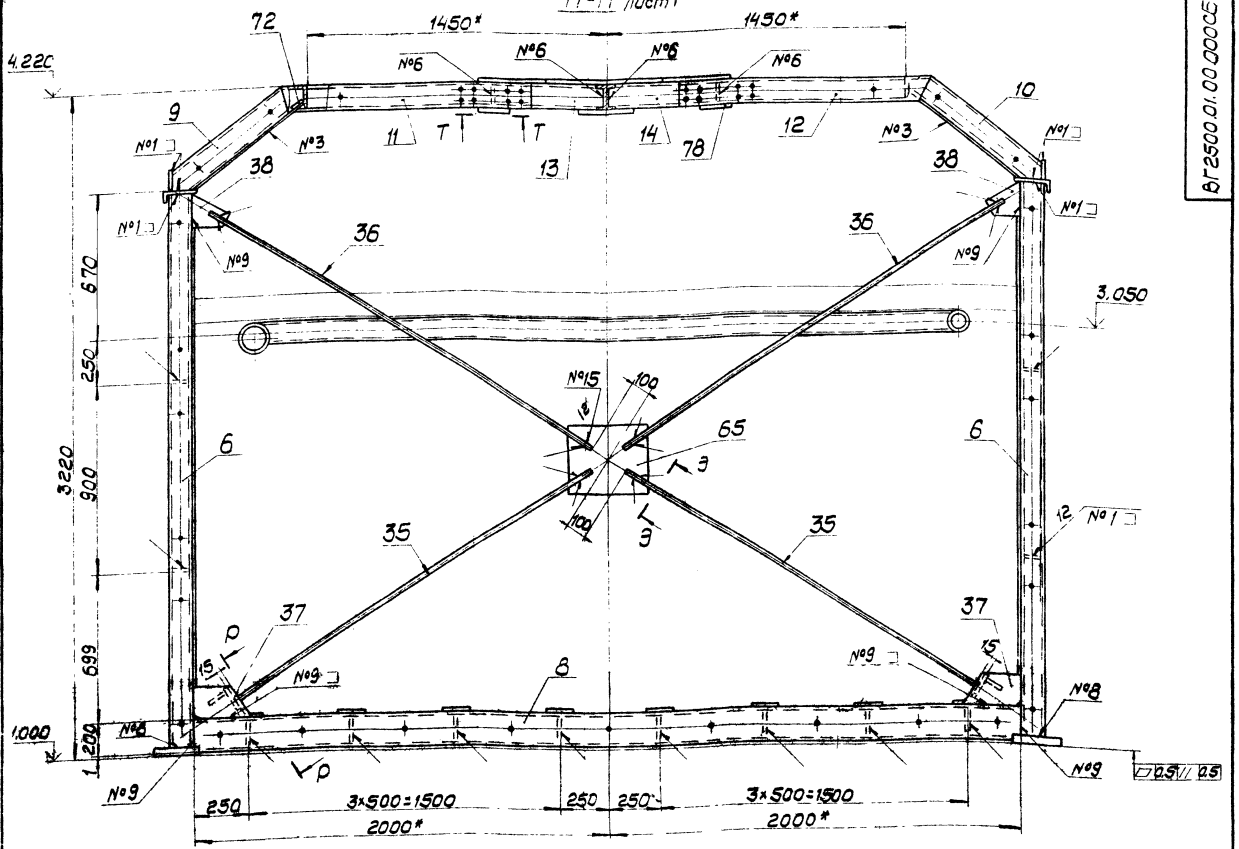

У-У лист1
М1:10

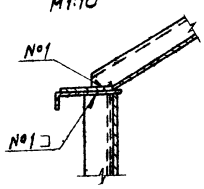

Ц-Ц лист1
М1:5

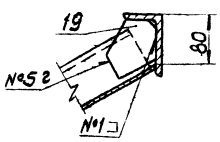

Р-Р
М1:10

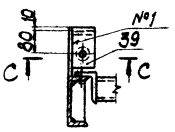

С-С
М1:10

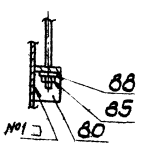

Э-Э повернуто
М1:1

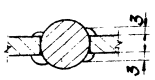

Ш-Ш лист3
М1:10

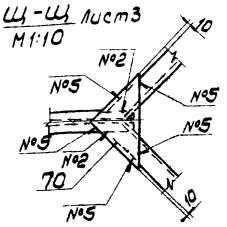

Т-Т
М1:10

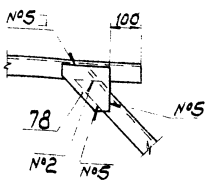

Номер шва	Обозначение шва	Примечание
1	ГОСТ14771-76-Т3-УП-△4	
2	ГОСТ14771-76-С2-УП	
3	ГОСТ14771-76-Н2-УП-△4	
4	ГОСТ14771-76-С7-УП	
5	ГОСТ14771-76-Н1-УП-△4	
6	ГОСТ11534-75-Т1-УП	
7	ГОСТ14771-76-Т1-УП-△4	
8	ГОСТ14771-76-У5-УП-△4	
9	ГОСТ14771-76-С3-УП	
10	ГОСТ14771-76-Т1-УП-△3	
11	ГОСТ16037-80-У17-Р-△3	
12	ГОСТ16037-80-У5-Р-△3	
13	нестандартный шов	
14	нестандартный шов	
15	нестандартный шов	
16	нестандартный шов	

1. *-размеры для справок.
2. Обработку торцов деталей, выполненных без чертежа, принять Rz160.
3. Предельные отклонения размеров: отверстий-H14, валов-h14, остальных-$\pm \frac{JT14}{2}$.

Изм.	Лист	№ докум.	Подпись	Дата	ВГ2500.01.00.000СБ
Разраб.		Набеина			Блок градирни
Провер.		Михалевич			Сборочный чертеж
Т.контр.		Цеков			
Гл.инж.пр.		Осипавский			
Н.контр.		Малашевич			
Утв.		Метс			

Литера	Масса	Масштаб
И		1:15

Лист 4 Листов 5

ЦНИИпроектстальконструкция им. Мельникова Белорусское отделение

Т-3047

Инв. № подл. | Подпись и дата | Взам. инв. № | Инв. № дубл. | Подпись и дата

ВГ2500.01.00.077

Альбом II

901-6-96.88

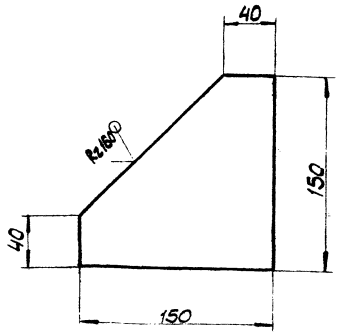

Предельные отклонения размеров:
валов-h14, остальных-$\pm\frac{\text{Т}14}{2}$.

Изм.	Лист	№ докум.	Подп.	Дата	ВГ2500.01.00.077			
Разраб.		Маврина			Накладка	Лит.	Масса	Масштаб
Провер.		Михалевич				И	1,1	1:2,5
Т.контр.		Гуяков				Лист	Листов	
Гл.инж.пр.		Осиповский			Лист Б-ПН-6 ГОСТ19903-74* / Вст3кп2 ГОСТ380-71*	ЦНИИпроектстальконструкция им. Мельникова Белорусское отделение		
Н.контр.		Малашкевич						
Утв.		Метс						

Инв. № подл. | Подп. и дата | Взам. инв. № | Инв. № дубл. | Подпись и дата

Формат	Зона	Поз.	Обозначение	Наименование	Кол.	Примеч.
				Документация		
				Сборочная единица		
			ВГ2500.01.00.000СБ	Блок градирни		
А4		1	ВГ2500.01.01.000СБ	Водораспределительная система	1	
А4		2	ВГ2500.01.02.000СБ	Водоразбрызгивающее сопло	68	
				Ду 20×12		
А4		3	ВГ2500.01.03.000СБ	Водоуловитель ВР	8	
А4		4	ВГ2500.01.04.000СБ	Блок пленочного оросителя БПО	32	
				Детали		
Б4		5	ВГ2500.01.00.004	Стойка		
				Уголок Б-100×100×7 ГОСТ8509-86 / Вст3пс6-1 ТУ14-1-3023-80		
				ℓ=2702 мм	2	29,2кг
А4		6	ВГ2500.01.00.005	Стойка	2	
Б4		7	ВГ2500.01.00.006	Стойка	1	
				Двутавр 12 ГОСТ8239-72* / Вст3кп2 ГОСТ380-71*		
				ℓ=2702 мм	1	31,1 кг
А4		8	ВГ2500.01.00.007	Балка	1	
А4		9	ВГ2500.01.00.008	Балка	1	
Б4		10	-01	Балка	1	
А4		11	ВГ2500.01.00.010	Балка	1	
Б4		12	-01	Балка	1	

Изм.	Лист	№ докум.	Подпись	Дата	ВГ2500.01.00.000			
Разраб.		Маврина			Блок градирни	Лит.	Лист	Листов
Провер.		Михалевич				И	1	6
Гл.инж.пр.		Осиповский				ЦНИИпроектстальконструкция им. Мельникова Белорусское отделение		
Н.контр.		Малашкевич						
Утв.		Метс						

Инв. № подл. | Подпись и дата | Взам. инв. № | Инв. № дубл. | Подпись и дата

Формат	Зона	Поз.	Обозначение	Наименование	Кол.	Примеч.
А4		13	ВГ2500.01.00.012	Балка	1	
Б4		14	-01	Балка	1	
А4		15	ВГ2500.01.00.014	Балка	1	
А4		16	ВГ2500.01.00.015	Балка	1	
А4		17	ВГ2500.01.00.016	Балка	1	
Б4		18	-01	Балка	1	
А4		19	ВГ2500.01.00.018	Фасонка	2	
А4		20	ВГ2500.01.00.019	Балка	1	
Б4		21	-01	Балка	1	
А4		22	ВГ2500.01.00.021	Элемент блока	2	
А4		23	ВГ2500.01.00.022	Накладка	1	
Б4		24	ВГ2500.01.00.023	Элемент блока		
				Уголок Б-50×50×5 ГОСТ8509-86 / Вст3кп2 ГОСТ380-71*		
				ℓ=1950мм	3	7,3кг
А4		25	ВГ2500.01.00.024	Элемент блока	1	
Б4		26	ВГ2500.01.00.025	Элемент блока	4	
				Уголок Б-50×50×5 ГОСТ8509-86 / Вст3кп2 ГОСТ380-71*		
				ℓ=1920мм	4	7,2кг
А4		27	ВГ2500.01.00.026	Элемент блока	1	
Б4		28	-01	Элемент блока	1	
А4		29	ВГ2500.01.00.028	Элемент блока	1	
А4		30	ВГ2500.01.00.029	Элемент конфузора	1	
Б4		31	-01	Элемент конфузора	1	
А4		32	ВГ2500.01.00.031	Панель конфузора	2	
А4		33	ВГ2500.01.00.032	Элемент конфузора	1	
Б4		34	-01	Элемент конфузора	1	
А4		35	ВГ2500.01.00.034	Связь	2	
Б4		36	ВГ2500.01.00.035	Связь		
				Круг В16 ГОСТ2590-71 / Вст3кп2 ГОСТ380-71*		

Изм.	Лист	№ докум.	Подп.	Дата	ВГ2500.01.00.000	Лист 2

Формат	Зона	Поз.	Обозначение	Наименование	Кол.	Примеч.
				ℓ = 2180 мм	2	3,5кг
А4		37	ВГ2500.01.00.036	Фасонка	2	
А4		38	ВГ2500.01.00.037	Фасонка	2	
А4		39	ВГ2500.01.00.038	Фасонка	2	
А4		40	ВГ2500.01.00.039	Фасонка	4	
А4		41	ВГ2500.01.00.040	Элемент блока	7	
А4		42	ВГ2500.01.00.041	Элемент блока	7	
А4		43	ВГ2500.01.00.042	Элемент блока	1	
А4		44	ВГ2500.01.00.043	Элемент блока	7	
А4		45	ВГ2500.01.00.044	Элемент блока	16	
А4		46	ВГ2500.01.00.045	Элемент блока	1	
А4		47	ВГ2500.01.00.046	Обшивка	1	
Б4		48	ВГ2500.01.00.047	Обшивка		
				Лист Б-ПН-4 ГОСТ19903-74 / Вст3кп2 ГОСТ380-71*		
				2690мм×725мм	3	61,3кг
А4		49	ВГ2500.01.00.048	Обшивка	1	
А4		50	ВГ2500.01.00.049	Обшивка	1	
А4		51	ВГ2500.01.00.050	Ребро	1	
Б4		52	ВГ2500.01.00.051	Кронштейн		
				Лист Б-ПН-4 ГОСТ19903-74 / Вст3кп2 ГОСТ380-71*		
				212мм×100мм	2	0,7кг
А4		53	ВГ2500.01.00.052	Кронштейн	2	
А4		54	ВГ2500.01.00.053	Кронштейн	2	
Б4		55	ВГ2500.01.00.054	Кронштейн		
				Лист Б-ПН-4 ГОСТ19903-74 / Вст3кп2 ГОСТ380-71*		
				100мм×50мм	4	0,2кг
А4		56	В 2500.0 00.055	Фланец	2	

Изм.	Лист	№ докум.	Подп.	Дата	ВГ2500.01.00.000	Лист 3

Формат	Зона	Поз.	Обозначение	Наименование	Кол.	Примеч.
А4		57	ВГ2500.01.00.056	Ребро		
				Лист $\frac{\text{Б-ПН-4 ГОСТ 19903-74}}{\text{Ст3кп2 ГОСТ 380-71*}}$		
				915мм×50мм	3	1,5кг
А4		58	ВГ2500.01.00.057	Элемент съемного люка	1	
А4		59	ВГ2500.00.00.058	Элемент съемного люка	1	
Б4		60	-01	Элемент съемного люка	1	
А4		61	ВГ2500.01.00.060	Съемный люк	1	
А4		62	ВГ2500.01.00.061	Ребро	8	
А4		63	ВГ2500.01.00.062	Фланец	1	
А4		64	ВГ2500.01.00.063	Фасонка	4	
А4		65	ВГ2500.01.00.064	Фасонка	1	
А4		66	ВГ2500.01.00.065	Фасонка	4	
А4		67	ВГ2500.01.00.066	Фасонка	4	
А4		68	ВГ2500.01.00.067	Накладка	2	
Б4		69	ВГ2500.01.00.068	Обшивка		
				Лист $\frac{\text{Б-ПН-4 ГОСТ 19903-74}}{\text{Ст3кп2 ГОСТ 380-71*}}$		
				2690мм×1250мм	2	105,8кг
А4		70	ВГ2500.01.00.069	Накладка	1	
А4		71	ВГ2500.01.00.070	Фланец	2	
А4		72	ВГ2500.01.00.071	Накладка	4	
А4		73	ВГ2500.01.00.072	Кронштейн	2	
Б4		74	ВГ2500.01.00.073	Кронштейн	2	
				Лист $\frac{\text{Б-ПН-4 ГОСТ 19903-74}}{\text{Ст3кп2 ГОСТ 380-71*}}$		
				238мм×100мм	2	0,7кг
А4		75	ВГ2500.01.00.074	Кронштейн	2	
Б4		76	ВГ2500.01.00.075	Фасонка		
				Лист $\frac{\text{Б-ПН-4 ГОСТ 19903-74}}{\text{Ст3кп2 ГОСТ 380-71*}}$		
				70мм×70мм	3	0,2кг

Инв.№ подл. | Подпись и дата | Взам.инв.№ | Инв.№ дубл. | Подпись и дата

Изм. Кол.уч. Лист №док. Подп. Дата — ВГ2500.01.00.000 — Лист 4

Альбом I
901-6-96.88

Формат	Зона	Поз.	Обозначение	Наименование	Кол.	Примеч.
А4		77	ВГ2500.01.00.076	Ребро	8	
		78	ВГ2500.01.00.077	Накладка	2	
Б4		79	ВГ2500.01.00.078	Фасонка		
				Лист $\frac{\text{Б-ПН-4 ГОСТ 19903-74}}{\text{Ст3кп2 ГОСТ 380-71*}}$		
				200мм×100мм	4	0,6кг
Б4		80	ВГ2500.01.00.079	Ребро		
				Лист $\frac{\text{Б-ПН-8 ГОСТ 19903-74}}{\text{Ст3кп2 ГОСТ 380-71*}}$		
				80мм×90мм	2	0,4кг

Инв.№ подл. | Подпись и дата | Взам.инв.№ | Инв.№ дубл. | Подпись и дата

Изм. Кол.уч. Лист №док. Подп. Дата — ВГ2500.01.00.000 — Лист 5

Формат	Зона	Поз.	Обозначение	Наименование	Кол.	Примеч.
				Стандартные изделия		
				Болты ГОСТ 7798-70		
		81		М10×35.58.019	20	
		82		М12×40.58.019	32	
				Гайки ГОСТ 5915-70*		
		83		М10.4.019	20	
		84		М12.4.019	64	
		85		М16.4.019	2	
				Шайбы ГОСТ 11871-78*		
		86		10.01.019	20	
		87		12.01.019	32	
		88		16.01.019	2	
		89		Фланец 100-2,5 ГОСТ 12-820-80	1	

Инв.№ подл. | Подпись и дата | Взам.инв.№ | Инв.№ дубл. | Подпись и дата

Изм. Кол.уч. Лист №док. Подп. Дата — ВГ2500.01.00.000 — Лист 8

Альбом II

901-6-98.88

Инв. № подл. | Подпись и дата | Взам. инв. № | Инв. № дубл. | Подпись и дата

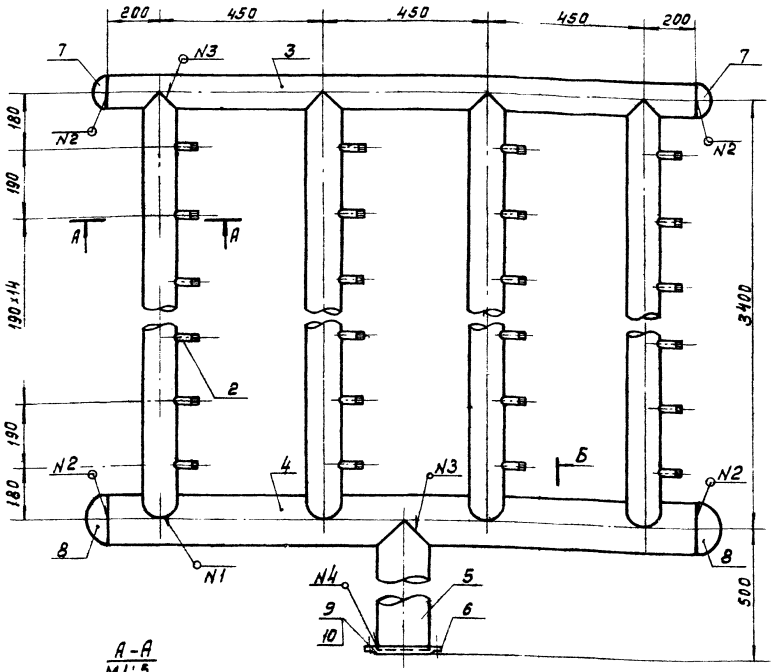

Б – Б
М 1:5

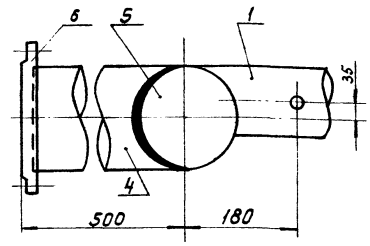

Номер шва	Обозначение шва	Примечание
1	ГОСТ 16037-80-У17 △3	
2	ГОСТ 5264-80-Т3 △3	
3	ГОСТ 16037-80-У16 △3	
4	ГОСТ 16037-80-У5 △3	

А – А
М1:5

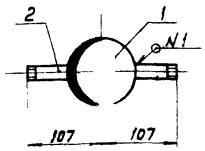

Изм.	Лист	№ докум.	Подпись	Дата	ВГ2500.01.01.000СБ			
Разраб.		Антонова			Водораспределительная система Сборочный чертеж	Лит	Масса	Масштаб
Пров.		Троценко					184.34	1:10
Т.контр.		Стулова				Лист	Листов 1	
Рук.бр.		Никитина						
Н.контр.		Никитина				СОЮЗВОДОКАНАЛПРОЕКТ		
Утв.		Трубников						

Формат	Зона	Поз.	Обозначение	Наименование	Кол.	Примеч.
				Документация		
А2			ВГ 2500.01.01.000.СБ	Сборочный чертеж	1	
				Детали		
А4		1	ВГ2500.01.01.001	Труба дырчатая	4	
А4		2	ВГ2500.01.01.002	Патрубок	68	
А4		3	ВГ2500.01.01.003	рабочая труба	1	
А4		4	ВГ 2500.01.01.004	Распределительная труба	1	
А4		5	ВГ2500.01.01.005	Патрубок	1	
				Стандартные изделия		
		6		Фланец ГОСТ 12820-80		
				1-150-2.5	1	
				Заглушки эллиптические ГОСТ 17379-83		
		7		89х3.5	2	
		8		159х4.5	2	
		9		Болты ГОСТ 7798-70	2	
				М16-6gх55.58.0115		
		10		Гайки ГОСТ 5915-70		
				М12.4.0115	2	

Изм.	Лист	№ докум.	Подпись	Дата	ВГ2500.01.01.000			
Разраб.		Антонова			Водораспределительная система	Лит	Лист	Листов
Пров.		Троценко				И		1
Т.контр.		Стулова				СОЮЗВОДОКАНАЛПРОЕКТ		
Н.контр.		Никитина						
Утв.		Трубников						

ВГ2500.01.01.001

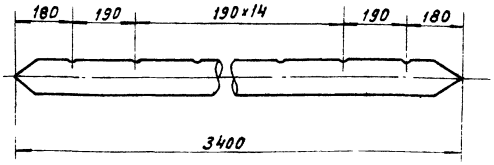

Развертка

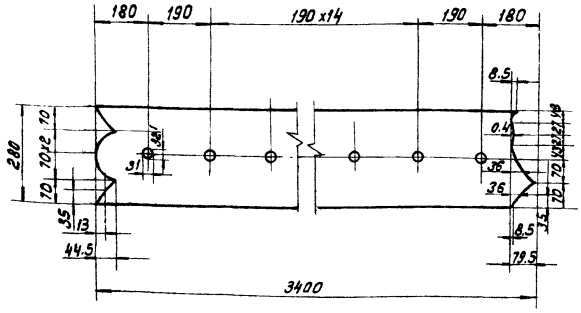

Неуказанные предельные отклонения размеров H14; h14; $\pm\frac{IT14}{2}$

Изм.	Лист	№ докум.	Подпись	Дата	ВГ2500.01.01.001			
Разраб.		Антонова			Труба дырчатая	Лит	Масса	Масштаб
Пров.		Троценко				И	28.5	1:10
Т.контр.		Стулова				Лист	Листов 1	
Рук.бр.		Никитина						
Н.контр.		Никитина				СОЮЗВОДОКАНАЛПРОЕКТ		
Утв.		Трубников						

Труба 89х4 ГОСТ 10704-76

Кол. Доценко

ВГ2500.01.01.002

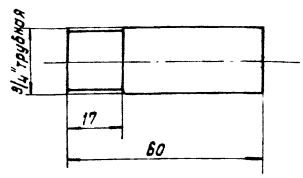

Неуказанные предельные отклонения размеров h14; $\pm \frac{IT14}{2}$

Изм.	Лист	№ докум.	Подпись	Дата
Разраб.		Антонова		
Пров.		Троценко		
Т. контр.		Ступова		
Рук. бр.		Никитина		
Н. Контр.		Никитина		
Утв.		Трубников		

ВГ2500.01.01.002

Патрубок

Лит	Масса	Масштаб
И	0.087	1:1

Труба 20×2.5 ГОСТ 3262-75

Лист | Листов 1

СОЮЗВОДОКАНАЛПРОЕКТ

Альбом II

901-6-96.88

Инв. № подл. | Подпись и дата | Взам. инв. № | Инв. № дубл. | Подпись и дата

ВГ2500.01.01.003

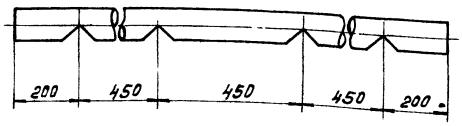

Развертка

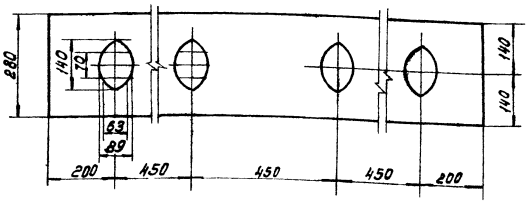

Неуказанные предельные отклонения размеров h14; $\pm \frac{IT14}{2}$

Изм.	Лист	№ докум.	Подпись	Дата
Разраб.		Антонова		
Пров.		Троценко		
Т. контр.		Ступова		
Рук. бр.		Никитина		
Н. Контр.		Никитина		
Утв.		Трубников		

ВГ2500.01.01.003

Рабочая труба

Лит	Масса	Масштаб
И	14.7	1:10

Труба 89×4 ГОСТ 10704-76

Лист | Листов 1

СОЮЗВОДОКАНАЛПРОЕКТ

Инв. № подл. | Подпись и дата | Взам. инв. № | Инв. № дубл. | Подпись и дата

ВГ2500.01.01.004

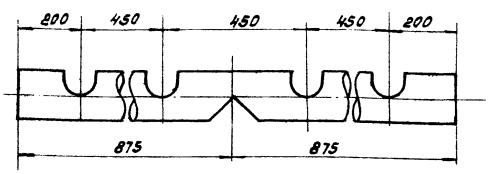

Развертка

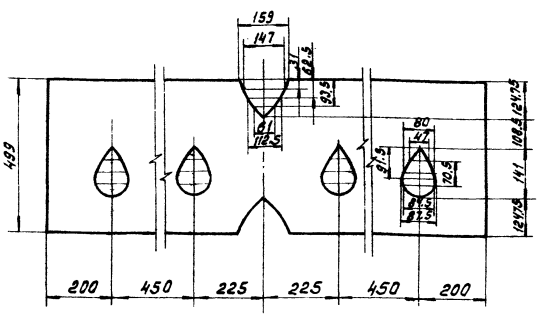

Неуказанные предельные отклонения размеров h14; h14; $\pm \frac{IT14}{2}$

Изм.	Лист	№ докум.	Подпись	Дата
Разраб.		Антонова		
Пров.		Троценко		
Т. контр.		Ступова		
Рук. бр.		Никитина		
Н. Контр.		Никитина		
Утв.		Трубников		

ВГ2500.01.01.004

Распределительная труба

Лит	Масса	Масштаб
И	30.0	1:10

Труба 159×4.5 ГОСТ 10704-76

Лист | Листов 1

СОЮЗВОДОКАНАЛПРОЕКТ

Инв. № подл. | Подпись и дата | Взам. инв. № | Инв. № дубл. | Подпись и дата

ВГ2500.01.01.005

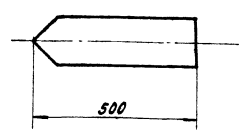

Развертка

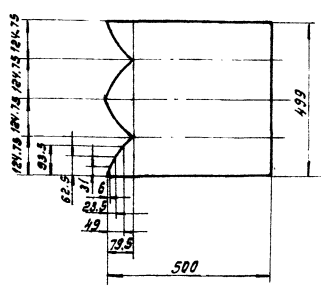

Неуказанные предельные отклонения размеров h14; $\pm \frac{IT14}{2}$

Изм.	Лист	№ докум.	Подпись	Дата
Разраб.		Антонова		
Пров.		Троценко		
Т. контр.		Ступова		
Рук. бр.		Никитина		
Н. Контр.		Никитина		
Утв.		Трубников		

ВГ2500.01.01.005

Патрубок

Лит	Масса	Масштаб
И	8.58	1:10

Труба 159×4.5 ГОСТ 10704-76

Лист | Листов 1

СОЮЗВОДОКАНАЛПРОЕКТ

Кол. Доценко

Т-3047

Инв. № подл. | Подпись и дата | Взам. инв. № | Инв. № дубл. | Подпись и дата

Формат	Зона	Поз.	Обозначение	Наименование	Кол.	Примеч.
				Документация		
А4			ВГ 2500.01.02.000.СБ	Сборочный чертеж.	1	
				Детали		
А4		1	ВГ 2500.01.02.001	Корпус	1	
А4		2	ВГ 2500.01.02.002	Крышка	1	

Альбом II

901-6-30.88

Инв.№ подл. | Подпись и дата | Взам.инв.№ | Инв.№ дубл. | Подпись и дата

Изм.	Лист	№ докум.	Подпись	Дата
Разраб.		Антонова		
Пров.		Троценко		
Т.контр.		Стулова		
Н.контр.		Никитина		
Утв.		Трубников		

ВГ 2500.01.02.000

Водоразбрызгивающее сопло Ду 20×12

Лит	Лист	Листов
		1

СОЮЗВОДОКАНАЛПРОЕКТ

ВГ2500.01.02.000СБ

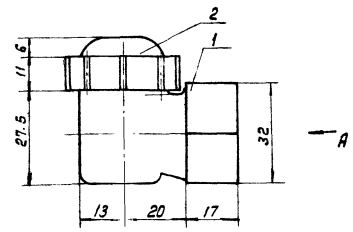

Вид А

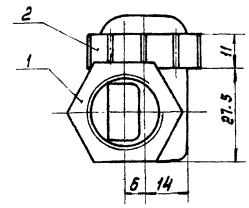

Изм.	Лист	№ докум.	Подпись	Дата
Разраб.		Антонова		
Пров.		Троценко		
Т.контр.		Стулова		
Рук.Бр.		Никитина		
Н.контр.		Никитина		
Утв.		Трубников		

ВГ2500.01.02.000СБ

Водоразбрызгивающее сопло Ду 20×12 Сборочный чертеж

Лит	Масса	Масштаб
И	0.03	1:1
Лист	Листов 1	

СОЮЗВОДОКАНАЛПРОЕКТ

ВГ2500.01.02.001

1-1

Резьба трубная 3/4"

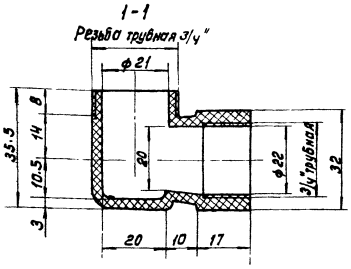

План

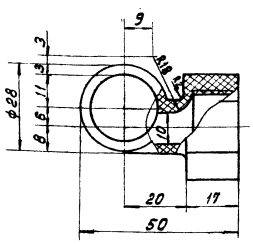

Неуказанные предельные отклонения размеров H14; h14; ± IT14/2

Неуказанные радиусы - 1мм

Изм.	Лист	№ докум.	Подпись	Дата
Разраб.		Антонова		
Пров.		Троценко		
Т.контр.		Стулова		
Рук.Бр.		Никитина		
Н.контр.		Никитина		
Утв.		Трубников		

ВГ 2500.01.02.001

Корпус

Лит	Масса	Масштаб
И	0.02	1:1
Лист	Листов 1	

Полиэтилен 20708-016 ГОСТ 16338-85

СОЮЗВОДОКАНАЛПРОЕКТ

ВГ2500.01.02.002

1-1

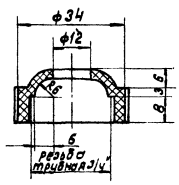

План

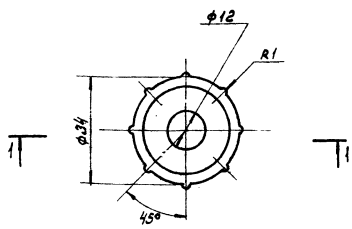

Неуказанные предельные отклонения размеров H14; h14; ± IT14/2

Неуказанные радиусы - 1мм

Изм.	Лист	№ докум.	Подпись	Дата
Разраб.		Антонова		
Пров.		Троценко		
Т.контр.		Стулова		
Рук.Бр.		Никитина		
Н.контр.		Никитина		
Утв.		Трубников		

ВГ2500.01.02.002

Крышка

Лит	Масса	Масштаб
И	0.01	1:1
Лист	Листов 1	

Полиэтилен 20708-016 ГОСТ 16338-85

СОЮЗВОДОКАНАЛПРОЕКТ

Альбом II

901-6-36.88

Формат	Зона	Поз	Обозначение	Наименование	Кол.	Примеч.
				Документация		
А2			ВГ2500.01.03.000.СБ	Сборочный чертеж ВР	1	
				Детали		
А4		1	ВГ2500.01.03.001	Рабочая планка	47	
А4		2	ВГ2500.01.03.002	Опорная планка верхняя	3	
А4		3	ВГ250.01.03.003	Опорная планка нижняя	3	
А4		4	ВГ2500.01.03.004	Планка соединительная	12	

Инв.№ подл. | Подпись и дата | Взам. инв.№ | Инв.№ дубл. | Подпись и дата

Изм.	Лист	№ докум.	Подпись	Дата
Разраб.		Суровцева		
Пров.		Троценко		
Т.контр.		Ступова		
Рук.бр.		Никитина		
Н.контр.		Никитина		
Утв.		Трубников		

ВГ2500.01.03.000

Водоуловитель ВР

Лит	Лист	Листов
И		1

СОЮЗВОДОКАНАЛПРОЕКТ

ВГ2500.01.03.001

✓(√)

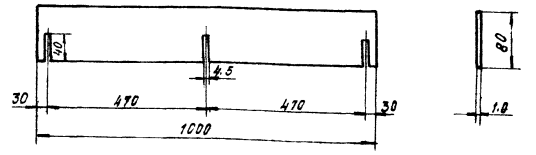

Неуказанные предельные отклонения размеров h14; ±IT14/2

Изм.	Лист	№ докум.	Подпись	Дата
Разраб.		Суровцева		
Пров.		Троценко		
Т.контр.		Ступова		
Рук.бр.		Никитина		
Н.контр.		Никитина		
Утв.		Трубников		

ВГ2500.01.03.001

Рабочая планка

Лит	Масса	Масштаб
И	0.077кг	1:10
Лист	Листов 1	

Полиэтилен 2070В-016 ГОСТ 16338-85

СОЮЗВОДОКАНАЛПРОЕКТ

Инв.№ подл. | Подпись и дата | Взам. инв.№ | Инв.№ дубл. | Подпись и дата

ВГ2500.01.03.000.СБ

А-А

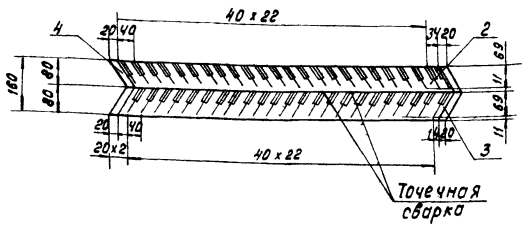

Б-Б

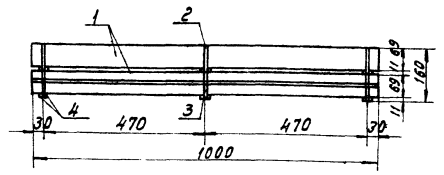

План

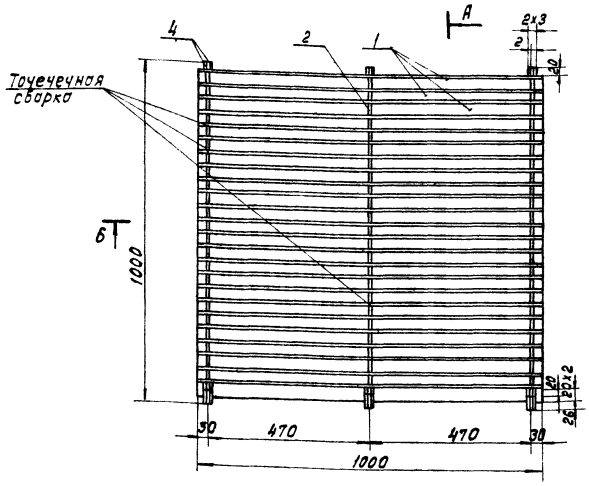

Аксонометрическая схема водоуловительной решетки ВР

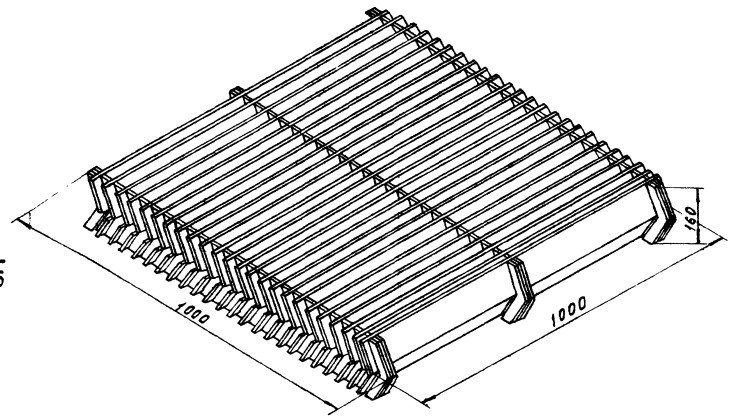

Изм.	Лист	№ докум.	Подпись	Дата
Разраб.		Суровцева		
Пров.		Троценко		
Т.контр.		Ступова		
Рук.бр.		Никитина		
Н.контр.		Никитина		
Утв.		Трубников		

ВГ2500.01.03.000.СБ

Водоуловитель ВР Сборочный чертеж.

Лит	Масса	Масштаб
И	3.783кг.	1:10
Лист	Листов 1	

СОЮЗВОДОКАНАЛПРОЕКТ

Кол. Доценко

Т-3047

ВГ2500.01.03.004

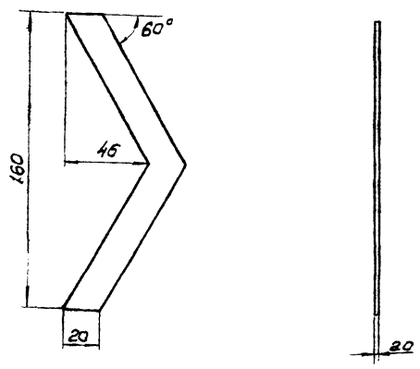

Неуказанные предельные отклонения размеров h 14, $\frac{JT14}{2}$

Изм.	Лист	N докум.	Подпись	Дата	ВГ 2500.01.03.004	
Разраб.	Суровцева				Планка соединительная	Лит. / Масса / Масшт.
Пров.	Троценко					0,007кг / 1:2
Т. контр.	Стулова				Полиэтилен 20708-016 ГОСТ 16338-85	Лист / Листов 1
Рук. бр.	Никитина					СОЮЗВОДОКАНАЛПРОЕКТ
Н. конт.	Никитина					
Утв.	Трубников					

Альбом II

901-4-96.88

Инв. № подл. | Подп. и дата | Взам. инв. № | Инв. № дубл. | Подп. и дата

ВГ2500.01.04.001

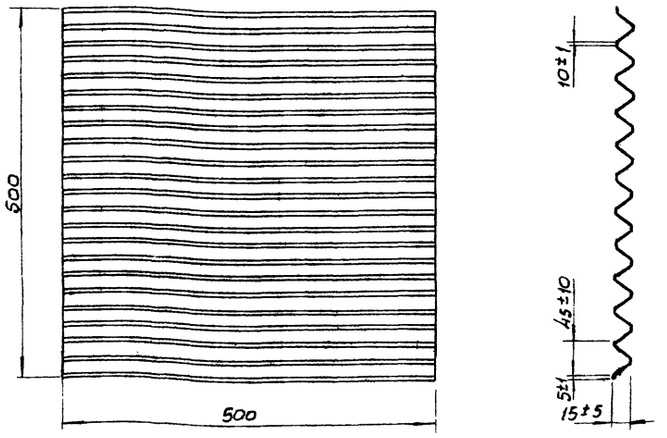

Неуказанные предельные отклонения размеров h 14, $\frac{JT14}{2}$

Изм.	Лист	N докум.	Подп.	Дата	ВГ 2500.01.04.001	
Разраб.	Антонова				Лист с продольной гофрой	Лит. / Масса / Масштаб
Пров.	Троценко					0,151 / 1:5
Т. контр.	Стулова					Лист / Листов 1
Рук. бр.	Никитина					СОЮЗВОДОКАНАЛПРОЕКТ
Н. контр.	Никитина					
Утв.	Трубников					

Инв. № подл. | Подп. и дата | Взам. инв. № | Инв. № дубл. | Подп. и дата

ВГ2500.01.03.003

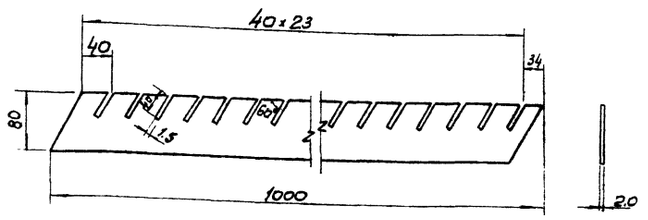

Неуказанные предельные отклонения размеров h 14; $\frac{JT14}{2}$

Изм.	Лист	N докум.	Подп.	Дата	ВГ 2500.01.03.003	
Разраб.	Суровцева				Опорная планка нижняя	Лит. / Масса / Масшт.
Пров.	Троценко					И / 0,012кг / 1:5
Т. контр.	Стулова				Полиэтилен 20708-016 ГОСТ 16338-85	Лист / Листов 1
Рук. бр.	Никитина					СОЮЗВОДОКАНАЛПРОЕКТ
Н. конт.	Никитина					
Утв.	Трубников					

Инв. № подл. | Подп. и дата | Взам. инв. № | Инв. № дубл. | Подп. и дата

ВГ2500.01.03.002

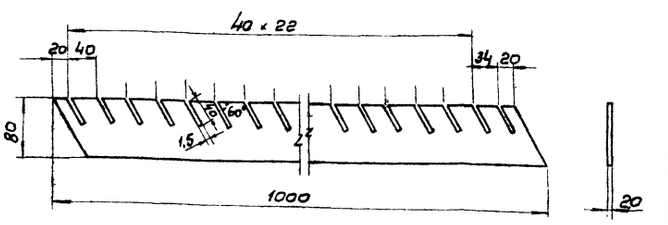

Неуказанные предельные отклонения размеров h 14; $\frac{JT14}{2}$

Изм.	Лист	N докум.	Подп.	Дата	ВГ 2500.01.03.002	
Разраб.	Суровцева				Опорная планка верхняя	Лит. / Масса / Масшт.
Пров.	Троценко					И / 0,012кг / 1:5
Т. контр.	Стулова				Полиэтилен 20708-016 ГОСТ 16338-85	Лист / Листов 1
Рук. бр.	Никитина					СОЮЗВОДОКАНАЛПРОЕКТ
Н. контр.	Никитина					
Утв.	Трубников					

Инв. № подл. | Подп. и дата | Взам. инв. № | Инв. № дубл. | Подп. и дата

Альбом II

Формат	Зона	Поз	Обозначение	Наименование	Кол.	Примеч.
				Документация		
А4			ВГ2500.01.04.000.СБ	Сборочный чертеж	1	
				Детали		
А2		1	ВГ2500.01.04.001	Лист с продольной гофрой.	32	
А2		2	ВГ2500.01.04.002	Лист с поперечной гофрой.	17	

901-6-96.88

Инв.№ подл. | Подпись и дата | Взам. инв.№ | Инв.№ дубл. | Подпись и дата

Изм.	Лист	№ докум.	Подпись	Дата
Разраб.		Антонова		
Пров.		Троценко		
Т.контр.		Никитина		
Н.контр.		Никитина		
Утв.		Трубников		

ВГ2500.01.04.000

Блок пленочного оросителя БПО

Лит	Лист	Листов
Н		1

СОЮЗВОДОКАНАЛПРОЕКТ

ВГ2500.01.04.002

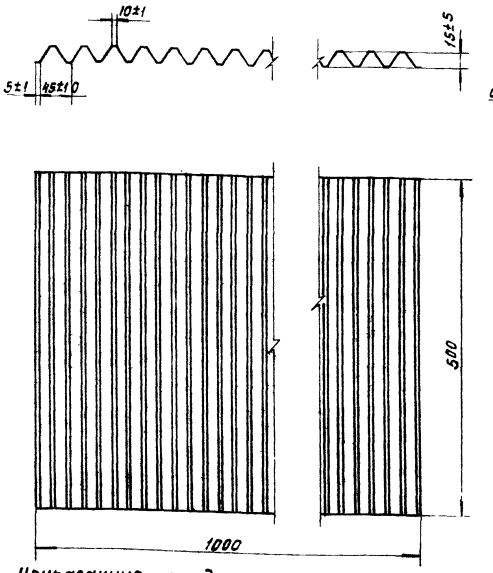

Неуказанные предельные отклонения размеров h14; $\frac{JT14}{2}$

Изм.	Лист	№ докум.	Подпись	Дата
Разраб.		Антонова		
Пров.		Троценко		
Т.контр.		Никитина		
Н.контр.		Никитина		
Утв.		Трубников		

ВГ2500.01.04.002

Лист с поперечной гофрой

ТИП I, ТУ6-19-282-85
Полиэтилен 20708-016
ГОСТ 16338-85

Лит	Масса	Масштаб
Н	0.302	1:5
Лист	Листов 1	

СОЮЗВОДОКАНАЛПРОЕКТ

ВГ2500.01.04.000

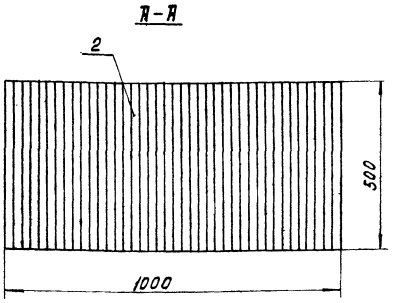

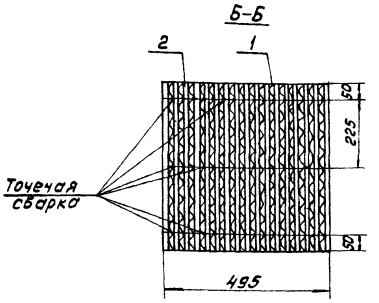

План

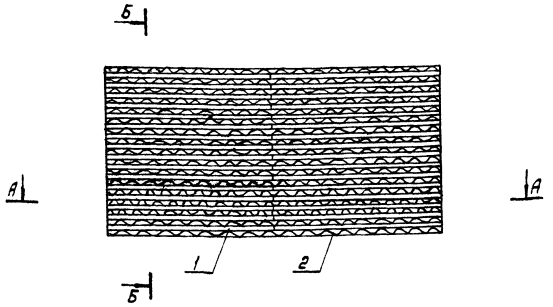

Аксонометрическая схема блока пленочного оросителя БПО

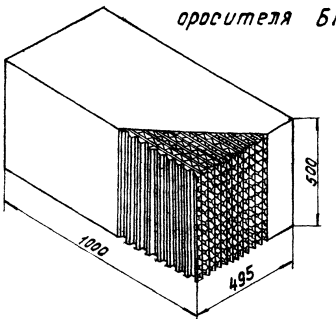

Изм.	Лист	№ докум.	Подпись	Дата
Разраб.		Антонова		
Пров.		Троценко		
Т.контр.		Никитина		
Н.контр.		Никитина		
Утв.		Трубников		

ВГ2500.01.04.000 СБ

Блок пленочного оросителя БПО
Сборочный чертеж

Лит	Масса	Масштаб
Н	10.000	1:10
Лист	Листов 1	

СОЮЗВОДОКАНАЛПРОЕКТ

Кол. Доценко

Т-3047

ВГ2500.01.00.005

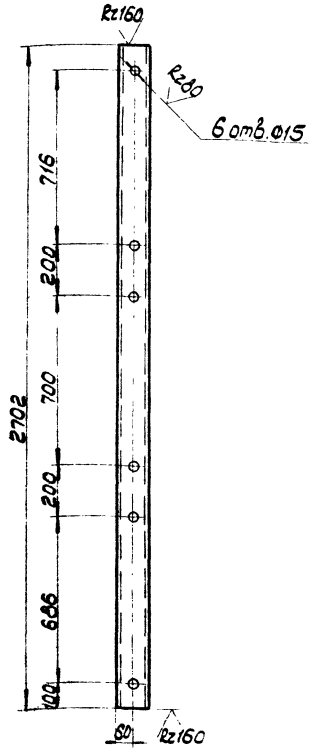

Предельные отклонения размеров: отверстий - H14, валов - h14, остальных - $\pm \frac{JT14}{2}$.

Изм.	Лист	№ докум.	Подпись	Дата
Разраб.		Набрина		
Провер.		Михалевич		
Т. контр.		Гурков		
Гл. инж. пр.		Осиповский		
Н. контр.		Малашкевич		
Утв.		Мете		

ВГ2500.01.00.005

Стойка

Литера	Масса	Масштаб
И	19,1	1:15
Лист	Листов 1	

Гнутый 120×60×4 ГОСТ 8278-83 швеллер Вст3кп2 ГОСТ 380-71*

ЦНИИпроектстальконструкция им. Мельникова Белорусское отделение

ВГ2500.01.00.007

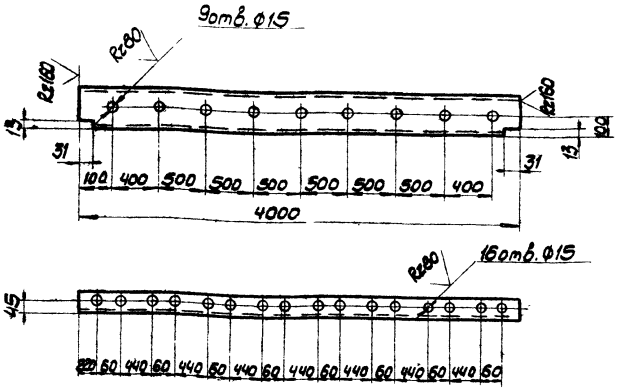

Предельные отклонения размеров: отверстий - H14, валов - h14, остальных - $\pm \frac{JT14}{2}$.

Изм.	Лист	№ докум.	Подпись	Дата
Разраб.		Набрина		
Провер.		Михалевич		
Т. контр.		Гурков		
Гл. инж. пр.		Осиповский		
Н. контр.		Малашкевич		
Утв.		Мете		

ВГ2500.01.00.007

Балка

Литера	Масса	Масштаб
И	43,3	1:15
Лист	Листов 1	

Гнутый 200×80×4 ГОСТ 8278-83 швеллер Вст3кп2 ГОСТ 380-71*

ЦНИИпроектстальконструкция им. Мельникова Белорусское отделение

ВГ2500.01.00.012

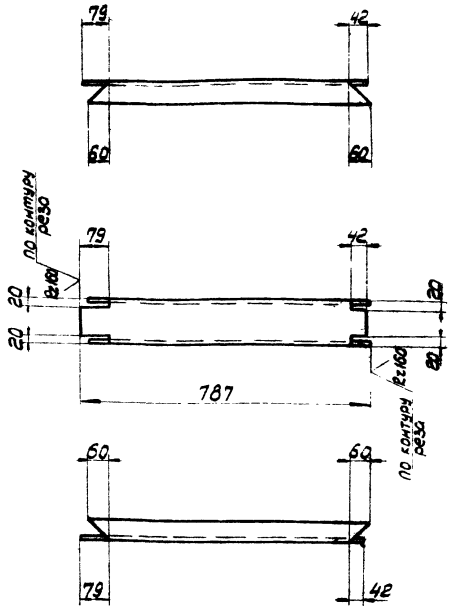

Предельные отклонения размеров: валов - h14, остальных - $\pm \frac{JT14}{2}$.

Изм.	Лист	№ докум.	Подпись	Дата
Разраб.		Набрина		
Провер.		Михалевич		
Т. контр.		Гурков		
Гл. инж. пр.		Осиповский		
Н. контр.		Малашкевич		
Утв.		Мете		

ВГ2500.01.00.012

Балка

Литера	Масса	Масштаб
И	5,6	1:10
Лист	Листов 1	

Гнутый швеллер 120×60×4 ГОСТ 8278-83 Вст3кп2 ГОСТ 380-71*

ЦНИИпроектстальконструкция им. Мельникова Белорусское отделение

ВГ2500.01.00.014

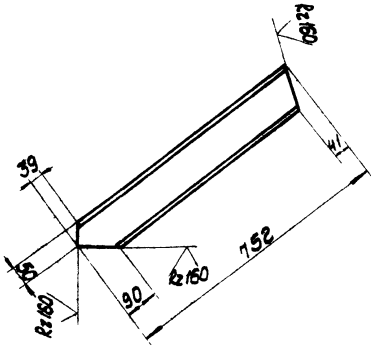

Предельные отклонения размеров: валов - h14, остальных - $\pm \frac{JT14}{2}$.

Изм.	Лист	№ докум.	Подпись	Дата
Разраб.		Набрина		
Провер.		Михалевич		
Т. контр.		Гурков		
Гл. инж. пр.		Осиповский		
Н. контр.		Малашкевич		
Утв.		Мете		

ВГ2500.01.00.014

Балка

Литера	Масса	Масштаб
И	8,7	1:10
Лист	Листов 1	

Двутавр 12 ГОСТ 8239-72 Вст3кп2 ГОСТ 380-71*

ЦНИИпроектстальконструкция им. Мельникова Белорусское отделение

ВГ2500.01.00.008

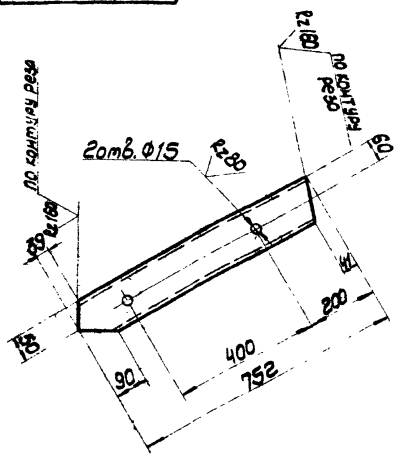

Предельные отклонения размеров: отверстий-H14, валов-h14, остальных-$\pm\frac{IT14}{2}$.

Изм.	Лист	№ докум.	Подпись	Дата
Разраб.		Маврина		
Провер.		Николаевич		
Т.контр.		Гурков		
Гл.инж.пр.		Осиповский		
Н.контр.		Малошкевич		
Утв.		Мете		

ВГ2500.01.00.008

Балка

Литера	Масса	Масштаб
И	5.3	1:10
Лист	Листов 1	

Гнутой 120×60×4 ГОСТ 8278-83 швеллер Вст3кп2 ГОСТ 380-71*

ЦНИИпроектстальконструкция им. Мельникова Белорусское отделение

ВГ2500.01.00.010

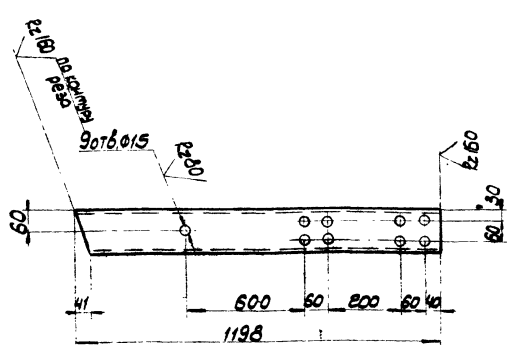

Предельные неуказанные отклонения размеров: отверстий-H14, валов-h14, остальных-$\pm\frac{IT14}{2}$.

Изм.	Лист	№ докум.	Подпись	Дата
Разраб.		Маврина		
Провер.		Николаевич		
Т.контр.		Гурков		
Гл.инж.пр.		Осиповский		
Н.контр.		Малошкевич		
Утв.		Мете		

ВГ2500.01.00.010

Балка

Литера	Масса	Масштаб
И	8.5	1:10
Лист	Листов 1	

Гнутой 120×60×4 ГОСТ 8278-83 швеллер Вст3кп2 ГОСТ 380-71*

ЦНИИпроектстальконструкция им. Мельникова Белорусское отделение

ВГ2500.01.00.015

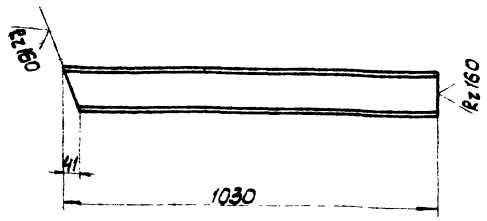

Предельные отклонения размеров: Валов-h14, остальных-$\pm\frac{IT14}{2}$.

Изм.	Лист	№ докум.	Подпись	Дата
Разраб.		Маврина		
Провер.		Николаевич		
Т.контр.		Гурков		
Гл.инж.пр.		Осиповский		
Н.контр.		Малошкевич		
Утв.		Мете		

ВГ2500.01.00.015

Балка

Литера	Масса	Масштаб
И	11.9	1:10
Лист	Листов 1	

Двутавр 12 ГОСТ 8239-72* Вст3кп2 ГОСТ 380-71*

ЦНИИпроектстальконструкция им. Мельникова Белорусское отделение

ВГ2500.01.00.016

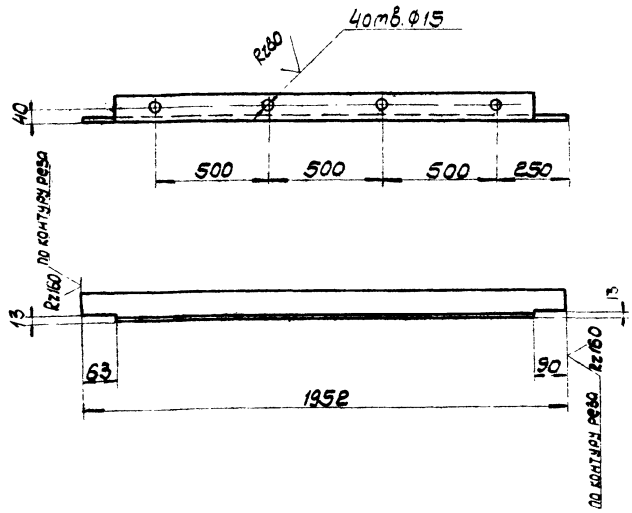

Предельные отклонения размеров: Валов-h14, остальных-$\pm\frac{IT14}{2}$.

Изм.	Лист	№ докум.	Подпись	Дата
Разраб.		Маврина		
Провер.		Николаевич		
Т.контр.		Гурков		
Гл.инж.пр.		Осиповский		
Н.контр.		Малошкевич		
Утв.		Мете		

ВГ2500.01.00.016

Балка

Литера	Масса	Масштаб
И	10.5	1:10
Лист	Листов 1	

Уголок 6-70×70×5 ГОСТ 8509-86 Вст3пс6 ГОСТ 380-71*

ЦНИИпроектстальконструкция им. Мельникова Белорусское отделение

Т-3041

Инв.№ подл. | Подпись и дата | Взам. инв.№ | Инв.№ дубл. | Подпись и дата

Инв.№ подл. | Подпись и дата | Взам. инв.№ | Инв.№ дубл. | Подпись и дата

ВГ2500.01.00.018

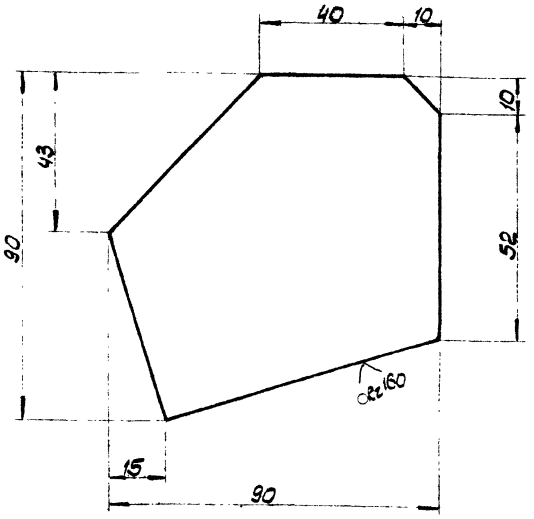

Предельные отклонения размеров: валов - h14, остальных - $\pm \frac{JT14}{2}$.

Изм.	Лист	№ докум.	Подпись	Дата	ВГ2500.01.00.018			
Разраб.		Мавринд			Фасонка	Литера	Масса	Масштаб
Провер.		Михалевич				И	0.3	1:1
Т.контр.		Гурков				Лист	Листов 1	
Гл.инж.пр.		Осипович				ЦНИИпроектстальконструкция им. Мельникова Белорусское отделение		
Н.контр.		Малашевич						
Утв.		Метс						

Лист 6-ПН-4 ГОСТ 19903-74* Вст3кп2 ГОСТ 380-71*

Инв.№ подл. | Подпись и дата | Взам.инв.№ | Инв.№ дубл. | Подпись и дата

ВГ2500.01.00.019

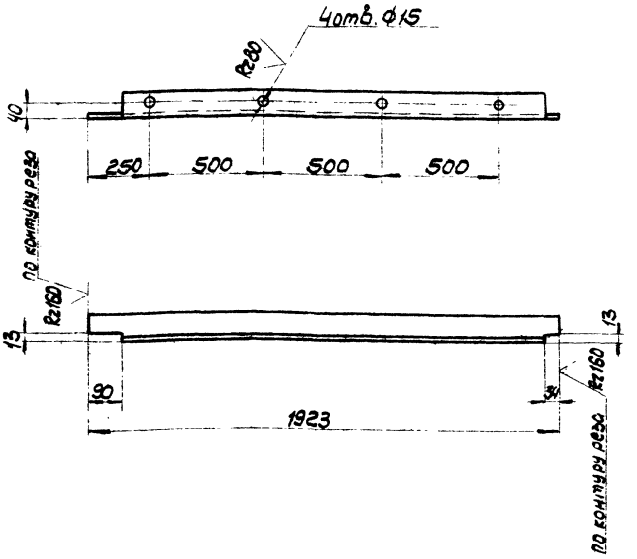

Предельные отклонения размеров: отверстий - H14, валов - h14, остальных - $\pm \frac{JT14}{2}$.

Изм.	Лист	№ докум.	Подпись	Дата	ВГ2500.01.00.019			
Разраб.		Мавринд			Балка	Литера	Масса	Масштаб
Провер.		Михалевич				И	0.4	1:10
Т.контр.		Гурков				Лист	Листов 1	
Гл.инж.пр.		Осипович				ЦНИИпроектстальконструкция им. Мельникова Белорусское отделение		
Н.контр.		Малашевич						
Утв.		Метс						

Уголок 6-70х70х5 ГОСТ 8509-86 Вст3кп2 ГОСТ 380-71*

Инв.№ подл. | Подпись и дата | Взам.инв.№ | Инв.№ дубл. | Подпись и дата

ВГ2500.01.00.021

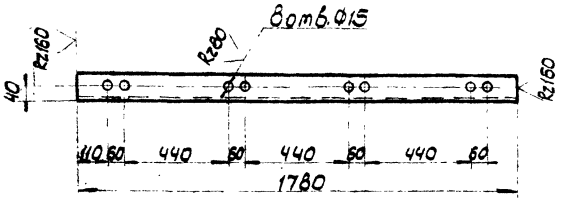

Предельные отклонения размеров: отверстий - H14, валов - h14, остальных - $\pm \frac{JT14}{2}$.

Изм.	Лист	№ докум.	Подпись	Дата	ВГ2500.01.00.021			
Разраб.		Мавринд			Элемент блока	Литера	Масса	Масштаб
Провер.		Михалевич				И	96	1:10
Т.контр.		Гурков				Лист	Листов 1	
Гл.инж.пр.		Осипович				ЦНИИпроектстальконструкция им. Мельникова Белорусское отделение		
Н.контр.		Малашевич						
Утв.		Метс						

Уголок 6-70х70х5 ГОСТ 8509-86 Вст3кп2 ГОСТ 380-71*

Инв.№ подл. | Подпись и дата | Взам.инв.№ | Инв.№ дубл. | Подпись и дата

ВГ2500.01.00.022

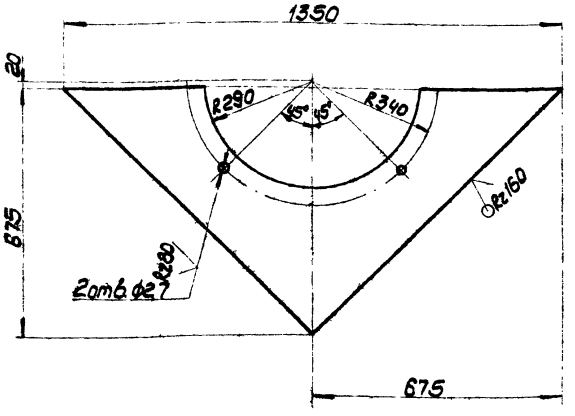

Предельные отклонения размеров: отверстий - H14, валов - h14, остальных - $\pm \frac{JT14}{2}$.

Изм.	Лист	№ докум.	Подпись	Дата	ВГ2500.01.00.022			
Разраб.		Мавринд			Накладка	Литера	Масса	Масштаб
Провер.		Михалевич				И	42.9	1:10
Т.контр.		Гурков				Лист	Листов 1	
Гл.инж.пр.		Осипович				ЦНИИпроектстальконструкция им. Мельникова Белорусское отделение		
Н.контр.		Малашевич						
Утв.		Метс						

Лист 6-ПН-6 ГОСТ 19903-74* Вст3кп2 ГОСТ 380-71*

Инв.№ подл. | Подпись и дата | Взам.инв.№ | Инв.№ дубл. | Подпись и дата

Альбом II

901-6-96.88

ВГ2500.01.00.024

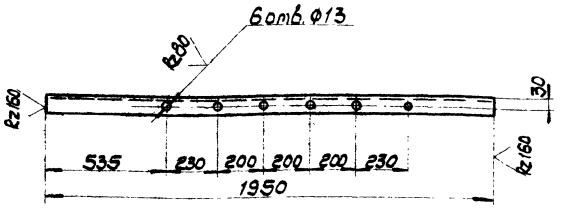

Предельные отклонения размеров:
отверстий-H14, валов-h14, остальных-$\pm\frac{JT14}{2}$

Изм.	Лист	№ докум.	Подпись	Дата
Разраб.		Маврина		
Провер.		Михалевич		
Т.контр.		Гурков		
Гл.инж.пр.		Осиповский		
Н.контр.		Малашкевич		
Утв.		Метс		

ВГ2500.01.00.024

Элемент блока

Литера	Масса	Масштаб
И	7,4	1:10

Лист | Листов 1

Уголок Б50х50х5 ГОСТ 8509-86 Вст3кп2 ГОСТ 380-71*

ЦНИИпроектстальконструкция им. Мельникова Белорусское отделение

Инв. № подл. | Подпись и дата | Взам. инв. № | Инв. № дубл. | Подпись и дата

ВГ2500.01.00.026

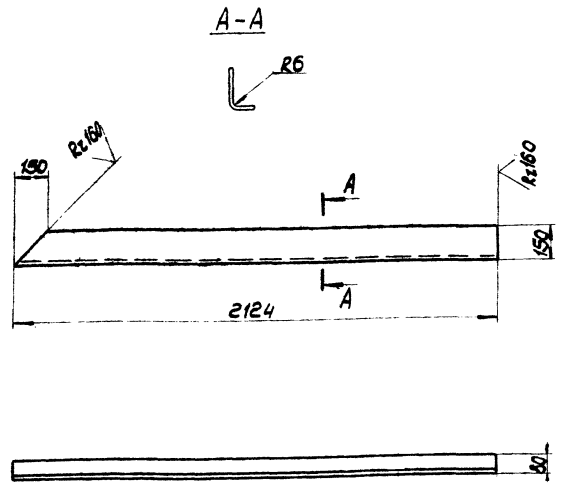

Предельные отклонения размеров:
валов-h14, остальных-$\pm\frac{JT14}{2}$.

Изм.	Лист	№ докум.	Подпись	Дата
Разраб.		Маврина		
Провер.		Михалевич		
Т.контр.		Гурков		
Гл.инж.пр.		Осиповский		
Н.контр.		Малашкевич		
Утв.		Метс		

ВГ2500.01.00.026

Элемент блока

Литера	Масса	Масштаб
И	15,4	1:15

Лист | Листов 1

Лист Б-ПН-4 ГОСТ 19903-74* Вст3кп2 ГОСТ 380-71*

ЦНИИпроектстальконструкция им. Мельникова Белорусское отделение

Инв. № подл. | Подпись и дата | Взам. инв. № | Инв. № дубл. | Подпись и дата

ВГ2500.01.00.028

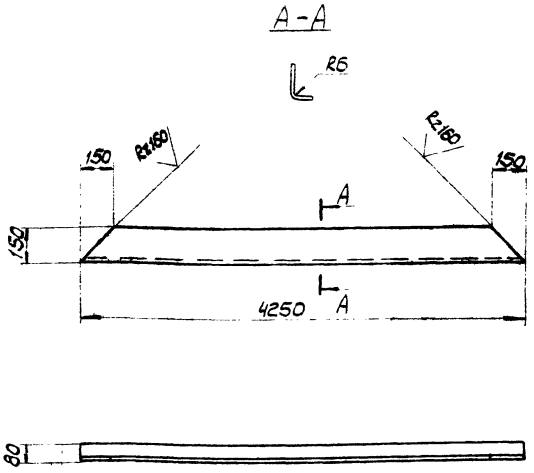

Предельные отклонения размеров.
валов-h14, остальных-$\pm\frac{JT14}{2}$.

Изм.	Лист	№ докум.	Подпись	Дата
Разраб.		Маврина		
Провер.		Михалевич		
Т.контр.		Гурков		
Гл.инж.пр.		Осиповский		
Н.контр.		Малашкевич		
Утв.		Метс		

ВГ2500.01.00.028

Элемент блока

Литера	Масса	Масштаб
И	30,7	1:15

Лист | Листов 1

Лист Б-ПН-4 ГОСТ 19903-74* Вст3кп2 ГОСТ 380-71*

ЦНИИпроектстальконструкция им. Мельникова Белорусское отделение

Инв. № подл. | Подпись и дата | Взам. инв. № | Инв. № дубл. | Подпись и дата

ВГ2500.01.00.029

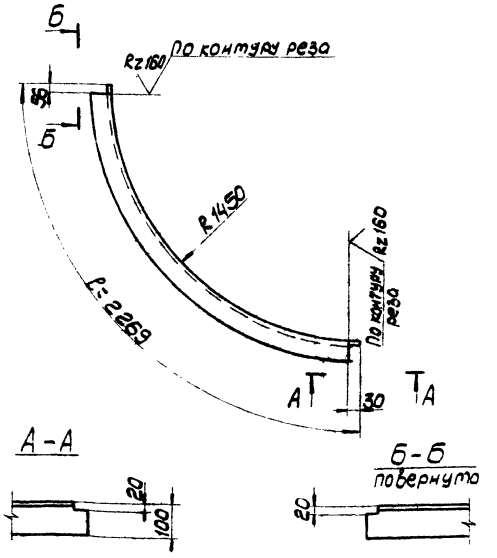

Предельные отклонения размеров:
валов-h14, остальных-$\pm\frac{JT14}{2}$.

Изм.	Лист	№ докум.	Подпись	Дата
Разраб.		Маврина		
Провер.		Михалевич		
Т.контр.		Гурков		
Гл.инж.пр.		Осиповский		
Н.контр.		Малашкевич		
Утв.		Метс		

ВГ2500.01.00.029

Элемент конфузора

Литера	Масса	Масштаб
И	22,4	1:10

Лист | Листов 1

Уголок Б 100х63х8 ГОСТ 8510-72* Вст3кп2 ГОСТ 380-71*

ЦНИИпроектстальконструкция им. Мельникова Белорусское отделение

Инв. № подл. | Подпись и дата | Взам. инв. № | Инв. № дубл. | Подпись и дата

7-3047

Альбом II

901-6-96.88

ВГ2500.01.00.031

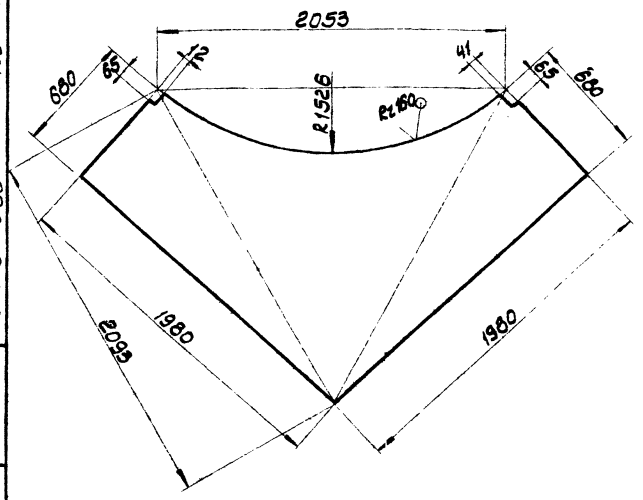

Предельные отклонения размеров:
валов - h14, остальных - $\pm\frac{JT14}{2}$.

Изм	Лист	№ докум.	Подпись	Дата	ВГ2500.01.00.031			
Разраб.		Маврина			Панель конфузора	Литера	Масса	Масштаб
Провер.		Михалевич				И	152.0	1:20
Т.контр.		Гурков				Лист	Листов 1	
Гл.инж.пр.		Осиповский			Лист 5-ПН-4 ГОСТ 19903-74* Вст3кп2 ГОСТ 380-71*	ЦНИИпроектстальконструкция им. Мельникова Белорусское отделение		
Н.контр.		Малашкевич						
Утв.		Метс						

Инв. № подл. | Подпись и дата | Взам. инв. № | Инв. № дубл. | Подпись и дата

ВГ2500.01.00.032

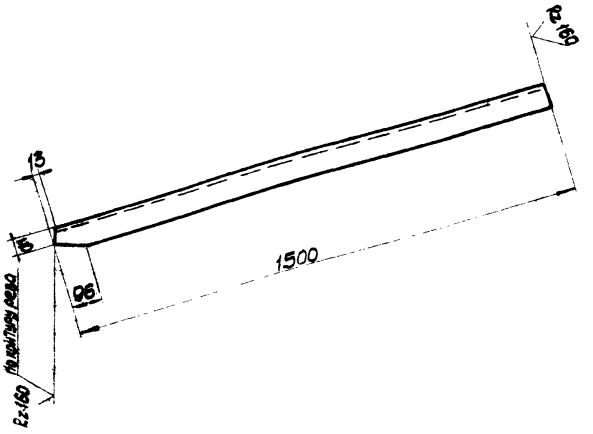

Предельные отклонения размеров:
валов - h14, остальных - $\pm\frac{JT14}{2}$.

Изм	Лист	№ докум.	Подпись	Дата	ВГ2500.01.00.032			
Разраб.		Маврина			Элемент конфузора	Литера	Масса	Масштаб
Провер.		Михалевич				И	8.1	1:10
Т.контр.		Гурков				Лист	Листов 1	
Гл.инж.пр.		Осиповский			Уголок 670х70х5 ГОСТ 8509-86 Вст3пс6 ГОСТ 380-71*	ЦНИИпроектстальконструкция им. Мельникова Белорусское отделение		
Н.контр.		Малашкевич						
Утв.		Метс						

Инв. № подл. | Подпись и дата | Взам. инв. № | Инв. № дубл. | Подпись и дата

ВГ2500.01.00.034

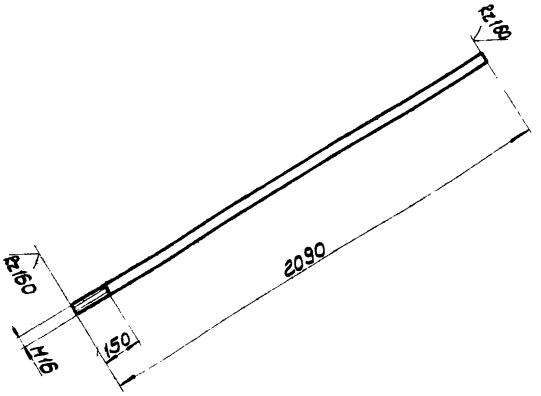

Предельные отклонения размеров:
валов - h14, остальных - $\pm\frac{JT14}{2}$.

Изм	Лист	№ докум.	Подпись	Дата	ВГ2500.01.00.034			
Разраб.		Маврина			Связь	Литера	Масса	Масштаб
Провер.		Михалевич				И	3.3	1:15
Т.контр.		Гурков				Лист	Листов 1	
Гл.инж.пр.		Осиповский			Круг В16 ГОСТ 2590-71 Вст3кп2 ГОСТ 380-71*	ЦНИИпроектстальконструкция им. Мельникова Белорусское отделение		
Н.контр.		Малашкевич						
Утв.		Метс						

Инв. № подл. | Подпись и дата | Взам. инв. № | Инв. № дубл. | Подпись и дата

ВГ2500.01.00.036

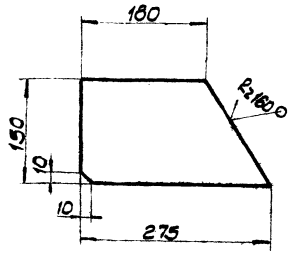

Предельные отклонения размеров:
валов - h14, остальных - $\pm\frac{JT14}{2}$.

Изм	Лист	№ докум.	Подпись	Дата	ВГ2500.01.00.036			
Разраб.		Маврина			Фасонка	Литера	Масса	Масштаб
Провер.		Михалевич				И	2.0	1:5
Т.контр.		Гурков				Лист	Листов 1	
Гл.инж.пр.		Осиповский			Лист 6-ПН-6 ГОСТ 19903-74* Вст3кп2 ГОСТ 380-71*	ЦНИИпроектстальконструкция им. Мельникова Белорусское отделение		
Н.контр.		Малашкевич						
Утв.		Метс						

Инв. № подл. | Подпись и дата | Взам. инв. № | Инв. № дубл. | Подпись и дата

Т-3047

ВГ2500.01.00.037

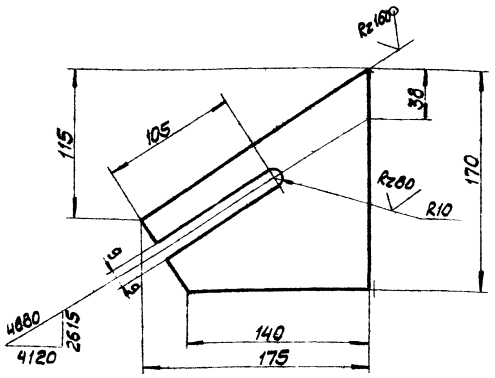

Предельные отклонения размеров: отверстий-H14, валов-h14, остальных-$\pm\frac{JT14}{2}$

Изм.	Лист	№ докум.	Подпись	Дата	ВГ2500.01.00.037			
Разраб.		Маврина			Фасонка	Литера	Масса	Масштаб
Провер.		Михалевич				И	1,4	1:2,5
Т.контр.		Гуркаў				Лист	Листов 1	
Н.контр.		Малашкевич			Лист 6-ПН-6 ГОСТ 19903-74* Вст3кп2 ГОСТ 380-71*	ЦНИИпроектстальконструкция им. Мельникова Белорусское отделение		
Гл.инж.пр.		Осипович						
Утв.		Метс						

ВГ2500.01.00.038

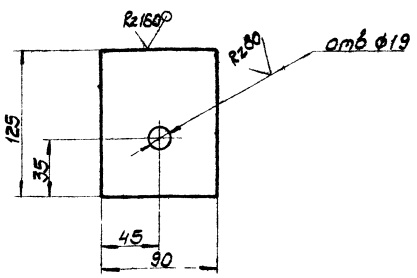

Предельные отклонения размеров: отверстий-H14, валов-h14, остальных-$\pm\frac{JT14}{2}$

Изм.	Лист	№ докум.	Подпись	Дата	ВГ2500.01.00.038			
Разраб.		Маврина			Фасонка	Литера	Масса	Масштаб
Провер.		Михалевич				И	1,1	1:2,5
Т.контр.		Гуркаў				Лист	Листов 1	
Гл.инж.пр.		Осипович			Лист 6-ПН-12 ГОСТ 19903-74* Вст3кп6-1 ТУ 14-1-3023-80	ЦНИИпроектстальконструкция им. Мельникова Белорусское отделение		
Н.контр.		Малашкевич						
Утв.		Метс						

ВГ2500.01.00.039

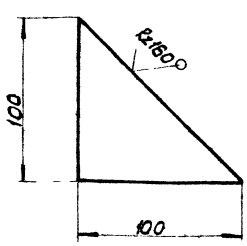

Предельные отклонения размеров: валов-h14, остальных-$\pm\frac{JT14}{2}$.

Изм.	Лист	№ докум.	Подпись	Дата	ВГ2500.01.00.039			
Разраб.		Маврина			Фасонка	Литера	Масса	Масштаб
Провер.		Михалевич				И	0,5	1:2
Т.контр.		Гуркаў				Лист	Листов 1	
Н.контр.		Малашкевич			Лист 6-ПН-6 ГОСТ 19903-74* Вст3кп2 ГОСТ 380-71*	ЦНИИпроектстальконструкция им. Мельникова Белорусское отделение		
Утв.		Метс						

ВГ2500.00.01.040

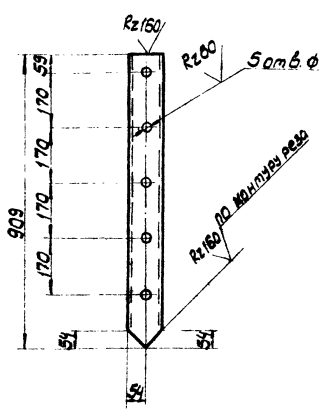

Предельные отклонения размеров: отверстий-H14, валов-h14, остальных-$\pm\frac{JT14}{2}$.

Изм.	Лист	№ докум.	Подпись	Дата	ВГ2500.00.01.040			
Разраб.		Маврина			Элемент блока	Литера	Масса	Масштаб
Провер.		Михалевич				И	3,4	1:10
Т.контр.		Гуркаў				Лист	Листов 1	
Н.контр.		Малашкевич			Труба 108×28 ГОСТ 10704-76 / Д ГОСТ 10705-80	ЦНИИпроектстальконструкция им. Мельникова Белорусское отделение		
Утв.		Метс						

Альбом II

901-6-96.88

Инв. № подл. | Подпись и дата | Взам. инв. № | Инв. № дубл. | Подпись и дата

ВГ2500.01.00.041

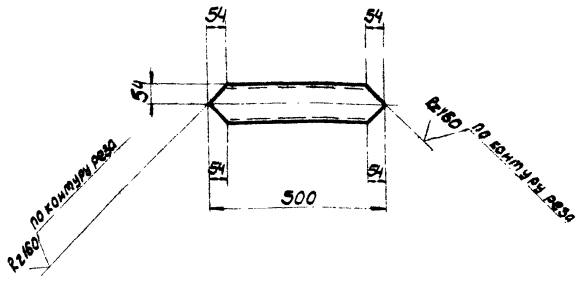

Предельные отклонения размеров: валов - h14, остальных - $\pm \frac{JT14}{2}$.

Изм.	Лист	№ докум.	Подпись	Дата	ВГ2500.01.00.041			
Разраб.		Набрина			Элемент блока	Литера	Масса	Масштаб
Провер.		Николаевич				И	1,9	1:10
Т.контр.		Гурков				Лист	Листов 1	
Н.контр.		Малашкевич			Труба 108×2,8 ГОСТ 10704-76 / Д ГОСТ 10705-80	ЦНИИпроектстальконструкция им. Мельникова Белорусское отделение		
Утв.		мете						

ВГ2500.01.00.042

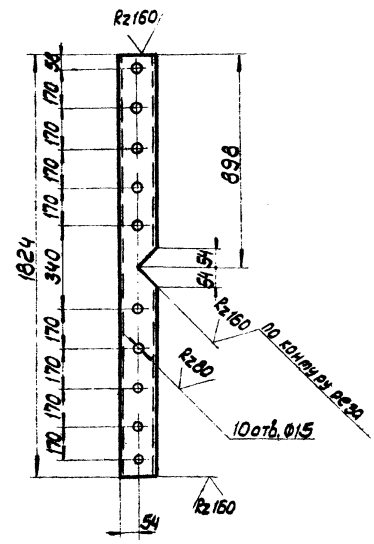

Предельные отклонения размеров: отверстий - H14, валов - h14, остальных - $\pm \frac{JT14}{2}$.

Изм.	Лист	№ докум.	Подпись	Дата	ВГ2500.01.00.042			
Разраб.		Набрина			Элемент блока	Литера	Масса	Масштаб
Провер.		Николаевич				И	6,8	1:10
Т.контр.		Гурков				Лист	Листов 1	
Н.контр.		Малашкевич			Труба 108×2,8 ГОСТ 10704-76 / Д ГОСТ 10705-80	ЦНИИпроектстальконструкция им. Мельникова Белорусское отделение		
Утв.		мете						

ВГ2500.01.00.043

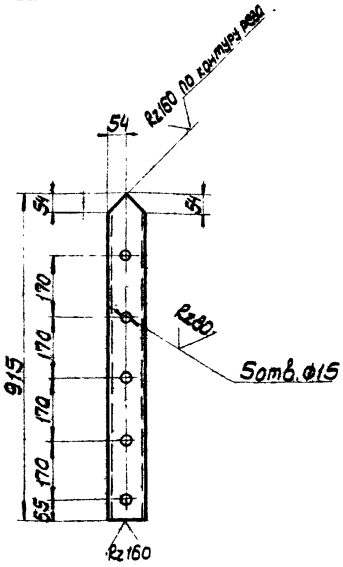

Предельные отклонения размеров: отверстий - H14, валов - h14, остальных - $\pm \frac{JT14}{2}$.

Изм.	Лист	№ докум.	Подпись	Дата	ВГ2500.01.00.043			
Разраб.		Набрина			Элемент блока	Литера	Масса	Масштаб
Провер.		Николаевич				И	3,4	1:10
Т.контр.		Гурков				Лист	Листов 1	
Н.контр.		Малашкевич			Труба 108×2,8 ГОСТ 10704-76 / Д ГОСТ 10705-80	ЦНИИпроектстальконструкция им. Мельникова Белорусское отделение		
Утв.		мете						

ВГ2500.01.00.044

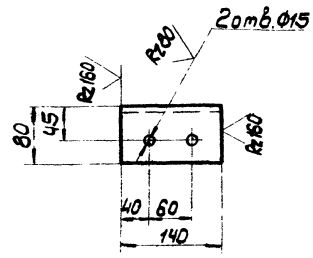

Предельные отклонения размеров: отверстий - H14, валов - h14, остальных - $\pm \frac{JT14}{2}$.

Изм.	Лист	№ докум.	Подпись	Дата	ВГ2500.01.00.044			
Разраб.		Набрина			Элемент блока	Литера	Масса	Масштаб
Провер.		Николаевич				И	1,8	1:5
Т.контр.		Гурков				Лист	Листов 1	
Н.контр.		Малашкевич			Уголок 6-125×80×8 ГОСТ 8510-72* / Ст3пс6 ГОСТ 380-71*	ЦНИИпроектстальконструкция им. Мельникова Белорусское отделение		
Утв.		мете						

Т-3047

Альбом II

901-6-96.88

Инв.№подл. | Подпись и дата | Взам.инв.№ | Инв.№дубл. | Подпись и дата

ВГ2500.01.00.045

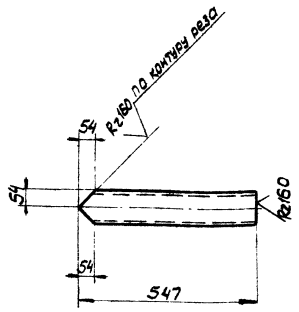

Предельные отклонения размеров: валов - h14, остальных - $\pm \frac{JT14}{2}$.

Изм.	Лист	№ докум.	Подпись	Дата	ВГ 2500.01.00.045			
Разраб.		Чаврина			Элемент блока	Литера	Масса	Масштаб
Провер.		Михолевич				И	2,1	1:10
Т.контр.		Гуреков				Лист	Листов 1	
Гл.инж.пр.		Осипович			Труба 108х2,8 ГОСТ10704-76 / Д ГОСТ10705-80	ЦНИИпроектстальконструкция им. Мельникова Белорусское отделение		
Н.контр.		Малашкевич						
Утв.		Мете						

ВГ2500.01.00.046

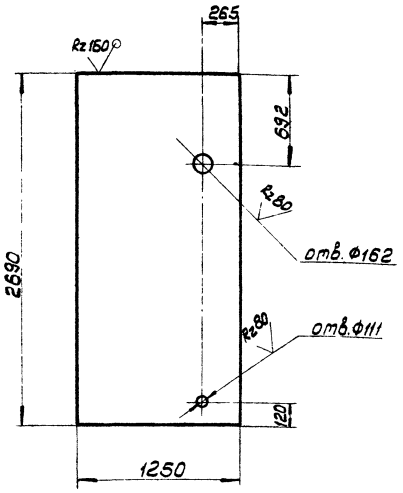

Предельные отклонения размеров: отверстий - H14, валов - h14, остальных - $\pm \frac{JT14}{2}$.

Изм.	Лист	№ докум.	Подпись	Дата	ВГ 2500.01.00.046			
Разраб.		Чаврина			Обшивка	Литера	Масса	Масштаб
Провер.		Михолевич				И	105,6	1:25
Т.контр.		Гуреков				Лист	Листов 1	
Гл.инж.пр.		Осипович			Лист Б-ПН-4 ГОСТ19903-74* / Вст3кп2 ГОСТ380-71*	ЦНИИпроектстальконструкция им. Мельникова Белорусское отделение		
Н.контр.		Малашкевич						
Утв.		Мете						

ВГ2500.01.00.048

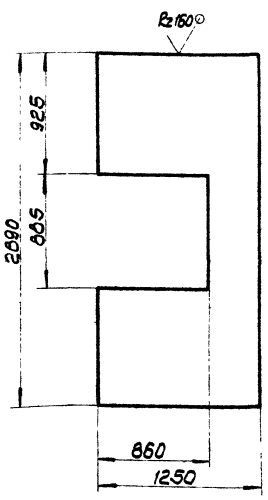

Предельные отклонения размеров: валов - h14, остальных - $\pm \frac{JT14}{2}$.

Изм.	Лист	№ докум.	Подпись	Дата	ВГ 2500.01.00.048			
Разраб.		Чаврина			Обшивка	Литера	Масса	Масштаб
Провер.		Михолевич				И	105,6	1:5
Т.контр.		Гуреков				Лист	Листов 1	
Гл.инж.пр.		Осипович			Лист Б-ПН-4 ГОСТ19903-74* / Вст3кп2 ГОСТ380-71*	ЦНИИпроектстальконструкция им. Мельникова Белорусское отделение		
Н.контр.		Малашкевич						
Утв.		Мете						

ВГ2500.01.00.049

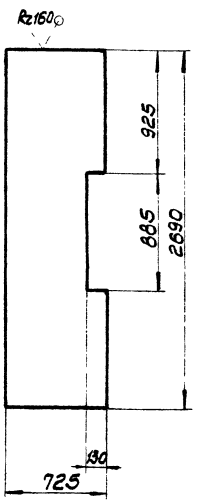

Предельные отклонения размеров: валов - h14, остальных - $\pm \frac{JT14}{2}$.

Изм.	Лист	№ докум.	Подпись	Дата	ВГ 2500.01.00.049			
Разраб.		Чаврина			Обшивка	Литера	Масса	Масштаб
Провер.		Михолевич				И	81,3	1:10
Т.контр.		Гуреков				Лист	Листов 1	
Гл.инж.пр.		Осипович			Лист Б-ПН-4 ГОСТ19903-74* / Вст3кп2 ГОСТ380-71*	ЦНИИпроектстальконструкция им. Мельникова Белорусское отделение		
Н.контр.		Малашкевич						
Утв.		Мете						

Альбом II

901-6-96.88

ВГ2500.01.00.050

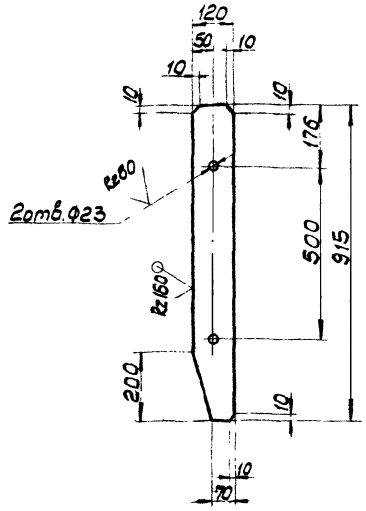

Предельные отклонения размеров:
отверстий-H14, валов-h14, остальных-$\pm\frac{JT14}{2}$.

Изм.	Лист	№ докум.	Подпись	Дата	ВГ2500.01.00.050	Литера	Масса	Масштаб
Разраб.		Маврина			Ребро	И	5,2	1:10
Провер.		Михалевич				Лист	Листов 1	
Т.контр.		Гурков						
Гл.инж.пр.		Осиповский			Лист Б-ПН-6ГОСТ19903-74* Вст3кп2ГОСТ380-71*	ЦНИИпроектстальконструкция им. Мельникова Белорусское отделение		
Н.контр.		Малошкевич						
Утв.		Метс						

Инв. № подл. | Подпись и дата | Взам. инв. № | Инв. № дубл. | Подпись и дата

ВГ2500.01.00.052

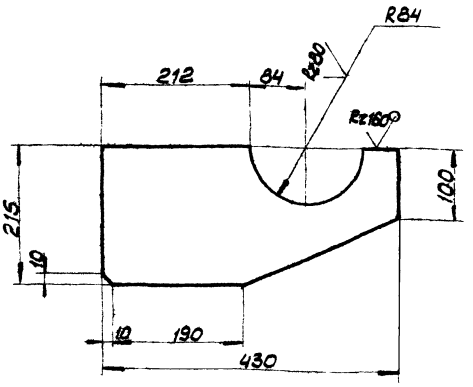

Предельные отклонения размеров:
отверстий-H14, валов-h14, остальных-$\pm\frac{JT14}{2}$.

Изм.	Лист	№ докум.	Подпись	Дата	ВГ2500.01.00.052	Литера	Масса	Масштаб
Разраб.		Маврина			Кронштейн	И	3,0	1:5
Провер.		Михалевич				Лист	Листов 1	
Т.контр.		Гурков						
Гл.инж.пр.		Осиповский			Лист Б-ПН-4ГОСТ19903-74* Вст3кп2ГОСТ380-71*	ЦНИИпроектстальконструкция им. Мельникова Белорусское отделение		
Н.контр.		Малошкевич						
Утв.		Метс						

Инв. № подл. | Подпись и дата | Взам. инв. № | Инв. № дубл. | Подпись и дата

ВГ2500.01.00.053

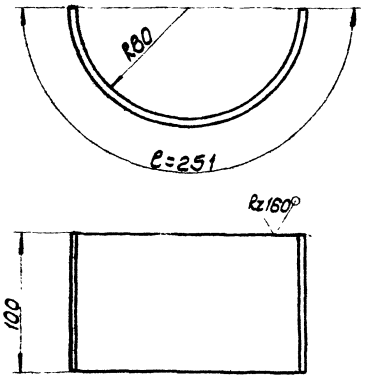

Предельные отклонения размеров:
валов-h14, остальных-$\pm\frac{JT14}{2}$.

Изм.	Лист	№ докум.	Подпись	Дата	ВГ2500.01.00.053	Литера	Масса	Масштаб
Разраб.		Маврина			Кронштейн	И	0,8	1:2,5
Провер.		Михалевич				Лист	Листов 1	
Т.контр.		Гурков						
Гл.инж.пр.		Осиповский			Лист Б-ПН-4ГОСТ19903-74* Вст3кп2ГОСТ380-71*	ЦНИИпроектстальконструкция им. Мельникова Белорусское отделение		
Н.контр.		Малошкевич						
Утв.		Метс						

Инв. № подл. | Подпись и дата | Взам. инв. № | Инв. № дубл. | Подпись и дата

ВГ2500.01.00.055

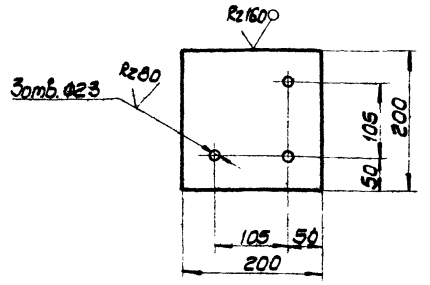

Предельные отклонения размеров:
отверстий-H14, валов-h14, остальных-$\pm\frac{JT14}{2}$.

Изм.	Лист	№ докум.	Подпись	Дата	ВГ2500.01.00.055	Литера	Масса	Масштаб
Разраб.		Маврина			Фланец	И	4,4	1:5
Провер.		Михалевич				Лист	Листов 1	
Т.контр.		Гурков						
Гл.инж.пр.		Осиповский			Лист Б-ПН-14ГОСТ19903-74* Вст3пс6-ЛТУ141-3023-80	ЦНИИпроектстальконструкция им. Мельникова Белорусское отделение		
Н.контр.		Малошкевич						
Утв.		Метс						

Инв. № подл. | Подпись и дата | Взам. инв. № | Инв. № дубл. | Подпись и дата

Альбом II

901-6-96.88

ВГ2500.01.00.057

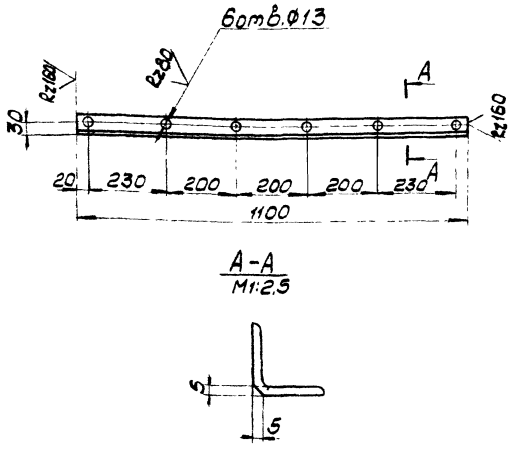

Предельные отклонения размеров:
отверстий-H14, валов-h14, остальные - $\pm\frac{JT14}{2}$.

Изм.	Лист	№ докум.	Подпись	Дата	ВГ2500.01.00.057			
Разраб.		Маврина			Элемент съемного люка	Литера	Масса	Масштаб
Провер.		Михалевич				И	4,1	1:10
Т.контр.		Гурков				Лист	Листов 1	
Гл.инж.пр.		Осиповский			Уголок 6-50х50х5 ГОСТ 8509-86 Вст3кп2 ГОСТ 380-71*	ЦНИИпроектстальконструкция им. Мельникова Белорусское отделение		
Н.контр.		Малашкевич						
Утв.		Метс						

Инв. № подл. | Подпись и дата | Взам. инв. № | Инв. № дубл. | Подпись и дата

ВГ2500.01.00.058

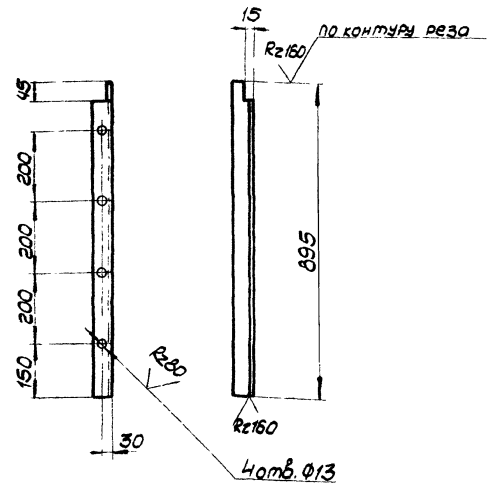

Предельные отклонения размеров:
отверстий-H14, валов-h14, остальные - $\pm\frac{JT14}{2}$.

Изм.	Лист	№ докум.	Подпись	Дата	ВГ2500.01.00.058			
Разраб.		Маврина			Элемент съемного люка	Литера	Масса	Масштаб
Провер.		Михалевич				И	3,4	1:10
Т.контр.		Гурков				Лист	Листов 1	
Гл.инж.пр.		Осиповский			Уголок 6-50х50х5 ГОСТ 8509-86 Вст3кп2 ГОСТ 380-71*	ЦНИИпроектстальконструкция им. Мельникова Белорусское отделение		
Н.контр.		Малашкевич						
Утв.		Метс						

Инв. № подл. | Подпись и дата | Взам. инв. № | Инв. № дубл. | Подпись и дата

ВГ2500.01.00.060

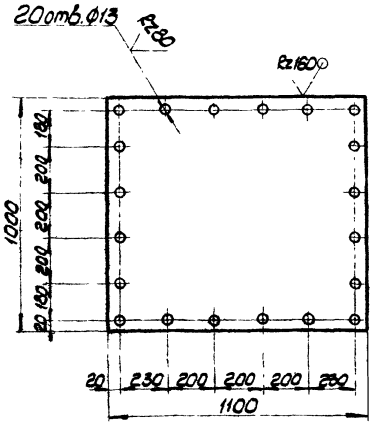

Предельные отклонения размеров:
отверстий-H14, валов-h14, остальных - $\pm\frac{JT14}{2}$

Изм.	Лист	№ докум.	Подпись	Дата	ВГ2500.01.00.060			
Разраб.		Маврина			Съемный люк	Литера	Масса	Масштаб
Провер.		Михалевич				И	34,6	1:15
Т.контр.		Гурков				Лист	Листов 1	
Гл.инж.пр.		Осиповский			Лист 6-ПН-4 ГОСТ 19903-74* Вст3кп2 ГОСТ 380-71*	ЦНИИпроектстальконструкция им. Мельникова Белорусское отделение		
Н.контр.		Малашкевич						
Утв.		Метс						

Инв. № подл. | Подпись и дата | Взам. инв. № | Инв. № дубл. | Подпись и дата

ВГ2500.01.00.061

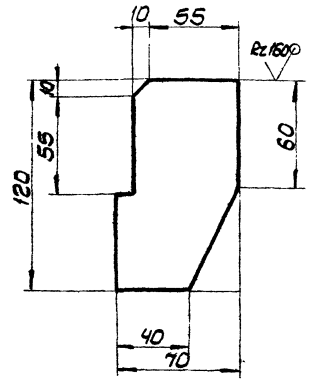

Предельные отклонения размеров:
валов-h14, остальных - $\pm\frac{JT14}{2}$.

Изм.	Лист	№ докум.	Подпись	Дата	ВГ2500.01.00.061			
Разраб.		Маврина			Ребро	Литера	Масса	Масштаб
Провер.		Михалевич				И	0,3	1:2
Т.контр.		Гурков				Лист	Листов 1	
Гл.инж.пр.		Осиповский			Лист 6-ПН-4 ГОСТ 19904-74* Вст3кп2 ГОСТ 380-71*	ЦНИИпроектстальконструкция им. Мельникова Белорусское отделение		
Н.контр.		Малашкевич						
Утв.		Метс						

Инв. № подл. | Подпись и дата | Взам. инв. № | Инв. № дубл. | Подпись и дата

Т-3047

ВГ2500.01.00.062

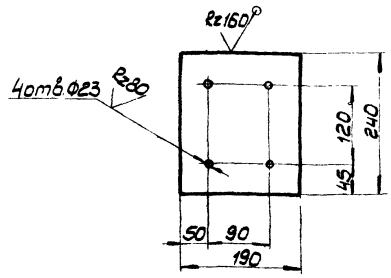

Предельные отклонения размеров: отверстий-H14, валов-h14, остальных-$\pm\frac{JT14}{2}$.

Изм.	Лист	№ докум.	Подпись	Дата	ВГ2500.01.00.062	
Разраб.		Маврина			Фланец	Литера: И; Масса: 5,0; Масштаб: 1:5
Провер.		Михалевич				Лист; Листов 1
Т.контр.		Гурков				
Н.контр.		Малашкевич			Лист Б-ПН-14 ГОСТ 19903-74* Вст3пс6-1 ТУ14-1-3023-80	ЦНИИпроектстальконструкция им. Мельникова Белорусское отделение
Утв.		Мете				

ВГ2500.01.00.063

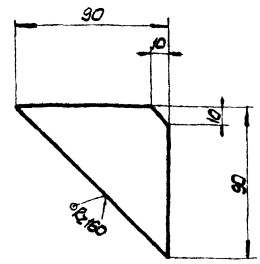

Предельные отклонения размеров: валов-h14, остальных-$\pm\frac{JT14}{2}$.

Изм.	Лист	№ докум.	Подпись	Дата	ВГ2500.01.00.063	
Разраб.		Маврина			Фасонка	Литера: И; Масса: 0,3; Масштаб: 1:2
Провер.		Михалевич				Лист; Листов 1
Т.контр.		Гурков				
Н.контр.		Малашкевич			Лист Б-ПН-4 ГОСТ 19903-74* Вст3кп2 ГОСТ 380-71*	ЦНИИпроектстальконструкция им. Мельникова Белорусское отделение
Утв.		Мете				

ВГ2500.01.00.064

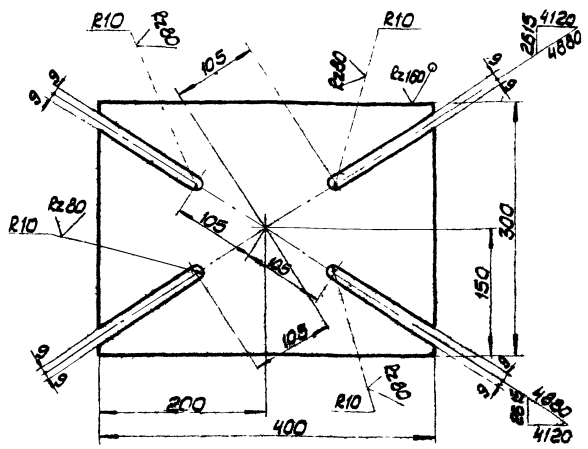

Предельные отклонения размеров: отверстий-H14, валов-h14, остальных-$\pm\frac{JT14}{2}$.

Изм.	Лист	№ докум.	Подпись	Дата	ВГ2500.01.00.064	
Разраб.		Маврина			Фасонка	Литера: И; Масса: 5,7; Масштаб: 1:4
Провер.		Михалевич				Лист; Листов 1
Т.контр.		Гурков				
Н.контр.		Малашкевич			Лист Б-ПН-8 ГОСТ 19903-74* Вст3кп2 ГОСТ 380-71*	ЦНИИпроектстальконструкция им. Мельникова Белорусское отделение
Утв.		Мете				

ВГ2500.01.00.065

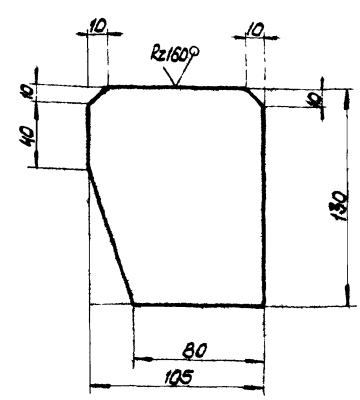

Предельные отклонения размеров: валов-h14, остальных-$\pm\frac{JT14}{2}$.

Изм.	Лист	№ докум.	Подпись	Дата	ВГ2500.01.00.065	
Разраб.		Маврина			Фасонка	Литера: И; Масса: 0,4; Масштаб: 1:2
Провер.		Михалевич				Лист; Листов 1
Т.контр.		Гурков				
Н.контр.		Малашкевич			Лист Б-ПН-4 ГОСТ 19903-74* Вст3кп2 ГОСТ 380-71*	ЦНИИпроектстальконструкция им. Мельникова Белорусское отделение
Утв.		Мете				

Альбом II

901-6-96.88

ВГ2500.01.00.066

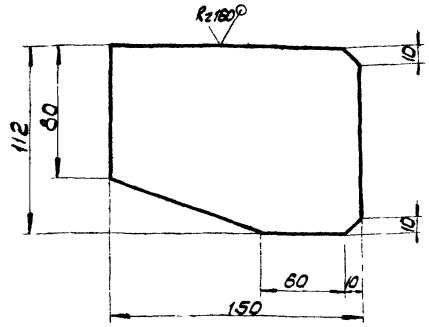

Предельные отклонения размеров:
валов - h14, остальных - $\pm\frac{JT14}{2}$.

Изм.	Лист	№ докум.	Подпись	Дата	ВГ2500.01.00.066			
Разраб.		Маврина			Фасонка	Литера	Масса	Масштаб
Провер.		Михалевич				И	0.6	1:2
Т.контр.		Гурков				Лист	Листов 1	
Гл.инж.пр.		Осиповский			Лист 6-ПН-4 ГОСТ 19903-74* Вст3кп2 ГОСТ 380-71*	ЦНИИпроектстальконструкция им. Мельникова Белорусское отделение		
Н.контр.		Малашкевич						
Утв.		Метс						

Инв. № подл. | Подпись и дата | Взам. инв. № | Инв. № дубл. | Подпись и дата

ВГ2500.01.00.067

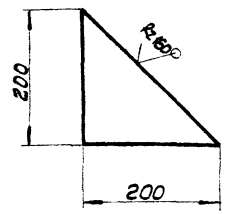

Предельные отклонения размеров:
валов - h14, остальных - $\pm\frac{JT14}{2}$.

Изм.	Лист	№ докум.	Подпись	Дата	ВГ2500.01.00.067			
Разраб.		Маврина			Накладка	Литера	Масса	Масштаб
Провер.		Михалевич				И	1.3	1:5
Т.контр.		Гурков				Лист	Листов 1	
Гл.инж.пр.		Осиповский			Лист 6-ПН-4 ГОСТ 19903-74* Вст3кп2 ГОСТ 380-71*	ЦНИИпроектстальконструкция им. Мельникова Белорусское отделение		
Н.контр.		Малашкевич						
Утв.		Метс						

Инв. № подл. | Подпись и дата | Взам. инв. № | Инв. № дубл. | Подпись и дата

ВГ2500.01.00.069

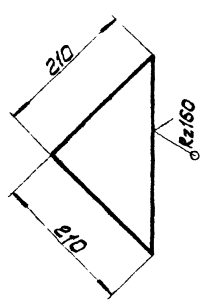

Предельные отклонения размеров:
валов - h14, остальных - $\pm\frac{JT14}{2}$.

Изм.	Лист	№ докум.	Подпись	Дата	ВГ2500.01.00.069			
Разраб.		Маврина			Накладка	Литера	Масса	Масштаб
Провер.		Михалевич				И	2,1	1:5
Т.контр.		Гурков				Лист	Листов 1	
Гл.инж.пр.		Осиповский			Лист 6-ПН-6 ГОСТ 19903-74* Вст3кп2 ГОСТ 380-71*	ЦНИИпроектстальконструкция им. Мельникова Белорусское отделение		
Н.контр.		Малашкевич						
Утв.		Метс						

Инв. № подл. | Подпись и дата | Взам. инв. № | Инв. № дубл. | Подпись и дата

ВГ2500.01.00.070

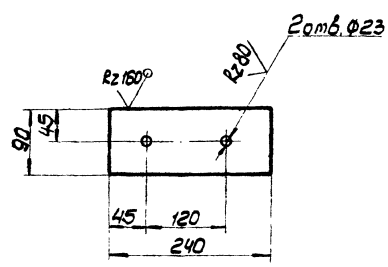

Предельные отклонения размеров:
отверстий - H14, валов - h14, остальных - $\pm\frac{JT14}{2}$.

Изм.	Лист	№ докум.	Подпись	Дата	ВГ2500.01.00.070			
Разраб.		Маврина			Фланец	Литера	Масса	Масштаб
Провер.		Михалевич				И	2,4	1:5
Т.контр.		Гурков				Лист	Листов 1	
Гл.инж.пр.		Осиповский			Лист 6-ПН-14 ГОСТ 19903-74* Вст3пс6-1ТУ 14-1-3023-80	ЦНИИпроектстальконструкция им. Мельникова Белорусское отделение		
Н.контр.		Малашкевич						
Утв.		Метс						

Инв. № подл. | Подпись и дата | Взам. инв. № | Инв. № дубл. | Подпись и дата

ВГ2500.01.00.071

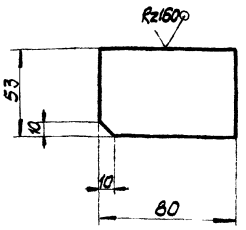

Предельные отклонения размеров:
валов - h14, остальных - $\pm \frac{JT14}{2}$.

Изм.	Лист	№ докум.	Подпись	Дата
Разраб.		Маврина		
Провер.		Михалевич		
Т.контр.		Гурков		
Гл.инж.пр.		Осипович		
Н.контр.		Малашкевич		
Утв.		Мете		

ВГ2500.01.00.071

Наклавка

Литера	Масса	Масштаб
И	0,2	1:2

Лист | Листов 1

Лист Б-ПН-4 ГОСТ 19903-74*
Вст3кп2 ГОСТ 3380-71*

ЦНИИпроектстальконструкция им. Мельникова Белорусское отделение

Инв.№ подл. | Подпись и дата | Взам.инв.№ | Инв.№ дубл. | Подпись и дата

ВГ2500.01.00.072

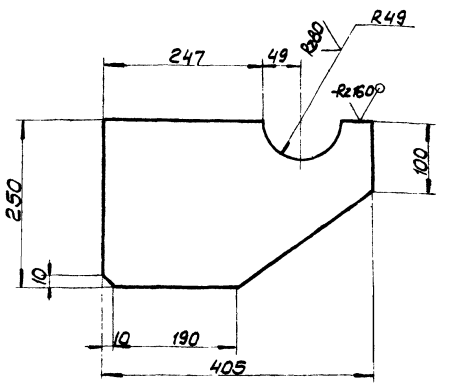

Предельные отклонения размеров:
отверстий - H14, валов - h14, остальных - $\pm \frac{JT14}{2}$.

Изм.	Лист	№ докум.	Подпись	Дата
Разраб.		Маврина		
Провер.		Михалевич		
Т.контр.		Гуркоб		
Гл.инж.пр.		Осипович		
Н.контр.		Малашкевич		
Утв.		Мете		

ВГ2500.01.00.072

Кронштейн

Литера	Масса	Масштаб
И	3,2	1:5

Лист | Листов 1

Лист Б-ПН-4 ГОСТ 19903-74*
Вст3кп2 ГОСТ 3380-71*

ЦНИИпроектстальконструкция им. Мельникова Белорусское отделение

Инв.№ подл. | Подпись и дата | Взам.инв.№ | Инв.№ дубл. | Подпись и дата

ВГ2500.01.00.074

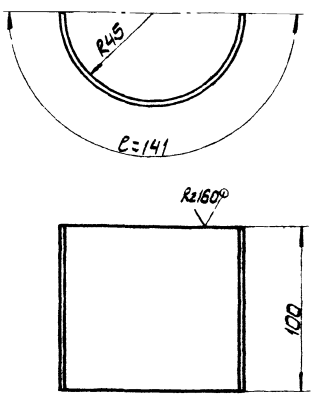

Предельные отклонения размеров.
Валов - h14, остальных - $\pm \frac{JT14}{2}$.

Изм.	Лист	№ докум.	Подпись	Дата
Разраб.		Маврина		
Провер.		Николаевич		
Т.контр.		Гуркоб		
Гл.инж.пр.		Осиповский		
Н.контр.		Малашкевич		
Утв.		Мете		

ВГ2500.01.00.074

Кронштейн

Литера	Масса	Масштаб
И	0,6	1:2

Лист | Листов 1

Лист Б-ПН-4 ГОСТ 19903-74*
Вст3кп2 ГОСТ 3380-71*

ЦНИИпроектстальконструкция им. Мельникова Белорусское отделение

Инв.№ подл. | Подпись и дата | Взам.инв.№ | Инв.№ дубл. | Подпись и дата

ВГ2500.01.00.076

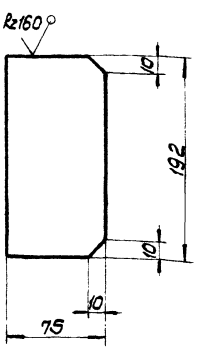

Предельные отклонения размеров:
валов - h14, остальных - $\pm \frac{JT14}{2}$.

Изм.	Лист	№ докум.	Подп.	Дата
Разраб.		Маврина		
Провер.		Михалевич		
Т.контр.		Гуркоб		
Гл.инж.пр.		Осиповский		
Н.контр.		Малашкевич		
Утв.		Мете		

ВГ2500.01.00.076

Ребро

Литера	Масса	Масштаб
И	0,5	1:2,5

Лист | Листов 1

Лист Б-ПН-4 ГОСТ 19903-74*
Вст3кп2 ГОСТ 3380-71*

ЦНИИпроектстальконструкция им. Мельникова Белорусское отделение

Инв.№ подл. | Подпись и дата | Взам.инв.№ | Инв.№ дубл. | Подпись и дата

ВГ2500.03.00.000-изображено
ВГ2500.03.00.000-01-зеркальное изображение

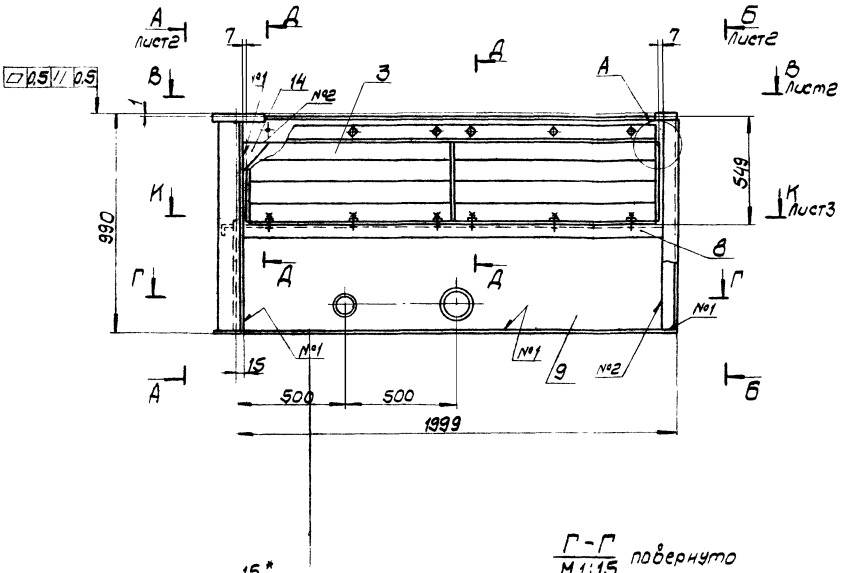

Д-Д
М1:5

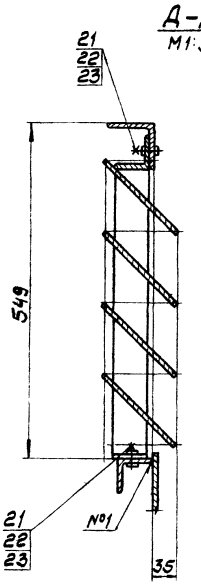

Г-Г
М1:15 повернуто

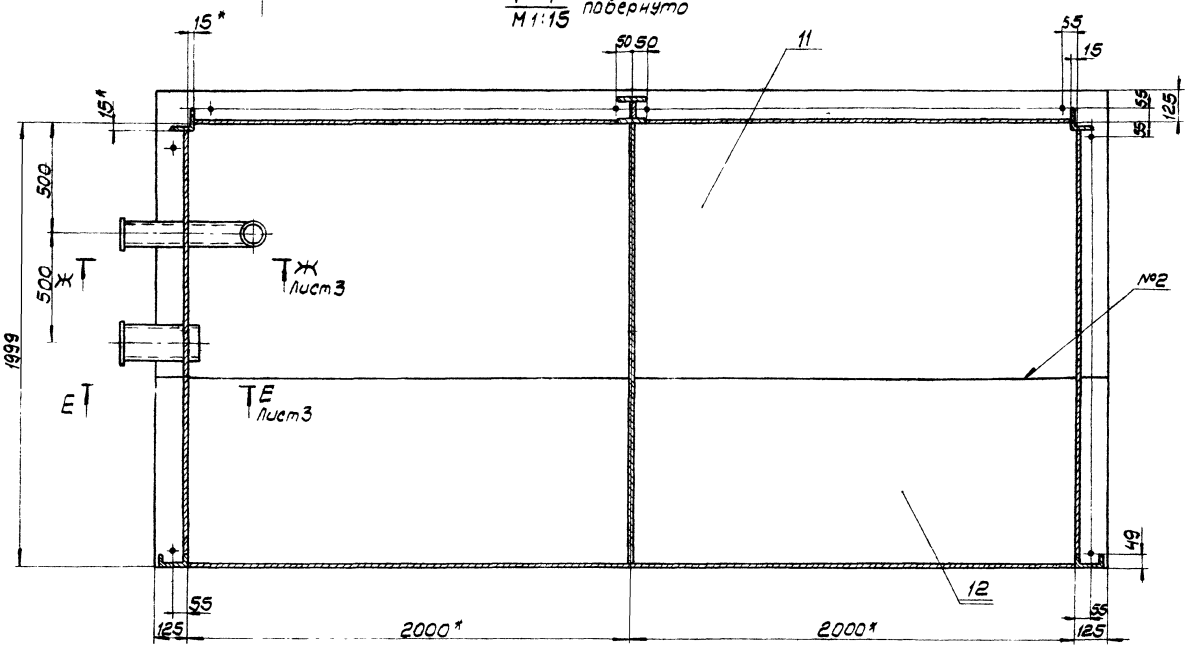

А
М1:5

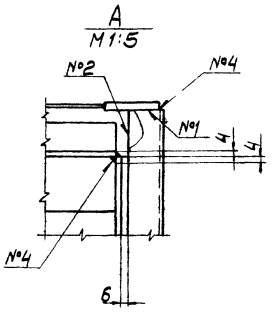

В
М1:5
лист3

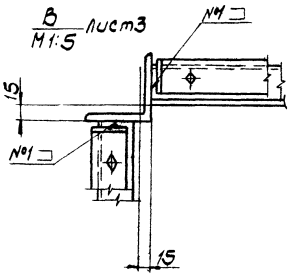

Номер шва	Обозначение шва	Примечание
1	ГОСТ14771-76-Т3-УП-△4	
2	ГОСТ14771-76-С7-УП	
3	ГОСТ14771-76-Т1-УП-△4	
4	ГОСТ14771-76-У5-УП-△4	
5	Нестандартный шов	
6	ГОСТ14771-76-С3-УП	

Примечания см. на листе 3.

Изм.	Лист	№ докум.	Подп.	Дата
Разраб.		Николаевич		
Провер.		Малашкевич		
Т.контр.		Гурков		
Гл.инж.пр.		Осипавский		
Н.контр.		Малашкевич		
Утв.		Метс		

ВГ2500.03.00.000СБ

Подвал

Сборочный чертеж

Литера	Масса	Масштаб
И	610.0	1:15

Лист 1 Листов 3

ЦНИИпроектстальконструкция им. Мельникова Белорусское отделение

Т-3047

Альбом II
901-6-98.88
Инв.№подл. | Подпись и дата | Взам.инв.№ | Инв.№дубл. | Подпись и дата

ВГ2500.03.00.000СБ

Альбом II

901-6-96.88

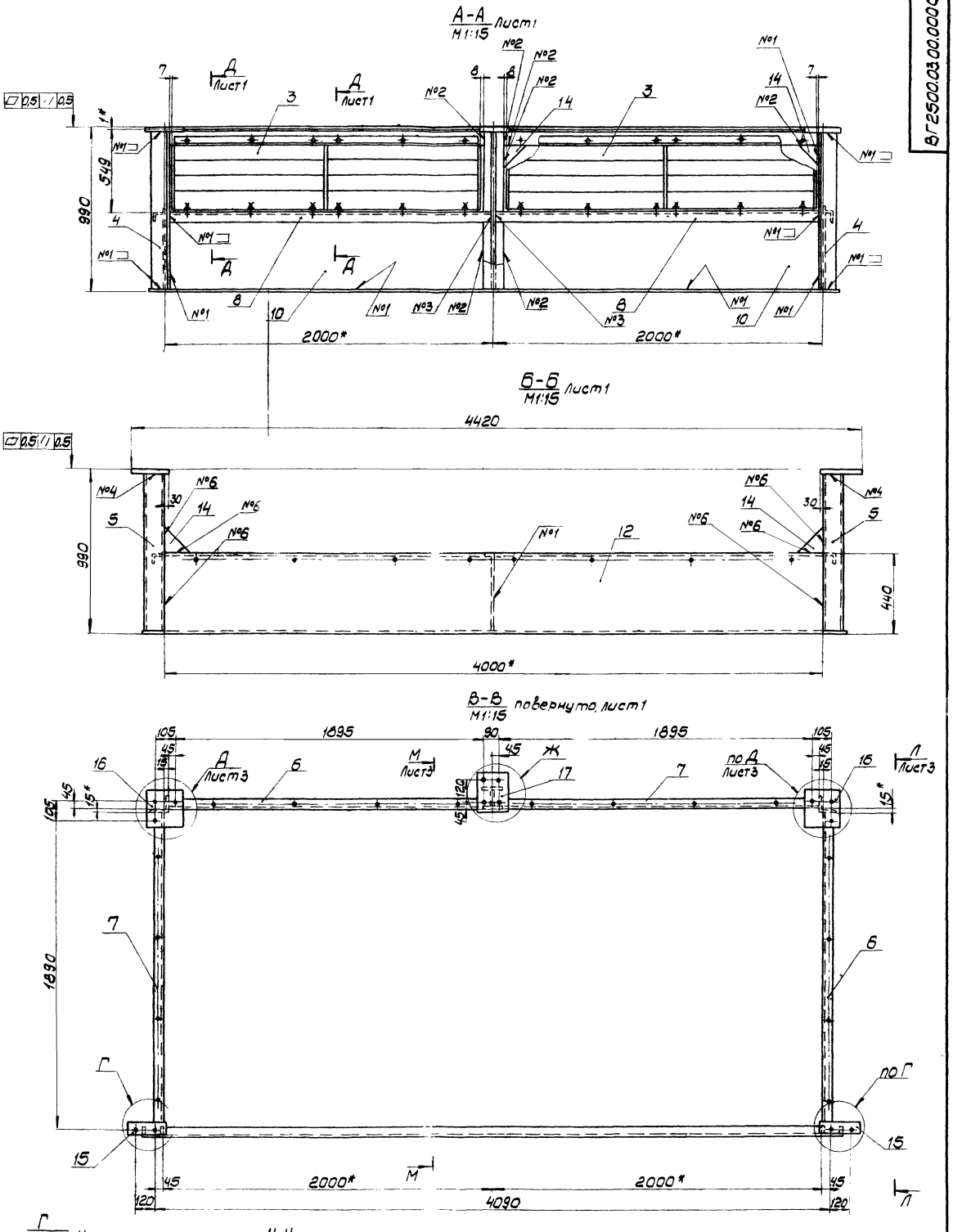

Изм.	Лист	№ докум.	Подп.	Дата	ВГ 2500.03.00.000СБ			
Разраб.		Михалевич			Поддон	Литера	Масса	Масштаб
Провер.		Малашкевич			Сборочный чертеж	И		
Т.контр.		Гурков				Лист 2	Листов	
Гл.инж.пр.		Осиповский				ЦНИИпроектстальконструкция им. Мельникова Белорусское отделение		
Н.контр.		Малашкевич						
Утв.		Метс						

Т-3047

Инв. № подл. | Подпись и дата | Взам. инв. № | Инв. № дубл. | Подпись и дата

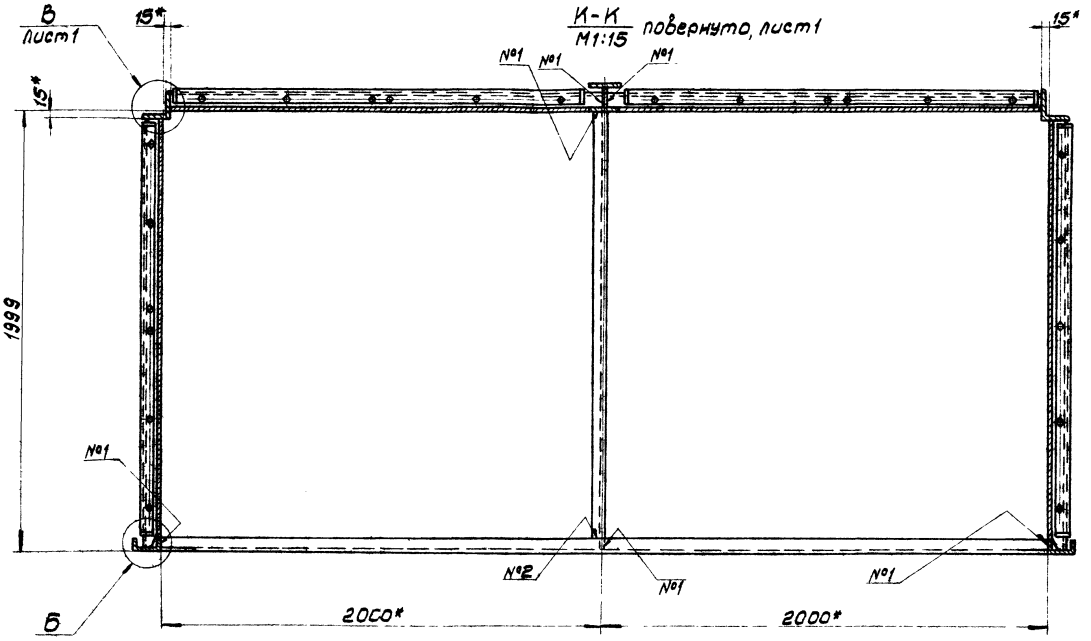

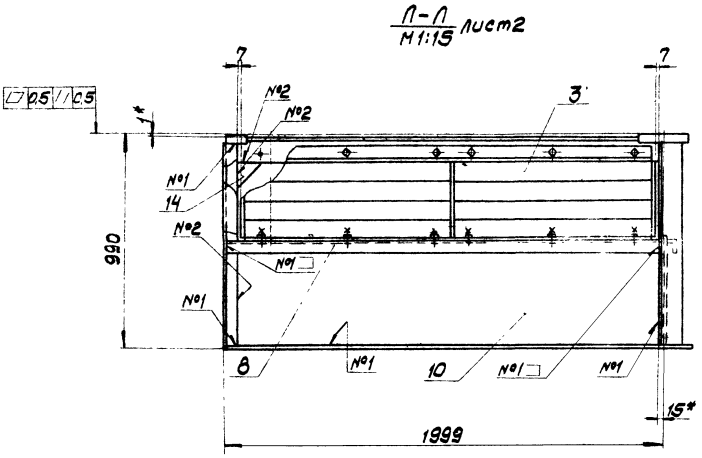

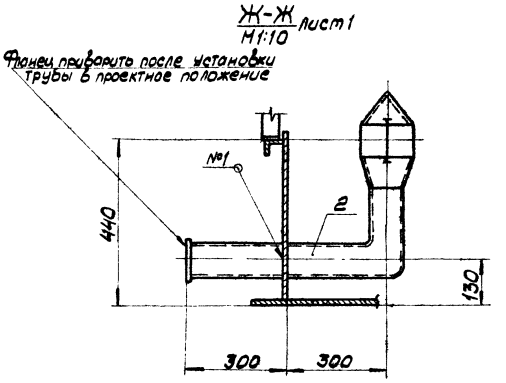

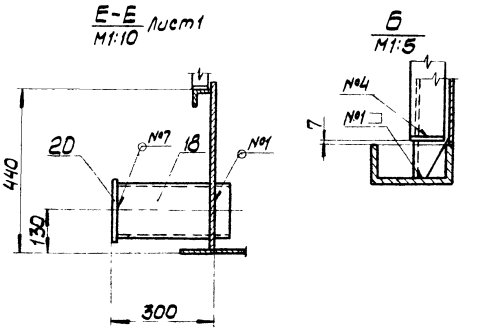

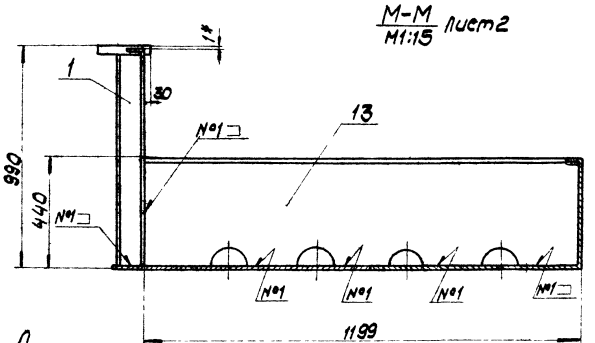

1.* - размеры для справок.

2. Обработку торцов деталей, выполненных без чертежа принять Rz 160.

3. Предельные отклонения размеров: отверстий-H14, валов-h14, остальных - $\pm\frac{JT14}{2}$.

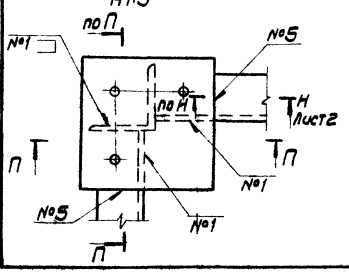

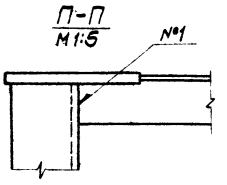

					ВГ2500.03.00.000СБ			
Изм.	Лист	№ докум.	Подпись	Дата	Поддон	Литера	Масса	Масштаб
Разраб.		Михалевич			Сборочный чертеж	И		
Провер.		Малошкевич						
Т.контр.		Гурков				Лист 3	Листов 3	
Гл.инж.пр.		Осиповский				ЦНИИпроектстальконструкция им. Мельникова Белорусское отделение		
Н.контр.		Малошкевич						
Утв.		Метс						

Инв. № подл. | Подпись и дата | Взам. инв. № | Инв. № дубл. | Подпись и дата

Альбом II

901-6-96.88

Формат	Зона	Поз.	Обозначение	Наименование	Кол.	Примечание
				Документация		
А3			ВГ2500.03.00.000СБ	Сборочный чертеж	3	
				Сборочные единицы		
А4		1	ВГ2500.03.01.000	Стойка	1	
		2	ВГ2500.03.02.000	Переливная труба	1	
А3		3	ВГ2500.03.03.000	Жалюзийные решетки	4	
				Детали		
Б4		4	ВГ2500.03.00.004	Стойка		
				Уголок Б-100×100×7 ГОСТ8509-86 / Вст3пс6-1ТУ14-1-3023-80		
				L=972	2	10.5кг
А4		5	ВГ2500.03.00.005	Стойка	2	
А4		6	ВГ2500.03.00.006	Элемент поддона	2	
Б4		7	-01	Элемент поддона		
				Уголок Б-70×70×5 ГОСТ8509-86 / Вст3пс6 ГОСТ380-71*		
				L=1923	2	10.35кг
А4		8	ВГ2500.03.00.008	Элемент поддона	4	
А4		9	ВГ2500.03.00.009	Стенка поддона	1	
А4		10	ВГ2500.03.00.010	Стенка поддона		
				Лист Б ПН-4 ГОСТ19903-74* / Вст3кп2 ГОСТ380-71*		
				450×1924	3	27.2кг

Изм.	Лист	№ докум.	Подп.	Дата	ВГ2500.03.00.000			
Разраб.		Михалевич			Поддон	Лит	Лист	Листов
Провер.		Малошевич				Н	1	3
Гл.инж.пр.		Осиповский				ЦНИИпроектстальконструкция им. Мельникова Белорусское отделение		
Н.контр.		Малошевич						
Утв.		Метс						

Инв. № подл. | Подпись и дата | Взам. инв. № | Инв. № дубл. | Подпись и дата

Формат	Зона	Поз.	Обозначение	Наименование	Кол.	Примечание
А4		11	ВГ2500.03.00.011	Днище поддона	1	
А3		12	ВГ2500.03.00.012	Днище поддона	1	
А4		13	ВГ2500.03.00.013	Ребро поддона	1	
А4		14	ВГ2500.03.00.014	Фасонка	10	
А4		15	ВГ2500.03.00.015	Фланец	2	
А4		16	ВГ2500.03.00.016	Фланец	2	
А4		17	ВГ2500.03.00.017	Фланец	1	
Б4		18	ВГ2500.03.00.018	Труба 159×4,5 ГОСТ10704-76 / Д ГОСТ10705-80		
				L=340	1	5,9кг
				Стандартные изделия		
Б4		20	ВГ2500.03.00.020	Фланец		
				Ф150-2.5		
				ГОСТ12820-80	1	
		21		Болт М10		
				ГОСТ7798-70	48	
				М10×35.58.019		
		22		Шайба ГОСТ11371-7 В.*	48	
				10.01.019		
		23		Гайка М10	48	
				ГОСТ5915-70*		
				М10.4.019		
		24		Болт М12	13	
				ГОСТ7798-70		
				М12×40.58.019		

Изм.	Лист	№ докум.	Подп.	Дата	ВГ2500.03.00.000	Лист 2

Формат	Зона	Поз.	Обозначение	Наименование	Кол.	Примечание
		25		Шайба ГОСТ11371-68*	13	
				12.01.019		
		26		Гайка М12	26	
				ГОСТ5915-70*		
				М12.4.019		

Изм.	Лист	№ докум.	Подп.	Дата	ВГ2500.03.00.000	Лист 3

Формат	Зона	Поз.	Обозначение	Наименование	Кол.	Примечание
				Документация		
			ВГ2500.09.00.000СБ	Сборочный чертеж		
				Детали		
А4		1	ВГ2500.09.00.001	Элемент кронштейна	1	
А4		2	ВГ2500.09.00.002	Элемент кронштейна	1	
А4		3	ВГ2500.09.00.003	Элемент кронштейна	1	

Изм.	Лист	№ докум.	Подпись	Дата	ВГ2500.09.00.000			
Разраб.		Михалевич			Кронштейн	Лит.	Лист	Листов
Провер.		Малошевич				Н		1
Гл.инж.пр.		Осиповский				ЦНИИпроектстальконструкция им. Мельникова Белорусское отделение		
Н.контр.		Малошевич						
Утв.		Метс						

Инв. № подл. | Подпись и дата | Взам. инв. № | Инв. № дубл. | Подпись и дата

Т-3047

Альбом III

901-6-96.88

Формат	Зона	Поз.	Обозначение	Наименование	Кол.	Примечание
				Документация		
А4			ВГ2500.03.01.000СБ	Сборочный чертеж		
				Детали		
А4		1	ВГ2500.03.01.001	Стенка		
				Лист Б-ПН-6 ГОСТ 19903-74* Вст3кп2 ГОСТ 380-71*		
				108×972	1	5,0 кг
А4		2	ВГ2500.03.01.002	Полка		
				Лист Б-ПН-6 ГОСТ 19903-74* Вст3кп2 ГОСТ 380-71*		
				120×972	2	5,5

Инв.№ подл. | Подпись и дата | Взам. инв.№ | Инв.№ дубл. | Подпись и дата

Изм.	Лист	№ докум.	Подпись	Дата
Разраб.		Михалевич		
Пробер.		Малащевич		
Т.контр.				
Н.контр.		Малашевич		
Утв.		Метс		

ВГ2500.03.01.000

Стойка

Литера	Лист	Листов
И		1

ЦНИИпроектстальконструкция им. Мельникова Белорусское отделение

ВГ2500.03.01.000СБ

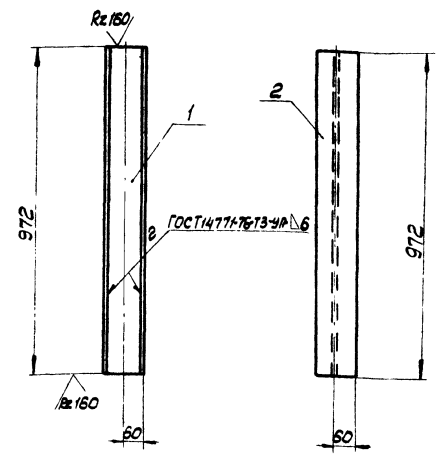

Предельные отклонения размеров: валов - h14, остальных - $\pm \frac{JT14}{2}$.

Стойка

Сборочный чертеж

Литера	Масса	Масштаб
И	16,2	1:10

Лист	Листов 1

ЦНИИпроектстальконструкция им. Мельникова Белорусское отделение

ВГ2500.03.00.017

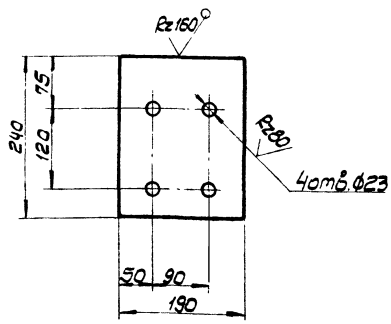

Предельные отклонения размеров: отверстий - H14, валов - h14, остальных - $\pm \frac{JT14}{2}$.

ВГ2500.03.00.017

Фланец

Литера	Масса	Масштаб
И	5,1	1:5

Лист	Листов 1

Лист 6-ПН-14 ГОСТ 19903-74* Вст3пс6-1 ТУ 14-1-3023-80

ЦНИИпроектстальконструкция им. Мельникова Белорусское отделение

ВГ2500.03.00.016

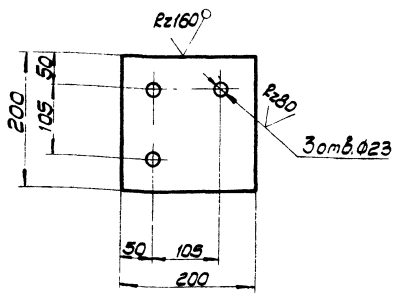

Предельные отклонения размеров: отверстий - H14, валов - h14, остальных - $\pm \frac{JT14}{2}$.

ВГ2500.03.00.016

Фланец

Литера	Масса	Масштаб
И	4,5	1:5

Лист	Листов 1

Лист 6-ПН-14 ГОСТ 19903-74* Вст3пс6-1 ТУ 14-1-3023-80

ЦНИИпроектстальконструкция им. Мельникова Белорусское отделение

Альбом II

901-6-96.88

Формат	Зона	Поз.	Обозначение	Наименование	Кол.	Примеч.
				Документация		
А4			ВГ 2500. 03. 02. 000	Сборочный чертеж	1	
				Детали		
А2		1	ВГ 2500. 03. 02. 001	Крышка	1	
				Стандартные изделия		
		2		Фланец ГОСТ 12820-80		
				1-100-2,5	1	2,14кг
		3		Отвод 90° ГОСТ 17375-83		
				108×4	1	2,5кг
		4		Переход ГОСТ 17378-83		
				К2/9×6-108×4	1	2,9кг
				Материалы		
		5		Труба 108×2,8 ГОСТ 10704-76 / Д ГОСТ 10705-80	1	3,27кг
				L = 444 h 14		
		6		Круг 6 ГОСТ 2590-71 / Ст. 3 ГОСТ 535-79	4	0,14кг
				L = 120 h 14		

Инв.№ подл. | Подп. и дата | Взам. инв.№ | Инв.№ подл. | Подп. и дата

Изм.	Лист	N докум.	Подпись	Дата
Разраб.		Антонова		
Пров.		Троценко		
Т.контр.		Стулова		
Н.контр.		Никитина		
Утв.		Трубников		

ВГ 2500. 03. 02. 000

Переливная труба

Лит.	Лист	Листов
И		1

СОЮЗВОДОКАНАЛПРОЕКТ

ВГ 2500. 03. 02. 001

А (✓)

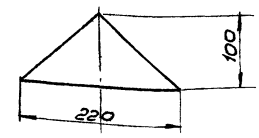

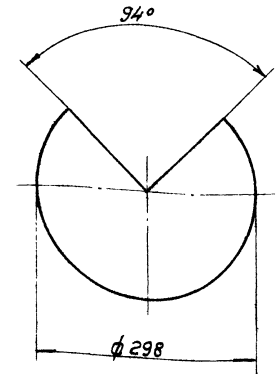

Неуказанные предельные отклонения размеров $h14; \pm \frac{JT14}{2}$

Изм.	Лист	N докум.	Подп.	Дата
Разраб.		Антонова		
Пров.		Троценко		
Т.контр.		Стулова		
Рук. бр.		Никитина		
Н.контр.		Никитина		
Утв.		Трубников		

ВГ 2500. 03. 02. 001

Крышка

Лит	Масса	Масштаб
Н	1,98	1:5
Лист	Листов 1	

Лента ст2кп-ВН-НТ-4-О-2,8×300 ГОСТ 503-81

СОЮЗВОДОКАНАЛПРОЕКТ

ВГ 2500. 03. 02. 000 СБ

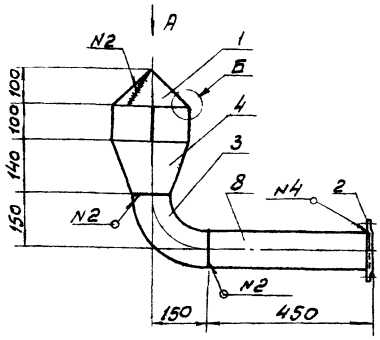

Вид А

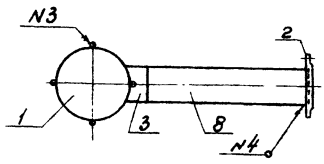

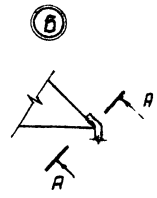

А-А

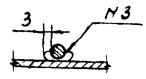

Номер шва	Обозначение шва	Примечание
1	ГОСТ 16037-80-У17-Т3	См. лист ВГ 2500 03.00 000СБ
2	ГОСТ 5264-80 Т3-Т5	
3	Нестандартный шов	
4	ГОСТ 16037-80-У5-Р-Т3	

1 Фланец, поз. 2, приваривается после установки трубы в поддоне градирни.

Изм.	Лист	N докум.	Подп.	Дата
Разраб.		Антонова		
Пров.		Троценко		
Т.контр.		Стулова		
Рук. бр.		Никитина		
Н.контр.		Никитина		
Утв.		Трубников		

ВГ 2500. 03. 02. 000 СБ

Переливная труба. Сборочный чертеж

Лит.	Масса	Масшт.
Н	10,03	1:10
Лист	Листов 7	

СОЮЗВОДОКАНАЛПРОЕКТ

Т-3047

Альбом II

901-6-96.88

ВГ2500.03.03.000СБ

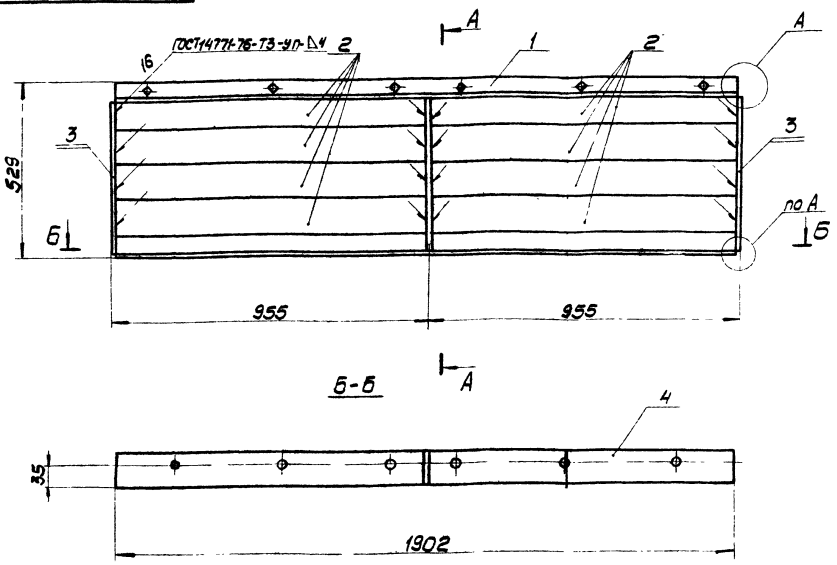

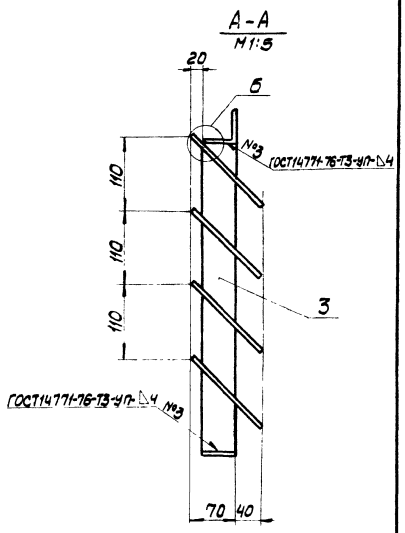

Предельные отклонения размеров:
валов-h14, остальных-$\pm\frac{JT14}{2}$.

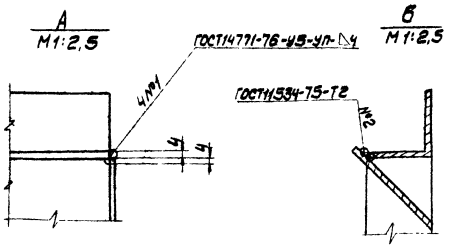

Изм.	Лист	№ докум.	Подпись	Дата
Разраб.		Николевич		
Провер.		Малошкевич		
Т.контр.		Гурков		
Гл.инж.пр.		Осиповский		
Н.контр.		Малошкевич		
Утв.		Метс		

ВГ2500.03.03.000СБ

Жалюзийные решетки

Сборочный чертеж

Литера	Масса	Масштаб
И	34,2	1:10

Лист | Листов 1

ЦНИИпроектстальконструкция им. Мельникова Белорусское отделение

Формат	Зона	Поз.	Обозначение	Наименование	Кол.	Примечание
				Документация		
			ВГ2500.03.02.000СБ	Сборочный чертеж		
				Детали		
А4		1	ВГ2500.03.02.001	Элемент жалюзи	1	
Б4		2	ВГ2500.03.02.002	Элемент жалюзи		
				Лист Б-ПН-4ГОСТ19903-74* / ВСТ3кп2ГОСТ380-71*		
				155×549	8	2,67кг
Б4		3	ВГ2500.03.02.003	Элемент жалюзи		
				Лист Б-ПН-4ГОСТ19903-74* / ВСТ3кп2ГОСТ380-71*		
				50×475	3	0,75кг
А4		4	ВГ2500.03.02.004	Элемент жалюзи	1	

Изм.	Лист	№ докум.	Подпись	Дата
Разраб.		Николевич		
Провер.		Малошкевич		
Гл.инж.пр.		Осиповский		
Н.контр.		Малошкевич		
Утв.		Метс		

ВГ2500.03.03.000

Жалюзийные решетки

Литера	Лист	Листов
И		1

ЦНИИпроектстальконструкция им. Мельникова Белорусское отделение

ВГ2500.03.03.001

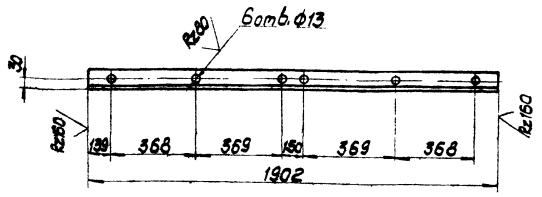

Предельные отклонения размеров:
отверстий-Н14, валов-h14, остальных-$\pm\frac{JT14}{2}$.

Изм.	Лист	№ докум.	Подпись	Дата
Разраб.		Николевич		
Провер.		Малошкевич		
Т.контр.		Гурков		
Гл.инж.пр.		Осиповский		
Н.контр.		Малошкевич		
Утв.		Метс		

ВГ2500.03.03.001

Элемент жалюзи

Литера	Масса	Масштаб
И	7,2	1:15

Лист | Листов 1

Уголок Б-50×50×5ГОСТ8509-86 / ВСТ3кп2ГОСТ380-71*

ЦНИИпроектстальконструкция им. Мельникова Белорусское отделение

Т-3047

ВГ2500.03.03.004

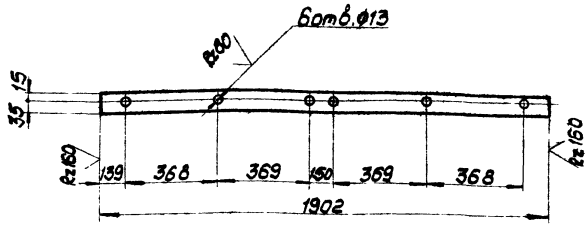

Предельные отклонения размеров: отверстий-H14, валов-h14, остальных $\pm \frac{JT14}{2}$.

Изм.	Лист	№ докум.	Подпись	Дата	ВГ2500.03.03.004	Литера	Масса	Масштаб
Разраб.		Михалевич			Элемент жалюзи	И	3,0	1:15
Провер.		Малошкевич				Лист	Листов 1	
Т.контр.		Гурков			Лист Б-ПН-4 ГОСТ 19903-74* Вст3кп2 ГОСТ 380-71*	ЦНИИпроектстальконструкция им. Мельникова Белорусское отделение		
Гл.инж.пр.		Осиповский						
Н.контр.		Малошкевич						
Утв.		Мете						

Инв.№ подл. | Подпись и дата | Взам.инв.№ | Инв.№ дубл. | Подпись и дата

ВГ2500.03.00.006

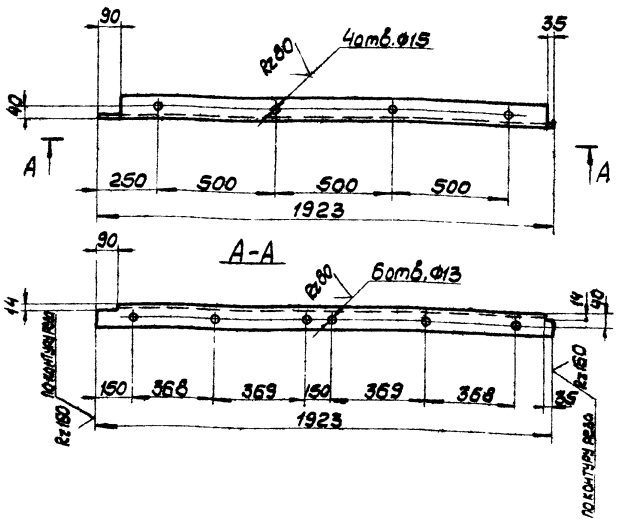

Предельные отклонения размеров: отверстий-H14, валов-h14, остальных $\pm \frac{JT14}{2}$.

Изм.	Лист	№ докум.	Подпись	Дата	ВГ2500.03.00.006	Литера	Масса	Масштаб
Разраб.		Михалевич			Элемент поддона	И	10,4	1:15
Провер.		Малошкевич				Лист	Листов 1	
Т.контр.		Гурков			Уголок 6-70х70х5 ГОСТ 8509-86 Вст3пс6 ГОСТ 380-71*	ЦНИИпроектстальконструкция им. Мельникова Белорусское отделение		
Гл.инж.пр.		Осиповский						
Н.контр.		Малошкевич						
Утв.		Мете						

Инв.№ подл. | Подпись и дата | Взам.инв.№ | Инв.№ дубл. | Подпись и дата

ВГ2500.03.00.008

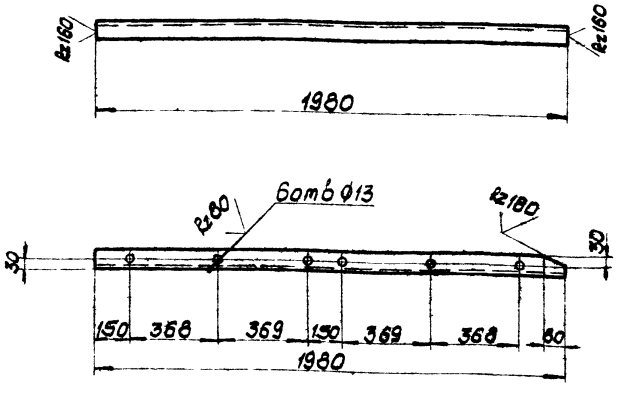

Предельные отклонения размеров: отверстий-H14, валов-h14, остальных $\pm \frac{JT14}{2}$.

Изм.	Лист	№ докум.	Подпись	Дата	ВГ2500.03.00.008	Литера	Масса	Масштаб
Разраб.		Михалевич			Элемент поддона	И	7,5	1:15
Провер.		Малошкевич				Лист	Листов 1	
Т.контр.		Гурков			Уголок 6-50х50х5 ГОСТ 8509-86 Вст3кп2 ГОСТ 380-71*	ЦНИИпроектстальконструкция им. Мельникова Белорусское отделение		
Гл.инж.пр.		Осиповский						
Н.контр.		Малошкевич						
Утв.		Мете						

Инв.№ подл. | Подпись и дата | Взам.инв.№ | Инв.№ дубл. | Подпись и дата

ВГ2500.03.00.013

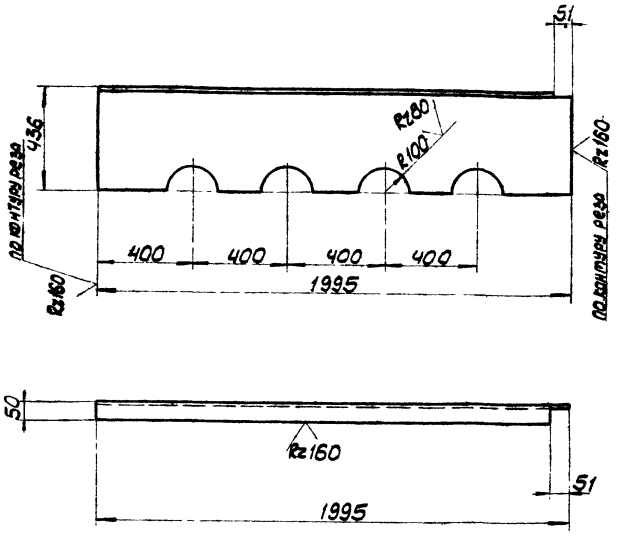

Предельные отклонения размеров: отверстий-H14, валов-h14, остальных $\pm \frac{JT14}{2}$.

Изм.	Лист	№ докум.	Подпись	Дата	ВГ2500.03.00.013	Литера	Масса	Масштаб
Разраб.		Михалевич			Ребро поддона	И	30,5	1:15
Провер.		Малошкевич				Лист	Листов 1	
Т.контр.		Гурков			Лист Б-ПН-4 ГОСТ 19903-74* Вст3кп2 ГОСТ 380-71*	ЦНИИпроектстальконструкция им. Мельникова Белорусское отделение		
Гл.инж.пр.		Осиповский						
Н.контр.		Малошкевич						
Утв.		Мете						

Инв.№ подл. | Подпись и дата | Взам.инв.№ | Инв.№ дубл. | Подпись и дата

ВГ2500.03.00.014

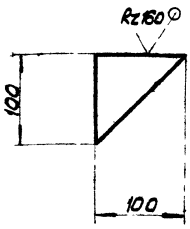

Предельные отклонения размеров:
валов - h14, остальных - $\pm \frac{JT14}{2}$.

Изм.	Лист	№ докум.	Подпись	Дата	ВГ2500.03.00.014		
Разраб.		Михалевич			Фасонка	Литера	Масса 0,3 / Масштаб 1:4
Провер.		Малашкевич				Лист	Листов 1
Т.контр.		Гуреев					
Гл.инж.пр.		Осиповский			Лист Б-ПН-4 ГОСТ 19903-74* Вст3кп2 ГОСТ 380-71*	ЦНИИпроектстальконструкция им. Мельникова Белорусское отделение	
Н.контр.		Малашкевич					
Утв.		Мете					

Инв.№ подл. | Подпись и дата | Взам.инв.№ | Инв.№ дубл. | Подпись и дата

ВГ2500.03.00.005

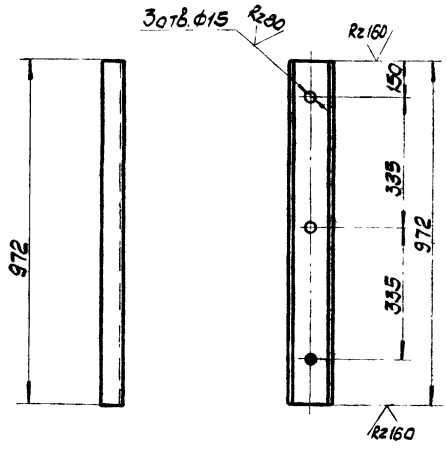

Предельные отклонения размеров:
отверстий - H14, валов - h14, остальных - $\pm \frac{JT14}{2}$.

Изм.	Лист	№ докум.	Подпись	Дата	ВГ2500.03.00.005		
Разраб.		Михалевич			Стойка	Литера И	Масса 6,9 / Масштаб 1:10
Провер.		Малашкевич				Лист	Листов 1
Т.контр.		Гуреев					
Гл.инж.пр.		Осиповский			Гнутый 120х60х4 ГОСТ 8278-83 швеллер Вст3кп2 ГОСТ 380-71*	ЦНИИпроектстальконструкция им. Нельникова Белорусское отделение	
Н.контр.		Малашкевич					
Утв.		Мете					

Инв.№ подл. | Подпись и дата | Взам.инв.№ | Инв.№ дубл. | Подпись и дата

ВГ2500.03.00.009

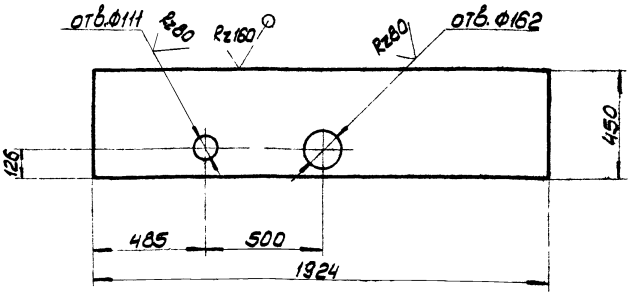

Предельные отклонения размеров:
отверстий - H14, валов - h14, остальных - $\pm \frac{JT14}{2}$.

Изм.	Лист	№ докум.	Подпись	Дата	ВГ2500.03.00.009		
Разраб.		Михалевич			Стенка поддона	Лит. И	Масса 27,2 / Масштаб 1:15
Провер.		Малашкевич				Лист	Листов 1
Т.контр.		Гуреев					
Гл.инж.пр.		Осиповский			Лист Б-ПН-4 ГОСТ 19903-74* Вст3кп2 ГОСТ 380-71*	ЦНИИпроектстальконструкция им. Мельникова Белорусское отделение	
Н.контр.		Малашкевич					
Утв.		Мете					

Инв.№ подл. | Подпись и дата | Взам.инв.№ | Инв.№ дубл. | Подпись и дата

ВГ2500.03.00.011

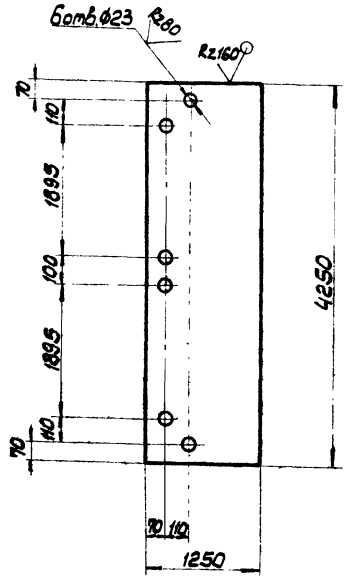

Предельные отклонения размеров:
отверстий - H14, валов - h14, остальных - $\pm \frac{JT14}{2}$.

Изм.	Лист	№ докум.	Подпись	Дата	ВГ2500.03.00.011		
Разраб.		Михалевич			Днище поддона	Лит. И	Масса 166,8 / Масштаб 1:40
Провер.		Малашкевич				Лист	Листов 1
Т.контр.		Гуреев					
Гл.инж.пр.		Осиповский			Лист Б-ПН-4 ГОСТ 19903-74* Вст3кп2 ГОСТ 380-71*	ЦНИИпроектстальконструкция им. Мельникова Белорусское отделение	
Н.контр.		Малашкевич					
Утв.		Мете					

Инв.№ подл. | Подпись и дата | Взам.инв.№ | Инв.№ дубл. | Подпись и дата

ВГ2500.03.00.012

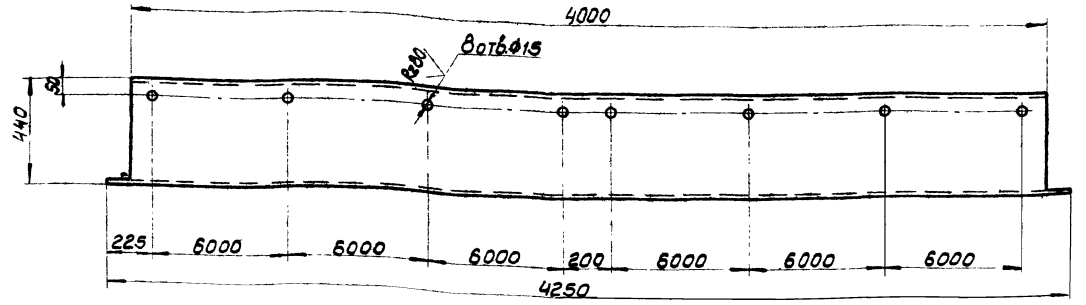

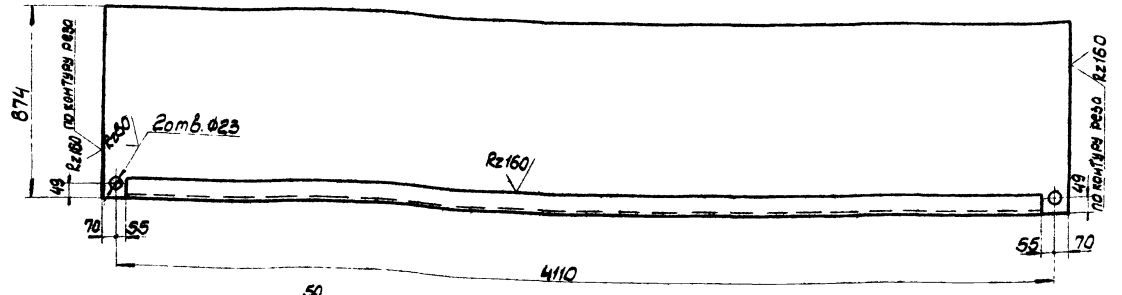

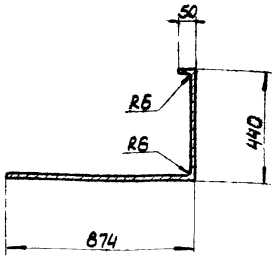

Предельные отклонения размеров: отверстий - H14, валов - h14, остальных - $\pm \frac{JT14}{2}$.

Изм.	Лист	№ докум.	Подпись	Дата	ВГ2500.03.00.012			
Разраб.		Николаевич			Днище поддона	Литера	Масса	Масштаб
Пробер.		Малашкевич				И	182.0	1:15
Т.контр.		Гурков				Лист	Листов 1	
Гл.инж.пр.		Осиповский			Лист Б-ПН-4 ГОСТ 19903-74* Вст3кп2 ГОСТ 380-71	ЦНИИпроектстальконструкция им. Мельникова Белорусское отделение		
Н.контр.		Малашкевич						
Утв.		Метс						

Инв.№ подл. | Подпись и дата | Взам.инв.№ | Инв.№ дубл. | Подпись и дата

ВГ2500.03.00.015

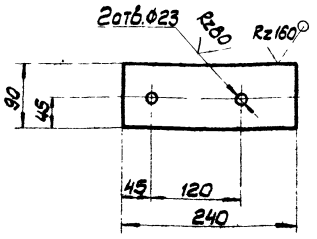

Предельные отклонения размеров: отверстий - H14, валов - h14, остальных - $\pm \frac{JT14}{2}$.

Изм.	Лист	№ докум.	Подпись	Дата	ВГ2500.03.00.015			
Разраб.		Николаевич			Фланец	Литера	Масса	Масштаб
Пробер.		Малашкевич				И	2.4	1:5
Т.контр.		Гурков				Лист	Листов 1	
Гл.инж.пр.		Осиповский			Лист Б-ПН-14 ГОСТ 19903-74* Вст3пс6-1 ТУ 14-1-3023-80	ЦНИИпроектстальконструкция им. Мельникова Белорусское отделение		
Н.контр.		Малашкевич						
Утв.		Метс						

Инв.№ подл. | Подпись и дата | Взам.инв.№ | Инв.№ дубл. | Подпись и дата

ВГ2500.10.00.008

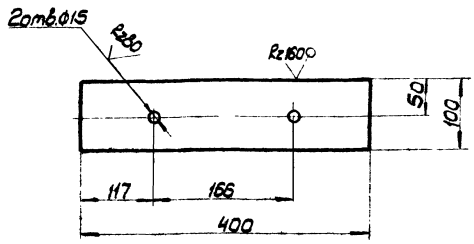

Предельные отклонения размеров: валов - h14, остальных - $\pm \frac{JT14}{2}$.

Изм.	Лист	№ докум.	Подпись	Дата	ВГ2500.10.00.008			
Разраб.		Непчуменова			Планка	Литера	Масса	Масштаб
Пробер.		Маврина				И	1.25	1:5
Т.контр.		Гурков				Лист	Листов 1	
Гл.инж.пр.		Осиповский			Лист Б-ПН-4 ГОСТ 19903-74* Вст3кп2 ГОСТ 380-71*	ЦНИИпроектстальконструкция им. Мельникова Белорусское отделение		
Н.контр.		Малашкевич						
Утв.		Метс						

ВГ2500.05.00.000СБ

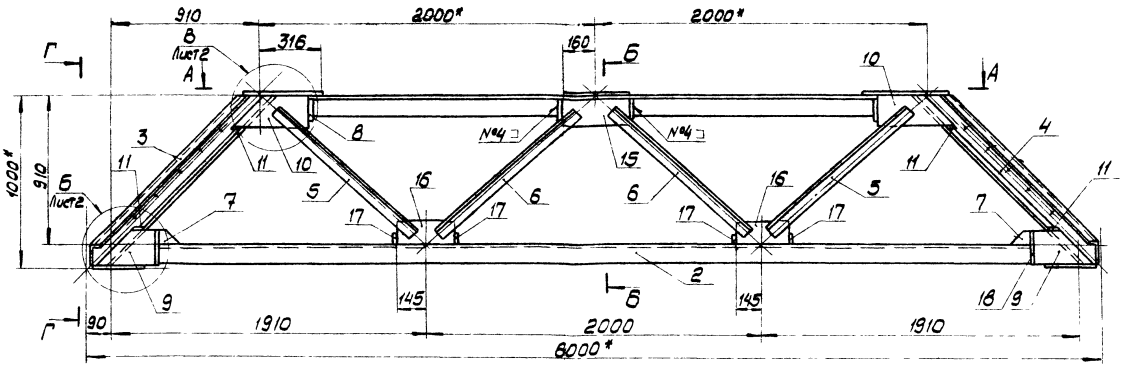

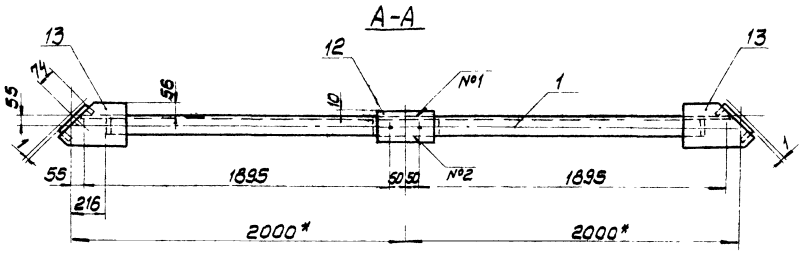

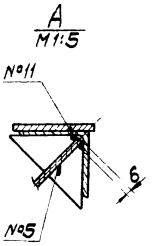

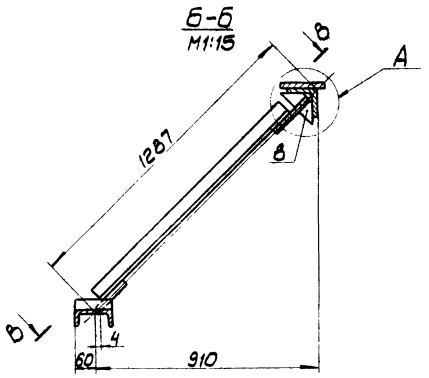

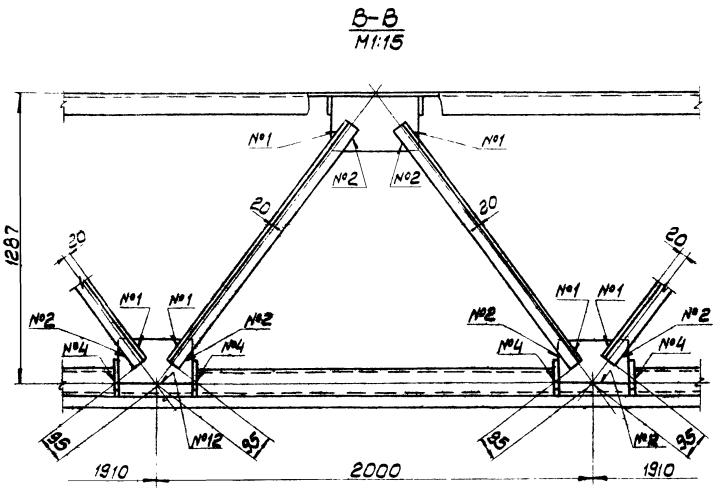

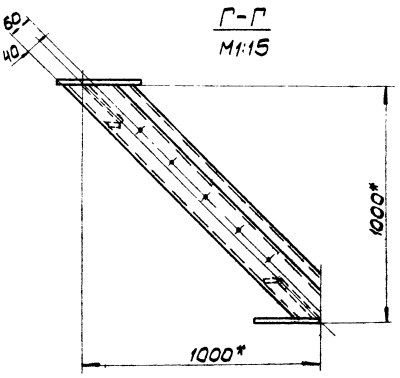

1	2	3
6	ГОСТ11534-75-Т1-△6	
7	ГОСТ14771-76-У4-УП-△4	
8	ГОСТ11534-75-Т1-△4	
9	ГОСТ11534-75-Т5-△4	
10	ГОСТ11534-75-У1-△4	
11	нестандартный шов	двухст.
12	ГОСТ11534-75-Т2-△4	
13	ГОСТ14771-76-Т1-УП-△4	

Номер шва	Обозначение шва	Прим.
1	ГОСТ14771-76-Н1-УП-△6	
2	ГОСТ14771-76-Н1-УП-△4	
3	Нестандартный шов	одност.
4	ГОСТ14771-76-Т3-УП-△4	
6	ГОСТ14771-76-Т3-УП-△6	
1	2	3

Изм.	Лист	№докум.	Подп.	Дата
Разраб.		Нельникова		
Провер.		Маврина		
Т.контр.		Гуляков		
Гл.инж.пр.		Осипавский		
Н.контр.		Малюшкевич		
Утв.		Мете		

ВГ2500.05.00.000СБ

Ферма постамента
Сборочный чертеж

Литера	Масса	Масштаб
И	202	1:20

Лист 1 Листов 2

ЦНИИпроектстальконструкция им. Мельникова Белорусское отделение
Т-3047

Альбом II
901-6-96.88
Инв.№ подл. | Подпись и дата | Взам.инв.№ | Инв.№ дубл. | Подпись и дата

ВГ2500.05.00.000СБ

Альбом II

901-6-96.88

Б лист1

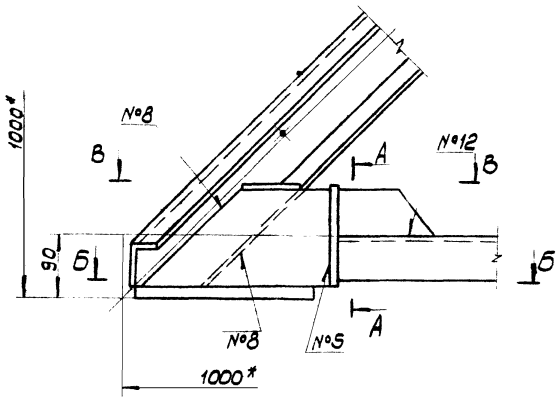

В лист1

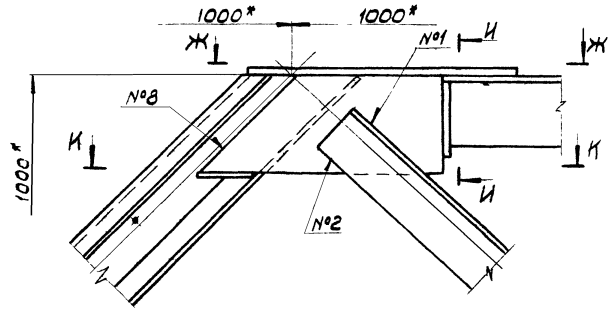

Ж-Ж

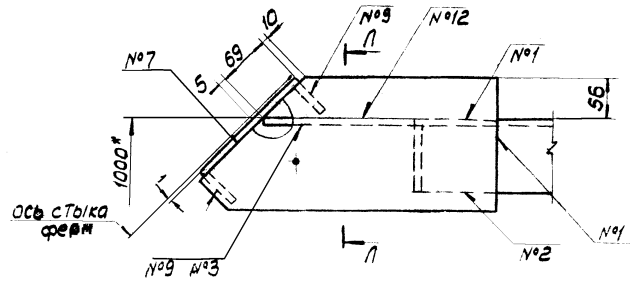

А-А

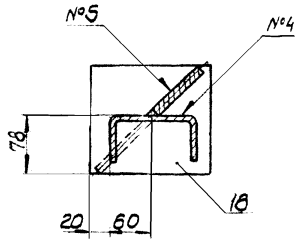

Д-Д
М1:2

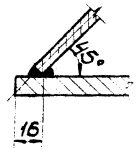

Л-Л
М1:2

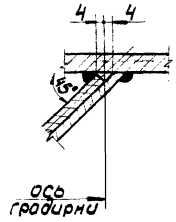

И-И

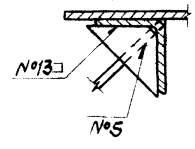

Б-Б

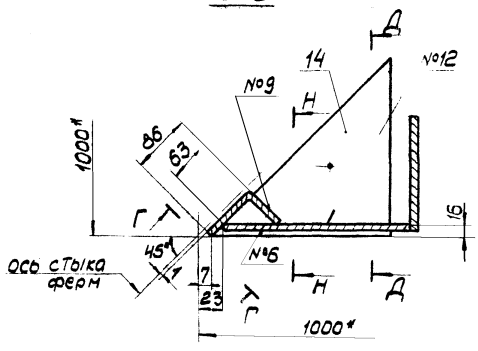

Г-Г

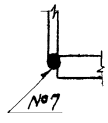

К-К

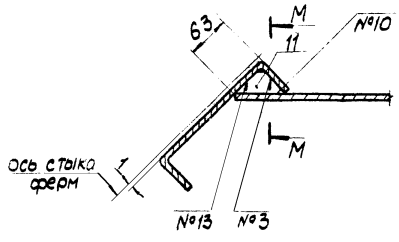

М-М
М1:2

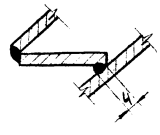

В-В

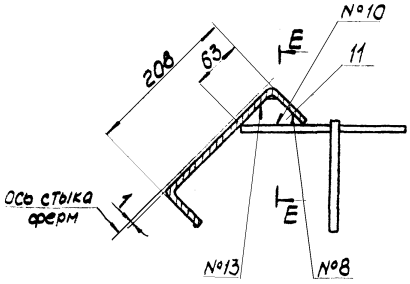

Е-Е
М1:2

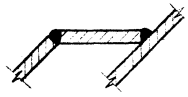

Н-Н
М1:2

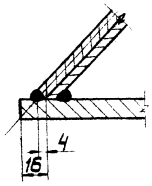

1. *- размеры для справок.
2. Обработку торцов деталей, выполняемых без чертежа, принять Rz 160.
3. Предельные отклонения размеров: отверстий - H14, валов - h14, остальных - $\pm \frac{IT14}{2}$.

Гл.инж.пр.	Осиповский			ВГ 2500.05.00.000 СБ		
Нач.отд.	Малашкевич			Ферма постамента	Литера	Масса	Масштаб
Утв.	Метс			Сборочный чертеж	И		1:5
					Лист	Листов	
					ЦНИИпроектстальконструкция им. Мельникова Белорусское отделение		

Т-3047

Инв. № подл. | Подпись и дата | Взам. инв. № | Инв. № дубл. | Подпись и дата

Формат	Зона	Поз.	Обозначение	Наименование	Кол.	Прим.
				Документация		
А2			ВГ2500.05.00.000СБ	Сборочный чертеж		
				Ферма постамента		
				детали		
А4		1	ВГ2500.05.00.001	Верхний пояс	1	
Б4		2	ВГ2500.05.00.002	Нижний пояс		
				гнутый 120×60×4 ГОСТ 8278-83 швеллер Вст3кп2 ГОСТ 380-71*		
				ℓ = 5422 мм	1	38,4 кг
А4		3	ВГ2500.05.00.003	Опорный раскос	1	
		4	-01	Опорный раскос	1	
Б4		5	ВГ2500.05.00.005	Раскос		
				Уголок Б-75×75×6 ГОСТ 8509-86 Вст3пс6 ГОСТ 380-71*		
				ℓ = 1400 мм	2	9,6 кг
Б4		6	ВГ2500.05.00.006	Раскос		
				Уголок Б-75×75×6 ГОСТ 8509-86 Вст3пс6 ГОСТ 380-71*		
				ℓ = 1425 мм	2	9,8 кг
А4		7	ВГ2500.05.00.007	Ребро	2	
А4		8	ВГ2500.05.00.008	Ребро	4	
А4		9	ВГ2500.05.00.009	Фасонка	2	
А4		10	ВГ2500.05.00.010	Фасонка	2	
А4		11	ВГ2500.05.00.011	Ребро	4	
А4		12	ВГ2500.05.00.012	Накладка	1	

ВГ2500.05.00.000

Изм. Лист № докум. Подпись Дата

Разраб. Ленченкова
Провер. Маврина
Гл. инж. пр. Осипавский
Н. контр. Малашкевич
Утв. Метс

Ферма постамента

Литера И | Лист | Листов 2

ЦНИИпроектстальконструкция им. Мельникова Белорусское отделение

Инв. № подл. | Подпись и дата | Взам. инв. № | Инв. № дубл. | Подпись и дата

Альбом II

901-6-96.88

Формат	Зона	Поз.	Обозначение	Наименование	Кол.	Прим.
А4		13	ВГ2500.05.00.013	Угловая накладка	2	
А4		14	ВГ2500.05.00.014	Опорная плита	2	
Б4		15	ВГ2500.05.00.015	Фасонка		
				Лист Б-ПН-6 ГОСТ 19903-74* Вст3кп2 ГОСТ 380-71*		
				320×160 мм	1	2,4 кг
Б4		16	ВГ2500.05.00.016	Фасонка		
				Лист Б-ПН-6 ГОСТ 19903-74* Вст3кп2 ГОСТ 380-71*		
				280×160 мм	2	2,2 кг
Б4		17	ВГ2500.05.00.017	Ребро		
				Лист Б-ПН-6 ГОСТ 19903-74* Вст3кп2 ГОСТ 380-71*		
				120×60 мм	4	0,4 кг
Б4		18	ВГ2500.05.00.018	Фланец		
				Лист Б-ПН-6 ГОСТ 19903-74* Вст3кп2 ГОСТ 380-71*		
				150×160 мм	2	1,1 кг

Инв. № подл. | Подпись и дата | Взам. инв. № | Инв. № дубл. | Подпись и дата

ВГ2500.05.00.000

Изм. Лист № докум. Подпись Дата

Лист 2

ВГ2500.05.00.001

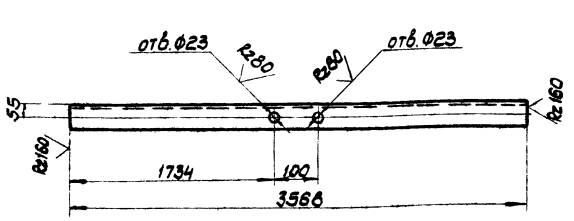

Предельные отклонения размеров: отверстий - H14, валов - h14, остальных - $\pm \frac{IT14}{2}$.

Изм. Лист № докум. Подпись Дата

Разраб. Ленченкова
Провер. Маврина
Т. контр. Гурков
Гл. инж. пр. Осипавский
Н. контр. Малашкевич
Утв. Метс

Верхний пояс

Литера И | Масса 38,6 | Масштаб 1:25

Лист | Листов 1

Уголок Б-100×100×7 ГОСТ 8509-86 Вст3пс6-1 ТУ 14-1-3023-80

ЦНИИпроектстальконструкция им. Мельникова Белорусское отделение

Инв. № подл. | Подпись и дата | Взам. инв. № | Инв. № дубл. | Подпись и дата

ВГ2500.05.00.003

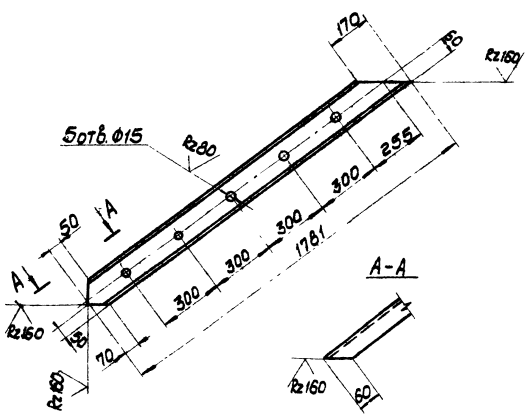

Предельные отклонения размеров: отверстий - H14, валов - h14, остальных - $\pm \frac{IT14}{2}$.

Изм. Лист № докум. Подпись Дата

Разраб. Ленченкова
Провер. Маврина
Т. контр. Гурков
Гл. инж. пр. Осипавский
Н. контр. Малашкевич
Утв. Метс

Опорный раскос

Литера И | Масса 12,6 | Масштаб 1:15

Лист | Листов 1

Гнутый 120×60×4 ГОСТ 8278-83 швеллер Вст3кп2 ГОСТ 380-71*

ЦНИИпроектстальконструкция им. Мельникова Белорусское отделение

Т-3047

Инв. № подл. | Подпись и дата | Взам. инв. № | Инв. № дубл. | Подпись и дата

ВГ2500.05.00.007

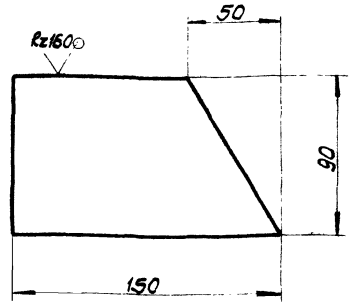

Предельные отклонения размеров:
валов - h14, остальных - $\pm \frac{JT14}{2}$

ВГ2500.05.00.007

Изм.	Лист	№ докум.	Подпись	Дата
Разраб.		Левченкова		
Провер.		Маврина		
Т. контр.		Гурков		
Гл. инж. пр.		Осипович		
Н. контр.		Малашевич		
Утв.		Мете		

Ребро

Литера	Масса	Масштаб
И	0,6	1:2

Лист | Листов 1

Лист Б-ПН-6 ГОСТ 19903-74* Вст3кп2 ГОСТ 380-71*

ЦНИИпроектстальконструкция им. Мельникова Белорусское отделение

Инв. № подл. | Подпись и дата | Взам. инв. № | Инв. № дубл. | Подпись и дата

ВГ2500.05.00.008

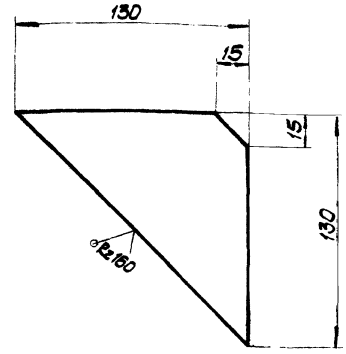

Предельные отклонения размеров:
валов - h14, остальных - $\pm \frac{JT14}{2}$

ВГ2500.05.00.008

Изм.	Лист	№ докум.	Подпись	Дата
Разраб.		Левченкова		
Провер.		Маврина		
Т. контр.		Гурков		
Гл. инж. пр.		Осипович		
Н. контр.		Малашевич		
Утв.		Мете		

Ребро

Литера	Масса	Масштаб
И	0,8	1:2

Лист | Листов 1

Лист Б-ПН-6 ГОСТ 19903-74* Вст3кп2 ГОСТ 380-71*

ЦНИИпроектстальконструкция им. Мельникова Белорусское отделение

Инв. № подл. | Подпись и дата | Взам. инв. № | Инв. № дубл. | Подпись и дата

ВГ2500.05.00.009

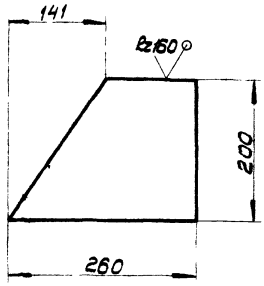

Предельные отклонения размеров:
валов - h14, остальных - $\pm \frac{JT14}{2}$

ВГ2500.05.00.009

Изм.	Лист	№ докум.	Подпись	Дата
Разраб.		Левченкова		
Провер.		Маврина		
Т. контр.		Гурков		
Гл. инж. пр.		Осипович		
Н. контр.		Малашевич		
Утв.		Мете		

Фасонка

Литера	Масса	Масштаб
И	2,5	1:5

Лист | Листов 1

Лист Б-ПН-6 ГОСТ 19903-74* Вст3кп2 ГОСТ 380-71*

ЦНИИпроектстальконструкция им. Мельникова Белорусское отделение

Инв. № подл. | Подпись и дата | Взам. инв. № | Инв. № дубл. | Подпись и дата

ВГ2500.05.00.010

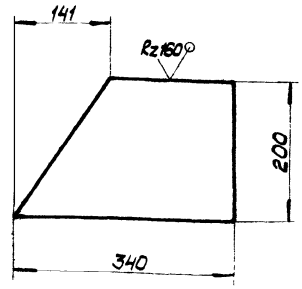

Предельные отклонения размеров.
валов - h14, остальных - $\pm \frac{JT14}{2}$

ВГ2500.05.00.010

Изм.	Лист	№ докум.	Подпись	Дата
Разраб.		Левченкова		
Провер.		Маврина		
Т. контр.		Гурков		
Гл. инж. пр.		Осипович		
Н. контр.		Малашевич		
Утв.		Мете		

Фасонка

Литера	Масса	Масштаб
И	3,2	1:5

Лист | Листов 1

Лист Б-ПН-6 ГОСТ 19903-74* Вст3кп2 ГОСТ 380-71*

ЦНИИпроектстальконструкция им. Мельникова Белорусское отделение

Инв. № подл. | Подпись и дата | Взам. инв. № | Инв. № дубл. | Подпись и дата

ВГ2500.05.00.011

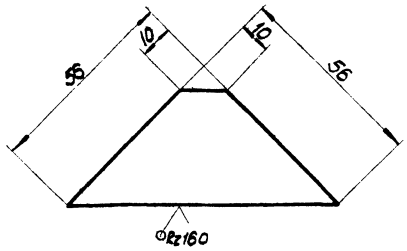

Предельные отклонения размеров: валов - h14, остальных - $\pm \frac{JT14}{2}$.

Изм.	Лист	№ докум.	Подпись	Дата
Разраб.		Лепченкова		
Провер.		Маврина		
Т.контр.		Гуркав		
Гл.инж.пр.		Осиповский		
Н.контр.		Малошкевич		
Утв.		Мете		

ВГ2500.05.00.011

Ребро

Литера	Масса	Масштаб
И	0,1	1:1
Лист	Листов 1	

Лист 6-ПН-6 ГОСТ 19903-74* Вст3кп2 ГОСТ 380-71*

ЦНИИпроектстальконструкция им. Мельникова Белорусское отделение

Инв. № подл. | Подпись и дата | Взам. инв. № | Инв. № дубл. | Подпись и дата

ВГ2500.05.00.012

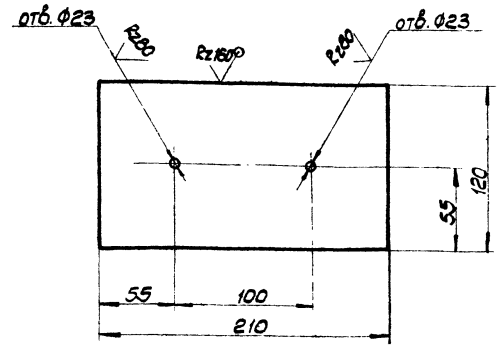

Предельные отклонения размеров: отверстий - H14, валов - h14, остальных - $\pm \frac{JT14}{2}$.

Изм.	Лист	№ докум.	Подпись	Дата
Разраб.		Лепченкова		
Провер.		Маврина		
Т.контр.		Гуркав		
Гл.инж.пр.		Осиповский		
Н.контр.		Малошкевич		
Утв.		Мете		

ВГ2500.05.00.012

Накладка

Литера	Масса	Масштаб
И	2,0	1:2,5
Лист	Листов 1	

Лист 6-ПН 10 ГОСТ 19903-74* Вст3пс6-1 ТУ 14-1-3023-80

ЦНИИпроектстальконструкция им. Мельникова Белорусское отделение

Инв. № подл. | Подпись и дата | Взам. инв. № | Инв. № дубл. | Подпись и дата

ВГ2500.05.00.013

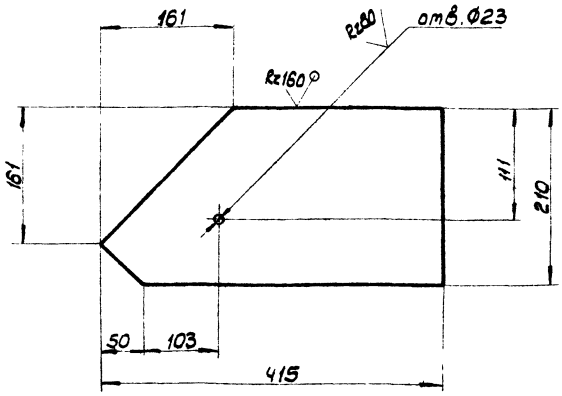

Предельные отклонения размеров: отверстий - H14, валов - h14, остальных - $\pm \frac{JT14}{2}$.

Изм.	Лист	№ докум.	Подпись	Дата
Разраб.		Лепченкова		
Провер.		Маврина		
Т.контр.		Гуркав		
Гл.инж.пр.		Осиповский		
Н.контр.		Малошкевич		
Утв.		Мете		

ВГ2500.05.00.013

Угловая накладка

Литера	Масса	Масштаб
И	6,8	1:4
Лист	Листов 1	

Лист 6-ПН-10 ГОСТ 19903-74* Вст3пс6-1 ТУ 14-1-3023-80

ЦНИИпроектстальконструкция им. Мельникова Белорусское отделение

Инв. № подл. | Подпись и дата | Взам. инв. № | Инв. № дубл. | Подпись и дата

ВГ2500.05.00.014

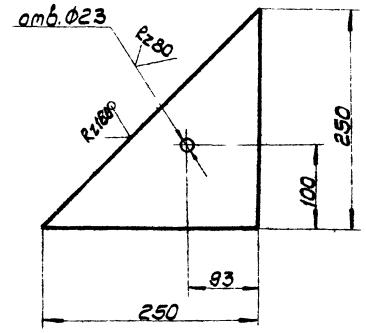

Предельные отклонения размеров: отверстий - H14, валов - h14, остальных - $\pm \frac{JT14}{2}$.

Изм.	Лист	№ докум.	Подпись	Дата
Разраб.		Лепченкова		
Провер.		Маврина		
Т.контр.		Гуркав		
Гл.инж.пр.		Осиповский		
Н.контр.		Малошкевич		
Утв.		Мете		

ВГ2500.05.00.014

Опорная плита

Литера	Масса	Масштаб
И	5,9	1:4
Лист	Листов 1	

Лист 6-ПН-12 ГОСТ 19903-74* Вст3пс6-1 ТУ 14-1-3023-80

ЦНИИпроектстальконструкция им. Мельникова Белорусское отделение

Инв. № подл. | Подпись и дата | Взам. инв. № | Инв. № дубл. | Подпись и дата

Альбом II

901-6-96.88

ВГ2500.09.00.003

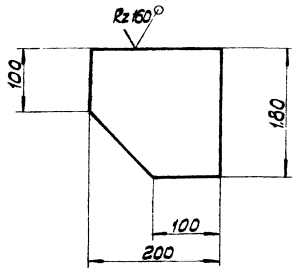

Предельные отклонения размеров:
отверстий - H14, валов - h14, остальных - $\pm\frac{JT14}{2}$

Изм.	Лист	№ докум.	Подпись	Дата
Разраб.		Михалевич		
Провер.		Малашкевич		
Т.контр.		Гурков		
Гл.инж.пр.		Осиповский		
Н.контр.		Малашкевич		
Утв.		Метс		

ВГ2500.09.00.003

Элемент кронштейна

Литера	Масса	Масштаб
И	1,7	1:5

Лист | Листов 1

Лист 6-ПН-6 ГОСТ 19903-74* / Вст3кп2 ГОСТ 380-71*

ЦНИИпроектстальконструкция им. Мельникова Белорусское отделение

ВГ2500.06.00.000СБ

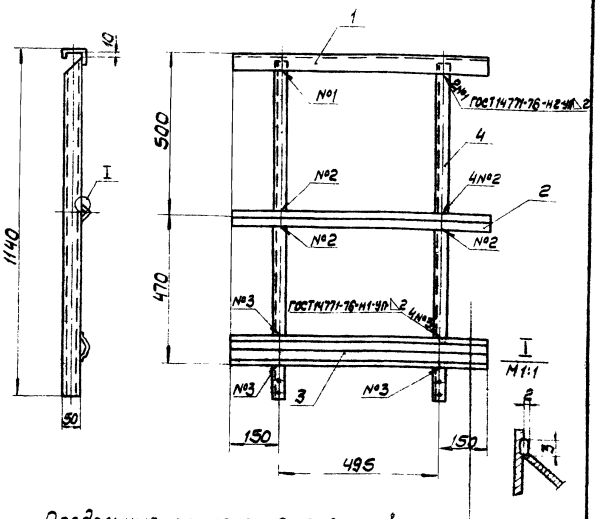

Предельные отклонения размеров:
отверстий - H14, валов - h14, остальных - $\pm\frac{JT14}{2}$

Изм.	Лист	№ докум.	Подпись	Дата
Разраб.		Михалевич		
Провер.		Малашкевич		
Т.контр.		Гурков		
Гл.инж.пр.		Осиповский		
Н.контр.		Малашкевич		
Утв.		Метс		

ВГ2500.06.00.000СБ

Ограждение
Сборочный чертеж

Литера	Масса	Масштаб
И	10.0	1:10

Лист | Листов 1

ЦНИИпроектстальконструкция им. Мельникова Белорусское отделение

ВГ2500.06.00.004

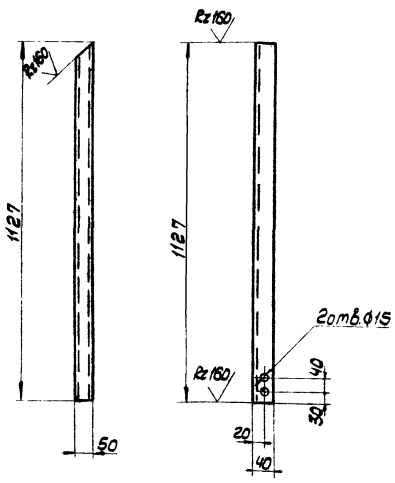

Предельные отклонения размеров:
отверстий - H14, валов - h14, остальных - $\pm\frac{JT14}{2}$

Изм.	Лист	№ докум.	Подпись	Дата
Разраб.		Михалевич		
Провер.		Малашкевич		
Т.контр.		Гурков		
Гл.инж.пр.		Осиповский		
Н.контр.		Малашкевич		
Утв.		Метс		

ВГ2500.06.00.004

Элемент ограждения

Литера	Масса	Масштаб
И	2,1	1:10

Лист | Листов 1

Гнутый 6-50×40×12×2,5 ГОСТ 8281-80 профиль Вст3кп2 ГОСТ 380-71*

ЦНИИпроектстальконструкция им. Мельникова Белорусское отделение

Формат	Зона	Поз.	Обозначение	Наименование	Кол.	Примечание
				Документация		
А4			ВГ2500.06.00.000СБ	Сборочный чертеж		
				Детали		
Б4		1	ВГ2500.06.00.001	Элемент ограждения		
				Гнутый 6-50×40×12×2,5 ГОСТ 8281-80 профиль Вст3кп2 ГОСТ 380-71*		
				L = 795	1	1,5
Б4		2	ВГ2500.06.00.002	Элемент ограждения		
				Уголок 6-25×25×3 ГОСТ 8509-86 Вст3кп2 ГОСТ 380-71*	1	0,9
				L = 795		
Б4		3	ВГ2500.06.00.003	Элемент ограждения		
				Гнутый 90×30×2,5×3,4 МТУ 2-180-70 профиль Вст3кп2 ГОСТ 380-71*		
				L = 795	1	3,1
А4		4	ВГ2500.06.00.004	Элемент ограждения	2	

ВГ2500.06.00.000

Ограждение

Литера	Лист	Листов
И		

ЦНИИпроектстальконструкция им. Мельникова Белорусское отделение

Т-3047

ВГ2500.07.00.000СБ

Альбом II

901-6-96.88

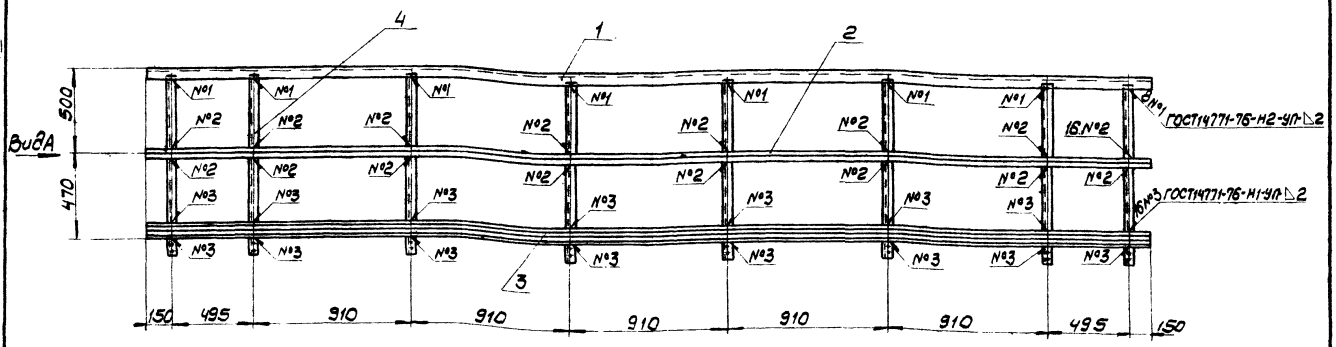

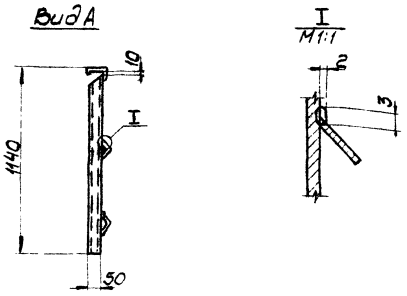

Предельные отклонения размеров:
отверстий-Н14, валов-h14, остальных - $\pm\frac{JT14}{2}$

Изм.	Лист	№ докум.	Подпись	Дата	ВГ2500.07.00.000СБ			
Разраб.		Михалевич			Ограждение	Литера	Масса	Масштаб
Провер.		Малашкевич			Сборочный чертеж	И	55,5	1:20
Т. контр.		Гурков				Лист	Листов 1	
Гл. инж. пр.		Осиповский				ЦНИИпроектстальконструкция им. Мельникова Белорусское отделение		
Н. контр.		Малашкевич						
Утв.		Метс						

Инв. № подл. | Подпись и дата | Взам. инв. № | Инв. № дубл. | Подпись и дата

ВГ2500.07.00.004

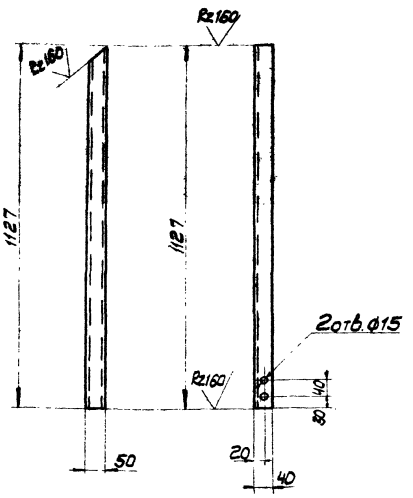

Предельные отклонения размеров:
отверстий-Н14, валов-h14, остальных - $\pm\frac{JT14}{2}$

Изм.	Лист	№ докум.	Подпись	Дата	ВГ2500.07.00.004			
Разраб.		Михалевич			Элемент ограждения	Литера	Масса	Масштаб
Провер.		Малашкевич				И	2,1	1:10
Т. контр.		Гурков				Лист	Листов 1	
Гл. инж. пр.		Осиповский			Гнутый Б-50×40×12×2,5 ГОСТ 8281-80 профиль Вст3кп2 ГОСТ 380-71*	ЦНИИпроектстальконструкция им. Мельникова Белорусское отделение		
Н. контр.		Малашкевич						
Утв.		Метс						

Инв. № подл. | Подпись и дата | Взам. инв. № | Инв. № дубл. | Подпись и дата

Формат	Зона	Поз	Обозначение	Наименование	Кол.	Примечание
				Документация		
А3			ВГ2500.07.00.000СБ	Сборочный чертеж		
				Детали		
Б4		1	ВГ2500.07.00.001	Элемент ограждения		
				Гнутый Б-50×40×12×2,5 ГОСТ 8281-80 профиль Вст3кп2 ГОСТ 380-71*		
				L=5840	1	10,8
Б4		2	ВГ2500.07.00.002	Элемент ограждения		
				Угол пол. Б-25×25×3 ГОСТ 8509-80 Вст3кп2 ГОСТ 380-71*		
				L=5840	1	6,6
Б4		3	ВГ2500.07.00.003	Элемент ограждения		
				Гнутый 90×30×2,5×3 УНТУ Е-130-70 профиль Вст3кп2 ГОСТ 380-71*		
				L=5840	1	22,6
А4		4	ВГ2500.07.00.004	Элемент ограждения	7	

Изм.	Лист	№ докум.	Подпись	Дата	ВГ2500.07.00.000			
Разраб.		Михалевич			Ограждение	Литера	Лист	Листов
Провер.		Малашкевич				И		1
Гл. инж. пр.		Осиповский				ЦНИИпроектстальконструкция им. Мельникова Белорусское отделение		
Н. контр.		Малашкевич						
Утв.		Метс						

Инв. № подл. | Подпись и дата | Взам. инв. № | Инв. № дубл. | Подпись и дата

Т-3047

ВГ2500.08.00.000СБ

Альбом II

901-6-96.88

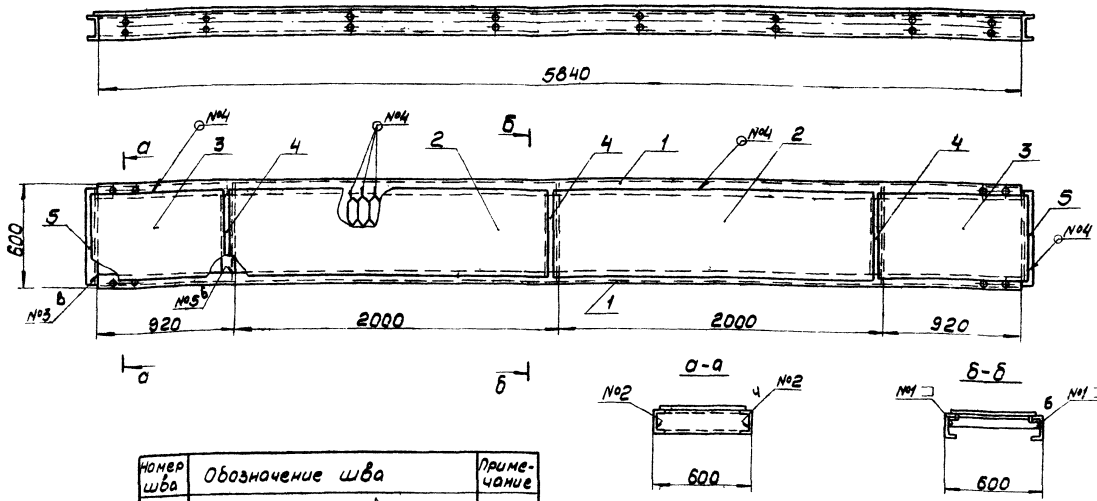

Номер шва	Обозначение шва	Примечание
1	ГОСТ14771-76-Т1-УП-△4	
2	ГОСТ14771-76-У5-УП-△4	
3	ГОСТ14771-76-С3-УП	
4	нестандартный шов	
5	ГОСТ14771-76-С2-УП	

Предельные отклонения размеров:
валов - h14, остальных - $\pm \frac{JT14}{2}$.

Изм.	Лист	№ докум.	Подпись	Дата
Разраб.		Николаевич		
Провер.		Малашкевич		
Т.контр.		Гурков		
Н.контр.		Малашкевич		
Утв.		Метс		

ВГ2500.08.00.000СБ

Площадка

Сборочный чертеж

Лит.	Масса	Масштаб
И	156,5	1:20

Лист Листов 1

ЦНИИпроектстальконструкция им. Мельникова Белорусское отделение

ВГ2500.08.00.001

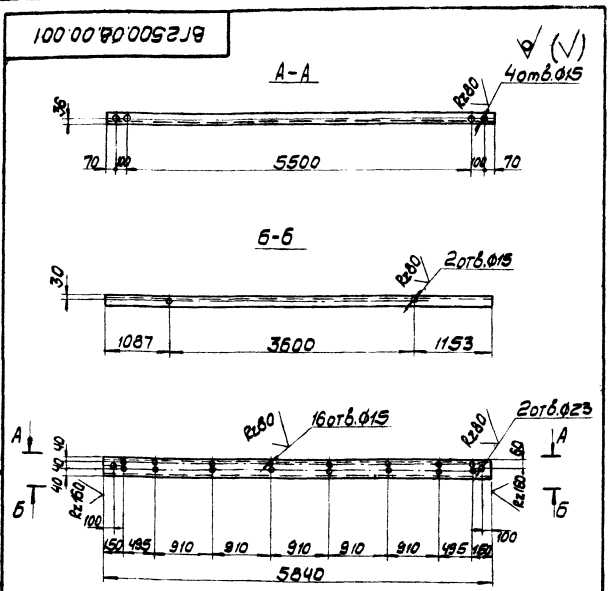

Предельные отклонения размеров:
отверстий - H14, валов - h14, остальных - $\pm \frac{JT14}{2}$.

Изм.	Лист	№ докум.	Подпись	Дата
Разраб.		Николаевич		
Провер.		Малашкевич		
Т.контр.		Гурков		
Рук.гр.		Осипович		
Н.контр.		Малашкевич		
Утв.		Метс		

ВГ2500.08.00.001

Элемент площадки

Литера	Масса	Масштаб
И	41,3	1:50

Лист Листов 1

Лист 120×60×4 ГОСТ 8278-83
Швеллер 16П к2 ГОСТ 380-71*

ЦНИИпроектстальконструкция им. Мельникова Белорусское отделение

ВГ2500.08.00.004

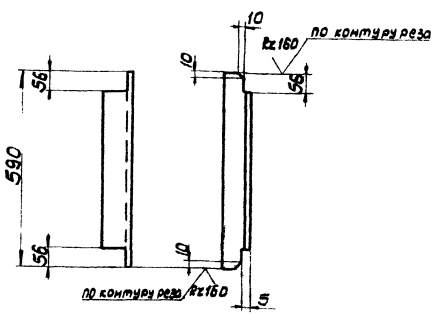

Предельные отклонения размеров:
отверстий - H14, валов - h14, остальных - $\pm \frac{JT14}{2}$.

Изм.	Лист	№ докум.	Подпись	Дата
Разраб.		Николаевич		
Провер.		Малашкевич		
Т.контр.		Гурков		
Рук.гр.		Осипович		
Н.контр.		Малашкевич		
Утв.		Метс		

ВГ2500.08.00.004

Элемент площадки

Литера	Масса	Масштаб
И	3,2	1:10

Лист Листов 1

5-70×70×5 ГОСТ 8509-86
Уголок 5Сп6 ГОСТ 380-71*

ЦНИИпроектстальконструкция им. Мельникова Белорусское отделение

Т-3047

Инв.№ подл. | Подпись и дата | Взам.инв.№ | Инв.№ дубл. | Подпись и дата

Альбом III

901-8-96.88

Формат	Зона	Поз.	Обозначение	Наименование	Кол.	Примечание
				Документация		
А3			ВГ2500.08.00.000СБ	Сборочный чертеж		
				Детали		
А4		1	ВГ2500.08.00.001	Элемент площадки	2	
Б4		2	ВГ2500.08.00.002	Элемент площадки лист ПВ-506 ГОСТ 8706-58 Вст3кп2 ГОСТ 380-71* 1990×540	2	17.6
Б4		3	ВГ2500.08.00.003	Элемент площадки лист ПВ-506 ГОСТ 8706-58 Вст3кп2 ГОСТ 380-71* 910×540	2	8.1
А4		4	ВГ2500.08.00.004	Элемент площадки	3	
Б4		5	ВГ2500.08.00.005	Элемент площадки гнутый 120×60×4 ГОСТ 8278-83 швеллер Вст3кп2 ГОСТ 380-71* L=392	2	4.2

Инв.№ подл. | Подпись и дата | Взам.инв.№ | Инв.№ дубл. | Подпись и дата

Изм.	Лист	№ докум.	Подпись	Дата
Разраб.		Михалевич		
Провер.		Малашкевич		
Т.контр.				
Гл.инж.пр.		Осиповский		
Н.контр.		Малашкевич		
Утв.		Метс		

ВГ2500.08.00.000

Площадка

Литера	Лист	Листов
И		1

ЦНИИпроектстальконструкция им. Мельникова Белорусское отделение

ВГ2500.09.00.000СБ

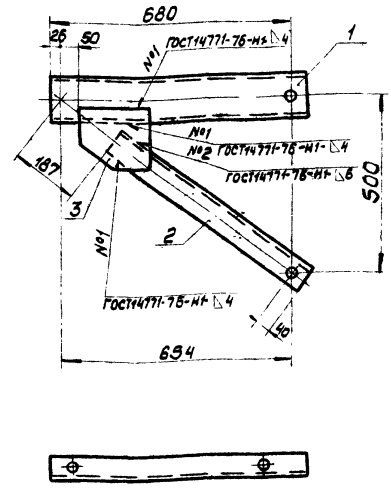

Предельные отклонения размеров: отверстий – H14, валов – h14, остальных – $\pm \frac{JT14}{2}$.

Инв.№ подл. | Подпись и дата | Взам.инв.№ | Инв.№ дубл. | Подпись и дата

Изм.	Лист	№ докум.	Подпись	Дата
Разраб.		Михалевич		
Провер.		Малашкевич		
Т.контр.		Гуркор		
Гл.инж.пр.		Осиповский		
Н.контр.		Малашкевич		
Утв.		Метс		

Кронштейн
Сборочный чертеж

Литера	Масса	Масштаб
И	10,6	1:10
Лист	Листов 1	

ЦНИИпроектстальконструкция им. Мельникова Белорусское отделение

ВГ2500.09.00.001

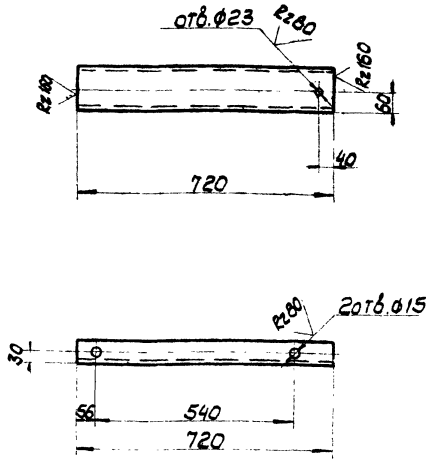

Предельные отклонения размеров: отверстий – H14, валов – h14, остальных – $\pm \frac{JT14}{2}$.

Инв.№ подл. | Подпись и дата | Взам.инв.№ | Инв.№ дубл. | Подпись и дата

Изм.	Лист	№ докум.	Подпись	Дата
Разраб.		Михалевич		
Провер.		Малашкевич		
Т.контр.		Гуркор		
Гл.инж.пр.		Осиповский		
Н.контр.		Малашкевич		
Утв.		Метс		

Элемент кронштейна

Литера	Масса	Масштаб
И	5,1	1:10
Лист	Листов 1	

Гнутый 120×60×4 ГОСТ 8278-83 швеллер Вст3кп2 ГОСТ 380-71*

ЦНИИпроектстальконструкция им. Мельникова Белорусское отделение

ВГ2500.09.00.002

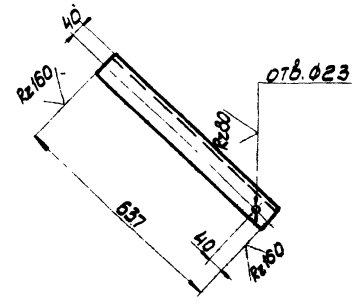

Предельные отклонения размеров: отверстий – H14, валов – h14, остальных – $\pm \frac{JT14}{2}$.

Инв.№ подл. | Подпись и дата | Взам.инв.№ | Инв.№ дубл. | Подпись и дата

Изм.	Лист	№ докум.	Подпись	Дата
Разраб.		Михалевич		
Провер.		Малашкевич		
Т.контр.		Гуркор		
Гл.инж.пр.		Осиповский		
Н.контр.		Малашкевич		
Утв.		Метс		

Элемент кронштейна

Литера	Масса	Масштаб
И	3,5	1:10
Лист	Листов 1	

Уголок 6-70×70×5 ГОСТ 8509-86 Вст3кп2 ГОСТ 380-71*

ЦНИИпроектстальконструкция им. Мельникова Белорусское отделение

ВГ2500.10.00.000СБ

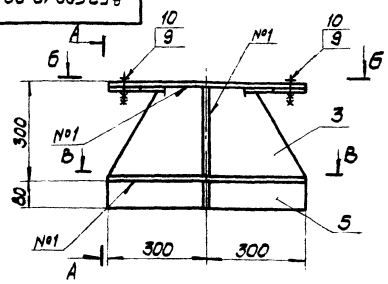

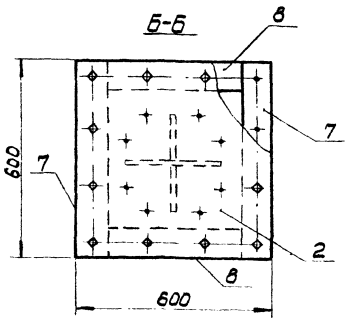

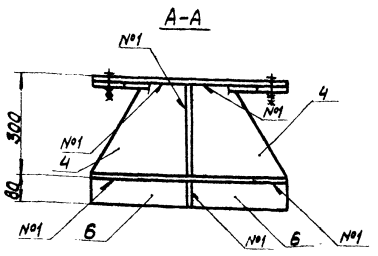

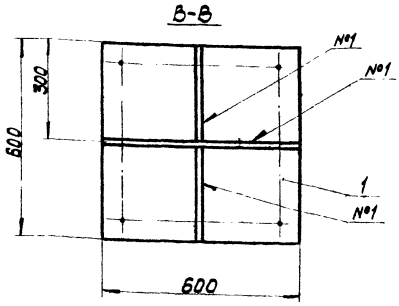

Предельные отклонения размеров: отверстий-Н14, валов-h14, остальных-$\pm\frac{JT14}{2}$

Номер шва	Обозначение шва	Примеч
1	ГОСТ14771-76-Т3-6	

Изм.	Лист	№ докум.	Подпись	Дата	ВГ2500.10.00.000СБ			
Разраб.		Лепченкова			Опора	Литера	Масса	Масштаб
Провер.		Маврина			Сборочный чертеж	И	123,0	1:10
Т.контр.		Гурков				Лист	Листов 1	
Гл.инж.пр.		Осиповский				ЦНИИпроектстальконструкция им. Мельникова Белорусское отделение		
Н.контр.		Малашкевич						
Утв.		Метс						

Инв.№подл. | Подпись и дата | Взам.инв.№ | Инв.№дубл. | Подпись и дата

Формат	Зона	Поз.	Обозначение	Наименование	Кол.	Примеч.
				Документация		
			ВГ2500.06.00.000СБ	Сборочный чертеж		
				Детали		
А4		1	ВГ2500.10.00.001	Элемент опоры	1	
А4		2	ВГ2500.10.00.002	Элемент опоры	1	
А4		3	ВГ2500.10.00.003	Элемент опоры	1	
А4		4	ВГ2500.10.00.004	Элемент опоры	2	
Б4		5	ВГ2500.10.00.005	Элемент опоры		
				Лист Б-ПН-6 ГОСТ19903-74* Вст3кп2 ГОСТ 380-71*		
				80×600 мм	1	2.3кг
Б4		6	ВГ2500.10.00.006	Элемент опоры		
				Лист Б-ПН-6 ГОСТ19903-74* Вст3кп2 ГОСТ380-71*		
				80×297мм	2	1,1кг
А4		7	ВГ2500.10.00.007	Планка	2	
А4		8	ВГ2500.10.00.008	Планка	2	
				Стандартные изделия		
		9		Болты ГОСТ7798-70		
				М12.55.58.019	12	
		10		Гайки ГОСТ5915-70*		
				М12.4.019	24	

Изм.	Лист	№ докум.	Подпись	Дата	ВГ2500.10.00.000			
Разраб.		Лепченкова			Опора	Литера	Лист	Листов
Провер.		Маврина				И		1
Гл.инж.пр.		Осиповский				ЦНИИпроектстальконструкция им. Мельникова Белорусское отделение		
Н.контр.		Малашкевич						
Утв.		Метс						

Инв.№подл. | Подпись и дата | Взам.инв.№ | Инв.№дубл. | Подпись и дата

ВГ2500.10.00.001

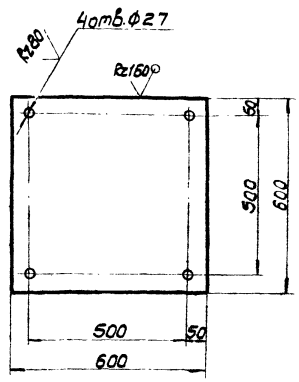

Предельные отклонения размеров: отверстий-Н14, валов-h14, остальных-$\pm\frac{JT14}{2}$

Изм.	Лист	№ докум.	Подпись	Дата	ВГ2500.10.00.001			
Разраб.		Лепченкова			Элемент опоры	Литера	Масса	Масштаб
Провер.		Маврина				И	34,0	1:10
Т.контр.		Гурков				Лист	Листов 1	
Гл.инж.пр.		Осиповский			Лист Б-ПН-12 ГОСТ 19903-74* Вст3пс6-ГТУ14-1-3023-80	ЦНИИпроектстальконструкция им. Мельникова Белорусское отделение		
Н.контр.		Малашкевич						
Утв.		Метс						

Инв.№подл. | Подпись и дата | Взам.инв.№ | Инв.№дубл. | Подпись и дата

901-6-96.88 Альбом II

ВГ2500.10.00.002

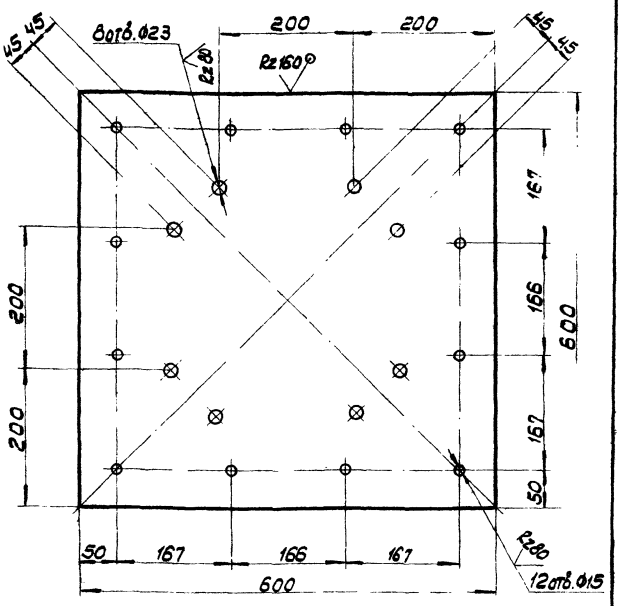

Предельные отклонения размеров:
отверстий - H14, валов - h14, остальных - $\pm\frac{JT14}{2}$.

Изм.	Лист	№ докум.	Подпись	Дата
Разраб.		Лепченкова		
Провер.		Маврина		
Т.контр.		Гурков		
Гл.инж.пр.		Осиповский		
Н.контр.		Малашкевич		
Утв.		Метс		

ВГ2500.10.00.002

Элемент опоры

Литера	Масса	Масштаб
И	45,2	1:5

Лист | Листов 1

Лист Б-ПН-16 ГОСТ19903-74* Вст3пс6-1ТУ14-1-3023-80

ЦНИИпроектстальконструкция им. Мельникова Белорусское отделение

ВГ2500.10.00.003

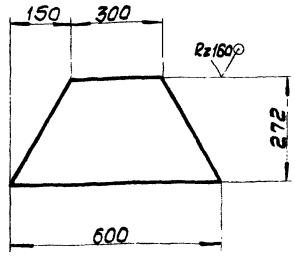

Предельные отклонения размеров:
валов - h14, остальных - $\pm\frac{JT14}{2}$.

Изм.	Лист	№ докум.	Подпись	Дата
Разраб.		Лепченкова		
Провер.		Маврина		
Т.контр.		Гурков		
Гл.инж.пр.		Осиповский		
Н.контр.		Малашкевич		
Утв.		Метс		

ВГ2500.10.00.003

Элемент опоры

Литера	Масса	Масштаб
И	15,3	1:10

Лист | Листов 1

Лист Б-ПН-12 ГОСТ19903-74* Вст3пс6-1ТУ14-1-3023-80

ЦНИИпроектстальконструкция им. Мельникова Белорусское отделение

ВГ2500.10.00.004

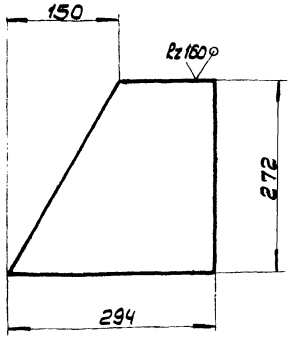

Предельные отклонения размеров:
валов - h14, остальных - $\pm\frac{JT14}{2}$.

Изм.	Лист	№ докум.	Подпись	Дата
Разраб.		Лепченкова		
Провер.		Маврина		
Т.контр.		Гурков		
Гл.инж.пр.		Осиповский		
Н.контр.		Малашкевич		
Утв.		Метс		

ВГ2500.10.00.004

Элемент опоры

Литера	Масса	Масштаб
И	7,5	1:5

Лист | Листов 1

Лист Б-ПН-12 ГОСТ19903-74* Вст3пс6-1ТУ14-1-3023-80

ЦНИИпроектстальконструкция им. Мельникова Белорусское отделение

ВГ2500.10.00.007

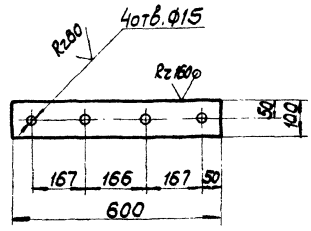

Предельные отклонения размеров:
валов - h14, отверстий - H14, остальных - $\pm\frac{JT14}{2}$.

Изм.	Лист	№ докум.	Подпись	Дата
Разраб.		Лепченкова		
Провер.		Маврина		
Т.контр.		Гурков		
Гл.инж.пр.		Осиповский		
Н.контр.		Малашкевич		
Утв.		Метс		

ВГ2500.10.00.007

Планка

Литера	Масса	Масштаб
И	1,9	1:10

Лист | Листов 1

Лист Б-ПН-4 ГОСТ19903-74* Вст3кп2 ГОСТ380-71*

ЦНИИпроектстальконструкция им. Мельникова Белорусское отделение

Инв. № подл. | Подпись и дата | Взам. инв. № | Инв. № дубл. | Подпись и дата

ВГ2500.11.00.008

(V)

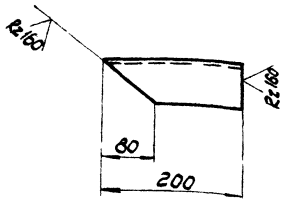

Неуказанные предельные отклонения размеров: валов - h14, остальных - $\pm \frac{JT14}{2}$

Изм.	Лист	№ докум.	Подпись	Дата	ВГ2500.11.00.008			
Разраб.		Лепченкова			Элемент стремянки	Литера	Масса	Масштаб
Провер.		Маврина				И	1,5	1:5
Т.контр.		Гурков				Лист	Листов 1	
Гл.инж.пр.		Осиповский			Уголок Б-80х80х6 ГОСТ8509-86 / Вст3пс6 ГОСТ380-71*	ЦНИИпроектстальконструкция им. Мельникова Белорусское отделение		
Н.контр.		Малошкевич						
Утв.		Метс						

Инв. № подл. | Подпись и дата | Взам. инв. № | Инв. № дубл. | Подпись и дата

Формат	Зона	Поз.	Обозначение	Наименование	Кол.	Прим.
				Документация		
А3			ВГ2500.11.00.000СБ	Сборочный чертеж		
				Детали		
А4		1	ВГ2500.11.00.001	Элемент стремянки	1	
Б4		2	-01	Элемент стремянки	1	
А4		3	ВГ2500.11.00.003	Элемент стремянки	2	
А4		4	ВГ2500.11.00.004	Элемент стремянки	7	
Б4		5	ВГ2500.11.00.005	Элемент стремянки		
				Лист Б-ПН-4 ГОСТ19903-74* / Вст3кп2 ГОСТ380-71*		
				40×3500 мм	3	4,4
А4		6	ВГ2500.11.00.006	Элемент стремянки		
				Лист Б-ПН-4 ГОСТ19903-74* / Вст3кп2 ГОСТ380-71*		
				100×270 мм	2	0,5
Б4		7	ВГ2500.11.00.007	Элемент стремянки		
				Круг В18 ГОСТ2590-71 / Вст3кп2 ГОСТ380-71*		
				l=570 мм	16	1,1
А4		8	ВГ2500.11.00.008	Элемент стремянки	1	
Б4		9	-01	Элемент стремянки	1	
Б4		10	ВГ2500.11.00.010	Элемент стремянки		
				Лист Б-ПН-4 ГОСТ19903-74* / Вст3кп2 ГОСТ380-71*		
				40×600 мм	2	0,8

Изм.	Лист	№ докум.	Подпись	Дата	ВГ2500.11.00.000			
Разраб.		Лепченкова			Стремянка	Литера	Лист	Листов
Провер.		Маврина				И		1
Гл.инж.пр.		Осиповский				ЦНИИпроектстальконструкция им. Мельникова Белорусское отделение		
Н.контр.		Малошкевич						
Утв.		Метс						

Инв. № подл. | Подпись и дата | Взам. инв. № | Инв. № дубл. | Подпись и дата

ВГ2500.11.00.000СБ

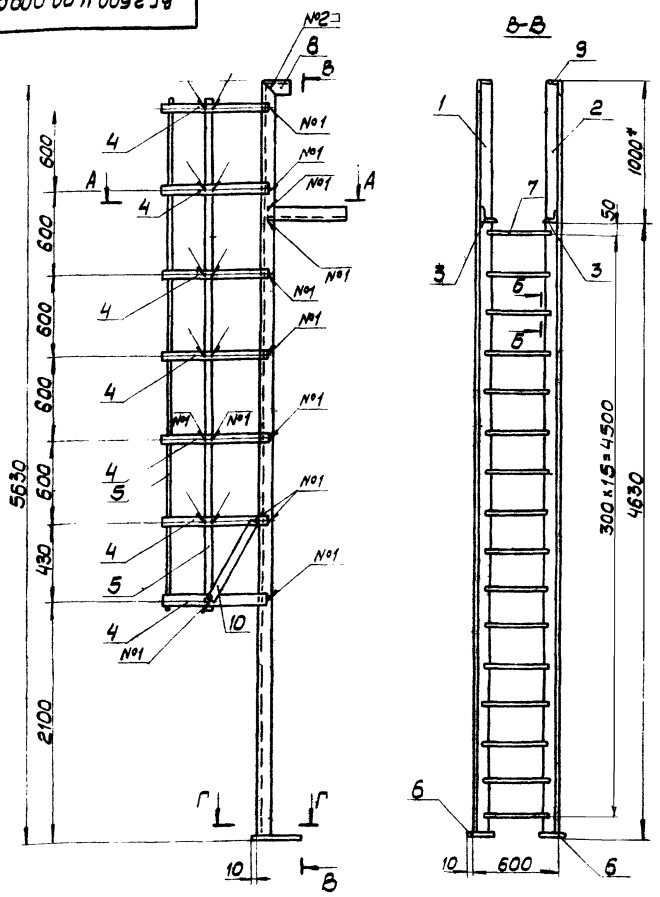

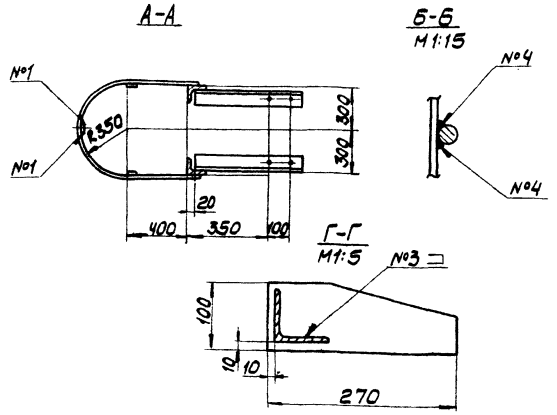

Номер шва	Обозначение шва	Примеч.
1	ГОСТ14771-76-Н1-У4 ◺4	
2	ГОСТ14771-76-С2-УП ◺4	
3	ГОСТ14771-76-Т3-УП ◺4	
4	нестандартный шов	

* Размеры для справок.

Изм.	Лист	№ докум.	Подпись	Дата	ВГ2500.11.00.000СБ			
Разраб.		Лепченкова			Стремянка	Литера	Масса	Масштаб
Провер.		Маврина			Сборочный чертеж	И	146,0	1:25
Т.контр.		Гурков				Лист	Листов 1	
Гл.инж.пр.		Осиповский				ЦНИИпроектстальконструкция им. Мельникова Белорусское отделение		
Н.контр.		Малошкевич						
Утв.		Метс						

Инв. № подл. | Подпись и дата | Взам. инв. № | Инв. № дубл. | Подпись и дата

901-6-96.88 Альбом II

ВГ2500.11.00.001

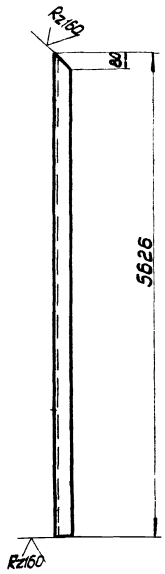

Неуказанные отклонения размеров: валов - h14, остальных - $\pm\frac{JT14}{2}$.

Изм.	Лист	№ докум.	Подп.	Дата	ВГ2500.11.00.001			
Разраб.		Лепченкова			Элемент стремянки	Литера	Масса	Масштаб
Провер.		Мавринa				И	41,4	1:25
Т.контр.		Гурков				Лист	Листов 1	
Гл.инж.пр.		Осиповский			Уголок 6-80×80×6 ГОСТ 8509-86 / Вст3пс6 ГОСТ 380-71*	ЦНИИпроектстальконструкция им. Мельникова Белорусское отделение		
Н.контр.		Малашкевич						
Утв.		Метс						

Инв. № подл. | Подпись и дата | Взам. инв. № | Инв. № дубл. | Подпись и дата

ВГ2500.11.00.003

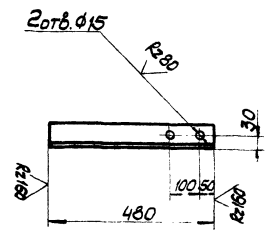

Неуказанные отклонения размеров: отверстий - H14, валов - h14, остальных - $\pm\frac{JT14}{2}$.

Изм.	Лист	№ докум.	Подп.	Дата	ВГ2500.11.00.003			
Разраб.		Лепченкова			Элемент стремянки	Литера	Масса	Масштаб
Пров.		Мавринa				И	3,5	1:10
Т.контр.		Гурков				Лист	Листов 1	
Гл.инж.пр.		Осиповский			Уголок 6-80×80×6 ГОСТ 8509-86 / Вст3пс6 ГОСТ 380-71*	ЦНИИпроектстальконструкция им. Мельникова Белорусское отделение		
Н.контр.		Малашкевич						
Утв.		Метс						

Инв. № подл. | Подпись и дата | Взам. инв. № | Инв. № дубл. | Подпись и дата

ВГ2500.11.00.004

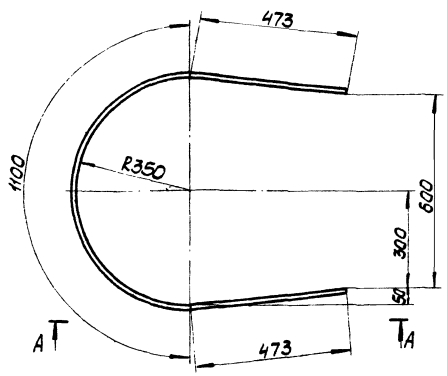

А-А

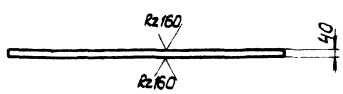

Неуказанные отклонения размеров: валов - h14, остальных - $\pm\frac{JT14}{2}$.

Изм.	Лист	№ докум.	Подп.	Дата	ВГ2500.11.00.004			
Разраб.		Лепченкова			Элемент стремянки	Литера	Масса	Масштаб
Провер.		Мавринa				И	2,6	1:10
Т.контр.		Гурков				Лист	Листов 1	
Гл.инж.пр.		Осиповский			Лист 6-ПН-4 ГОСТ 19903-74* / Вст3кп2 ГОСТ 380-71*	ЦНИИпроектстальконструкция им. Мельникова Белорусское отделение		
Н.контр.		Малашкевич						
Утв.		Метс						

Инв. № подл. | Подпись и дата | Взам. инв. № | Инв. № дубл. | Подпись и дата

ВГ2500.11.00.006

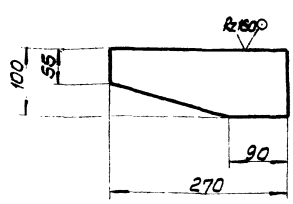

Неуказанные отклонения размеров: валов - h14, остальных - $\pm\frac{JT14}{2}$.

Изм.	Лист	№ докум.	Подп.	Дата	ВГ 2500.11.00.006			
Разраб.		Лепченкова			Элемент стремянки	Литера	Масса	Масштаб
Провер.		Мавринa				И	0,8	1:5
Т.контр.		Гурков				Лист	Листов 1	
Гл.инж.пр.		Осиповский			Лист 6-ПН-4 ГОСТ 19903-74* / Вст3кп2 ГОСТ 380-71*	ЦНИИпроектстальконструкция им. Мельникова Белорусское отделение		
Н.контр.		Малашкевич						
Утв.		Метс						

Т-3047

ВГ2500.00.00.001

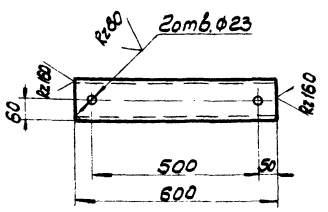

Предельные отклонения размеров: отверстий - H14, валов - h14, остальных - $\pm\frac{JT14}{2}$.

Изм. Лист № докум. Подпись Дата	ВГ2500.00.00.001					
Разраб. Набрина	Элемент крепления		Литера	Масса	Масштаб	
Пробер. Малошкевич			И	6,2	1:10	
Т.контр. Гурков			Лист	Листов 1		
Н.контр. Малошкевич	Швеллер 12 ГОСТ8240-72 Ст3кп2 ГОСТ380-71*		ЦНИИпроектстальконструкция им. Мельникова Белорусское отделение			
Гл.инж.пр. Осиповский						
Утв. Мете						

Инв.№ подл. | Подпись и дата | Взам.инв.№ | Инв.№ дубл. | Подпись и дата

ВГ2500.00.00.002

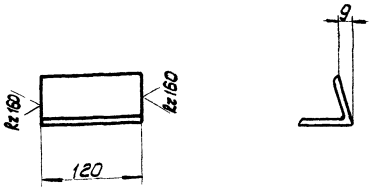

Предельные отклонения размеров: валов - h14, остальных - $\pm\frac{JT14}{2}$.

Изм. Лист № докум. Подпись Дата	ВГ2500.00.00.002					
Разраб. Набрина	Элемент крепления		Литера	Масса	Масштаб	
Пробер. Малошкевич			И	0,7	1:5	
Т.контр. Гурков			Лист	Листов 1		
Н.контр. Малошкевич	Уголок 70х70х5 ГОСТ8509-86 Ст3пс6 ГОСТ380-71*		ЦНИИпроектстальконструкция им. Мельникова Белорусское отделение			
Гл.инж.пр. Осиповский						
Утв. Мете						

Инв.№ подл. | Подпись и дата | Взам.инв.№ | Инв.№ дубл. | Подпись и дата

ВГ2500.00.00.003

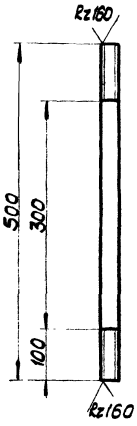

Предельные отклонения размеров: валов - h14, остальных - $\pm\frac{JT14}{2}$.

Изм. Лист № докум. Подпись Дата	ВГ2500.00.00.003					
Разраб. Набрина	Шпилька		Литера	Масса	Масштаб	
Пробер. Малошкевич			И	1,8	1:5	
Т.контр. Гурков			Лист	Листов 1		
Н.контр. Малошкевич	Круг В24 ГОСТ2590-71 Ст3кп2 ГОСТ380-71*		ЦНИИпроектстальконструкция им. Мельникова Белорусское отделение			
Гл.инж.пр. Осиповский						
Утв. Мете						

Инв.№ подл. | Подпись и дата | Взам.инв.№ | Инв.№ дубл. | Подпись и дата

ВГ2500.00.00.004

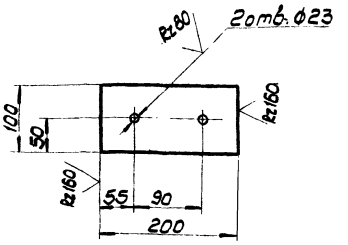

Предельные отклонения размеров: отверстий - H14, валов - h14, остальных - $\pm\frac{JT14}{2}$.

Изм. Лист № докум. Подпись Дата	ВГ2500.00.00.004					
Разраб. Набрина	Накладка		Литера	Масса	Масштаб	
Пробер. Малошкевич			И	1,9	1:5	
Т.контр. Гурков			Лист	Листов 1		
Н.контр. Малошкевич	Лист 6-ПН-12 ГОСТ19903-74* Ст3пс6-1 ТУ14-1-3025-80		ЦНИИпроектстальконструкция им. Мельникова Белорусское отделение			
Гл.инж.пр. Осиповский						
Утв. Мете						

Инв.№ подл. | Подпись и дата | Взам.инв.№ | Инв.№ дубл. | Подпись и дата

gost.e-ecolog.ru