ТИПОВЫЕ КОНСТРУКЦИИ,
ИЗДЕЛИЯ И УЗЛЫ ЗДАНИЙ И СООРУЖЕНИЙ

СЕРИЯ 1.489.1-3

ШАХТЫ ЛИФТОВ ИЗ ЖЕЛЕЗОБЕТОННЫХ УКРУПНЕННЫХ КОНСТРУКЦИЙ ДЛЯ ЗДАНИЙ ПРОМЫШЛЕННЫХ ПРЕДПРИЯТИЙ

ВЫПУСК 2-2

БЛОКИ ШАХТ ГРУЗОВЫХ ЛИФТОВ. АРМАТУРНЫЕ И ЗАКЛАДНЫЕ ИЗДЕЛИЯ.

РАБОЧИЕ ЧЕРТЕЖИ

22369-03
ЦЕНА 1-58

gost.e-ecolog.ru

ЦЕНТРАЛЬНЫЙ ИНСТИТУТ ТИПОВОГО ПРОЕКТИРОВАНИЯ
ГОССТРОЯ СССР

Москва, А-445, Смольная ул., 22

Сдано в печать X 1987 года

Заказ № 11833 Т. 4110 экз.

ТИПОВЫЕ КОНСТРУКЦИИ,
ИЗДЕЛИЯ И УЗЛЫ ЗДАНИЙ И СООРУЖЕНИЙ

СЕРИЯ 1.489.1-3

ШАХТЫ ЛИФТОВ ИЗ ЖЕЛЕЗОБЕТОННЫХ УКРУПНЕННЫХ КОНСТРУКЦИЙ ДЛЯ ЗДАНИЙ ПРОМЫШЛЕННЫХ ПРЕДПРИЯТИЙ

ВЫПУСК 2-2

БЛОКИ ШАХТ ГРУЗОВЫХ ЛИФТОВ. АРМАТУРНЫЕ И ЗАКЛАДНЫЕ ИЗДЕЛИЯ.

РАБОЧИЕ ЧЕРТЕЖИ

Разработаны ГИПРОНИИЗДРАВ
Минздрава СССР

Гл. инженер института А.В. Иванов
Гл. инженер проекта Ю.С. Некритин

Утверждены и введены
в действие с 01.01.88г.
ГОССТРОЕМ СССР
Протокол от 25.06.87г
№ АЧ-61

Обозначение	Наименование	Стр
1.489.1-32-2 00.0.00ТО	Техническое описание	7
1.489.1-32-2 01.00.0	Каркас пространственный ПК 128	10
1.489.1-32-2 01.00.0СБ	Каркас пространственный ПК 128	
	Сборочный чертеж	11
1.489.1-32-2 02.0.0.0	Каркас пространственный ПК 129	12
1.489.1-32-2 02.0.0.0СБ	Каркас пространственный ПК 129	
	Сборочный чертеж	13
1.489.1-32-2 03.0.0.0	Каркас пространственный ПК 130	14
1.489.1-32-2 03.0.0.0СБ	Каркас пространственный ПК 130	
	Сборочный чертеж	15
1.489.1-32-2 04.0.0.0	Каркас пространственный ПК 131	16
1.489.1-32-2 04.0.0.0СБ	Каркас пространственный ПК 131	
	Сборочный чертеж	17
1.489.1-32-2 05.0.0.0	Каркас пространственный ПК 132	18
1.489.1-32-2 05.0.0.0СБ	Каркас пространственный ПК 132	
	Сборочный чертеж	19
1.489.1-32-2 06.0.0.0	Каркас пространственный ПК 133	20
1.489.1-32-2 06.0.0.0СБ	Каркас пространственный ПК 133	
	Сборочный чертеж	21

Нач. отд.	Некритин		11.86
Н. контр.	Некритин		
ГИП	Некритин		
Вед. инж.	Домахина		
Ст. инж.	Александрова		

1.489.1-32-2 00.000

Содержание

Стадия	Лист	Листов
Р	1	5

ГИПРОНИИЗДРАВ
г. Москва

Обозначение	Наименование	Стр
1.489.1-3.2-2 07.0.0.0	Каркас пространственный ПК 134	22
1.489.1-3.2-2 07.0.0.0 СБ	Каркас пространственный ПК 134	
	Сборочный чертеж	23
1.489.1-3.2-2 08.0.0.0	Каркас пространственный ПК 135	24
1.489.1-3.2-2 08.0.0.0 СБ	Каркас пространственный ПК 135	
	Сборочный чертеж	25
1.489.1-3.2-2 09.0.0.0	Каркас пространственный ПК 136	26
1.489.1-3.2-2 09.0.0.0 СБ	Каркас пространственный ПК 136	
	Сборочный чертеж	27
1.489.1-3.2-2 10.0.0.0	Каркас пространственный ПК 137	28
1.489.1-3.2-2 10.0.0.0 СБ	Каркас пространственный ПК 137	
	Сборочный чертеж	29
1.489.1-3.2-2 11.0.0.0	Каркас пространственный ПК 138	30
1.489.1-3.2-2 11.0.0.0 СБ	Каркас пространственный ПК 138	
	Сборочный чертеж	31
1.489.1-3.2-2 12.0.0.0	Каркас пространственный ПК 139	32
1.489.1-3.2-2 12.0.0.0 СБ	Каркас пространственный ПК 139	
	Сборочный чертеж	33
1.489.1-3.2-2 13.0.0.0	Каркас пространственный ПК 140	34
1.489.1-3.2-2 13.0.0.0 СБ	Каркас пространственный ПК 140	
	Сборочный чертеж	35
1.489.1-3.2-2 14.0.0.0	Каркас пространственный ПК 141	36
1.489.1-3.2-2 14.0.0.0 СБ	Каркас пространственный ПК 141	
	Сборочный чертеж	37

Обозначение	Наименование	Стр.
1.489.1-3.2-2 15.0.0.0	Каркас пространственный ПК 142	38
1.489.1-3.2-2 15.0.0.СБ	Каркас пространственный ПК 142	
	Сборочный чертеж	39
1.489.1-3.2-2 16.0.0.0	Каркас пространственный ПК 143	40
1.489.1-3.2-2 16.0.0.СБ	Каркас пространственный ПК 143	
	Сборочный чертеж	41
1.489.1-3.2-2 17.0.0.0	Каркас пространственный ПК 144	42
1.489.1-3.2-2 17.0.0.СБ	Каркас пространственный ПК 144	
	Сборочный чертеж	43
1.489.1-3.2-2 18.0.0.0	Каркас пространственный ПК 145	44
1.489.1-3.2-2 18.0.0.СБ	Каркас пространственный ПК 145	
	Сборочный чертеж	45
1.489.1-3.2-2 19.0.0.0	Каркас пространственный ПК 146	46
1.489.1-3.2-2 19.0.0.СБ	Каркас пространственный ПК 146	
	Сборочный чертеж	47
1.489.1-3.2-2 20.0.0.0	Каркас пространственный ПК 147	48
1.489.1-3.2-2 20.0.0.СБ	Каркас пространственный ПК 147	
	Сборочный чертеж	49
1.489.1-3.2-2 21.0.0.0	Каркас пространственный ПК 148	50
1.489.1-3.2-2 21.0.0.СБ	Каркас пространственный ПК 148	
	Сборочный чертеж	51
1.489.1-3.2-2 22.0.0.0	Каркас пространственный ПК 149	52
1.489.1-3.2-2 22.0.0.СБ	Каркас пространственный ПК 149	
	Сборочный чертеж	53

Инв. N подл. | Подпись и дата | Взам. инв. N

Обозначение	Наименование	Стр.
1.489.1-3.2-2 23.0.0.0	Каркас пространственный ПК 150	54
1.489.1-3.2-2 23.0.0.0сб	Каркас пространственный ПК 150	
	Сборочный чертеж	55
1.489.1-3.2-2 24.0.0.0	Каркас пространственный ПК 151	56
1.489.1-3.2-2 24.0.0.0 сб	Каркас пространственный ПК 151	
	Сборочный чертеж	57
1.489.1-3.2-2 01.1.0.0	Каркас К48; К49; К50; К51	58
1.489.1-3.2-2 01.1.0.0 сб	Каркас К48; К49; К50, К51	
	Сборочный чертеж	59
1.489.1-3.2-2 01.1.1.0	Сетка С214; С215, С216; С217	60
1.489.1-3.2-2 01.1.1.0сб	Сетка С214; С215; С216; С217	
	Сборочный чертеж	61
1.489.1-3.2-2 23.0.1.0	Сетка С221; С224	62
1.489.1-3.2-2 23.0.2.0	Сетка С222; С225	63
1.489.1-3.2-2 23.0.3.0	Сетка С223; С226	64
1.489.1-3.2-2 01.0.1.0	Сетка С230, С231	65
1.489.1-3.2-2 01.0.2.0	Сетка С238; С241	66
1.489.1-3.2-2 01.0.3.0	Сетка С239; С242	67
1.489.1-3.2-2 01.0.4.0	Сетка С240; С243	68
1.489.1-3.2-2 01.0.5.0	Сетка С252	69
1.489.1-3.2-2 01.0.6.0	Сетка С256; С258; С261; С263	70
1.489.1-3.2-2 01.0.6.0сб	Сетка С256; С258, С261, С263	
	Сборочный чертеж	71

Обозначение	Наименование	Стр.
1.489.1-32-2 01 0.7.0	Сетка С257; С259; С262; С264	72
1.489.1-32-2 01.07.0сб	Сетка С257; С259; С262; С264	
	Сборочный чертеж	73
1.489.1-32-2 02 0.10	Сетка С260	74
1.489.1-32-2 23.04.0	Петля П11	75
1.489.1-32-2 00.0.1.0	Изделие закладное МН 27	76
1.489.1-32-2 00.000 Д	Узел I...VIII	77...(81)

Инв. N подл. | Подпись и дата | Взам. инв. N

1. Пространственные арматурные каркасы для изделии шахт лифтов собираются из плоских и гнутых сеток, каркасов и монтажных петель.

2 Соединение отдельных изделий выполняется контактно-точечной сваркой при помощи сварочных клещей (узлы I, II, III чертеж 1.489.1 – 3 2-2 00.00.0.0Д).

3. Сборка пространственных каркасов должна производиться на специальном стенде.

4. Монтажные петли П1, П2, П3, П7, П11 крепятся к каркасу сварочными клещами (узел IV и V чертеж 1.489.1–3.2–2 00.0.00Д).

Монтажная петля П6 и П8 крепится к продольным стержням сеток электродуговой сваркой фланговыми швами (узел VI и VII чертеж 1 489 1–3.2–2 00.00.0Д).

5. Узлы $I^{к}$, $II^{к}$, $III^{к}$, $VIII^{к}$ зеркальны узлам I, II, III, VIII, поэтому на чертеже 1.489.1-3.2-2 00.0.0.0Д дано только одно исполнение этих узлов.

На сборочных чертежах пространственные каркасы изделии шахты лифта показаны в вертикальном положении (в проектном положении железобетонного изделия).

6. Так как изделие формуется в горизонтальном положении рекомендуется собирать и складировать пространственные каркасы также в горизонтальном положении для обеспечения жесткости пространственного каркаса при складировании и транспортировке к месту укладки рекомендуется применять временные стяжки (рис.1).

Инв. N подл. | Подпись и дата | Взам. инв. N

Нач. отд.	Некритин		
Н. контр.	Некритин		
ГИП	Некритин		
Вед. инж.	Домахина		
Ст. инж.	Комарова		

1 489.1-3.2-2 00.0.0.0 ТО

Техническое описание

Стадия	Лист	Листов
Р	1	3

ГИПРОНИИЗДРАВ г. Москва

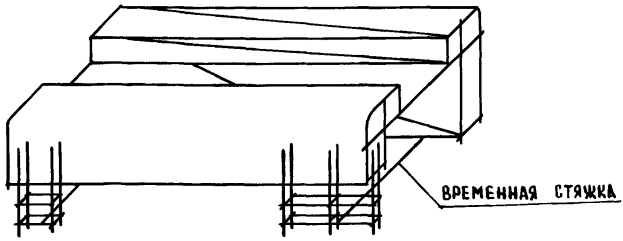

Рис. 1

7. Допускается сборка пространственного каркаса из отдельных изделий непосредственно в формовочной установке.

8. Сетки и каркасы – сварные, изготовляемые на многоточечных и одноточечных сварочных машинах контактной точечной сваркой.

Сетки и каркасы изготовляются из стержневой горячекатаной гладкой арматурной стали класса А-I и периодического профиля – класса А-III по ГОСТ 5781-82 и Вр-I по ГОСТ 6727-80.

Монтажные петли изготовляются из арматурной стали класса А-I (сталь марок ВСт3сп2 и ВСт3пс2). При возможном монтаже конструкций при температуре воздуха ниже минус 40°С применять сталь ВСт3пс2 не допускается.

9 Закладные изделия изготовляются из полосовой стали по ГОСТ 103-76.

Марка стали – ВСт3пс6, анкерные стержни закладных изделий – из стержневой горячекатаной арматурной стали периодического профиля класса А-III по ГОСТ 5781-82

Закладные изделия покрыть антикоррозийным покрытием I группы (Раздел 2 СНиП 2.03.11-85 „Защита строительных конструкций от коррозии").

Для крепления закладных изделий к опалубке в них предусмотрены отверстия d = 10 мм. Рекомендуется крепить закладные изделия к пространственному каркасу до установки его в форму.

10 Сталь для изготовления сеток, каркасов, монтажных петель и закладных изделий должна удовлетворять требованиям ГОСТ 380-71* и ТУ14-1-3023-80.

Механические свойства арматурной стали должны проверяться по ГОСТ 12004-81 „Сталь арматурная. Методы испытания на растяжение".

11. Изготовление, приемка и контроль качества арматурных изделий и закладных деталей должны производиться в соответствии с ГОСТ 14098-68 „Соединения сварные арматуры железобетонных изделий и конструкций. Контактная и ванная сварка. Основные типы и конструктивные элементы".

ГОСТ 19292-73 „Соединения сварные элементов закладных деталей сборных железобетонных конструкций. Контактная и автоматическая сварка плавлением. Основные типы и конструктивные элементы".

СН393-78 „Инструкция по сварке соединений арматуры и закладных деталей железобетонных конструкций."

Формат	Зона	Поз.	Обозначение	Наименование		Кол	Примечание
				Документация			
А4			1.489.1-3.2-2 01.0.0.СБ	Сборочный чертеж		×	
А4			1.489.1-3.2-2 00.0.0.Д	Узел I...V, VIII		×	
А4			1.489.1-3.2-2 00.0.0.ПО	Техническое описание		×	
				Сборочные единицы			
А4		1	1.289.1-3.4 08 00.0	Каркас	К 16	1	
А4		2	1.489.1-3.2-2 01.1.0.0		К 48	1	
А4		3	1.489.1-3.2-2 01.0.1.0	Сетка	С 230	1	
		4	-01		С 231	2	
А4		5	1.489.1-3.2-2 01.0.2.0		С 238	1	
А4		6	1.489.1-3.2-2 01.0.3.0		С 239	1	
А4		7	1.489.1-3.2-2 01.0.4.0		С 240	1	
А4		8	1.489.1-3.2-2 01.0.5.0		С 252	1	
А4		9	1.489.1-3.2-2 01.0.6.0		С 256	1	
А4		10	1.489.1-3.2-2 01.0.7.0		С 257	1	
А4		11	1.289.1-3.4 00.5.4.0	Петля	П1	2	
		12	-01		П2	2	
		13	-03		П7	2	

Нач. отд.	Некритин		11.88
Н. контр.	Некритин		
ГИП	Некритин		
Вед. инж.	Домахина		
Ст. инж.	Александрова		

1489.1-32-2 01.0.00

Каркас пространственный ПК 128

Стадия	Лист	Листов
Р		1

ГИПРОНИИЗДРАВ г. Москва

1-1

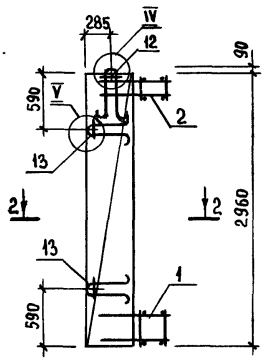

3-3

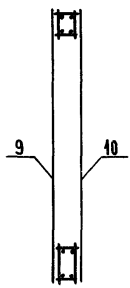

4-4

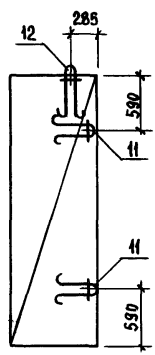

2-2

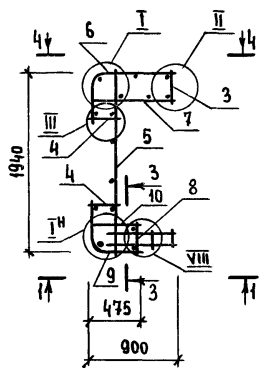

Нач. отд	Некритин		11.86
Н. контр.	Некритин		
ГИП	Некритин		
Вед. инж.	Домахина		
Ст. инж	Александрова		

1.489.1-3.2-2 01.0.0.0 СБ

Каркас пространственный ПК 128

Сборочный чертеж

Стадия	Масса	Масштаб
Р	61,17	
Лист	Листов 1	

ГИПРОНИИЗДРАВ
г Москва

Формат	Зона	Поз.	Обозначение	Наименование	Кол	Примечание
				Документация		
А4			1 489 1 - 3 2-2 02.0 0.0С6	Сборочный чертеж	×	
А4			1.489.1 - 3 2-2 00.0 0.0Д	Узел I...III, V...VIII	×	
А4			1.489 1 - 3 2-2 00.0.0 0 ТО	Техническое описание	×	
				Сборочные единицы		
А4		1	1.289.1 - 3.4 12 00.0	Каркас К 20	1	
А4		2	1.489.1 - 3 2-2 01 1.00 - 01	К 49	1	
А4		3	1.489.1 - 3 2-2 01.0 1.0	Сетка С 230	1	
		4	-01	С 231	2	
А4		5	1.489.1 - 3.2-2 01.0 20	С 238	1	
А4		6	1.489.1 - 3 2-2 01.0. 30	С 239	1	
А4		7	1.489.1 - 3.2-2 01.0.4.0	С 240	1	
А4		8	1.489.1 - 3 2-2 01.0.6.0-01	С 258	1	
А4		9	1.489 1 - 3.2-2 01 0.7.0-01	С 259	1	
А4		10	1. 489.1 - 3.2-2 02.0.1.0	С 260	1	
А4		11	1. 289.1 - 3.4 00 54 0	Петля П1	2	
		12	- 01	П2	1	
				Детали		
А4		13	1 289.1 -3 4 00 00.1 - 02	Петля П6	1	
		14	-03	П8	2	

Взам. инв. №

Подпись и дата

Инв. № подл.

Нач. отд.	Некритин			1489 1-3.2-2 02 0 0 0
Н. контр	Некритин			
ГИП	Некритин			Каркас пространственный ПК 129
Вед. инж.	Домахина			Стадия: Р; Лист: ; Листов: 1
Ст. инж	Александрова			ГИПРОНИИЗДРАВ г Москва

1 – 1

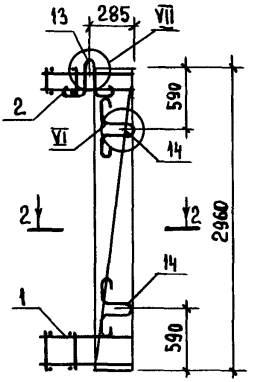

3 – 3

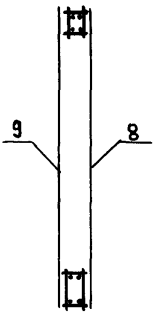

4 – 4

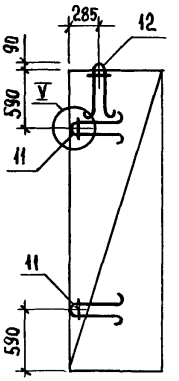

2 – 2

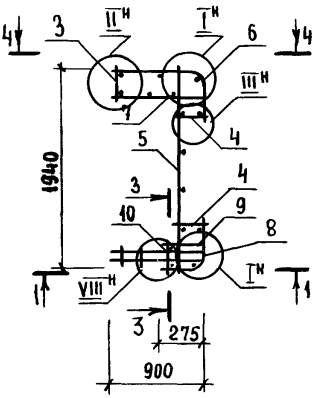

НАЧ ОТД	НЕКРИТИН		11.86
Н КОНТР	НЕКРИТИН		
ГИП	НЕКРИТИН		
ВЕД ИНЖ	ДОМАХИНА		
СТ ИНЖ	АЛЕКСАНДРИВА		

14891-32-2 02 00 ОС6

Каркас пространственный ПК129

Сборочный чертеж

СТАДИЯ	МАССА	МАСШТАБ
Р	60,56	
ЛИСТ	ЛИСТОВ 1	

ГИПРОНИИЗДРАВ
г Москва

Формат	Зона	Поз.	Обозначение	Наименование	Кол.	Примечание
				Документация		
А4			1 489.1-32-2 03 0 0.0 СБ	Сборочный чертеж	X	
А4			1.489.1-32-2 00.000 Д	Узел I ... VI, VIII	X	
А4			1.489.1-3.2-2 00 0.0 ТО	Техническое описание	X	
				Сборочные единицы		
А4		1	1.289.1-3.4 12.00 0	Каркас К 20	1	
А4		2	1.289.1-3.4 10.00.0-01	К 22	1	
А4		3	1.289.1-3.4 00 04.0-01	Сетка С11	1	
А4		4	1.289.1-3.4 00 05 0-01	С14	2	
А4		5	1.289.1-3.4 00 11.0-01	С 37	1	
А4		6	1.289 1-3.4 00.18.0-01	С 67	1	
А4		7	1.289.1-3.4 00.21.0-01	С 81	1	
А4		8	1.289.1-3.4 00.23.0-01	С 87	1	
А4		9	1.289 1-3.4 00. 25.0-01	С 98	1	
А4		10	1.289 1-3.4 00. 26 0-01	С 101	1	
А4		11	1 289 1-3.4 00.54 0	Петля П1	2	
		12	-01	П2	2	
				Детали		
А4		13	1.289 1-3.4 00.00.1-03	Петля П8	2	

Инв № подл. | Подпись и дата | Взам. инв №

Нач. отд.	Некритин		1.489.1-3.2-2 03000
Н. контр	Некритин		
Гип	Некритин		
Вед. инж.	Домахина		Каркас пространственный ПК 130
Техник	Меренчикова		

Стадия	Лист	Листов
Р	.	1

ГИПРОНИИЗДРАВ г Москва

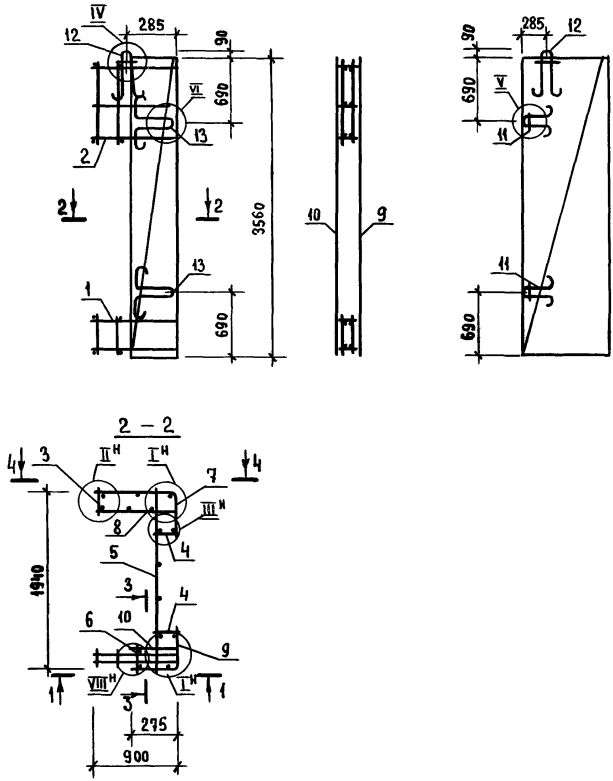

Нач. отд.	Некритин		11.86
Н контр.	Некритин		
ГИП	Некритин		
Вед инж	Домахина		
Техник	Меренчикова		

1489.1-3.2-2 030.00СБ

Каркас пространственный ПК130
Сборочный чертеж

Стадия	Масса	Масштаб
Р	75,63	
Лист	Листов 1	

ГИПРОНИИЗДРАВ
г. Москва

Взам. инв. №
Подпись и дата
Инв. № подл.

Формат	Зона	Поз.	Обозначение	Наименование	Кол.	Примечание
				Документация		
А4			1.489.1-3.2-2 04.000СБ	Сборочный чертеж	×	
А4			1.489.1-3.2-2 00.0.0.0Д	Узел I...VI. VIII	×	
А4			1.489.1-3.2-2 00.00.0ТО	Техническое описание	×	
				Сборочные единицы		
А4		1	1.289.1-3.4 12.00.0	Каркас К 20	1	
А4		2	1.289.1-3.4 11 00.0-01	К 23	1	
А4		3	1.289.1-3.4 00 04 0-02	Сетка С 12	1	
А4		4	1.289.1-3.4 00 05 0-02	С 15	2	
А4		5	1.289.1-3.4 00.11 0-02	С 38	1	
А4		6	1.289.1-3.4 00.18 0-02	С 68	1	
А4		7	1.289.1-3.4 00.21 0-02	С 82	1	
А4		8	1.289.1-3.4 00.23.0-02	С 88	1	
А4		9	1.289.1-3.4 00.25.0-02	С 99	1	
А4		10	1.289.1-3.4 00 26.0-02	С 102	1	
А4		11	1.289.1-3.4 00.54.0	Петля П1	2	
		12	-01	П2	2	
				Детали		
А4		13	1.289.1-3.4 00.00.1-03	Петля П8	2	

Нач. отд.	Некритин		11.86
Н. контр.	Некритин		
ГИП	Некритин		
Вед. инж.	Домахина		
Техник	Меренчикова		

1.489.1-3.2-2 04.000

Каркас пространственный ПК131

Стадия	Лист	Листов
Р		1

ГИПРОНИИЗДРАВ г. Москва

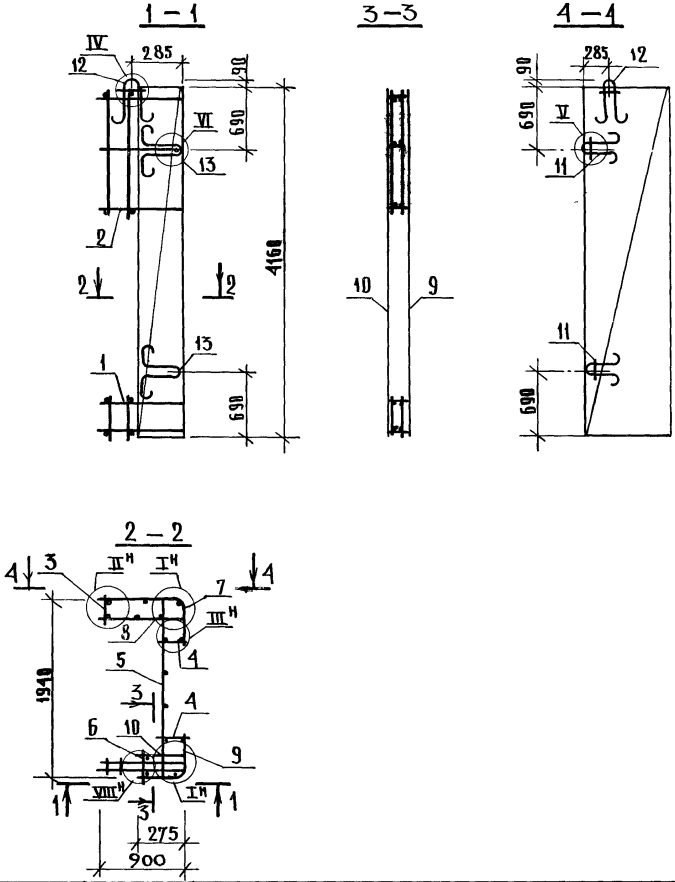

				1.489.1 – 3.2-2 040.00 СБ
				Каркас пространственный ПК 131 Сборочный чертеж
Нач отд.	Некритин		Н 86	
Н.контр.	Некритин			
ГИП	Некритин			
Вед. инж.	Домахина			
Техник	Меренчикова			

Стадия	Масса	Масштаб
Р	87,13	
Лист	Листов 1	

ГИПРОНИИЗДРАВ г. Москва

Взам. инв. №

Подпись и дата

Инв. № подл.

22389-03 18

формат А4

Формат	Зона	Поз.	Обозначение	Наименование	Кол.	Примечание
				Документация		
А4			1.489.1-3.2-2 05.00.0СБ	Сборочный чертеж	X	
А4			1.489.1-3.2-2 00.0.00Д	Узел I, II...V, VIII	X	
А4			1.489.1-3.2-2 00.00.0ТО	Техническое описание	X	
				Сборочные единицы		
А4		1	1.289.1-3.4 08.000	Каркас К 16	2	
А4		2	1.489.1-3.2-2 01.1.0.0	К 48	2	
А4		3	1.489.1-3.2-2 01.01.0-01	Сетка С 231	2	
А4		4	1.489.1-3.2-2 01.02.0	С 238	1	
А4		5	1.489.1-3.2-2 0105.0	С 252	2	
А4		6	1.489.1-3.2-2 01.06.0	С 256	2	
А4		7	1.489.1-3.2-2 01.07.0	С 257	2	
А4		8	1.289.1-3.4 00.540-01	Петля П 2	2	
		9	-03	П 7	4	

Нач. отд.	Некритин		11.86
Н. контр.	Некритин		
Вед. инж.	Домахина		
ГИП	Некритин		
Ст. инж.	Александрова		

1.489.1-3.2-2 05.0.0.0

Каркас пространственный ПК132

Стадия	Лист	Листов
Р		1

ГИПРОНИИЗДРАВ
г. Москва

Формат А4

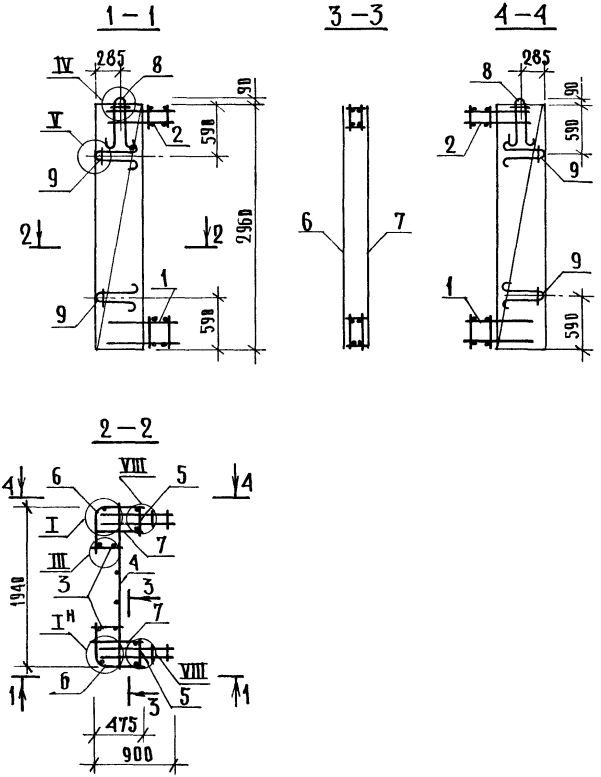

				1.489.1-3.2-2 05.0.0.ОСБ	
				Каркас пространственный ПК132 Сборочный чертеж	Стадия: Р; Масса: 65,97; Масштаб:
Нач. отд	Некритин		11.86		Лист; Листов 1
Н. контр.	Некритин				
ГИП	Некритин				
Вед. инж.	Домахина				ГИПРОНИИЗДРАВ г. Москва
Ст. инж.	Александрова				

Формат	Зона	Поз	Обозначение	Наименование	Кол	Примечание
				Документация		
А4			1489 1-32-2 06000 СБ	Сборочный чертеж	X	
А4			1489 1-32-2 0000 ОД	Узел I, III, VI...VIII	X	
А4			1.489 1-32-2 0000 ОТО	Техническое описание	X	
				Сборочные единицы		
А4		1	1289 1-3.4 12.000	Каркас К 20	2	
А4		2	1489.1-3.2-2 01 1.0.0-01	К 49	2	
А4		3	1489.1-3.2-2 01010-01	Сетка С 231	2	
А4		4	1489.1-3.2-2 01.020	С 238	1	
А4		5	1489 1-32-2 01060-01	С 258	2	
А4		6	1489.1-32-2 01070-01	С 259	2	
А4		7	1.489 1-32-2 02010	С 260	2	
				Детали		
А4		8	1289 1-34 00001-02	Петля П 6	2	
		9	-03	П 8	4	

Инв N подл. | Подпись и дата | Взам инв. N

Нач отд.	Некритин		11.86
Н контр.	Некритин		
ГИП	Некритин		
Вед. инж.	Домахина		
Ст инж	Александрова		

1489 1-3.2-2 06000

Каркас пространственный ПК 133

Стадия	Лист	Листов
Р		1

ГИПРОНИИЗДРАВ
г Москва

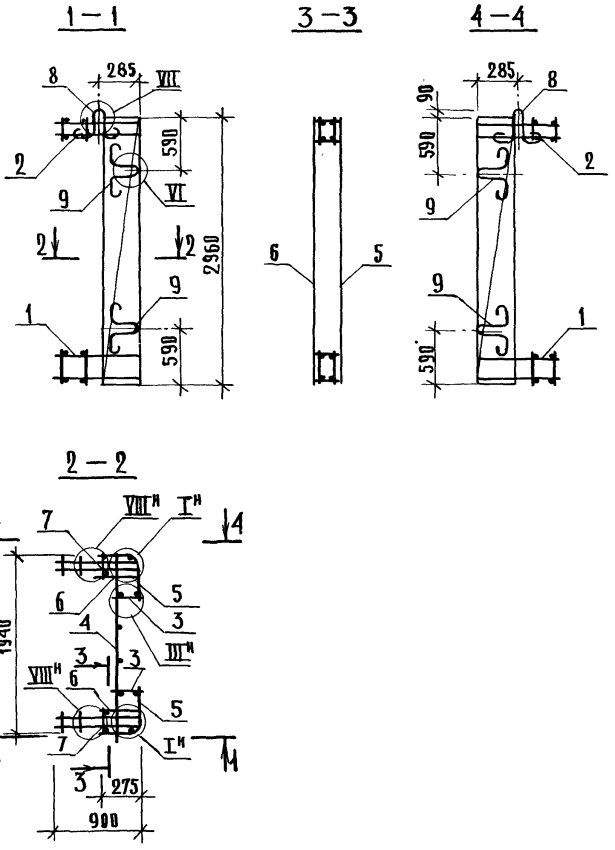

				1.489.1-32-2 06.0.0.0 СБ	
				Каркас пространственный ПК 133 Сборочный чертеж	Стадия: Р; Масса: 64,75; Масштаб:
Нач. отд.	Некритин		11.86		Лист; Листов 1
Н. контр.	Некритин				
ГИП	Некритин				ГИПРОНИИЗДРАВ г. Москва
Вед. инж.	Домахина				
Ст. инж.	Александрова				

Формат	Зона	Поз.	Обозначение	Наименование	Кол	Примечание
				Документация		
А4			1.489.1-3.2-2 07.0.0.ОСБ	Сборочный чертеж	×	
А4			1.489.1-3.2-2 00.0.0.ОД	Узел I, II, IV, VI, VIII	×	
А4			1.489.1-3.2-2 00.0.0.ОТО	Техническое описание	×	
				Сборочные единицы		
А4		1	1.289.1-3.4 12.00.0	Каркас К 20	2	
А4		2	1.289.1-3.4 10.00.0-01	К 22	2	
А4		3	1.289.1-3.4 00.05.0-01	Сетка С 14	2	
А4		4	1.289.1-3.4 00.11.0-01	С 37	1	
А4		5	1.289.1-3.4 00.18.0-01	С 67	2	
А4		6	1.289.1-3.4 00.25.0-01	С 98	2	
А4		7	1.289.1-3.4 00.26.0-01	С 101	2	
А4		8	1.289.1-3.4 00.54.0-01	Петля П2	2	
				Детали		
А4		9	1 289.1-3.4 00.00.1-03	Петля П8	4	

Взам. инв. N | Подпись и дата | Инв. N подл.

Нач. отд.	Некритин		11.86
Н. контр.	Некритин		
ГИП	Некритин		
Вед. инж.	Домахина		
Техник	Меренчикова		

1.489.1-3.2-2 07.0.0.0

Каркас пространственный ПК134

Стадия	Лист	Листов
Р		1

ГИПРОНИИЗДРАВ г. Москва

1—1

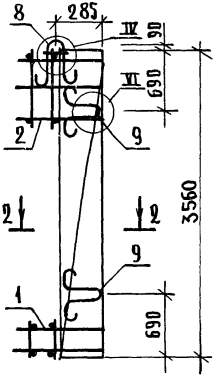

3—3

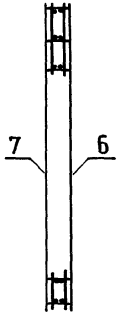

4—4

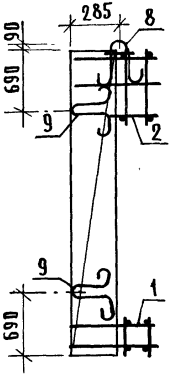

2—2

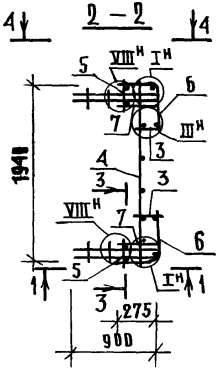

				1.489.1-3.2-2 07.0.0.ОСБ	
				Каркас пространственный ПК13Ч Сборочный чертеж	Стадия: Р; Масса: 84,99; Масштаб:
Нач.отд.	Некритин		11.86		Лист; Листов 1
Н.контр.	Некритин				
ГИП	Некритин				ГИПРОНИИЗДРАВ г. МОСКВА
Вед.инж.	Домахина				
Техник	Мерешчикова				

Инв.№ подл. | Подпись и дата | Взам.инв.№

Формат	Зона	Поз.	Обозначение	Наименование	Кол	Примечание
				Документация		
А4			1.489.1-3.2-2 08.0.0.СБ	Сборочный чертеж	X	
А4			1 489.1-3.2-2 00.0.0.Д	Узел I, II, IV, VI, VII	X	
А4			1 489 1-3.2-2 00.0.0.ТО	Техническое описание	X	
				Сборочные единицы		
А4		1	1.289.1-34 12 00.0	Каркас К20	2	
А4		2	1.289.1-34 11 00.0-01	К23	2	
А4		3	1.289.1-34 00.05.0-02	Сетка С15	2	
А4		4	1 289.1-34 00.11.0-02	С38	1	
А4		5	1.289.1-34 00.18.0-02	С68	2	
А4		6	1.289.1-34 00.25.0-02	С99	2	
А4		7	1.289.1-34 00.26.0-02	С102	2	
А4		8	1.289.1-34 00.54.0-01	Петля П2	2	
				Детали		
А4		9	1.289 1-34 00.00.1-03	Петля П8	4	

		1 489 1-3.2-2 08 0.0.0	
Нач. отд.	Некритин	11.86	
Н. контр.	Некритин	Каркас пространственный ПК135	Стадия: Р; Лист: ; Листов: 1
ГИП	Некритин		Гипронииздрав г. Москва
Вед. инж.	Домахина		
Техник	Меренчикова		

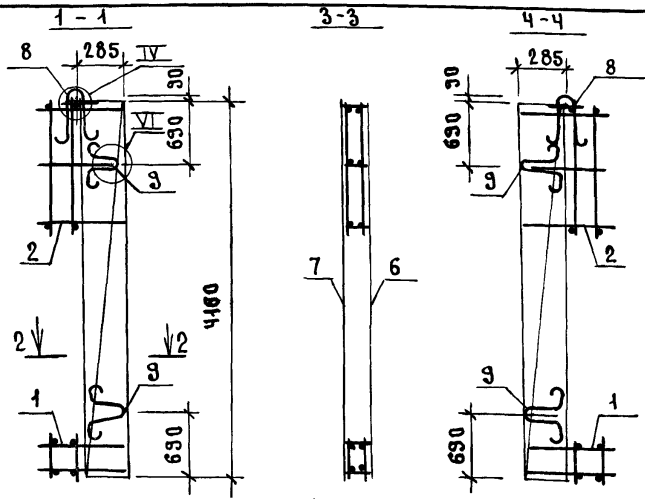

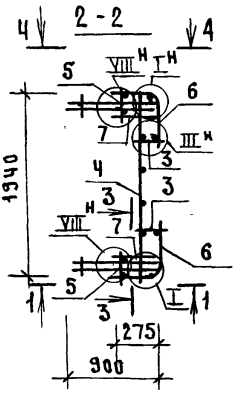

НАЧ.ОТД	НЕКРИТИН		11.86
Н.КОНТР.	НЕКРИТИН		
ГИП	НЕКРИТИН		
ВЕД.ИНЖ	ДОМАХИНА		
ТЕХНИК	МЕРЕНЧИКОВ		

1.483.1-3.2-2 08.0.0.ОСБ

Каркас пространственный ПК135 Сборочный чертеж

СТАДИЯ	МАССА	МАСШТАБ
Р	99,99	
ЛИСТ	ЛИСТОВ 1	

ГИПРОНИИЗДРАВ г. Москва

ИНВ.№ ПОДЛ | ПОДПИСЬ И ДАТА | ВЗАМ.ИНВ.№

Формат	Зона	Поз.	Обозначение	Наименование	Кол	Примечание
				Документация		
А4			1.489.1-3.2-2 090.0.0СБ	Сборочный чертеж	X	
А4			1.489.1-3.2-2 00 0.0.0Д	Узел I..V, VIII	X	
А4			1 489.1-3.2-2 00.0.0ОТО	Техническое описание	X	
				Сборочные единицы		
А4		1	1.289.1-3.4 14000	Каркас К 28	1	
А4		2	1 489.1-3.2-2 01.1.00-02	К 50	1	
А4		3	1 489 1-3.2-2 01 01.0	Сетка С 230	1	
		4	-01	С 231	3	
А4		5	1.489.1-3.2-2 01 0.2 0-01	С 241	1	
А4		6	1.489.1-3.2-2 01 0.3 0-01	С 242	1	
А4		7	1.489.1-3.2-2 01.0.4.0-01	С 243	1	
А4		8	1.489.1-3.2-2 02.01.0	С 260	1	
А4		9	1.489.1-3.2-2 01.0.60-02	С 261	1	
А4		10	1.489.1-3.2-2 01.0.7.0-02	С 262	1	
А4		11	1.289.1-3.4 00.54.0	Петля П 1	4	
		12	-01	П 2	2	

Нач.отд.	Некритин		11.86
Н.контр.	Некритин		
ГИП	Некритин		
Вед.инж.	Домахина		
Ст.инж.	Александров		

1.489.1-3.2-2 09.0 0.0

Каркас пространственный ПК136

Стадия	Лист	Листов
Р		1

ГИПРОНИИЗДРАВ г. Москва

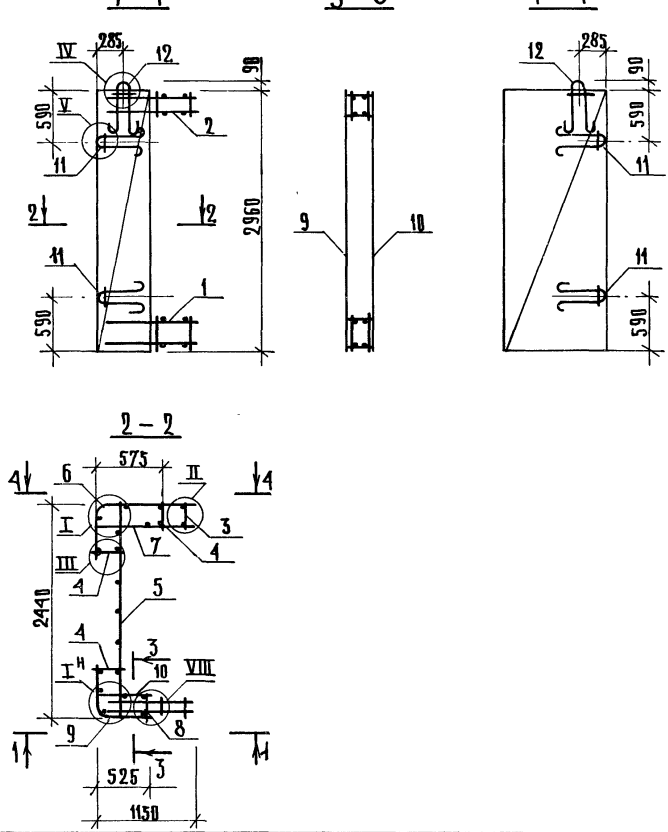

				1.489.1-3.2-2 09.0.0.ОСБ	
				Каркас пространственный ПК13б	Стадия: Р; Масса: 77,18; Масштаб:
				Сборочный чертеж	Лист; Листов 1
Нач. отд.	Некритин		11.86		
Н. контр.	Некритин				
ГИП	Некритин				
Кед. инж.	Домахина			ГИПРОНИИЗДРАВ г. Москва	
Ст. инж.	Александрова				

Формат	Зона	Поз	Обозначение	Наименование		Кол	Примечание
				Документация			
А4			1.489.1-32-2 10000СБ	Сборочный чертеж		×	
А4			1.489.1-32-2 0000.0Д	Узел I...III, V...VIII		×	
А4			1.489.1-32-2 00.0.0.0ТО	Техническое описание		×	
				Сборочные единицы			
А4		1	1.289.1-34 16.000	Каркас	К 32	1	
А4		2	1.489.1-32-2 01100-03		К 51	1	
А4		3	1.489.1-32-2 01010	Сетка	С 230	1	
		4	-01		С 231	3	
А4		5	1.489.1-32-2 01.02.0-01		С 241	1	
А4		6	1.489.1-32-2 0103.0-01		С 242	1	
А4		7	1.489.1-32-2 01040-01		С 243	1	
А4		8	1.489.1-32-2 02010		С 260	1	
А4		9	1.489.1-32-2 01060-03		С 263	1	
А4		10	1.489.1-32-2 01070-03		С 264	1	
А4		11	1.289.1-34 00540	Петля	П 1	2	
		12	-01		П 2	1	
				Детали			
А4		13	1.289.1-3.4 00.001-02	Петля	П 6	3	

Инв. № подл. | Подпись и дата | Взам. инв. №

Нач. отд.	Некритин		11.86
Н. контр.	Некритин		
ГИП	Некритин		
Вед. инж.	Домахина		
Ст. инж.	Александрова		

1.489.1-32-2 10000

Каркас пространственный ПК137

Стадия	Лист	Листов
Р		1

ГИПРОНИИЗДРАВ
г. Москва

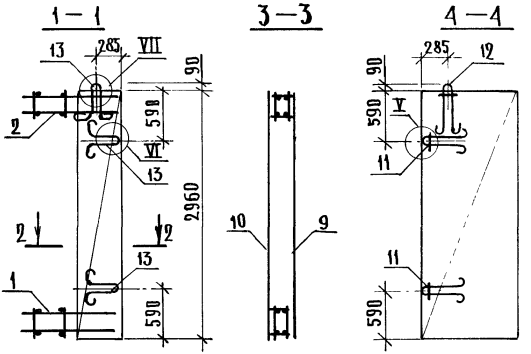

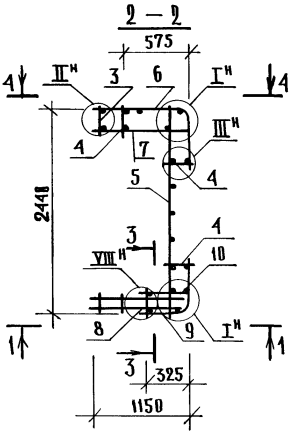

Нач.отд.	Некритин		1486
Н.контр	Некритин		
ГИП	Некритин		
Вед. инж.	Домахина		
Ст. инж.	Александрова		

1.489.1-3.2-2 10.0.0.0СБ

Каркас пространственный ПК137

Сборочный чертеж

Стадия	Масса	Масштаб
Р	74,34	
Листы	Листов 1	

ГИПРОНИИЗДРАВ г. Москва

Формат	Зона	Поз.	Обозначение	Наименование	Кол	Примечание
				Документация		
А4			1.489.1-3.2-2 11.0.0.0 СБ	Сборочный чертеж	X	
А4			1.489.1-3.2-2 00.0.0.0 Д	Узел I...VI. VIII	X	
А4			1.489.1-3.2-2 00.0.0.0 ТО	Техническое описание	X	
				Сборочные единицы		
А4		1	1.289.1-3.4 16.00.0	Каркас К 32	1	
А4		2	1.289.1-3.4 17.00.0-01	К 34	1	
А4		3	1.289.1-3.4 00.04.0-01	Сетка С 11	1	
А4		4	1.289.1-3.4 00.05.0-01	С 14	3	
А4		5	1.289.1-3.4 00.18.0-01	С 67	1	
А4		6	1.289.1-3.4 00.34.0-01	С 135	1	
А4		7	1.289.1-3.4 00.36.0-01	С 141	1	
А4		8	1.289.1-3.4 00.38.0-01	С 147	1	
А4		9	1.289.1-3.4 00.39.0-01	С 155	1	
А4		10	1.289.1-3.4 00.40.0-01	С 158	1	
А4		11	1.289.1-3.4 00.54.0	Петля П1	2	
		12	-02	П3	2	
				Детали		
А4		13	1.289.1-3.4 00.00.1-02	Петля П6	2	

Инв. N подл. | Подпись и дата | Взам. инв. N

Нач. отд.	Некритин		11.86
Н. контр.	Некритин		
ГИП	Некритин		
Вед. инж.	Домахина		
Техник	Меренчикова		

1.489.1-3.2-2 11.00.0

Каркас пространственный ПК 138

Стадия	Лист	Листов
Р		1

ГИПРОНИИЗДРАВ г. Москва

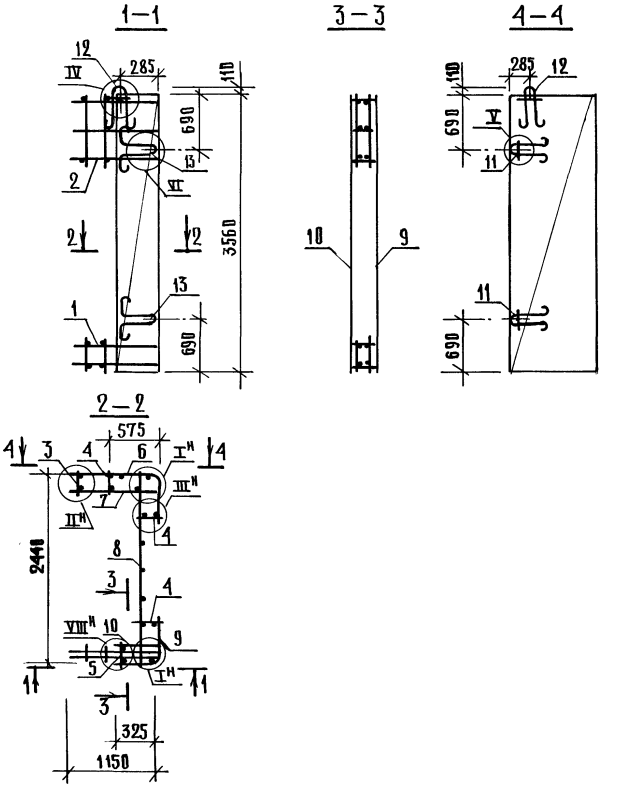

			1.489.1-3.2-2 11.0.0.0СБ	
			Стадия	Масса	Масштаб
			Каркас пространственный ПК138 Сборочный чертеж	Р	94,54	
Нач.отд.	Некритин	11.86		Лист	Листов 1
Н.контр.	Некритин				
ГИП	Некритин			ГИПРОНИИЗДРАВ г. Москва	
Вед.инж.	Домахина				
Техник	Мерничкова				

Инв.№ подл. | Подпись и дата | Взам.инв.№

Формат	Зона	Поз.	Обозначение	Наименование	Кол.	Примечание
				Документация		
А4			1.489.1-3.2-2 12.0.0.0СБ	Сборочный чертеж	×	
А4			1.489.1-3.2-2 00.0.0.0Д	Узел I...VI, VIII	×	
А4			1.489.1-3.2-2 00.0.0.0ТО	Техническое описание	×	
				Сборочные единицы		
А4		1	1.289.1-3.4 16.00.0	Каркас К 32	1	
А4		2	1.289.1-3.4 17.00.0-02	К 35	1	
А4		3	1.289.1-3.4 00.04.0-02	Сетка С 12	1	
А4		4	1.289.1-3.4 00.05.0-02	С 15	3	
А4		5	1.289.1-3.4 00.18.0-02	С 68	1	
А4		6	1.289.1-3.4 00.34.0-02	С 136	1	
А4		7	1.289.1-3.4 00.36.0-02	С 142	1	
А4		8	1.289.1-3.4 00.38.0-02	С 148	1	
А4		9	1.289.1-3.4 00.39.0-02	С 156	1	
А4		10	1.289.1-3.4 00.40.0-02	С 159	1	
А4		11	1.289.1-3.4 00.54.0	Петля П1	2	
		12	-02	П3	2	
				Детали		
А4		13	1.289.1-3.4 00.00.1-02	Петля П6	2	

				1.489.1-3.2-2 12.0.0.0		
Нач.отд.	Некритин		11.86			
Н.контр.	Некритин			Каркас пространственный ПК139	Стадия	Лист	Листов
ГИП	Некритин				Р		1
Вед.инж.	Домахина				ГИПРОНИИЗДРАВ г.Москва		
Техник	Мереничкова						

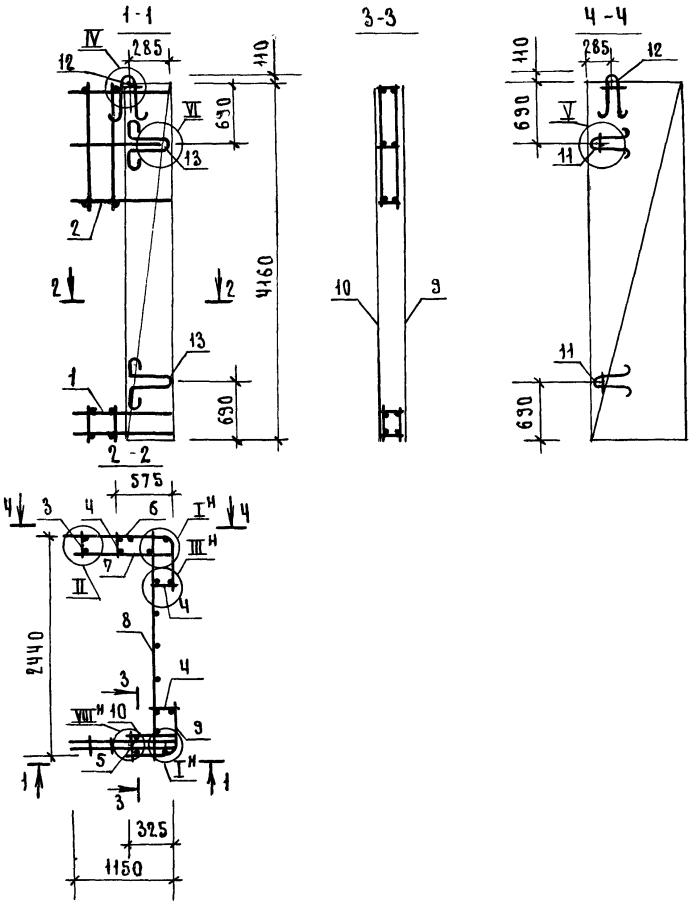

				1.489.1-32-2 12.0.0.0СБ			
				Каркас пространственный ПК139 Сборочный чертеж	СТАДИЯ	МАССА	МАСШТАБ
					Р	110,23	
НАЧ ОТД	НЕКРИТИН		11.86		ЛИСТ	ЛИСТОВ 1	
Н.КОНТР.	НЕКРИТИН				ГИПРОНИИЗДРАВ г. Москва		
ГИП	НЕКРИТИН						
ВЕД.ИНЖ	ДОМАХИНА						
ТЕХНИК	МЕРЕНЧИКОВА						

ИНВ.№ ПОДЛ. | ПОДПИСЬ И ДАТА | ВЗАМ.ИНВ.№

22389-03 34 ФОРМАТ А4

Формат	Зона	Поз.	Обозначение	Наименование	Кол	Примечание
				Документация		
А4			1.489.1-3.2-2 13 00.0СБ	Сборочный чертеж	×	
А4			1.489.1-3.2-2 00 0.0.0Д	Узел I, III, IV, VI, VIII	×	
А4			1.489.1-3.2-2 00.0.0 0ТО	Техническое описание	×	
				Сборочные единицы		
А4		1	1.289.1-34 14.000	Каркас К28	2	
А4		2	1.489.1-3.2-2 011.0 0	К50	2	
А4		3	1.489.1-3.2-2 01 01.0-01	Сетка С231	2	
А4		4	1.489.1-3.2-2 01 0.2 0-01	С241	1	
А4		5	1.489.1-3.2-2 02.0.1 0	С260	2	
А4		6	1.489.1-3.2-2 01.0 6.0-02	С261	2	
А4		7	1.489.1-3.2-2 01.0.7.0-02	С262	2	
А4		8	1.289.1-34 00.54.0	Петля П1	4	
		9	-01	П2	2	

					1.489.1-3.2-2 13 00.0		
Нач отд	Некритин		11.86	Каркас пространственный ПК140	Стадия	Лист	Листов
Н контр	Некритин				Р		1
ГИП	Некритин				ГИПРОНИИЗДРАВ г. Москва		
Вед. инж.	Домахина						
Ст инж.	Александрова						

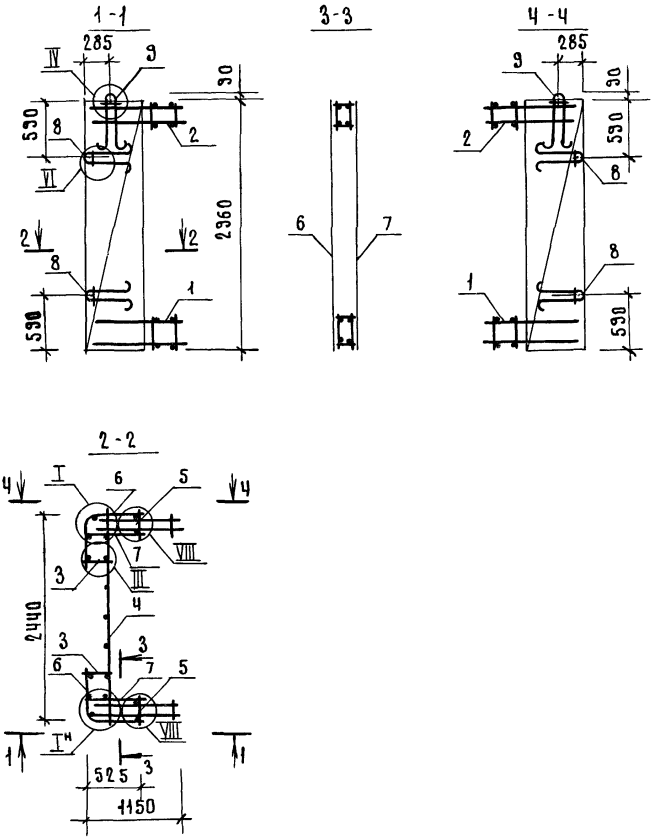

				1.483.1-3.2-2 13.0.0.0СБ	
				Каркас пространственный ПК14О Сборочный чертеж	Стадия: Р; Масса: 81,41; Масштаб:
Нач.отд	Некритин		11.86		Лист; Листов 1
Н.контр.	Некритин				
ГИП	Некритин				ГИПРОНИИЗДРАВ г. Москва
Вед. инж.	Домахина				
Ст. инж.	Александрова				

Формат	Зона	Поз.	Обозначение	Наименование	Кол.	Примечание
				Документация		
А4			1.489.1-3.2-2 14 0 0 ОСБ	Сборочный чертеж	X	
А4			1.489.1-3.2-2 00 0.0.0Д	Узел I, III, VI...VIII	X	
А4			1 489.1-3 2-2 00.0.0ТО	Техническое описание	X	
				Сборочные единицы		
А4		1	1.289 1-34 16.0 0.0	Каркас К32	2	
А4		2	1.489.1-3.2-2 01 1.0.0-03	К51	2	
А4		3	1.489.1-3.2-2 01 0.1 0-01	Сетка С 231	2	
А4		4	1.489.1-3.2-2 01 0 2 0-01	С 241	1	
А4		5	1 489.1-3 2-2 02 0 1.0	С 260	2	
А4		6	1 489 1-3.2-2 01 0.6 0-03	С 263	2	
А4		7	1 489 1-3 2-2 01 0.7 0-03	С264	2	
				Детали		
А4		8	1 289 1-34 00 00.1-02	Петля П6	6	

Инв.№ подл. | Подпись и дата | Взам. инв.№

					1.489.1-3.2-2 14 0 0		
Нач. отд.	Некритин		11.86	Каркас пространственный ПК 141	Стадия	Лист	Листов
Н. контр.	Некритин				Р		1
ГИП	Некритин				Гипрониздрав г. Москва		
Вед. инж.	Домахина						
Ст. инж.	Александрова						

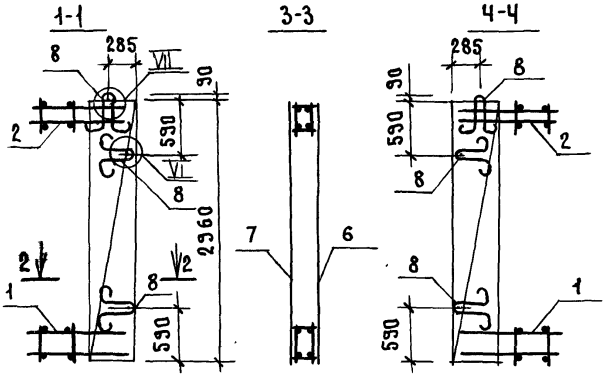

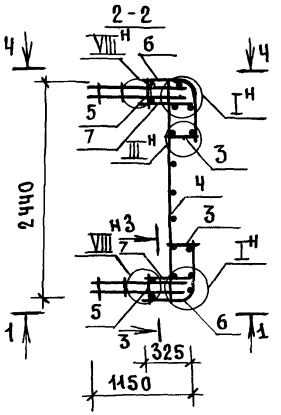

				1.489.1-3.2-2 14.00.0 СБ	
				Каркас пространственный ПК14-1 Сборочный чертеж	Стадия: Р; Масса: 81,73; Масштаб:
					Лист; Листов 1
Нач.отд	Некритин		11.86		ГИПРОНИИЗДРАВ г. Москва
Н.контр	Некритин				
ГИП	Некритин				
Вед.инж.	Домахина				
Ст.инж.	Александро				

Формат	Зона	Поз.	Обозначение	Наименование	Кол	Примечание
				Документация		
А4			1.489.1-3.2-2 15 0.00СБ	Сборочный чертеж	×	
А4			1.489.1-3.2-2 0000.0Д	Узел I, III, IV, VI, VIII	×	
А4			1.489.1-3.2-2 00 0.0.0ТО	Техническое описание	×	
				Сборочные единицы		
А4		1	1.289.1-3.4 16.00.0	Каркас К32	2	
А4		2	1.289.1-3.4 17.00 0-01	К34	2	
А4		3	1 289 1-3.4 00.05.0-01	Сетка С14	2	
А4		4	1.289.1-3.4 00.18.0-01	С67	2	
А4		5	1.289.1-3.4 00.38.0-01	С147	1	
А4		6	1.289.1-3.4 00.39 0-01	С155	2	
А4		7	1.289 1-3.4 00 40 0-01	С158	2	
А4		8	1 289.1-3.4 00 54 0-02	Петля П3	2	
				Детали		
А4		9	1.289.1-3.4 00.00.1-02	Петля П6	4	

Взам. инв. №

Подпись и дата

Инв. № подл.

Нач. отд.	Некритин		11.86
Н. контр.	Некритин		
ГИП	Некритин		
Вед. инж.	Домахина		
Техник	Меренчикова		

1.489.1-3.2-2 15 0.0

Каркас пространственный ПК142

Стадия	Лист	Листов
Р		1

ГИПРОНИИЗДРАВ г. Москва

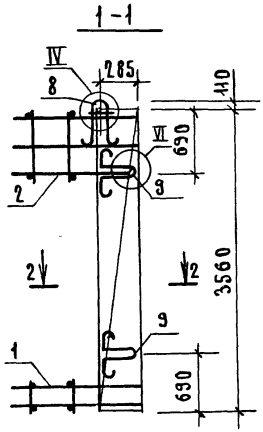

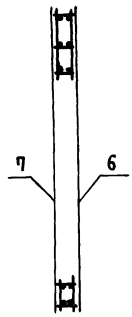

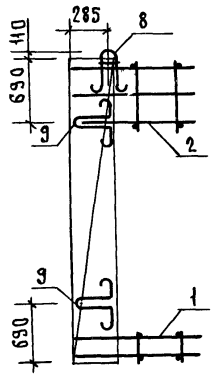

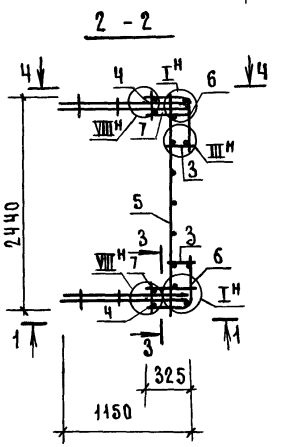

			1.489.1-3.2-2 15.0.0. ОСБ
Каркас пространственный ПК14-2 сборочный чертеж		Стадия	Масса	Масштаб
		Р	109,70	
		Лист	Листов 1
НАЧ. ОТД.	НЕКРИТИН	11.86	ГИПРОНИИЗДРАВ г. Москва
Н. КОНТР.	НЕКРИТИН	
ГИП	НЕКРИТИН	
ВЕД. ИНЖ.	ДОМАХИНА	
ТЕХНИК	МЕРЕНЧИКОВА	

Инв. № подл. | Подпись и дата | Взам. инв. №

Формат	Зона	Поз.	Обозначение	Наименование	Кол.	Примечание
				Документация		
А4			1.489.1-3.2-2 16.0.0.0 СБ	Сборочный чертеж	X	
А4			1.489.1-3.2-2 00.0.0.0Д	Узел I, III, IV, VI, VIII	X	
А4			1.489.1-3.2-2 00.0.0.0ТО	Техническое описание	X	
				Сборочные единицы		
А4		1	1.289.1-3.4 16 00.0	Каркас К32	2	
А4		2	1.289.1-3.4 17.00.0-02	К35	2	
А4		3	1.289.1-3.4 00.05.0-02	Сетка С15	2	
А4		4	1.289.1-3.4 00.18.0-02	С68	2	
А4		5	1.289.1-3.4 00.38.0-02	С148	1	
А4		6	1.289.1-3.4 00.39.0-02	С156	2	
А4		7	1.289.1-3.4 00.40.0-02	С159	2	
А4		8	1.289.1-3.4 00.54.0-02	Петля П3	2	
				Детали		
А4		9	1.289.1-3.4 00.00.1-02	Петля П6	4	

				1.489.1-3.2-2 16.0.0.0			
Нач. отд.	Некритин		11.86	Каркас пространственный ПК143	Стадия	Лист	Листов
Н. контр.	Некритин				Р		1
ГИП	Некритин				ГИПРОНИИЗДРАВ г. Москва		
Вед. инж.	Домахина						
Техник	Меренчикова						

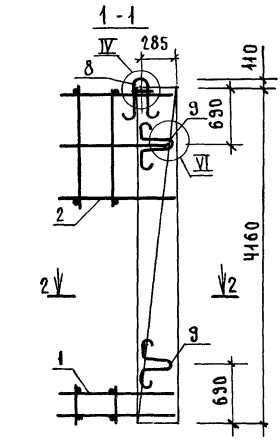

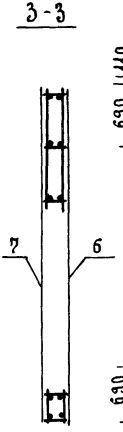

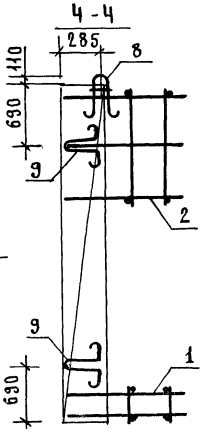

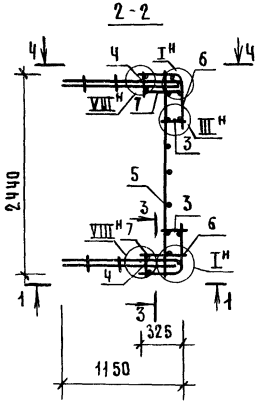

			1.483.1-3.2-2 16.0.0.ОСБ	
			КАРКАС ПРОСТРАНСТВЕННЫЙ ПКИЧ3 Сборочный чертеж	СТАДИЯ: Р; МАССА: 131,50; МАСШТАБ:
				ЛИСТ; ЛИСТОВ 1
НАЧ.ОТД.	НЕКРИТИН		11.86	ГИПРОНИИЗДРАВ г. Москва
Н.КОНТР	НЕКРИТИН		
ГИП	НЕКРИТИН		
ВЕД.ИНЖ.	ДОМАХИНА		
ТЕХНИК	МЕРЕНЧИКОВА		

ИНВ.№ ПОДЛ. | ПОДПИСЬ И ДАТА | ВЗАМ.ИНВ.№

Формат	Зона	Поз.	Обозначение	Наименование	Кол.	Примечание
				Документация		
А4			1.489.1-3.2-2.17.0.0.СБ	Сборочный чертеж	X	
А4			1.489.1-3.2-2.00.0.0.Д	Узел I...VI, VIII	X	
А4			1.489.1-3.2-2.00.0.0.ТО	Техническое описание	X	
				Сборочные единицы		
А4		1	1.289.1-3.4.16.00.0	Каркас К32	1	
А4		2	1.289.1-3.4.21.00.0	К40	1	
А4		3	1.289.1-3.4.00.04.0-01	Сетка С11	1	
А4		4	1.289.1-3.4.00.05.0-01	С14	3	
А4		5	1.289.1-3.4.00.18.0-01	С67	1	
А4		6	1.289.1-3.4.00.34.0-01	С135	1	
А4		7	1.289.1-3.4.00.36.0-01	С141	1	
А4		8	1.289.1-3.4.00.38.0-01	С147	1	
А4		9	1.289.1-3.4.00.39.0-01	С155	1	
А4		10	1.289.1-3.4.00.40.0-01	С158	1	
А4		11	1.289.1-3.4.00.54.0	Петля П1	2	
		12	-02	П3	2	
				Детали		
А4		13	1.289.1-3.4.00.001-02	Петля П6	2	

Нач. отд	Некритин		11.86
Н. контр.	Некритин		
ГИП	Некритин		
Вед. инж.	Домахина		
Техник	Меренчикова		

1.489.1-3.2-2 17.0.0

Каркас пространственный ПК144

Стадия	Лист	Листов
Р		1

ГИПРОНИИЗДРАВ
г. Москва

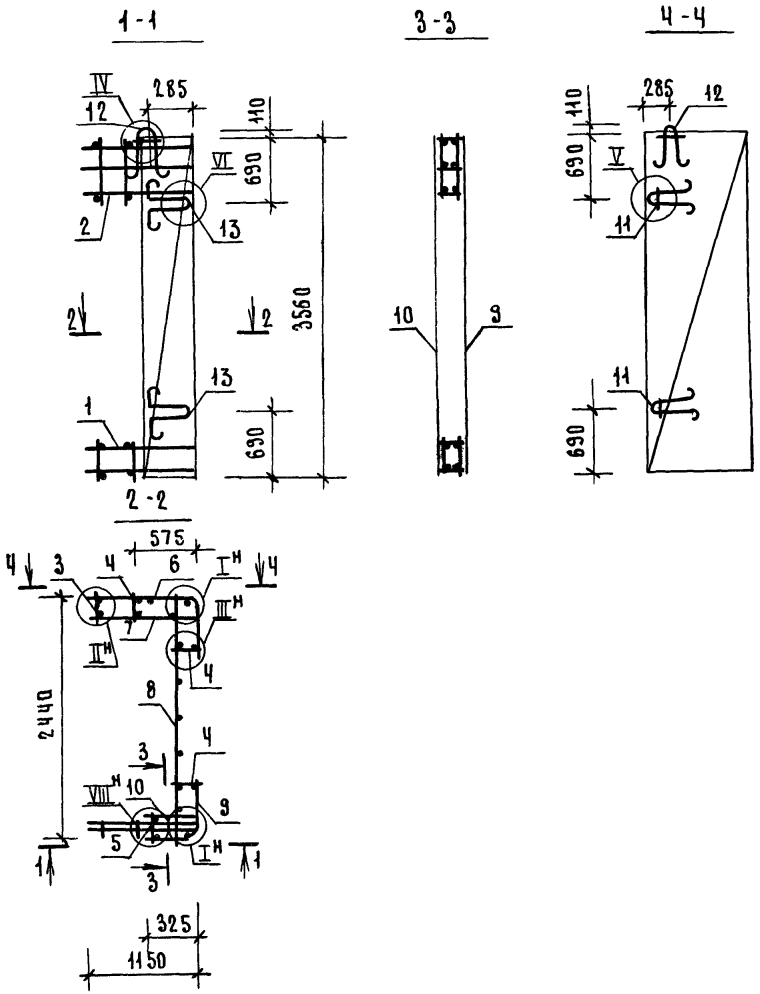

Нач.отд.	Некритин		Н.86
Н.контр.	Некритин		
ГИП	Некритин		
Вед.инж.	Домахина		
Техник	Мереничкова		

1.483.1-3.2-2 17.0.00

Каркас пространственный ПК 14 4
Сборочный чертеж

Стадия	Масса	Масштаб
Р	32,26	
Лист	Листов 1	

ГИПРОНИИЗДРАВ
г. Москва

Формат А4

Инв.№ подл. | Подпись и дата | Взам.инв.№

Формат	Зона	Поз.	Обозначение	Наименование	Кол	Примечание
А4			1.489.1-3.2-2 18.0.0.ОСБ	**Документация**		
А4			1.489.1-3.2-2 00.0.0.ОД	Сборочный чертеж	X	
А4			1.489.1-3.2-2 00.0.0.ОТО	Узел I... VI, VIII	X	
				Техническое описание	X	
А4		1	1.289.1-3.4 16.00.0	**Сборочные единицы**		
А4		2	1.289.1-3.4 21.00.0-01	Каркас К32	1	
А4		3	1.289.1-3.4 00.04.0-02	К41	1	
А4		4	1.289.1-3.4 00.05.0-02	Сетка С12	1	
А4		5	1.289.1-3.4 00.18.0-02	С15	3	
А4		6	1.289.1-3.4 00.34.0-02	С68	1	
А4		7	1.289.1-3.4 00.36.0-02	С136	1	
А4		8	1.289.1-3.4 00.38.0-02	С142	1	
А4		9	1.289.1-3.4 00.39.0-02	С148	1	
А4		10	1.289.1-3.4 00.40.0-02	С156	1	
А4		11	1.289.1-3.4 00.54.0	С159	1	
		12	-02	Петля П1	2	
				П3	2	
А4		13	1.289.1-3.4 00.00.1-02	**Детали**		
				Петля П6	2	

Взам. инв. №

Подпись и дата

Инв. № подл.

Нач.отд.	Некритин		11.86
Н.контр.	Некритин		
ГИП	Некритин		
Вед.инж.	Домахина		
Техник	Меренчикова		

1.489.1-3.2-2 18.0.0.0

Каркас пространственный ПК145

Стадия	Лист	Листов
Р		1

ГИПРОНИИЗДРАВ г. Москва

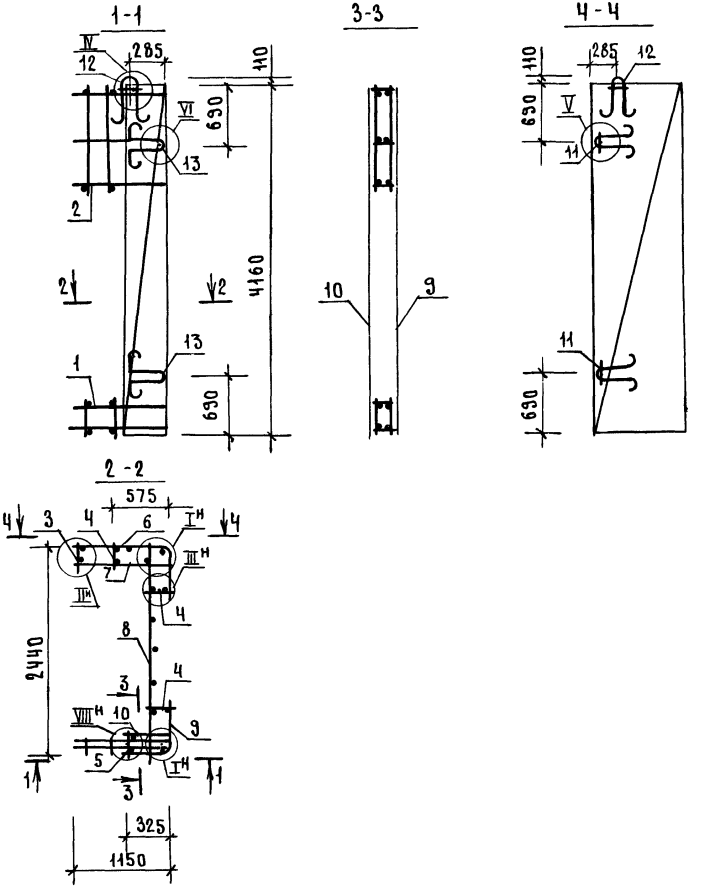

			1.483.1 - 3.2-2 18.0.0.0 СБ
			Каркас пространственный ПК145 Сборочный чертеж
Нач.отд.	Некритин		11.86
Н.контр.	Некритин		
ГИП	Некритин		
Вед.инж.	Домахина		
Техник	Мереничкова		

Стадия	Масса	Масштаб
Р	110,33	
Лист	Листов 1	

ГИПРОНИИЗДРАВ г. Москва

Формат	Зона	Поз.	Обозначение	Наименование	Кол	Примечание
А4			1.489 1-32-2 19.000 СБ	Документация		
А4			1.489 1-32-2 00.00.0 Д	Сборочный чертеж	×	
А4			1.489 1-32-2 00 0.0 0 ТО	Узел I, III, IV, VI, VIII	×	
				Техническое описание	×	
А4		1	1 289 1-34 16 00 0	Сборочные единицы		
А4		2	1.289. 1-34 21.00 0	Каркас К32	2	
А4		3	1.289 1-34 0005.0 -01	К40	2	
А4		4	1. 289. 1-34 00 18.0 -01	Сетка С 14	2	
А4		5	1. 289 1-34 00.380-01	С 67	2	
А4		6	1. 289. 1-34 00 390-01	С 147	1	
А4		7	1 289.1-34 00.40.0-01	С 155	2	
А4		8	1.289 1-34 00. 54.0-02	С 158	2	
				Петля П3	2	
А4		9	1.289 1-34 00.00 1-02	Детали		
				Петля П6	4	

Нач. отд.	Некритин		
Н. контр.	Некритин		11.86
ГИП	Некритин		
Вед. инж.	Домахина		
Техник	Котельникова		

1.489 1-3.2-2 19000

Каркас пространственный ПК 146

Стадия	Лист	Листов
Р		1

ГИПРОНИИЗДРАВ
г. Москва

Инв. N подл. | Подпись и дата | Взам. инв. N

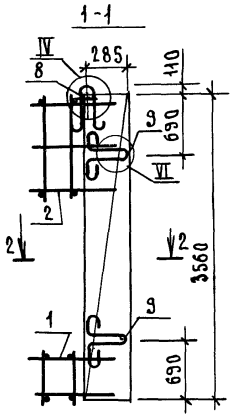

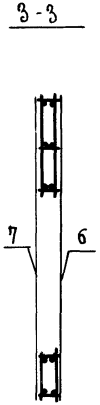

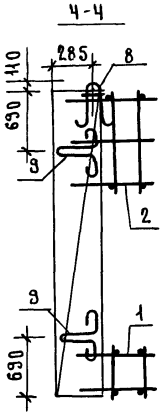

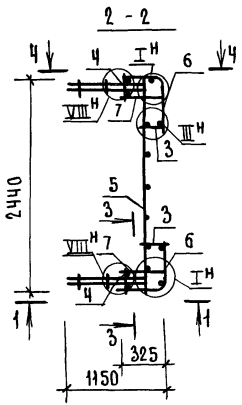

				1.483.1-3.2-2 19.0.0.0сб	
				Каркас пространственный ПК146 Сборочный чертеж	Стадия: Р; Масса: 113,10; Масштаб:
Нач.отд.	Некритин		11.86		Лист; Листов 1
Н.контр.	Некритин				
ГИП	Некритин				ГИПРОНИИЗДРАВ г Москва
Вед.инж	Домахина				
Техник	Котельников				

Инв № подл. | Подпись и дата | Взам. инв. №

Формат	Зона	Поз.	Обозначение	Наименование		Кол	Примечание
				Документация			
А4			1 489 1-3.2-2 20.0.0.ОСБ	Сборочный чертеж		×	
А4			1. 489.1-3.2-2 00.0.0.Д	Узел I, II, IV, VI, VIII		×	
А4			1. 489 1-3.2-2 00.0.0.ТО	Техническое описание		×	
				Сборочные единицы			
А4		1	1 289.1-3.4 16.00.0	Каркас	К 32	2	
А4		2	1. 289.1-3.4 21.00.0-01		К 41	2	
А4		3	1. 289 1-3.4 00.05.0-02	Сетка	С 15	2	
А4		4	1. 289.1-3.4 00.18.0-02		С 68	2	
А4		5	1. 289 1-3.4 00.38.0-02		С 148	1	
А4		6	1 289 1-3.4 00.39.0-02		С 156	2	
А4		7	1 289. 1-3.4 00.40.0-02		С 159	2	
А4		8	1 289 1-3.4 00.54.0-02	Петля	П 3	2	
				Детали			
А4		9	1. 289.1-3.4 00001-02	Петля	П 6	4	

				1.489.1-3.2-2 20.000			
Нач. отд.	Некритин		11.86		Стадия	Лист	Листов
Н. контр.	Некритин				Р		1
ГИП	Некритин			Каркас пространственный ПК147	Гипронииздрав г. Москва		
Вед. инж.	Домахина						
Техник	Котельникова						

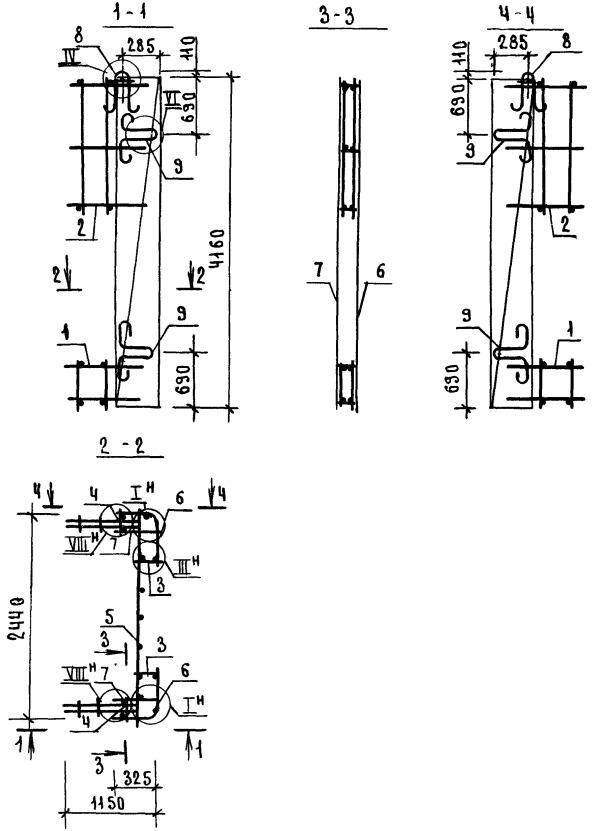

		1.489.1-3.2-2 20.0.0.ОСБ	
Каркас пространственный ПК147 Сборочный чертеж		Стадия: Р	Масса: 134,30
		Лист	Листов 1
Нач. отд. Некритин	Н 86	ГИПРОНИИЗДРАВ г. Москва	
Н. контр. Некритин			
Рип Некритин			
Вед. инж. Домахина			
Техник Котельникова			

Инв. № подл. | Подпись и дата | Взам. инв. №

Формат	Зона	Поз.	Обозначение	Наименование	Кол.	Примечание
				Документация		
А4			1.4891-3.2-2 21.0.0.0 СБ	Сборочный чертеж	×	
А4			1.4891-3.2-2 00.0.0.0 Д	Узел I...V	×	
А4			1.4891-3.2-2 00.0.0.0 ТО	Техническое описание	×	
				Сборочные единицы		
А4		1	1.4891-3.2-2 010.1.0	Сетка С 230	2	
		2	-01	С 231	2	
А4		3	1.4891-3.2-2 01.0.2.0	С 238	1	
А4		4	1.4891-3.2-2 01.0.3.0	С 239	2	
А4		5	1.4891-3.2-2 01.0.4.0	С 240	2	
А4		6	1.2891-3.4 00.54.0	Петля П 1	4	
		7	-01	П 2	2	

Инв. № подл. | Подпись и дата | Взам. инв. №

Нач. отд.	Некритин		11.86
Н. контр.	Некритин		
ГИП	Некритин		
Вед. инж.	Домахина		
Ст. инж.	Александрова		

1.4891-3.2-2 21000

Каркас пространственный ПК 148

Стадия	Лист	Листов
Р		1

ГИПРОНИИЗДРАВ г. Москва

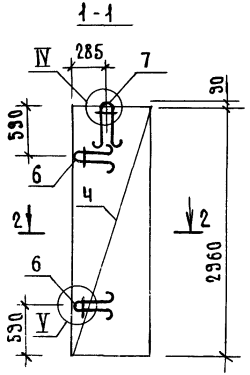

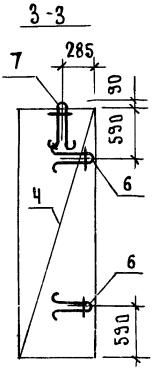

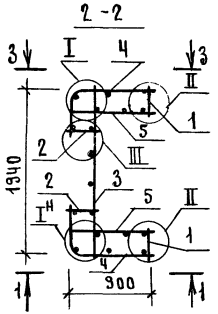

Нач отд.	Некритин		11.86
Н.контр.	Некритин		
ГИП	Некритин		
Вед инж.	Домахина		
Ст. инж.	Александрова		

1.489.1-3.2-2 21.0.0.ОСБ

Каркас пространственный пк14 8
Сборочный чертеж

Стадия	Масса	Масштаб
Р	56,37	
Лист	Листов 1	

ГИПРОНИИЗДРАВ
г. Москва

Инв.№ подл. | Подпись и дата | Взам. инв.№

Формат	Зона	Поз.	Обозначение	Наименование	Кол	Примечание
				Документация		
А4			1.489.1-3.2-2 22.0.0.0 СБ	Сборочный чертеж	×	
А4			1.489.1-3.2-2 00.0.0.0 Д	Узел I..V	×	
А4			1.489.1-3.2-2 00.0.0.0 ТО	Техническое описание	×	
				Сборочные единицы		
А4		1	1.489.1-3.2-2 01.0.1.0	Сетка С 230	2	
		2	-01	С 231	4	
А4		3	1.489.1-3.2-2 01.0.2.0	С 241	1	
А4		4	1.489.1-3.2-2 01.0.3.0	С 242	2	
А4		5	1.489.1-3.2-2 01.04.0	С 243	2	
А4		6	1.289.1-34 00.54.0	Петля П 1	4	
		7	-01	П 2	2	

Взам. инв. N | Подпись и дата | Инв. N подл.

Нач. отд.	Некритин		11.86
Н. контр.	Некритин		
ГИП	Некритин		
Вед. инж.	Домахина		
Ст. инж.	Александрова		

1.489.1-3.2-2 22.0.0.0

Каркас пространственный ПК149

Стадия	Лист	Листов
Р		1

ГИПРОНИИЗДРАВ г. Москва

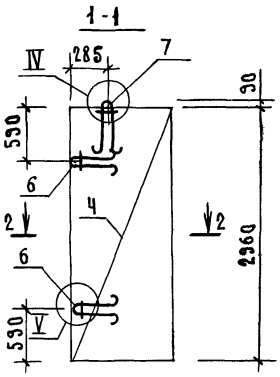

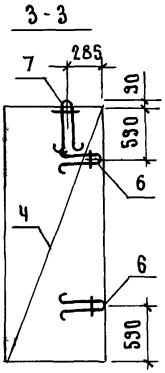

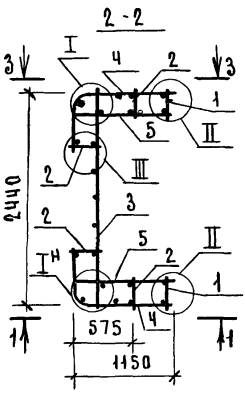

				1.489.1-3.2-2 22.0.0.ОСБ	
					Стадия: Р; Масса: 66,95; Масштаб:
				КАРКАС ПРОСТРАНСТВЕННЫЙ ПК14Э СБОРОЧНЫЙ ЧЕРТЕЖ	Лист; Листов 1
НАЧ.ОТД.	НЕКРИТИН		11.86		
Н.КОНТР.	НЕКРИТИН				
ГИП	НЕКРИТИН				ГИПРОНИИЗДРАВ г. Москва
ВЕД.ИНЖ.	ДОМАХИНА				
СТ.ИНЖ.	АЛЕКСАНДРОВА				

Формат	Зона	Поз	Обозначение	Наименование	Кол	Примечание
				Документация		
А4			1.487.1-3.2-2-23.00.0 СБ	Сборочный чертеж	×	
А4			1.487.1-3.2-2 00.0.0.0 Д	Узел I...V	×	
А4			1.487.1-3.2-2 00.0.0 ТО	Техническое описание	×	
				Сборочные единицы		
А4		1	1.289.1-3.6 29.003.0	Сетка С 91	4	
А4		2	1.487.1-3.2-2 23.0.1.0	С 221	1	
А4		3	1.487.1-3.2-2 23.0.2.0	С 222	2	
А4		4	1.487.1-3.2-2 23.0.3.0	С 223	2	
А4		5	1.487.1-3.2-2 23.0.4.0	Петля П 11	6	

Инв. № подл. | Подпись и дата | Взам. инв. №

Нач. отд.	Некритин		11.86
Н. контр.	Некритин		
ГИП	Некритин		
Вед. инж.	Домахина		
Ст. инж.	Александрова		

1.487.1-3.2-2 23.0.0.0

Каркас пространственный ПК150

Стадия	Лист	Листов
Р		1

ГИПРОНИИЗДРАВ г. Москва

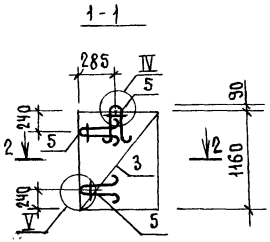

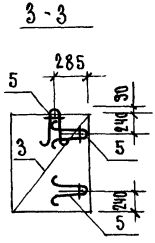

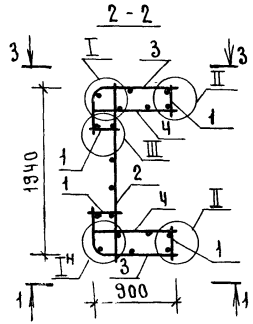

НАЧ.ОТД.	НЕКРИТИН		11.86
Н.КОНТР.	НЕКРИТИН		
ГИП	НЕКРИТИН		
ВЕД.ИНЖ.	ДОМАХИНА		
СТ.ИНЖ.	АЛЕКСАНДРОВ		

1.483.1-3.2-2 23.0.0.0СБ

КАРКАС ПРОСТРАНСТВЕННЫЙ ПК150
СБОРОЧНЫЙ ЧЕРТЕЖ

СТАДИЯ	МАССА	МАСШТАБ
Р	24,97	
ЛИСТ	ЛИСТОВ 1	

ГИПРОНИИЗДРАВ
г. Москва

ИНВ.№ ПОДЛ. | ПОДПИСЬ И ДАТА | ВЗАМ. ИНВ. №

Формат	Зона	Поз.	Обозначение	Наименование	Кол.	Примечание
				Документация		
А4			1.489.1-3.2-2 24.0.0.0СБ	Сборочный чертеж	X	
А4			1.489.1-3.2-2 00.0.0.0Д	Узел I...V	X	
А4			1.489.1-3.2-2 000.0.0ТО	Техническое описание	X	
				Сборочные единицы		
А4		1	1.289.1-36 29.0.03.0	Сетка С 91	6	
А4		2	1.489.1-3.2-2 2301.0-01	С 224	1	
А4		3	1.489.1-3.2-2 23.0.20-01	С 225	2	
А4		4	1.489.1-3.2-2 23.0.30-01	С 226	2	
А4		5	1.489.1-3.2-2 23040	Петля П 11	6	

				1.489.1-3.2-2 24000			
Нач. отд.	Некритин		11.86	Каркас пространственный ПК151	Стадия	Лист	Листов
Н. контр.	Некритин				Р		1
ГИП	Некритин				Гипронииздрав г. Москва		
Вед. инж.	Домахина						
Ст. инж.	Александрова						

1-1

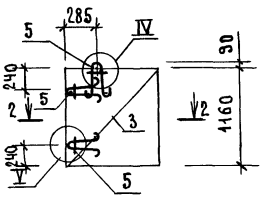

3-3

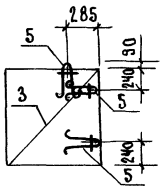

2-2

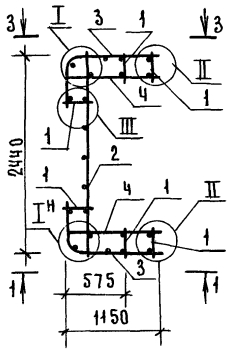

				1489.1-3.2-2 24.0.0 ОСБ		
				Каркас пространственный ПК151 Сборочный чертеж	Стадия	Масса	Масштаб
					Р	28,81	
					Лист	Листов 1	
Нач. отд.	Некритин		11.86				
Н. контр.	Некритин						
ГИП	Некритин						
Вед. инж.	Домахина						
Ст. инж.	Александров						
					Гипрониздрав г. Москва		

Инв. № подл. | Подпись и дата | Взам. инв. №

Формат	Зона	Поз.	Обозначение	Наименование	Кол	Примечание
				Документация		
А4			1.489.1-3.2-2 01.1.00СБ	Сборочный чертеж	X	
А4			1.489.1-3.2-2 0000 ОТО	Техническое описание	X	
				1.489.1-3.2-2 01.1.00		
				Сборочные единицы		
А4		1	1.489.1-3.2-2 01.1.1.0	Сетка С 214	2	
				Детали		
Б4		2	6 011 100	⌀6 AI ГОСТ 5781-82 ℓ=100	6	0,022 кг
				1.489.1-3.2-2 01.1.0.0-01		
				Сборочные единицы		
А4		1	1.489.1-3.2-2 01.1.1.0-01	Сетка С 215	2	
				Детали		
Б4		2	6.011 100	⌀6 AI ГОСТ 5781-82 ℓ=100	6	0,022 кг
				1.489.1-3.2-2 01.1.0.0-02		
				Сборочные единицы		
А4		1	1.489.1-3.2-2 01.1.1.0-02	Сетка С 216	2	
				Детали		
Б4		2	6.011.100	⌀6 AI ГОСТ 5781-82 ℓ=100	6	0,022 кг
				1.489.1-3.2-2 01.1.0.0-03		
				Сборочные единицы		
А4		1	1.489.1-3.2-2 01.1.1.0-03	Сетка С 217	2	
				Детали		
Б4		2	6.011 100	⌀6 AI ГОСТ 5781-82 ℓ=100	6	0,022 кг

Взам. инв. N | Подпись и дата | Инв. N подл.

1.489.1-3.2-2 01.1.00

Нач. отд.	Некритин		11.86
Н. контр.	Некритин		
ГИП	Некритин		
Вед. инж.	Домахина		
Ст. инж.	Александров		

Каркас К48; К49; К50; К51

Стадия	Лист	Листов
Р		1

ГИПРОНИИЗДРАВ г. Москва

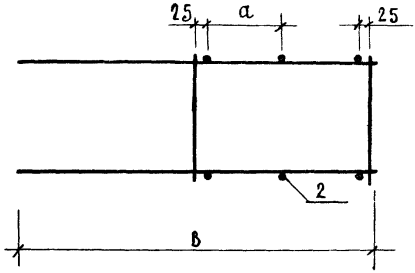

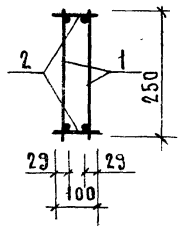

Обозначение	Марка	в, мм.	а, мм	Масса, кг
1.483.1-3.2-2 01.1 0.0	К48	800	200	3,95
-01	К49	900	300	4,71
-02	К50	1050	300	6,59
-03	К51	1150	400	7,07

Инв.№ подл. | Подпись и дата | Взам. инв.№

Нач. отд.	Некритин		11.86
Н. контр.	Некритин		
ГИП	Некритин		
Вед. инж.	Домахина		
Ст. инж	Александрова		

1.483.1-3.2-2

Каркас К48; К49, К50; К51
Сборочный чертеж

Стадия	Масса	Масштаб
Р	см. табл.	
Лист	Листов 1	

ГИПРОНИИЗДРАВ
г. Москва

Формат	Зона	Поз.	Обозначение	Наименование	Кол.	Примечание
				Документация		
А4			1.489.1-3.2-2 01.1.1.0 СБ	Сборочный чертеж	X	
				1.489.1-3.2-2 01.1.1 0		
				Детали		
Б4		1	12.013.800	Ø12 AIII ГОСТ 5781-82 ℓ=800	2	0,710 кг
Б4		2	8.011.250	Ø8 AI ГОСТ 5781-82 ℓ=250	5	0,099 кг
				1.489.1-3.2-2 01.1.1 0-01		
				Детали		
Б4		1	12.013.900	Ø12 AIII ГОСТ 5781-82 ℓ=900	2	0,799 кг
Б4		2	8.011.250	Ø8 AI ГОСТ 5781-82 ℓ=250	7	0,099 кг
				1.489.1-3.2-2 01.1.1.0-02		
				Детали		
Б4		1	14 013.1050	Ø14 AIII ГОСТ 5781-82 ℓ=1050	2	1,268 кг
Б4		2	8.011.250	Ø8 AI ГОСТ 5781-82 ℓ=250	7	0,099 кг
				1.489.1-3.2-2 01.1.1.0-03		
				Детали		
Б4		1	14.013 1150	Ø14 AIII ГОСТ 5781-82 ℓ=1150	2	1,389 кг
Б4		2	8 011 250	Ø8 AI ГОСТ 5781-82 ℓ=250	9	0,099 кг

Инв. N подл. | Подпись и дата | Взам. инв. N

Нач. отд.	Некритин		11.86
Н. контр.	Некритин		
ГИП	Некритин		
Вед. инж.	Домахина		
Ст. инж.	Александрова		

1.489.1-3.2-2 01.1 1 0

Сетка С214; С215; С216; С217

Стадия	Лист	Листов
Р		1

ГИПРОНИИЗДРАВ г. Москва

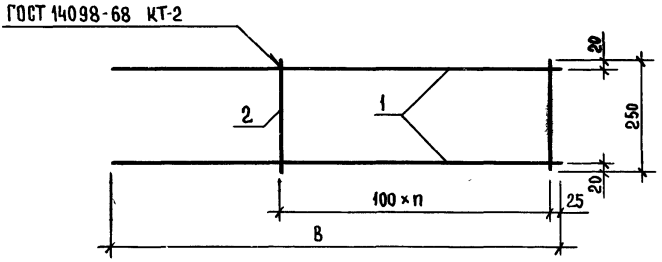

Обозначение	Марка	B, мм	n, шт.	Масса, кг
1.489.1-3.2-2 01.11.0	С 214	800	4	1,91
-01	С 215	900	6	2,29
-02	С 216	1050	6	3,23
-03	С 217	1150	8	3,47

Нач. отд.	Некритин		11.86
Н. контр.	Некритин		
ГИП	Некритин		
Вед. инж.	Домахина		
Ст. инж.	Александрова		

1.489.1-3.2-2 01.11.0СБ

Сетка С 214; С 215; С 216; С 217

Сборочный чертеж

Стадия	Масса	Масштаб
Р	см. табл.	
Лист	Листов 1	

ГИПРОНИИЗДРАВ
г. Москва

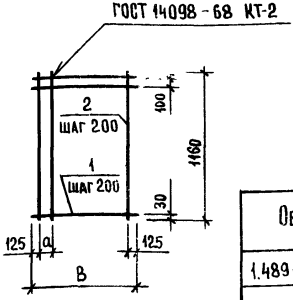

Обозначение	Марка	B, мм	a, мм	Масса, кг
1.4891-3.2-2 23.01.0	С221	1950	100	3,51
-01	С224	2450	200	4,31

Формат	Зона	Поз.	Обозначение	Наименование	Кол	Примеч
				1.4891-3.2-2 23.01.0		
				Детали		
Б4		1	5.041.1950	ф5Вр‖ ГОСТ 6727-80 ℓ=1950	7	0,271 кг
Б4		2	5.041.1160	ф5Вр‖ ГОСТ 6727-80 ℓ=1160	10	0,161 кг
				1489.1-3.2-2 23.01.0-01		
				Детали		
Б4		1	5.041 2450	ф5Вр‖ ГОСТ 6727-80 ℓ=2450	7	0,340 кг
Б4		2	5.041 1160	ф5Вр‖ ГОСТ 6727-80 ℓ=1160	12	0,161 кг

Взам. инв. №

Подпись и дата

Инв. № подл.

Нач. отд.	Некритин		11.86
Н. контр.	Некритин		
ГИП	Некритин		
Вед. инж.	Домахина		
Ст. инж.	Александрова		

1489.1-3.2-2 23.01.0

Сетка С221, С224

Стадия	Масса	Масштаб
Р	см. табл.	
Лист	Листов 1	

ГИПРОЗДРАВ МОСКВА

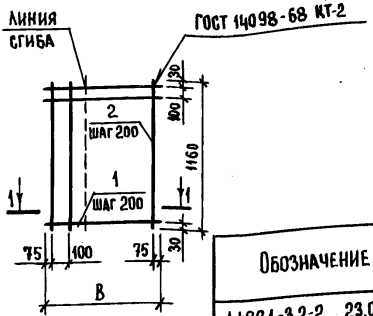

Обозначение	Марка	B, мм	C, мм	Масса, кг
1.489.1-3.2-2 23.0.2.0	С 222	1450	900	2,70
-01	С225	1850	1150	3,41

Формат	Зона	Поз.	Обозначение	Наименование	Кол.	Примеч.
				1.489.1-3.2-2 23.0.2.0		
				Детали		
Б4		1	5.041.1450	ф 5 Вр I ГОСТ 6727-80 ℓ=1450	7	0,201 кг
Б4		2	5.041.1160	ф 5 Вр I ГОСТ 6727-80 ℓ=1160	8	0,161 кг
				1.489.1-3.2-2 23.0.2.0-01		
				Детали		
Б4		1	5.041.1850	ф 5 Вр I ГОСТ 6727-80 ℓ=1850	7	0,257 кг
Б4		2	5.041.1160	ф 5 Вр I ГОСТ 6727-80 ℓ=1160	10	0,161 кг

Инв. № подл. | Подпись и дата | Взам. инв. №

Нач. ОТА.	Некритин		11.86
Н. контр.	Некритин		
ГИП	Некритин		
Вед. инж.	Домахина		
Ст. инж.	Александрова		

1.489.1-3.2-2 23.0.2.0

Сетка С222; С225

Стадия	Масса	Масштаб
Р	см. табл.	
Лист	Листов 1	

ГИПРОНИИЗДРАВ г. Москва

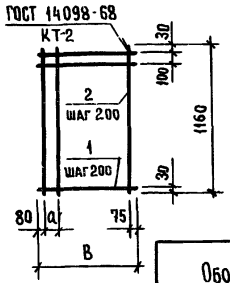

Обозначение	Марка	B, мм	a, мм	Масса, кг
1 489.1-3.2-2 23.0.3.0	С223	905	150	1,68
-01	С226	1155	200	2,09

Формат	Зона	Поз.	Обозначение	Наименование	Кол.	Примеч.
				1 489.1-3.2-2 23.0 3.0		
				Детали		
Б4		1	5.041 905	ф 5 Вр I ГОСТ 6727-80 ℓ=905	7	0,125 кг
Б4		2	5.041 1160	ф 5 Вр I ГОСТ 6727-80 ℓ=1160	5	0,161 кг
				1 489.1-3.2-2 23 0.3 0-01		
				Детали		
Б4		1	5 041 1155	ф 5 Вр I ГОСТ 6727-80 ℓ=1155	7	0,160 кг
Б4		2	5.041.1160	ф 5 Вр I ГОСТ 6727-80 ℓ=1160	6	0,161 кг

Нач. ОТА	Некритин		11.86
Н. контр	Некритин		
ГИП	Некритин		
Вед. инж	Домахина		
Ст. инж	Александрова		

1489 1-32-2 23.0 3.0

Сетка С223; С226

Стадия	Масса	Масштаб
Р	см. табл.	
Лист	Листов 4	

ГИПРОНИИЗДРАВ г Москва

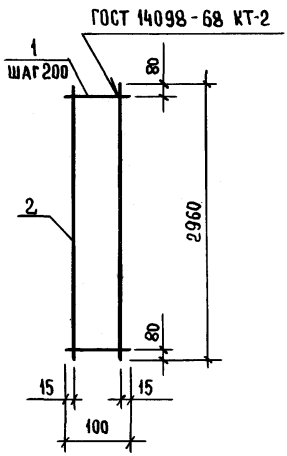

Обозначение	Марка	Масса, кг
1.489.1-3.2-2 01.01.0	С 230	2,67
-01	С 231	1,64

Формат	Зона	Поз.	Обозначение	Наименование	Кол.	Примеч.
				1.489.1-3.2-2 01.01.0		
				Детали		
Б4		1	6.011.100	ф 6 AI ГОСТ 5781-82 ℓ=100	15	0,022 кг
Б4		2	8.013.2960	ф 8 A III ГОСТ 5781-82 ℓ=2960	2	1,169 кг
				1.489.1-3.2-2 01.01.0-01		
				Детали		
Б4		1	6.011.100	ф 6 AI ГОСТ 5781-82 ℓ=100	15	0,022 кг
Б4		2	6.011.2960	ф 6 AI ГОСТ 5781-82 ℓ=2960	2	0,657 кг

Взам. инв. №

Подпись и дата

Инв. № подл.

Нач. отд.	Некритин		11.86
Н. контр.	Некритин		
ГИП	Некритин		
Вед. инж.	Домахина		
Ст. инж.	Александрова		

1.489.1-3.2-2 01.01.0

Сетка С 230; С 231

Стадия	Масса	Масштаб
Р	см. табл.	
Лист	Листов 1	

ГИПРОНИИЗДРАВ
г. Москва

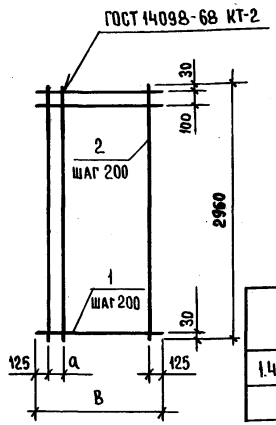

Обозначение	Марка	B, мм	a, мм	Масса, кг
1.489.1-3.2-2 01.0.2.0	С 238	1950	100	8,45
-01	С 241	2450	200	10,37

Формат	Зона	Поз.	Обозначение	Наименование	Кол.	Примеч.
				1.489.1-3.2-2 01.0.2.0		
				Детали		
Б4		1	5.041.1950	ф 5Вр I ГОСТ 6727-80 ℓ=1950	16	0,271 кг
Б4		2	5.041.2960	ф 5Вр I ГОСТ 6727-80 ℓ=2960	10	0,411 кг
				1.489.1-3.2-2 01.0.2.0-01		
				Детали		
Б4		1	5.041.2450	ф 5Вр I ГОСТ 6727-80 ℓ=2450	16	0,340 кг
Б4		2	5.041.2960	ф 5Вр I ГОСТ 6727-80 ℓ=2960	12	0,411 кг

Взам. инв. №

Подпись и дата

Инв. № подл.

1.489.1-3.2-2 01.0.2.0

Нач. отд.	Некритин		11.86
Н. контр.	Некритин		
ГИП	Некритин		
Вед. инж.	Домахина		
Ст. инж.	Александрова		

Сетка С 238; С 241

Стадия	Масса	Масштаб
Р	см. табл.	
Лист	Листов 1	

ГИПРОНИИЗДРАВ г. Москва

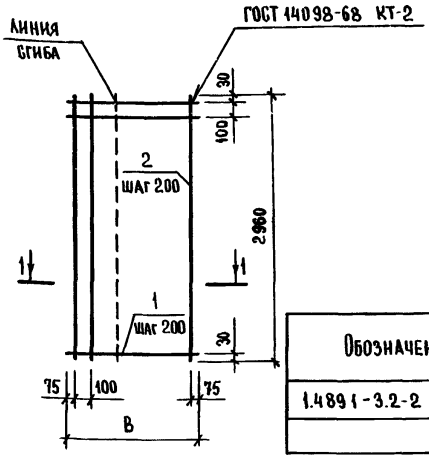

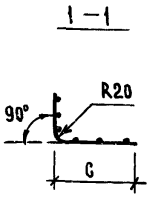

Обозначение	Марка	В, мм	С, мм	Масса, кг
1.4891-3.2-2 01.03.0	С239	1450	900	6,50
-01	С242	1850	1150	8,22

Формат	Зона	Поз	Обозначение	Наименование	Кол.	Примеч
				1.4891-3.2-2 01.03.0		
				Детали		
Б4		1	5.041.1450	ф5ВрI ГОСТ 6727-80 ℓ=1450	16	0,201 кг
Б4		2	5.041.2960	ф5ВрI ГОСТ 6727-80 ℓ=2960	8	0,411 кг
				1.4891-3.2-2 01.03.0-01		
				Детали		
Б4		1	5.041.1850	ф5ВрI ГОСТ 6727-80 ℓ=1850	16	0,257 кг
Б4		2	5.041.2960	ф5ВрI ГОСТ 6727-80 ℓ=2960	10	0,411 кг

Взам. инв. № | Подпись и дата | Инв. № подл.

Нач. отд.	Некритин		11.86
Н. контр.	Некритин		
ГИП	Некритин		
Вед. инж	Домахина		
Ст. инж	Александрова		

1.4891-3.2-2 01.03.0

Сетка С239; С242

Стадия	Масса	Масштаб
Р	см. табл.	
Лист	Листов 1	

ГИПРОНИИЗДРАВ г. Москва

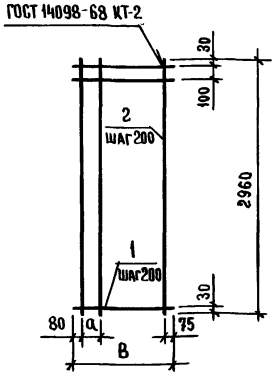

Обозначение	Марка	B, мм	a, мм	Масса, кг
1.4891-3.2-2 01.04 0	С240	905	150	4,06
-01	С243	1155	200	5,03

Формат	Зона	Поз.	Обозначение	Наименование	Кол.	Примеч.
				1.4891-3.2-2 01 0.4 0		
				Детали		
Б4		1	5.041 905	ф 5 Вр I ГОСТ 6727-80 ℓ=905	16	0,125 кг
Б4		2	5.041.2960	ф 5 Вр I ГОСТ 6727-80 ℓ=2960	5	0,411 кг
				1.4891-3.2-2 01.0.4 0-01		
				Детали		
Б4		1	5.041 1155	ф 5 Вр I ГОСТ 6727-80 ℓ=1155	16	0,160 кг
Б4		2	5.041.2960	ф 5 Вр I ГОСТ 6727-80 ℓ=2960	6	0,411 кг

Нач. отд.	Некритин		11.86
Н. контр	Некритин		
ГИП	Некритин		
Вед. инж	Домахина		
Ст. инж	Александрова		

1.4891-3.2-2 01 0.4 0

Сетка С240; С243

Стадия	Масса	Масштаб
Р	см табл.	
Лист	Листов 1	

ГИПРОНИИЗДРАВ г Москва

Инв. № подл. | Подпись и дата | Взам. инв. №

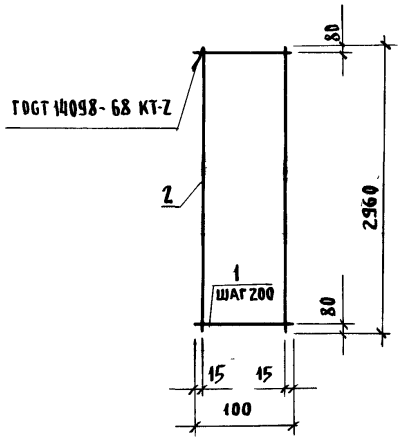

Формат	Зона	Поз.	Обозначение	Наименование	Кол.	Примеч.
				Детали		
БЧ		1	Б. 011 100	ф 6AI ГОСТ 5781-82 ℓ=100	15	0,022 кг
БЧ		2	10 013.2960	ф 10AIII ГОСТ 5781-82 ℓ=2960	2	1,826 кг

Нач. отд	Некритин		11.86
Н. контр	Некритин		
ГИП	Некритин		
Вед. инж	Домахина		
Инженер	Аксенова		

1.489.1-3.2-2 01.0.5.0

Сетка С25 2

Стадия	Масса	Масштаб
Р	3,98	
Лист	Листов 1	

ГИПРОНИИЗДРАВ
г. Москва

Подпись и дата | Инв. № подл.

Формат	Зона	Поз	Обозначение	Наименование	Кол	Примечание
				Документация		
А4			1.489.1-3.2-2 01 06 ОСБ	Сборочный чертеж	×	
				1.489.1-3.2-2 01 0.6.0		
				Детали		
БЧ		1	5 041. 1050	ф5 ВрI ГОСТ 6727-80 ℓ=1050	16	0,146 кг
БЧ		2	5. 041. 2960	ф5 ВрI ГОСТ 6727-80 ℓ=2960	6	0,411 кг
				1.489.1-3.2-2 01.0.6.0-01		
				Детали		
БЧ		1	5 041 850	ф5 ВрI ГОСТ 6727-80 ℓ=850	16	0,118 кг
БЧ		2	5 041 2960	ф5 ВрI ГОСТ 6727-80 ℓ=2960	5	0,411 кг
				1.489 1-3.2-2 01.0.6.0-02		
				Детали		
БЧ		1	5.041.1250	ф5 ВрI ГОСТ 6727-80 ℓ=1250	16	0,174 кг
БЧ		2	5.041 2960	ф5 ВрI ГОСТ 6727-80 ℓ=2960	7	0,411 кг
				1 489 1-3.2-2 01 0.6 0-03		
				Детали		
БЧ		1	5. 041. 1050	ф5 ВрI ГОСТ 6727-80 ℓ=1050	16	0,146 кг
БЧ		2	5 041. 2960	ф5 ВрI ГОСТ 6727-80 ℓ=2960	6	0,411 кг

Нач. отд	Некритин		11.86
Н. контр.	Некритин		
ГИП	Некритин		
Вед. инж.	Домахина		
Инженер	Аксенова		

1.489.1-3.2-2 01 0 6 0

Сетка С256; С258; С261; С263

Стадия	Лист	Листов
Р		1

ГИПРОНИИЗДРАВ
г. Москва

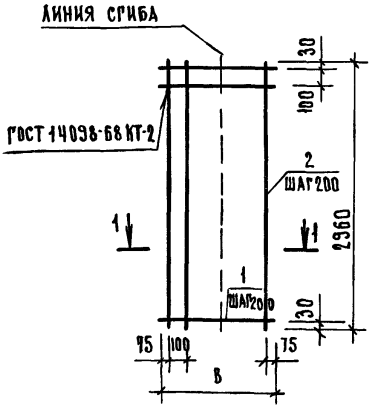

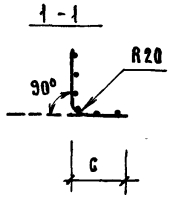

Обозначение	Марка	В, мм	С, мм	Масса, кг
1.483.1-3.2-2 01.0.6.0	С256	1050	475	4,80
-01	С258	850	275	3,94
-02	С261	1250	525	5,66
-03	С263	1050	325	4,80

Нач. отд.	Некритин		11.86
Н. контр.	Некритин		
ГИП	Некритин		
Вед. инж.	Домахина	Домах	
Инженер	Аксенова	Аксенов	

1.483.1-3.2-2 01.0.6.0сб

Сетка С256; С258; С261; С263
Сборочный чертеж

Стадия	Масса	Масштаб
Р	см. табл.	
Лист	Листов 1	

ГИПРОНИИЗДРАВ
г. Москва

Взам. инв. № | Подпись и дата | Инв. № подл.

Форм.	Зона	Поз.	Обозначение	Наименование	Кол.	Приме-чание
				Документация		
А4			1.483.1-3.2-2 01.07.0 СБ	Сборочный чертеж	×	
				1.483.1-3.2-2 01.07.0		
				Детали		
Б4		1	5.041.480	ф5 Bp I ГОСТ 6727-80 ℓ=480	16	0,067 кг
Б4		2	5.041.2960	ф5 Bp I ГОСТ 6727-80 ℓ=2960	3	0,411 кг
				1.483.1-3.2-2 01.07.0-01		
				Детали		
Б4		1	5.041.280	ф5 Bp I ГОСТ 6727-80 ℓ=280	16	0,039 кг
Б4		2	5.041.2960	ф5 Bp I ГОСТ 6727-80 ℓ=2960	3	0,411 кг
				1.483.1-3.2-2 01.07.0-02		
				Детали		
Б4		1	5.041.530	ф5 Bp I ГОСТ 6727-80 ℓ=530	16	0,074 кг
Б4		2	5.041.2960	ф5 Bp I ГОСТ 6727-80 ℓ=2960	3	0,411 кг
				1.483.1-3.2-2 01.07.0-03		
				Детали		
Б4		1	5.041.330	ф5 Bp I ГОСТ 6727-80 ℓ=330	16	0,046 кг
Б4		2	5.041.2960	ф5 Bp I ГОСТ 6727-80 ℓ=2960	3	0,411 кг

Инв.№ подл. | Подпись и дата | Взам. инв.№

Нач. отд	Некритин		11.86
Н. контр	Некритин		
ГИП	Некритин		
Вед. инж	Домахина		
Инженер	Аксенова		

1.483.1-3.2-2 01.07.0

Сетка С257; С259; С262; С264

Стадия	Лист	Листов
Р		1

ГИПРОНИИЗДРАВ
г. Москва

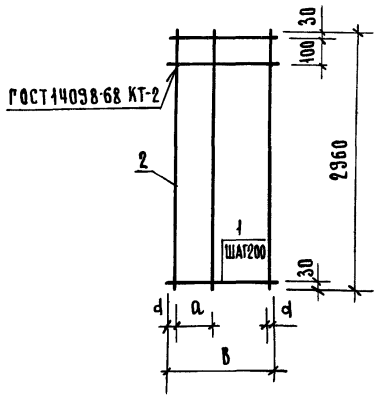

Обозначение	Марка	B, мм	a, мм	d, мм	Масса, кг
1.489.1-3.2-2 01.07.0	С 257	480	150	90	2,31
-01	С 259	280	80	60	1,86
-02	С 262	530	200	65	2,42
-03	С 264	330	100	65	1,97

Инв. № подл. | Подпись и дата | Взам. инв. №

Нач. отд.	Некритин		11.86
Н. контр.	Некритин		
ГИП	Некритин		
Вед. инж.	Домахина		
Инженер	Аксенова		

1.489.1-3.2-2 01.07.0 СБ

Сетка С 257; С 259; С 262; С 264
Сборочный чертеж

Стадия	Масса	Масштаб
Р	см. табл.	
Лист	Листов 1	

ГИПРОНИИЗДРАВ
г. Москва

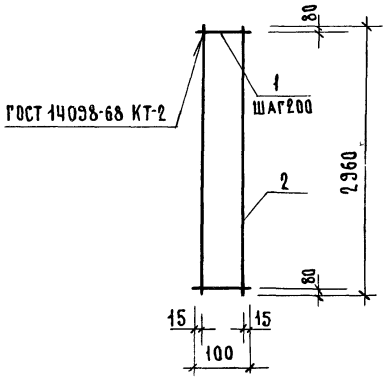

ФОРМАТ	ЗОНА	ПОЗ.	ОБОЗНАЧЕНИЕ	НАИМЕНОВАНИЕ	КОЛ.	ПРИМЕЧ.
				Детали		
БЧ		1	6.011.100	ф6 AI ГОСТ 5781-82 ℓ=100	15	0,022кг
БЧ		2	12.013.2960	ф12 AIII ГОСТ 5781-82 ℓ=2960	2	2,628кг

НАЧ. ОТД.	НЕКРИТИН		11.86
Н. КОНТР.	НЕКРИТИН		
ГИП	НЕКРИТИН		
ВЕД. ИНЖ.	ДОМАХИНА		
ИНЖЕНЕР	АКСЕНОВА		

1 483.1-3.2-2 02.0.1.0

СЕТКА С260

СТАДИЯ	МАССА	МАСШТАБ
Р	5,53	
ЛИСТ	ЛИСТОВ 1	

ГИПРОНИИЗДРАВ г. МОСКВА

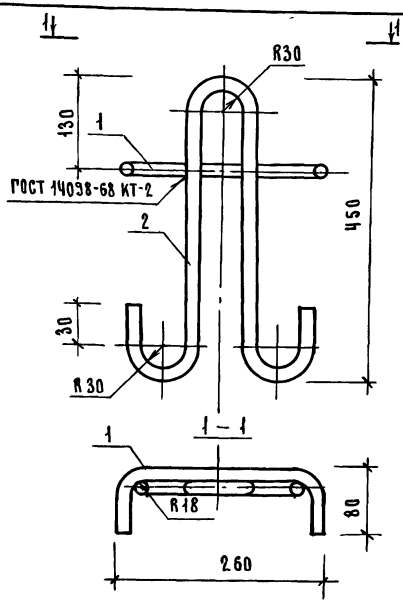

ФОРМАТ	ЗОНА	ПОЗ.	ОБОЗНАЧЕНИЕ	НАИМЕНОВАНИЕ	КОЛ.	ПРИМЕЧ.
				Детали		
А4		1	1.489.1-3.2-2 23.0.4.1	ф14 AI ГОСТ 5781-82	1	
А4		2	1.489.1-3.2-2 23.0.4.2	ф14 AI ГОСТ 5781-82	1	

Инв.№ подл. | Подпись и дата | Взам. инв.№

Нач. отд	Некритин		11.86
Н.контр.	Некритин		
ГИП	Некритин		
Вед. инж.	Домахина		
Инженер	Аксенова		

1.489.1-3.2-2 23.0.4.0

Петля П11

Стадия	Масса	Масштаб
Р	1.85	
Лист	Листов 1	

ГИПРОНИИЗДРАВ г. Москва

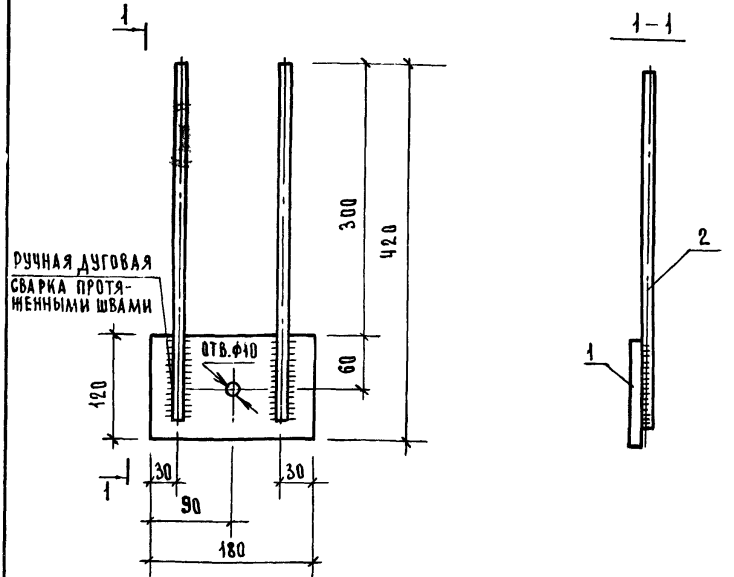

ФОРМАТ	ЗОНА	ПОЗ.	ОБОЗНАЧЕНИЕ	НАИМЕНОВАНИЕ	КОЛ.	ПРИМЕЧ.
				Детали		
БЧ		1	10.120.060.180	Полоса $\frac{120\times10\ ГОСТ\ 103\text{-}76}{Вст3пс6\ ГОСТ\ 535\text{-}79}$ $\ell=180$	1	1,695кг
БЧ		2	10.013.400	ф10 AIII ГОСТ 5781-82 $\ell=400$	2	0,246кг

Нач.отд.	Некритин		Н.86
Н.контр	Некритин		
ГИП	Некритин		
Вед.инж.	Домахина		
Инженер	Аксенова		

1.483.1-3.2-2 00.0.1.0

Изделие закладное МН27

Стадия	Масса	Масштаб
Р	2,13	
Лист	Листов 1	

ГИПРОНИИЗДРАВ г. Москва

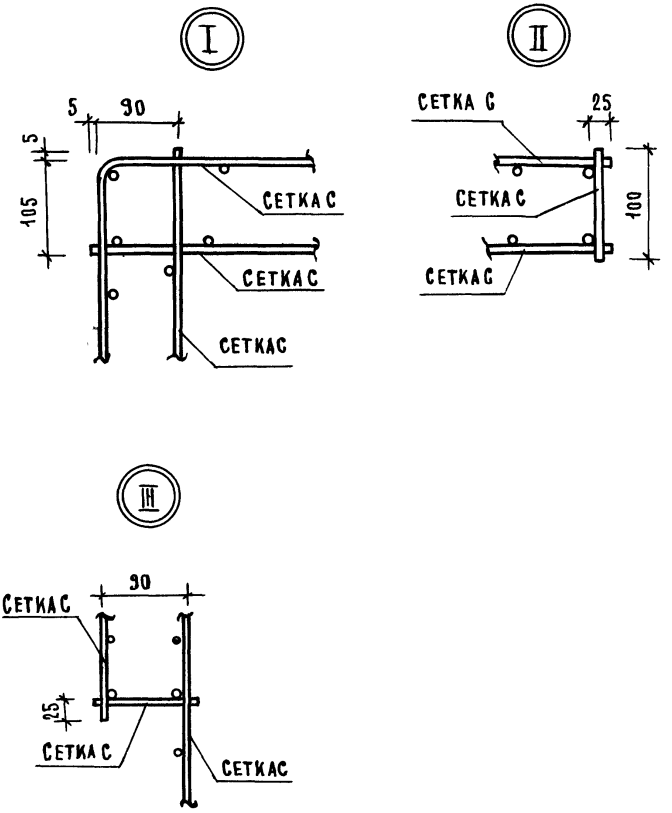

				1.489.1-3.2-2 00.0.0.0Д	
НАЧ.ОТД.	НЕКРИТИН		И.86	Узел I...VIII	СТАДИЯ: Р; ЛИСТ: 1; ЛИСТОВ: 5
Н.КОНТР.	НЕКРИТИН				
РИП	НЕКРИТИН				
ВЕД.ИНЖ.	ДОМАХИНА				ГИПРОНИИЗДРАВ г. Москва
ИНЖЕНЕР	АКСЕНОВА				

ИНВ.№ ПОДЛ. | ПОДПИСЬ И ДАТА | ВЗАМ.ИНВ.№

Ⅳ

1-1

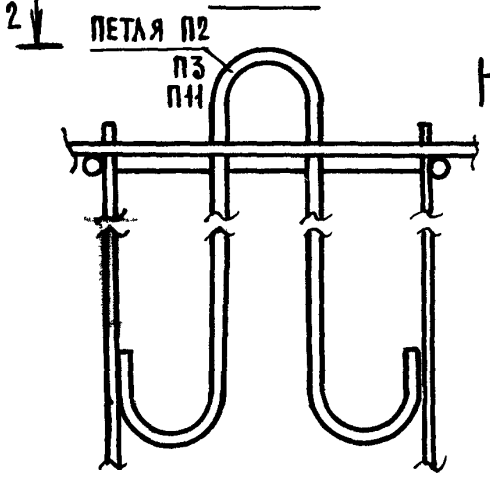
2
ПЕТЛЯ П2
П3
П11
3

3-3

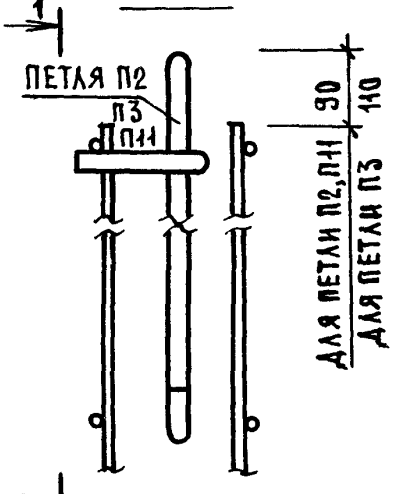
1
2
ПЕТЛЯ П2
П3
П11
90
110
ДЛЯ ПЕТЛИ П2,П11
ДЛЯ ПЕТЛИ П3

2-2

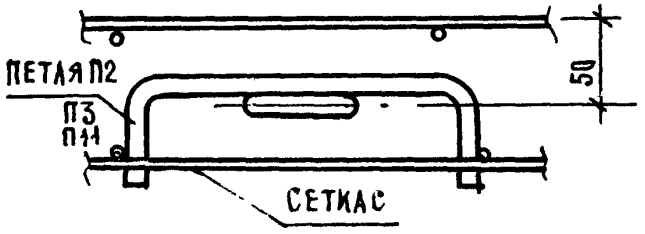
ПЕТЛЯ П2
П3
П11
50
СЕТКА С

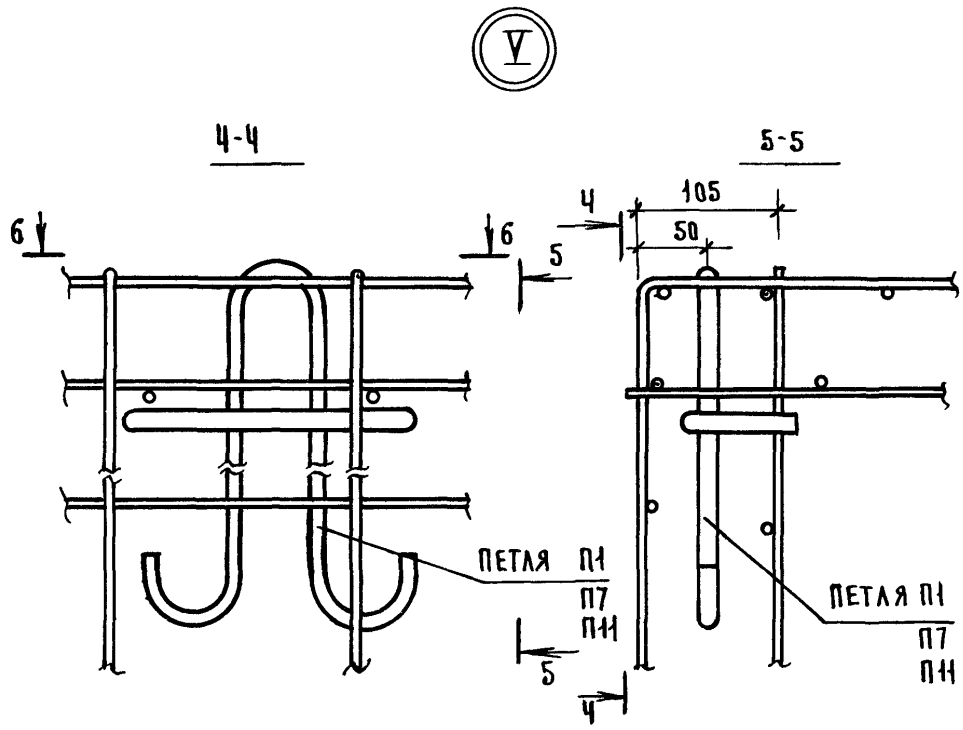
Ч-Ч
5-5
6
6
5
Ч
105
50
ПЕТЛЯ П1
П7
П11
5
Ч
ПЕТЛЯ П1
П7
П11

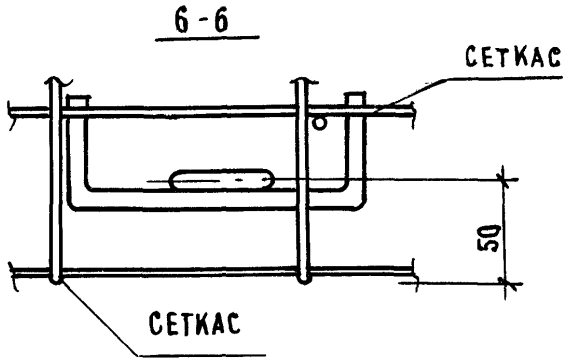
6-6
СЕТКАС
50
СЕТКАС

VI

7 - 7

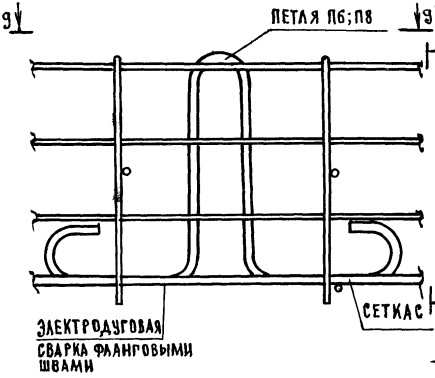
ПЕТЛЯ П6;П8
ЭЛЕКТРОДУГОВАЯ СВАРКА ФЛАНГОВЫМИ ШВАМИ
СЕТКА С
8
9
7

8 - 8

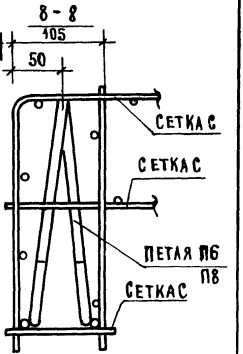
7
105
50
СЕТКА С
СЕТКА С
ПЕТЛЯ П6
П8
СЕТКА С

9 - 9

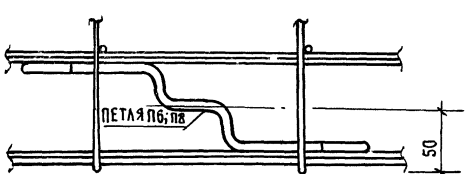
ПЕТЛЯ П6;П8
50

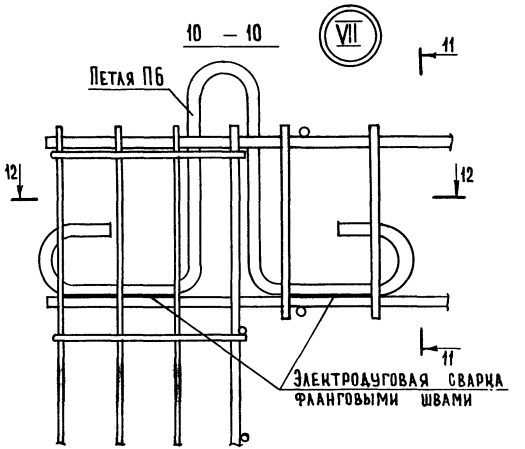

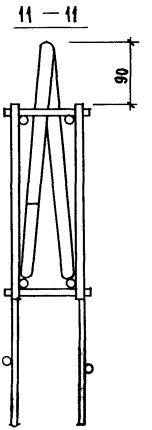

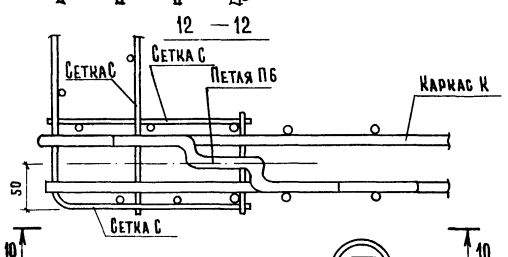

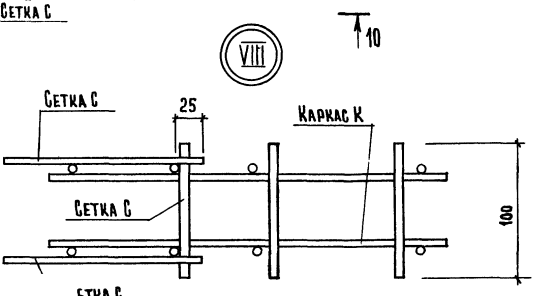

gost.e-ecolog.ru