ТИПОВЫЕ КОНСТРУКЦИИ,
ИЗДЕЛИЯ И УЗЛЫ ЗДАНИЙ И СООРУЖЕНИЙ

СЕРИЯ 1.489.1-3

ШАХТЫ ЛИФТОВ ИЗ ЖЕЛЕЗОБЕТОННЫХ УКРУПНЕННЫХ КОНСТРУКЦИЙ ДЛЯ ЗДАНИЙ ПРОМЫШЛЕННЫХ ПРЕДПРИЯТИЙ

ВЫПУСК 1-2

БЛОКИ ШАХТ ГРУЗОВЫХ ЛИФТОВ.

РАБОЧИЕ ЧЕРТЕЖИ

gost.e-ecolog.ru

ЦЕНТРАЛЬНЫЙ ИНСТИТУТ ТИПОВОГО ПРОЕКТИРОВАНИЯ
ГОССТРОЯ СССР

Москва. А-445. Смольная ул., 22

Сдано в печать X 198 7 года

Заказ № 11818 Тираж 4110 экз.

ТИПОВЫЕ КОНСТРУКЦИИ,
ИЗДЕЛИЯ И УЗЛЫ ЗДАНИЙ И СООРУЖЕНИЙ

СЕРИЯ 1.489.1-3

ШАХТЫ ЛИФТОВ ИЗ ЖЕЛЕЗОБЕТОННЫХ УКРУПНЕННЫХ КОНСТРУКЦИЙ ДЛЯ ЗДАНИЙ ПРОМЫШЛЕННЫХ ПРЕДПРИЯТИЙ

ВЫПУСК 1-2

БЛОКИ ШАХТ ГРУЗОВЫХ ЛИФТОВ.

РАБОЧИЕ ЧЕРТЕЖИ

Разработаны ГИПРОНИИЗДРАВ
Минздрава СССР

Гл. инженер института А.В. Иванов
Гл. инженер проекта Ю.С. Некритин

Утверждены и введены в действие
с 01.01.88г.
ГОССТРОЕМ СССР
Протокол от 25.06.87г. № АЧ-6-1

Обозначение	Наименование	Стр.
1.489.1-3.1-2 ООТО	Техническое описание	6
1.489.1-3.1-2 01	Блок шахты лифта БШЛ50Гр-30-1	
1.489.1-3.1-2 02	Блок шахты лифта БШЛ50Гр-36-17	11
1.489.1-3.1-2 01СБ	Блок шахты лифта БШЛ50Гр-30-1	
	Сборочный чертеж	12
1.489.1-3.1-2 02СБ	Блок шахты лифта БШЛ50Гр-36-17	
	Сборочный чертеж	13
1.489.1-3.1-2 03	Блок шахты лифта БШЛ50Гр-42-17	
1.489.1-3.1-2 04	Блок шахты лифта БШЛ50Гр-30-2	14
1.489.1-3.1-2 03СБ	Блок шахты лифта БШЛ50Гр-42-17	
	Сборочный чертеж	15
1.489.1-3.1-2 04СБ	Блок шахты лифта БШЛ50Гр-30-2	
	Сборочный чертеж	16
1.489.1-3.1-2 05	Блок шахты лифта БШЛ50Гр-36-18	
1.489.1-3.1-2 06	Блок шахты лифта БШЛ50Гр-42-18	17
1.489.1-3.1-2 05СБ	Блок шахты лифта БШЛ50Гр-36-18	
	Сборочный чертеж	18
1.489.1-3.1-2 06СБ	Блок шахты лифта БШЛ50Гр-42-18	
	Сборочный чертеж	19
1.489.1-3.1-2 07	Блок шахты лифта БШЛ50Гр-30-9	
1.489.1-3.1-2 08	Блок шахты лифта БШЛ50Гр-36-19	20
1.489.1-3.1-2 07СБ	Блок шахты лифта БШЛ50Гр-30-9	
	Сборочный чертеж	21
1.489.1-3.1-2 08СБ	Блок шахты лифта БШЛ50Гр-36-19	
	Сборочный чертеж	22

Инв. № подл. | Подпись и дата | Взам. инв. №

Нач. отд.	Некритин		11.86	1.489.1-3.1-2 ОО
Н. контр.	Некритин			Содержание
ГИП	Некритин			Стадия: Р; Лист: 1; Листов:
Вед. инж.	Домахина			ГИПРОНИИ г. Москва
Инженер	Меренчикова			3

Формат А4

Обозначение	Наименование	Стр.
1.489.1-3.1-2 09	Блок шахты лифта БШЛ50Гр-42-19	
1.489.1-3.1-2 10	Блок шахты лифта БШЛ50Гр-30-10	23
1.489.1-3.1-2 09СБ	Блок шахты лифта БШЛ50Гр-42-19	
	Сборочный чертеж	24
1.489.1-3.1-2 10СБ	Блок шахты лифта БШЛ50Гр-30-10	
	Сборочный чертеж	25
1.489.1-3.1-2 11	Блок шахты лифта БШЛ50Гр-36-20	
1.489.1-3.1-2 12	Блок шахты лифта БШЛ50Гр-42-20	26
1.489.1-3.1-2 11СБ	Блок шахты лифта БШЛ50Гр-36-20	
	Сборочный чертеж	27
1.489.1-3.1-2 12СБ	Блок шахты лифта БШЛ50Гр-42-20	
	Сборочный чертеж	28
1.489.1-3.1-2 13	Блок шахты лифта БШЛ50Гр.Б-30-1	
1.489.1-3.1-2 14	Блок шахты лифта БШЛ50Гр.Б-36-17	29
1.489.1-3.1-2 13СБ	Блок шахты лифта БШЛ50Гр.Б-30-1	
	Сборочный чертеж	30
1.489.1-3.1-2 14СБ	Блок шахты лифта БШЛ50Гр.Б-36-17	
	Сборочный чертеж	31
1.489.1-3.1-2 15	Блок шахты лифта БШЛ50Гр.Б-42-17	
1.489.1-3.1-2 16	Блок шахты лифта БШЛ50Гр.Б-30-2	32
1.489.1-3.1-2 15СБ	Блок шахты лифта БШЛ50Гр.Б-42-17	
	Сборочный чертеж	33
1.489.1-3.1-2 16СБ	Блок шахты лифта БШЛ50Гр.Б-30-2	
	Сборочный чертеж	34

Инв. № подл. | Подпись и дата | Взам. инв. №

1.489.1-3.1-2 ОО

Лист 2

Формат А4.

Обозначение	Наименование	Стр.
1.489.1-3.1-2 17	Блок шахты лифта БШЛ50Гр.б-36-18	
1.489.1-3.1-2 18	Блок шахты лифта БШЛ50Гр.б-42-18	35
1.489.1-3.1-2 17СБ	Блок шахты лифта БШЛ50Гр.б-36-18	
	Сборочный чертеж	36
1.489.1-3.1-2 18СБ	Блок шахты лифта БШЛ50Гр.б-42-18	
	Сборочный чертеж	37
1.489.1-3.1-2 19	Блок шахты лифта БШЛ50Гр.б-30-9	
1.489.1-3.1-2 20	Блок шахты лифта БШЛ50Гр.б-36-19	38
1.489.1-3.1-2 19СБ	Блок шахты лифта БШЛ50Гр.б-30-9	
	Сборочный чертеж	39
1.489.1-3.1-2 20СБ	Блок шахты лифта БШЛ50Гр.б-36-19	
	Сборочный чертеж	40
1.489.1-3.1-2 21	Блок шахты лифта БШЛ50Гр.б-42-19	
1.489.1-3.1-2 22	Блок шахты лифта БШЛ50Гр.б-30-10	41
1.489.1-3.1-2 21СБ	Блок шахты лифта БШЛ50Гр.б-42-19	
	Сборочный чертеж	42
1.489.1-3.1-2 22СБ	Блок шахты лифта БШЛ50Гр.б-30-10	
	Сборочный чертеж	43
1.489.1-3.1-2 23	Блок шахты лифта БШЛ50Гр.б-36-20	
1.489.1-3.1-2 24	Блок шахты лифта БШЛ50Гр.б-42-20	44
1.489.1-3.1-2 23СБ	Блок шахты лифта БШЛ50Гр.б-36-20	
	Сборочный чертеж	45
1.489.1-3.1-2 24СБ	Блок шахты лифта БШЛ50Гр.б-42-20	
	Сборочный чертеж	46
1.489.1-3.1-2 25	Блок шахты лифта БШЛ100Гр-36-3	
1.489.1-3.1-2 26	Блок шахты лифта БШЛ100Гр-42-25	47
1.489.1-3.1-2 25СБ	Блок шахты лифта БШЛ100Гр-36-3	
	Сборочный чертеж	48
1.489.1-3.1-2 26СБ	Блок шахты лифта БШЛ100Гр-42-25	
	Сборочный чертеж	49

Инв. № подл. | Подпись и дата | Взам. инв. №

Обозначение	Наименование	Стр.
1.489.1-3.1-2 27	Блок шахты лифта БШЛ100Гр-36-4	
1.489.1-3.1-2 28	Блок шахты лифта БШЛ100Гр-42-26	50
1.489.1-3.1-2 27СБ	Блок шахты лифта БШЛ100Гр-36-4	
	Сборочный чертеж	51
1.489.1-3.1-2 28СБ	Блок шахты лифта БШЛ100Гр-42-26	
	Сборочный чертеж	52
1.489.1-3.1-2 29	Блок шахты лифта БШЛ100Гр-36-7	
1.489.1-3.1-2 30	Блок шахты лифта БШЛ100Гр-42-27	53
1.489.1-3.1-2 29СБ	Блок шахты лифта БШЛ100Гр-36-7	
	Сборочный чертеж	54
1.489.1-3.1-2 30СБ	Блок шахты лифта БШЛ100Гр-42-27	
	Сборочный чертеж	55
1.489.1-3.1-2 31	Блок шахты лифта БШЛ100Гр-36-8	
1.489.1-3.1-2 32	Блок шахты лифта БШЛ100Гр-42-28	56
1.489.1-3.1-2 31СБ	Блок шахты лифта БШЛ100Гр-36-8	
	Сборочный чертеж	57
1.489.1-3.1-2 32СБ	Блок шахты лифта БШЛ100Гр-42-28	
	Сборочный чертеж	58
1.489.1-3.1-2 33	Блок шахты лифта БШЛ50Гр-12-1	
1.489.1-3.1-2 33СБ	Блок шахты лифта БШЛ50Гр-12-1	
	Сборочный чертеж	59
1.489.1-3.1-2 34	Блок шахты лифта БШЛ50Гр-12-3	
1.489.1-3.1-2 34СБ	Блок шахты лифта БШЛ50Гр-12-3	
	Сборочный чертеж	60

Инв. № подл. | Подпись и дата | Взам. инв. №

Обозначение	Наименование	Стр.
1.489.1-3.1-2 35	Блок шахты лифта БШЛ50Гр-30-3; БШЛ50Гр-30-5	
1.489.1-3.1-2 35СБ	Блок шахты лифта БШЛ50Гр-30-3; БШЛ50Гр-30-5	
	Сборочный чертеж	61
1.489.1-3.1-2 36	Блок шахты лифта БШЛ50Гр-30-7; БШЛ50Гр-30-11	
1.489.1-3.1-2 36СБ	Блок шахты лифта БШЛ50Гр-30-7; БШЛ50Гр-30-11	
	Сборочный чертеж	62
1.489.1-3.1-2 37	Блок шахты лифта БШЛ50Гр-12-4	
1.489.1-3.1-2 37СБ	Блок шахты лифта БШЛ50Гр-12-4	
	Сборочный чертеж	63
1.489.1-3.1-2 38	Блок шахты лифта БШЛ50Гр-30-4; БШЛ50Гр-30-6	
1.489.1-3.1-2 38СБ	Блок шахты лифта БШЛ50Гр-30-4; БШЛ50Гр-30-6	
	Сборочный чертеж	64
1.489.1-3.1-2 39	Блок шахты лифта БШЛ50Гр-30-8; БШЛ50Гр-30-12	
1.489.1-3.1-2 39СБ	Блок шахты лифта БШЛ50Гр-30-8; БШЛ50Гр-30-12	
	Сборочный чертеж	65
1.489.1-3.1-2 40	Блок шахты лифта БШЛ50Гр.Б-12-1	
1.489.1-3.1-2 40СБ	Блок шахты лифта БШЛ50Гр.Б-12-1	
	Сборочный чертеж	66
1.489.1-3.1-2 41	Блок шахты лифта БШЛ50Гр.Б-12-3	
1.489.1-3.1-2 41СБ	Блок шахты лифта БШЛ50Гр.Б-12-3	
	Сборочный чертеж	67
1.489.1-3.1-2 42	Блок шахты лифта БШЛ50Гр.Б-30-3; БШЛ50Гр.Б-30-5	
1.489.1-3.1-2 42СБ	Блок шахты лифта БШЛ50Гр.Б-30-3; БШЛ50Гр.Б-30-5	
	Сборочный чертеж	68
1.489.1-3.1-2 43	Блок шахты лифта БШЛ50Гр.Б-30-7; БШЛ50Гр.Б-30-11	
1.489.1-3.1-2 43СБ	Блок шахты лифта БШЛ50Гр.Б-30-7; БШЛ50Гр.Б-30-11	
	Сборочный чертеж	69
1.489.1-3.1-2 44	Блок шахты лифта БШЛ50Гр.Б-12-4	
1.489.1-3.1-2 44СБ	Блок шахты лифта БШЛ50Гр.Б-12-4	
	Сборочный чертеж	70

Инв. № подл. | Подпись и дата | Взам. инв. №

Обозначение	Наименование	Стр.
1.489.1-3.1-2 45	Блок шахты лифта БШЛ50Гр.Б-30-1; БШЛ50Гр.Б-30-6	
1.489.1-3.1-2 45СБ	Блок шахты лифта БШЛ50Гр.Б-30-1; БШЛ50Гр.Б-30-6	
	Сборочный чертеж	71
1.489.1-3.1-2 46	Блок шахты лифта БШЛ50Гр.Б-30-8; БШЛ50Гр.Б-30-12	
1.489.1-3.1-2 46СБ	Блок шахты лифта БШЛ50Гр.Б-30-8; БШЛ50Гр.Б-30-12	
	Сборочный чертеж	72
1.489.1-3.1-2 47	Блок шахты лифта БШЛ100Гр-12-1	
1.489.1-3.1-2 47СБ	Блок шахты лифта БШЛ100Гр-12-1	
	Сборочный чертеж	73
1.489.1-3.1-2 48	Блок шахты лифта БШЛ100Гр-12-3	
1.489.1-3.1-2 48СБ	Блок шахты лифта БШЛ100Гр-12-3	
	Сборочный чертеж	74
1.489.1-3.1-2 49	Блок шахты лифта БШЛ100Гр-12-5	
1.489.1-3.1-2 49СБ	Блок шахты лифта БШЛ100Гр-12-5	
	Сборочный чертеж	75
1.489.1-3.1-2 50	Блок шахты лифта БШЛ100Гр-12-7	
1.489.1-3.1-2 50СБ	Блок шахты лифта БШЛ100Гр-12-7	
	Сборочный чертеж	76
1.489.1-3.1-2 51	Блок шахты лифта БШЛ100Гр-12-9	
1.489.1-3.1-2 51СБ	Блок шахты лифта БШЛ100Гр-12-9	
	Сборочный чертеж	77
1.489.1-3.1-2 52	Блок шахты лифта БШЛ100Гр-30-1; БШЛ100Гр-30-3	
1.489.1-3.1-2 52СБ	Блок шахты лифта БШЛ100Гр-30-1; БШЛ100Гр-30-3	
	Сборочный чертеж	78

Инв. № подл. | Подпись и дата | Взам. инв. №

Обозначение	Наименование	Стр.
1.489.1-3.1-2 53	Блок шахты лифта БШЛ100Гр-30-5	
1.489.1-3.1-2 53СБ	Блок шахты лифта БШЛ100Гр-30-5	
	Сборочный чертеж	79
1.489.1-3.1-2 54	Блок шахты лифта БШЛ100Гр-30-7	
1.489.1-3.1-2 54СБ	Блок шахты лифта БШЛ100Гр-30-7	
	Сборочный чертеж	80
1.489.1-3.1-2 55	Блок шахты лифта БШЛ100Гр-12-2	
1.489.1-3.1-2 55СБ	Блок шахты лифта БШЛ100Гр-12-2	
	Сборочный чертеж	81
1.489.1-3.1-2 56	Блок шахты лифта БШЛ100Гр-12-4	
1.489.1-3.1-2 56СБ	Блок шахты лифта БШЛ100Гр-12-4	
	Сборочный чертеж	82
1.489.1-3.1-2 57	Блок шахты лифта БШЛ100Гр-12-6	
1.489.1-3.1-2 57СБ	Блок шахты лифта БШЛ100Гр-12-6	
	Сборочный чертеж	83

Инв.№ подл. | Подпись и дата | Взам. инв.№

Обозначение	Наименование	Стр
1.489.1-3.1-2 58	Блок шахты лифта БШЛ100Гр-12-8	
1.489.1-3.1-2 58СБ	Блок шахты лифта БШЛ100Гр-12-8	
	Сборочный чертеж	84
1.489.1-3.1-2 59	Блок шахты лифта БШЛ100Гр-30-2; БШЛ100Гр-30-4	
1.489.1-3.1-2 59СБ	Блок шахты лифта БШЛ100Гр-30-2; БШЛ100Гр-30-4	
	Сборочный чертеж	85
1.489.1-3.1-2 60	Блок шахты лифта БШЛ100Гр-30-6	
1.489.1-3.1-2 60СБ	Блок шахты лифта БШЛ100Гр-30-6	
	Сборочный чертеж	86
1.489.1-3.1-2 61	Блок шахты лифта БШЛ100Гр-30-8	
1.489.1-3.1-2 61 СБ	Блок шахты лифта БШЛ100Гр-30-8	
	Сборочный чертеж	87
1.489.1-3.1-2 ООУ	Узел IV; V; VII...XV; XVII	88
1.489.1-3.1-2 ООРС	Ведомость расхода стали	90 (92)

Инв.№ подл. | Подпись и дата | Взам. инв.№

1. Указания по изготовлению

1.1. Блоки (лотковые элементы) шахт лифтов изготовляются в горизонтальном положении в стальных формах, удовлетворяющих требованиям ГОСТ 25781 - 83, с жестким сердечником и съемными наружными бортами. Устанавливая эти борта в различные положения, можно изготовлять элементы различной длины - 1,2м; 3,0м; 3,6м и 4,2м. Применяя различные борта с проемообразователями и без них, можно получать на одной и той же установке блоки с разным расположением дверных проемов.

1.2. Блоки шахт лифтов на чертежах даны в вертикальном (проектном) положении.

1.3. Для обеспечения выемки изделия из опалубки в нем предусмотрен технологический уклон 15мм (рис. 1). Изделия армируются пространственными каркасами. В доборных глухих блоках устанавливаются 2 закладных изделия МН27.

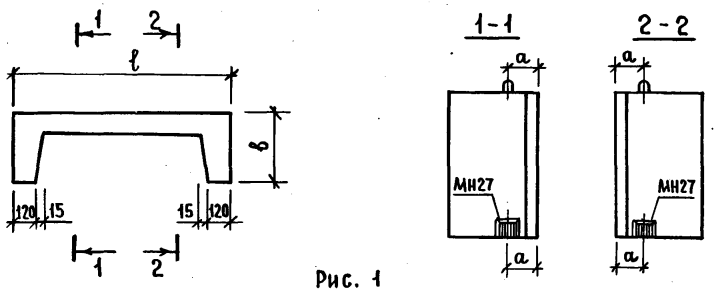

Рис. 1

1.4. Изготовление должно вестись в соответствии с ГОСТ 13015.0 - 83 "Конструкции и изделия бетонные и железобетонные сборные. Общие технические требования".

1.5. В местах устройства отверстий стержни пространственного каркаса вырезать по месту.

1.6. На специальном стенде до установки пространственного каркаса в опалубку рекомендуется прикрепить к нему сварочными клещами следующие закладные изделия: МН6; МН13; МН16; МН18; МН26; МН27. Остальные закладные изделия имеют отверстия для крепления их к форме. Особое внимание необходимо обратить на точную установку с уклоном внутрь блока закладного изделия МН6 (по узлу IX чертеж 1.489.1-3.1-2 ООД).

1.7. Узлы $V^{н}$; $VIII^{н}$; $IX^{н}$; $X^{н}$; $XII^{н}$; $XV^{н}$ зеркальны узлам V; VIII; IX; X; XII; XV, поэтому на чертеже 1.489.1 - 3.1-2 ООД дано только одно исполнение этих узлов.

1.8. Выемку лотковых элементов из опалубки рекомендуется производить за 4 верхних петли (рис. 2).

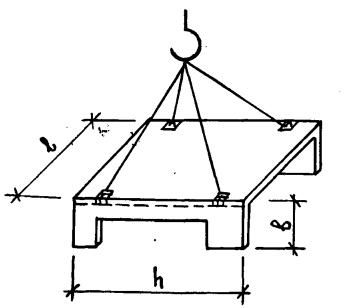

Рис. 2

2. Технические требования

2.1. Бетон.

2.1.1. Блоки должны изготовляться из тяжелого цементного

Нач.отд.	Некритин		11.86
Н.контр.	Некритин		
ГИП	Некритин		
Вед.инж.	Домахина		
Ст. инж.	Комарова		

1.489.1-3.1-2 ООТО

Техническое описание

Стадия	Лист	Листов
Р	1	5

ГИПРОНИИЗДРАВ г. Москва

Инв.№ подл. | Подпись и дата | Взам.инв.№

бетона марки В25 по прочности на сжатие ($\gamma = 2500$ кг/м^3) на плотных крупнозернистых заполнителях.

2.1.2. Качество материалов, применяемых для приготовления бетона, должно обеспечивать выполнение технологических требований к бетону, установленных настоящими техническими требованиями и соответствовать требованиям стандартов или технических условий на эти материалы.

2.1.3. Величина отпускной прочности бетона блоков в момент отгрузки с предприятия-изготовителя устанавливается равной 70% от проектной марки по прочности на сжатие, причем предприятие-изготовитель обязан гарантировать достижение бетоном в возрасте 28 дней проектной марки.

2.1.4. Коэффициент вариации прочности бетона в партии конструкций высшей категории качества должен быть не более 9%.

2.2. Точность изготовления конструкций.

2.2.1. Отклонения действительных размеров конструкций от номинальных, указанных в рабочих чертежах, не должны превышать значений, указанных на рис. 3, мм:

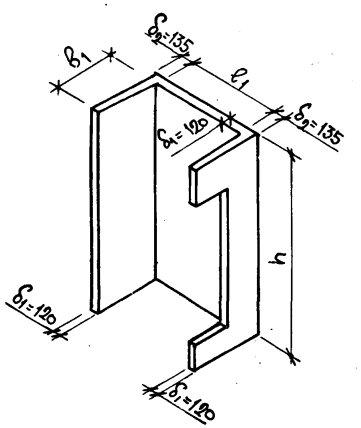

Рис. 3

по длине (глубине) l_1 и ширине b_1 изнутри блока	0; −6
по высоте блока h	0; −10
по толщинам стенки блока δ_1 и δ_2	±3

2.2.2. Отклонения действительных размеров конструкций от номинальных, указанных в рабочих чертежах, не должны превышать значений, мм:

по высоте и ширине дверного проема ±5

по размерам проемов, отверстий и ниш ±3

2.2.3. Отклонения положения дверного проема и других проемов, отверстий и ниш в конструкциях не должны превышать 5мм.

2.2.4. Отклонения положения стальных закладных изделий от номинального, указанного в рабочих чертежах, не должны превышать, мм:

В плоскости грани конструкции	− 10
Из плоскости грани конструкции:	
закладных МН8, 13, 15, 17, 19, МН20, 27	− 1
прочих закладных изделий	− 3

2.2.5. Разности длин диагоналей боковых плоскостей блока, верхней и нижней (опорной) плоскости блока (в проектном положении) не должны превышать, мм:

при высоте изделия $h \leqslant 3580$ − 10

при высоте изделия $h = 4180$ − 12

разность длин диагоналей дверных проемов не должны превышать 10мм.

2.2.6. Отклонение от плоскости опорной (нижней) и верхней граней блока (в проектном положении) не должно превышать 6мм.

2.2.7. Отклонение от прямолинейности наружной и внутренней поверхностей блока в любом сечении на всю его длину, ширину и высоту

Инв N подл | Подпись и дата | Взам. инв N

не должно превышать, мм:

при высоте изделия $h \leq 3580$ — 5

при высоте изделия $h = 4180$ — 6

2.2.8. Отклонение от номинальной толщины защитного слоя бетона до арматуры не должно превышать значений: мм

Номинальная толщина защитного слоя бетона до поверхности арматурного стержня	Предельное отклонение
от 10 до 14	+3
свыше 14 до 19	±3
свыше 19	±5

2.2.9. Отклонение фактической массы конструкций от номинальной, указанной в рабочих чертежах, не должно превышать плюс 5, минус 7%.

2.3 Качество поверхностей и внешний вид конструкции.

2.3.1. На поверхностях конструкции не допускаются:

раковины, местные наплывы и впадины на бетонных поверхностях и околы бетона ребер конструкций, размеры которых превышают указанные в таблице 1.

Таблица 1

Характеристика бетонной поверхности		Предельные размеры, мм				
Вид	Категория по ГОСТ 13015.0-83	Раковин		Местных наплывов (высота) и впадин (глубина)	Околов бетона	
		диаметр	глубина		глубина	длина на 1м ребра
Лицевая, предназначаемая под окраску	А3	3	2	2	5	50
Нелицевая, невидимая в условиях эксплуатации	А7	15	5	5	10	100

Число раковин допустимых размеров на любом участке лицевой бетонной поверхности $0,04\ м^2$ (200×200 мм) не должно превышать 7

2.3.2. Жировые и ржавые пятна на наружных поверхностях блоков не допускаются.

2.3.3. Не допускаются трещины в бетоне конструкций, за исключением усадочных и других местных поверхностных технологических трещин, шириной не более 0,2мм

2.3.4. Открытые поверхности стальных закладных изделий и монтажные петли должны быть очищены от наплывов бетона или раствора, а закладные изделия должны иметь антикоррозийное лакокрасочное покрытие I группы по разделу 2 СНиП 2.03.11-85

3 Правила приемки

3.1. Блоки шахт лифтов принимаются отделом технического контроля предприятия-изготовителя.

3.2. Приемка должна осуществляться в соответствии с ГОСТ 13015.1-81

4. Методы контроля и испытаний

4.1. Испытания блоков шахт лифтов по прочности следует производить в соответствии с требованиями ГОСТ 8829-85 с учетом указаний, приведенных в рабочих чертежах, по схемам загружения и опирания согласно рис 4.

Взам инв N | Подпись и дата | Инв N подл

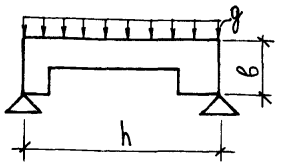

Рис 4

h - высота изделия,
в - ширина изделия
(в проектном положении)

g - нагрузка на блок при транспортировании

$g = 0{,}46 \frac{тс}{м^2}$ (при $C = 1{,}4$)

$g = 0{,}57 \frac{тс}{м^2}$ (при $C = 1{,}6$)

где C - коэффициент по приложению 3 ГОСТ 8829-85

4.2. Прочность бетона на сжатие следует определять по ГОСТ 10180-78.

При испытании блоков шахт лифтов неразрушающими методами фактическую прочность бетона на сжатие следует определять:

ультразвуковым методом по ГОСТ 17624-78

приборами механического действия по ГОСТ 22690.0-77 — ГОСТ 22690.4-77.

4.3. Среднюю плотность бетона следует определять по ГОСТ 12730.0-78 и ГОСТ 12730.1-78 на образцах, изготовленных из бетонной смеси рабочего состава.

Среднюю плотность бетона радиоизотопным методом следует определять по ГОСТ 17623-78.

4.4. Методы контроля и испытаний сварных арматурных и закладных изделий следует принимать по ГОСТ 10922-75 и ГОСТ 23858-79

4.5. Размеры, непрямолинейность и неплоскостность блоков, положение стальных закладных изделий и монтажных петель, толщину защитного слоя бетона до арматуры, качество бетонных поверхностей и внешний вид конструкций следует проверять методами, установленными ГОСТ 13015-75.

4.6. Размеры блоков шахт лифтов по длине ℓ_1 и ширине ℓ_1 должны измеряться в опорном и верхнем сечениях блока (Рис. 3).

Размеры блоков по высоте должны измеряться снаружи во всех углах и в середине каждой грани.

4.7. Надежность принятой анкеровки петель должна быть проверена испытанием

5. Маркировка, хранение и транспортировка

5.1. Маркировка блоков шахт лифтов по ГОСТ 13015.2-81

5.2. На боковой поверхности блоков у нижней опорной плоскости в месте, отмеченным знаком ▭ (рис 5), должны быть написаны основные и информационные маркировочные надписи

5.3. Маркировочный знак ▼ (Рис 5) определяет место опирания изделия на подкладку при хранении и транспортировании блоков шахт лифтов

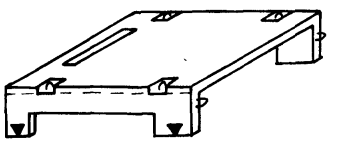

Рис. 5

5.4. Требования к документу о качестве блоков шахт лифтов, поставляемых потребителю по ГОСТ 13015.3-81.

5.5. Блоки шахт лифтов хранятся в горизонтальном положении, установленными на деревянные подкладки. Разрешается складировать блоки в 2 ряда по высоте на прокладках. Прокладки должны быть расположены одна над другой по вертикали в местах, обозначенных маркировочными знаками при изготовлении блоков (рис. 6).

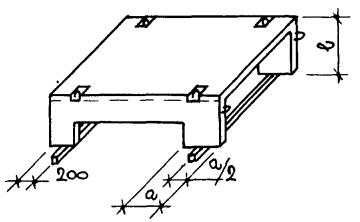

Рис. 6

5.6. Правила хранения и транспортирования блоков по ГОСТ 13015.4-84 "Конструкции и изделия бетонные и железобетонные сборные. Правила транспортирования и хранения".

5.7. Погрузка и разгрузка блоков производится за 4 петли (рис. 7).

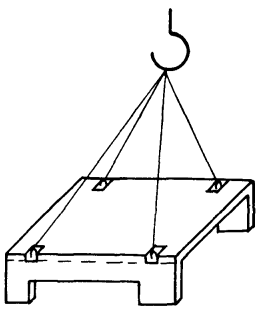

Рис. 7

Формат	Зона	Позиц.	Обозначение	Наименование	Кол.	Примечание
				Документация		
А3			1.489.1-3.1-2 01СБ	Сборочный чертеж	×	
А3			1.489.1-3.1-2 00Д	Узел V; VIII. XV	×	
А3			1.489.1-3.1-2 00ТО	Техническое описание	×	
А3			1.489.1-3.1-2 00РС	Ведомость расхода стали	×	
				Сборочные единицы		
А4		1	1.489.1-3.2-2 01.0.0.0	Каркас пространственный ПК128	1	
А4		2	1.289.1-3.4 00.59.0	Изделие закладное МН6	4	
А4		3	1.289.1-3.4 00.60.0	МН7	2	
А4		4	1.289.1-3.4 00.65.0	МН13	1	
А4		5	1.289.1-3.4 00.68.0	МН16	3	
А4		6	1.289.1-3.4 00.61.0-01	МН17	2	
А4		7	1.289.1-3.4 00.71.0	МН26	2	
				Материал		
				Бетон класса В25	1,20	м³

Инв. № подл. | Подпись и дата | Взам. инв. №

Нач. отд.	Некритин		11.86
Н. контр.	Некритин		
ГИП	Некритин		
Вед. инж.	Домахина		
Ст. инж.	Александрова		

1.489.1-3.1-2 01

Блок шахты лифта БШ150Гр-30-1

Стадия	Лист	Листов
Р		1

ГИПРОНИИЗДРАВ г. Москва

Формат А4

Формат	Зона	Позиц.	Обозначение	Наименование	Кол.	Примечание
				Документация		
А3			1.489.1-3.1-2 02СБ	Сборочный чертеж	×	
А3			1.489.1-3.1-2 00Д	Узел V; VIII. XV	×	
А3			1.489.1-3.1-2 00ТО	Техническое описание	×	
А3			1.489.1-3.1-2 00РС	Ведомость расхода стали	×	
				Сборочные единицы		
А4		1	1.289.1-3.3 038	Каркас пространственный ПК38	1	
А4		2	1.289.1-3.4 00.59.0	Изделие закладное МН6	5	
А4		3	1.289.1-3.4 00.60.0	МН7	2	
А4		4	1.289.1-3.4 00.65.0	МН13	1	
А4		5	1.289.1-3.4 00.68.0	МН16	3	
А4		6	1.289.1-3.4 00.61.0-01	МН17	4	
А4		7	1.289.1-3.4 00.71.0	МН26	2	
				Материал		
				Бетон класса В25	1,46	м³

Инв. № подл. | Подпись и дата | Взам. инв. №

Нач. отд.	Некритин		11.86
Н. контр.	Некритин		
ГИП	Некритин		
Вед. инж.	Домахина		
Ст. инж.	Александрова		

1.489.1-3.1-2 02

Блок шахты лифта БШ150Гр-36-17

Стадия	Лист	Листов
Р		1

ГИПРОНИИЗДРАВ г. Москва

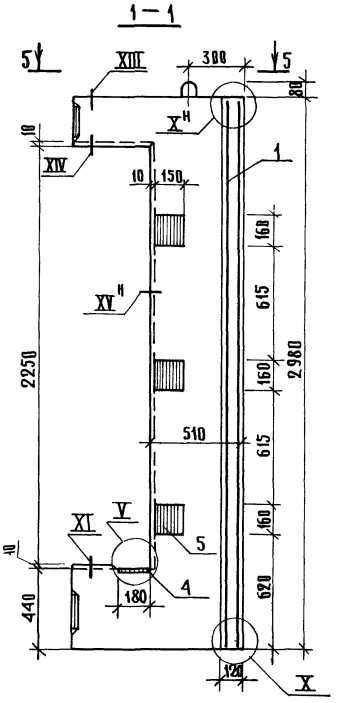

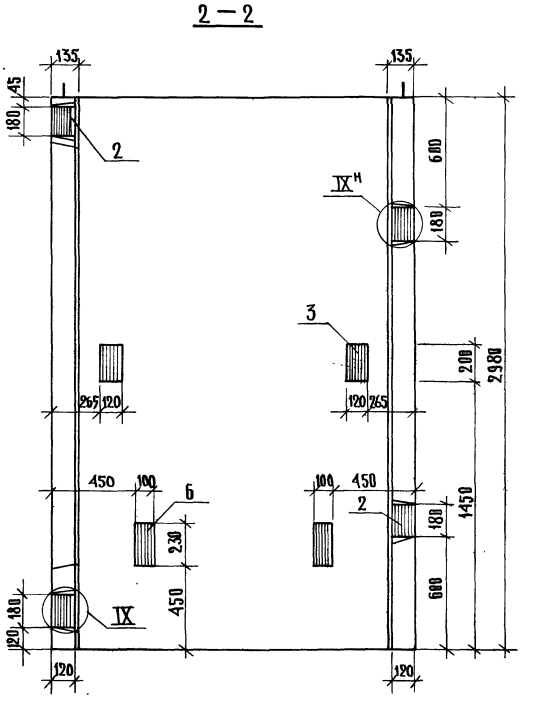

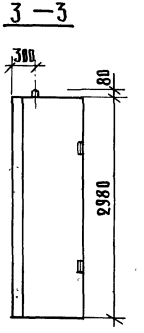

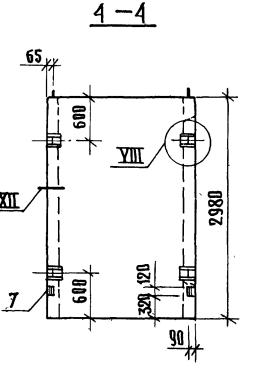

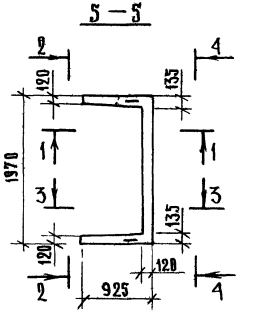

				1.489.1-3.1-2 01СБ	
				Блок шахты лифта БШЛ50Гр-30-1 Сборочный чертеж	Стадия: Р; Масса: 3800; Масштаб:
Нач.отд.	Некритин		11.86		Лист; Листов 1
Н. контр.	Некритин				
ГИП	Некритин				ГИПРОНИИЗДРАВ г. Москва
Вед.инж.	Домахина				
Ст. инж.	Александрова				

Инв. № подл. | Подпись и дата | Взам. инв. №

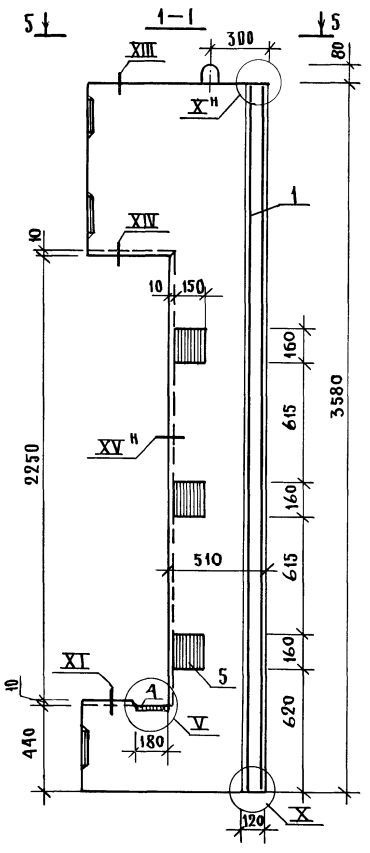

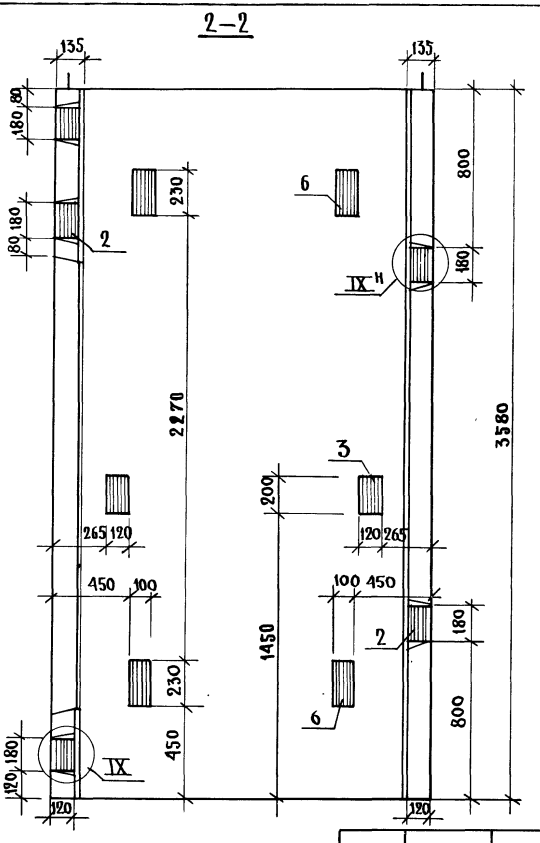

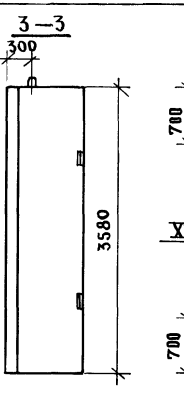

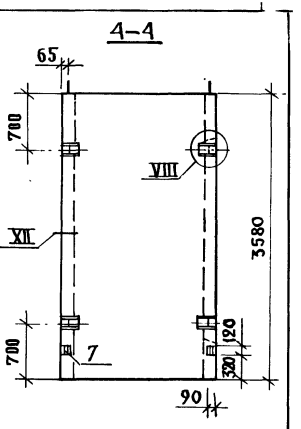

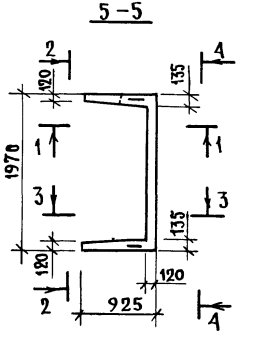

Нач.отд.	Некритин		11.86
Н.контр.	Некритин		
ГИП	Некритин		
Вед.инж.	Домахина	Домах	
Ст. инж.	Комарова		

1.489.1-3.1-2 02сб

Блок шахты лифта БШЛ50Гр-36-17

Сборочный чертеж

Стадия	Масса	Масштаб
Р	3660	
Лист	Листов 1	

ГИПРОНИИЗДРАВ г. Москва

Инв. № подл. | Подпись и дата | Взам. инв. №

Формат	Зона	Позиц.	Обозначение	Наименование	Кол.	Примечание
				Документация		
А3			1.489.1-3.1-2 03СБ	Сборочный чертеж	×	
А3			1.489.1-3.1-2 00Д	Узел V; VIII XV	×	
А3			1.489.1-3.1-2 00ТО	Техническое описание	×	
А3			1.489.1-3.1-2 00РС	Ведомость расхода стали	×	
				Сборочные единицы		
А4		1	1.289.1-3.3 039	Каркас пространственный ПК39	1	
А4		2	1.289.1-3.4 00.59.0	Изделие закладное МН6	5	
А4		3	1.289.1-3.4 00.60.0.	МН7	4	
А4		4	1.289.1-3.4 00.65.0	МН13	1	
А4		5	1.289.1-3.4 00.68.0	МН16	3	
А4		6	1.289.1-3.4 00.61.0-01	МН17	4	
А4		7	1.289.1-3.4 00.71.0	МН26	2	
				Материал		
				Бетон класса В25	1,73	м³

Инв. № подл. | Подпись и дата | Взам. инв. №

Нач. отд.	Некритин		11.86
Н. контр.	Некритин		
ГИП	Некритин		
Вед. инж.	Домахина		
Ст. инж.	Александрова		

1.489.1-3.1-2 03

Блок шахты лифта БШ150Гр-42-17

Стадия	Лист	Листов
Р		1

ГИПРОНИИЗДРАВ г. Москва

Формат А4

Формат	Зона	Позиц.	Обозначение	Наименование	Кол.	Примечание
				Документация		
А3			1.489.1-3.1-2 04СБ	Сборочный чертеж	×	
А3			1.489.1-3.1-2 00Д	Узел IV; V; VIII XV	×	
А3			1.489.1-3.1-2 00ТО	Техническое описание	×	
А3			1.489.1-3.1-2 00РС	Ведомость расхода стали	×	
				Сборочные единицы		
А4		1	1.489.1-3.2-2 02.0.0.0	Каркас пространственный ПК129	1	
А4		2	1.289.1-3.4 00.59.0	Изделие закладное МН6	4	
А4		3	1.289.1-3.4 00.60.0	МН7	2	
А4		4	1.289.1-3.4 00.65.0	МН13	1	
А4		5	1.289.1-3.4 00.66.0	МН14	1	
А4		6	1.289.1-3.4 00.67.0	МН15	1	
А4		7	1.289.1-3.4 00.68.0	МН16	3	
А4		8	1.289.1-3.4 00.71.0	МН26	2	
				Материал		
				Бетон класса В25	1,14	м³

Инв. № подл. | Подпись и дата | Взам. инв. №

Нач. отд.	Некритин		11.86
Н. контр.	Некритин		
ГИП	Некритин		
Вед. инж.	Домахина		
Ст. инж.	Александрова		

1.489.1-3.1-2 04

Блок шахты лифта БШ150Гр-30-2

Стадия	Лист	Листов
Р		1

ГИПРОНИИЗДРАВ г. Москва

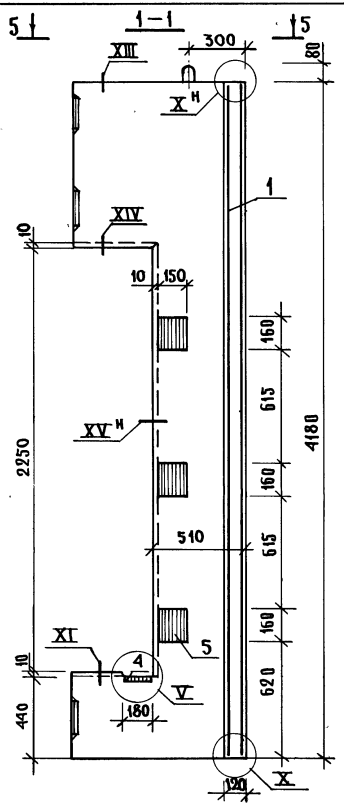

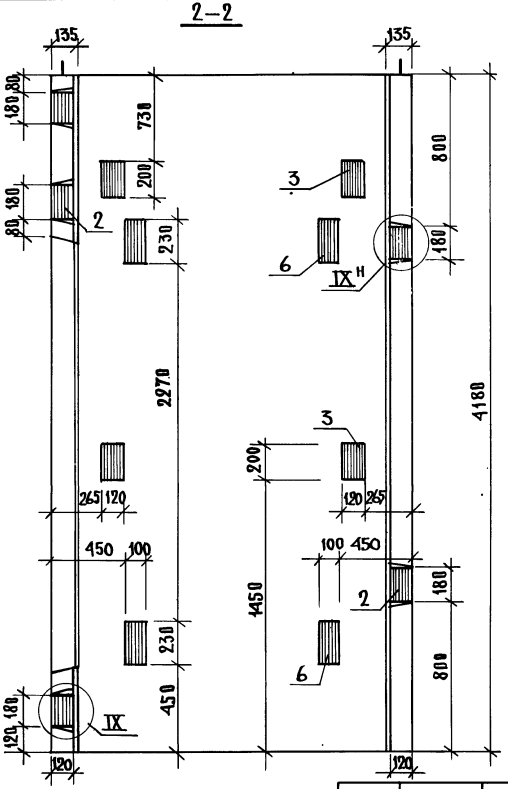

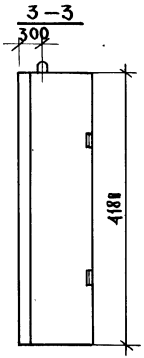

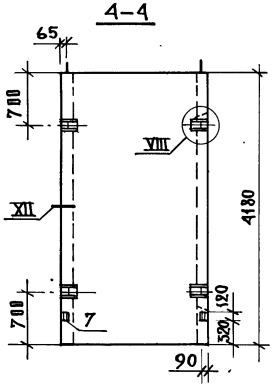

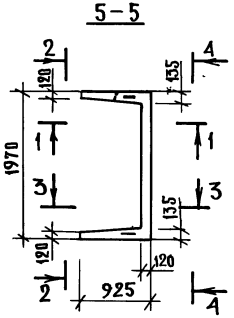

				1.489.1-3.1-2 03 СБ			
				Блок шахты лифта БШЛ50Гр-42-17 Сборочный чертеж	Стадия	Масса	Масштаб
					Р	4320	
					Лист	Листов 1	
Нач. отд.	Некритин		1186		ГИПРОНИИЗДРАВ г. Москва		
Н. контр.	Некритин						
ГИП	Некритин						
Вед. инж.	Домахина						
Ст. инж.	Александрова						

Инв. № подл. | Подпись и дата | Взам. инв. №

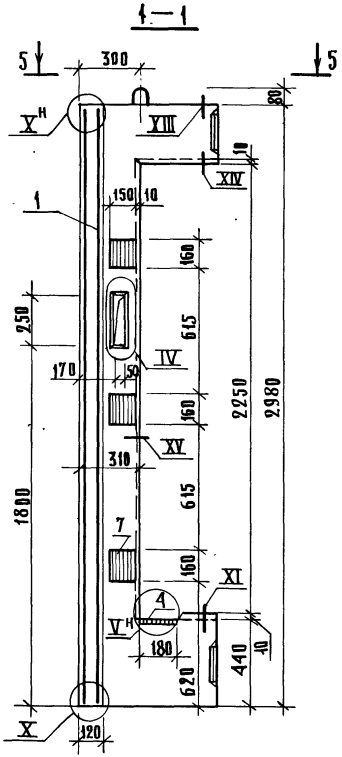

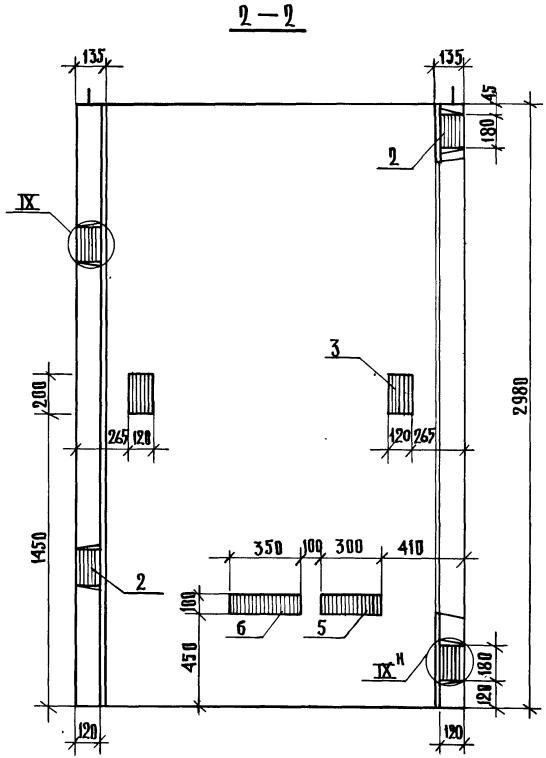

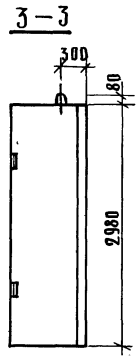

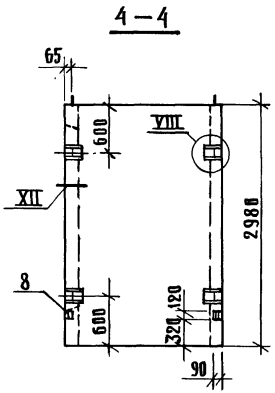

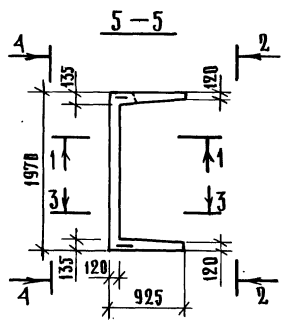

				1.489.1–3.1–2 ОЧСБ		
				Блок шахты лифта БШЛ50Гр–30–2 Сборочный чертеж	Стадия: Р	Масса: 2850
					Лист	Листов 1
Нач. отд.	Некритин		11.86		ГИПРОНИИЗДРАВ г. Москва	
Н. контр.	Некритин					
ГИП	Некритин					
Вед. инж.	Домахина					
Ст. инж.	Александр					

Инв. № подл. | Подпись и дата | Взам. инв. №

Формат	Зона	Позиц.	Обозначение	Наименование	Кол.	Примечание
				Документация		
А3			1.489.1-3.1-2 05СБ	Сборочный чертеж	×	
А3			1.489.1-3.1-2 00 А	Узел IV; V; VIII XV	×	
А3			1.489.1-3.1-2 00ТО	Техническое описание	×	
А3			1.489.1-3.1-2 00РС	Ведомость расхода стали	×	
				Сборочные единицы		
А4	1		1.489.1-3.2-2 03.0.0.0	Каркас пространственный ПК130	1	
А4	2		1.289.1-3.4 00.59.0	Изделие закладное МН6	5	
А4	3		1.289.1-3.4 00.60.0	МН7	2	
А4	4		1.289.1-3.4 00.65.0	МН13	1	
А4	5		1.289.1-3.4 00.66.0	МН14	2	
А4	6		1.289.1-3.4 00.67.0	МН15	2	
А4	7		1.289.1-3.4 00.68.0	МН16	3	
А4	8		1.289.1-3.4 00.71.0	МН26	2	
				Материал		
				Бетон класса В25	1,41	м³

Инв.№ подл. | Подпись и дата | Взам.инв.№

1.489.1-3.1-2 05

Нач.отд.	Некритин		11.86
Н.контр.	Некритин		
ГИП	Некритин		
Вед.инж.	Домахина		
Ст.инж.	Александрова		

Блок шахты лифта
БШЛ 50Гр-36-18

Стадия	Лист	Листов
Р		1

ГИПРОНИИЗДРАВ
г. Москва

Формат А4

Формат	Зона	Позиц.	Обозначение	Наименование	Кол.	Примечание
				Документация		
А3			1.489.1-3.1-2 06СБ	Сборочный чертеж	×	
А3			1.489.1-3.1-2 00 А	Узел IV; V; VIII XV	×	
А3			1.489.1-3.1-2 00ТО	Техническое описание	×	
А3			1.489.1-3.1-2 00РС	Ведомость расхода стали	×	
				Сборочные единицы		
А4	1		1.489.1-3.2-2 04.0.0.0	Каркас пространственный ПК131	1	
А4	2		1.289.1-3.4 00.59.0	Изделие закладное МН6	5	
А4	3		1.289.1-3.4 00.60.0	МН7	4	
А4	4		1.289.1-3.4 00.65.0	МН13	1	
А4	5		1.289.1-3.4 00.66.0	МН14	2	
А4	6		1.289.1-3.4 00.67.0	МН15	2	
А4	7		1.289.1-3.4 00.68.0	МН16	3	
А4	8		1.289.1-3.4 00.71.0	МН26	2	
				Материал		
				Бетон класса В25	1,67	м³

Инв.№ подл. | Подпись и дата | Взам.инв.№

1.489.1-3.1-2 06

Нач.отд.	Некритин		11.86
Н.контр.	Некритин		
ГИП	Некритин		
Вед.инж.	Домахина		
Ст.инж.	Александрова		

Блок шахты лифта
БШЛ 50Гр-42-18

Стадия	Лист	Листов
Р		1

ГИПРОНИИЗДРАВ
г. Москва

Формат А4

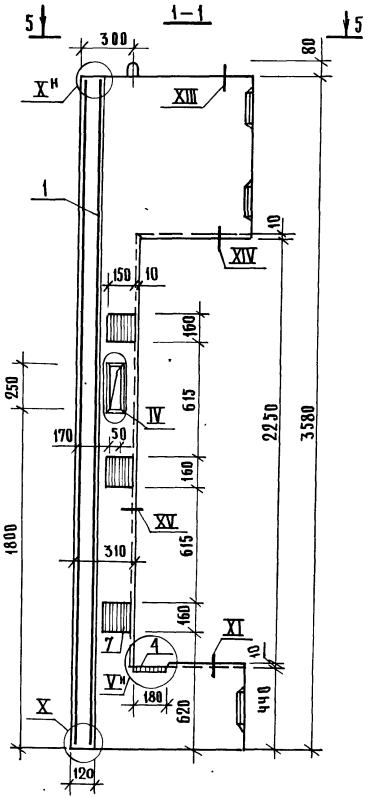

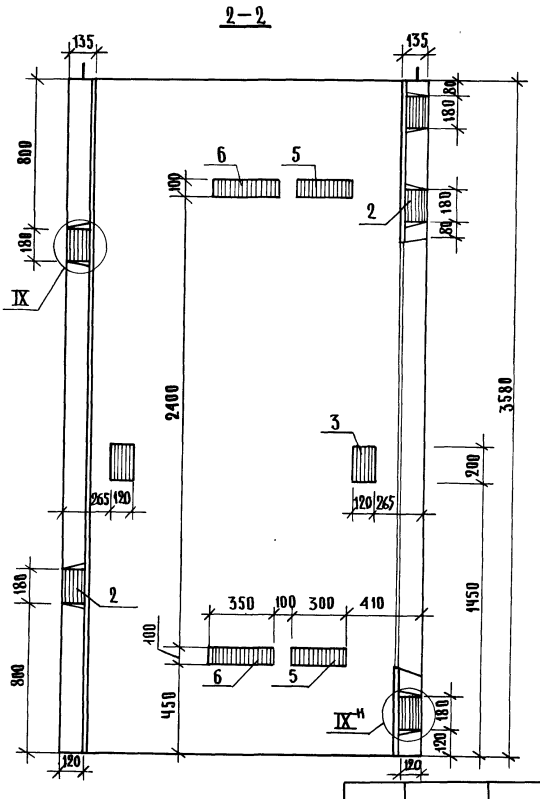

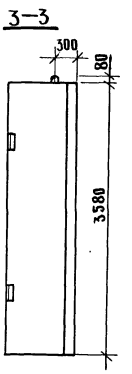

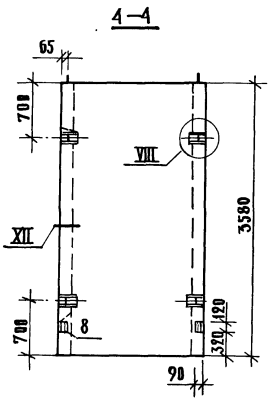

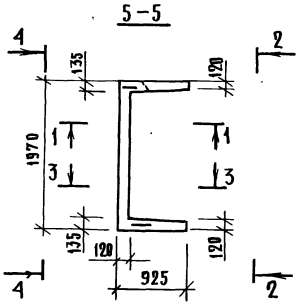

Нач. отд.	Некрипин		11.86
Н. контр.	Некрипин		
ГИП	Некрипин		
Вед. инж.	Домахина		
Ст. инж.	Александрова		

1.489.1-3.1-2 05сб

Блок шахты лифта БШ150Гр-36-18

Сборочный чертеж

Стадия	Масса	Масштаб
Р	3520	
Лист	Листов 1	

ГИПРОНИИЗДРАВ г. Москва

Инв. № подл. | Подпись и дата | Взам. инв. №

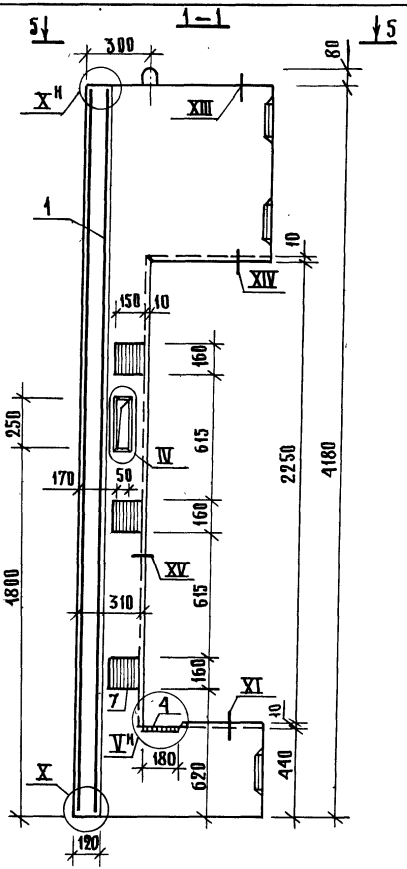

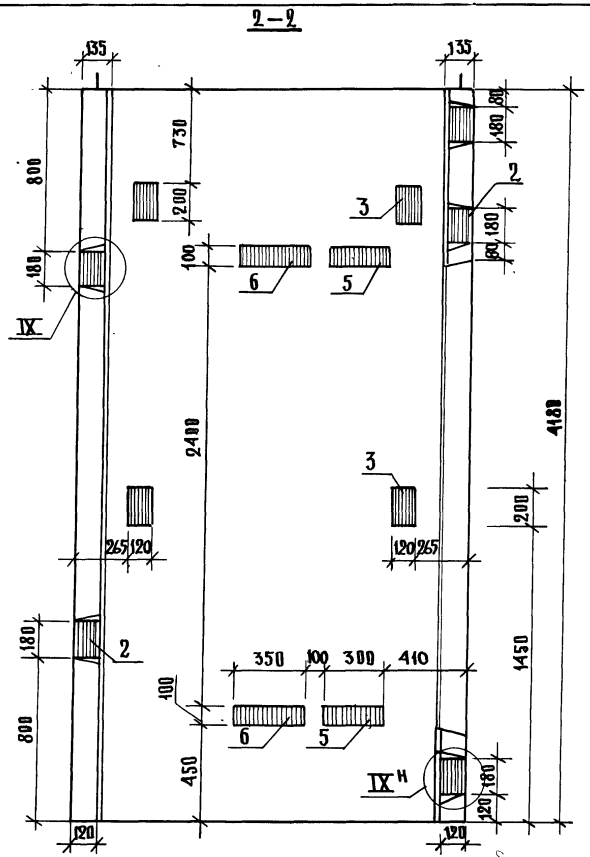

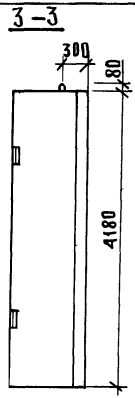

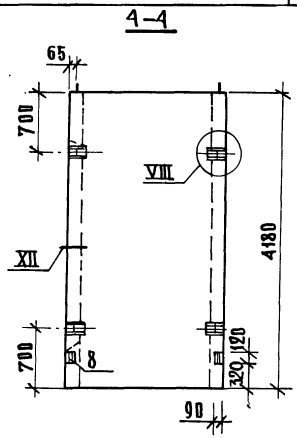

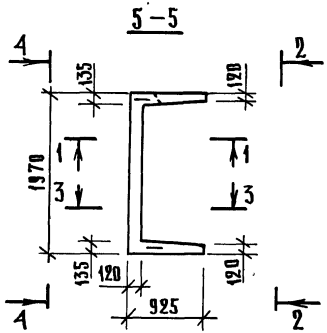

				1.489.1-3.1-2 Об сб		
				Блок шахты лифта БШЛ50Гр-42-18 Сборочный чертеж	Стадия	Масса	Масштаб
					Р	4180	
					Лист	Листов 1	
Нач. отд.	Некритин		11.86		ГИПРОНИИЗДРАВ г. Москва		
Н. контр.	Некритин						
ГИП	Некритин						
Вед. инж.	Д.Махина						
Ст. инж.	Александрова						

Инв. № подл. | Подпись и дата | Взам. инв. №

Формат	Зона	Поз.	Обозначение	Наименование	Кол.	Примечание
				Документация		
А3			1.489.1-3.1-2 07СБ	Сборочный чертеж	×	
А3			1.489.1-3.1-2 00Д	Узел V;VIII,XV	×	
А3			1.489.1-3.1-2 00ТО	Техническое описание	×	
А3			1.489.1-3.1-2 00РС	Ведомость расхода стали	×	
				Сборочные единицы		
А4		1	1.489.1-3.2-2 05.0.0.0	Каркас пространственный ПК 132	1	
А4		2	1.289.1-3.4 00.59.0	Изделие закладное МН 6	4	
А4		3	1.289.1-3.4 00.60.0	МН 7	2	
А4		4	1.289.1-3.4 00.65.0	МН13	2	
А4		5	1.289.1-3.4 00.68.0	МН16	6	
А4		6	1.289.1-3.4 00.61.0-01	МН17	2	
А4		7	1.289.1-3.4 00.71.0	МН26	2	
				Материал		
				Бетон класса В25	1,08	м³

Инв.№ подл. | Подпись и дата | Взам. инв.№

Нач.отд.	Некритин		11.86
Н.контр.	Некритин		
ГИП	Некритин		
Вед.инж.	Домахина		
Ст.инж.	Александрова		

1.489.1-3.1-2 07

Блок шахты лифта БШ150Гр-30-9

Стадия	Лист	Листов
Р		1

ГИПРОНИИЗДРАВ г. Москва

Формат А4

Формат	Зона	Поз.	Обозначение	Наименование	Кол.	Примечание
				Документация		
А3			1.489.1-3.1-2 08СБ	Сборочный чертеж	×	
А3			1.489.1-3.1-2 00Д	Узел V;VIII,XV	×	
А3			1.489.1-3.1-2 00ТО	Техническое описание	×	
А3			1.489.1-3.1-2 00РС	Ведомость расхода стали	×	
				Сборочные единицы		
А4		1	1.289.1-3.3 050	Каркас пространственный ПК50	1	
А4		2	1.289.1-3.4 00.59.0	Изделие закладное МН 6	6	
А4		3	1.289.1-3.4 00.60.0	МН 7	2	
А4		4	1.289.1-3.4 00.65.0	МН13	2	
А4		5	1.289.1-3.4 00.68.0	МН16	6	
А4		6	1.289.1-3.4 00.61.0-01	МН17	4	
А4		7	1.289.1-3.4 00.71.0	МН26	2	
				Материал		
				Бетон класса В25	1,35	м³

Инв.№ подл. | Подпись и дата | Взам. инв.№

Нач.отд.	Некритин		11.86
Н.контр.	Некритин		
ГИП	Некритин		
Вед.инж.	Домахина		
Ст.инж.	Александров		

1.489.1-3.1-2 08

Блок шахты лифта БШ150Гр-36-19

Стадия	Лист	Листов
Р		1

ГИПРОНИИЗДРАВ г. Москва

Формат А4

1 – 1

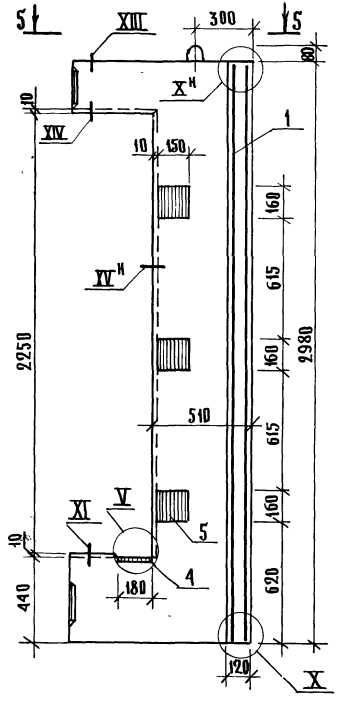

2 – 2

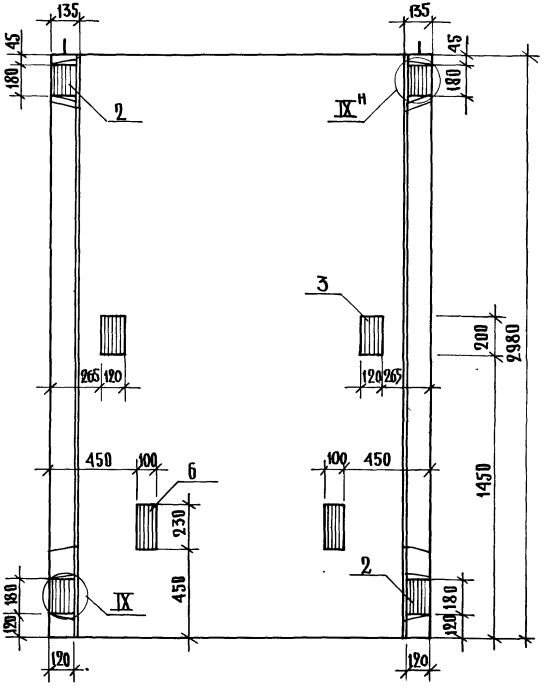

3 – 3

Зеркально сеч. 1-1

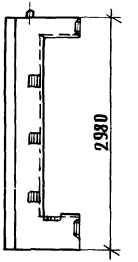

4 – 4

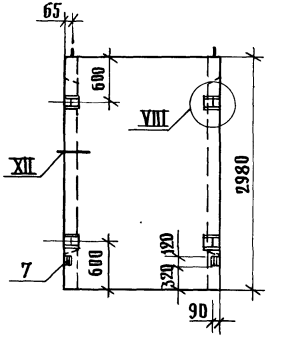

5 – 5

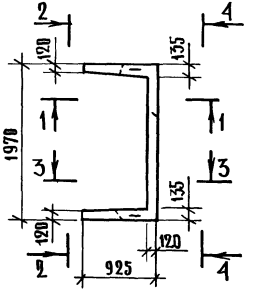

				1489.1-3.1-2 07сб		
				Блок шахты лифта БШЛ50Гр-30-9 Сборочный чертеж	Стадия	Масса	Масштаб
					Р	2710	
					Лист	Листов 1	
Нач.отд.	Некритин		Н 86		ГИПРОНИИЗДРАВ г Москва		
Н. контр.	Некритин						
ГИП	Некритин						
Вед. инж.	Домахина						
Ст. инж.	Александрова						

Инв. № подл. | Подпись и дата | Взам. инв. №

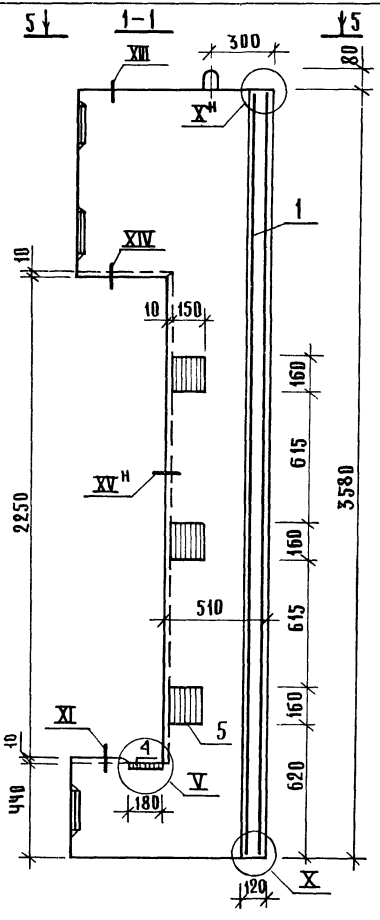

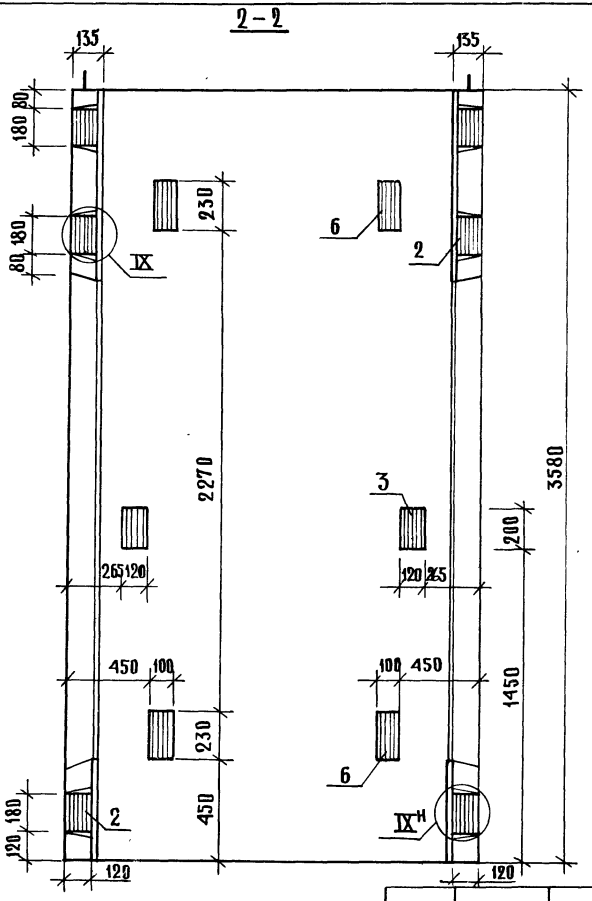

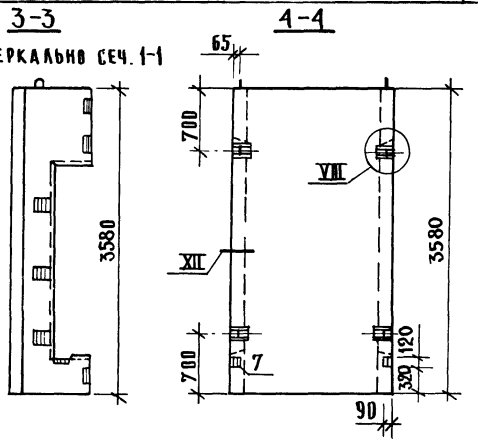

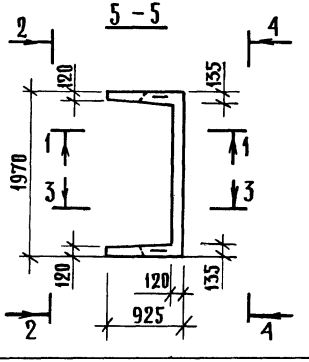

Нач.отд.	Некритин		11.86
Н.контр.	Некритин		
ГИП	Некритин		
Вед.инж.	Домахина		
Ст.инж.	Александрова		

1489.1-31-2 08сб

Блок шахты лифта БШЛ50Гр-36-19

Сборочный чертеж

Стадия	Масса	Масштаб
Р	3370	
Лист	Листов 1	

ГИПРОНИИЗДРАВ г. Москва

Инв. № подл. | Подпись и дата | Взам. инв. №

Формат	Зона	Позиц.	Обозначение	Наименование	Кол.	Примечание
				Документация		
А3			1.489.1-3.1-2 09СБ	Сборочный чертеж	×	
А3			1.489.1-3.1-2 00Д	Узел V; VIII...XV	×	
А3			1.489.1-3.1-2 00ТО	Техническое описание	×	
А3			1.489.1-3.1-2 00РС	Ведомость расхода стали	×	
				Сборочные единицы		
А4	1		1.289.1-3.3 051	Каркас пространственный ПК51	1	
А4	2		1.289.1-3.4 00.59.0	Изделие закладное МН6	6	
А4	3		1.289.1-3.4 00.60.0	МН7	4	
А4	4		1.289.1-3.4 00.65.0	МН13	2	
А4	5		1.289.1-3.4 00.68.0	МН16	6	
А4	6		1.289.1-3.4 00.61.0-01	МН17	4	
А4	7		1.289.1-3.4 00.71.0	МН26	2	
				Материал		
				Бетон класса В25	1,61	м³

Инв. № подл. | Подпись и дата | Взам. инв. №

Нач. отд.	Некритин		11.86
Н. контр.	Некритин		
ГИП	Некритин		
Вед. инж.	Домахина		
Ст. инж.	Александрова		

1.489.1-3.1-2 09

Блок шахты лифта
БШ150Гр-42-19

Стадия	Лист	Листов
Р		1

ГИПРОНИИЗДРАВ
г. Москва

Формат А3

Формат	Зона	Позиц.	Обозначение	Наименование	Кол.	Примечание
				Документация		
А3			1.489.1-3.1-2 10СБ	Сборочный чертеж	×	
А3			1.489.1-3.1-2 00Д	Узел IV; V; VIII...XV	×	
А3			1.489.1-3.1-2 00ТО	Техническое описание	×	
А3			1.489.1-3.1-2 00РС	Ведомость расхода стали	×	
				Сборочные единицы		
А4	1		1.489.1-3.2-2 06.0.0.0	Каркас пространственный ПК133	1	
А4	2		1.289.1-3.4 00.59.0	Изделие закладное МН6	4	
А4	3		1.289.1-3.4 00.60.0	МН7	2	
А4	4		1.289.1-3.4 00.65.0	МН13	2	
А4	5		1.289.1-3.4 00.66.0	МН14	1	
А4	6		1.289.1-3.4 00.67.0	МН15	1	
А4	7		1.289.1-3.4 00.68.0	МН16	6	
А4	8		1.289.1-3.4 00.71.0	МН26	2	
				Материал		
				Бетон класса В25	0,96	м³

Инв. № подл. | Подпись и дата | Взам. инв. №

Нач. отд.	Некритин		11.86
Н. контр.	Некритин		
ГИП	Некритин		
Вед. инж.	Домахина		
Ст. инж.	Александрова		

1.489.1-3.1-2 10

Блок шахты лифта
БШ150Гр-30-10

Стадия	Лист	Листов
Р		1

ГИПРОНИИЗДРАВ
г. Москва

Формат А3

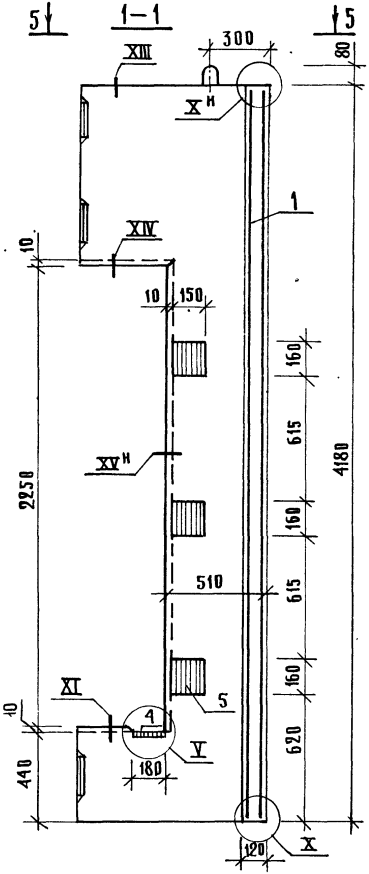

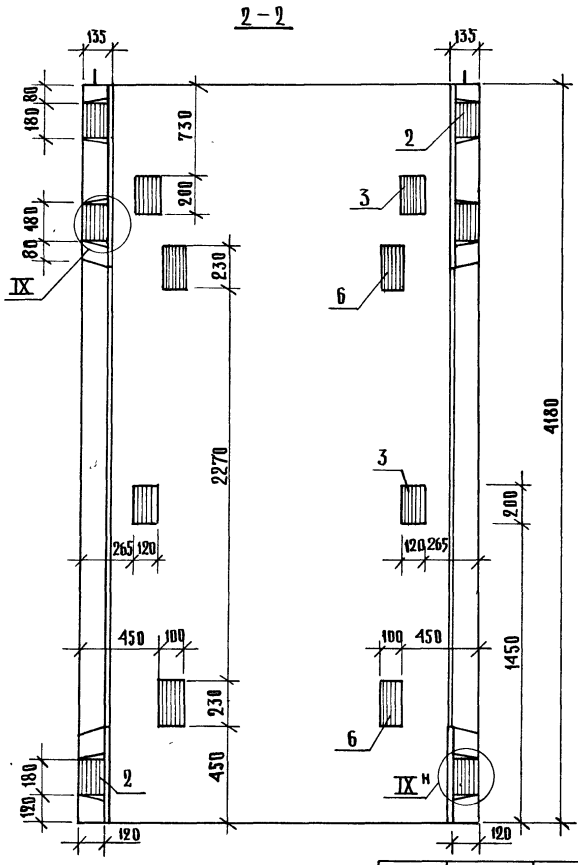

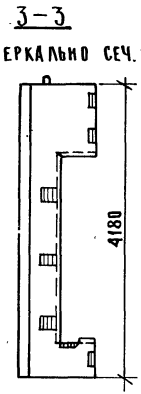

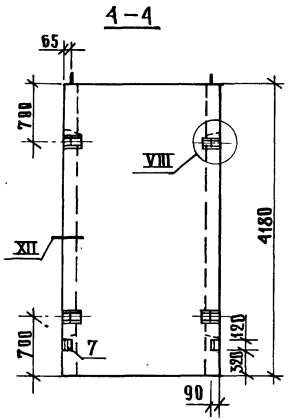

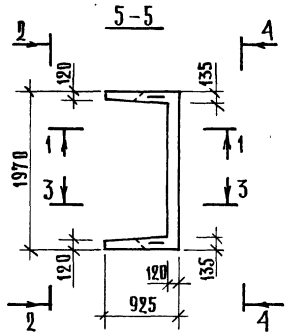

				1.489.1-3.1-2 09сб	
				Блок шахты лифта БШЛ 50Гр-42-19 Сборочный чертеж	Стадия: Р; Масса: 4030; Масштаб:
Нач. отд.	Некритин		11.86		Лист; Листов 1
Н. контр.	Некритин				ГИПРОНИИЗДРАВ г. Москва
ГИП	Некритин				
Вед. инж.	Д.Махина				
Ст. инж.	Александрова				

Инв. № подл. | Подпись и дата | Взам. инв. №

1—1

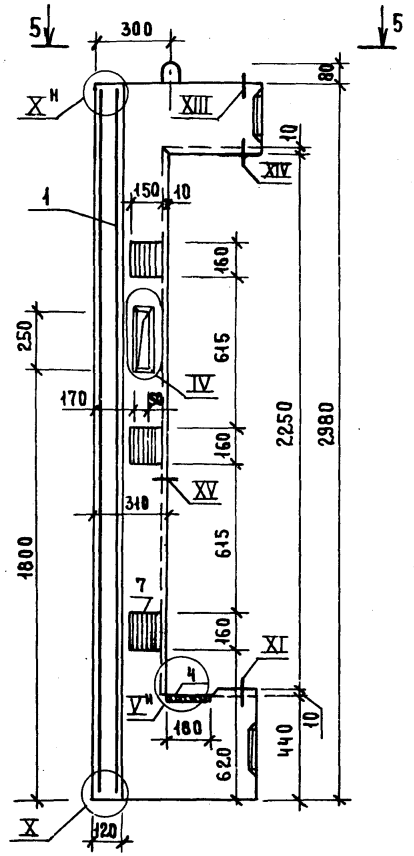

2—2

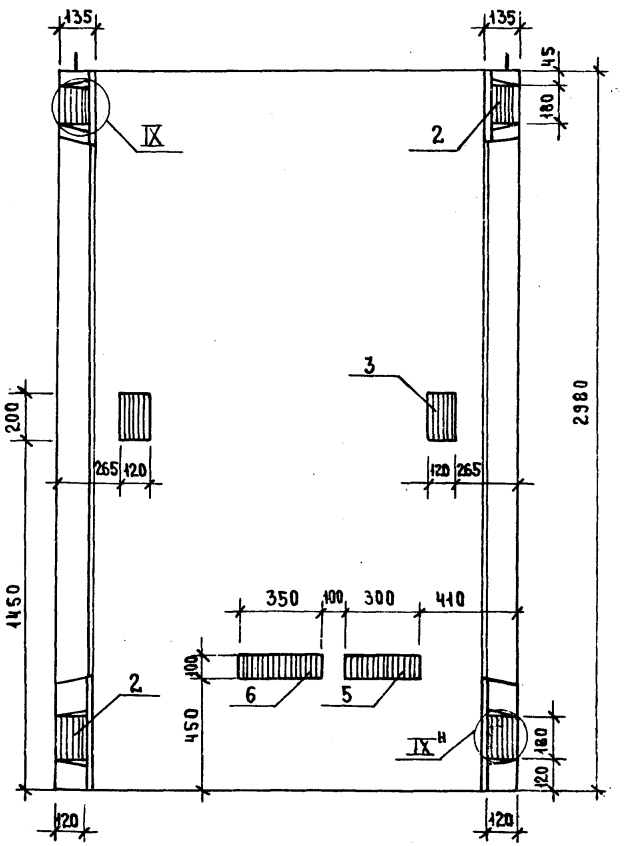

3—3

Зеркально сеч. 1-1

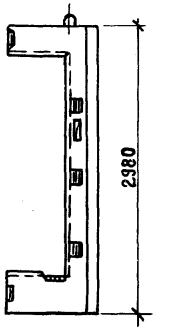

4—4

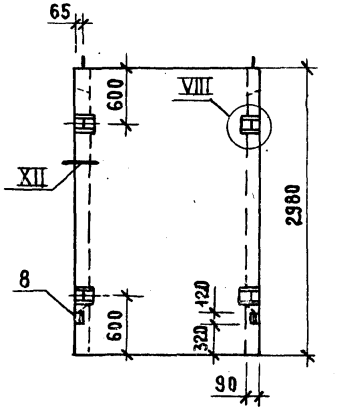

5—5

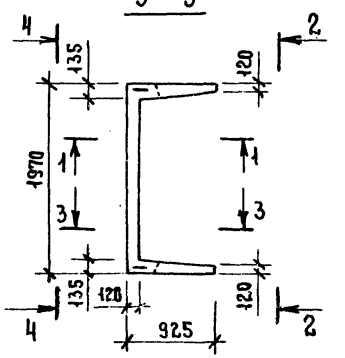

Нач.отд.	Некритин		11.86
Н.контр.	Некритин		
ГИП	Некритин		
Вед.инж.	Домахина		
Ст.инж.	Александрова		

1.489.1-3.1-2 10СБ

Блок шахты лифта БШЛ50Гр-30-10 Сборочный чертеж

Стадия	Масса	Масштаб
Р	2410	
Лист	Листов	

ГИПРОНИИЗДРАВ г. Москва

Инв.№подл. | Подпись и дата | Взам.инв.№

Формат	Зона	Позиц.	Обозначение	Наименование	Кол.	Примечание
				Документация		
А3			1.489.1-3.1-2 11сб	Сборочный чертеж	×	
А3			1.489.1-3.1-2 00д	Узел IV; V; VIII XV	×	
А3			1.489.1-3.1-2 00ТО	Техническое описание	×	
А3			1.489.1-3.1-2 00РС	Ведомость расхода стали	×	
				Сборочные единицы		
А4		1	1.489.1-3.2-2 07.0.0.0	Каркас пространственный ПК 134	1	
А4		2	1.289.1-3.4 00.59.0	Изделие закладное МН 6	6	
А4		3	1.289.1-3.4 00.60.0	МН 7	2	
А4		4	1.289.1-3.4 00.65.0	МН 13	2	
А4		5	1.289.1-3.4 00.66.0	МН 14	2	
А4		6	1.289.1-3.4 00.67.0	МН 15	2	
А4		7	1.289.1-3.4 00.68.0	МН 16	6	
А4		8	1.289.1-3.4 00.71.0	МН 26	2	
				Материал		
				Бетон класса В25	1,23	м³

Инв. № подл. | Подпись и дата | Взам. инв. №

Нач. отд.	Некритин		11.86
Н. контр.	Некритин		
ГИП	Некритин		
Вед. инж.	Домахина		
Ст. инж.	Александр		

1.489.1-3.1-2 11

Блок шахты лифта БШЛ 50Гр-36-20

Стадия	Лист	Листов
Р		1

ГИПРОНИИЗДРАВ г. Москва

Формат А3

Формат	Зона	Позиц.	Обозначение	Наименование	Кол.	Примечание
				Документация		
А3			1.489.1-3.1-2 12сб	Сборочный чертеж	×	
А3			1.489.1-3.1-2 00д	Узел IV; V; VIII XV	×	
А3			1.489.1-3.1-2 00ТВ	Техническое описание	×	
А3			1.489.1-3.1-2 00РС	Ведомость расхода стали	×	
				Сборочные единицы		
А4		1	1.489.1-3.2-2 08.0.0.0	Каркас пространственный ПК135	1	
А4		2	1.289.1-3.4 00.59.0	Изделие закладное МН 6	6	
А4		3	1.289.1-3.4 00.60.0	МН 7	4	
А4		4	1.289.1-3.4 00.65.0	МН 13	2	
А4		5	1.289.1-3.4 00.66.0	МН 14	2	
А4		6	1.289.1-3.4 00.67.0	МН 15	2	
А4		7	1.289.1-3.4 00.68.0	МН 16	6	
А4		8	1.289.1-3.4 00.71.0	МН 26	2	
				Материал		
				Бетон класса В25	1,50	м³

Инв. № подл. | Подпись и дата | Взам. инв. №

Нач. отд.	Некритин		11.86
Н. контр.	Некритин		
ГИП	Некритин		
Вед. инж.	Домахина		
Ст. инж.	Александр		

1.489.1-3.1-2 12

Блок шахты лифта БШЛ 50Гр-42-20

Стадия	Лист	Листов
Р		1

ГИПРОНИИЗДРАВ г. Москва

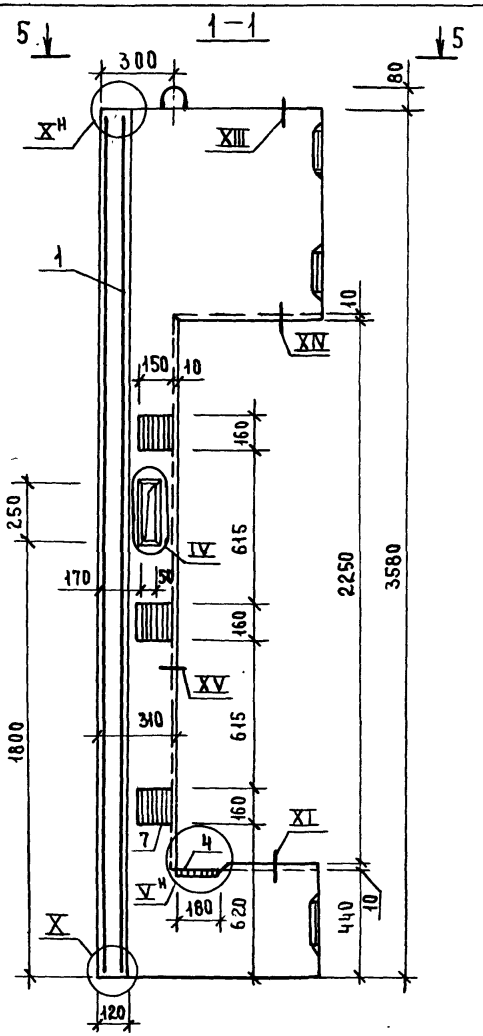

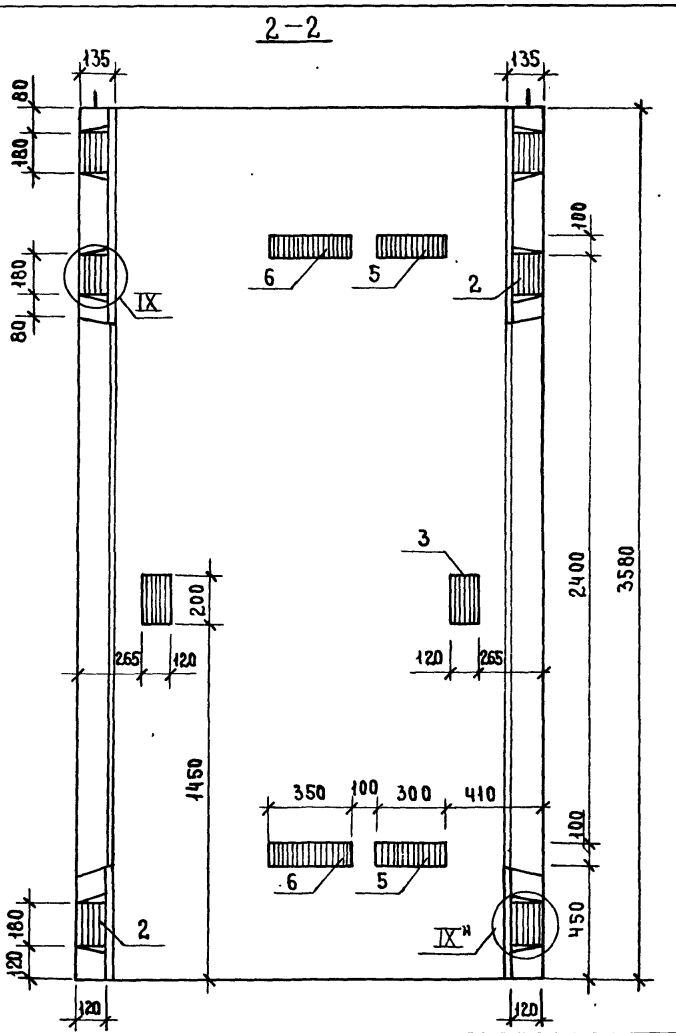

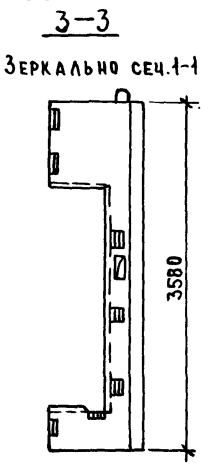

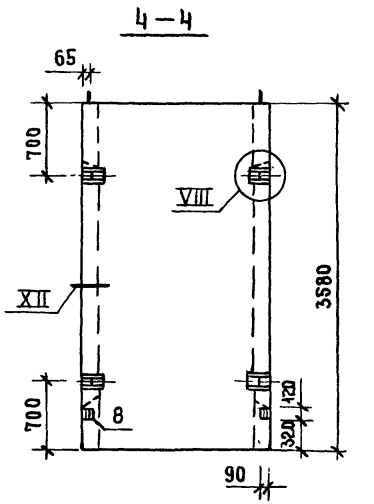

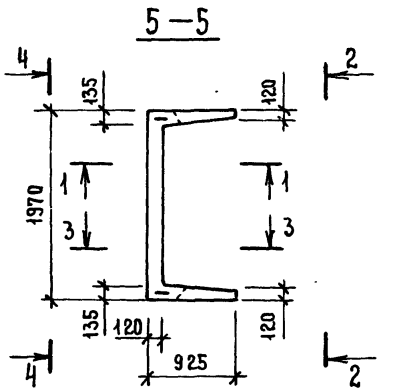

Нач.отд.	Некритин		11.86
Н.контр.	Некритин		
ГИП	Некритин		
Вед.инж.	Домахина		
Ст. инж.	Александрова		

1.489.1-3.1-2 11 СБ

Блок шахты лифта БШЛ50Гр-36-20

Сборочный чертеж

Стадия	Масса	Масштаб
Р	3080	
Лист	Листов 1	

ГИПРОНИИЗДРАВ г. Москва

Инв.№ подл. | Подпись и дата | Взам.инв.№

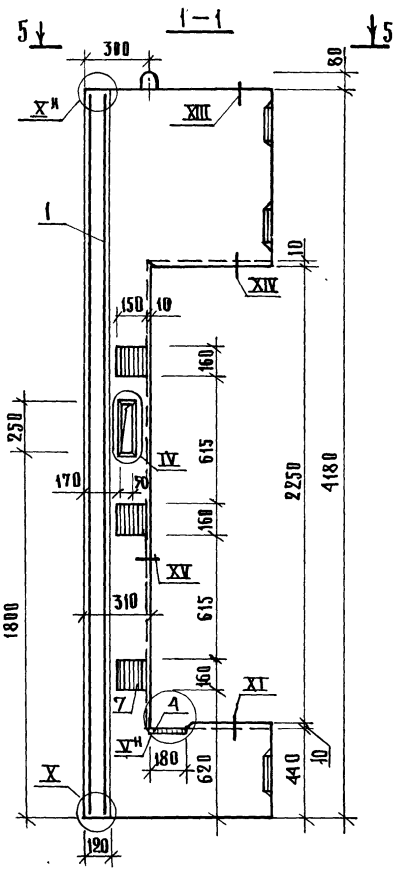

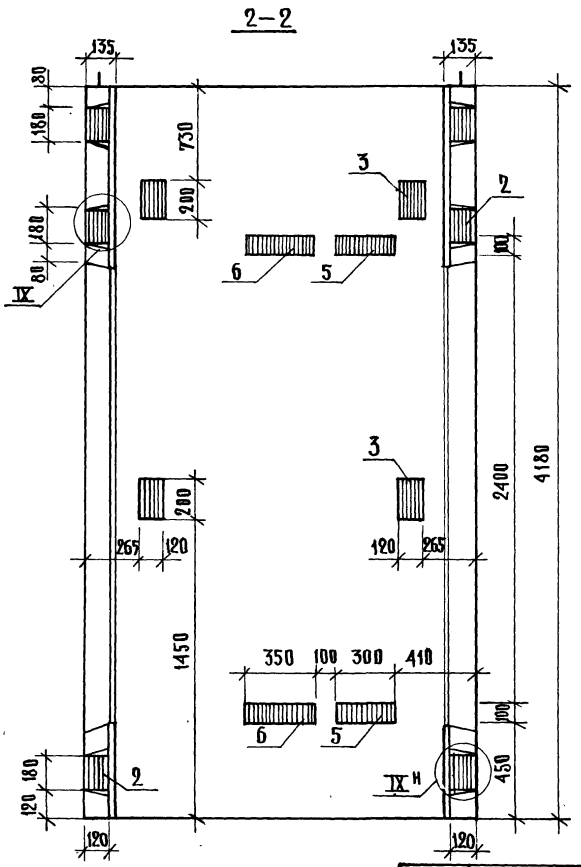

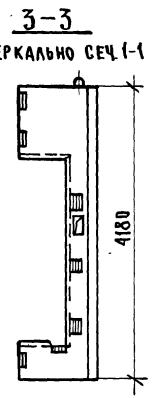

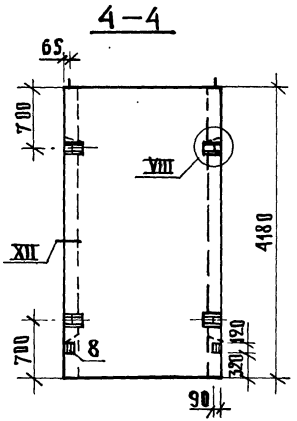

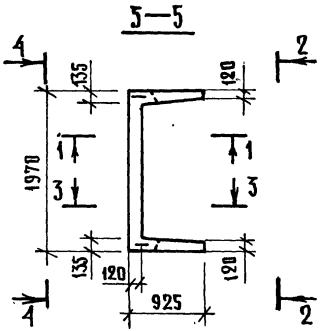

				1.489.1-3.1-2 12СБ		
				Блок шахты лифта БШЛ50Гр-42-20 Сборочный чертеж	Стадия: Р	Масса: 3748
					Лист	Листов 1
Нач.отд.	Некритин		11.86		ГИПРОНИИЗДРАВ г. Москва	
Н. контр.	Некритин					
ГИП	Некритин					
Вед. инж.	Домахина					
Ст. инж.	Александрова					

Инв. № подл. | Подпись и дата | Взам. инв. №

Формат	Зона	Позиц.	Обозначение	Наименование	Кол.	Примечание
				Документация		
А3			1.489.1-3.1-2 13СБ	Сборочный чертеж	×	
А3			1.489.1-3.1-2 ОДД	Узел V; VIII...XV	×	
А3			1.489.1-3.1-2 ООТВ	Техническое описание	×	
А3			1.489.1-3.1-2 ООРС	Ведомость расхода стали	×	
				Сборочные единицы		
А4		1	1.489.1-3.2-2 09.0.0.0	Каркас пространственный ПК13б	1	
А4		2	1.2891-3.4 00.59.0	Изделие закладное МН6	4	
А4		3	1.289.1-3.4 00.60.0	МН7	2	
А4		4	1.289.1-3.4 00.65.0	МН13	1	
А4		5	1.289.1-3.4 00.68.0	МН16	3	
А4		6	1.289.1-3.4 00.61.0-01	МН17	2	
А4		7	1.289.1-3.4 00.71.0	МН26	2	
				Материал		
				Бетон класса В25	1,50	м³

Инв. № подл. | Подпись и дата | Взам. инв. №

Нач. отд.	Некритин		11.86
Н. контр.	Некритин		
ГИП	Некритин		
Вед. инж.	Домахина		
Ст. инж.	Комарова		

1.489.1-3.1-2 13

Блок шахты лифта БШ150Гр.б-30-1

Стадия	Лист	Листов
Р		1

ГИПРОНИИЗДРАВ г. Москва

Формат А4

Формат	Зона	Позиц.	Обозначение	Наименование	Кол.	Примечание
				Документация		
А3			1.489.1-3.1-2 14СБ	Сборочный чертеж	×	
А3			1.489.1-3.1-2 ОДД	Узел V; VIII; XV	×	
А3			1.489.1-3.1-2 ООТО	Техническое описание	×	
А3			1.489.1-3.1-2 ООРС	Ведомость расхода стали	×	
				Сборочные единицы		
А4		1	1.289.1-3.3 062	Каркас пространственный ПК62	1	
А4		2	1.289.1-3.4 00.59.0	Изделие закладное МН6	5	
А4		3	1.289.1-3.4 00.60.0	МН7	2	
А4		4	1.289.1-3.4 00.65.0	МН13	1	
А4		5	1.289.1-3.4 00.68.0	МН16	3	
А4		6	1.289.1-3.4 00.61.0-01	МН17	4	
А4		7	1.289.1-3.4 00.71.0	МН26	2	
				Материал		
				Бетон класса В25	1,85	м³

Инв. № подл. | Подпись и дата | Взам. инв. №

Нач. отд.	Некритин		11.86
Н. контр.	Некритин		
ГИП	Некритин		
Вед. инж.	Домахина		
Ст. инж.	Комарова		

1.489.1-3.1-2 14

Блок шахты лифта БШ150Гр.б-36-17

Стадия	Лист	Листов
Р		1

ГИПРОНИИЗДРАВ г. Москва

Формат А4

1 — 1

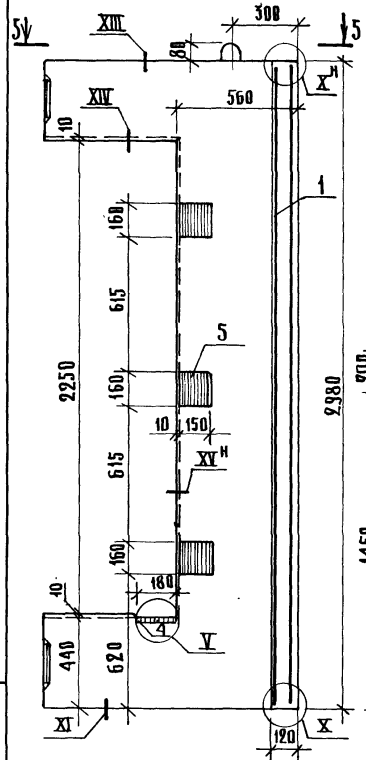

2 — 2

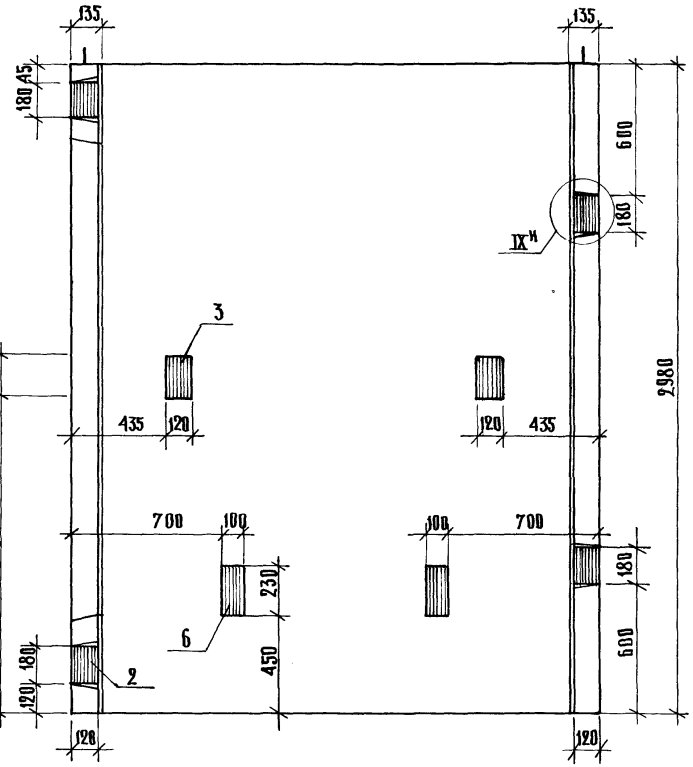

3 — 3

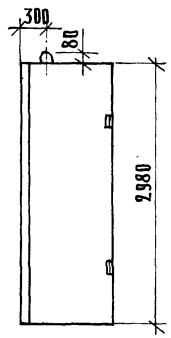

4 — 4

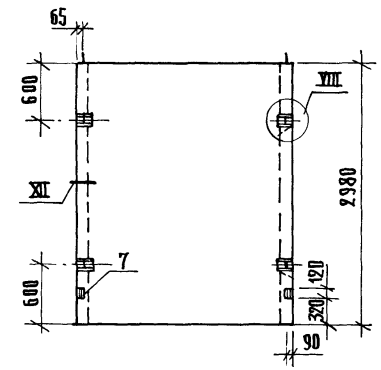

5 — 5

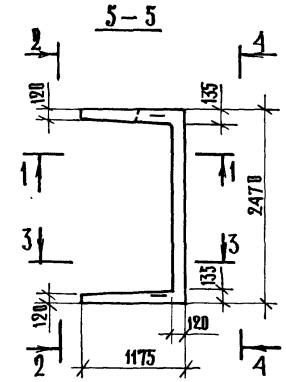

Нач. отд.	Некритин		11 86
Н. контр.	Некритин		
Гип	Некритин		
Вед. инж.	Домахина		
Ст. инж.	Комарова		

1.489.1-3.1-2 13сб

Блок шахты лифта БШЛ50Гр.б-30-1

Сборочный чертеж

Стадия	Масса	Масштаб
Р	3760	
Лист	Листов 1	

ГИПРОНИИЗДРАВ г. Москва

Инв.№ подл. | Подпись и дата | Взам. инв.№

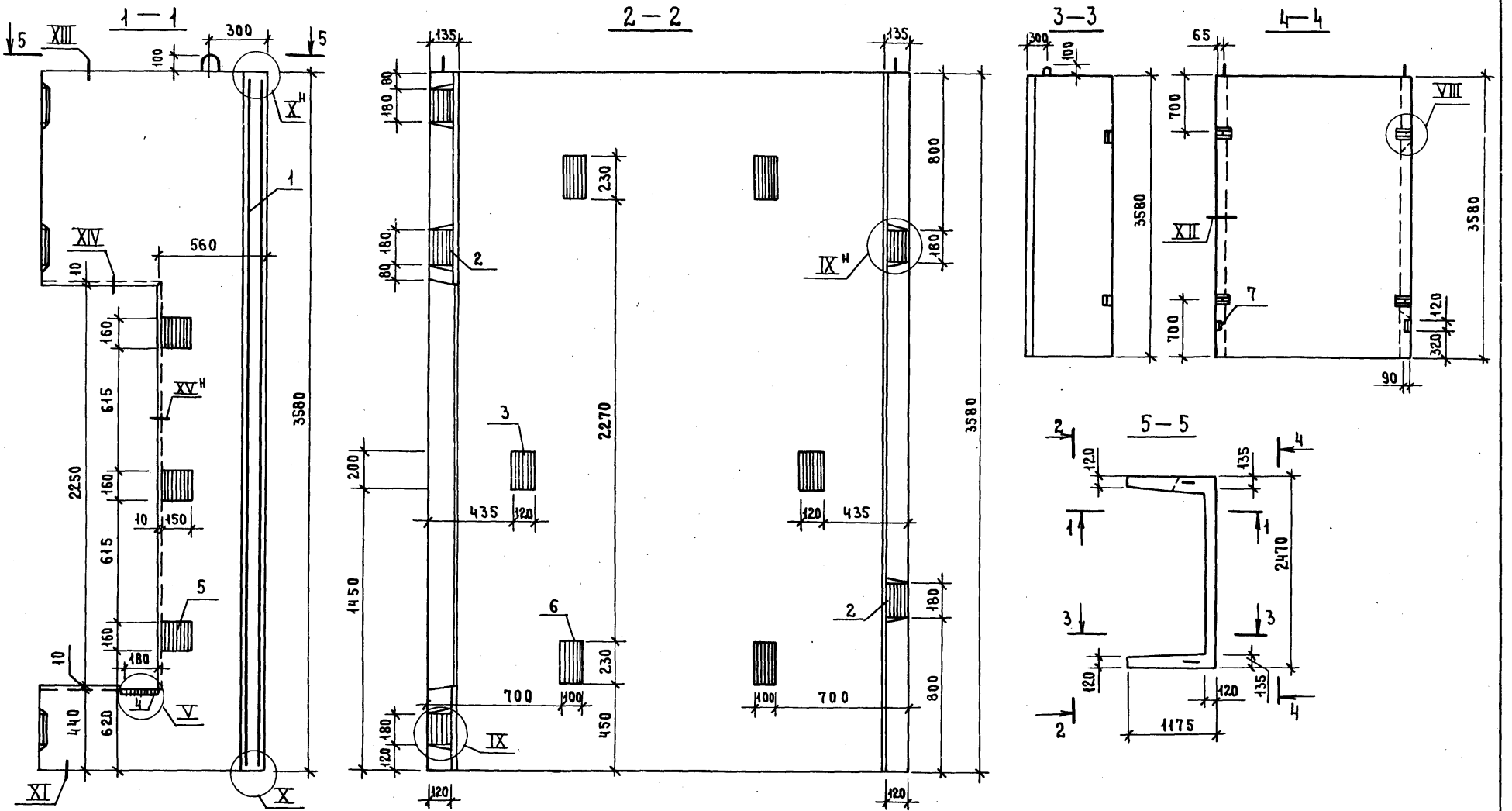

Нач. отд.	Некритин		11.86
Н. контр.	Некритин		
ГИП	Некритин		
Вед. инж.	Домахина		
Ст. инж.	Комарова		

1.489.1-3.1-2 14СБ

Блок шахты лифта БШЛ50Гр.6-36-17

Сборочный чертеж

Стадия	Масса	Масштаб
Р	4620	
Лист	Листов 1	

ГИПРОНИИЗДРАВ г. Москва

Инв.№ подл. | Подпись и дата | Взам. инв.№

Формат	Зона	Позиц.	Обозначение	Наименование	Кол.	Примечание
				Документация		
А3			1.489.1-3.1-2 15СБ	Сборочный чертеж	×	
А3			1.489.1-3.1-2 00А	Узел V; VIII, XVIII	×	
А3			1.489.1-3.1-2 00ТО	Техническое описание	×	
А3			1.489.1-3.1-2 00РС	Ведомость расхода стали	×	
				Сборочные единицы		
А4		1	1.289.1-3.3 063	Каркас пространственный ПК 63	1	
А4		2	1.289.1-3.4 00.59.0	Изделие закладное МН6	5	
А4		3	1.289.1-3.4 00.60.0	МН7	4	
А4		4	1.289.1-3.4 00.65.0	МН13	1	
А4		5	1.289.1-3.4 00.68.0	МН16	3	
А4		6	1.289.1-3.4 00.61.0-01	МН17	4	
А4		7	1.289.1-3.4 00.71.0	МН26	2	
				Материал		
				Бетон класса В25	2,19	м³

Взам. инв. № | Подпись и дата | Инв. № подл.

Нач. отд.	Некритин		11.86
Н. контр.	Некритин		
ГИП	Некритин		
Вед. инж.	Домахина		
Ст. инж.	Комарова		

1.489.1-3.1-2 15

Блок шахты лифта БШ150Грб-42-17

Стадия	Лист	Листов
Р		1

ГИПРОНИИЗДРАВ г. Москва

Формат А4

Формат	Зона	Позиц.	Обозначение	Наименование	Кол.	Примечание
				Документация		
А3			1.489.1-3.1-2 16СБ	Сборочный чертеж	×	
А3			1.489.1-3.1-2 00А	Узел IV, V, VIII, XV	×	
А3			1.489.1-3.1-2 00ТО	Техническое описание	×	
А3			1.489.1-3.1-2 00РС	Ведомость расхода стали	×	
				Сборочные единицы		
А4		1	1.489.1-3.2-2 10.0.0.0	Каркас пространственный ПК 137	1	
А4		2	1.289.1-3.4 00.59.0	Изделие закладное МН6	4	
А4		3	1.289.1-3.4 00.60.0	МН7	2	
А4		4	1.289.1-3.4 00.65.0	МН13	1	
А4		5	1.289.1-3.4 00.66.0	МН14	1	
А4		6	1.289.1-3.4 00.67.0	МН15	1	
А4		7	1.289.1-3.4 00.68.0	МН16	3	
А4		8	1.289.1-3.4 00.71.0	МН26	2	
				Материал		
				Бетон класса В25	1,45	м³

Взам. инв. № | Подпись и дата | Инв. № подл.

Нач. отд.	Некритин		11.86
Н. контр.	Некритин		
ГИП	Некритин		
Вед. инж.	Домахина		
Ст. инж.	Комарова		

1.489.1-3.1-2 16

Блок шахты лифта БШ150Грб-30-2

Стадия	Лист	Листов
Р		1

ГИПРОНИИЗДРАВ г. Москва

Формат А4

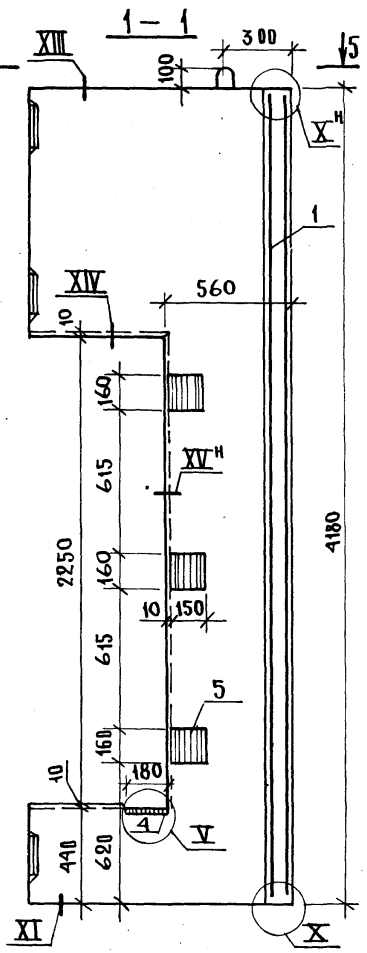

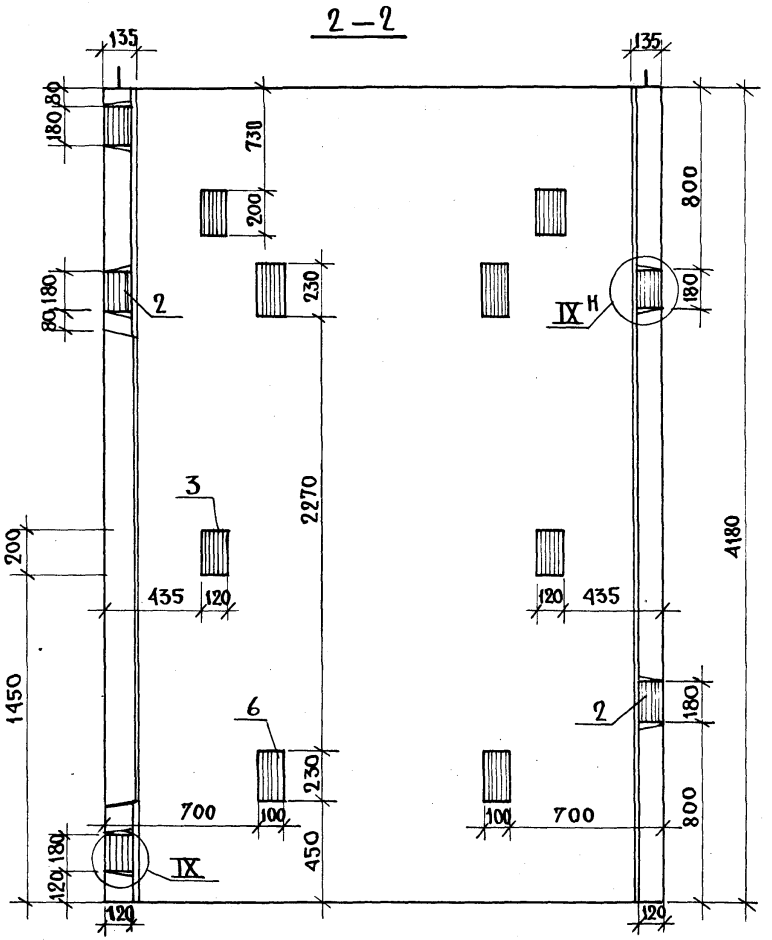

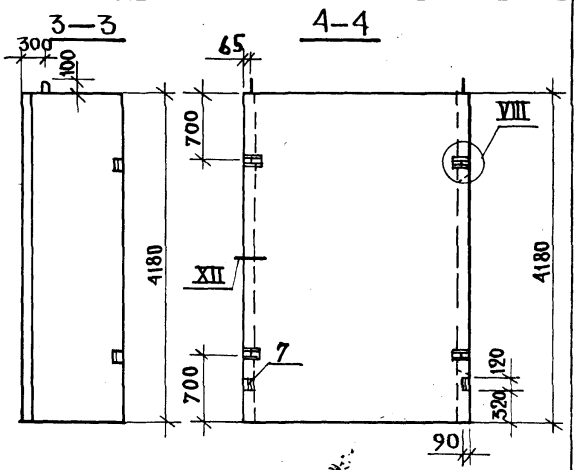

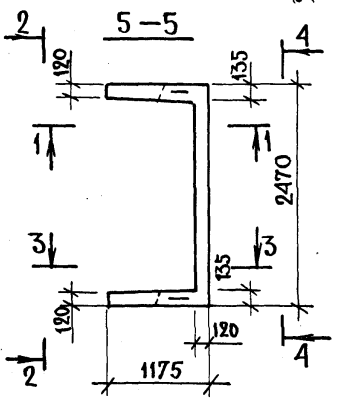

				1.489.1 – 3.1-2 15 сб		
				Блок шахты лифта БШ150Гр.б-42-17 Сборочный чертеж	Стадия	Масса	Масштаб
					Р	5470	
					Лист	Листов 1	
Нач.отд.	Некритин		11.86				
Н.контр.	Некритин						
ГИП	Некритин						
Вед.инж.	Домахина				Гипрониздрав г. Москва		
Ст.инж.	Комарова						

Инв.№ подл. | Подпись и дата | Взам.инв.№

1—1

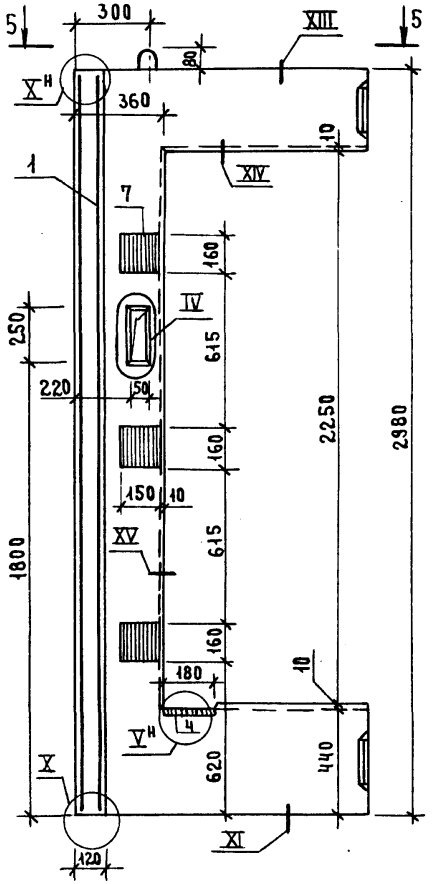

2—2

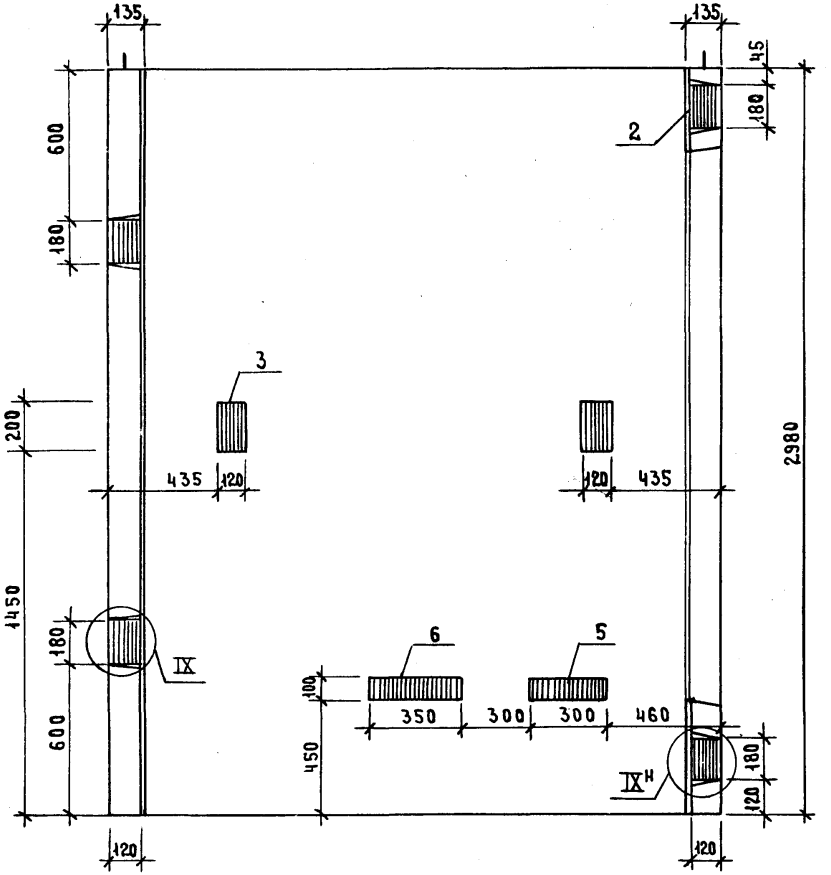

3—3

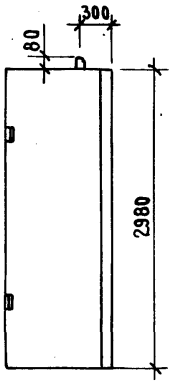

4—4

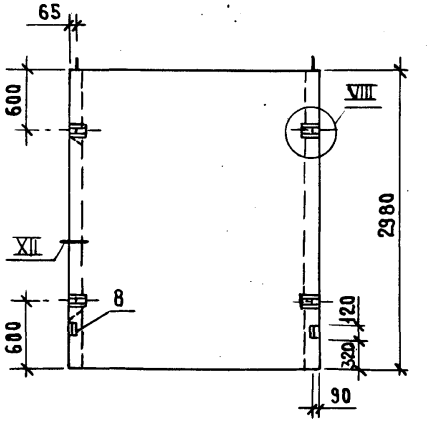

5—5

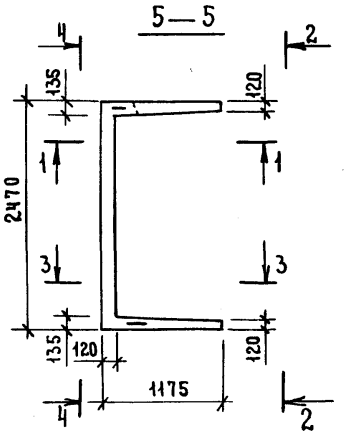

Нач. отд.	Некритин		11.86
Н. контр.	Некритин		
ГИП	Некритин		
Вед. инж.	Домахина		
Ст. инж.	Комарова		

1.489.1-3.1-2 16 СБ

Блок шахты лифта БШЛ50Гр.6-30-2 Сборочный чертеж

Стадия	Масса	Масштаб
Р	3610	
Лист	Листов 1	

ГИПРОНИИЗДРАВ г. Москва

Инв. № подл. | Подпись и дата | Взам. инв. №

Формат	Зона	Позиц.	Обозначение	Наименование	Кол.	Примечание
				Документация		
А3			1.489.1-3.1-2 17 СБ	Сборочный чертеж	×	
А3			1.489.1-3.1-2 ВОД	Узел IV; V; VIII...XV	×	
А3			1.489.1-3.1-2 ВОТО	Техническое описание	×	
А3			1.489.1-3.1-2 ВО РС	Ведомость расхода стали	×	
				Сборочные единицы		
А4		1	1.489.1-3.2-2 11.0.0.0	Каркас пространственный ПК138	1	
А4		2	1289.1-3.4 00.59.0	Изделие закладное МН6	5	
А4		3	1.289.1-3.4 00.60.0	МН7	2	
А4		4	1.289.1-3.4 00.65.0	МН13	1	
А4		5	1.289.1-3.4 00.66.0	МН14	2	
А4		6	1.289.1-3.4 00.67.0	МН15	2	
А4		7	1.289.1-3.4 00.68.0	МН16	3	
А4		8	1.289.1-3.4 00.71.0	МН26	2	
				Материал		
				Бетон класса В25	1,79	м³

Инв. № подл. | Подпись и дата | Взам. инв. №

Нач. отд.	Некритин		11.86
Н. контр.	Некритин		
ГИП	Некритин		
Вед. инж.	Домахина		
Ст. инж.	Комарова		

1.489.1-3.1-2 17

Блок шахты лифта
БШ150Гр.б-36-18

Стадия	Лист	Листов
Р		1

ГИПРОНИИЗДРАВ
г. Москва

Формат А4

Формат	Зона	Позиц.	Обозначение	Наименование	Кол.	Примечание
				Документация		
А3			1.489.1-3.1-2 18СБ	Сборочный чертеж	×	
А3			1.489.1-3.1-2 ВОД	Узел IV; V; VIII...XV	×	
А3			1.489.1-3.1-2 ВОТО	Техническое описание	×	
А3			1.489.1-3.1-2 ВО РС	Ведомость расхода стали	×	
				Сборочные единицы		
А4		1	1.489.1-3.2-2 12.0.0.0	Каркас пространственный ПК139	1	
А4		2	1.289.1-3.4 00.59.0	Изделие закладное МН6	5	
А4		3	1.289.1-3.4 00.60.0	МН7	4	
А4		4	1.289.1-3.4 00.65.0	МН13	1	
А4		5	1.289.1-3.4 00.66.0	МН14	2	
А4		6	1.289.1-3.4 00.67.0	МН15	2	
А4		7	1.289.1-3.4 00.68.0	МН16	3	
А4		8	1.289.1-3.4 00.71.0	МН26	2	
				Материал		
				Бетон класса В25	2,13	м³

Инв. № подл. | Подпись и дата | Взам. инв. №

Нач. отд.	Некритин		11.86
Н. контр.	Некритин		
ГИП	Некритин		
Вед. инж.	Домахина		
Ст. инж.	Комарова		

1.489.1-3.1-2 18

Блок шахты лифта
БШ150Гр.б-42-18

Стадия	Лист	Листов
Р		1

ГИПРОНИИЗДРАВ
г. Москва

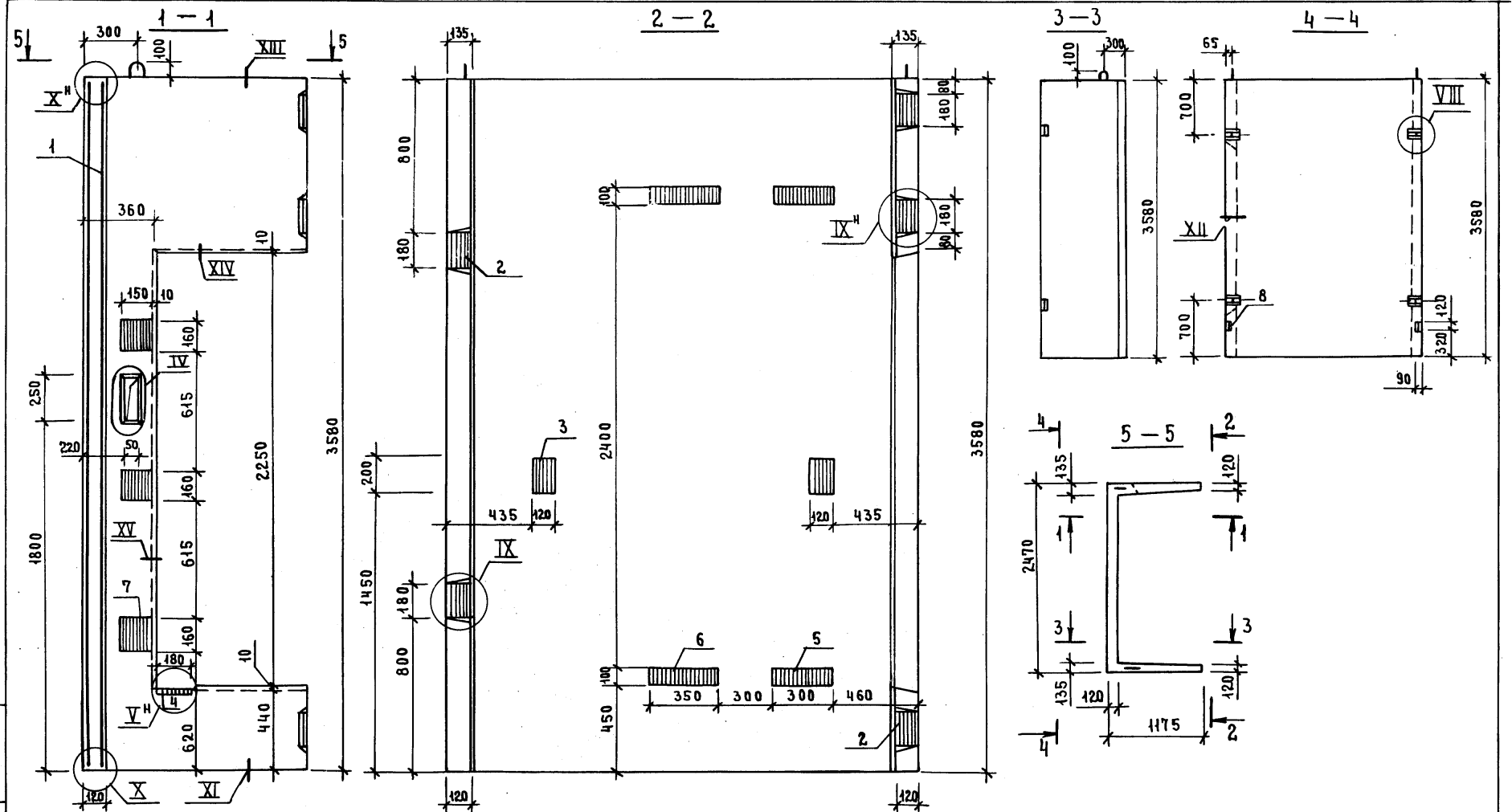

Нач. отд.	Некритин		11.86
Н. контр.	Некритин		
ГИП	Некритин		
Вед. инж.	Домахина		
Ст. инж.	Комарова		

1.489.1-3.1-2 17сб

Блок шахты лифта БШЛ50Гр.б-36-18

Сборочный чертеж

Стадия	Масса	Масштаб
Р	4480	
Лист	Листов 1	

ГИПРОНИИЗДРАВ г. Москва

Инв. № подл. | Подпись и дата | Взам. инв. №

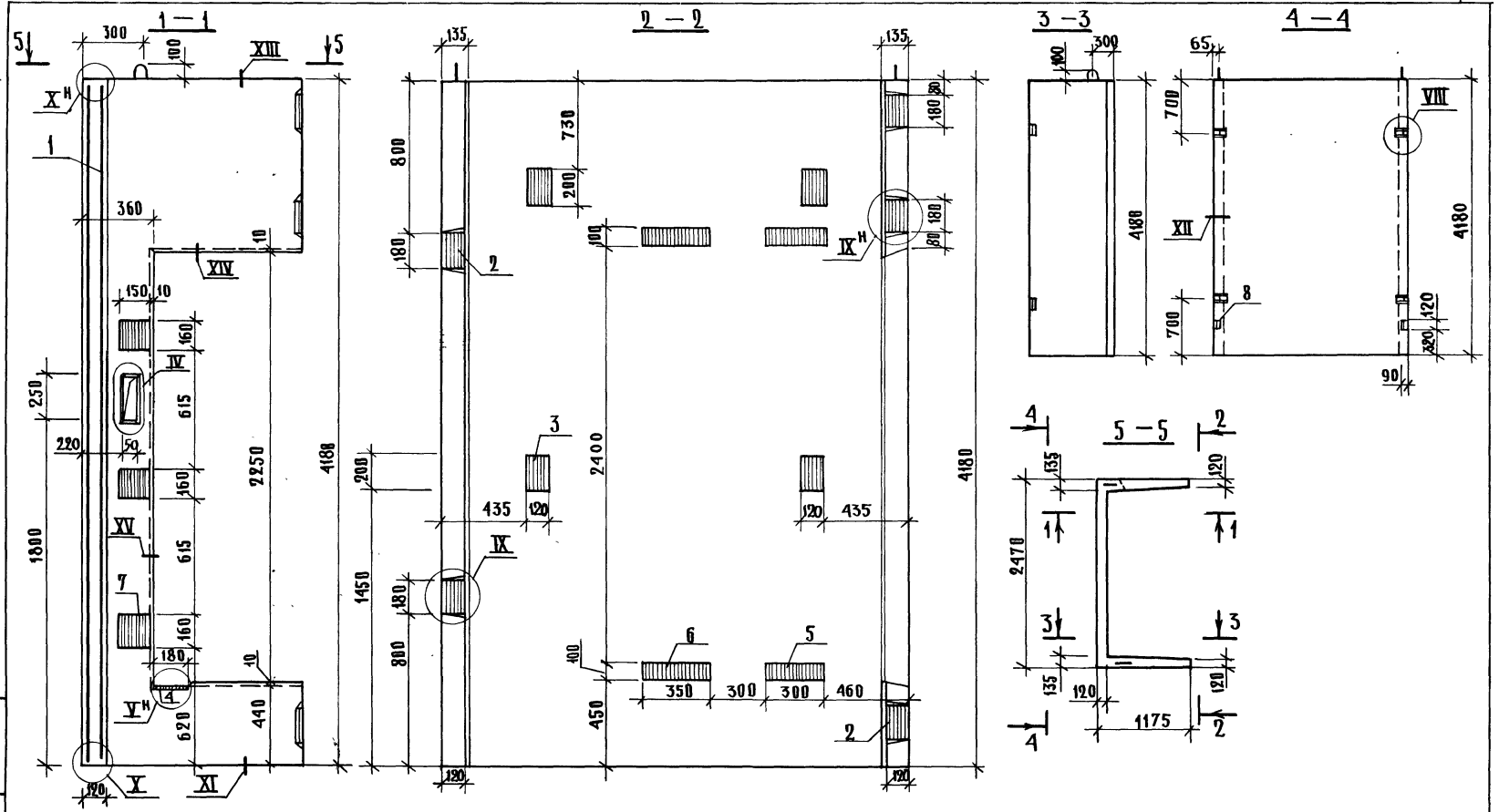

				1.489.1 – 3.1 – 2 18СБ
				Блок шахты лифта БШЛ50Гр.б-42-18 Сборочный чертеж
Нач.отд.	Некритин		11.86	
Н.контр.	Некритин			
ГИП	Некритин			
Вед.инж.	Домахина			
Ст.инж.	Комарова			

Стадия	Масса	Масштаб
Р	5330	
Лист	Листов 1	

ГИПРОНИИЗДРАВ г. Москва

Инв.№ подл. | Подпись и дата | Взам. инв.№

Формат	Зона	Позиц.	Обозначение	Наименование	Кол.	Примечание
				Документация		
А3			1.489.1-3.1-2 19СБ	Сборочный чертеж	×	
А3			1.489.1-3.1-2 00Д	Узел V; VIII...XV	×	
А3			1.489.1-3.1-2 00ТО	Техническое описание	×	
А3			1.489.1-3.1-2 00РС	Ведомость расхода стали	×	
				Сборочные единицы		
А4		1	1.489.1-3.2-213.0.0-В	Каркас пространственный ПК140	1	
А4		2	1.289.1-3.4 00.59.0	Изделие закладное МН6	4	
А4		3	1.289.1-3.4 00.60.0	МН7	2	
А4		4	1.289.1-3.4 00.65.0	МН13	2	
А4		5	1.289.1-3.4 00.68.0	МН16	6	
А4		6	1.289.1-3.4 00.61.0-01	МН17	2	
А4		7	1.289.1-3.4 00.71.0	МН26	2	
				Материал		
				Бетон класса В25	1,33	м³

Инв. № подл. | Подпись и дата | Взам. инв. №

Нач. отд.	Некритин		Н.86
Н. контр.	Некритин		
ГИП	Некритин		
Вед. инж.	Домахина		
Ст. инж.	Комарова		

1.489.1-3.1-2 19

Блок шахты лифта БШ150Гр6-30-9

Стадия	Лист	Листов
Р		1

ГИПРОНИИЗДРАВ г. Москва

Формат А4

Формат	Зона	Позиц.	Обозначение	Наименование	Кол.	Примечание
				Документация		
А3			1.489.1-3.1-2 20СБ	Сборочный чертеж	×	
А3			1.489.1-3.1-2 00Д	Узел V; VIII...XV	×	
А3			1.489.1-3.1-2 00ТО	Техническое описание	×	
А3			1.489.1-3.1-2 00РС	Ведомость расхода стали	×	
				Сборочные единицы		
А4		1	1.289.1-3.3 074	Каркас пространственный ПК74	1	
А4		2	1.289.1-3.4 00.59.0	Изделие закладное МН6	6	
А4		3	1.289.1-3.4 00.60.0	МН7	2	
А4		4	1.289.1-3.4 00.65.0	МН13	2	
А4		5	1.289.1-3.4 00.68.0	МН16	6	
А4		6	1.289.1-3.4 00.61.0-01	МН17	4	
А4		7	1.289.1-3.4 00.71.0	МН26	2	
				Материал		
				Бетон класса В25	1,68	м³

Инв. № подл. | Подпись и дата | Взам. инв. №

Нач. отд.	Некритин		Н.86
Н. контр.	Некритин		
ГИП	Некритин		
Вед. инж.	Домахина		
Ст. инж.	Комарова		

1.489.1-3.1-2 20

Блок шахты лифта БШ150Гр6-36-19

Стадия	Лист	Листов
Р		1

ГИПРОНИИЗДРАВ г. Москва

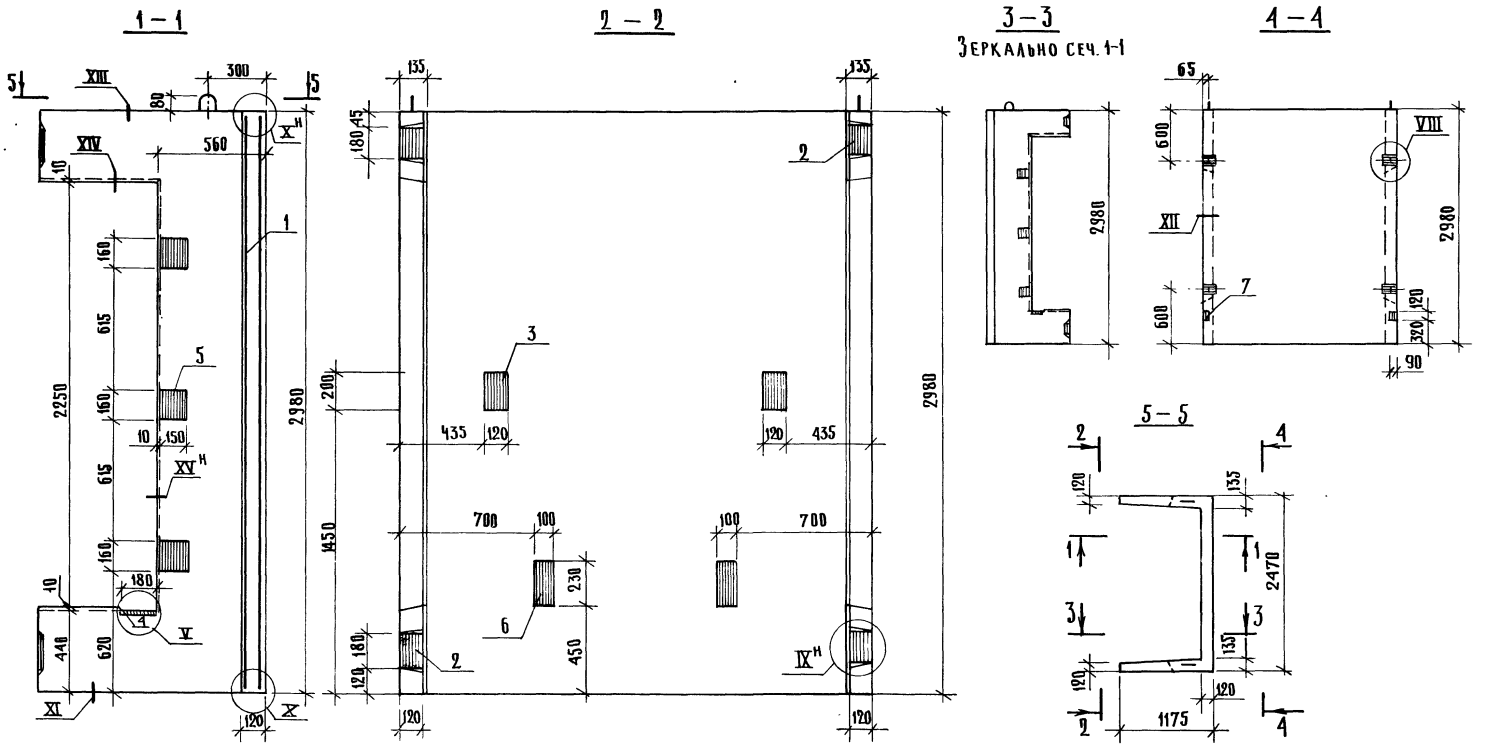

Нач. отд.	Некритин		11.86
Н. контр.	Некритин		
ГИП	Некритин		
Вед. инж.	Домахина		
Ст. инж.	Комарова		

1.489.1-3.1-2 19сб

Блок шахты лифта БШ150Грб-30-9

Сборочный чертеж

Стадия	Масса	Масштаб
Р	3320	
Лист	Листов 1	

ГИПРОНИИЗДРАВ г. Москва

22389-02 40

Формат А3

Инв. № подл. | Подпись и дата | Взам. инв. №

1 — 1

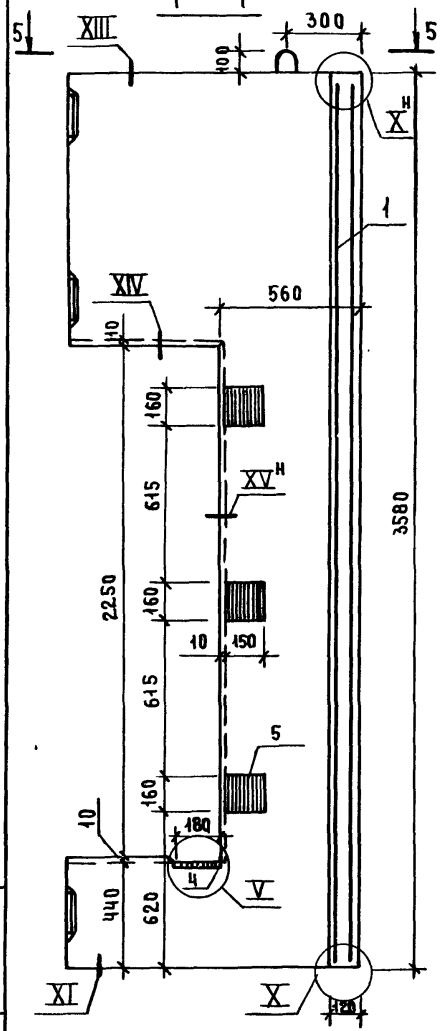

2 — 2

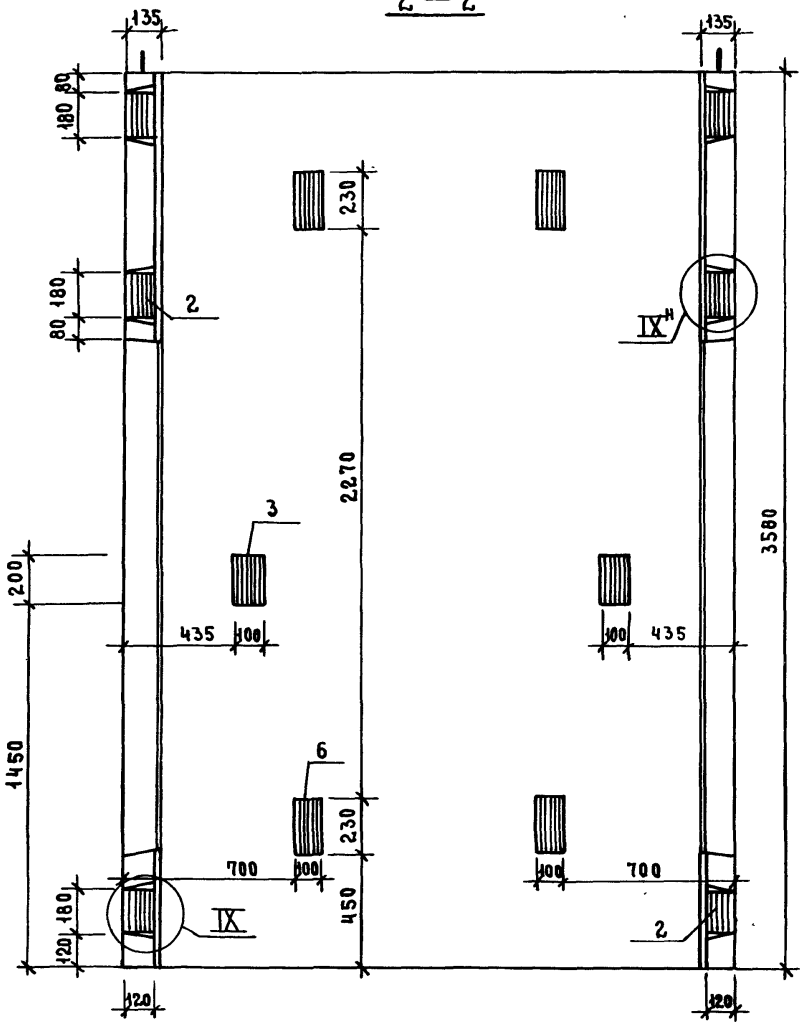

3 — 3

Зеркально сеч. 1-1

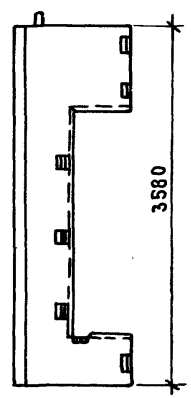

4 — 4

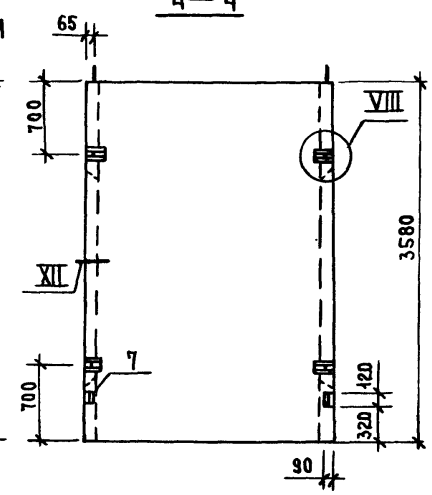

5 — 5

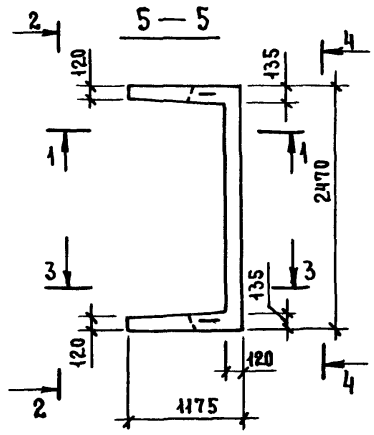

Нач.отд.	Некритин		11.86
Н. контр.	Некритин		
ГИП	Некритин		
Вед. инж.	Домахина		
Ст. инж.	Комарова		

1.489.1-3.1-2 20сб

Блок шахты лифта БШЛ50Гр.6-36-19

Сборочный чертеж

Стадия	Масса	Масштаб
Р	4190	
Лист	Листов 1	

ГИПРОНИИЗДРАВ г. Москва

Инв.№ подл. | Подпись и дата | Взам. инв.№

Формат	Зона	Позиц.	Обозначение	Наименование	Кол.	Примечание
				Документация		
А3			1.489.1-3.1-2 21СБ	Сборочный чертеж	X	
А3			1.489.1-3.1-2 00Д	Узел V; VIII...XII	X	
А3			1.489.1-3.1-2 00ТО	Техническое описание	X	
А3			1.489.1-3.1-2 00РС	Ведомость расхода стали	X	
				Сборочные единицы		
А4		1	1.289.1-3.3 075	Каркас пространственный ПК75	1	
А4		2	1.289.1-3.4 00.59.0	Изделие закладное МН6	6	
А4		3	1.289.1-3.4 00.60.0	МН7	4	
А4		4	1.289.1-3.4 00.65.0	МН13	2	
А4		5	1.289.1-3.4 00.68.0	МН16	6	
А4		6	1.289.1-3.4 00.61.0-01	МН17	4	
А4		7	1.289.1-3.4 00.71.0	МН26	2	
				Материал		
				Бетон класса В25	2,01	м³

Инв. № подл. | Подпись и дата | Взам. инв. №

Нач. отд.	Некритин		11.86
Н. контр.	Некритин		
ГИП	Некритин		
Вед. инж.	Домахина		
Ст. инж.	Комарова		

1.489.1-3.1-2 21

Блок шахты лифта БШЛ50Гр.б-42-19

Стадия	Лист	Листов
Р		1

ГИПРОНИИЗДРАВ г. Москва

Формат	Зона	Позиц.	Обозначение	Наименование	Кол.	Примечание
				Документация		
А3			1.489.1-3.1-2 22СБ	Сборочный чертеж	X	
А3			1.489.1-3.1-2 00Д	Узел IV; V; VIII...XV	X	
А3			1.489.1-3.1-2 00ТО	Техническое описание	X	
А3			1.489.1-3.1-2 00РС	Ведомость расхода стали	X	
				Сборочные единицы		
А4		1	1.489.1-3.2-2 14.0.0.0	Каркас пространственный ПК14	1	
А4		2	1.289.1-3.4 00.59.0	Изделие закладное МН6	4	
А4		3	1.289.1-3.4 00.60.0	МН7	2	
А4		4	1.289.1-3.4 00.65.0	МН13	2	
А4		5	1.289.1-3.4 00.66.0	МН14	1	
А4		6	1.289.1-3.4 00.67.0	МН15	1	
А4		7	1.289.1-3.4 00.68.0	МН16	6	
А4		8	1.289.1-3.4 00.71.0	МН26	2	
				Материал		
				Бетон класса В25	1,22	м³

Инв. № подл. | Подпись и дата | Взам. инв. №

Нач. отд.	Некритин		11.86
Н. контр.	Некритин		
ГИП	Некритин		
Вед. инж.	Домахина		
Ст. инж.	Комарова		

1.489.1-3.1-2 22

Блок шахты лифта БШЛ50Гр.б-30-10

Стадия	Лист	Листов
Р		1

ГИПРОНИИЗДРАВ г. Москва

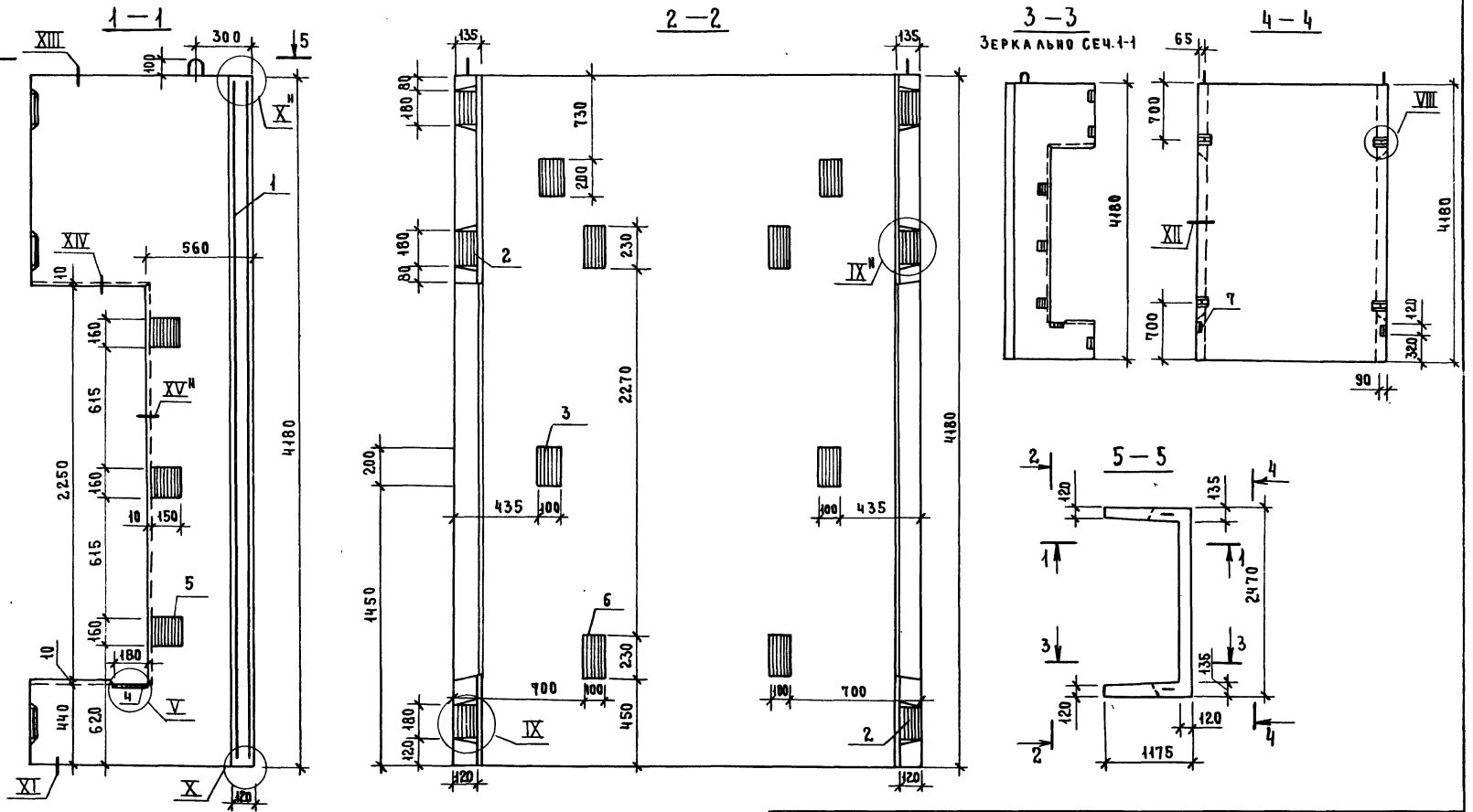

Нач.отд.	Некритин		11.86
Н.контр.	Некритин		
ГИП	Некритин		
Вед.инж.	Домахина		
Ст.инж.	Комарова		

1.489.1-3.1-2 21СБ

Блок шахты лифта БШЛ50Гр.б-42-19 Сборочный чертеж

Стадия	Масса	Масштаб
Р	5040	
Лист	Листов 1	

ГИПРОНИИЗДРАВ г. Москва

Инв.№ подл. | Подпись и дата | Взам.инв.№

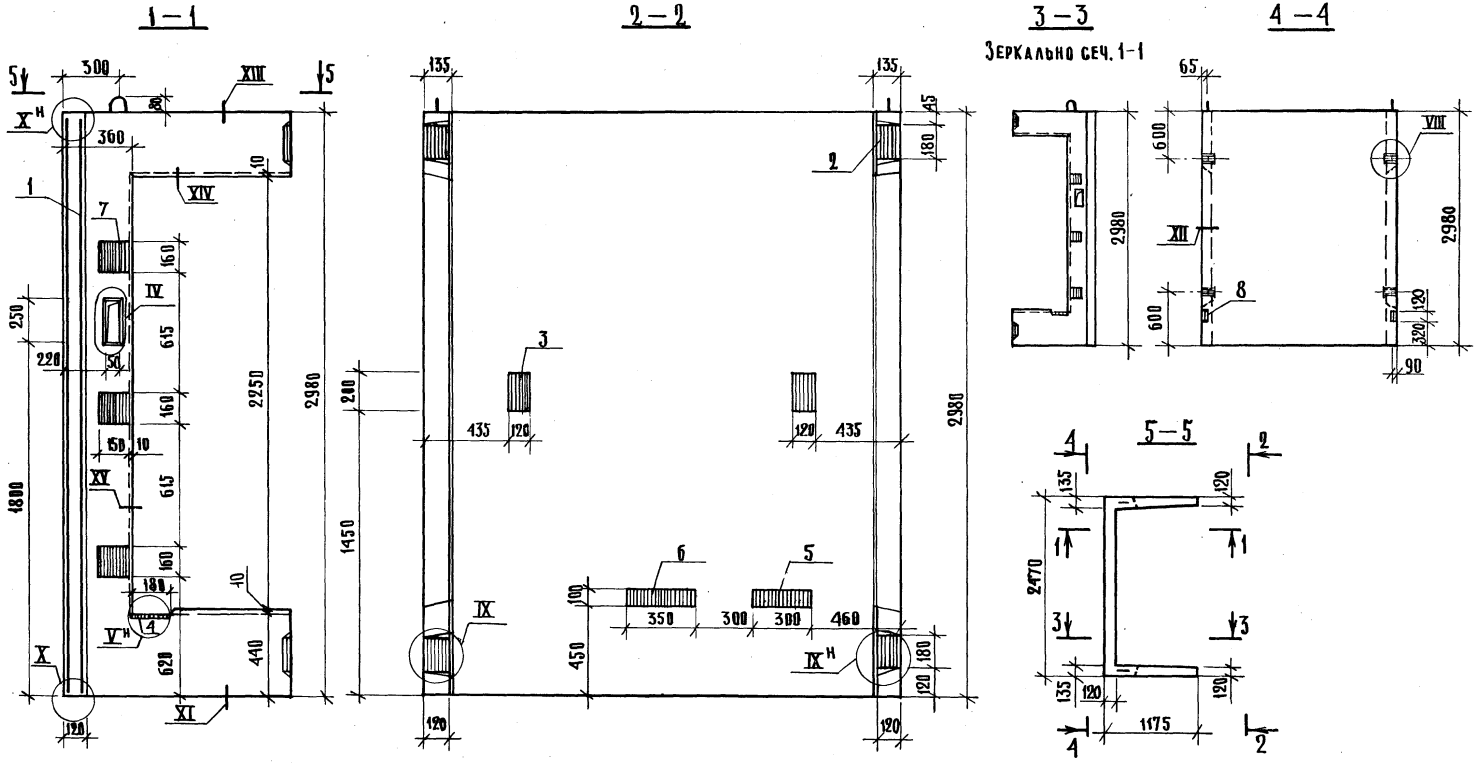

Нач. отд.	Некритин		11.86
Н. контр.	Некритин		
Гип	Некритин		
Вед. инж.	Домахина		
Ст. инж.	Комарова		

1.489.1-3.1-2 22СБ

Блок шахты лифта БШЛ50Грб-30-10

Сборочный чертеж

Стадия	Масса	Масштаб
Р	3030	
Лист	Листов 1	

ГИПРОНИИЗДРАВ г. Москва

Инв. № подл. | Подпись и дата | Взам. инв. №

Формат	Зона	Позиц.	Обозначение	Наименование	Кол.	Примечание
				Документация		
А3			1.489.1-3.1-2 23СБ	Сборочный чертеж	×	
А3			1.489.1-3.1-2 ОВА	Узел IV, V, VIII, XV	×	
А3			1.489.1-3.1-2 ОВТО	Техническое описание	×	
А3			1.489.1-3.1-2 ОВРС	Ведомость расхода стали	×	
				Сборочные единицы		
А4		1	1.489.1-3.2-215.0.0.0	Каркас пространственный ПК 142	1	
А4		2	1.289.1-3.4 00.59.0	Изделие закладное МН6	6	
А4		3	1.289.1-3.4 00.60.0	МН7	2	
А4		4	1.289.1-3.4 00.65.0	МН13	2	
А4		5	1.289.1-3.4 00.66.0	МН14	2	
А4		6	1.289.1-3.4 00.67.0	МН15	2	
А4		7	1.289.1-3.4 00.68.0	МН16	6	
А4		8	1.289.1-3.4 00.71.0	МН26	2	
				Материал		
				Бетон класса В25	1,56	м³

Инв. № подл. | Подпись и дата | Взам. инв. №

Нач. отд.	Некритин		11.86
Н. контр.	Некритин		
ГИП	Некритин		
Вед. инж.	Домахина		
Ст. инж.	Комарова		

1.489.1-3.1-2 23

Блок шахты лифта БШ150Гр.б-36-20

Стадия	Лист	Листов
Р		1

ГИПРОНИИЗДРАВ г. Москва

Формат А4

Формат	Зона	Позиц.	Обозначение	Наименование	Кол.	Примечание
				Документация		
А3			1.489.1-3.1-2 24СБ	Сборочный чертеж	×	
А3			1.489.1-3.1-2 ОВА	Узел IV, V, VIII, XV	×	
А3			1.489.1-3.1-2 ОВТО	Техническое описание	×	
А3			1.489.1-3.1-2 ОВРС	Ведомость расхода стали	×	
				Сборочные единицы		
А4		1	1.489.1-3.2-216.0.0.0	Каркас пространственный ПК 143	1	
А4		2	1.289.1-3.4 00.59.0	Изделие закладное МН6	6	
А4		3	1.289.1-3.4 00.60.0	МН7	4	
А4		4	1.289.1-3.4 00.65.0	МН13	2	
А4		5	1.289.1-3.4 00.66.0	МН14	2	
А4		6	1.289.1-3.4 00.67.0	МН15	2	
А4		7	1.289.1-3.4 00.68.0	МН16	6	
А4		8	1.289.1-3.4 00.71.0	МН26	2	
				Материал		
				Бетон класса В25	1,90	м³

Инв. № подл. | Подпись и дата | Взам. инв. №

Нач. отд.	Некритин		11.86
Н. контр.	Некритин		
ГИП	Некритин		
Вед. инж.	Домахина		
Ст. инж.	Комарова		

1.489.1-3.1-2 24

Блок шахты лифта БШ150Гр.б-42-20

Стадия	Лист	Листов
Р		1

ГИПРОНИИЗДРАВ г. Москва

Формат А1

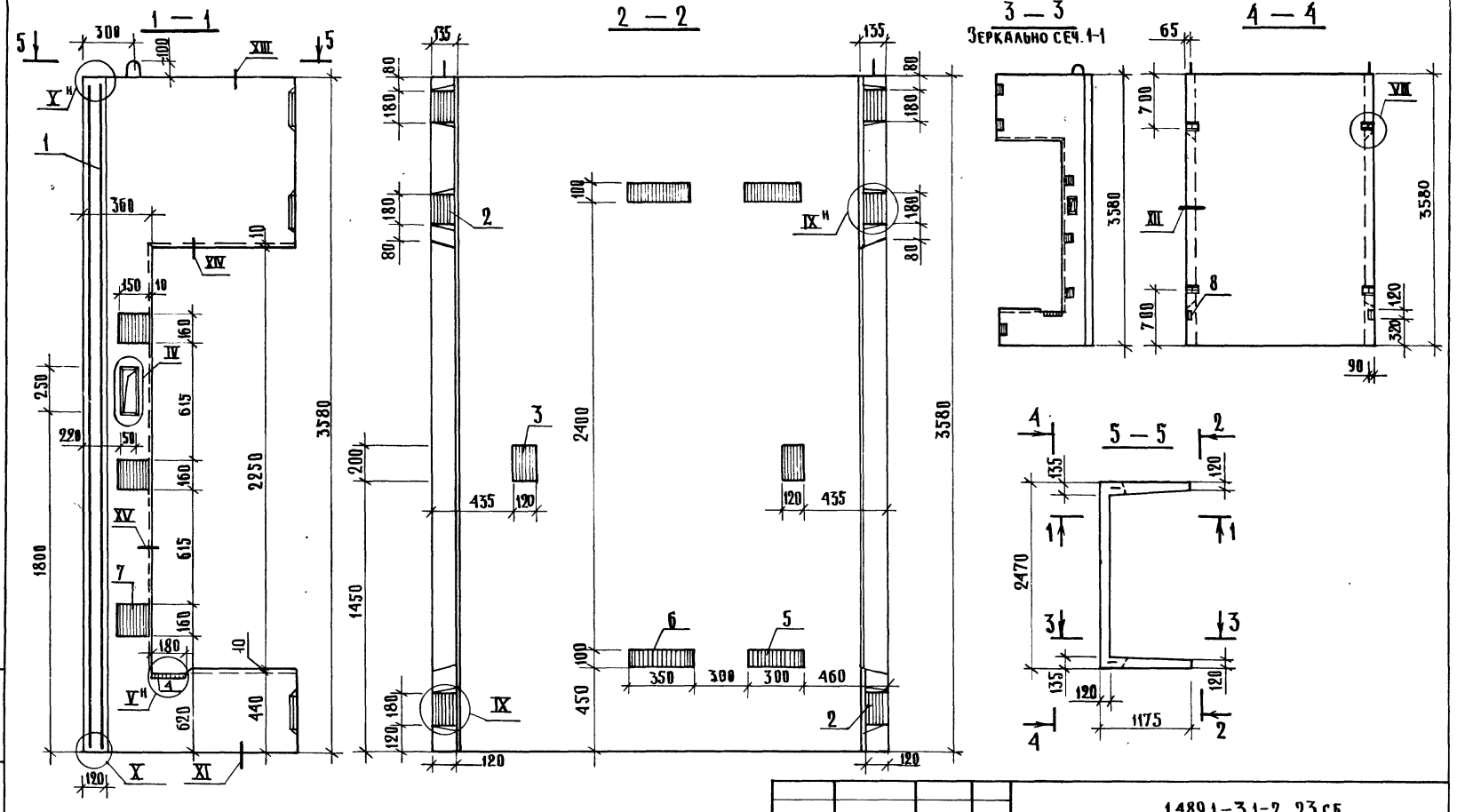

Нач. отд.	Некритин		11.86
Н. контр.	Некритин		
ГИП	Некритин		
Вед. инж.	Домахина		
Ст. инж.	Комарова		

1.489.1-3.1-2 23 сб

Блок шахты лифта
Бш150Гр.б-36-20
Сборочный чертеж

Стадия	Масса	Масштаб
Р	3900	
Лист	Листов 1	

ГИПРОНИИЗДРАВ
г. Москва

Инв. № подл. | Подпись и дата | Взам. инв. №

Формат А3.

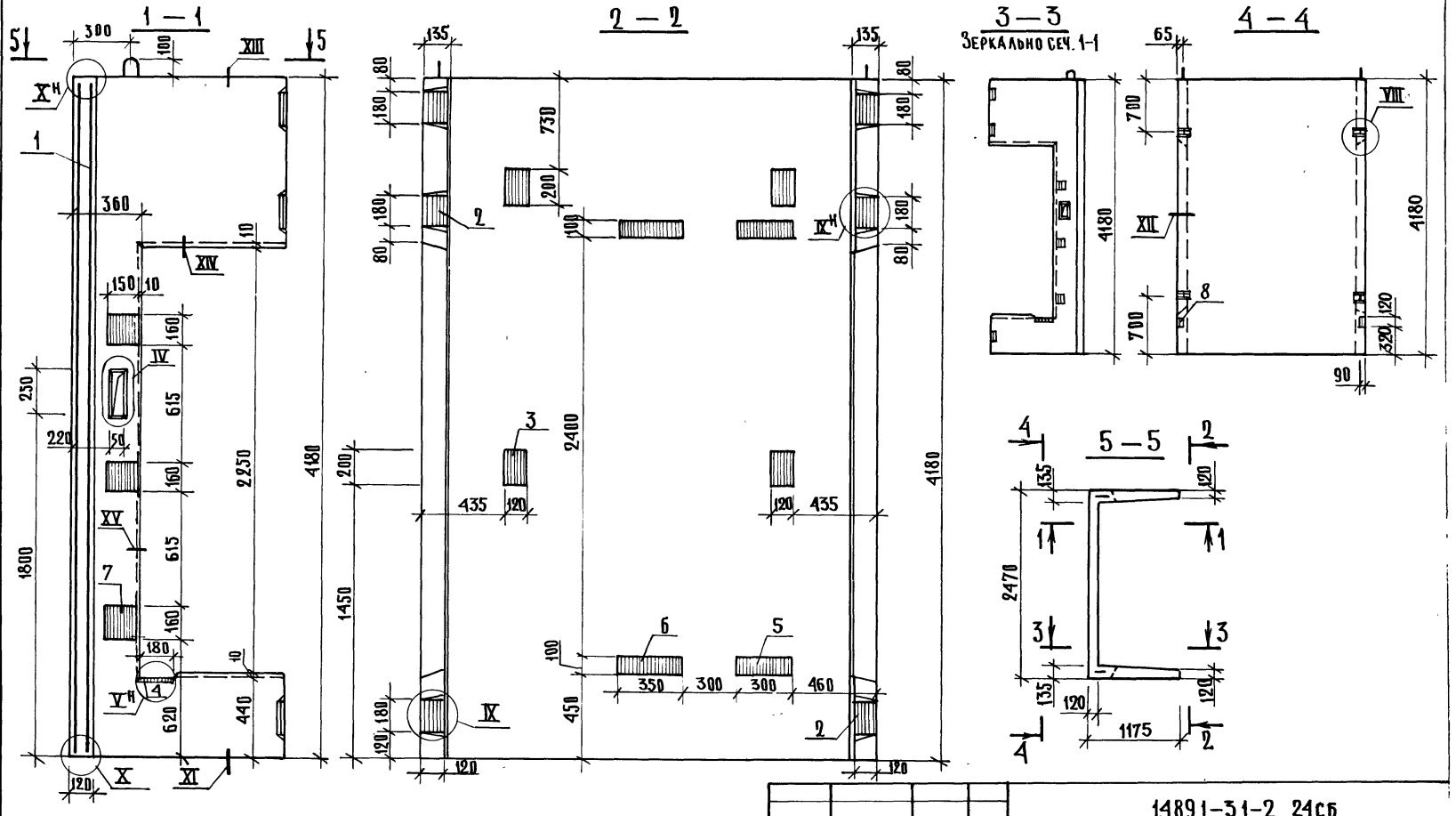

Нач. отд.	Некритин		11.86
Н. контр.	Некритин		
ГИП	Некритин		
Вед. инж.	Домахина		
Ст. инж.	Комарова		

1.489.1-3.1-2 24сб

Блок шахты лифта БШ150Грб-42-20

Сборочный чертеж

Стадия	Масса	Масштаб
Р	4750	
Лист	Листов 1	

ГИПРОНИИЗДРАВ г. Москва

Инв. № подл. | Подпись и дата | Взам. инв. №

Формат	Зона	Позиц.	Обозначение	Наименование	Кол.	Примечание
				Документация		
А3			1.489.1-3.1-2 25СБ	Сборочный чертеж	×	
А3			1.489.1-3.1-2 00Д	Узел V; VIII...XV	×	
А3			1.489.1-3.1-2 00ТО	Техническое описание	×	
А3			1.489.1-3.1-2 00РС	Ведомость расхода стали	×	
				Сборочные единицы		
А4		1	1.289.3-3.3 080	Каркас пространственный ПК86	1	
А4		2	1.289.1-3.4 00.59.0	Изделие закладное МН6	5	
А4		3	1.289.1-3.4 00.60.0	МН7	2	
А4		4	1.289.1-3.4 00.65.0	МН13	1	
А4		5	1.289.1-3.4 00.68.0-01	МН18	3	
А4		6	1.289.1-3.4 00.64.0-01	МН19	4	
А4		7	1.289.1-3.4 00.71.0	МН26	2	
				Материал		
				Бетон класса В25	1,83	м³

Инв. № подл. | Подпись и дата | Взам. инв. №

Нач. отд.	Некритин		11.86
Н. контр.	Некритин		
ГИП	Некритин		
Вед. инж.	Домахина		
Ст. инж.	Комарова		

1.489.1-3.1-2 25

Блок шахты лифта БШ100Гр-36-3

Стадия	Лист	Листов
Р		1

ГИПРОНИИЗДРАВ г. Москва

Формат А3

Формат	Зона	Позиц.	Обозначение	Наименование	Кол.	Примечание
				Документация		
А3			1.489.1-3.1-2 26СБ	Сборочный чертеж	×	
А3			1.489.1-3.1-2 00Д	Узел V; VIII...XV	×	
А3			1.489.1-3.1-2 00ТО	Техническое описание	×	
А3			1.489.1-3.1-2 00РС	Ведомость расхода стали	×	
				Сборочные единицы		
А4		1	1.289.1-3.3 081	Каркас пространственный ПК 81	1	
А4		2	1.289.1-3.4 00.59.0	Изделие закладное МН6	5	
А4		3	1.289.1-3.4 00.60.0	МН7	4	
А4		4	1.289.1-3.4 00.65.0	МН13	1	
А4		5	1.289.1-3.4 00.68.0-01	МН18	3	
А4		6	1.289.1-3.4 00.64.0-01	МН19	4	
А4		7	1.289.1-3.4 00.71.0	МН26	2	
				Материал		
				Бетон класса В25	2,17	м³

Инв. № подл. | Подпись и дата | Взам. инв. №

Нач. отд.	Некритин		11.86
Н. контр.	Некритин		
ГИП	Некритин		
Вед. инж.	Домахина		
Ст. инж.	Комарова		

1.489.1-3.1-2 26

Блок шахты лифта БШ100Гр-42-25

Стадия	Лист	Листов
Р		1

ГИПРОНИИЗДРАВ г. Москва

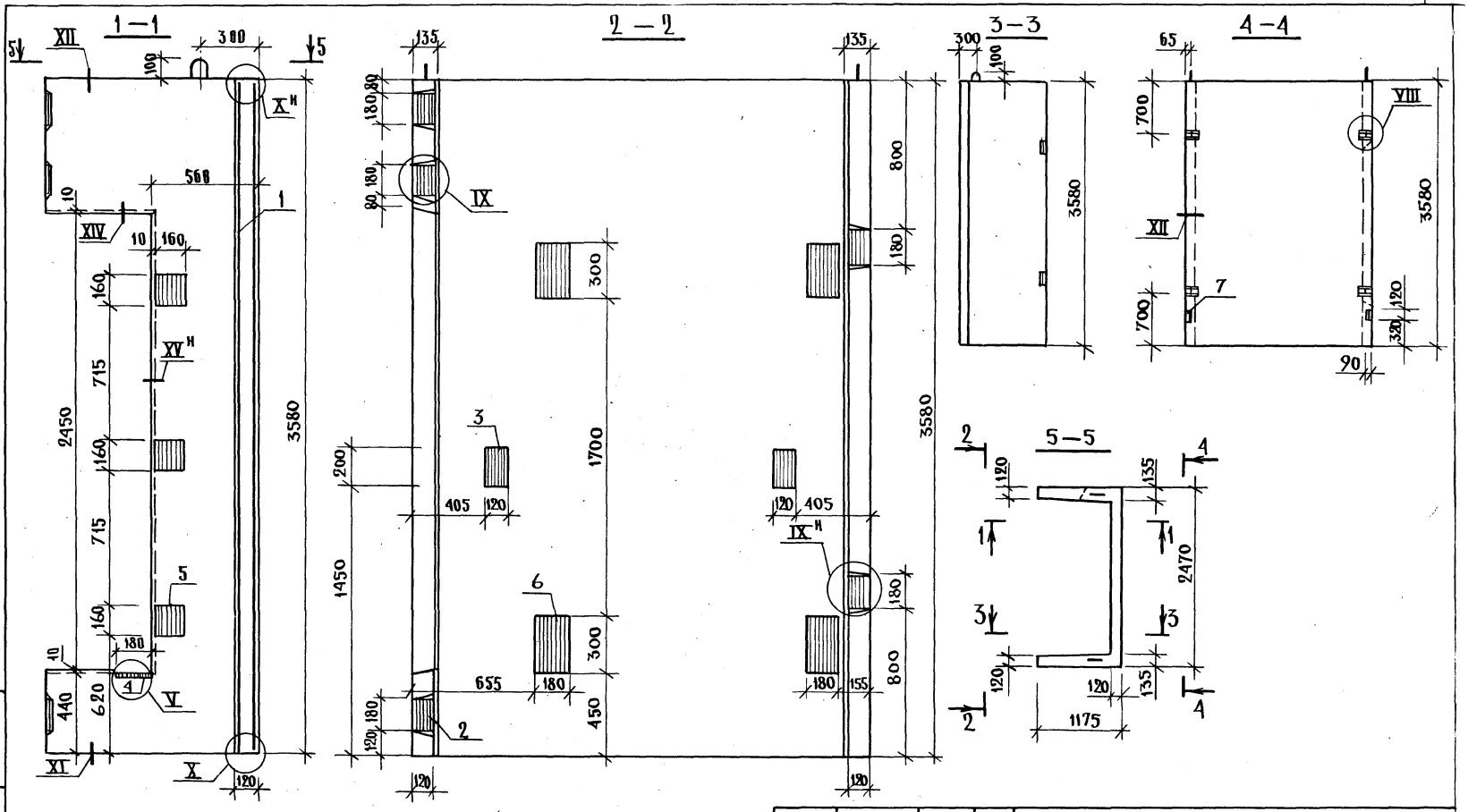

Нач. отд.	Некритин		11.86
Н. контр.	Некритин		
ГИП	Некритин		
Вед. инж.	Домахина		
Ст. инж.	Комарова		

1.489.1-3.1-2 25сб

Блок шахты лифта БШЛ 100Гр-36-3

Сборочный чертеж

Стадия	Масса	Масштаб
Р	4590	
Лист	Листов 1	

ГИПРОНИИЗДРАВ г. Москва

Инв. № подл. | Подпись и дата | Взам. инв. №

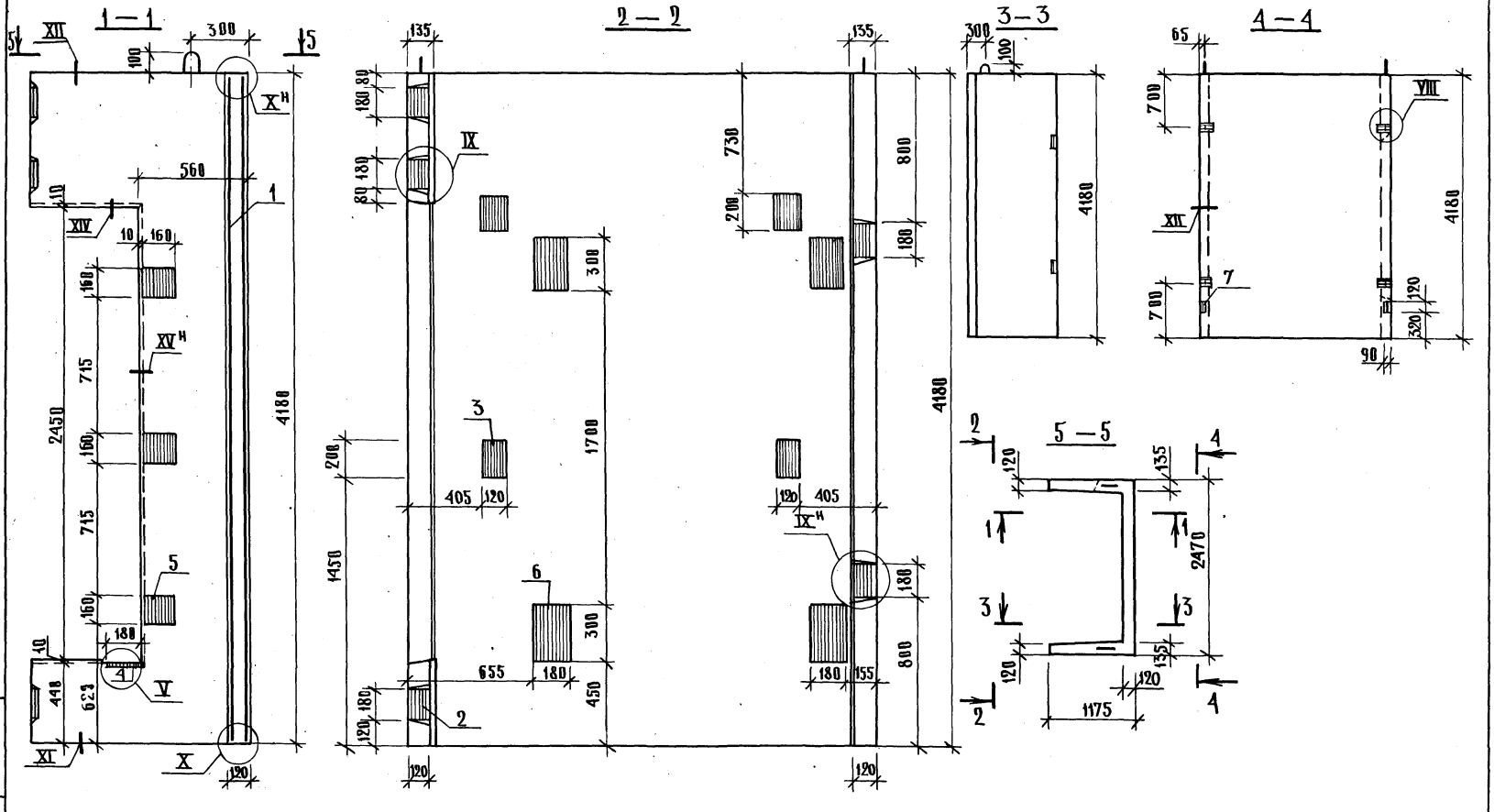

Нач. отд.	Некритин		11.86
Н. контр.	Некритин		
ГИП	Некритин		
Вед. инж.	Домахина		
Ст. инж.	Комарова		

1.489.1-3.1-2 26сб

Блок шахты лифта БШЛ 180Гр-42-25

Сборочный чертеж

Стадия	Масса	Масштаб
Р	5430	
Лист	Листов 1	

ГИПРОНИИЗДРАВ г. Москва

Инв. № подл. | Подпись и дата | Взам. инв. №

Формат	Зона	Позиц.	Обозначение	Наименование	Кол.	Примечание
				Документация		
А3			1.489.1-3.1-2 27СБ	Сборочный чертеж	×	
А3			1.489.1-3.1-2 00Д	Узел IV; V; VIII...XV	×	
А3			1.489.1-3.1-2 00ТО	Техническое описание	×	
А3			1.489.1-3.1-2 00РС	Ведомость расхода стали	×	
				Сборочные единицы		
А4		1	1.489.1-3.2-2 17.0.0.0	Каркас пространственный ПК144	1	
А4		2	1.289.1-3.4 00.59.0	Изделие закладное МН6	5	
А4		3	1.289.1-3.4 00.60.0	МН7	2	
А4		4	1.289.1-3.4 00.65.0	МН13	1	
А4		5	1.289.1-3.4 00.68.0-01	МН18	3	
А4		6	1.289.1-3.4 00.69.0	МН20	2	
А4		7	1.289.1-3.4 00.66.0-01	МН21	2	
А4		8	1.289.1-3.4 00.71.0	МН26	2	
				Материал		
				Бетон класса В25	1,77	м³

Взам. инв. № | Подпись и дата | Инв. № подл.

Нач. отд.	Некритин		11.86
Н. контр.	Некритин		
ГИП	Некритин		
Вед. инж.	Домахина		
Ст. инж.	Комарова		

1.489.1-3.1-2 27

Блок шахты лифта БШЛ100Гр-36-4

Стадия	Лист	Листов
Р		1

ГИПРОНИИЗДРАВ г. Москва

Формат	Зона	Позиц.	Обозначение	Наименование	Кол.	Примечание
				Документация		
А3			1.489.1-3.1-2 28СБ	Сборочный чертеж	×	
А3			1.489.1-3.1-2 00Д	Узел IV; V; VIII...XV	×	
А3			1.489.1-3.1-2 00ТО	Техническое описание	×	
А3			1.489.1-3.1-2 00РС	Ведомость расхода стали	×	
				Сборочные единицы		
А4		1	1.489.1-3.2-2 12.0.0.0	Каркас пространственный ПК139	1	
А4		2	1.289.1-3.4 00.59.0	Изделие закладное МН6	5	
А4		3	1.289.1-3.4 00.60.0	МН7	4	
А4		4	1.289.1-3.4 00.65.0	МН13	1	
А4		5	1.289.1-3.4 00.68.0-01	МН18	3	
А4		6	1.289.1-3.4 00.69.0	МН20	2	
А4		7	1.289.1-3.4 00.66.0-01	МН21	2	
А4		8	1.289.1-3.4 00.71.0	МН26	2	
				Материал		
				Бетон класса В25	2,11	м³

Взам. инв. № | Подпись и дата | Инв. № подл.

Нач. отд.	Некритин		11.86
Н. контр.	Некритин		
ГИП	Некритин		
Вед. инж.	Домахина		
Ст. инж.	Комарова		

1.489.1-3.1-2 28

Блок шахты лифта БШЛ100Гр-42-26

Стадия	Лист	Листов
Р		1

ГИПРОНИИЗДРАВ г. Москва

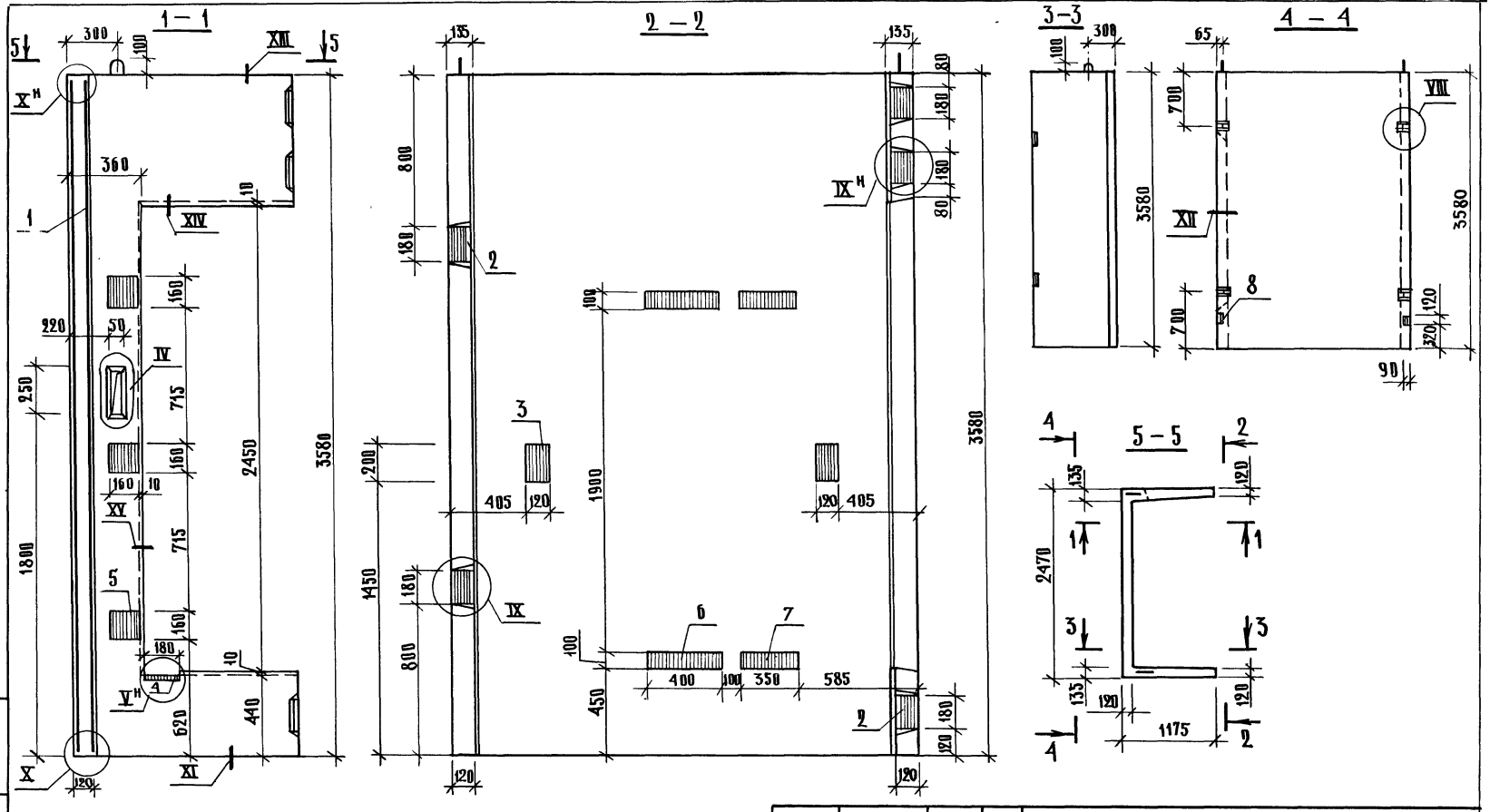

Нач. отд.	Некритин		11.86
Н. контр.	Некритин		
Гип	Некритин		
Вед. инж.	Домахина		
Ст. инж.	Комарова		

1.489.1-3.1-2 27 СБ

Блок шахты лифта БШЛ 100Гр-36-4 Сборочный чертеж

Стадия	Масса	Масштаб
Р	4430	
Лист	Листов 1	

ГИПРОНИИЗДРАВ г. Москва

Инв. № подл. | Подпись и дата | Взам. инв. №

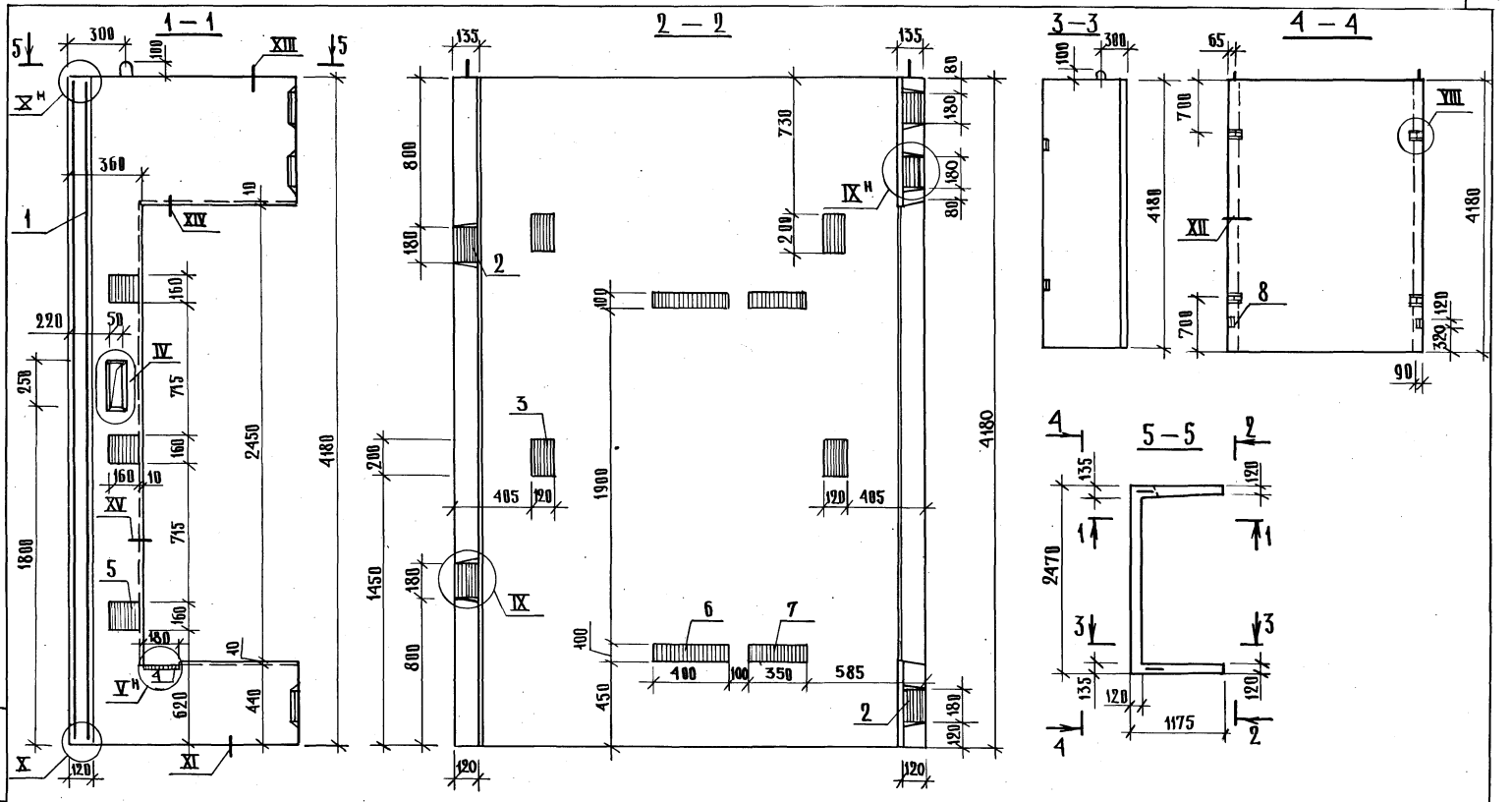

Нач. отд.	Некритин		11.86
Н. контр.	Некритин		
ГИП	Некритин		
Вед. инж.	Домахина		
Ст. инж.	Комарова		

1.489.1-3.1-2 28сб

Блок шахты лифта БШЛ100Гр-12-26 Сборочный чертеж

Стадия	Масса	Масштаб
Р	5280	
Лист	Листов 1	

ГИПРОНИИЗДРАВ г. Москва

Инв. № подл. | Подпись и дата | Взам. инв. №

Формат	Зона	Позиц.	Обозначение	Наименование	Кол.	Примечание
				Документация		
А3			1.489.1-3.1-2 29 СБ	Сборочный чертеж	×	
А3			1.489.1-3.1-2 00Д	Узел V; VIII... XV	×	
А3			1.489.1-3.1-2 00ТО	Техническое описание	×	
А3			1.489.1-3.1-2 00РС	Ведомость расхода стали	×	
				Сборочные единицы		
А4		1	1.289-3.3 092	Каркас пространственный ПК 92	1	
А4		2	1.289.1-3.4 00.59.0	Изделие закладное МН6	6	
А4		3	1.289.1-3.4 00.60.0	МН7	2	
А4		4	1.289.1-3.4 00.65.0	МН13	2	
А4		5	1.289.1-3.4 00.68.0-01	МН18	6	
А4		6	1.289.1-3.4 00.64.0-01	МН19	4	
А4		7	1.289.1-3.4 00.71.0	МН26	2	
				Материал		
				Бетон класса В25	1,64	$м^3$

Взам. инв. № | Подпись и дата | Инв. № подл.

1.489.1-3.1-2 29

Нач. отд.	Некритин		11.86	Блок шахты лифта БШЛ100Гр-36-7	Стадия	Лист	Листов
Н. контр.	Некритин				Р		1
ГИП	Некритин						
Вед. инж.	Домахина						
Ст. инж.	Комарова						

ГИПРОНИИЗДРАВ г. Москва

формат А3

Формат	Зона	Позиц.	Обозначение	Наименование	Кол.	Примечание
				Документация		
А3			1.489.1-3.1-2 30 СБ	Сборочный чертеж	×	
А3			1.489.1-3.1-2 00Д	Узел V; VIII...XV	×	
А3			1.489.1-3.1-2 00ТО	Техническое описание	×	
А3			1.489.1-3.1-2 00РС	Ведомость расхода стали	×	
				Сборочные единицы		
А4		1	1.289.1-3.3 093	Каркас пространственный ПК 93	1	
А4		2	1.289.1-3.4 00.59.0	Изделие закладное МН6	6	
А4		3	1.289.1-3.4 00.60.0	МН7	4	
А4		4	1.289.1-3.4 00.65.0	МН13	2	
А4		5	1.289.1-3.4 00.68.0-01	МН18	6	
А4		6	1.289.1-3.4 00.64.0-01	МН19	4	
А4		7	1.289.1-3.4 00.71.0	МН26	2	
				Материал		
				Бетон класса В25	1,98	$м^3$

Взам. инв. № | Подпись и дата | Инв. № позиц.

1.489.1-3.1-2 30

Нач. отд.	Некритин		11.86	Блок шахты лифта БШЛ 100Гр-42-27	Стадия	Лист	Листов
Н. контр.	Некритин				Р		1
ГИП	Некритин						
Вед. инж.	Домахина						
Ст. инж.	Комарова						

ГИПРОНИИЗДРАВ г. Москва

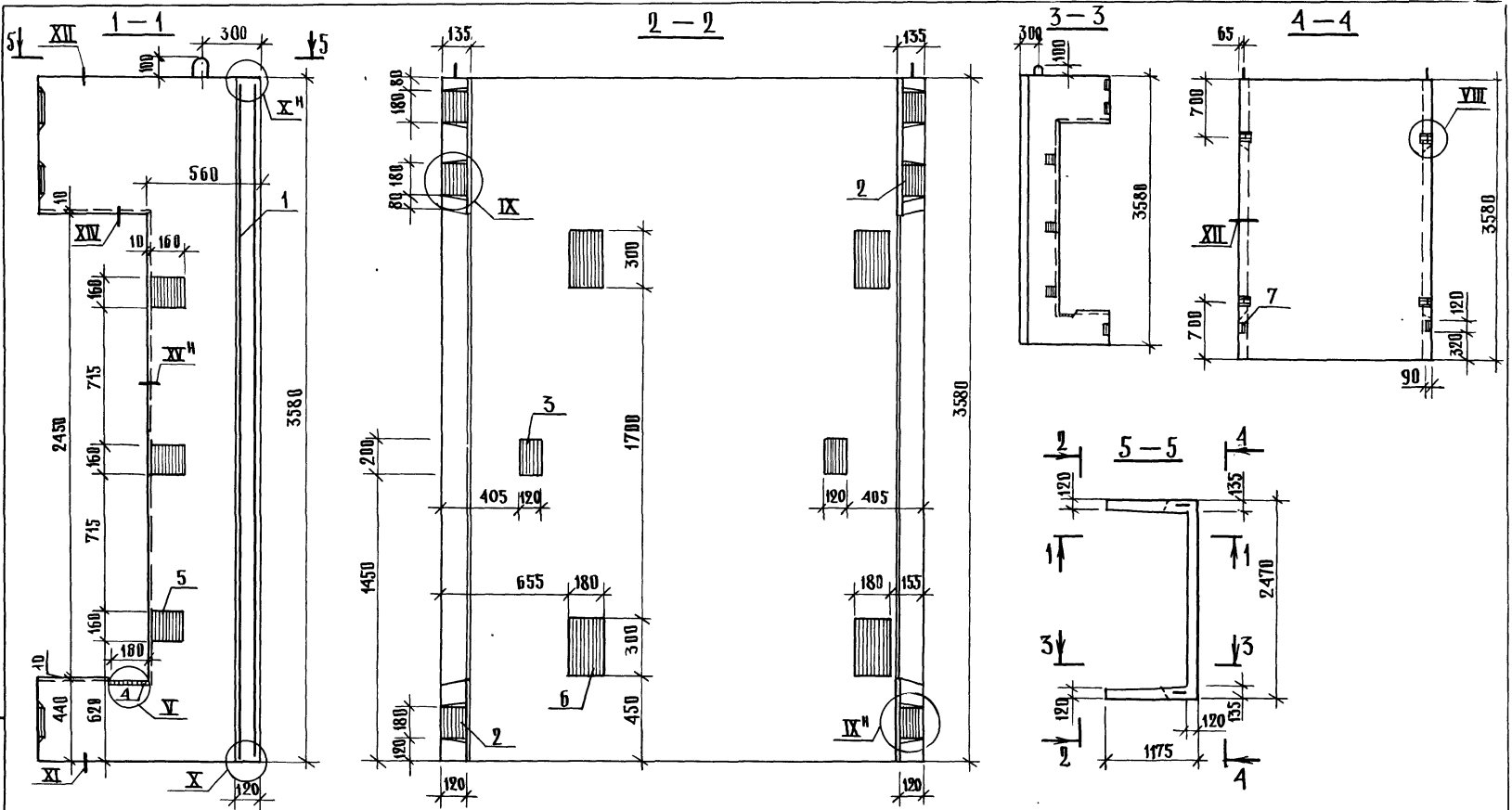

Нач. отд.	Некритин		11.86
Н. контр.	Некритин		
ГИП	Некритин		
Вед. инж.	Домахина		
Ст. инж.	Комарова		

1.489.1-3.1-2 29сб

Блок шахты лифта БШЛ100Гр-36-7

Сборочный чертеж

Стадия	Масса	Масштаб
Р	4110	
Лист	Листов 1	

ГИПРОНИИЗДРАВ г. Москва

Инв. № подл. | Подпись и дата | Взам. инв. №

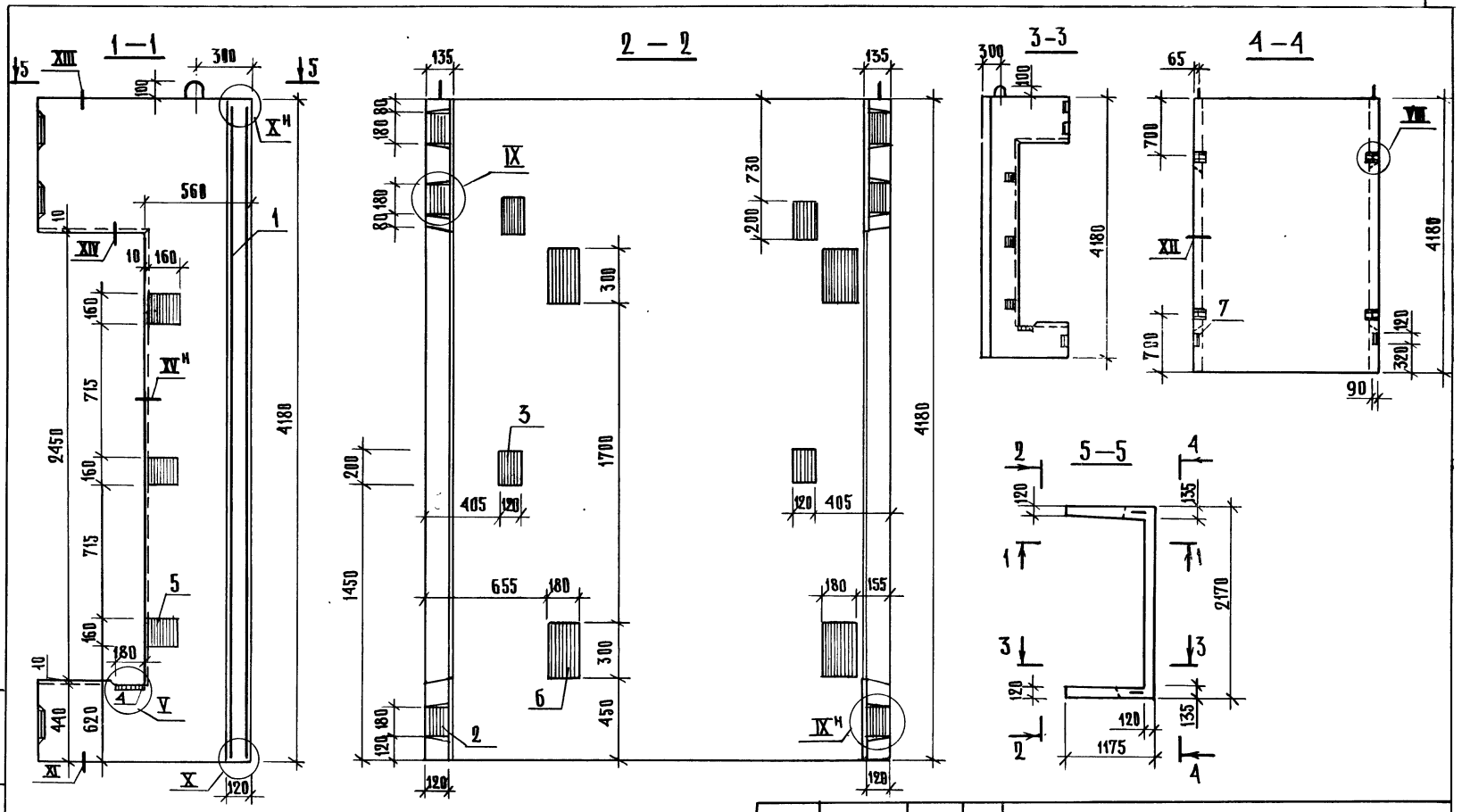

				1.489.1-3.1-2 30сб
				Блок шахты лифта БШЛ100Гр-42-27 Сборочный чертеж
Нач. отд.	Некритин		11.86	
Н. контр.	Некритин			
Гип	Некритин			
Вед. инж.	Домахина			
Ст. инж.	Комарова			

Стадия	Масса	Масштаб
Р	4960	
Лист	Листов 1	

ГИПРОНИИЗДРАВ г. Москва

Инв. № подл. | Подпись и дата | Взам. инв. №

22389-02 56 Формат А3

Формат	Зона	Позиц.	Обозначение	Наименование	Кол.	Примечание
				Документация		
А3			1.489.1-3.1-2 31СБ	Сборочный чертеж	X	
А3			1.489.1-3.1-2 00Д	Узел IV; V; VIII XV	X	
А3			1.489.1-3.1-2 00ТО	Техническое описание	X	
А3			1.489.1-3.1-2 00РС	Ведомость расхода стали	X	
				Сборочные единицы		
А4		1	1.489.1-3.2-2 15.0.0.0	Каркас пространственный ПК 142	1	
А4		2	1.289.1-3.4 00.59.0	Изделие закладное МН6	6	
А4		3	1.289.1-3.4 00.60.0	МН7	2	
А4		4	1.289.1-3.4 00.65.0	МН13	2	
А4		5	1.289.1-3.4 00.68.0-01	МН18	6	
А4		6	1.289.1-3.4 00.69.0	МН20	2	
А4		7	1.289.1-3.4 00.66.0-01	МН21	2	
А4		8	1.289.1-3.4 00.71.0	МН26	2	
				Материал		
				Бетон класса В25	1,52	$м^3$

Взам. инв. № | Подпись и дата | Инв. № подл.

1.489.1 - 3.1-2 31

Нач. отд.	Некритин		11.86
Н. контр.	Некритин		
Гип	Некритин		
Вед. инж.	Домахина		
Ст. инж.	Комарова		

Блок шахты лифта БША100Гр-36-8

Стадия	Лист	Листов
Р		1

ГИПРОНИИЗДРАВ г. Москва

формат А3

Формат	Зона	Позиц.	Обозначение	Наименование	Кол.	Примечание
				Документация		
А3			1.489.1-3.1-2 32СБ	Сборочный чертеж	X	
А3			1.489.1-3.1-2 00Д	Узел IV; V; VIII XV	X	
А3			1.489.1-3.1-2 00ТО	Техническое описание	X	
А3			1.489.1-3.1-2 00РС	Ведомость расхода стали	X	
				Сборочные единицы		
А4		1	1.489.1-3.2-2 20.00.0	Каркас пространственный ПК147	1	
А4		2	1.289.1-3.4 00.59.0	Изделие закладное МН6	6	
А4		3	1.289.1-3.4 00.60.0	МН7	4	
А4		4	1.289.1-3.4 00.65.0	МН13	2	
А4		5	1.289.1-3.4 00.68.0-01	МН18	6	
А4		6	1.289.1-3.4 00.69.0	МН20	2	
А4		7	1.289.1-3.4 00.66.0-01	МН21	2	
А4		8	1.289.1-3.4 00.71.0	МН26	2	
				Материал		
				Бетон класса В25	1,86	$м^3$

Взам. инв. № | Подпись и дата | Инв. № подл.

1.489.1-3.1-2 32

Нач. отд.	Некритин		11.86
Н. контр.	Некритин		
Гип	Некритин		
Вед. инж.	Домахина		
Ст. инж.	Комарова		

Блок шахты лифта БША100Гр-42-28

Стадия	Лист	Листов
Р		1

ГИПРОНИИЗДРАВ г. Москва

22389-02 57 формат А3

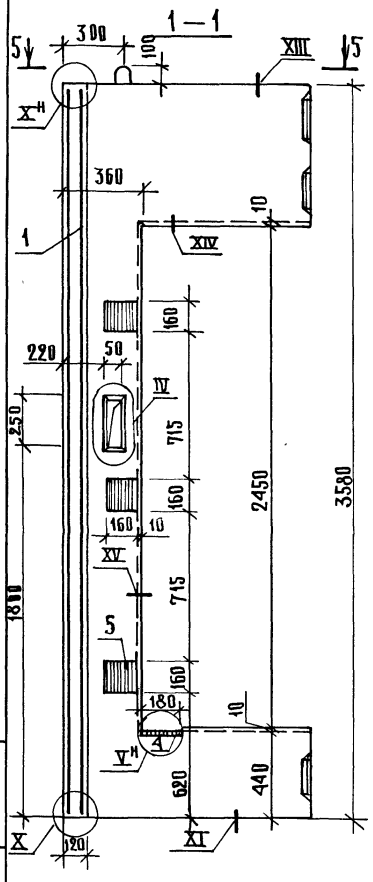

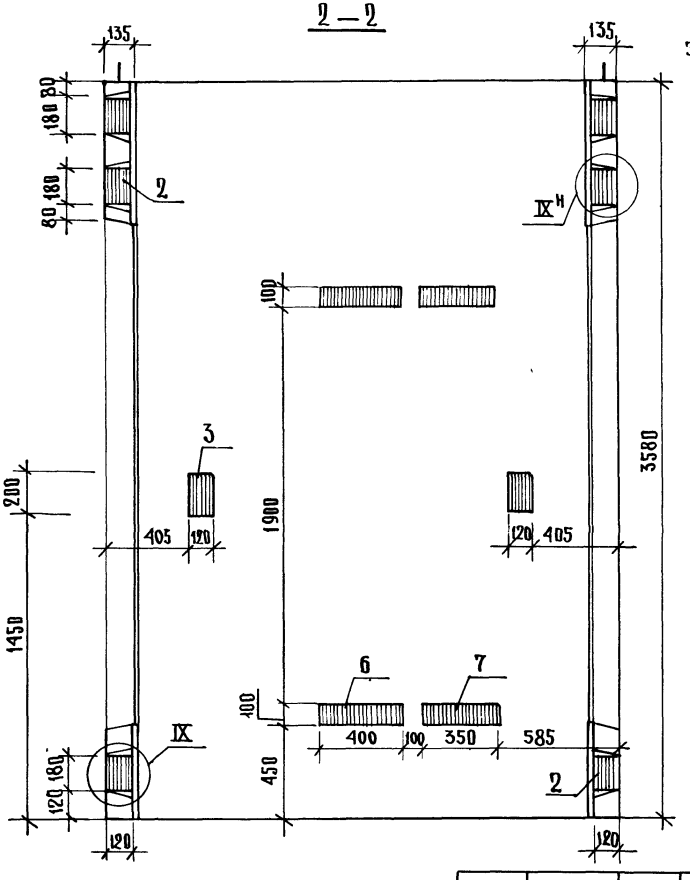

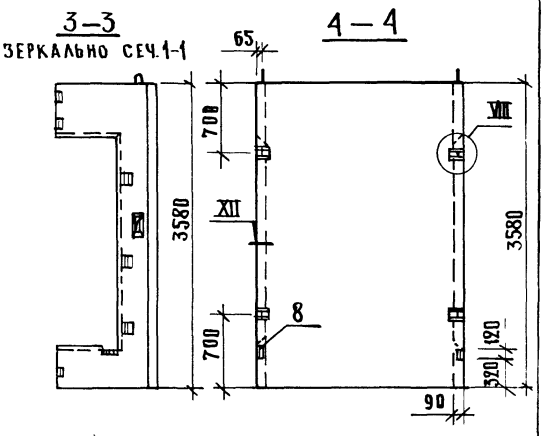

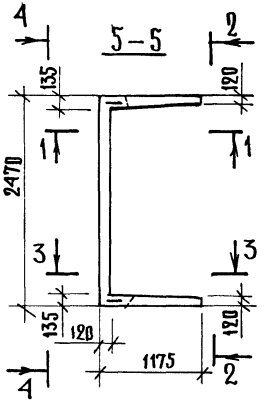

				1.489.1-3.1-2 31сб	
				Блок шахты лифта БШЛ 100Гр-36-8 Сборочный чертеж	Стадия: Р; Масса: 3800; Масштаб:
Нач.отд.	Некритин		11.86		Лист; Листов 1
Н.контр.	Некритин				
ГИП	Некритин				Гипрониизздрав г. Москва
Вед.инж.	Домахина				
Ст.инж.	Комарова				

Инв.№ подл. | Подпись и дата | Взам.инв.№

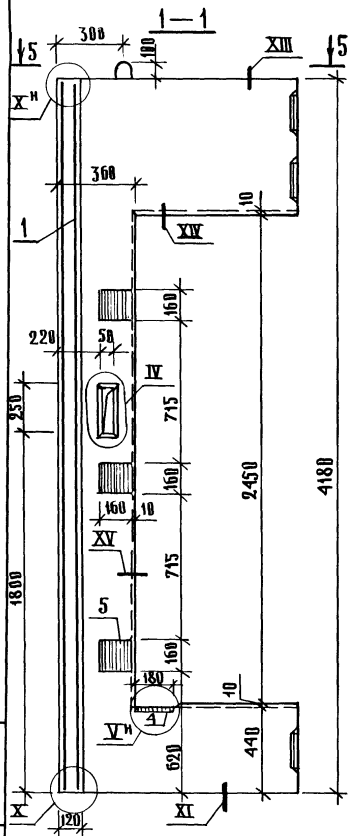

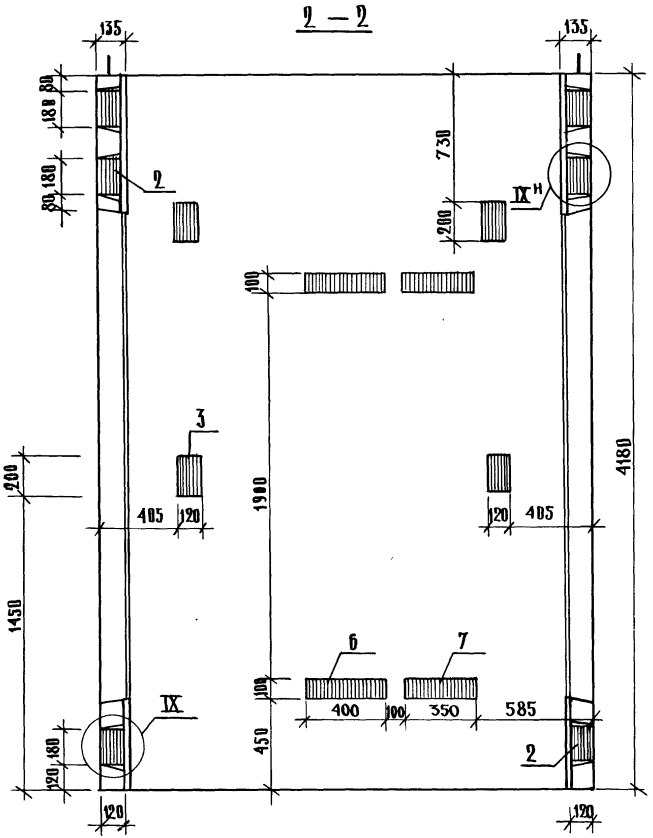

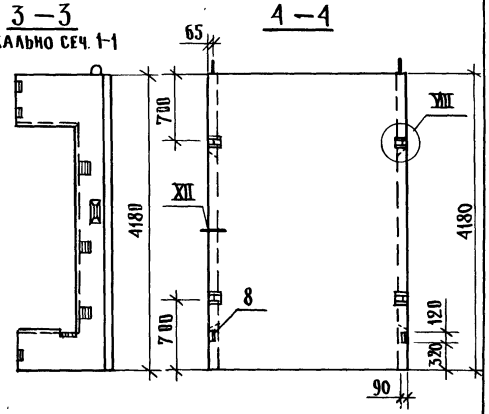

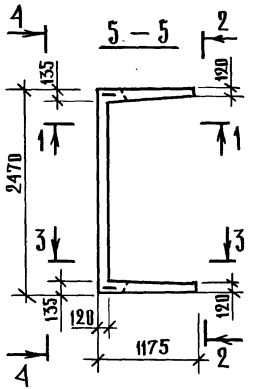

Нач. отд.	Некритин		11.86
Н. контр.	Некритин		
ГИП	Некритин		
Вед. инж.	Домахина		
Ст. инж.	Комарова		

1.489.1-3.1-2 32сб

Блок шахты лифта БША 100Гр-42-28

Сборочный чертеж

Стадия	Масса	Масштаб
Р	4650	
Лист	Листов 1	

ГИПРОНИИЗДРАВ г. Москва

Инв. № подл. | Подпись и дата | Взам. инв. №

Формат	Зона	Поз.	Обозначение	Наименование	Кол.	Примечание
				Документация		
А4			1.489.1-3.1-2 33 СБ	Сборочный чертеж	×	
А3			1.489.1-3.1-2 00 А	Узел VIII X XII XVIII	×	
А3			1.489.1-3.1-2 00 ТО	Техническое описание	×	
А3			1.489.1-3.1-2 00 РС	Ведомость расхода стали	×	
				Сборочные единицы		
А4		1	1.489.1-3.2-2 23.0.0.0	Каркас пространственный ПК150	1	
А4		2	1.289.1-3.4 00.59.0	Изделие закладное МН 6	4	
А4		3	1.289.1-3.4 00.60.0	МН 7	2	
А4		4	1.489.1-3.2-2 00.01.0	МН27	2	
				Материал		
				Бетон класса В25	0,52	м³

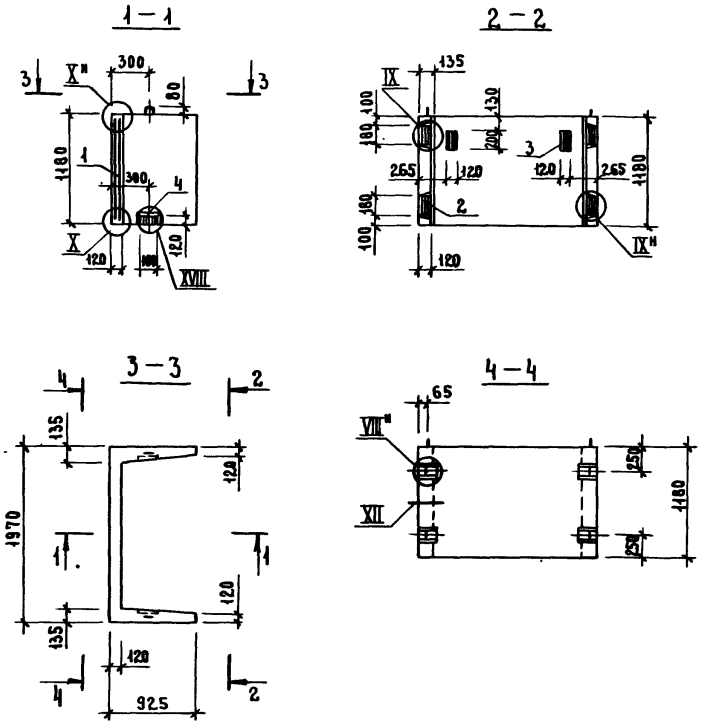

Нач. отд.	Некритин		11.86
Н. контр.	Некритин		
ГИП	Некритин		
Вед. инж.	Домахина		
Ст. инж.	Александрова		

1.489.1-3.1-2 33

Блок шахты лифта БШ150Гр-12-1

Стадия	Лист	Листов
Р		1

ГИПРОНИИЗДРАВ г. Москва

Формат А4

Инв. № подл. | Подпись и дата | Взам. инв. №

Нач. отд.	Некритин		11.86
Н. контр.	Некритин		
ГИП	Некритин		
Вед. инж.	Домахина		
Ст. инж.	Александрова		

1.489.1-3.1-2 33 СБ

Блок шахты лифта БШ150Гр-12-1 Сборочный чертеж

Стадия	Масса	Масштаб
Р	1300	
Лист	Листов 1	

ГИПРОНИИЗДРАВ г. Москва

Формат А4

Формат	Зона	Поз.	Обозначение	Наименование	Кол.	Примечание
				Документация		
А4			1.489.1-3.1-2 34СБ	Сборочный чертеж	×	
А3			1.489.1-3.1-2 ОДД	Узел VIII; X; XII; XVIII	×	
А3			1.489.1-3.1-2 ОДТО	Техническое описание	×	
А3			1.489.1-3.1-2 ОДРС	Ведомость расхода стали	×	
				Сборочные единицы		
А4		1	1.489.1-3.2-2 23.0.0.0	Каркас пространственный ПК150	1	
А4		2	1.289.1-3 4 00 59.0	Изделие закладное МН 6	4	
А4		3	1.289.1-3.4 00.61.0-01	МН 17	2	
А4		4	1.489.1-3.2-2 00.0.1.0	МН 27	2	
				Материал		
				Бетон класса В25	0,52	м³

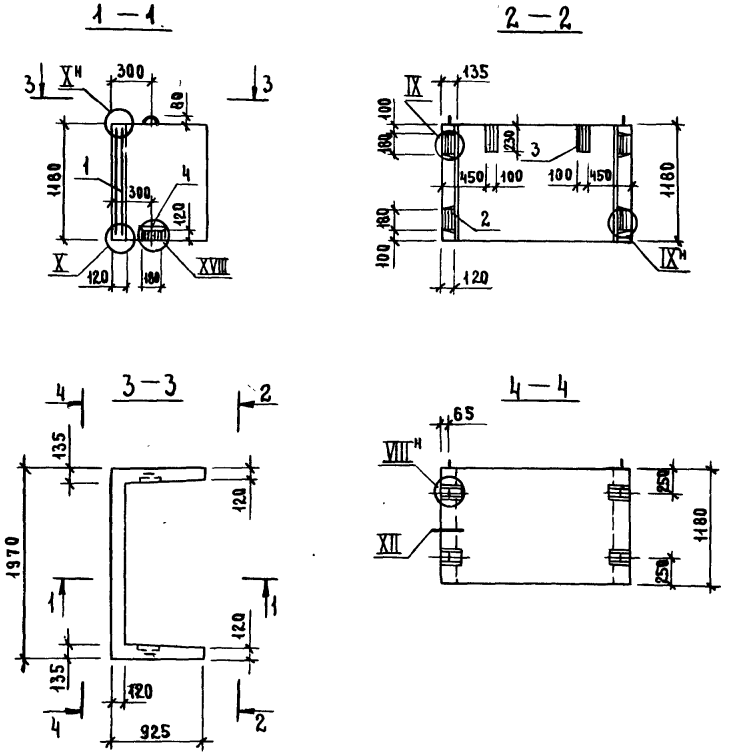

Нач. отд.	Некритин		11.86	1.489.1-3.1-2 34		
Н. контр.	Некритин			Блок шахты лифта БШЛ 50Гр-12-3	Стадия: Р	Лист:	Листов: 1
ГИП	Некритин				ГИПРОНИИЗДРАВ г. Москва	
Вед. инж.	Домахина					
Ст. инж.	Александрова					

Инв. № подл. | Подпись и дата | Взам. инв. №

Нач. отд.	Некритин		11.86	1.489.1-3.1-2 34 СБ		
Н. контр.	Некритин			Блок шахты лифта БШЛ 50Гр-12-3 Сборочный чертеж	Стадия: Р	Масса: 1300	Масштаб:
ГИП	Некритин				Лист:	Листов: 1	
Вед. инж.	Домахина				ГИПРОНИИЗДРАВ г. Москва		
Ст. инж.	Александрова						

Инв. № подл. | Подпись и дата | Взам. инв. №

Формат	Зона	Поз.	Обозначение	Наименование	Кол	Примечание
				Документация		
А4			1.489.1-3.1-2 35СБ	Сборочный чертеж	×	
А3			1.489.1-3.1-2 ООД	Узел VIII, X, XII, XVIII	×	
А3			1.489.1-3.1-2 ООТО	Техническое описание	×	
А3			1.489.1-3.1-2 ООРС	Ведомость расхода стали	×	
				Сборочные единицы		
А4		1	1.489.1-3.2-2 21.00.0	Каркас пространственный ПК148	1	
А4		2	1.289.1-3.4 00.59.0	Изделие закладное МН 6	4	
А4		3	1.289.1-3.4 00.60.0	МН 7	4	
А4		4	1.289.1-3.4 00.61.0-01	МН 17	2	
А4		5	1.489.1-3.2-2 00.01.0	МН 27	2	
				Материал		
				Бетон класса В25	1,32	м³
			Различия исполнений	1.489.1-3.1-2 35 и		
			1.489.1-3.1-2 35-01 по	сборочному чертежу		

Взам. инв. № | Подпись и дата | Инв. № подл.

Нач. отд.	Некритин		11.86
Н. контр.	Некритин		
ГИП	Некритин		
Вед. инж.	Домахина		
Ст. инж.	Александрова		

1.489.1-3.1-2 35

Блок шахты лифта БШЛ50Гр-30-3; БШЛ50Гр-30-5

Стадия	Лист	Листов
Р		1

ГИПРОНИИЗДРАВ г. Москва

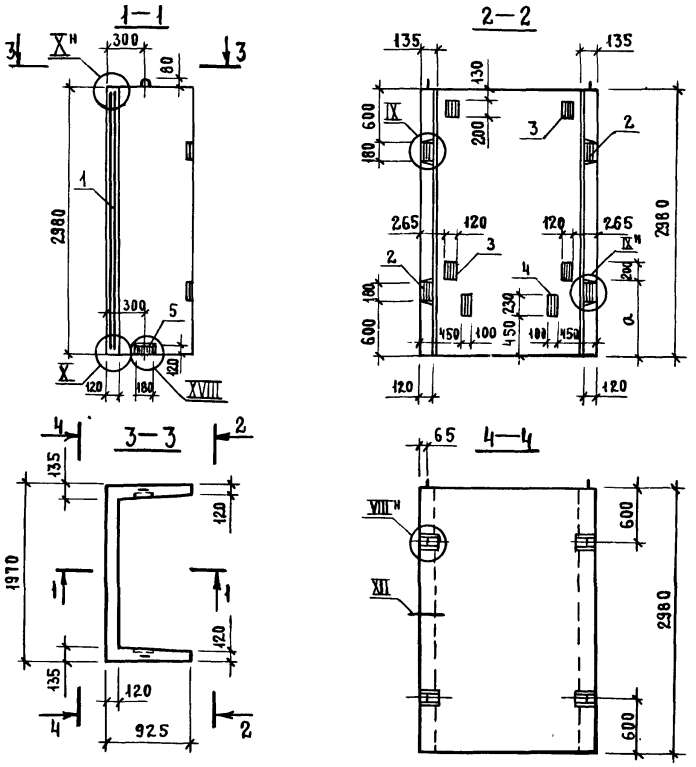

Обозначение	Марка	a, мм
1.489.1-3.1-2 35	БШЛ50Гр-30-3	250
-01	БШЛ50Гр-30-5	850

Взам. инв. № | Подпись и дата | Инв. № подл.

Нач. отд.	Некритин		11.86
Н. контр.	Некритин		
ГИП	Некритин		
Вед. инж.	Домахина		
Ст. инж.	Александрова		

1.489.1-3.1-2 35СБ

Блок шахты лифта БШЛ50Гр-30-3; БШЛ50Гр-30-5 Сборочный чертеж

Стадия	Масса	Масштаб
Р	3300	
Лист	Листов 1	

ГИПРОНИИЗДРАВ г. Москва

Формат	Зона	Поз.	Обозначение	Наименование	Кол.	Примечание
				Документация		
А4			1.489.1-3.1-2 36СБ	Сборочный чертеж	×	
А3			1.489.1-3.1-2 ООД	Узел VIII, X, XII, XVIII	×	
А3			1.489.1-3.1-2 ООТО	Техническое описание	×	
А3			1.489.1-3.1-2 ООРС	Ведомость расхода стали	×	
				Сборочные единицы		
А4		1	1.489.1-3.2-2 21.0.0.0	Каркас пространственный ПК1	1	
А4		2	1.269.1-3.4 00.59.0	Изделие закладное МН 6	4	
А4		3	1.269.1-3.4 00.60.0	МН 7	2	
А4		4	1.269.1-3.4 00.61.0-01	МН17	4	
А4		5	1.489.1-3.2-2 00.0.1.0	МН27	2	
				Материал		
				Бетон класса В25	1,32	м³
			Различия исполнений	1.489.1-3.1-2 36 и		
			1.489.1-3.1-2 36-01 по	сборочному чертежу		

Нач. отд.	Некритин		11.86
Н. контр.	Некритин		
ГИП	Некритин		
Вед. инж.	Домахина		
Ст. инж.	Александрова		

1.489.1-3.1-2 36

Блок шахты лифта БШЛ 50Гр-30-7; БШЛ 50Гр-30-11

Стадия	Лист	Листов
Р		1

ГИПРОНИИЗДРАВ г. Москва

Формат А4

Инв. № подл. | Подпись и дата | Взам. инв. №

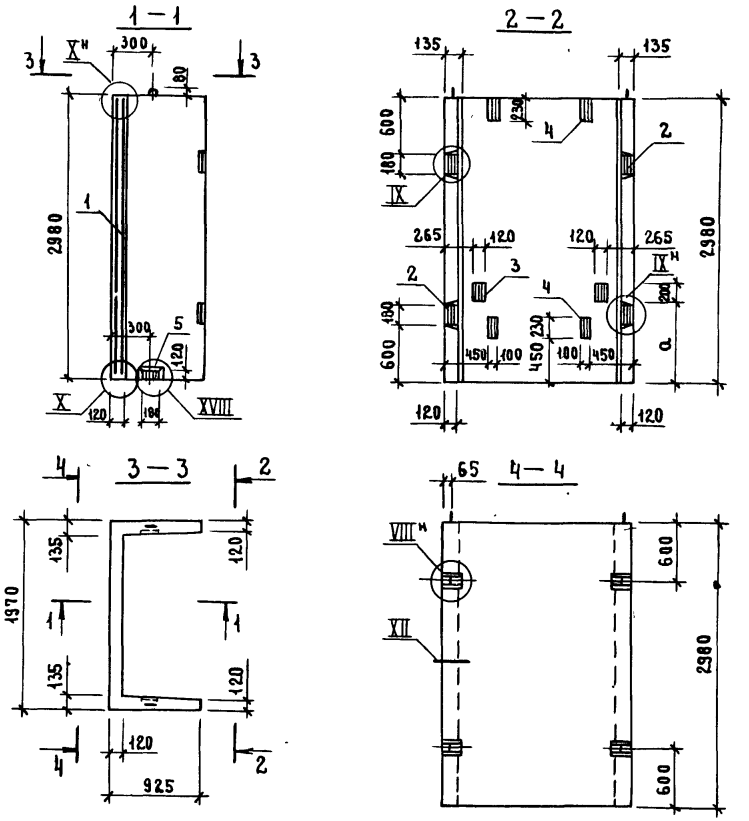

Обозначение	Марка	a, мм
1.489.1-3.1-2 36	БШЛ50Гр-30-7	250
-01	БШЛ50Гр-30-9	850

Нач. отд.	Некритин		11.86
Н. контр.	Некритин		
ГИП	Некритин		
Вед. инж.	Домахина		
Ст. инж.	Александрова		

1.489.1-3.1-2 36СБ

Блок шахты лифта БШЛ 50Гр-30-7; БШЛ 50Гр-30-11 Сборочный чертеж

Стадия	Масса	Масштаб
Р	3300	

Лист	Листов
	1

ГИПРОНИИЗДРАВ г. Москва

Формат А4

Инв. № подл. | Подпись и дата | Взам. инв. №

Формат	Зона	Поз	Обозначение	Наименование	Кол	Примечание
				Документация		
А4			1.489.1-3.1-2 37СБ	Сборочный чертеж	×	
А3			1.489.1-3.1-2 ОВД	Узел VIII X XII XVIII	×	
А3			1.489.1-3.1-2 ООТО	Техническое описание	×	
А3			1.489.1-3.1-2 ВОРС	Ведомость расхода стали	×	
				Сборочные единицы		
А4		1	1.489.1-3.2-2 23.0.0.0	Каркас пространственный ПК150	1	
А4		2	1.289.1-3.4 00.59.0	Изделие закладное МН 6	4	
А4		3	1.289.1-3.4 00.66.0	МН14	1	
А4		4	1.289.1-3.4 00.67.0	МН15	1	
А4		5	1.489.1-3.2-2 00.01.0	МН27	2	
				Материал		
				Бетон класса В25	0,52	м³

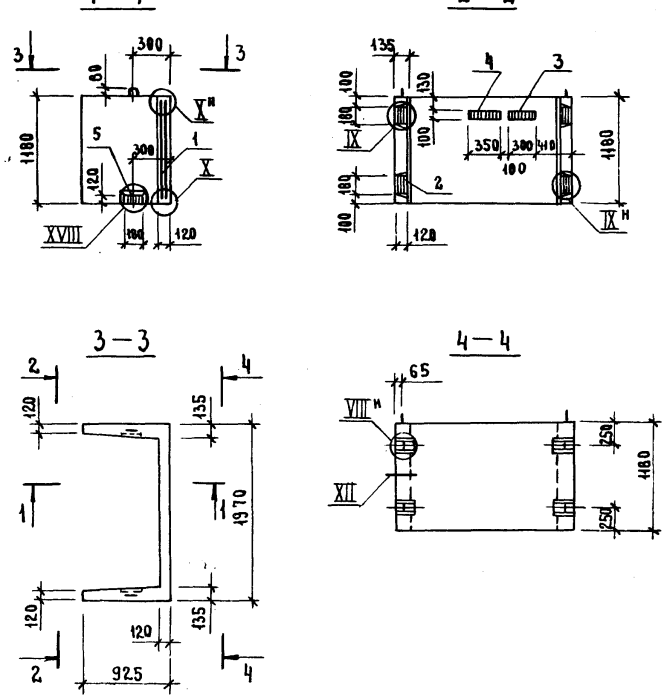

Нач. отд.	Некритин		11.86
Н. контр.	Некритин		
ГИП	Некритин		
Вед. инж.	Домахина		
Ст. инж.	Александрова		

1.489.1-3.1-2 37

Блок шахты лифта БШЛ50Гр-12-4

Стадия	Лист	Листов
Р		1

ГИПРОНИИЗДРАВ г. Москва

Формат А4

Нач. отд.	Некритин		11.86
Н. контр.	Некритин		
ГИП	Некритин		
Вед. инж.	Домахина		
Ст. инж.	Александрова		

1.489.1-3.1-2 37СБ

Блок шахты лифта БШЛ50Гр-12-4 Сборочный чертеж

Стадия	Масса	Масштаб
Р	1300	

Лист	Листов 1

ГИПРОНИИЗДРАВ г. Москва

Формат А4

Инв. № подл. | Подпись и дата | Взам. инв. №

Формат	Зона	Поз.	Обозначение	Наименование	Кол.	Примечание
				Документация		
А4			1.489.1-3.1-2 38СБ	Сборочный чертеж	Х	
А3			1.489.1-3.1-2 00А	Узел VIII-X-XII-XVIII	Х	
А3			1.489.1-3.1-2 00ТО	Техническое описание	Х	
А3			1.489.1-3.1-2 00РС	Ведомость расхода стали	Х	
				Сборочные единицы		
А4		1	1.489.1-3.2-2 21.00.0	Каркас пространственный ПК148	1	
А4		2	1.289.1-3.4 00.59.0	Изделие закладное МН6	4	
А4		3	1.289.1-3.4 00.58.0	МН7	4	
А4		4	1.289.1-3.4 00.66.0	МН14	1	
А4		5	1.289.1-3.4 00.67.0	МН15	1	
А4		6	1.489.1-3.2-2 00.01.0	МН27	2	
				Материал		
				Бетон класса В25	1,32	м³
			Различия исполнений	1.489.1-3.1-2 38 и		
			1.489.1-3.1-2 38-01 по	сборочному чертежу		

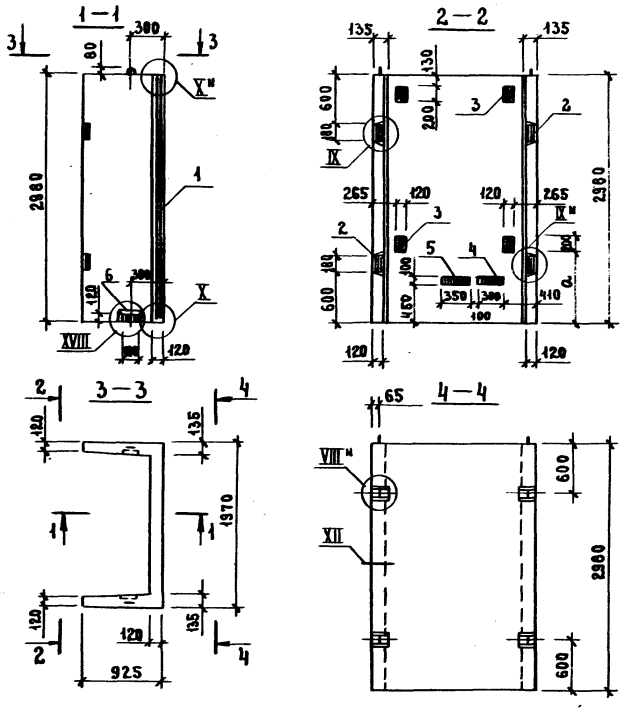

Обозначение	Марка	α, мм
1.489.1-3.1-2 38	БША50Гр-30-4	250
-01	БША50Гр-30-6	850

Инв.№ подл. | Подпись и дата | Взам.инв.№

Нач.отд.	Некритин		11.86
Н.контр.	Некритин		
ГИП	Некритин		
Вед.инж.	Домахина		
Ст.инж.	Александрова		

1.489.1-3.1-2 38

Блок шахты лифта БША50Гр-30-4; БША50Гр-30-6

Стадия	Лист	Листов
Р		1

ГИПРОНИИЗДРАВ г. Москва

Формат А4

Инв.№ подл. | Подпись и дата | Взам.инв.№

Нач.отд.	Некритин		11.86
Н.контр.	Некритин		
ГИП	Некритин		
Вед.инж.	Домахина		
Ст.инж.	Александрова		

1.489.1-3.1-2 38СБ

Блок шахты лифта БША50Гр-30-4; БША50Гр-30-6 Сборочный чертеж

Стадия	Масса	Масштаб
Р	3300	
Лист	Листов 1	

ГИПРОНИИЗДРАВ г. Москва

Формат	Зона	Поз.	Обозначение	Наименование	Кол.	Примечание
				Документация		
А4			1.489.1-3.1-2 39СБ	Сборочный чертеж	×	
А3			1.489.1-3.1-2 00А	Узел VIII, X, XII; XVIII	×	
А3			1.489.1-3.1-2 00ТО	Техническое описание	×	
А3			1.489.1-3.1-2 00РС	Ведомость расхода стали	×	
				Сборочные единицы		
А4		1	1.489.1-3.2-2 21.0.0.0	Каркас пространственный ПЖ148	1	
А4		2	1.289.1-3.4 00.59.0	Изделие закладное МН 6	4	
А4		3	1.289.1-3.4 00.60.0	МН 7	2	
А4		4	1.289.1-3.4 00.66.0	МН14	2	
А4		5	1.289.1-3.4 00.67.0	МН15	2	
А4		6	1.489.1-3.2-2 00.0.1.0	МН27	2	
				Материал		
				Бетон класса В22,5	1,32	м³
			Различия исполнений	1.489.1-3.1-2 39 И		
			1.489.1-3.1-2 39-01 ПО	сборочному чертежу		

Инв.№ подл. | Подпись и дата | Взам.инв.№

			1.489.1-3.1-2 39
Нач.отд.	Некритин		11.86
Н.контр.	Некритин		Блок шахты лифта БШЛ50Гр-30-8; БШЛ50Гр-30-12
ГИП	Некритин		Стадия: Р; Лист: ; Листов: 1
Вед.инж.	Домахина		ГИПРОНИИЗДРАВ г. Москва
Ст.инж.	Александрова		

Формат А4

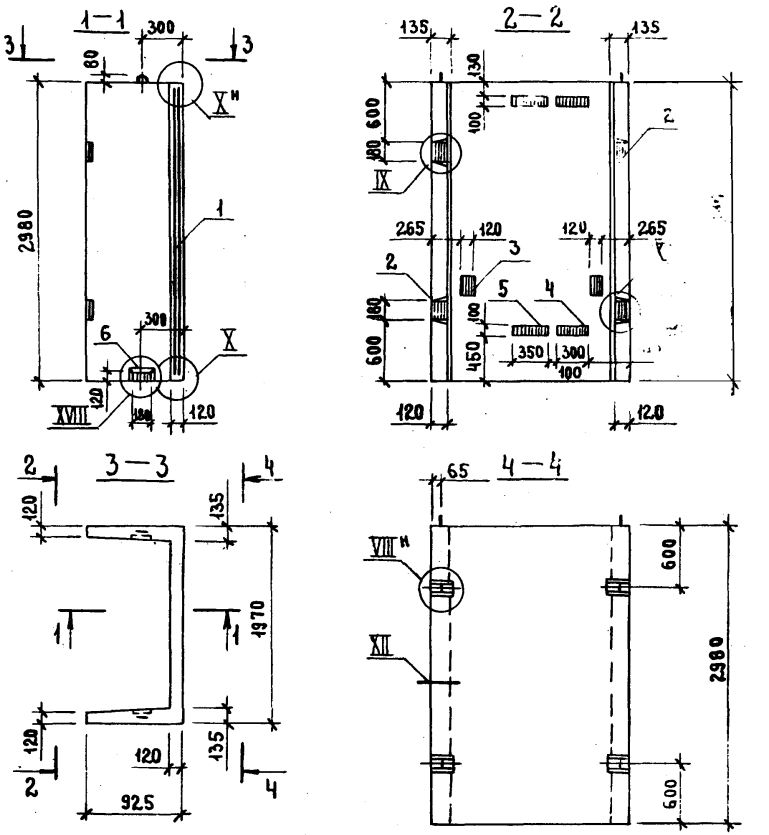

Обозначение	Марка	а, мм
1.489.1-3.1-2 39	БШЛ50Гр-30-8	250
-01	БШЛ50Гр-30-10	850

Инв.№ подл. | Подпись и дата | Взам.инв.№

			1.489.1-3.1-2 39СБ
Нач.отд.	Некритин		11.86
Н.контр.	Некритин		Блок шахты лифта БШЛ50Гр-30-8; БШЛ50Гр-30-12 Сборочный чертеж
ГИП	Некритин		Стадия: Р; Масса: 3300; Масштаб:
Вед.инж.	Домахина		Лист: ; Листов: 1
Ст.инж.	Александрова		ГИПРОНИИЗДРАВ г. Москва

Формат А4

Формат	Зона	Поз.	Обозначение	Наименование	Кол.	Примечание
				Документация		
А4			1.489.1-3.1-2 40 СБ	Сборочный чертеж	X	
А3			1.489.1-3.1-2 ВОА	Узел VIII, X, XII, XVIII	X	
А3			1.489.1-3.1-2 ООТО	Техническое описание	X	
А3			1.489.1-3.1-2 ООРС	Ведомость расхода стали	X	
				Сборочные единицы		
А4		1	1.489.1-3.2-2 24.0.0.0	Каркас пространственный ПК 151	1	
А4		2	1.269.1-3.4 00.59.0	Изделие закладное МН 6	4	
А4		3	1.269.1-3.4 00.60.0	МН 7	2	
А4		4	1.489.1-3.2-2 00.01.0	МН 27	2	
				Материал		
				Бетон класса В2.5	0,67	м³

Нач. отд.	Некритин		11.86
Н. контр.	Некритин		
ГИП	Некритин		
Вед. инж.	Домахина		
Инженер	Мереничкова		

1.489.1-3.1-2 40

Блок шахты лифта БШЛ50Гр.б-12-1

Стадия	Лист	Листов
Р		1

ГИПРОНИИЗДРАВ г. Москва

Формат А4

Инв. № подл. | Подпись и дата | Взам. инв. №

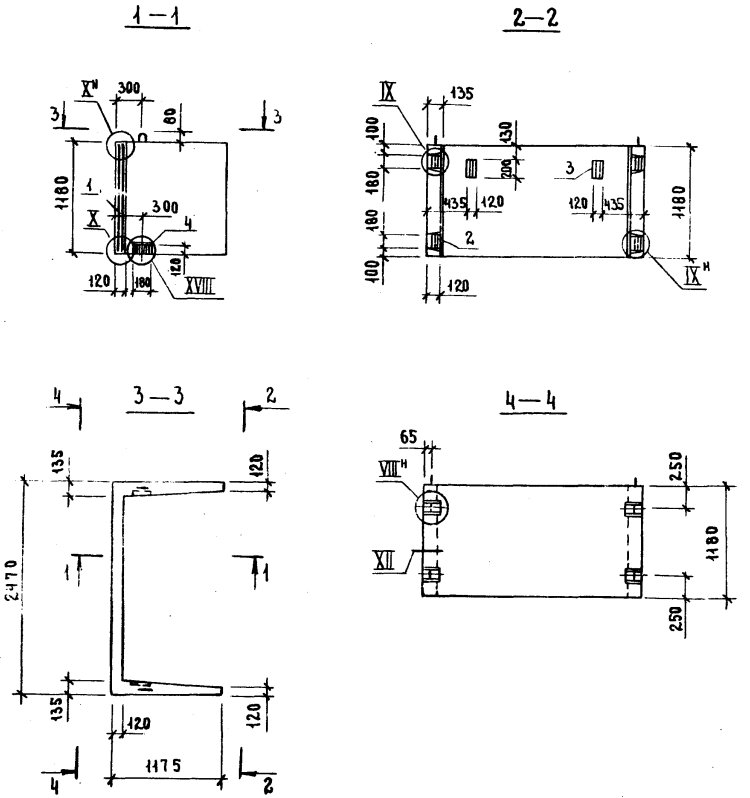

Нач. отд.	Некритин		11.86
Н. контр.	Некритин		
ГИП	Некритин		
Вед. инж.	Домахина		
Инженер	Мереничкова		

1.489.1-3.1-2 40 СБ

Блок шахты лифта БШЛ50Гр.б-12-1 Сборочный чертеж

Стадия	Масса	Масштаб
Р	1680	

Лист	Листов
	1

ГИПРОНИИЗДРАВ г. Москва

Формат А4

Инв. № подл. | Подпись и дата | Взам. инв. №

Формат	Зона	Поз.	Обозначение	Наименование	Кол.	Примечание
				Документация		
А4			1.489.1-3.1-2 41 СБ	Сборочный чертеж	×	
А3			1.489.1-3.1-2 00 Д	Узел VIII, X, XII, XVIII	×	
А3			1.489.1-3.1-2 00 ТО	Техническое описание	×	
А3			1.489.1-3.1-2 00 РС	Ведомость расхода стали	×	
				Сборочные единицы		
А4		1	1.489.1-3.2-2 24.00.0	Каркас пространственный ПК151	1	
А4		2	1.289.1-3.4 00.59.0	Изделие закладное МН 6	4	
А4		3	1.289.1-3.4 00.61.0-01	МН17	2	
А4		4	1.489.1-3.2-2 00.01.0	МН27	2	
				Материал		
				Бетон класса В25	0,67	м³

Инв.№ подл. | Подпись и дата | Взам.инв.№

Нач.отд.	Некритин		11.86
Н.контр.	Некритин		
ГИП	Некритин		
Вед.инж.	Домахина		
Инженер	Мереничкова		

1.489.1-3.1-2 41

Блок шахты лифта БШЛ50Гр.б-12-3

Стадия	Лист	Листов
Р		1

ГИПРОНИИЗДРАВ г. Москва

Формат А4

1—1

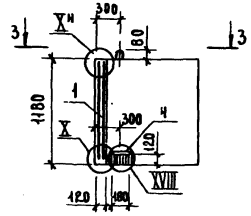

2—2

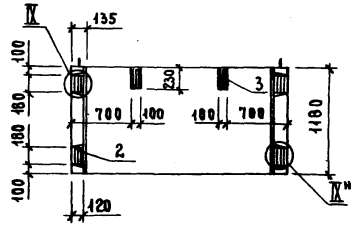

3—3

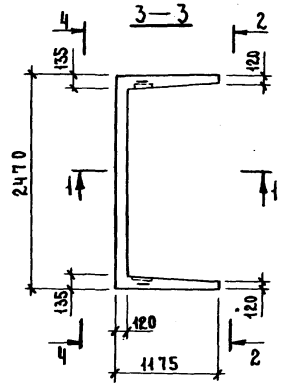

4—4

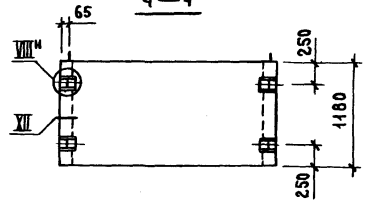

Инв.№ подл. | Подпись и дата | Взам.инв.№

Нач.отд.	Некритин		11.86
Н.контр.	Некритин		
ГИП	Некритин		
Вед.инж.	Домахина		
Инженер	Мереничкова		

1.489.1-3.1-2 41 СБ

Блок шахты лифта БШЛ50Гр.б-12-3 Сборочный чертеж

Стадия	Масса	Масштаб
Р	1680	

Лист	Листов 1

ГИПРОНИИЗДРАВ г. Москва

Формат	Зона	Поз.	Обозначение	Наименование	Кол.	Примечание
				Документация		
А4			1.489.1-3.1-2 42СБ	Сборочный чертеж	×	
А3			1.489.1-3.1-2 00А	Узел VIII X; XII; XVIII	×	
А3			1.489.1-3.1-2 00ТО	Техническое описание	×	
А3			1.489.1-3.1-2 00РС	Ведомость расхода стали	×	
				Сборочные единицы		
А4		1	1.489.1-3.2-2 22.0.0.0	Каркас пространственный ПК149	1	
А4		2	1.289.1-3.4 00.59.0	Изделие закладное МН 6	4	
А4		3	1.289.1-3.4 00.60.0	МН 7	4	
А4		4	1.289.1-3.4 00.61.0-01	МН17	2	
А4		5	1.489.1-3.2-2 00.0.1.0	МН27	2	
				Материал		
				Бетон класса В25	1,68	м³
			Различия исполнений	1.489.1-3.1-2 42 и		
			1.489.1-3.1-2 42-01 по	сборочному чертежу		

Нач. отд.	Некритин		11.86
Н. контр.	Некритин		
ГИП	Некритин		
Вед. инж.	Домахина		
Инженер	Мереничкова		

1.489.1-3.1-2 42

Блок шахты лифта БШЛ50Гр.б-30-3; БШЛ50Гр.б-30-5

Стадия	Лист	Листов
Р		1

ГИПРОНИИЗДРАВ г. Москва

Формат А4

Инв.№ подл. | Подпись и дата | Взам. инв.№

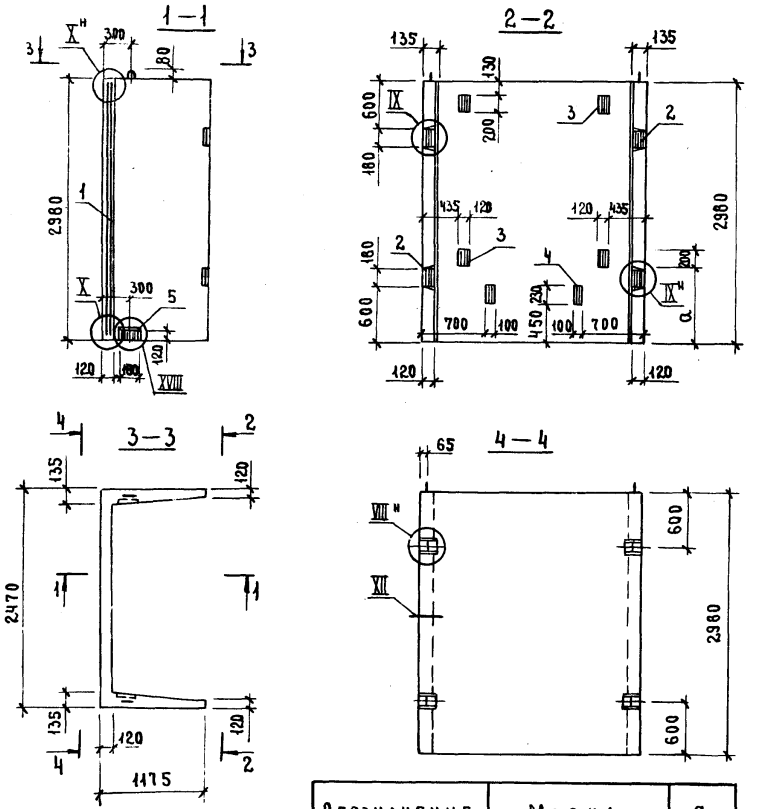

Обозначение	Марка	a, мм
1.489.1-3.1-2 42	БШЛ50Гр.б-30-3	250
-01	БШЛ50Гр.б-30-5	850

Нач. отд.	Некритин		11.86
Н. контр.	Некритин		
ГИП	Некритин		
Вед. инж.	Домахина		
Инженер	Мереничкова		

1.489.1-3.1-2 42СБ

Блок шахты лифта БШЛ50Гр.б-30-3; БШЛ50Гр.б-30-5

Сборочный чертеж

Стадия	Масса	Масштаб
Р	4200	
Лист	Листов 1	

ГИПРОНИИЗДРАВ г. Москва

Инв.№ подл. | Подпись и дата | Взам. инв.№

Формат	Зона	Поз.	Обозначение	Наименование	Кол.	Примечание
				Документация		
А4			1.489.1-3.1-2 43 СБ	Сборочный чертеж	×	
А3			1.489.1-3.1-2 ООА	Узел VIII, X, XII, XVIII	×	
А3			1.489.1-3.1-2 ООТО	Техническое описание	×	
А3			1.489.1-3.1-2 ООРС	Ведомость расхода стали	×	
				Сборочные единицы		
А4		1	1.489.1-3.2-2 22.00.0	Каркас пространственный ПК149	1	
А4		2	1289.1-3.4 00 59.0	Изделие закладное МН6	4	
А4		3	1.289.1-3.4 00.60.0	МН7	2	
А4		4	1.289.1-3.4 00.61.0-01	МН17	4	
А4		5	1.489.1-3.2-200.01.0	МН27	2	
				Материал		
				Бетон класса В25	1,68	м³
			Различие исполнений	1.489.1-3.1-2 43 и		
			1.489.1-3.1-2 43-01	по сборочному чертежу		

Нач. отд.	Некритин		11.86
Н. контр.	Некритин		
ГИП	Некритин		
Вед. инж.	Домахина		
Инженер	Мереничкова		

1.489.1-3.1-2 43

Блок шахты лифта БША 50 Гр.6-30-7; БША 50 Гр.6-30-11

Стадия	Лист	Листов
Р		1

ГИПРОНИИЗДРАВ г. Москва

Инв. № подл. | Подпись и дата | Взам. инв. №

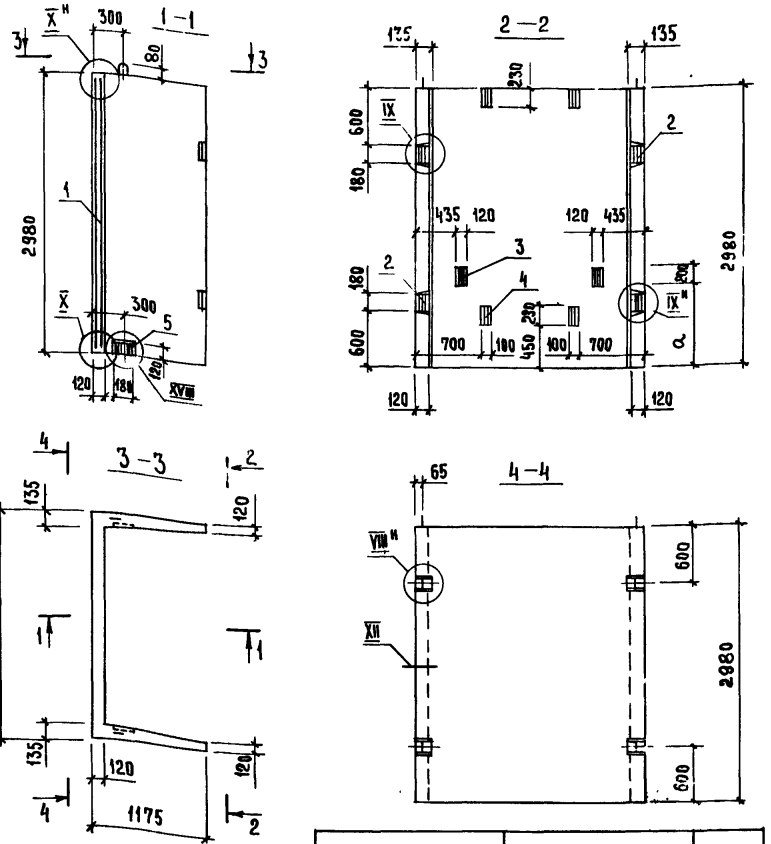

Обозначение	Марка	a, мм
1.489.1-3.1-2 43	БША 50 Гр.6-30-7	250
-01	БША 50 Гр.6-30-11	850

1.489.1-3.1-2 43 СБ

Нач. отд.	Некритин		11.86
Н. контр.	Некритин		
ГИП	Некритин		
Вед. инж.	Домахина		
Инженер	Мереничкова		

Блок шахты лифта БША 50 Гр.6-30-7, БША 50 Гр.6-30-11 Сборочный чертеж

Стадия	Масса	Масштаб
Р	4200	
Лист	Листов 1	

ГИПРОНИИЗДРАВ г. Москва

Инв. № подл. | Подпись и дата | Взам. инв. №

Формат	Зона	Поз.	Обозначение	Наименование	Кол.	Примечание
				Документация		
А4			1.489.1-3.1-2 44СБ	Сборочный чертеж	×	
А3			1.489.1-3.1-2 ООД	Узел VIII, X, XII, XVIII	×	
А3			1.489.1-3.1-2 ООТО	Техническое описание	×	
А3			1.489.1-3.1-2 ООРС	Ведомость расхода стали	×	
				Сборочные единицы		
А4		1	1.489.1-3.2-2 24.0.0.0	Каркас пространственный ПК 151	1	
А4		2	1.289.1-3.4 00.59.0	Изделие закладное МН 6	4	
А4		3	1.289.1-3.4 00.66.0	МН 14	1	
А4		4	1.289.1-3.4 00.67.0	МН 15	1	
А4		5	1.489.1-3.2-2 00.0.1.0	МН 27	2	
				Материал		
				Бетон класса В25	0,67	м³

Нач. отд.	Некритин		11.86
Н. контр.	Некритин		
ГИП	Некритин		
Вед. инж.	Домахина		
Инженер	Мереничкова		

1.489.1-3.1-2 44

Блок шахты лифта БШЛ 50Гр б-12-4

Стадия	Лист	Листов
Р		1

ГИПРОНИИЗДРАВ г. Москва

Инв. № подл. | Подпись и дата | Взам. инв. №

1-1

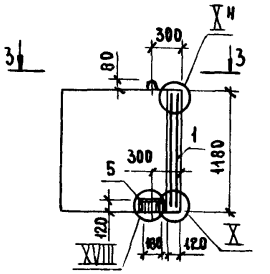

2-2

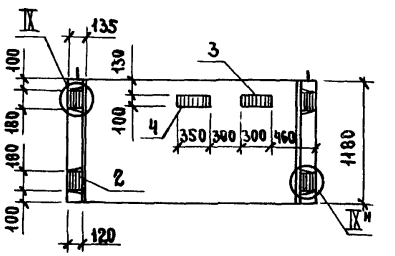

3-3

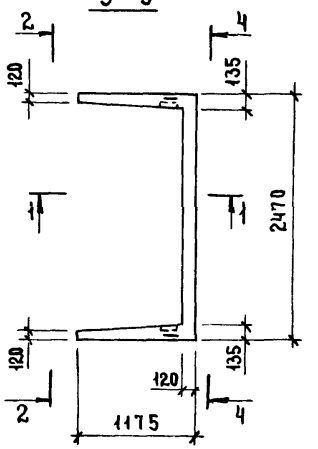

4-4

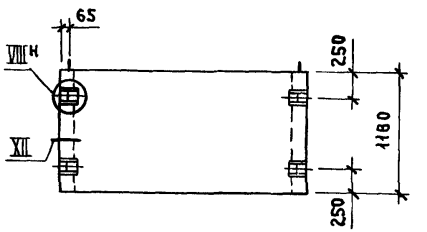

1.489.1-3.1-2 44СБ

Блок шахты лифта БШЛ 50Гр.б-12-4 Сборочный чертеж

Нач. отд.	Некритин		11.86
Н. контр.	Некритин		
ГИП	Некритин		
Вед. инж.	Домахина		
Инженер	Мереничкова		

Стадия	Масса	Масштаб
Р	1680	
Лист	Листов 1	

ГИПРОНИИЗДРАВ г. Москва

Инв. № подл. | Подпись и дата | Взам. инв. №

Формат	Зона	Поз.	Обозначение	Наименование	Кол.	Примечание
				Документация		
А4			1.489.1-3.1-2 45СБ	Сборочный чертеж	×	
А3			1.489.1-3.1-2 00Д	Узел VIII, X, XII, XVIII	×	
А3			1.489.1-3.1-2 00ТО	Техническое описание	×	
А3			1.489.1-3.1-2 00РС	Ведомость расхода стали	×	
				Сборочные единицы		
А4		1	1.489.1-3.2-2 22.0.0.0	Каркас пространственный ПК149	1	
А4		2	1.289.1-3.4 00.590	Изделие закладное МН6	4	
А4		3	1.289.1-3.4 00.600	МН7	4	
А4		4	1.289.1-3.4 00.660	МН14	1	
А4		5	1.289.1-3.4 00.670	МН15	1	
А4		6	1.489.1-3.2-2 000.1.0	МН27	2	
				Материал		
				Бетон класса В25	1,68	м³
			Различия исполнений	1.489.1-3.1-2 45 и		
			1.489.1-3.1-2 45-01 по	сборочному чертежу		

Взам. инв.№ | Подпись и дата | Инв.№ подл.

Нач.отд.	Некритин		11.86
Н.контр.	Некритин		
ГИП	Некритин		
Вед.инж.	Домахина		
Инженер	Меренчикова		

1.489.1-3.1-2 45

Блок шахты лифта БШЛ50Гр.б-30-4; БШЛ50Гр.б-30-6

Стадия	Лист	Листов
Р		1

ГИПРОНИИЗДРАВ г. Москва

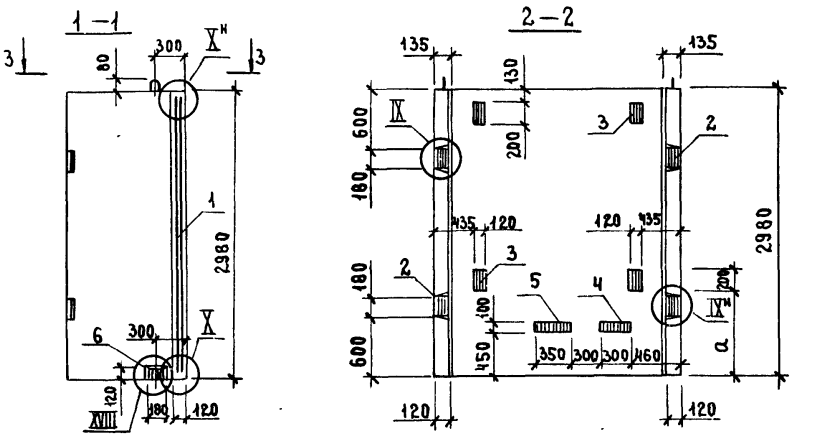

Обозначение	Марка	a, мм
1.489.1-3.1-2 45	БШЛ50Гр.б-30-4	250
-01	БШЛ50Гр.б-30-6	850

Взам. инв.№ | Подпись и дата | Инв.№ подл.

Нач.отд.	Некритин		11.86
Н.контр.	Некритин		
ГИП	Некритин		
Вед.инж.	Домахина		
Инженер	Меренчикова		

1.489.1-3.1-2 45СБ

Блок шахты лифта БШЛ50Гр.б-30-4; БШЛ50Гр.б-30-6 Сборочный чертеж

Стадия	Масса	Масштаб
Р	4200	
Лист	Листов 1	

ГИПРОНИИЗДРАВ г. Москва

Формат	Зона	Поз.	Обозначение	Наименование	Кол.	Примечание
				Документация		
А4			1.489.1-3.1-2 46 СБ	Сборочный чертеж	×	
А3			1.489.1-3.1-2 00А	Узел VIII, X, XII, XVIII	×	
А3			1.489.1-3.1-2 00ТО	Техническое описание	×	
А3			1.489.1-3.1-2 00РС	Ведомость расхода стали	×	
				Сборочные единицы		
А4		1	1.489.1-3.2-2 22.0.0.0	Каркас пространственный ПК149	1	
А4		2	1.289.1-3.4 00.59.0	Изделие закладное МН6	4	
А4		3	1.289.1-3.4 00.60.0	МН7	2	
А4		4	1.289.1-3.4 00.66.0	МН14	2	
А4		5	1.289.1-3.4 00.67.0	МН15	2	
А4		6	1.489.1-3.2-2 00.0.1.0	МН27	2	
				Материал		
				Бетон класса В25	1,68	м³
			Различия исполнений	1.489.1-3.1-2 46 и		
			1.489.1-3.1-2 46-01 по	сборочному чертежу		

Инв. № подл. | Подпись и дата | Взам. инв. №

Нач. отд.	Некритин		11.86
Н. контр.	Некритин		
ГИП	Некритин		
Вед. инж.	Домахина		
Инженер	Мереничкова		

1.489.1-3.1-2 46

Блок шахты лифта БШЛ50Гр.б-30-8; БШЛ50Гр.б-30-12

Стадия	Лист	Листов
Р		1

ГИПРОНИИЗДРАВ г. Москва

Формат А4

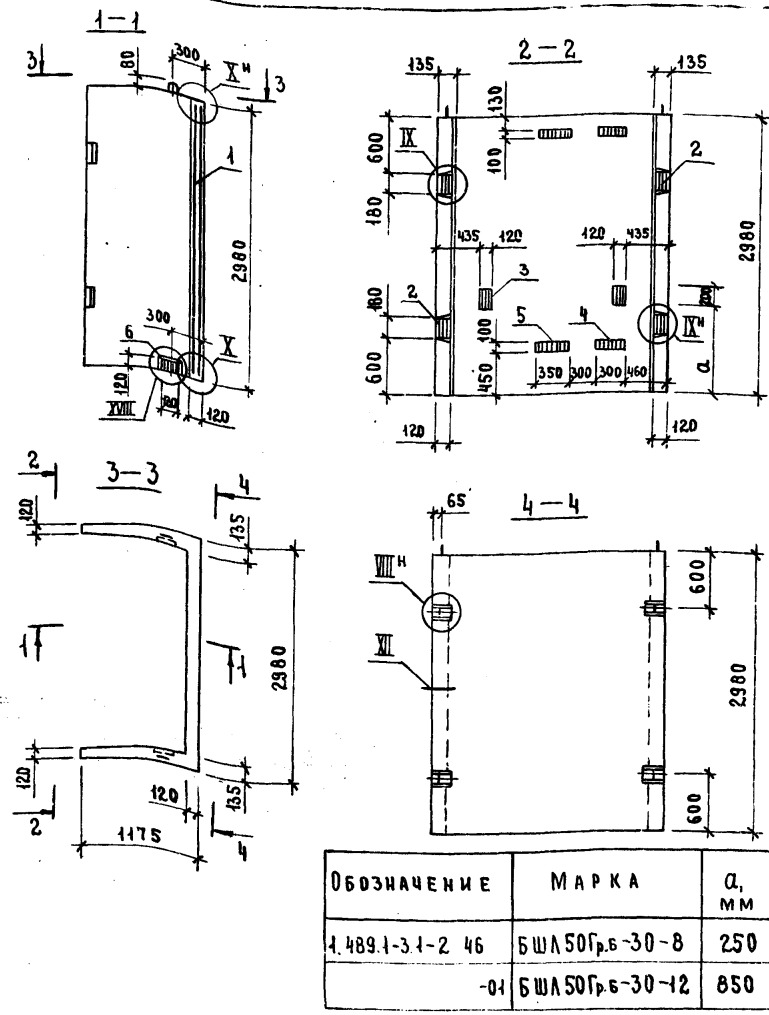

Обозначение	Марка	a, мм
1.489.1-3.1-2 46	БШЛ50Гр.б-30-8	250
-01	БШЛ50Гр.б-30-12	850

Инв. № подл. | Подпись и дата | Взам. инв. №

Нач. отд.	Некритин		11.86
Н. контр.	Некритин		
ГИП	Некритин		
Вед. инж.	Домахина		
Инженер	Мереничкова		

1.489.1-3.1-2 46 СБ

Блок шахты лифта БШЛ50Гр.б-30-8; БШЛ50Гр.б-30-12 Сборочный чертеж

Стадия	Масса	Масштаб
Р	4200	
Лист	Листов 1	

ГИПРОНИИЗДРАВ г. Москва

Формат	Зона	Поз.	Обозначение	Наименование	Кол.	Примечание
				Документация		
А4			1.489.1-3.1-2 47 СБ	Сборочный чертеж	×	
А3			1.489.1-3.1-2 00 Д	Узел VIII, X; XII, XVIII	×	
А3			1.489.1-3.1-2 00 ТО	Техническое описание	×	
А3			1.489.1-3.1-2 00 РС	Ведомость расхода стали	×	
				Сборочные единицы		
А4		1	1.489.1-3.2-2 24.0.0.0	Каркас пространственный ПК 151	1	
А4		2	1.289.1-3.4 00.59.0	Изделие закладное МН6	4	
А4		3	1.289.1-3.4 00.60.0	МН7	2	
А4		4	1.289.1-3.4 00.64.0-01	МН19	2	
А4		5	1.489.1-3.2-2 00.0.1.0	МН27	2	
				Материал		
				Бетон класса В25	0,67	м³

Нач. отд.	Некритин		11.86	1.489.1-3.1-2 47			
Н. контр.	Некритин			Блок шахты лифта БШЛ100Гр-12-1	Стадия	Лист	Листов
ГИП	Некритин				Р		1
Вед. инж.	Домахина				ГИПРОНИИЗДРАВ г. Москва		
Ст. инж.	Комарова						

Формат А4

Инв. № подл. | Подпись и дата | Взам. инв. №

Нач. отд.	Некритин		11.86	1.489.1-3.1-2 47 СБ			
Н. контр.	Некритин			Блок шахты лифта БШЛ100Гр-12-1 Сборочный чертеж	Стадия	Масса	Масштаб
ГИП	Некритин				Р	1680	
Вед. инж.	Домахина				Лист	Листов 1	
Ст. инж.	Комарова				ГИПРОНИИЗДРАВ г. Москва		

Формат А4

Инв. № подл. | Подпись и дата | Взам. инв. №

Формат	Зона	Поз.	Обозначение	Наименование	Кол.	Примечание
				Документация		
А4			1.489.1-3.1-2 48СБ	Сборочный чертеж	×	
А3			1.489.1-3.1-2 ООД	Узел VIII, X, XII, XVIII	×	
А3			1.489.1-3.1-2 ООТО	Техническое описание	×	
А3			1.489.1-3.1-2 ООРС	Ведомость расхода стали	×	
				Сборочные единицы		
А4		1	1.489.1-3.2-2 24.0.0.0	Каркас пространственный ПК15	1	
А4		2	1.289.1-3.4 00.59.0	Изделие закладное МН6	4	
А4		3	1.289.1-3.4. 00.64.0-01	МН19	2	
А4		4	1.489.1-3.2-2 00.0.1.0	МН27	2	
				Материал		
				Бетон класса В2.5	0,67	м³

Инв.№ подл. | Подпись и дата | Взам. инв.№

Нач. отд.	Некритин		11.86
Н. контр.	Некритин		
ГИП	Некритин		
Вед. инж.	Домахина		
Ст. инж.	Комарова		

1.489.1-3.1-2 48

Блок шахты лифта БШЛ100Гр-12-3

Стадия	Лист	Листов
Р		1

ГИПРОНИИЗДРАВ г. Москва

Формат А4

1—1

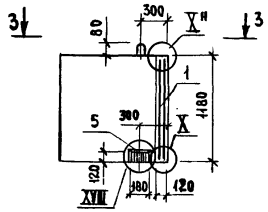

2—2

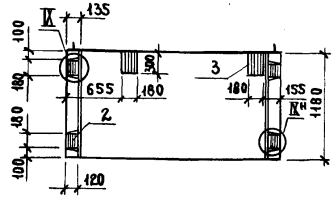

3—3

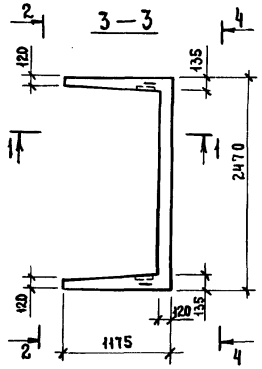

4—4

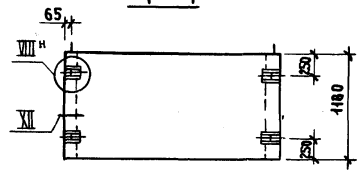

Инв.№ подл. | Подпись и дата | Взам. инв.№

Нач. отд.	Некритин		11.86
Н. контр.	Некритин		
ГИП	Некритин		
Вед. инж.	Домахина		
Ст. инж.	Комарова		

1.489.1-3.1-2 48СБ

Блок шахты лифта БШЛ100Гр-12-3 Сборочный чертеж

Стадия	Масса	Масштаб
Р	1680	

Лист	Листов
	1

ГИПРОНИИЗДРАВ г. Москва

Формат А4

Формат	Зона	Поз.	Обозначение	Наименование	Кол.	Примечание
				Документация		
А4			1.489.1 – 3.1-2.49СБ	Сборочный чертеж	×	
А3			1.489.1 – 3.1-2.00Д	Узел VIII, X, XII, XVIII	×	
А3			1.489.1 – 3.1-2.00ТО	Техническое описание	×	
А3			1.489.1 – 3.1-2.00РС	Ведомость расхода стали	×	
				Сборочные единицы		
А4		1	1.489.1 – 3.2-2.240.0.0	Каркас пространственный ПК151	1	
А4		2	1.289.1 – 3.4 00.59.0	МН6	4	
А4		3	1.289.1 – 3.4 00.64.0-01	МН19	4	
А4		4	1.489.1 – 3.2-2.00.01.0	МН27	2	
				Материал		
				Бетон класса В25	0,67	м³

Инв. № подл. | Подпись и дата | Взам. инв. №

Нач. отд.	Некритин		11.86
Н. контр.	Некритин		
ГИП	Некритин		
Вед. инж.	Домахина		
Ст. инж.	Комарова		

1.489.1-3.1-2 49

Блок шахты лифта БШЛ100Гр-12-5

Стадия	Лист	Листов
Р		1

ГИПРОНИИЗДРАВ г. Москва

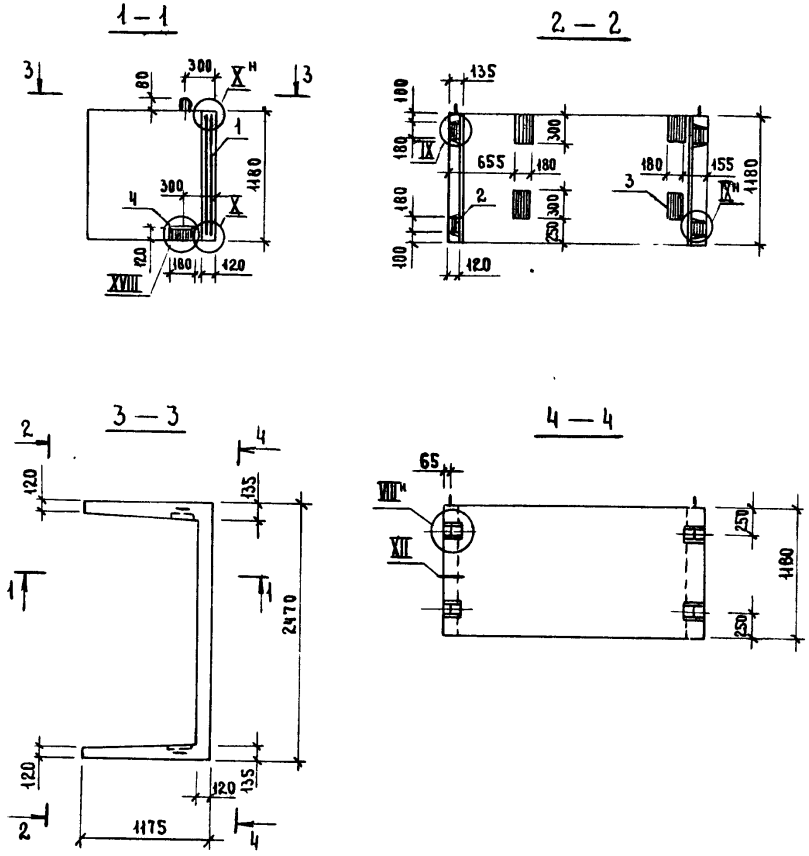

Инв. № подл. | Подпись и дата | Взам. инв. №

Нач. отд.	Некритин		11.86
Н. контр.	Некритин		
ГИП	Некритин		
Вед. инж.	Домахина		
Ст. инж.	Комарова		

1.489.1-3.1-2.49СБ

Блок шахты лифта БШЛ100Гр-12-5 Сборочный чертеж

Стадия	Масса	Масштаб
Р	1680	

Лист | Листов 1

ГИПРОНИИЗДРАВ г. Москва

Формат	Зона	Поз	Обозначение	Наименование	Кол	Примечание
				Документация		
А4			1.489.1-3.1-2 50СБ	Сборочный чертеж	1	
А3			1.489.1-3.1-2 00ОД	Узел VIII, X, XII, XVIII	1	
А3			1.489.1-3.1-2 00ТО	Техническое описание	1	
А3			1.489.1-3.1-2 00РС	Ведомость расхода стали	1	
				Сборочные единицы		
А4		1	1.489.1-3.2-2 24.0.0.0	Каркас пространственный ПК15	1	
А4		2	1.289.1-3.4 00.59.0	Изделие закладное МН6	4	
А4		3	1.289.1-3.4 00.60.0	МН7	2	
А4		4	1.289.1-3.4 00.64.0-01	МН19	2	
А4		5	1.489.1-3.2-2 00.0.1.0	МН27	2	
				Материал		
				Бетон класса В25	0,67	м³

Инв.№ подл. | Подпись и дата | Взам. инв.№

Нач. отд.	Некритин		11.86
Н. контр.	Некритин		
ГИП	Некритин		
Вед. инж.	Домахина		
Ст. инж.	Комарова		

1.489.1-3.1-2 50

Блок шахты лифта БШЛ 100Гр-12-7

Стадия	Лист	Листов
Р		1

ГИПРОНИИЗДРАВ г. Москва

Формат А4

1—1

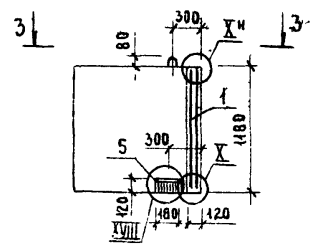

2—2

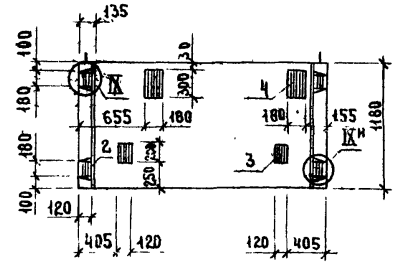

3—3

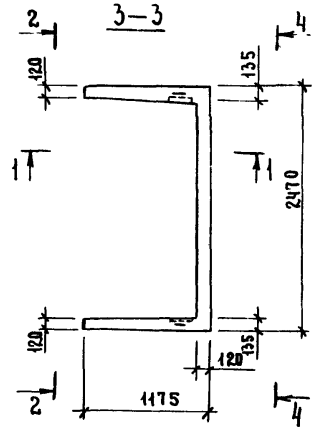

4—4

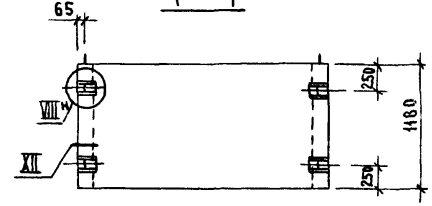

Инв.№ подл. | Подпись и дата | Взам. инв.№

Нач. отд.	Некритин		11.86
Н. контр.	Некритин		
ГИП	Некритин		
Вед. инж.	Домахина		
Ст. инж.	Комарова		

1.489.1-3.1-2 50СБ

Блок шахты лифта БШЛ 100Гр-12-7 Сборочный чертеж

Стадия	Масса	Масштаб
Р	1680	

Лист	Листов
	1

ГИПРОНИИЗДРАВ г. Москва

Формат А4

Форм.	Зона	Поз.	Обозначение	Наименование	Кол.	Примечание
				Документация		
А4			1.483.1-3.1-2 51 СБ	Сборочный чертеж	×	
А3			1.483.1-3.1-2 00Д	Узел VIII, X, XII, XVIII	×	
А3			1.483.1-3.1-2 00ТО	Техническое описание	×	
А3			1.483.1-3.1-2 00РС	Ведомость расхода стали	×	
				Сборочные единицы		
А4		1	1.483.1-3.2-2 24.0.0.0	Каркас пространственный ВК154	1	
А4		2	1.283.1-3.4 00.53.0	Изделие закладное МН6	4	
А4		3	1.283.1-3.4 00.60.0	МН7	2	
А4		4	1.483.1-3.2-2 00.0.1.0	МН27	2	
				Материал		
				Бетон класса В25	0,67	м³

Инв.№ подл. | Подпись и дата | Взам. инв.№

Нач.отд.	Некритин		11.86
Н.контр.	Некритин		
ГИП	Некритин		
Вед.инж.	Домахина		
Ст.инж.	Комарова		

1.483.1-3.1-2 51

Блок шахты лифта БШЛ 100 Гр-12-3

Стадия	Лист	Листов
Р		1

ГИПРОНИИЗДРАВ г. Москва

Форматаб

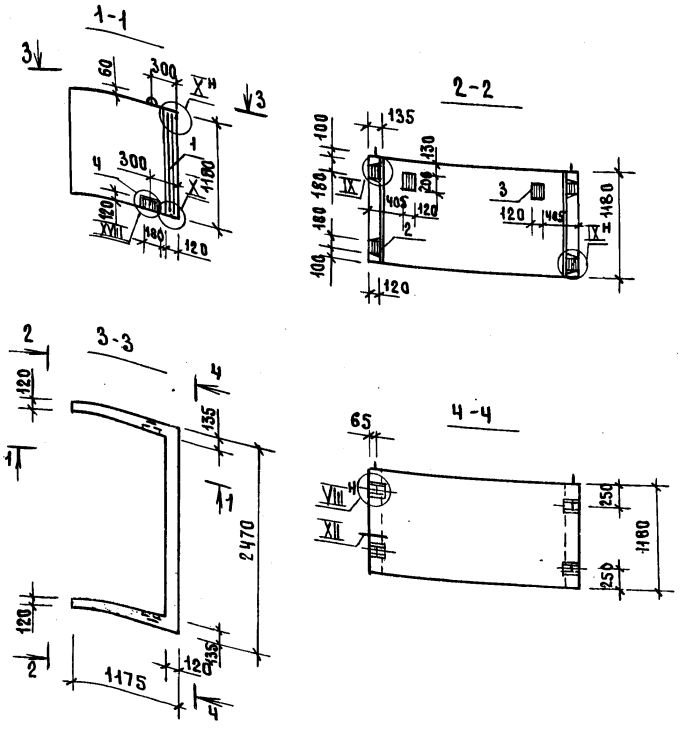

Инв.№ подл. | Подпись и дата | Взам. инв.№

Нач.отд	Некритин		11.86
Н.контр	Некритин		
ГИП	Некритин		
Вед.инж.	Домахина		
Ст.инж.	Комарова		

1.483.1-3.1-2 51 СБ

Блок шахты лифта БШЛ 100 Гр-12-3 Сборочный чертеж

Стадия	Масса	Масштаб
Р	1680	
Лист	Листов 1	

ГИПРОНИИЗДРАВ г. Москва

Формат	Зона	Поз.	Обозначение	Наименование	Кол.	Примечание
				Документация		
А4			1.489.1-3.1-2 52.СБ	Сборочный чертеж	×	
А3			1.489.1-3.1-2 00А	Узел VII, X, XII, XVIII	×	
А3			1.489.1-3.1-2 00ТО	Техническое описание	×	
А3			1.489.1-3.1-2 00ВС	Ведомость расхода стали	×	
				Сборочные единицы		
А4		1	1.489.1-3.2-2 22.0.0.0	Каркас пространственный ПК 149	1	
А4		2	1.289.1-3.4 00.59.0	Изделие закладное МН 6	4	
А4		3	1.289.1-3.4 00.60.0	МН 7	4	
А4		4	1.289.1-3.4 00.64.0-01	МН 19	4	
А4		5	1.489.1-3.2-2 00.01.0	МН 27	2	
				Материал		
				Бетон класса В25	1,68	м³
			Различия исполнений	1.489.1-3.1-2 52 и		
			1.489.1-3.1-2 52-01 по	сборочному чертежу		

Инв. № подл. | Подпись и дата | Взам. инв. №

Нач. отд.	Некритин		11.86
Н. контр.	Некритин		
ГИП	Некритин		
Вед. инж.	Домахина		
Инженер	Меренчикова		

1.489.1-3.1-2 52

Блок шахты лифта БШЛ100Гр-30-1; БШЛ100Гр-30-3

Стадия	Лист	Листов
Р		1

ГИПРОНИИЗДРАВ г. Москва

Формат А4

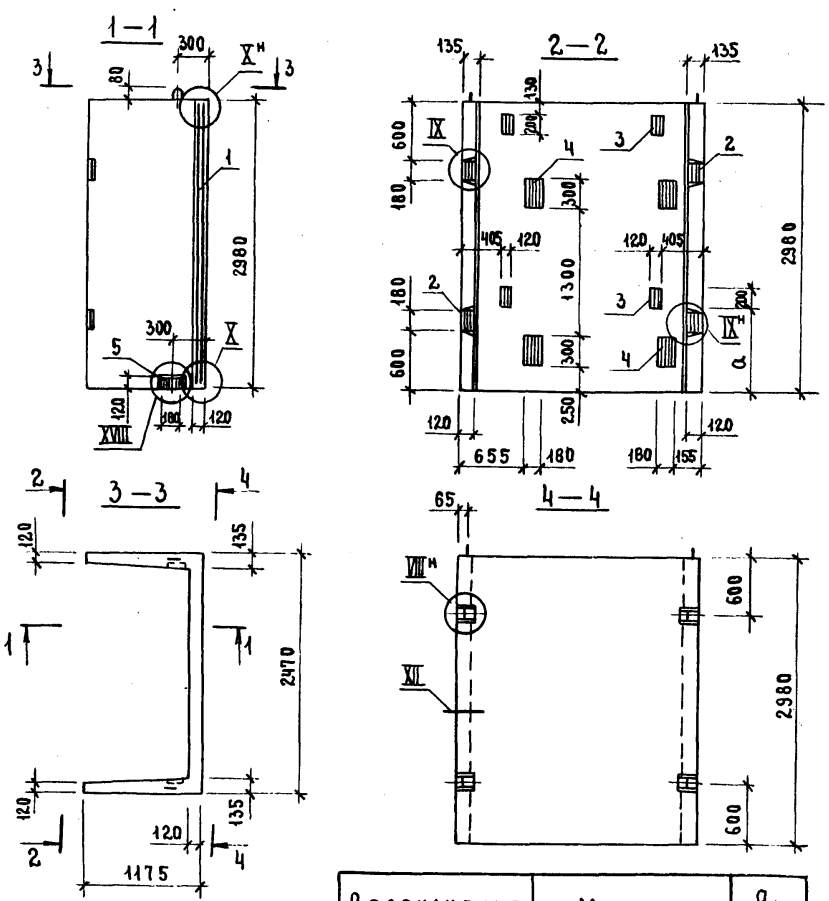

Обозначение	Марка	a, мм
1.489.1-3.1-2 52	БШЛ100Гр-30-1	250
-01	БШЛ100Гр-30-3	850

Инв. № подл. | Подпись и дата | Взам. инв. №

Нач. отд.	Некритин		11.86
Н. контр.	Некритин		
ГИП	Некритин		
Вед. инж.	Домахина		
Инженер	Меренчикова		

1.489.1-3.1-2 52 СБ

Блок шахты лифта БШЛ100Гр-30-1; БШЛ100Гр-30-3 Сборочный чертеж

Стадия	Масса	Масштаб
Р	4200	
Лист	Листов 1	

ГИПРОНИИЗДРАВ г. Москва

Формат А4

Формат	Зона	Поз.	Обозначение	Наименование	Кол.	Примечание
				Документация		
А4			1.489.1-3.1-2 53СБ	Сборочный чертеж	×	
А3			1.489.1-3.1-2 00Д	Узел VIII; X; XII; XVIII	×	
А3			1.489.1-3.1-2 00ТО	Техническое описание	×	
А3			1.489.1-3.1-2 00РС	Ведомость расхода стали	×	
				Сборочные единицы		
А4		1	1.489.1-3.2-2 22.00.00	Каркас пространственный ПК149	1	
А4		2	1.289.1-3.4 00.59.0	Изделие закладное МН6	4	
А4		3	1.289.1-3.4 00.60.0	МН7	2	
А4		4	1.289.1-3.4 00.64.0-01	МН19	4	
А4		5	1.489.1-3.2-2 00.01.10	МН27	2	
				Материал		
				Бетон класса В25	1,68	м³

Инв.№ подл. | Подпись и дата | Взам. инв.№

Нач. отд.	Некритин		11.86
Н. контр.	Некритин		
ГИП	Некритин		
Вед. инж.	Домахина		
Ст. инж.	Комарова		

1.489.1-3.1-2 53

Блок шахты лифта БШ1100Гр-30-5

Стадия	Лист	Листов
Р		1

ГИПРОНИИЗДРАВ г. Москва

Формат А4

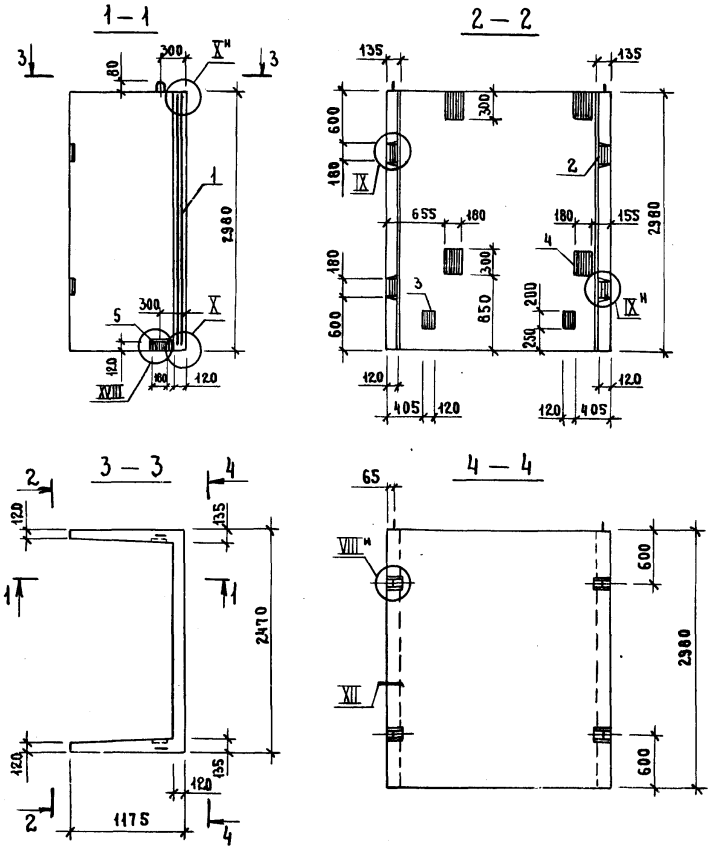

Инв.№ подл. | Подпись и дата | Взам. инв.№

Нач. отд.	Некритин		11.86
Н. контр.	Некритин		
ГИП	Некритин		
Вед. инж.	Домахина		
Ст. инж.	Комарова		

1.489.1-3.1-2 53СБ

Блок шахты лифта БШ1100Гр-30-5 Сборочный чертеж

Стадия	Масса	Масштаб
Р	4200	

Лист	Листов 1

ГИПРОНИИЗДРАВ г. Москва

Формат А4

Формат	Зона	Поз.	Обозначение	Наименование	Кол.	Примечание
				Документация		
А4			1.489.1-3.1-2.54СБ	Сборочный чертеж	×	
А3			1.489.1-3.1-2.00Д	Узел VIII, X, XII, XVIII	×	
А3			1.489.1-3.1-2.00ТО	Техническое описание	×	
А3			1.489.1-3.1-2.00РС	Ведомость расхода стали	×	
				Сборочные единицы		
А4		1	1.489.1-3.2-2.22.00.0	Каркас пространственный ПК149	1	
А4		2	1.269.1-3.4 00.59.0	Изделие закладное МН6	4	
А4		3	1.269.1-3.4 00.60.0	МН7	2	
А4		4	1.269.1-3.4 00.64.0-01	МН19	6	
А4		5	1.489.1-3.2-2.00.01.0	МН27	2	
				Материал		
				Бетон класса В25	1,68	м³

Взам. инв. № | Подпись и дата | Инв. № подл.

Нач. отд.	Некритин		11.86
Н. контр.	Некритин		
ГИП	Некритин		
Вед. инж.	Домахина		
Ст. инж.	Комарова		

1.489.1-3.1-2 54

Блок шахты лифта БШЛ 100Гр-30-7

Стадия	Лист	Листов
Р		1

ГИПРОНИИЗДРАВ г. Москва

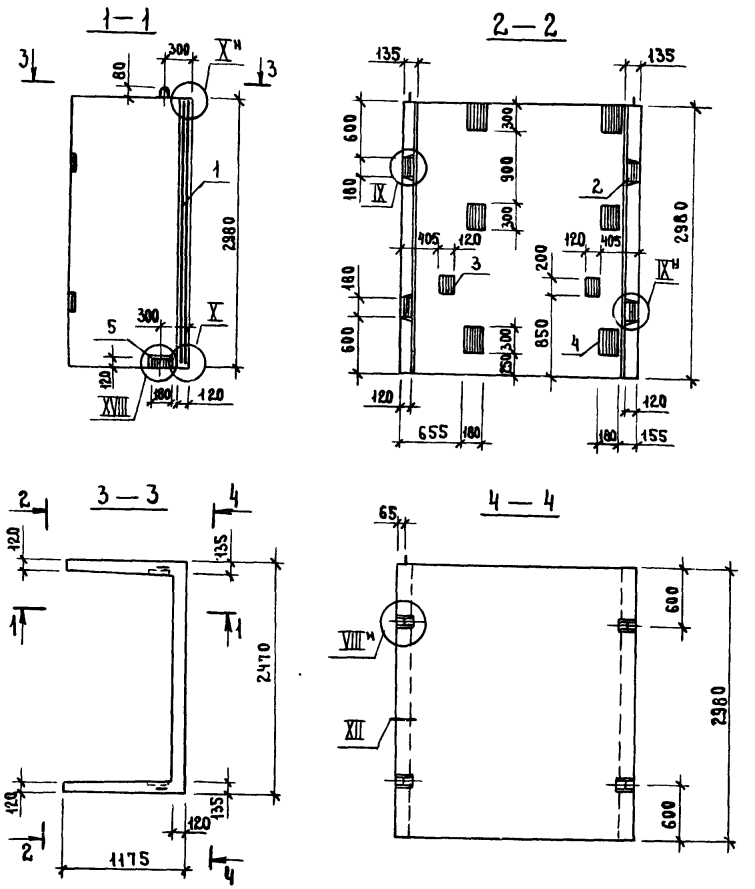

Взам. инв. № | Подпись и дата | Инв. № подл.

Нач. отд.	Некритин		11.86
Н. контр.	Некритин		
ГИП	Некритин		
Вед. инж.	Домахина		
Ст. инж.	Комарова		

1.489.1-3.1-2 54СБ

Блок шахты лифта БШЛ100Гр-30-7 Сборочный чертеж

Стадия	Масса	Масштаб
Р	42.00	
Лист	Листов 1	

ГИПРОНИИЗДРАВ

Формат	Зона	Поз.	Обозначение	Наименование	Кол.	Примечание
				Документация		
А4			1.489.1-3.1-2.55СБ	Сборочный чертеж	×	
А3			1.489.1-3.1-2.00Д	Узел VIII, X, XII, XVIII	×	
А3			1.489.1-3.1-2.00ТО	Техническое описание	×	
А3			1.489.1-3.1-2.00РС	Ведомость расхода стали	×	
				Сборочные единицы		
А4		1	1.489.1-3.2-2 24.0.0.0	Каркас пространственный ПК151	1	
А4		2	1.289.1-3.4 00.59.0	Изделие закладное МН6	4	
А4		3	1.289.1-3.4 00.60.0	МН7	2	
А4		4	1.289.1-3.4 00.69.0	МН20	1	
А4		5	1.289.1-3.4 00.66.0-01	МН21	1	
А4		6	1.489.1-3.2-2 00.0.1.0	МН27	2	
				Материал		
				Бетон класса В25	0,67	м³

Взам. инв. № | Подпись и дата | Инв. № подл.

Нач. отд.	Некритин		11.86
Н. контр.	Некритин		
ГИП	Некритин		
Вед. инж.	Домахина		
Ст. инж.	Комарова		

1.489.1-3.1-[illegible]

Блок шахты лифта БШЛ 100Гр-12-2

Стадия Р | Листов [illegible] | Листов 1

ГИПРОНИИЗДРАВ г. Москва

1—1

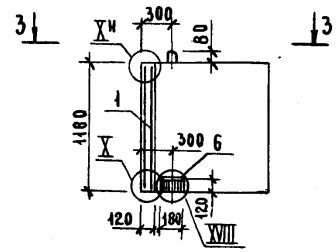

2—2

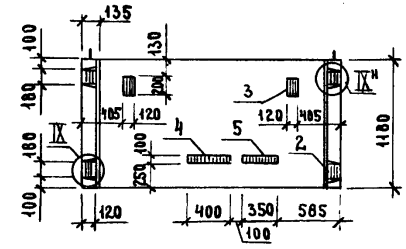

3—3

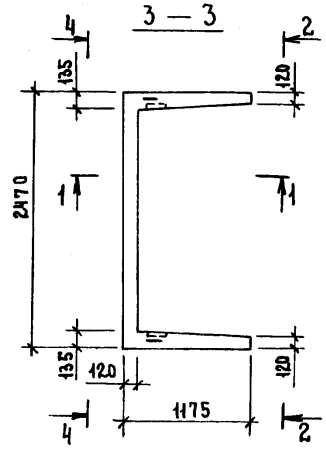

4—4

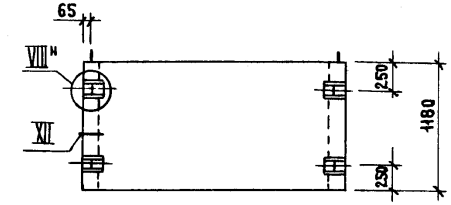

Взам. инв. № | Подпись и дата | Инв. № подл.

Нач. [illegible]	[illegible]		11.86
Н. контр.	Некритин		
ГИП	Некритин		
Вед. инж.	Домахина		
Ст. инж.	Комарова		

1.489.1-3.1-2 55 СБ

Блок шахты лифта БШЛ [illegible]-2 Сборочный чертеж

Стадия	Масса	Масштаб
Р	1680	
Лист	Листов 1	

ГИПРОНИИЗДРАВ г. Москва

Формат	Зона	Поз.	Обозначение	Наименование	Кол.	Примечание
				Документация		
А4			1.489.1-3.1-2 56СБ	Сборочный чертеж	×	
А3			1.489.1-3.1-2 00Д	Узел VIII, X, XII, XVIII	×	
А3			1.489.1-3.1-2 00ТО	Техническое описание	×	
А3			1.489.1-3.1-2 00РС	Ведомость расхода стали	×	
				Сборочные единицы		
А4		1	1.489.1-3.2-2 24.0.0.0	Каркас пространственный ПК151	1	
А4		2	1.289.1-3.4 00.59.0	Изделие закладное МН 6	4	
А4		3	1.289.1-3.4 00.69.0	МН20	1	
А4		4	1.289.1-3.4 00.66.0-01	МН21	1	
А4		5	1.489.1-3.2-2 00.0.1.0	МН27	2	
				Материал		
				Бетон класса В25	0,67	м³

Нач.отд.	Некритин		11.86
Н.контр.	Некритин		
ГИП	Некритин		
Вед.инж.	Домахина		
Ст. инж.	Комарова		

1.489.1-3.1-2 56

Блок шахты лифта БШ 100 Гр-12-4

Стадия	Лист	Листов
Р		1

ГИПРОНИИЗДРАВ г. Москва

Формат А4

Инв. № подл. | Подпись и дата | Взам. инв. №

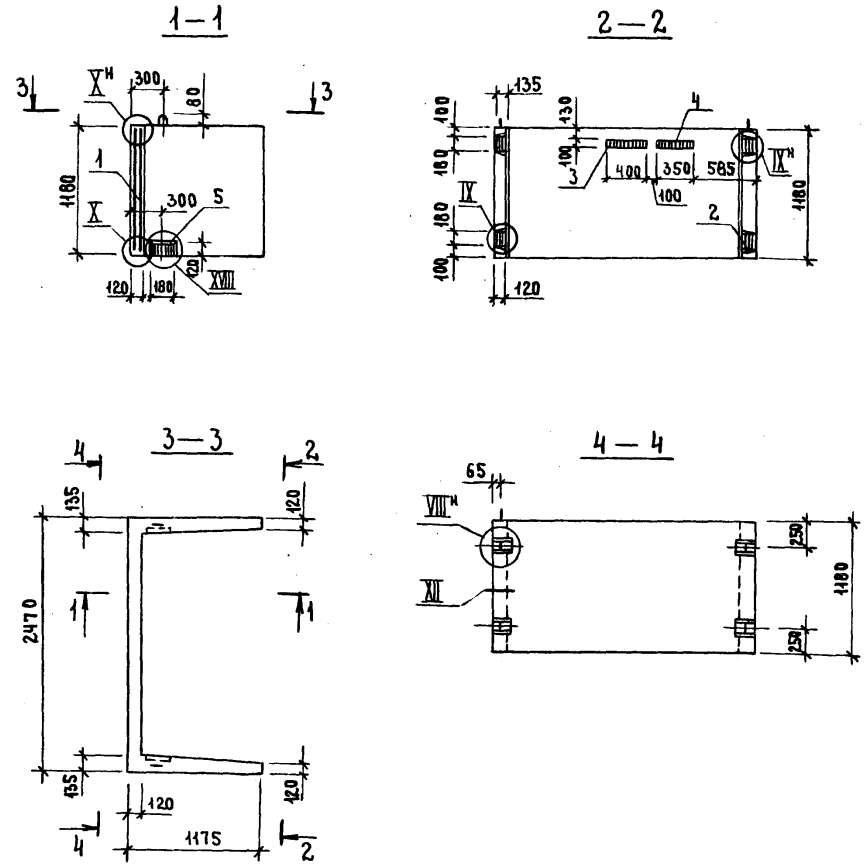

Нач.отд.	Некритин		11.86
Н.контр.	Некритин		
ГИП	Некритин		
Вед.инж.	Домахина		
Ст. инж.	Комарова		

1.489.1-3.1-2 56СБ

Блок шахты лифта БШ 100 Гр-12-4 Сборочный чертеж

Стадия	Масса	Масштаб
Р	1680	

Лист	Листов 1

ГИПРОНИИЗДРАВ г. Москва

Формат А4

Инв. № подл. | Подпись и дата | Взам. инв. №

Формат	Зона	Поз.	Обозначение	Наименование	Кол.	Примечание
				Документация		
А4			1.483.1-3.1-2 57СБ	Сборочный чертеж	×	
А3			1.483.1-3.1-2 ОВД	Узел VIII, X; XII; XVIII	×	
А3			1.483.1-3.1-2 ОВТО	Техническое описание	×	
А3			1.483.1-3.1-2 ОВРС	Ведомость расхода стали	×	
				Сборочные единицы		
А4		1	1.483.1-3.2-2 24.0.0.0	Каркас пространственный ПК15-1	1	
А4		2	1.283.1-3.4 00.53.0	Изделие закладное МН6	4	
А4		3	1.283.1-3.4 00.63.0	МН20	2	
А4		4	1.283.1-3.4 00.66.0-01	МН21	2	
А4		5	1.483.1-3.2-2 00.0.1.0	МН27	2	
				Материал		
				Бетон класса В25	0,67	м³

Взам. инв. № | Подпись и дата | Инв. № подл.

Нач. отд.	Некритин		11.86
Н. контр.	Некритин		
ГИП	Некритин		
Вед. инж.	Домахина		
Ст. инж.	Комарова		

1.483.1-3.1-2 57

Блок шахты лифта БШЛ 100 Гр-12-6

Стадия	Лист	Листов
Р		1

ГИПРОНИИЗДРАВ г. Москва

Формат А4

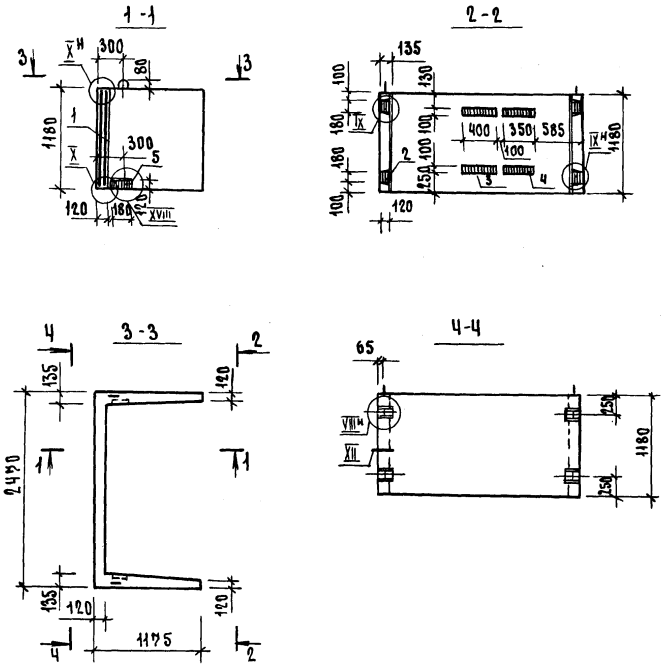

Взам. инв. № | Подпись и дата | Инв. № подл.

Нач. отд.	Некритин		11.86
Н. контр.	Некритин		
ГИП	Некритин		
Вед. инж.	Домахина		
Ст. инж.	Комарова		

1.483.1-3.1-2 57СБ

Блок шахты лифта БШЛ 100 Гр-12-6 Сборочный чертеж

Стадия	Масса	Масштаб
Р	1680	

Лист	Листов 1

ГИПРОНИИЗДРАВ г. Москва

Форм.	Зона	Поз.	Обозначение	Наименование	Кол.	Примечание
				Документация		
А4			1.483.1-3.1-2 58сб	Сборочный чертеж	×	
А3			1.483.1-3.1-2 00Д	Узел VIII, X, XII, XVIII	×	
А3			1.483.1-3.1-2 00ТО	Техническое описание	×	
А3			1.483.1-3.1-2 00РС	Ведомость расхода стали	×	
				Сборочные единицы		
А4		1	1.483.1-3.1-2 24.0.00	Каркас пространственный ПК15	1	
А4		2	1.283.1-3.4 00.53.0	Изделие закладное МН6	4	
А4		3	1.283.1-3.4 00.60.0	МН7	2	
А4		4	1.283.1-3.4 00.62.0	МН20	1	
А4		5	1.283.1-3.4 00.66.0-01	МН21	1	
А4		6	1.483.1-3.1-2 00.0.1.0	МН27	2	
				Материал		
				Бетон класса В25	0,6	м3

Взам. инв. № | Подпись и дата | Инв. № подл.

				1.483.1-3.1-2 58		
Нач. отд.	Некритин		11.86	Блок шахты лифта БША 100 Гр-12-8	Стадия	Лист	Листов
Н. контр.	Некритин				Р		1
ГИП	Некритин				Гипрониздрав г. Москва		
Вед. инж.	Домахина						
Ст. инж.	Комарова						

Формат А4

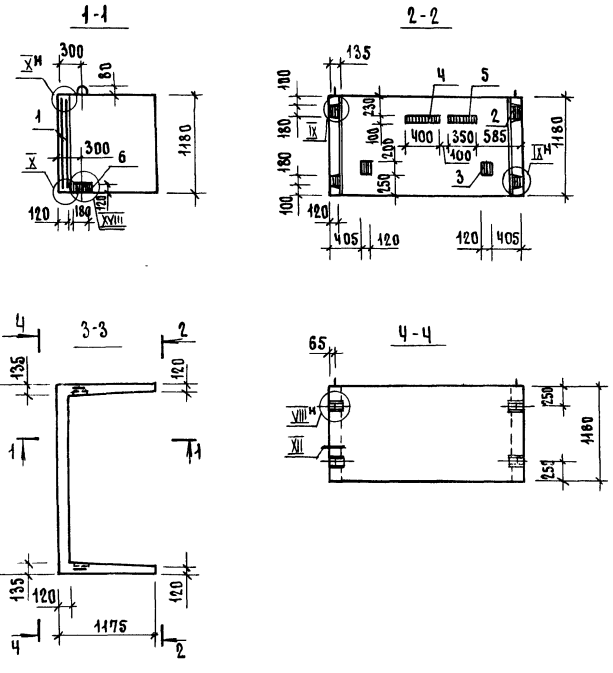

				1.483.1-3.1-2 58сб			
Нач. отд.	Некритин		11.86	Блок шахты лифта БША 100 Гр-12-8 Сборочный чертеж	Стадия	Масса	Масштаб
Н. контр.	Некритин				Р	1680	
ГИП	Некритин				Лист	Листов 1	
Вед. инж.	Домахина				Гипрониздрав г. Москва		
Ст. инж.	Комарова						

Формат А4

Формат	Зона	Поз.	Обозначение	Наименование	Кол.	Примечание
				Документация		
А4			1.489.1-3.1-2 59СБ	Сборочный чертеж	×	
А3			1.489.1-3.1-2 ОВД	Узел VIII…X; XII; XVIII	×	
А3			1.489.1-3.1-2 ОВТО	Техническое описание	×	
А3			1.489.1-3.1-2 ОВРС	Ведомость расхода стали	×	
				Сборочные единицы		
А4		1	1.489.1-3.2-2 22.0.0.0	Каркас пространственный ПК 149	1	
А4		2	1.289.1-3.4 00.59.0	Изделие закладное МН6	4	
А4		3	1.289.1-3.4 00.60.0	МН7	4	
А4		4	1.289.1-3.4 00.69.0	МН20	2	
А4		5	1.289.1-3.4 00.66.0-01	МН21	2	
А4		6	1.489.1-3.2-2 00.0.10	МН27	2	
				Материал		
				Бетон класса В25	1,68	м³
			Различия исполнений	1.489.1-3.1-2 59 и		
			1.489.1-3.1-2 59-01 по	сборочному чертежу		

Взам. инв. № | Подпись и дата | Инв. № подл.

Нач. отд.	Некритин		11.86
Н. контр.	Некритин		
ГИП	Некритин		
Вед. инж.	Домахина		
Ст. инж.	Комарова		

1.489.1-3.1-2 59

Блок шахты лифта БШЛ 100 Гр-30-2; БШЛ 100 Гр-30-4

Стадия	Лист	Листов
Р		1

ГИПРОНИИЗДРАВ г. Москва

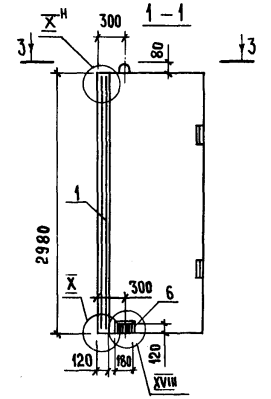

Обозначение	Марка	a, мм
1.489.1-3.1-2 59	БШЛ 100 Гр-30-2	250
-01	БШЛ 100 Гр-30-4	850

Взам. инв. № | Подпись и дата | Инв. № подл.

Нач. отд.	Некритин		11.86
Н. контр.	Некритин		
ГИП	Некритин		
Вед. инж.	Домахина		
Инженер	Меренчикова		

1.489.1-3.1-2 59 СБ

Блок шахты лифта БШЛ 100 Гр-30-2; БШЛ 100 Гр-30-4 Сборочный чертеж

Стадия	Масса	Масштаб
Р	4200	

Лист	Листов
	1

ГИПРОНИИЗДРАВ г. Москва

Формат	Зона	Поз.	Обозначение	Наименование	Кол.	Примечание
				Документация		
А4			1.483.1-3.1-2 60СБ	Сборочный чертеж	×	
А3			1.483.1-3.1-2 ООД	Узел VIII; X; XII; XVIII	×	
А3			1.483.1-3.1-2 ООТО	Техническое описание	×	
А3			1.483.1-3.1-2 ООРС	Ведомость расхода стали	×	
				Сборочные единицы		
А4		1	1.483.1-3.2-2 22.00.0	Каркас пространственный ПК143	1	
А4		2	1.283.1-3.4 00.53.0	Изделие закладное МН6	4	
А4		3	1.283.1-3.4 00.60.0	МН7	2	
А4		4	1.283.1-3.4 00.63.0	МН20	2	
А4		5	1.283.1-3.4 00.66.0-01	МН21	2	
А4		6	1.483.1-3.2-2 00.01.0	МН27	2	
				Материал		
				Бетон класса В25	1,68	м³

Инв.№ подл. | Подпись и дата | Взам. инв.№

Нач. отд.	Некритин		11.86
Н. контр	Некритин		
ГИП	Некритин		
Вед. инж.	Домахина		
Ст. инж.	Комарова		

1.483.1-3.1-2 60

Блок шахты лифта БША 100Гр-30-6

Стадия	Лист	Листов
Р		1

ГИПРОНИИЗДРАВ г. Москва

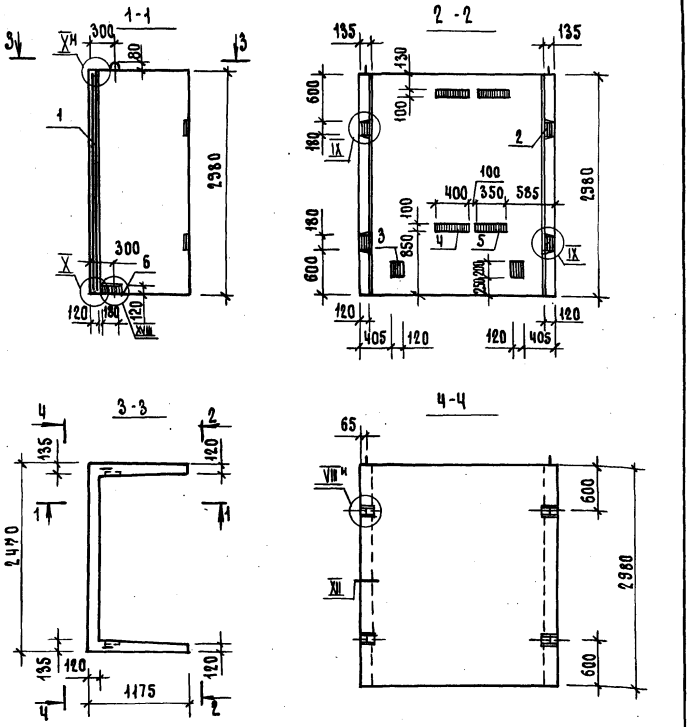

Инв.№ подл. | Подпись и дата | Взам. инв.№

Нач. отд.	Некритин		11.86
Н. контр	Некритин		
ГИП	Некритин		
Вед. инж.	Домахина		
Ст. инж.	Комарова		

1.483.1-3.1-2 60СБ

Блок шахты лифта БША 100Гр-30-6 Сборочный чертеж

Стадия	Масса	Масштаб
Р	42.00	
Лист	Листов 1	

ГИПРОНИИЗДРАВ г. Москва

Формат	Зона	Поз.	Обозначение	Наименование	Кол.	Примечание
				Документация		
А4			1.489.1-3.1-2 61СБ	Сборочный чертеж	×	
А3			1.489.1-3.1-2 00Д	Узел VIII; X; XII; XVIII	×	
А3			1.489.1-3.1-2 00ТО	Техническое описание	×	
А3			1.489.1-3.1-2 00РС	Ведомость расхода стали	×	
				Сборочные единицы		
А4		1	1.489.1-3.2-2 22.00.0	Каркас пространственный ПК149	1	
А4		2	1.289.1-3.4 00.59.0	Изделие закладное МН6	4	
А4		3	1.289.1-3.4 00.60.0	МН7	2	
А4		4	1.289.1-3.4 00.63.0	МН20	3	
А4		5	1.289.1-3.4 00.66.0-01	МН21	3	
А4		6	1.489.1-3.2-2 00.0.1.0	МН27	2	
				Материал		
				Бетон класса В25	1,68	м³

Взам. инв. № | Подпись и дата | Инв. № подл.

Нач. отд.	Некритин		11.86
Н. контр	Некритин		
ГИП	Некритин		
Вед. инж.	Домахина		
Ст. инж.	Комарова		

1.489.1-3.1-2 61

Блок шахты лифта БШ1100Гр-30-8

Стадия	Лист	Листов
Р		1

ГИПРОНИИЗДРАВ г. Москва

Формат А4

1-1

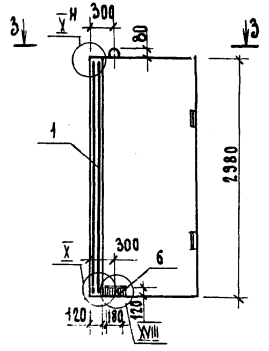

2-2

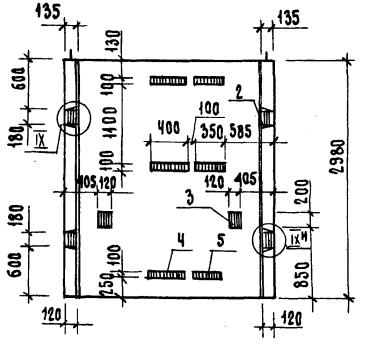

3-3

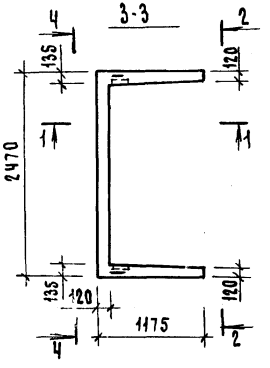

4-4

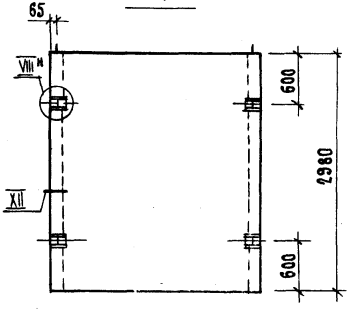

Взам. инв. № | Подпись и дата | Инв. № подл.

Нач. отд.	Некритин		11.86
Н. контр	Некритин		
ГИП	Некритин		
Вед. инж.	Домахина		
Ст. инж.	Комарова		

1.489.1-3.1-2 61СБ

Блок шахты лифта БШ1100Гр-30-8 Сборочный чертеж

Стадия	Масса	Масштаб
Р	4200	
Лист	Листов 1	

ГИПРОНИИЗДРАВ г. Москва

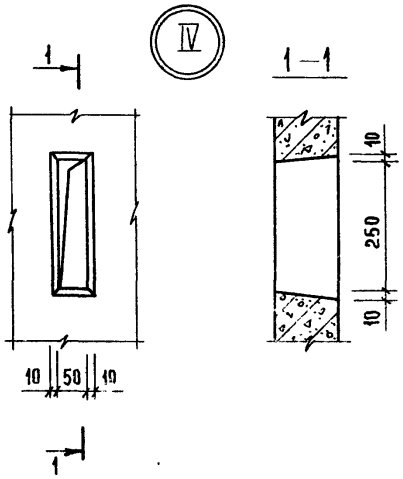

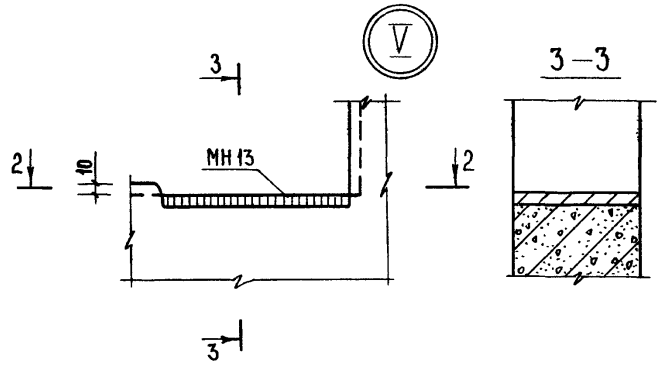

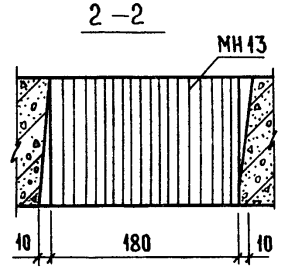

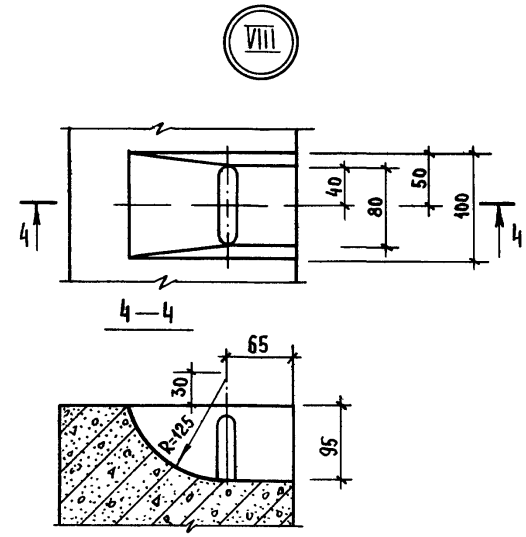

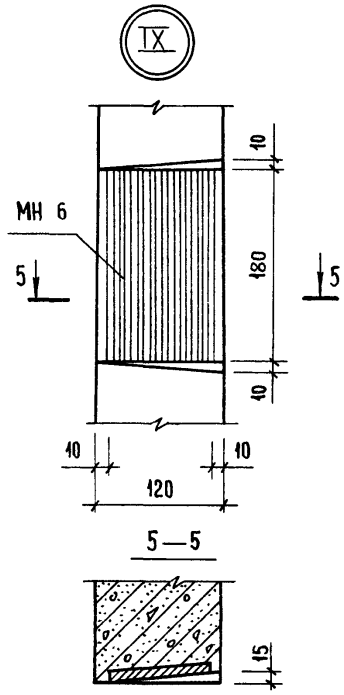

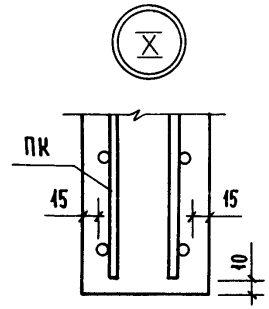

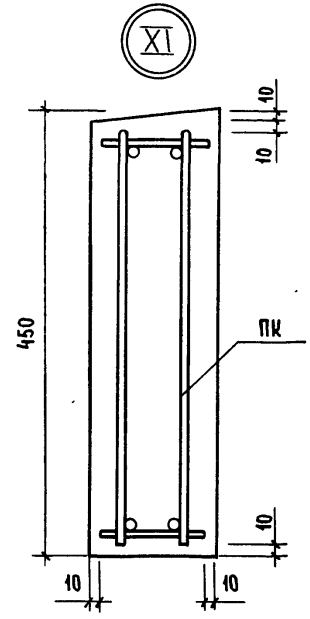

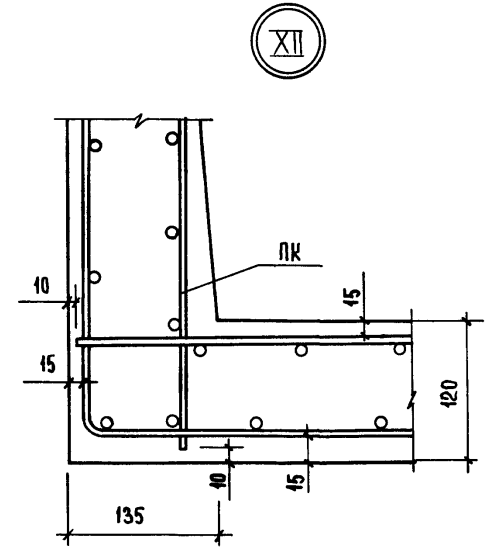

Нач ОТД.	Некритин		11.86
Н.контр.	Некритин		
ГИП	Некритин		
Вед.инж.	Домахина		
Ст. инж	Комарова		

1.489.1 - 3.1 - 2 00Д

Узел IV; V; VIII...XV; XVIII

Стадия	Лист	Листов
Р	1	2

ГИПРОНИИЗДРАВ г. МОСКВА

Инв.№ подл. | Подпись и дата | Взам. инв.№

Формат А3

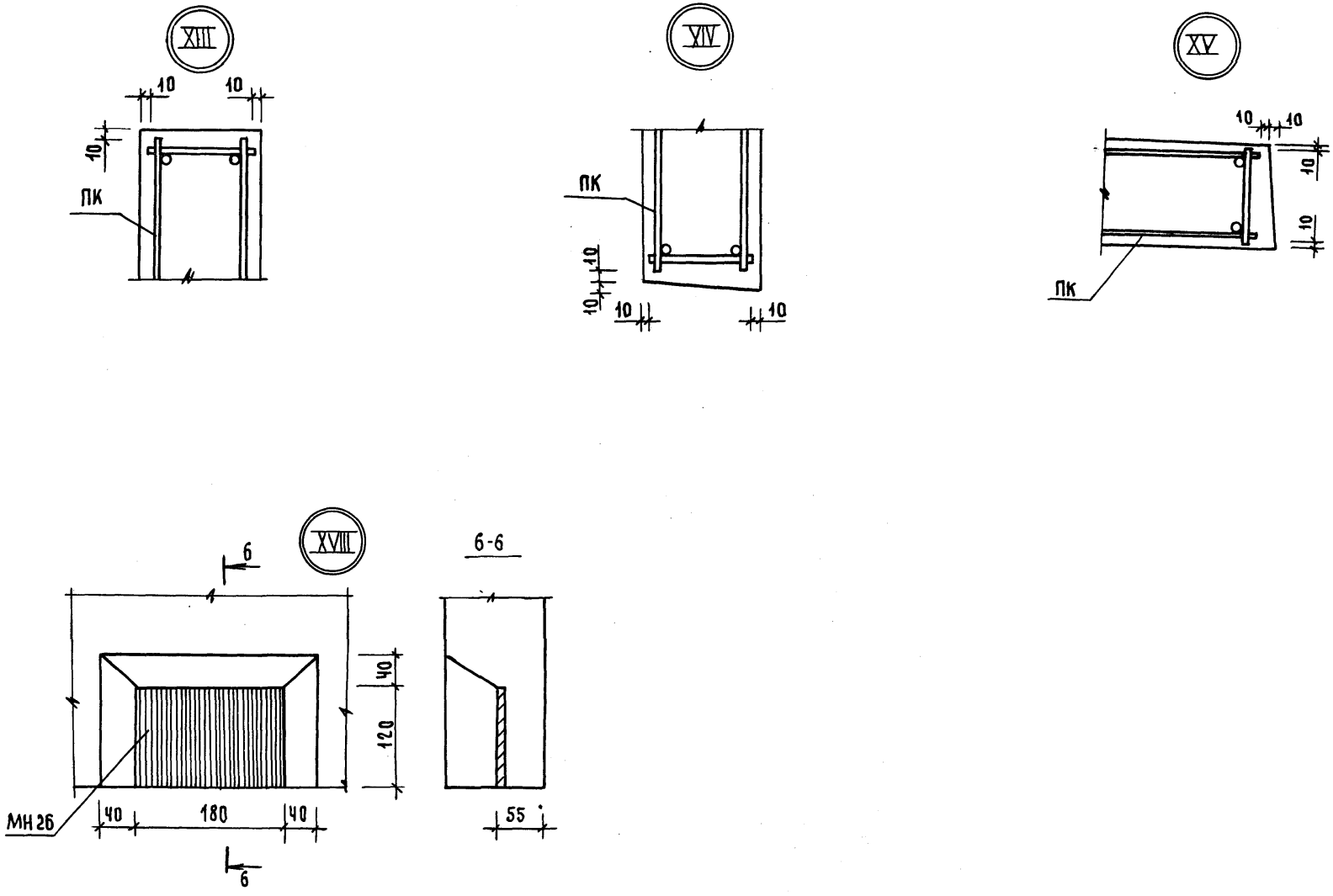

ИНВ.№ ПОДЛ.	ПОДПИСЬ И ДАТА	ВЗАМ. ИНВ.№

1.489.1 - 3.1 - 2 00Д

ЛИСТ 2

22389-02 90

ФОРМАТ А3

Марка элемента	Арматурные изделия																Изделия закладные															Общий расход, кг
	Арматура класса																Арматура класса				Прокат марки											
	А-I							А-III						Вр-I		Всего, кг	А-II		А-III		ВСт 3 пс 6										Всего, кг	
	ГОСТ 5781-82							ГОСТ 5781-82						ГОСТ 6727-80			ГОСТ 5781-82		ГОСТ 5781-82		ГОСТ 103-76							ГОСТ 8509-72				
	ф 6	ф 8	ф 14	ф 16	ф 18	ф 20	итого	ф 8	ф 10	ф 12	ф 14	ф 16	итого	ф 5	итого		ф 10	итого	ф 10	итого	-100×6	-100×8	-100×10	-120×8	-160×8	-180×8	итого	L 90×8	итого		
БШЛ 50Гр-30-1	4,20	2,64	5,70	4,64	6,20		23,38	2,34	3,65	5,68			11,67	26,12	26,12	61,17	4,30	4,30	3,72	3,72		2,88	5,64	4,38	4,53		17,43	2,62	2,62	28,07	89,24
БШЛ 50Гр-36-17	5,16	6,20	5,70	4,64	6,20		27,90	2,81	7,36	2,84			13,01	33,04	33,04	73,95	5,47	5,47	4,60	4,60		5,80	7,05	4,38	4,53		21,76	2,62	2,62	34,45	108,40
БШЛ 50Гр-42-17	5,94	7,22	5,70	4,64	6,20		29,70	3,29	8,11	2,84			14,24	36,57	36,57	80,51	6,15	6,15	4,60	4,60		5,80	7,05	7,40	4,53		24,78	2,62	2,62	38,15	118,66
БШЛ 50Гр-30-2	4,20	3,70	4,13	6,62	3,10		21,75	2,34		11,66			14,00	24,81	24,81	60,56	4,29	4,29	3,72	3,72	1,41	2,20	5,64	4,38	4,53		18,16	2,62	2,62	28,79	89,35
БШЛ 50Гр-36-18	5,22	7,84	4,58	4,64	6,20		28,48	2,81	3,33	9,52			15,66	31,49	31,49	75,63	5,47	5,47	4,60	4,60	2,84	4,40	7,05	4,38	4,53		23,20	2,62	2,62	35,89	111,52
БШЛ 50Гр-42-18	6,00	11,88	4,58	4,64	6,20		33,30	3,29	3,33	10,59			17,21	36,62	36,62	87,13	6,15	6,15	4,60	4,60	2,84	4,40	7,05	7,40	4,53		26,22	2,62	2,62	39,59	126,72
БШЛ 50Гр-30-9	4,46	5,28	8,70		6,20		24,64		7,30	11,36			18,66	22,67	22,67	65,97	5,64	5,64	3,72	3,72		2,88	5,64	5,74	9,06		23,32	2,62	2,62	35,30	101,27
БШЛ 50Гр-36-19	5,56	12,40	8,70		6,20		32,86		14,72	5,68			20,40	28,37	28,37	81,63	6,98	6,98	5,52	5,52		5,80	8,46	5,74	9,06		29,06	2,62	2,62	44,18	125,81
БШЛ 50Гр-42-19	6,07	8,88	8,70		6,20		29,85		13,25	5,68			18,93	33,00	33,00	81,78	7,66	7,66	5,52	5,52		5,80	8,46	8,76	9,06		32,08	2,62	2,62	47,88	129,66
БШЛ 50Гр-30-10	4,46	7,40	5,56	3,96			21,38			23,32			23,32	20,05	20,05	64,75	5,63	5,63	3,72	3,72	1,41	2,20	5,64	5,74	9,06		24,05	2,62	2,62	36,02	100,77
БШЛ 50Гр-36-20	5,68	15,68	6,46		6,20		34,02		6,66	19,04			25,70	25,27	25,27	84,99	6,98	6,98	5,52	5,52	2,84	4,40	8,46	5,74	9,06		30,50	2,62	2,62	45,62	130,61
БШЛ 50Гр-42-20	6,33	23,76	6,46		6,20		42,75		6,66	14,78			21,44	29,40	29,40	93,59	7,66	7,66	5,52	5,52	2,84	4,40	8,46	8,76	9,06		33,52	2,62	2,62	49,32	142,91
БШЛ 50Гр.б-30-1	5,84	3,70	2,70	9,28	6,20		27,72	2,34		5,26	10,16		17,76	31,70	31,70	77,18	4,30	4,30	3,72	3,72		2,88	5,64	4,38	4,53		17,43	2,62	2,62	28,07	105,25
БШЛ 50Гр.б-36-17	7,14	5,68	2,70	9,28		8,92	33,72	2,81	9,08	6,32	5,08		23,29	37,94	37,94	94,95	5,47	5,47	4,60	4,60		5,80	7,05	4,38	4,53		21,76	2,62	2,62	34,45	129,40
БШЛ 50Гр.б-42-17	8,25	8,04	2,70	9,28		8,92	37,19	3,29	12,98	7,39	5,08		28,74	44,12	44,12	110,05	6,15	6,15	4,60	4,60		5,80	7,05	7,40	4,53		24,78	2,62	2,62	38,15	148,20
БШЛ 50Гр.б-30-2	5,84	4,36	1,35	10,58	3,10		25,23	2,34		5,26	11,12		18,72	30,39	30,39	74,34	4,29	4,29	3,72	3,72	1,41	2,20	5,64	4,38	4,53		18,16	2,62	2,62	28,79	103,13
БШЛ 50Гр.б-36-18	7,20	7,02	1,80	8,60		8,92	33,54	2,81	9,94	6,32	5,56		24,63	36,37	36,37	94,54	5,47	5,47	4,60	4,60	2,84	4,40	7,05	4,38	4,53		23,20	2,62	2,62	35,89	130,43
БШЛ 50Гр.б-42-18	8,31	9,86	1,80	8,60		8,92	37,49	3,29	14,20	7,39	5,56		30,44	42,40	42,40	110,33	6,15	6,15	4,60	4,60	2,84	4,40	7,05	7,40	4,53		26,22	2,62	2,62	39,59	149,92
БШЛ 50Гр.б-30-9	4,46	7,40	2,70	9,28	6,20		30,04			10,52	20,32		30,84	26,53	26,53	87,41	5,64	5,64	3,72	3,72		2,88	5,64	5,74	9,06		23,32	2,62	2,62	35,30	122,71
БШЛ 50Гр.б-36-19	5,56	11,36	2,70	9,28		8,92	37,82		18,16	12,64	10,16		40,96	31,74	31,74	110,52	6,98	6,98	5,52	5,52		5,80	8,46	5,74	9,06		29,06	2,62	2,62	44,18	154,70
БШЛ 50Гр.б-42-19	6,34	16,08	2,70	9,28		8,92	43,32		25,96	14,78	10,16		50,90	36,92	36,92	131,14	7,66	7,66	5,52	5,52		5,80	8,46	8,76	9,06		32,08	2,62	2,62	47,88	179,02

Нач. отд.	Некритин		11.86
Н. контр.	Некритин		
ГИП	Некритин		
Ст. инж.	Александрова		
Инженер	Меренчикова		

1.489.1-3.1-2 ОДРС

Ведомость расхода стали

Стадия	Лист	Листов
Р	1	3

ГИПРОНИИЗДРАВ г. Москва

Инв. № подл. | Подпись и дата | Взам. инв. №

Марка элемента	Арматурные изделия															Всего, кг	Изделия закладные														Общий расход, кг
	Арматура класса																Арматура класса				Прокат марки										
	А-I							А-III							Вр-I		А-II		А-III		Вст3пс6										
	ГОСТ 5781-82							ГОСТ 5781-82							ГОСТ 6727-80		ГОСТ 5781-82		ГОСТ 5781-82		ГОСТ 103-76									ГОСТ 8509-72		
	ф6	ф8	ф14	ф16	ф18	ф20	Итого	ф8	ф10	ф12	ф14	ф16	Итого	ф5	Итого		ф10	Итого	ф10	Итого	100×6	100×8	100×10	120×8	120×10	160×8	180×8	Итого	L90×8	Итого	
БШЛ 50Грб-30-10	4,46	8,72		11,88			25,06			18,52	22,24		32,76	23,91	23,91	81,73	5,63	5,63	3,72	3,72	1,41	2,20	5,64	5,74		9,06		24,05	2,62	2,62	36,02	117,75
БШЛ 50Грб-36-20	5,68	14,04	0,90	7,92		8,92	37,46		19,88	12,64	11,12		43,64	28,60	28,60	109,70	6,98	6,98	5,52	5,52	2,84	4,40	8,46	5,74		9,06		38,50	2,62	2,62	45,62	155,32
БШЛ 50Грб-42-20	6,46	19,72	0,90	7,92		8,92	43,92		28,40	14,78	11,12		54,30	33,28	33,28	131,58	7,66	7,66	5,52	5,52	2,84	4,40	8,46	8,76		9,06		33,52	2,62	2,62	49,32	180,82
БШЛ 100Гр-36-3	7,14	4,88	2,70	9,28		8,92	32,92	2,81		6,32	20,38		29,43	37,94	37,94	100,29	6,16	6,16	4,65	4,65			7,05	4,38		4,83	13,60	29,86	2,62	2,62	43,29	143,58
БШЛ 100Гр-42-25	8,25	7,24	2,70	9,28		8,92	36,39	3,29		7,39	27,92		38,60	44,12	44,12	119,11	6,83	6,83	4,60	4,60			7,05	7,40		4,83	13,56	32,84	2,62	2,62	46,89	166,00
БШЛ 100Гр-36-4	7,20	6,06	0,90	4,64		8,92	27,72	2,81	4,26	6,32	13,90		27,29	36,37	36,37	91,38	5,50	5,50	4,65	4,65	3,30	5,02	7,05	4,38		4,83		24,58	2,62	2,62	37,35	128,73
БШЛ 100Гр-42-26	8,31	9,86	1,80	8,60		8,92	37,49	3,29	14,20	7,39	5,56		30,44	42,40	42,40	110,33	6,18	6,18	4,65	4,65	3,30	5,02	7,05	7,40		4,83		27,60	2,62	2,62	41,05	151,38
БШЛ 100Гр-36-7	5,56	9,76	2,70	9,28		8,92	36,22			12,64	40,68		53,24	31,74	31,74	121,20	7,68	7,68	5,58	5,58			8,46	5,74		9,66	13,60	37,46	2,62	2,62	53,34	174,54
БШЛ 100Гр-42-27	6,34	14,48	2,70	9,28		8,92	41,72			14,78	55,84		70,62	36,92	36,92	149,26	8,34	8,34	5,52	5,52			8,46	8,76		9,66	13,56	40,44	2,62	2,62	56,92	206,18
БШЛ 100Гр-36-8	5,68	14,04	0,90	7,92		8,92	37,46		19,88	12,64	11,12		43,64	28,60	28,60	109,70	7,02	7,02	5,58	5,58	3,30	5,02	8,46	5,74		9,66		32,18	2,62	2,62	47,40	157,10
БШЛ 100Гр-42-28	6,46	17,80	0,90	7,92		8,92	42,00		17,04	14,78	27,80		59,62	33,28	33,28	134,90	7,66	7,66	5,52	5,52	2,84	4,40	8,46	8,76		9,06		33,52	2,62	2,62	49,32	184,22
БШЛ 50Гр-12-1			11,10				11,10							13,87	13,87	24,97	0,68	0,68	4,70	4,70	5,64			3,02	3,40			12,06			17,44	42,41
БШЛ 50Гр-12-3			11,10				11,10							13,87	13,87	24,97	1,04	1,04	4,70	4,70	5,64	2,88			3,40			11,92			17,66	42,63
БШЛ 50Гр-30-3	3,94		2,70	9,28	6,20		22,12	4,68					4,68	29,57	29,57	56,37	2,40	2,40	4,70	4,70	5,64	2,88		6,04	3,40			17,96			25,06	81,43
БШЛ 50Гр-30-5																															
БШЛ 50Гр-30-7	3,94		2,70	9,28	6,20		22,12	4,68					4,68	29,57	29,57	56,37	2,76	2,76	4,70	4,70	5,64	5,76		3,02	3,40			17,82			25,28	81,65
БШЛ 50Гр-30-11																															
БШЛ 50Гр-12-4			11,10				11,10							13,87	13,87	24,97	1,03	1,03	4,70	4,70	7,05	2,20			3,40			12,65			18,38	43,35
БШЛ 50Гр-30-4	3,94		2,70	9,28	6,20		22,12	4,68					4,68	29,57	29,57	56,37	2,39	2,39	4,70	4,70	7,05	2,20		6,04	3,40			18,69			25,78	82,15
БШЛ 50Гр-30-6																															
БШЛ 50Гр-30-8	3,94		2,70	9,28	6,20		22,12	4,68					4,68	29,57	29,57	56,37	2,74	2,74	4,70	4,70	8,46	4,40		3,02	3,40			19,28			26,72	83,09
БШЛ 50Гр-30-12																															
БШЛ 50Грб-12-1			11,10				11,10							17,71	17,71	28,81	0,68	0,68	4,70	4,70	5,64			3,02	3,40			12,06			17,44	46,25
БШЛ 50Грб-12-3			11,10				11,10							17,71	17,71	28,81	1,04	1,04	4,70	4,70	5,64	2,88			3,40			11,92			17,66	46,47
БШЛ 50Грб-30-3	7,22		2,70	9,28	6,20		25,40	4,68					4,68	36,87	36,87	66,95	2,40	2,40	4,70	4,70	5,64	2,88		6,04	3,40			17,96			25,06	92,01
БШЛ 50Грб-30-5																															

Взам. инв. №

Подпись и дата

Инв. № подл.

Марка элемента	Арматурные изделия: Арматура класса А-I ГОСТ 5781-82 ф6	ф8	ф14	ф16	ф18	ф20	итого	А-III ГОСТ 5781-82 ф8	ф10	ф12	ф14	ф16	итого	Вр-I ГОСТ 6727-80 ф5	итого	Всего, кг	Изделия закладные: Арматура класса А-II ГОСТ 5781-82 ф10	итого	А-III ГОСТ 5781-82 ф10	итого	Прокат марки ВСт3пс6 ГОСТ 103-76 -100х6	-100х8	-100х10	-120х8	-120х10	-160х8	-180х8	итого	ГОСТ 8509-72 L90х8	итого	Всего, кг	Общий расход кг
БШЛ50Грб-30-7	7,22		2,70	9,28	6,20		25,40	4,68					4,68	36,87	36,87	66,95	2,76	2,76	4,70	4,70	5,64	5,76		3,02	3,40			17,82			25,28	92,23
БШЛ50Грб-30-11																															
БШЛ50Грб-12-4			11,10				11,10							17,71	17,71	28,81	1,03	1,03	4,70	4,70	7,05	2,20			3,40			12,65			18,38	47,19
БШЛ50Грб-30-4	7,22		2,70	9,28	6,20		25,40	4,68					4,68	36,87	36,87	66,95	2,39	2,39	4,70	4,70	7,05	2,20		6,04	3,40			18,69			25,78	92,73
БШЛ50Грб-30-6																															
БШЛ50Грб-30-8	7,22		2,70	9,28	6,20		25,40	4,68					4,68	36,87	36,87	66,95	2,74	2,74	4,70	4,70	8,46	4,40		3,02	3,40			19,28			26,72	93,67
БШЛ50Грб-30-12																															
БШЛ100Гр-12-1			11,10				11,10							17,71	17,71	28,81	2,04	2,04	4,70	4,70	5,64	3,82			3,40		6,80	18,86			25,60	54,41
БШЛ100Гр-12-3			11,10				11,10							17,71	17,71	28,81	1,36	1,36	4,70	4,70	5,64				3,40		6,80	15,84			21,90	50,71
БШЛ100Гр-12-5			11,10				11,10							17,71	17,71	28,81	2,72	2,72	4,70	4,70	5,64				3,40		13,60	22,64			30,06	58,87
БШЛ100Гр-12-7			11,10				11,10							17,71	17,71	28,81	2,04	2,04	4,70	4,70	5,64			3,02	3,40		6,80	18,86			25,60	54,41
БШЛ100Гр-12-9			11,10				11,10							17,71	17,71	28,81	0,68	0,68	4,70	4,70	5,64			3,02	3,40			12,06			17,44	46,25
БШЛ100Гр-30-1	7,22		2,70	9,28	6,20		25,40	4,68					4,68	36,87	36,87	66,95	4,08	4,08	4,70	4,70	5,64			6,04	3,40		13,60	28,68			37,46	104,41
БШЛ100Гр-30-3																															
БШЛ100Гр-30-5	7,22		2,70	9,28	6,20		25,40	4,68					4,68	36,87	36,87	66,95	3,40	3,40	4,70	4,70	5,64			3,02	3,40		13,60	25,66			33,76	100,71
БШЛ100Гр-30-7	7,22		2,70	9,28	6,20		25,40	4,68					4,68	36,87	36,87	66,95	4,76	4,76	4,70	4,70	5,64			3,02	3,40		20,40	32,46			41,92	108,87
БШЛ100Гр-12-2			11,10				11,10							17,71	17,71	28,81	1,71	1,71	4,70	4,70	7,29	2,51		3,02	3,40			16,22			22,63	51,44
БШЛ100Гр-12-4			11,10				11,10							17,71	17,71	28,81	1,03	1,03	4,70	4,70	7,29	2,51			3,40			13,20			18,93	47,74
БШЛ100Гр-12-6			11,10				11,10							17,71	17,71	28,81	2,06	2,06	4,70	4,70	8,94	5,02			3,40			17,36			24,12	52,93
БШЛ100Гр-12-8			11,10				11,10							17,71	17,71	28,81	1,71	1,71	4,70	4,70	7,29	2,51		3,02	3,40			16,22			22,63	51,44
БШЛ100Гр-30-2	7,22		2,70	9,28	6,20		25,40	4,68					4,68	36,87	36,87	66,95	2,39	2,39	4,70	4,70	7,29	2,51		6,04	3,40			19,24			26,33	93,28
БШЛ100Гр-30-4																															
БШЛ100Гр-30-6	7,22		2,70	9,28	6,20		25,40	4,68					4,68	36,87	36,87	66,95	2,74	2,74	4,70	4,70	8,94	5,02		3,02	3,40			20,38			27,82	94,77
БШЛ100Гр-30-8	7,22		2,70	9,28	6,20		25,40	4,68					4,68	36,87	36,87	66,95	3,77	3,77	4,70	4,70	10,59	7,53		3,02	3,40			24,54			33,81	99,96

Инв. № подл. | Подпись и дата | Взам. инв. №

gost.e-ecolog.ru