ТИПОВЫЕ КОНСТРУКЦИИ,
ИЗДЕЛИЯ И УЗЛЫ ЗДАНИЙ И СООРУЖЕНИЙ

СЕРИЯ 1.489.1-3

ШАХТЫ ЛИФТОВ ИЗ ЖЕЛЕЗОБЕТОННЫХ УКРУПНЕННЫХ КОНСТРУКЦИЙ ДЛЯ ЗДАНИЙ ПРОМЫШЛЕННЫХ ПРЕДПРИЯТИЙ

ВЫПУСК 1-1

БЛОКИ ШАХТ ПАССАЖИРСКИХ ЛИФТОВ.

РАБОЧИЕ ЧЕРТЕЖИ

gost.e-ecolog.ru

ЦЕНТРАЛЬНЫЙ ИНСТИТУТ ТИПОВОГО ПРОЕКТИРОВАНИЯ
ГОССТРОЯ СССР

Москва, А-445, Смольная ул., 22

Сдано в печать _ 1987 года

Заказ № 11831 Тираж 4110 экз

ТИПОВЫЕ КОНСТРУКЦИИ,
ИЗДЕЛИЯ И УЗЛЫ ЗДАНИЙ И СООРУЖЕНИЙ

СЕРИЯ 1.489.1-3

ШАХТЫ ЛИФТОВ ИЗ ЖЕЛЕЗОБЕТОННЫХ УКРУПНЕННЫХ КОНСТРУКЦИЙ ДЛЯ ЗДАНИЙ ПРОМЫШЛЕННЫХ ПРЕДПРИЯТИЙ

ВЫПУСК 1-1

БЛОКИ ШАХТ ПАССАЖИРСКИХ ЛИФТОВ.

РАБОЧИЕ ЧЕРТЕЖИ

Разработаны ГИПРОНИИЗДРАВ
Минздрава СССР

Гл. инженер института А.В. Иванов
Гл. инженер проекта Ю.С. Некритин

Утверждены и введены в действие
с 01.01.88г.
ГОССТРОЕМ СССР
Протокол от 25.06.87г. № АЧ-61

Обозначение	Наименование	Стр.
1.489.1-3.1-1 00 ТО	Техническое описание	5
1.489.1-3.1-1 01	Блок шахты лифта БШЛ50-30-1; БШЛ50-30-3	
1.489.1-3.1-1 02	Блок шахты лифта БШЛ50-36-3; БШЛ50-36-5	10
1.489.1-3.1-1 01 СБ	Блок шахты лифта БШЛ50-30-1; БШЛ50-30-3	
	Сборочный чертеж	11
1.489.1-3.1-1 02 СБ	Блок шахты лифта БШЛ50-36-3; БШЛ50-36-5	
	Сборочный чертеж	12
1.489.1-3.1-1 03	Блок шахты лифта БШЛ50-42-13; БШЛ50-42-15	
1.489.1-3.1-1 04	Блок шахты лифта БШЛ50-30-2; БШЛ50-30-4	13
1.489.1-3.1-1 03 СБ	Блок шахты лифта БШЛ50-42-13; БШЛ50-42-15	
	Сборочный чертеж	14
1.489.1-3.1-1 04 СБ	Блок шахты лифта БШЛ50-30-2; БШЛ50-30-4	
	Сборочный чертеж	15
1.489.1-3.1-1 05	Блок шахты лифта БШЛ50-36-4; БШЛ50-36-6	
1.489.1-3.1-1 06	Блок шахты лифта БШЛ50-42-14; БШЛ50-42-16	16
1.489.1-3.1-1 05 СБ	Блок шахты лифта БШЛ50-36-4; БШЛ50-36-6	
	Сборочный чертеж	17
1.489.1-3.1-1 06 СБ	Блок шахты лифта БШЛ50-42-14; БШЛ50-42-16	
	Сборочный чертеж	18
1.489.1-3.1-1 07	Блок шахты лифта БШЛ100-30-1	
1.489.1-3.1-1 08	Блок шахты лифта БШЛ100-36-3	19
1.489.1-3.1-1 07 СБ	Блок шахты лифта БШЛ100-30-1	
	Сборочный чертеж	20
1.489.1-3.1-1 08 СБ	Блок шахты лифта БШЛ100-36-3	
	Сборочный чертеж	21
1.489.1-3.1-1 09	Блок шахты лифта БШЛ100-42-5	
1.489.1-3.1-1 10	Блок шахты лифта БШЛ100-30-2	22
1.489.1-3.1-1 09 СБ	Блок шахты лифта БШЛ100-42-5	
	Сборочный чертеж	23
1.489.1-3.1-1 10 СБ	Блок шахты лифта БШЛ100-30-2	
	Сборочный чертеж	24
1.489.1-3.1-1 11	Блок шахты лифта БШЛ100-36-4	
1.489.1-3.1-1 12	Блок шахты лифта БШЛ100-42-6	25
1.489.1-3.1-1 11 СБ	Блок шахты лифта БШЛ100-36-4	
	Сборочный чертеж	26
1.489.1-3.1-1 12 СБ	Блок шахты лифта БШЛ100-42-6	
	Сборочный чертеж	27
1.489.1-3.1-1 13	Блок шахты лифта БШЛ50Г-30п-1	
1.489.1-3.1-1 14	Блок шахты лифта БШЛ50Г-36п-3	28
1.489.1-3.1-1 13 СБ	Блок шахты лифта БШЛ50Г-30п-1	
	Сборочный чертеж	29
1.489.1-3.1-1 14 СБ	Блок шахты лифта БШЛ50Г-36п-3	
	Сборочный чертеж	30
1.489.1-3.1-1 15	Блок шахты лифта БШЛ50Г-42п-7	
1.489.1-3.1-1 16	Блок шахты лифта БШЛ50Г-30п-2	31
1.489.1-3.1-1 15 СБ	Блок шахты лифта БШЛ50Г-42п-7	
	Сборочный чертеж	32
1.489.1-3.1-1 16 СБ	Блок шахты лифта БШЛ50Г-30п-2	
	Сборочный чертеж	33
1.489.1-3.1-1 17	Блок шахты лифта БШЛ50Г-36п-4	
1.489.1-3.1-1 18	Блок шахты лифта БШЛ50Г-42п-8	34
1.489.1-3.1-1 17 СБ	Блок шахты лифта БШЛ50Г-36п-4	
	Сборочный чертеж	35
1.489.1-3.1-1 18 СБ	Блок шахты лифта БШЛ50Г-42п-8	
	Сборочный чертеж	36

Нач. отд.	Некритин		11.86
Н. контр.	Некритин		
ГИП	Некритин		
Вед. инж.	Домахина		
Ст. инж.	Александрова		

1.489.1-3.1-1 00

Содержание

Стадия	Лист	Листов
Р	1	6

ГИПРОНИИЗДРАВ г. Москва

Инв. N подл. | Подпись и дата | Взам. инв. N

Инв. N подл. | Подпись и дата | Взам. инв. N

1.489.1-3.1-1 00

Лист 2

Обозначение	Наименование	Стр.
1.489.1-3.1-1 19	Блок шахты лифта БШЛ 50Г-30л-1	
1.489.1-3.1-1 20	Блок шахты лифта БШЛ 50Г-36л-3	37
1.489.1-3.1-1 19 сб	Блок шахты лифта БШЛ 50Г-30л-1	
	Сборочный чертеж	38
1.489.1-3.1-1 20 сб	Блок шахты лифта БШЛ 50Г-36л-3	
	Сборочный чертеж	39
1.489.1-3.1-1 21	Блок шахты лифта БШЛ 50Г-42л-7	
1.489.1-3.1-1 22	Блок шахты лифта БШЛ 50Г-30л-2	40
1.489.1-3.1-1 21 сб	Блок шахты лифта БШЛ 50Г-42л-7	
	Сборочный чертеж	41
1.489.1-3.1-1 22 сб	Блок шахты лифта БШЛ 50Г-30л-2	
	Сборочный чертеж	42
1.489.1-3.1-1 23	Блок шахты лифта БШЛ 50Г-36л-4	
1.489.1-3.1-1 24	Блок шахты лифта БШЛ 50Г-42л-8	43
1.489.1-3.1-1 23 сб	Блок шахты лифта БШЛ 50Г-36л-4	
	Сборочный чертеж	44
1.489.1-3.1-1 24 сб	Блок шахты лифта БШЛ 50Г-42л-8	
	Сборочный чертеж	45
1.489.1-3.1-1 25	Блок шахты лифта БШЛ 50-12-1; БШЛ 50-12-2	
1.489.1-3.1-1 25 сб	Блок шахты лифта БШЛ 50-12-1; БШЛ 50-12-2	
	Сборочный чертеж	46
1.489.1-3.1-1 26	Блок шахты лифта БШЛ 50-12-3	
1.489.1-3.1-1 26 сб	Блок шахты лифта БШЛ 50-12-3	
	Сборочный чертеж	47
1.489.1-3.1-1 27	Блок шахты лифта БШЛ 50-30-5; БШЛ 50-30-7	
1.489.1-3.1-1 27 сб	Блок шахты лифта БШЛ 50-30-5; БШЛ-50-30-7	
	Сборочный чертеж	48
1.489.1-3.1-1 28	Блок шахты лифта БШЛ 50-30-9; БШЛ 50-30-11	
1.489.1-3.1-1 28 сб	Блок шахты лифта БШЛ 50-30-9; БШЛ 50-30-11	
	Сборочный чертеж	49

Обозначение	Наименование	Стр.
1.489.1-3.1-1 29	Блок шахты лифта БШЛ 50-12-4	
1.489.1-3.1-1 29 сб	Блок шахты лифта БШЛ 50-12-4	
	Сборочный чертеж	50
1.489.1-3.1-1 30	Блок шахты лифта БШЛ 50-30-6; БШЛ 50-30-8	
1.489.1-3.1-1 30 сб	Блок шахты лифта БШЛ 50-30-6; БШЛ 50-30-8	
	Сборочный чертеж	51
1.489.1-3.1-1 31	Блок шахты лифта БШЛ 50-30-10; БШЛ 50-30-12	
1.489.1-3.1-1 31 сб	Блок шахты лифта БШЛ 50-30-10; БШЛ 50-30-12	
	Сборочный чертеж	52
1.489.1-3.1-1 32	Блок шахты лифта БШЛ 100-12-1; БШЛ 100-12-2	
1.489.1-3.1-1 32 сб	Блок шахты лифта БШЛ 100-12-1; БШЛ 100-12-2	
	Сборочный чертеж	53
1.489.1-3.1-1 33	Блок шахты лифта БШЛ 100-12-3	
1.489.1-3.1-1 33 сб	Блок шахты лифта БШЛ 100-12-3	
	Сборочный чертеж	54
1.489.1-3.1-1 34	Блок шахты лифта БШЛ 100-30-3; БШЛ 100-30-5	
1.489.1-3.1-1 34 сб	Блок шахты лифта БШЛ 100-30-3; БШЛ 100-30-5	
	Сборочный чертеж	55
1.489.1-3.1-1 35	Блок шахты лифта БШЛ 100-30-7	
1.489.1-3.1-1 35 сб	Блок шахты лифта БШЛ 100-30-7	
	Сборочный чертеж	56
1.489.1-3.1-1 36	Блок шахты лифта БШЛ 100-30-9; БШЛ 100-30-11	
1.489.1-3.1-1 36 сб	Блок шахты лифта БШЛ 100-30-9; БШЛ 100-30-11	
	Сборочный чертеж	57
1.489.1-3.1-1 37	Блок шахты лифта БШЛ 100-30-13	
1.489.1-3.1-1 37 сб	Блок шахты лифта БШЛ 100-30-13	
	Сборочный чертеж	58
1.489.1-3.1-1 38	Блок шахты лифта БШЛ 100-12-4	
1.489.1-3.1-1 38 сб	Блок шахты лифта БШЛ 100-12-4	
	Сборочный чертеж	59

Инв. № подл. | Подпись и дата | Взам. инв. №

Обозначение	Наименование	Стр.
1.489.1-3.1-1 39	Блок шахты лифта БШЛ100-30-4; БШЛ100-30-6	
1.489.1-3.1-1 39СБ	Блок шахты лифта БШЛ100-30-4; БШЛ100-30-6	
	Сборочный чертеж	60
1.489.1-3.1-1 40	Блок шахты лифта БШЛ100-30-8	
1.489.1-3.1-1 40СБ	Блок шахты лифта БШЛ100-30-8	
	Сборочный чертеж	61
1.489.1-3.1-1 41	Блок шахты лифта БШЛ100-30-10; БШЛ100-30-12	
1.489.1-3.1-1 41СБ	Блок шахты лифта БШЛ100-30-10; БШЛ100-30-12	
	Сборочный чертеж	62
1.489.1-3.1-1 42	Блок шахты лифта БШЛ100-30-14	
1.489.1-3.1-1 42СБ	Блок шахты лифта БШЛ100-30-14	
	Сборочный чертеж	63
1.489.1-3.1-1 43	Блок шахты лифта БШЛ50Г-12пл-1; БШЛ50Г-12пл-2	
1.489.1-3.1-1 43СБ	Блок шахты лифта БШЛ50Г-12пл-1; БШЛ50Г-12пл-2	
	Сборочный чертеж	64
1.489.1-3.1-1 44	Блок шахты лифта БШЛ50Г-12п-3	
1.489.1-3.1-1 44СБ	Блок шахты лифта БШЛ50Г-12п-3	
	Сборочный чертеж	65
1.489.1-3.1-1 45	Блок шахты лифта БШЛ50Г-30п-3; БШЛ50Г-30п-5	
1.489.1-3.1-1 45СБ	Блок шахты лифта БШЛ50Г-30п-3; БШЛ50Г-30п-5	
	Сборочный чертеж	66
1.489.1-3.1-1 46	Блок шахты лифта БШЛ50Г-30п-7; БШЛ50Г-30п-9	
1.489.1-3.1-1 46СБ	Блок шахты лифта БШЛ50Г-30п-7; БШЛ50Г-30п-9	
	Сборочный чертеж	67
1.489.1-3.1-1 47	Блок шахты лифта БШЛ50Г-12п-4	
1.489.1-3.1-1 47СБ	Блок шахты лифта БШЛ50Г-12п-4	
	Сборочный чертеж	68
1.489.1-3.1-1 48	Блок шахты лифта БШЛ50Г-30п-4; БШЛ50Г-30п-6	
1.489.1-3.1-1 48СБ	Блок шахты лифта БШЛ50Г-30п-4; БШЛ50Г-30п-6	
	Сборочный чертеж	69

Инв. N подл. | Подпись и дата | Взам. инв. N

Формат А4

Обозначение	Наименование	Стр.
1.489.1-3.1-1 49	Блок шахты лифта БШЛ50Г-30п-8; БШЛ50Г-30п-10	
1.489.1-3.1-1 49СБ	Блок шахты лифта БШЛ50Г-30п-8; БШЛ50Г-30п-10	
	Сборочный чертеж	70
1.489.1-3.1-1 50	Блок шахты лифта БШЛ50Г-12л-3	
1.489.1-3.1-1 50СБ	Блок шахты лифта БШЛ50Г-12л-3	
	Сборочный чертеж	71
1.489.1-3.1-1 51	Блок шахты лифта БШЛ50Г-30л-3; БШЛ50Г-30л-5	
1.489.1-3.1-1 51СБ	Блок шахты лифта БШЛ50Г-30л-3; БШЛ50Г-30л-5	
	Сборочный чертеж	72
1.489.1-3.1-1 52	Блок шахты лифта БШЛ50Г-30л-7; БШЛ50Г-30л-9	
1.489.1-3.1-1 52СБ	Блок шахты лифта БШЛ50Г-30л-7; БШЛ50Г-30л-9	
	Сборочный чертеж	73
1.489.1-3.1-1 53	Блок шахты лифта БШЛ50Г-12л-4	
1.489.1-3.1-1 53СБ	Блок шахты лифта БШЛ50Г-12л-4	
	Сборочный чертеж	74
1.489.1-3.1-1 54	Блок шахты лифта БШЛ50Г-30л-4; БШЛ50Г-30л-6	
1.489.1-3.1-1 54 СБ	Блок шахты лифта БШЛ50Г-30л-4; БШЛ50Г-30л-6	
	Сборочный чертеж	75
1.489.1-3.1-1 55	Блок шахты лифта БШЛ50Г-30л-8; БШЛ50Г-30л-10	
1.489.1-3.1-1 55СБ	Блок шахты лифта БШЛ50Г-30л-8; БШЛ50Г-30л-10	
	Сборочный чертеж	76
1.489.1-3.1-1 56	Плита перекрытия ПЛ100-24.25.2-1	
1.489.1-3.1-1 56 СБ	Плита перекрытия ПЛ100-24.25.2-1	
	Сборочный чертеж	77
1.489.1-3.1-1 00Д	Узел I...III; VII...XV; XVIII	78
1.489.1-3.1-1 00РС	Ведомость расхода стали	80..(83)

Инв. N подл. | Подпись и дата | Взам. инв. N

Формат А4

1. Указания по изготовлению

1.1. Блоки (лотковые элементы) шахт лифтов изготовляются в горизонтальном положении в стальных формах, удовлетворяющих требованиям ГОСТ 25781 - 83, с жестким сердечником и съемными наружными бортами. Устанавливая эти борта в различные положения, можно изготовлять элементы различной длины - 1,2м; 3,0м; 3,6м и 4,2м. Применяя различные борта с проемообразователями и без них, можно получать на одной и той же установке блоки с разным расположением дверных проемов.

1.2. Блоки шахт лифтов на чертежах даны в вертикальном (проектном) положении.

1.3. Для обеспечения выемки изделия из опалубки в нем предусмотрен технологический уклон 15мм (рис. 1). Изделия армируются пространственными каркасами. В доборных глухих блоках устанавливаются 2 закладных изделия МН27.

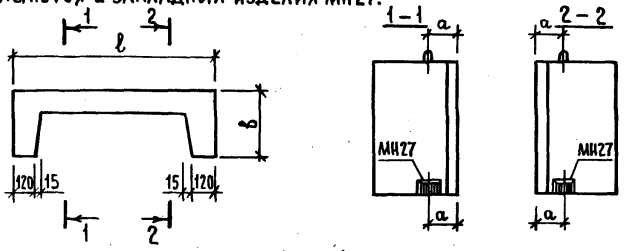

Рис. 1

1.4. Изготовление должно вестись в соответствии с ГОСТ 13015.0 - 83 "Конструкции и изделия бетонные и железобетонные сборные. Общие технические требования".

1.5. В местах устройства отверстий стержни пространственного каркаса вырезать по месту.

1.6. На специальном стенде до установки пространственного каркаса в опалубку прикрепить к нему сварочными клещами следующие закладные изделия: МН5; МН6; МН26; МН27.

Остальные закладные изделия имеют отверстия для крепления их к форме. Особое внимание необходимо обратить на точную установку с уклоном внутрь блока закладного изделия МН6 (по узлу чертеж 1.489.1-3.1-1 00Д).

1.7. Узлы $\overline{VIII}^{н}$; $\overline{IX}^{н}$; $\overline{X}^{н}$; $\overline{XII}^{н}$; $\overline{XV}^{н}$ зеркальны узлам $\overline{VIII}$; $\overline{IX}$; $\overline{X}$; $\overline{XII}$; $\overline{XV}$, поэтому на чертеже 1.489.1 - 3.1-1 00Д дано только одно исполнение этих узлов.

1.8. Выемку лотковых элементов из опалубки рекомендуется производить за 4 верхних петли (рис. 2).

1.9. Отверстие по узлу I (чертеж 1.489.1-3.1-1 00Д) на передней стенке блока шахты лифта (сечение 1-1 на сборочных чертежах) разрешается не выполнять, на боковой стенке (сечение 2-2 на сборочных чертежах) выполнять только в блоках, которые имеют в обозначении марки на конце индекс "а": например, БШ50-30-1а.

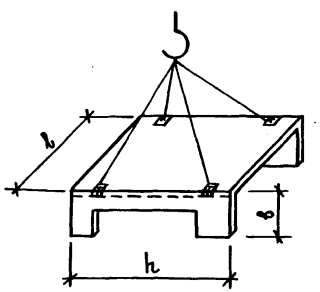

Рис. 2

2. Технические требования

2.1. Бетон.

2.1.1. Блоки должны изготовляться из тяжелого цементного

				1.489.1-3.1-1 00ТО		
Нач.отд.	Некритин		11.86	Техническое описание	Стадия	Лист	Листов
Н.контр.	Некритин				Р	1	5
ГИП	Некритин				Гипронииздрав г. Москва		
Вед.инж.	Домахина						
Ст.инж.	Комарова						

Инв.№ подл. | Подпись и дата | Взам.инв.№

бетона марки В25 по прочности на сжатие (γ = 2500 кг/м³) на плотных крупнозернистых заполнителях.

2.1.2. Качество материалов, применяемых для приготовления бетона, должно обеспечивать выполнение технических требований к бетону, установленных настоящими техническими требованиями и соответствовать требованиям стандартов или технических условий на эти материалы.

2.1.3. Величина отпускной прочности бетона блоков в момент отгрузки с предприятия-изготовителя устанавливается равной 70% от проектной марки по прочности на сжатие, причем предприятие-изготовитель обязан гарантировать достижение бетоном в возрасте 28 дней проектной марки.

2.1.4. Коэффициент вариации прочности бетона в партии конструкций высшей категории качества должен быть не более 9%.

2.2. Точность изготовления конструкций.

2.2.1. Отклонения действительных размеров конструкций от номинальных, указанных в рабочих чертежах, не должны превышать значений, указанных на рис. 3, мм:

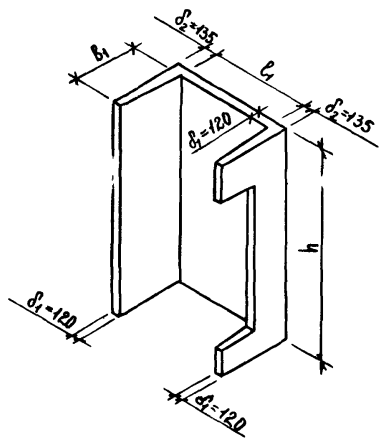

Рис. 3

по длине (глубине) ℓ_1 и ширине b_1 изнутри блока	0; −6
по высоте блока h	0; −10
по толщинам стенки блока δ_1 и δ_2	±3

2.2.2. Отклонения действительных размеров конструкций от номинальных, указанных в рабочих чертежах, не должны превышать значений, мм:

по высоте и ширине дверного проёма ±5

по размерам проёмов, отверстий и ниш +3

2.2.3. Отклонения положения дверного проёма и других проёмов, отверстий и ниш в конструкциях не должны превышать 5 мм

2.2.4. Отклонения положения стальных закладных изделий от номинального, указанного в рабочих чертежах, не должны превышать, мм:

в плоскости грани конструкции	−10
из плоскости грани конструкций:	
закладных МН1, 2, 3, 4, 5, 6, МН7, 9, 27	−1
прочих закладных изделий	−3.

2.2.5. Разности длин диагоналей боковых плоскостей блока, верхней и нижней (опорной) плоскости блока (в проектном положении), не должны превышать, мм:

при высоте изделия $h \leq$ 3580 − 10

при высоте изделия h = 4180 − 12,

разность длин диагоналей дверных проёмов не должны превышать 10 мм

2.2.6. Отклонение от плоскости опорной (нижней) и верхней граней блока (в проектном положении) не должно превышать 6мм.

2.2.7. Отклонение от прямолинейности наружной и внутренней поверхностей блока в любом сечении на всю его длину, ширину и высоту

не должно превышать, мм:

при высоте изделия $h \leq 3580$ — 5

при высоте изделия $h = 4180$ — 6

2.2.8. Отклонение от номинальной толщины защитного слоя бетона до арматуры не должно превышать значений: мм

Номинальная толщина защитного слоя бетона до поверхности арматурного стержня	Предельное отклонение
от 10 до 14	+ 3
свыше 14 до 19	± 3
свыше 19	± 5

2.2.9. Отклонение фактической массы конструкций от номинальной, указанной в рабочих чертежах, не должно превышать плюс 5, минус 7%.

2.3. Качество поверхностей и внешний вид конструкции.

2.3.1. На поверхностях конструкции не допускаются: раковины, местные наплывы и впадины на бетонных поверхностях и околы бетона рёбер конструкций, размеры которых превышают указанные в таблице 1.

Таблица 1

Характеристика бетонной поверхности		Предельные размеры, мм				
Вид	Категория по ГОСТ 13015.0-83	Раковин		местных наплывов (высота) и впадин (глубина)	околов бетона	
		диаметр	глубина		глубина	длина на 1м ребра
Лицевая, предназначаемая под окраску	А3	3	2	2	5	50
Нелицевая, невидимая в условиях эксплуатации	А7	15	5	5	10	100

Число раковин допустимых размеров на любом участке лицевой бетонной поверхности 0,04 м² (200×200 мм) не должно превышать 7.

2.3.2. Жировые и ржавые пятна на наружных поверхностях блоков не допускаются.

2.3.3. Не допускаются трещины в бетоне конструкций, за исключением усадочных и других местных поверхностных технологических трещин, шириной не более 0,2 мм.

2.3.4. Открытые поверхности стальных закладных изделий и монтажные петли должны быть очищены от наплывов бетона или раствора, а закладные изделия должны иметь антикоррозийное лакокрасочное покрытие I группы по разделу 2 СНиП 2.03.11-85.

3. Правила приемки

3.1. Блоки шахт лифтов принимаются отделом технического контроля предприятия-изготовителя.

3.2. Приёмка должна осуществляться в соответствии с ГОСТ 13015.1-81.

4. Методы контроля и испытаний

4.1. Испытания блоков шахт лифтов по прочности следует производить в соответствии с требованиями ГОСТ 8829-85 с учётом указаний, приведенных в рабочих чертежах, по схемам загружения и опирания согласно рис. 4.

Инв.№ подл. | Подпись и дата | Взам.инв.№

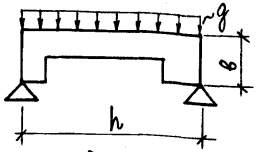

Рис. 4

h - высота изделия,
в - ширина изделия
(в проектном положении).

g - нагрузка на блок при транспортировании

$g = 0.46 \frac{Тс}{м^2}$ (при С = 1,4)

$g = 0.57 \frac{Тс}{м^2}$ (при С = 1,6)

где С - коэффициент по приложению 3 ГОСТ 8829-85.

4.2. Контрольная нагрузка для испытания плиты перекрытия приведена в таблице 2, схема испытаний на рис. 5

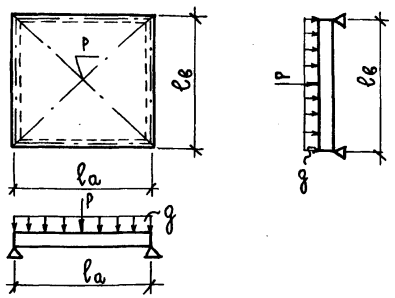

Рис. 5

P (Тс) - сосредоточенная нагрузка в центре плиты

$g\left(\frac{Тс}{м^2}\right)$ - равномерно распределенная нагрузка

Таблица 2

Марка плиты	Пролет (м)		Контрольные нагрузки			
	$l_а$	$l_в$	$g\left(\frac{Тс}{м^2}\right)$		P (Тс)	
			С = 1,4	С = 1,6	С = 1,4	С = 1,6
ПЛ 100-24.25.2-1	2,40	2,30	1,52	1,82	23,9	27,1

4.3. Прочность бетона на сжатие следует определять по ГОСТ 10180-78.

При испытании блоков шахт лифтов неразрушающими методами фактическую прочность бетона на сжатие следует определять:

ультразвуковым методом по ГОСТ 17624-78

приборами механического действия по ГОСТ 22690.0-77 - ГОСТ 22690.4-77.

4.4. Среднюю плотность бетона следует определять по ГОСТ 12730.0-78 и ГОСТ 12730.1-78 на образцах, изготовленных из бетонной смеси рабочего состава.

Среднюю плотность бетона радиоизотопным методом следует определять по ГОСТ 17623-78.

4.5. Методы контроля и испытаний сварных арматурных и закладных изделий следует принимать по ГОСТ 10922-75 и ГОСТ 23858-79.

4.6. Размеры, непрямолинейность и неплоскость блоков, положение стальных закладных изделий и монтажных петель, толщину защитного слоя бетона до арматуры, качество бетонных поверхностей и внешний вид конструкций следует проверять методами, установленными ГОСТ 13015-75.

4.7. Размеры блоков шахт лифтов по длине l_1 и ширине $в_1$ должны измеряться в опорном и верхнем сечениях блока (рис. 3).

Размеры блоков по высоте должны измеряться снаружи во всех углах и в середине каждой грани.

4.8. Надежность принятой анкеровки петель должна быть проверена испытанием.

5. Маркировка, хранение и транспортирование

5.1. Маркировка блоков шахт лифтов по ГОСТ 13015.2-81.

5.2. На боковой поверхности блоков у нижней опорной плоскости в месте, отмеченным знаком ▭ (рис. 6), должны быть написаны основные и информационные маркировочные надписи.

5.3. Маркировочный знак ▼ (рис.6) определяет место опирания изделия на подкладку при хранении и транспортировании блоков шахт лифтов.

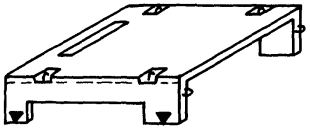

Рис. 6

5.4. Требования к документу о качестве блоков шахт лифтов, поставляемых потребителю по ГОСТ 13015.3-81.

5.5. Блоки шахт лифтов хранятся в горизонтальном положении, установленными на деревянные подкладки. Разрешается складировать блоки в 2 ряда по высоте на прокладках. Прокладки должны быть расположены одна над другой по вертикали в местах, обозначенных маркировочными знаками при изготовлении блоков (рис.7).

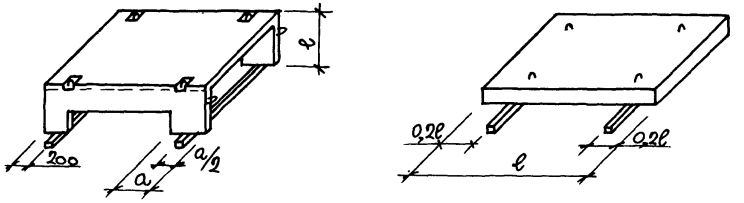

Рис. 7

5.6. Правила хранения и транспортирования блоков по ГОСТ 13015.4-84.

5.7. Погрузка и разгрузка блоков и плит перекрытия производится за 4 петли (Рис. 8).

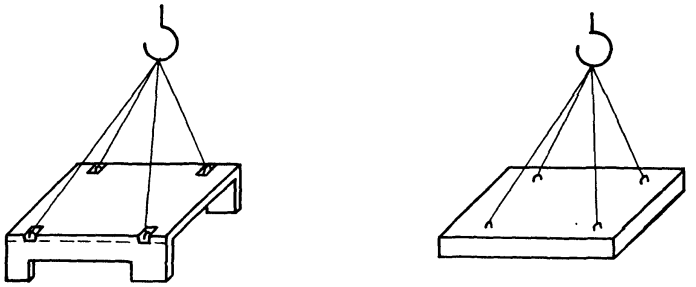

Рис. 8

Формат	Зона	Поз.	Обозначение	Наименование	Кол.	Примечание
				Документация		
А3			1.489.1-3.1-1 01СБ	Сборочный чертеж	×	
А3			1.489.1-3.1-1 00Д	Узел I...III; VIII...XV	×	
А3			1.489.1-3.1-1 00ТО	Техническое описание	×	
А3			1.489.1-3.1-1 00РС	Ведомость расхода стали	×	
				Сборочные единицы		
А4		1	1.489.1-3.2-1 01.0.0.0	Каркас пространственный ПК 11Б	1	
А4		2	1.289.1-3.4 00.55.0	Изделие закладное МН1	2	
А4		3	1.289.1-3.4 00.57.0	МН4	2	
А4		4	1.289.1-3.4 00.58.0	МН5	3	
А4		5	1.289.1-3.4 00.59.0	МН6	4	
А4		6	1.289.1-3.4 00.60.0	МН7	2	
А4		7	1.289.1-3.4 00.71.0	МН26	2	
			Переменные данные	Для исполнений		
				1.489.1-3.1-1 01		
				Материал		
				Бетон класса В25	1,37	м³
				1.489.1-3.1-1 01-01		
				Материал		
				Бетон класса В25	1,37	м³

Взам. инв.№ | Подпись и дата | Инв.№ подл.

Нач. отд.	Некритин	11.86
Н. контр.	Некритин	
ГИП	Некритин	
Вед. инж.	Домахина	
Инженер	Аксенова	

1.489.1-3.1-1 01

Блок шахты лифта
БШЛ50-30-1; БШЛ50-30-3

Стадия	Лист	Листов
Р		1

ГИПРОНИИЗДРАВ г. Москва

Формат А4

Формат	Зона	Поз.	Обозначение	Наименование	Кол.	Примечание
				Документация		
А3			1.489.1-3.1-1 02СБ	Сборочный чертеж	×	
А3			1.489.1-3.1-1 00Д	Узел I...III; VIII...XV	×	
А3			1.489.1-3.1-1 00ТО	Техническое описание	×	
А3			1.489.1-3.1-1 00РС	Ведомость расхода стали	×	
				Сборочные единицы		
А4		1	1.289.1-3.3 00Z	Каркас пространственный ПК2	1	
А4		2	1.289.1-3.4 00.55.0	Изделие закладное МН1	4	
А4		3	1.289.1-3.4 00.57.0	МН4	2	
А4		4	1.289.1-3.4 00.58.0	МН5	3	
А4		5	1.289.1-3.4 00.59.0	МН6	5	
А4		6	1.289.1-3.4 00.60.0	МН7	2	
А4		7	1.289.1-3.4 00.71.0	МН26	2	
			Переменные данные	Для исполнений		
				1.489.1-3.1-1 02		
				Материал		
				Бетон класса В25	1,66	м³
				1.489.1-3.1-1 02-01		
				Материал		
				Бетон класса В25	1,67	м³

Взам. инв.№ | Подпись и дата | Инв.№ подл.

Нач. отд.	Некритин	11.86
Н. контр.	Некритин	
ГИП	Некритин	
Вед. инж.	Домахина	
Инженер	Аксенова	

1.489.1-3.1-1 02

Блок шахты лифта
БШЛ50-36-3; БШЛ50-36-5

Стадия	Лист	Листов
Р		1

ГИПРОНИИЗДРАВ г. Москва

1-1

РИС.1

РИС.2

Остальное см. рис.1

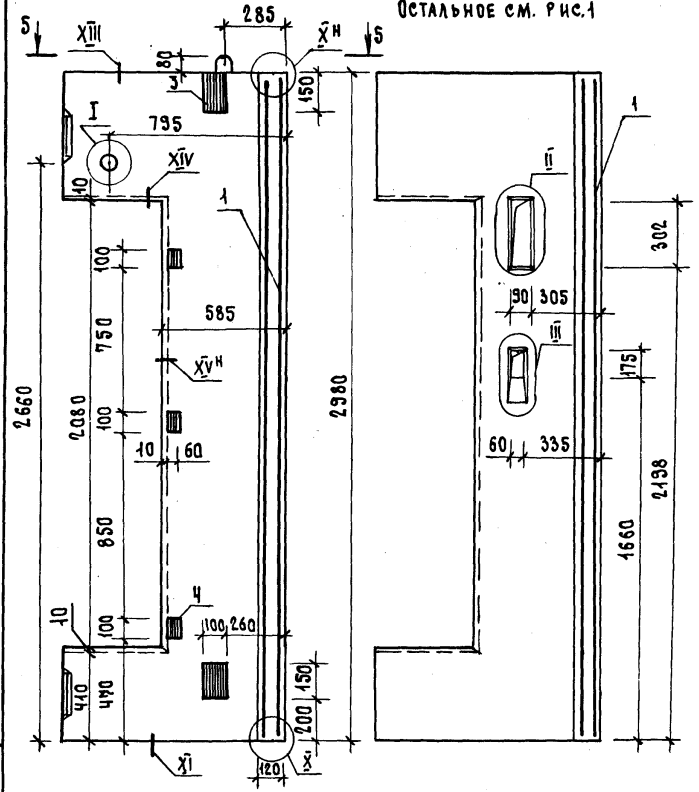

2-2

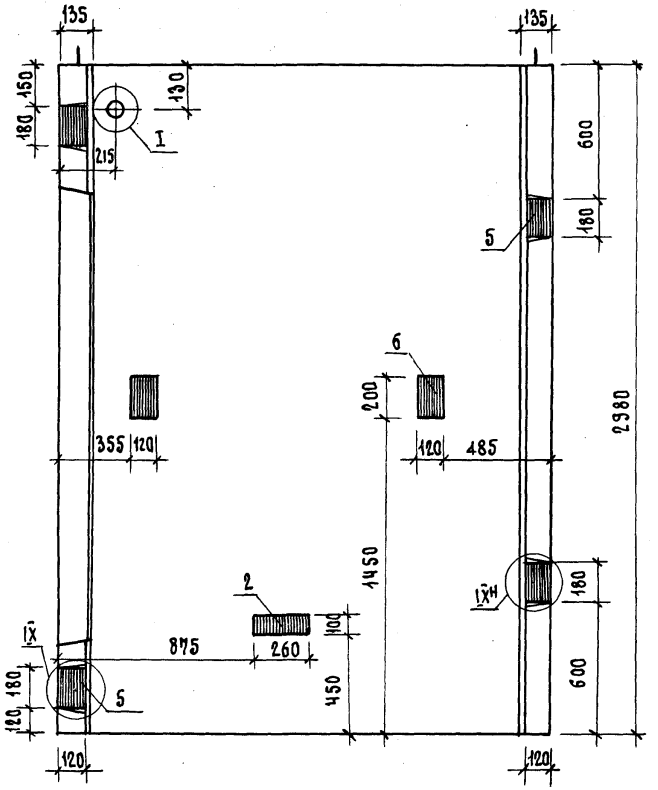

3-3

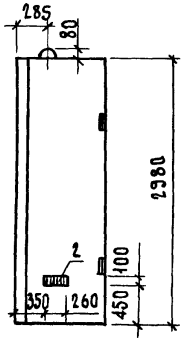

4-4

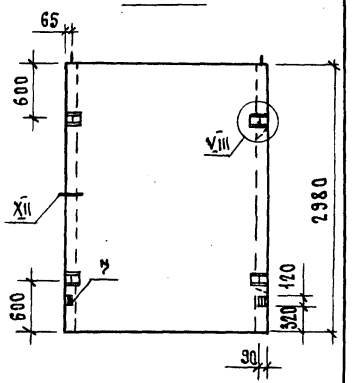

5-5

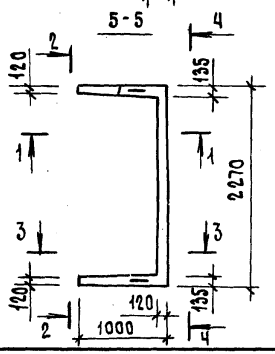

Обозначение	Марка	Рис.для сеч.1-1	Масса, кг
1.489.1-3.1-1 01	БШ150-30-1	Рис.2	3410
-01	БШ150-30-3	Рис.1	3430

Нач.отд.	Некритин		11.86
Н.контр.	Некритин		
ГИП	Некритин		
Вед.инж.	Домахина		
Инж.	Аксенова		

1.489.1-3.1-1 01 СБ

Блок шахты лифта БШ150-30-1; БШ150-30-3 Сборочный чертеж

Стадия	Масса	Масштаб
Р	см. табл.	
Лист	Листов 1	

ГИПРОНИИЗДРАВ г. Москва

Инв.№ подл. | Подпись и дата | Взам.инв.№

Рис.1

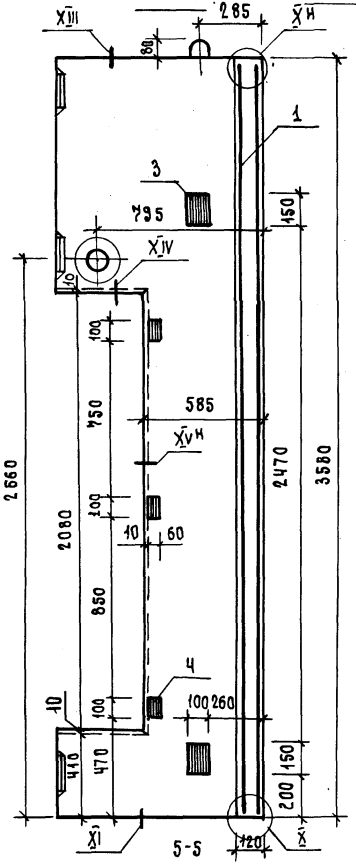

1-1

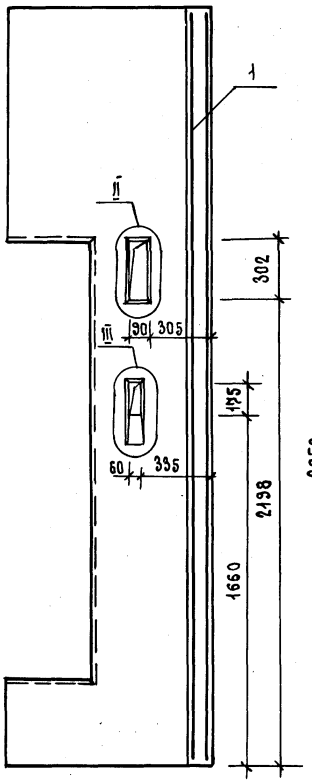

Рис.2

Остальное см. рис.1.

2-2

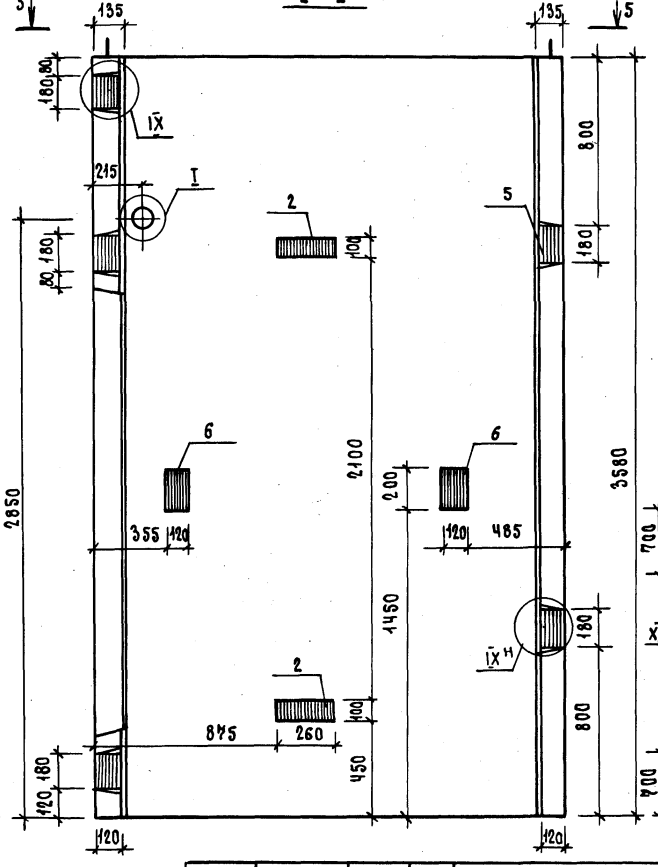

3-3

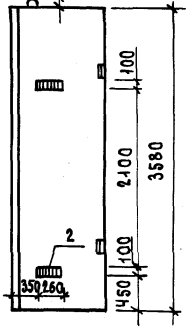

4-4

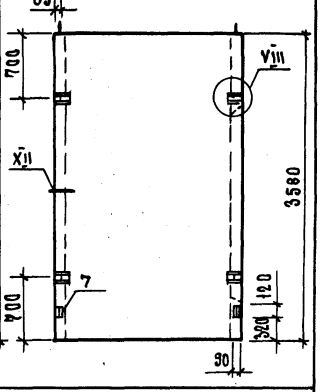

5-5

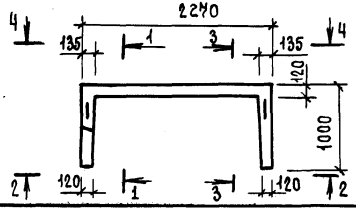

Обозначение	Марка	Рис.для сеч.1-1	Масса, кг
1.483.1-3.1-1 02	БШ150-36-3	Рис.2	4160
-01	БШ150-36-5	Рис.1	4180

Нач.отд.	Некритин		11.86
Н.контр.	Некритин		
ГИП	Некритин		
Вед.инж.	Домахина		
Инж.	Аксенова		

1.483.1-3.1-1 02сб

Блок шахты лифта БШ150-36-3; БШ150-36-5
Сборочный чертеж

Стадия	Масса	Масштаб
Р	см.табл.	
Лист	Листов 1	

ГИПРОНИИЗДРАВ г. Москва

Инв.№подл. | Подпись и дата | Взам.инв.№

Формат	Зона	Поз.	Обозначение	Наименование	Кол.	Примечание
				Документация		
А3			1.489.1-3.1-1 03СБ	Сборочный чертеж	×	
А3			1.489.1-3.1-1 00Д	Узел I...III; VIII...XV	×	
А3			1.489.1-3.1-1 00ТО	Техническое описание	×	
А3			1.489.1-3.1-1 00РС	Ведомость расхода стали	×	
				Сборочные единицы		
А4		1	1.289.1-3.3 003	Каркас пространственный ПК3	1	
А4		2	1.289.1-3.4 00.55.0	Изделие закладное МН1	4	
А4		3	1.289.1-3.4 00.57.0	МН4	2	
А4		4	1.289.1-3.4 00.58.0	МН5	3	
А4		5	1.289.1-3.4 00.59.0	МН6	5	
А4		6	1.289.1-3.4 00.60.0	МН7	4	
А4		7	1.289.1-3.4 00.71.0	МН26	2	
			Переменные данные	**для исполнений**		
				1.489.1-3.1-1 03		
				Материал		
				Бетон класса В25	1,96	м³
				1.489.1-3.1-1 03-01		
				Материал		
				Бетон класса В25	1,97	м³

Взам. инв.№ | Подпись и дата | Инв.№ подл.

Нач. отд.	Некритин	11.86
Н. контр.	Некритин	
ГИП	Некритин	
Вед. инж.	Домахина	
Инженер	Аксенова	

1.489.1-3.1-1 03

Блок шахты лифта БШЛ50-42-13; БШЛ50-42-15

Стадия	Лист	Листов
Р		1

ГИПРОНИИЗДРАВ г. Москва

Формат А4

Формат	Зона	Поз.	Обозначение	Наименование	Кол.	Примечание
				Документация		
А3			1.489.1-3.1-1 04СБ	Сборочный чертеж	×	
А3			1.489.1-3.1-1 00Д	Узел I...III; VIII...XV	×	
А3			1.489.1-3.1-1 00ТО	Техническое описание	×	
А3			1.489.1-3.1-1 00РС	Ведомость расхода стали	×	
				Сборочные единицы		
А4		1	1.489.1-3.2-1 02.00.0	Каркас пространственный ПК 117	1	
А4		2	1.289.1-3.4 00.55.0	Изделие закладное МН1	2	
А4		3	1.289.1-3.4 00.57.0	МН4	2	
А4		4	1.289.1-3.4 00.58.0	МН5	3	
А4		5	1.289.1-3.4 00.59.0	МН6	4	
А4		6	1.289.1-3.4 00.60.0	МН7	2	
А4		7	1.289.1-3.4 00.71.0	МН26	2	
			Переменные данные	**для исполнений**		
				1.489.1-3.1-1 04		
				Материал		
				Бетон класса В25	1,37	м³
				1.489.1-3.1-1 04-01		
				Материал		
				Бетон класса В25	1,37	м³

Взам. инв.№ | Подпись и дата | Инв.№ подл.

Нач. отд.	Некритин	11.86
Н. контр.	Некритин	
ГИП	Некритин	
Вед. инж.	Домахина	
Инженер	Аксенова	

1.489.1-3.1-1 04

Блок шахты лифта БШЛ50-30-2; БШЛ50-30-4

Стадия	Лист	Листов
Р		1

ГИПРОНИИЗДРАВ г. Москва

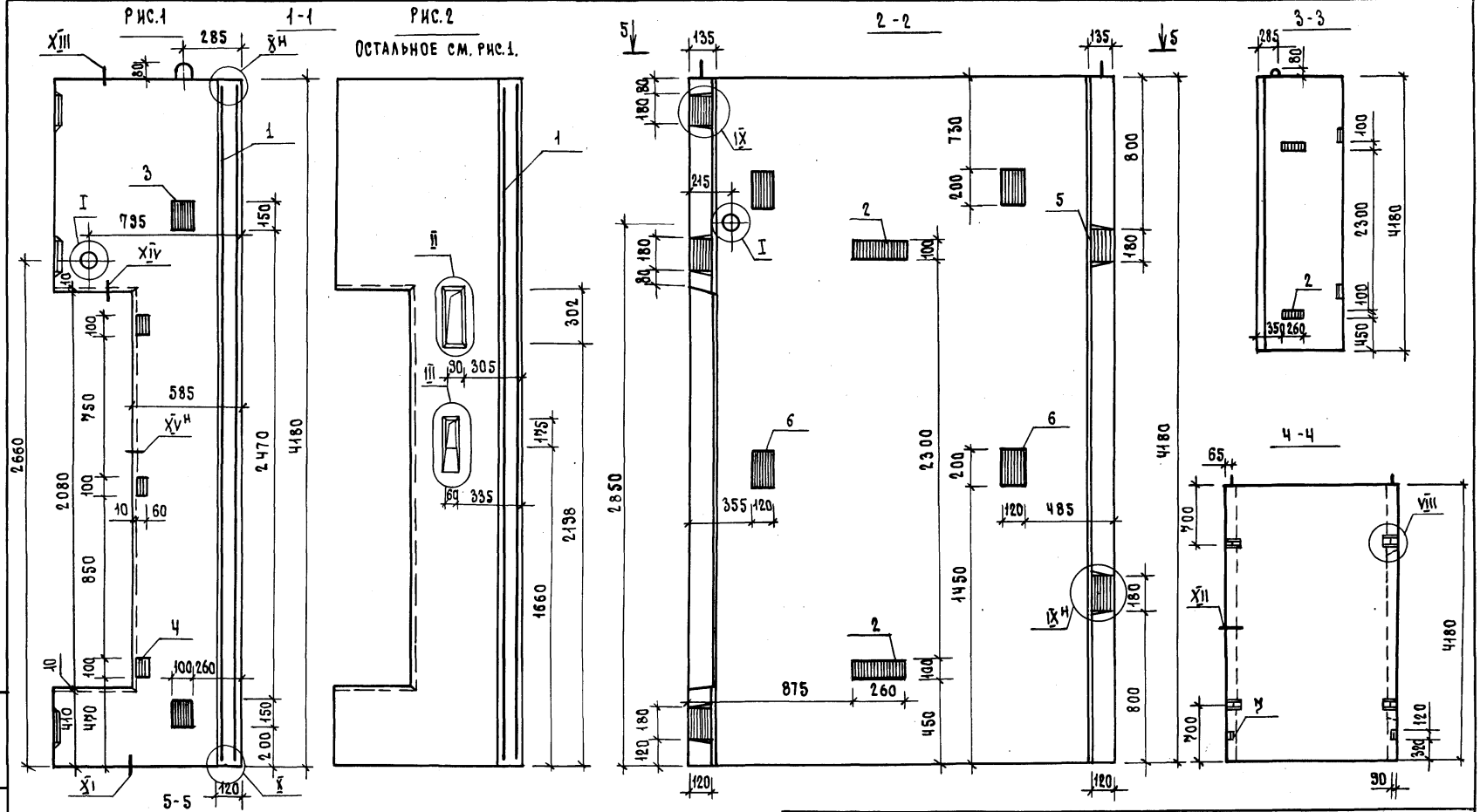

Обозначение	Марка	Рис.для сеч.1-1	Масса, кг
1.489.1-3.1-1 03	БШ50-42-13	Рис.2	4900
-01	БШ50-42-15	Рис.1	4920

Нач.отд.	Некритин		Н.86
Н.контр.	Некритин		
Гип	Некритин		
Вед.инж.	Домахина		
Инж.	Аксенова		

1.489.1-3.1-1 03СБ

Блок шахты лифта БШ50-42-13; БШ 50-42-15 Сборочный чертеж

Стадия	Масса	Масштаб
Р	См.табл.	
Лист	Листов 1	

ГИПРОНИИЗДРАВ г. Москва

Инв.№подл. | Подпись и дата | Взам.инв.№

1-1

Рис.1

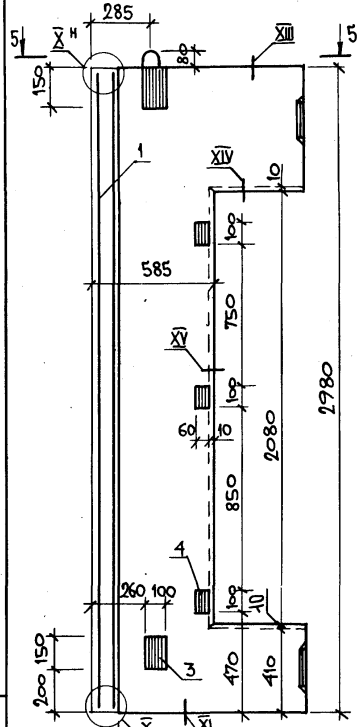

Рис.2

Остальное см. Рис.1

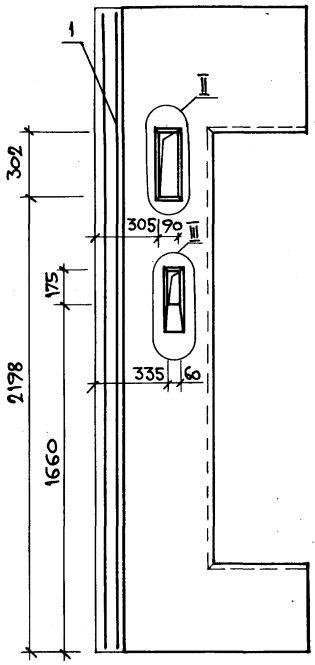

2-2

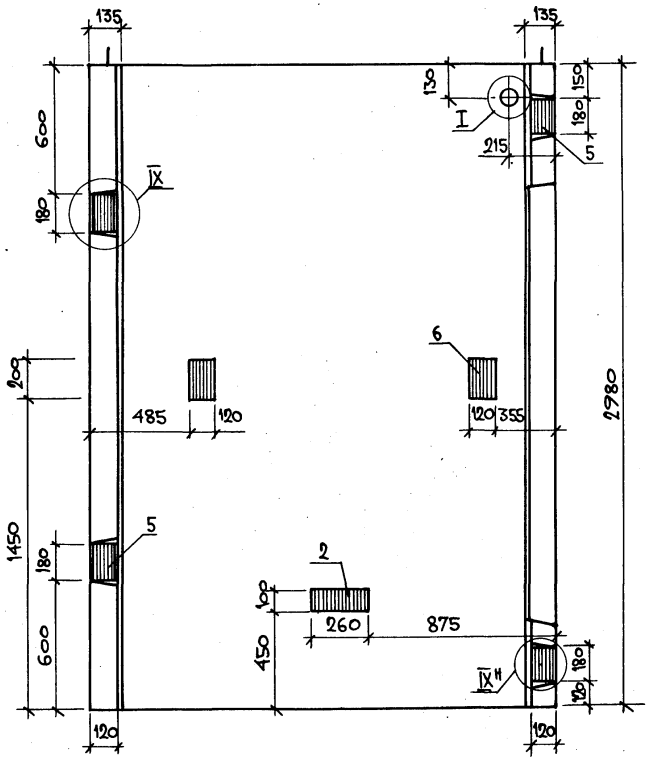

3-3

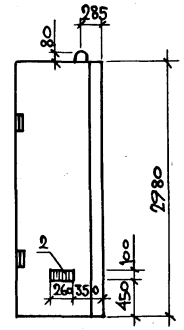

4-4

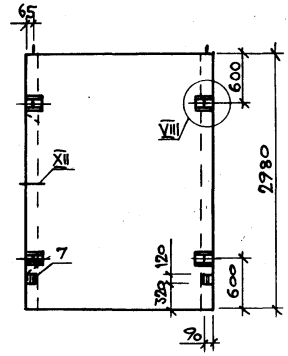

5-5

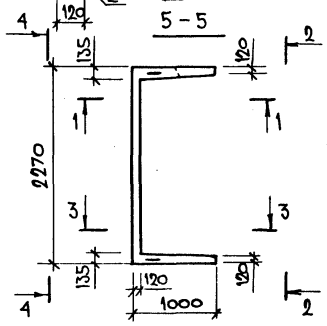

Обозначение	Марка	Рис. для сеч. 1-1	Масса, кг
1.487.1-3.1-1 04	БШЛ 50-30-2	Рис.1	3430
-01	БШЛ 50-30-4	Рис.2	3410

Нач.отд.	Некритин		11.86
Н.контр.	Некритин		
ГИП	Некритин		
Вед.инж.	Домахина		
Инж.	Аксенова		
Ст.инж.	Комарова		

1.487.1-3.1-1 04СБ

Блок шахты лифта БШЛ 50-30-2, БШЛ 50-30-4 Сборочный чертеж

Стадия	Масса	Масштаб
Р	см.табл.	
Лист	Листов 1	

ГИПРОНИИЗДРАВ г. Москва

Инв.N подл. | Подпись и дата | Взам.инв.N

Формат	Зона	Поз.	Обозначение	Наименование	Кол.	Примечание
				Документация		
А3			1.489.1-3.1-1 05СБ	Сборочный чертеж	×	
А3			1.489.1-3.1-1 00Д	Узел I...III; VIII...XV	×	
А3			1.489.1-3.1-1 00ТО	Техническое описание	×	
А3			1.489.1-3.1-1 00РС	Ведомость расхода стали	×	
				Сборочные единицы		
А4		1	1.289.1-33 005	Каркас пространственный ПК5	1	
А4		2	1.289.1-34 00.55.0	Изделие закладное МН1	4	
А4		3	1.289.1-34 00.57.0	МН4	2	
А4		4	1.289.1-34 00.58.0	МН5	3	
А4		5	1.289.1-34 00.59.0	МН6	5	
А4		6	1.289.1-34 00.60.0	МН7	2	
А4		7	1.289.1-34 00.71.0	МН26	2	
			Переменные данные	**для исполнений**		
				1.489.1-3.1-1 05		
				Материал		
				Бетон класса В25	1,67	м³
				1.489.1-3.1-1 05-01		
				Материал		
				Бетон класса В25	1,66	м³

Инв.№ подл. | Подпись и дата | Взам. инв.№

Нач. отд.	Некритин		11.86
Н. контр.	Некритин		
ГИП	Некритин		
Вед. инж.	Домахина		
Инженер	Аксенова		

1.489.1-3.1-1 05

Блок шахты лифта БШЛ50-36-4 ; БШЛ50-36-6

Стадия	Лист	Листов
Р		1

ГИПРОНИИЗДРАВ г. Москва

Формат А4

Формат	Зона	Поз.	Обозначение	Наименование	Кол.	Примечание
				Документация		
А3			1.489.1-3.1-1 06СБ	Сборочный чертеж	×	
А3			1.489.1-3.1-1 00Д	Узел I...III; VIII...XV	×	
А3			1.489.1-3.1-1 00ТО	Техническое описание	×	
А3			1.489.1-3.1-1 00РС	Ведомость расхода стали	×	
				Сборочные единицы		
А4		1	1.289.1-3.3 006	Каркас пространственный ПК6	1	
А4		2	1.289.1-34 00.55.0	Изделие закладное МН1	4	
А4		3	1.289.1-34 00.57.0	МН4	2	
А4		4	1.289.1-34 00.58.0	МН5	3	
А4		5	1.289.1-34 00.59.0	МН6	5	
А4		6	1.289.1-34 00.60.0	МН7	4	
А4		7	1.289.1-34 00.71.0	МН26	2	
			Переменные данные	**для исполнений**		
				1.489.1-3.1-1 06		
				Материал		
				Бетон класса В25	1,97	м³
				1.489.1-3.1-1 06-01		
				Материал		
				Бетон класса В25	1,96	м³

Инв.№ подл. | Подпись и дата | Взам. инв.№

Нач. отд.	Некритин		11.86
Н. контр.	Некритин		
ГИП	Некритин		
Вед. инж.	Домахина		
Инженер	Аксенова		

1.489.1-3.1-1 06

Блок шахты лифта БШЛ50-42-14 ; БШЛ50-42-16

Стадия	Лист	Листов
Р		1

ГИПРОНИИЗДРАВ г. Москва

Формат А4

Рис.1

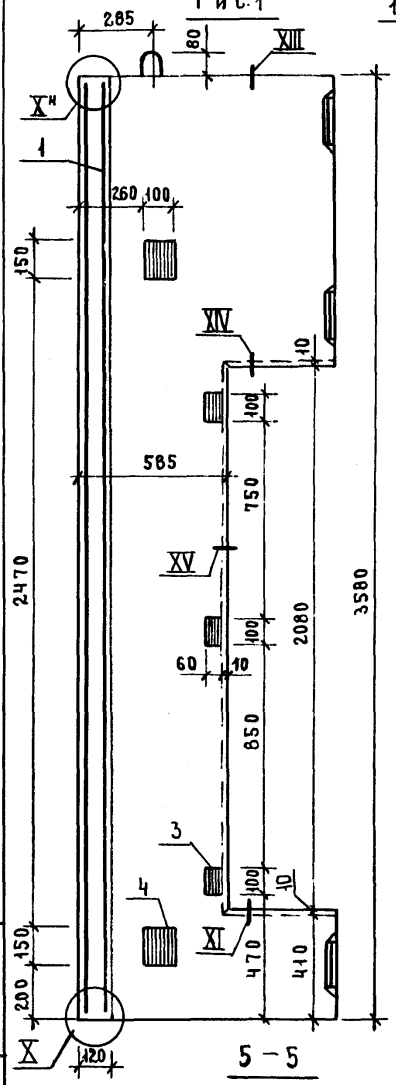

1 – 1

Рис.2

Остальное см. рис.1

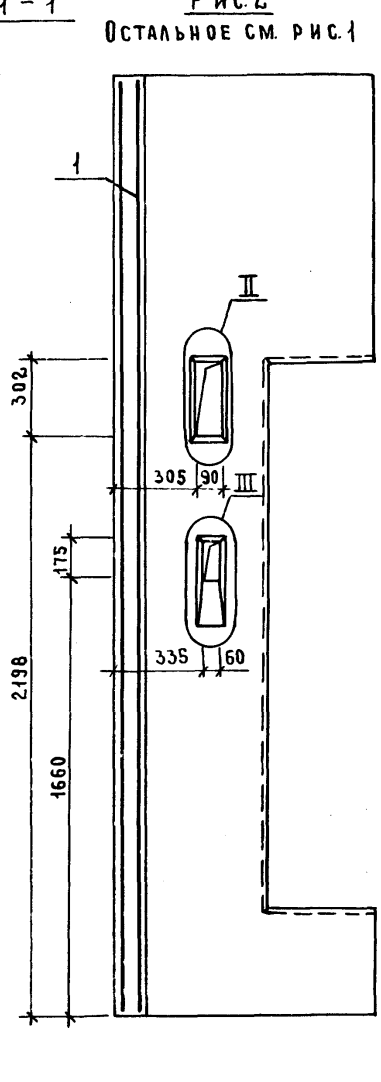

2 – 2

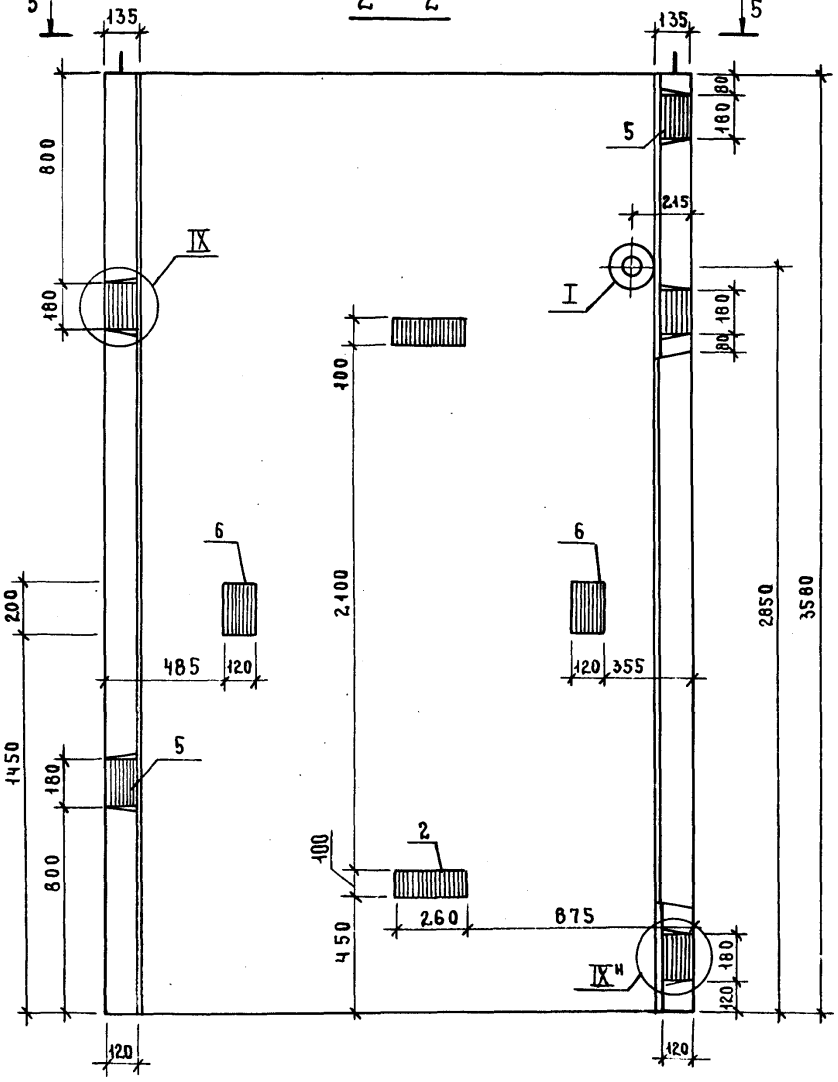

3 – 3

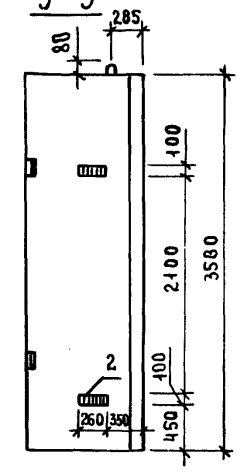

4 – 4

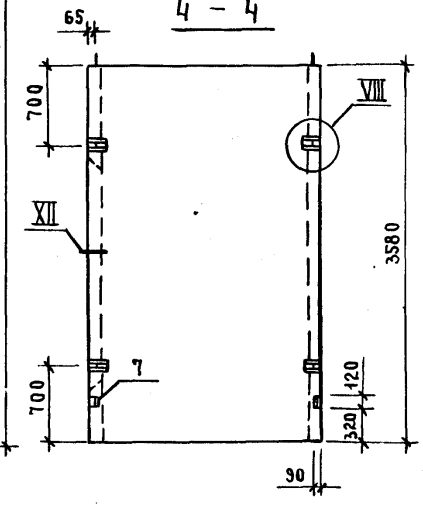

5 – 5

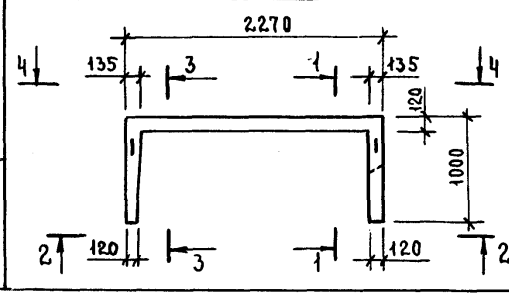

Обозначение	Марка	Сеч.1-1	Масса, кг
1.489.1-3.1-105	БШЛ50-36-4	Рис.1	4180
-01	БШЛ50-36-6	Рис.2	4160

Нач.отд.	Некритин		11.86
Н.контр.	Некритин		
ГИП	Некритин		
Вед.инж.	Домахина		
Инженер	Аксенова		

1.489.1-3.1-1 05СБ

Блок шахты лифта БШЛ50-36-4; БШЛ50-36-6

Сборочный чертеж

Стадия	Масса	Масштаб
Р	см. табл.	
Лист	Листов 1	

ГИПРОНИИЗДРАВ г. Москва

Инв.№ подл. | Подпись и дата | Взам.инв.№

Формат А2

Рис.1

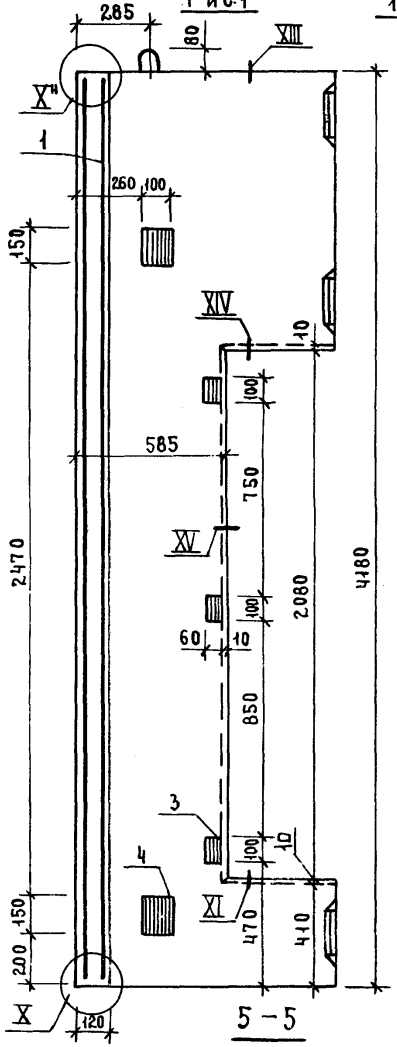

1 – 1

Рис.2

Остальное см. рис.1

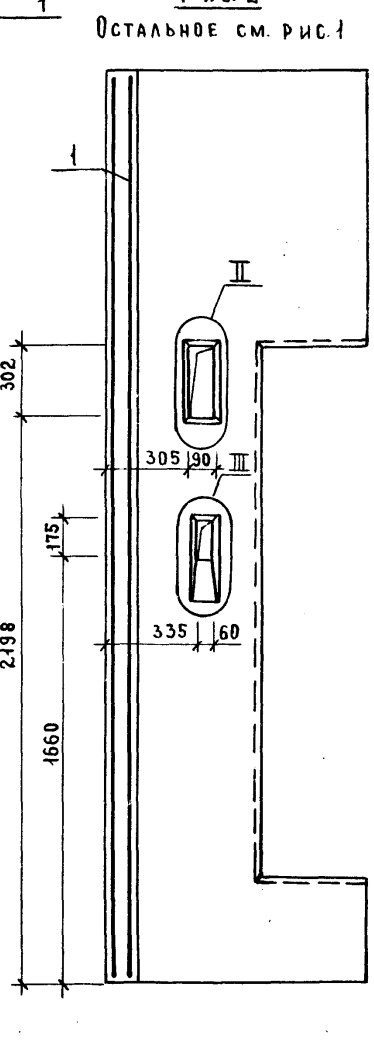

2 – 2

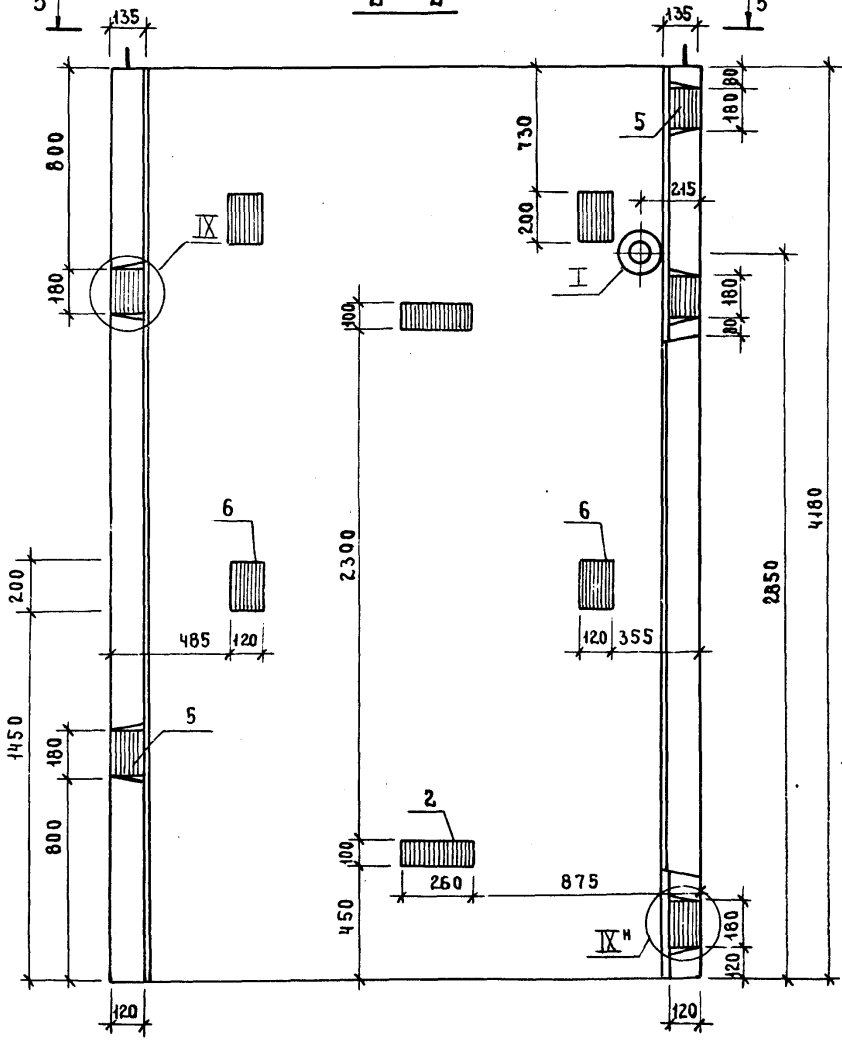

3 – 3

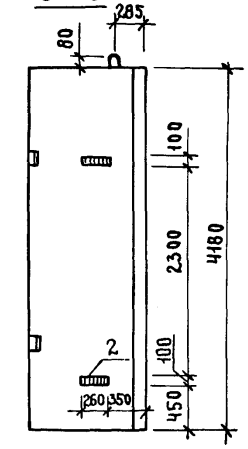

4 – 4

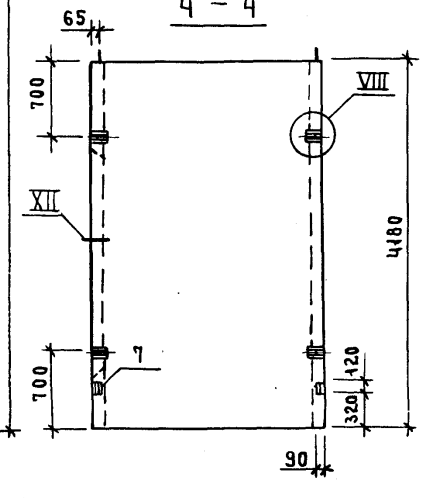

5 – 5

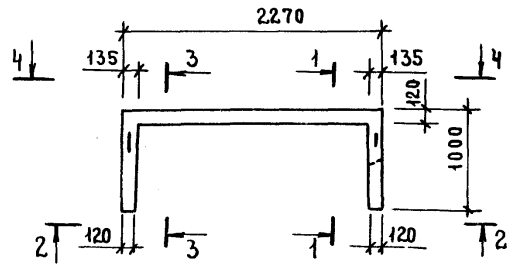

Обозначение	Марка	Сеч.1-1	Масса, кг
1.489.1-3.1-106	БШЛ50-42-14	Рис.1	4920
-01	БШЛ50-42-16	Рис.2	4900

Нач.отд.	Некритин		11.86
Н.контр.	Некритин		
ГИП	Некритин		
Вед.инж.	Домахина		
Инженер	Аксенова		

1.489.1-3.1-1 06 СБ

Блок шахты лифта БШЛ50-42-14; БШЛ50-42-16

Сборочный чертеж

Стадия	Масса	Масштаб
Р	см.табл.	
Лист	Листов 1	

ГИПРОНИИЗДРАВ г.Москва

Взам.инв.№ | Подпись и дата | Инв.№ подл.

Формат	Зона	Поз.	Обозначение	Наименование	Кол.	Примечание
				Документация		
А3			1.489.1-31-1 07СБ	Сборочный чертеж	×	
А3			1.489.1-31-1 00Д	Узел I...III; VIII...XV	×	
А3			1.489.1-31-1 00ТО	Техническое описание	×	
А3			1.489.1-31-1 00РС	Ведомость расхода стали	×	
				Сборочные единицы		
А4		1	1.489.1-32-1 03.0.0.0	Каркас пространственный ПК118	1	
А4		2	1.289.1-34 00.55.0-01	Изделие закладное МН2	1	
А4		3	1.289.1-34 00.57.0	МН4	2	
А4		4	1.289.1-34 00.58.0	МН5	3	
А4		5	1.289.1-34 00.59.0	МН6	4	
А4		6	1.289.1-34 00.60.0	МН7	2	
А4		7	1.289.1-34 00.61.0	МН8	1	
А4		8	1.289.1-34 00.71.0	МН26	2	
				Материал		
				Бетон класса В25	1,57	м³

Инв.№ подл. | Подпись и дата | Взам. инв.№

Нач. отд.	Некритин		11.86
Н. контр.	Некритин		
ГИП	Некритин		
Вед. инж.	Домахина		
Инженер	Меренчикова		

1.489.1-31-1 07

Блок шахты лифта
БШЛ 100-30-1

Стадия	Лист	Листов
Р		1

ГИПРОНИИЗДРАВ
г. Москва

Формат А4

Формат	Зона	Поз.	Обозначение	Наименование	Кол.	Примечание
				Документация		
А3			1.489.1-31-1 08СБ	Сборочный чертеж	X	
А3			1.489.1-31-1 00Д	Узел I...III; VIII...XV	X	
А3			1.489.1-31-1 00ТО	Техническое описание	X	
А3			1.489.1-31-1 00РС	Ведомость расхода стали	X	
				Сборочные единицы		
А4		1	1.289.1-33 105	Каркас пространственный ПК105	1	
А4		2	1.289.1-34 00.55.0-01	Изделие закладное МН2	1	
А4		3	1.289.1-34 00.57.0	МН4	2	
А4		4	1.289.1-34 00.58.0	МН5	3	
А4		5	1.289.1-34 00.59.0	МН6	5	
А4		6	1.289.1-34 00.60.0	МН7	2	
А4		7	1.289.1-34 00.61.0	МН8	2	
А4		8	1.289.1-34 00.71.0	МН26	2	
				Материал		
				Бетон класса В25	1,91	м³

Инв.№ подл. | Подпись и дата | Взам. инв.№

Нач. отд.	Некритин		11.86
Н. контр.	Некритин		
ГИП	Некритин		
Вед. инж.	Домахина		
Инженер	Меренчикова		

1.489.1-31-1 08

Блок шахты лифта
БШЛ 100-36-3

Стадия	Лист	Листов
Р		1

ГИПРОНИИЗДРАВ
г. Москва

Формат А4

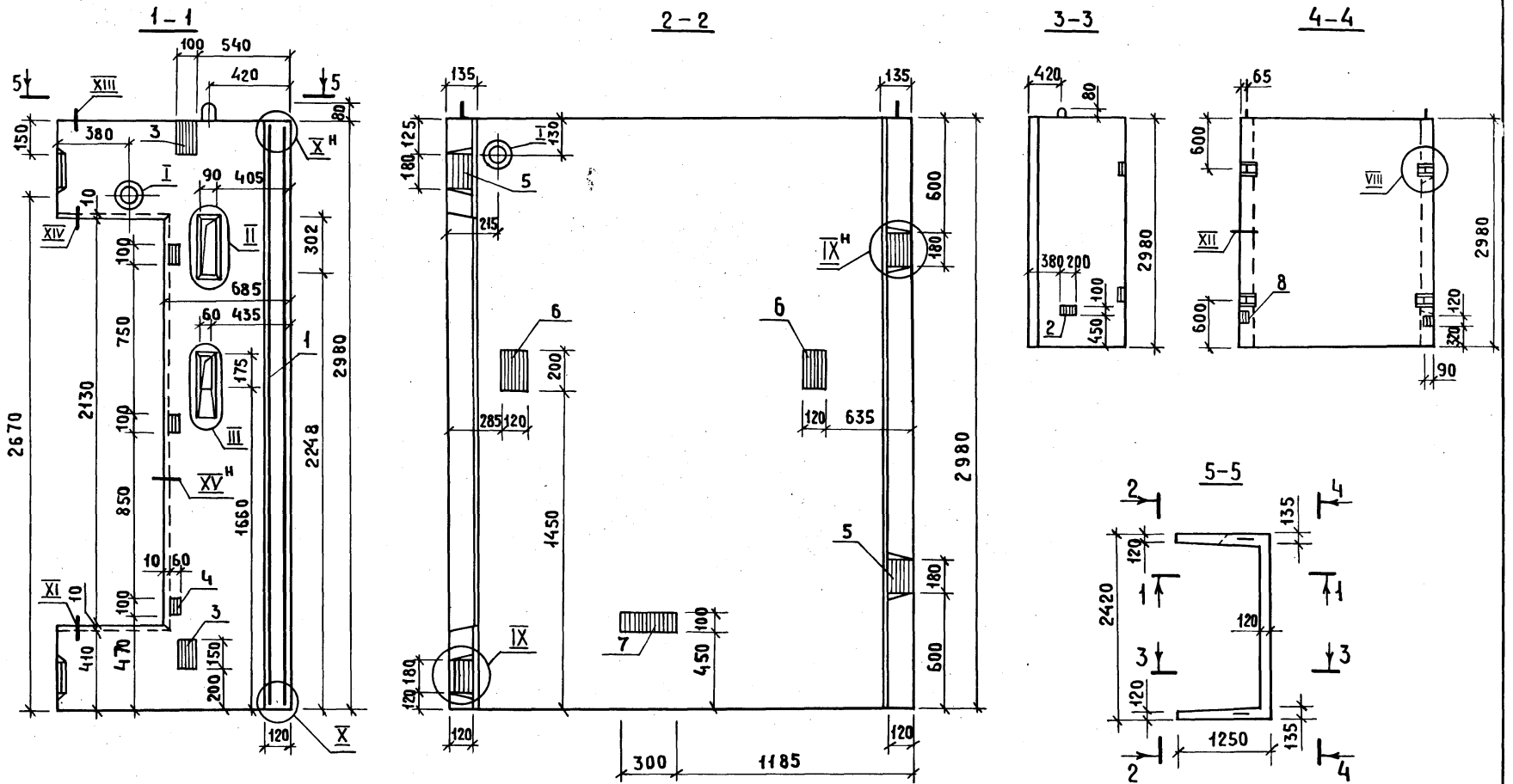

				1.489.1-3.1-1 07СБ	
				БЛОК ШАХТЫ ЛИФТА БШЛ100-30-1 СБОРОЧНЫЙ ЧЕРТЕЖ	СТАДИЯ: Р; МАССА: 3920; МАСШТАБ:
Нач.отд.	Некритин		Н.86		ЛИСТ; ЛИСТОВ 1
Н.контр.	Некритин				ГИПРОНИИЗДРАВ г.Москва
ГИП	Некритин				
Вед.инж.	Домахина				
Инженер	Мереничкова				

Инв.№ подл. | Подпись и дата | Взам.инв.№

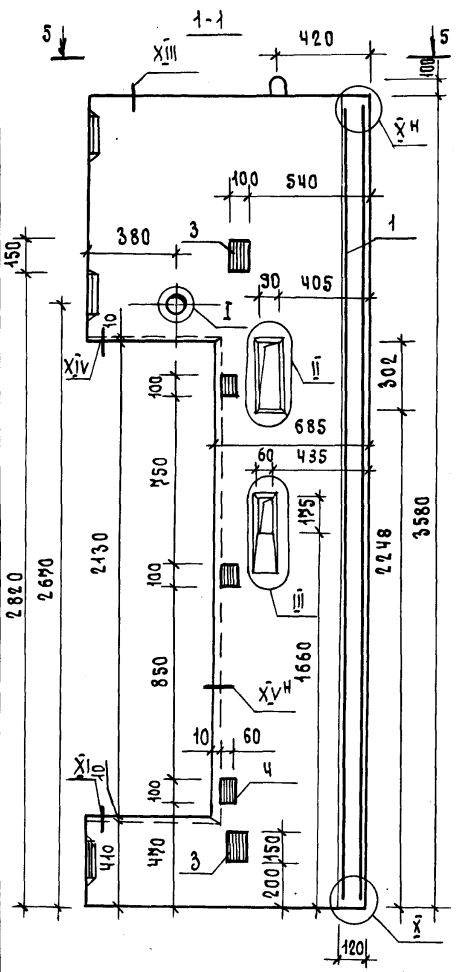

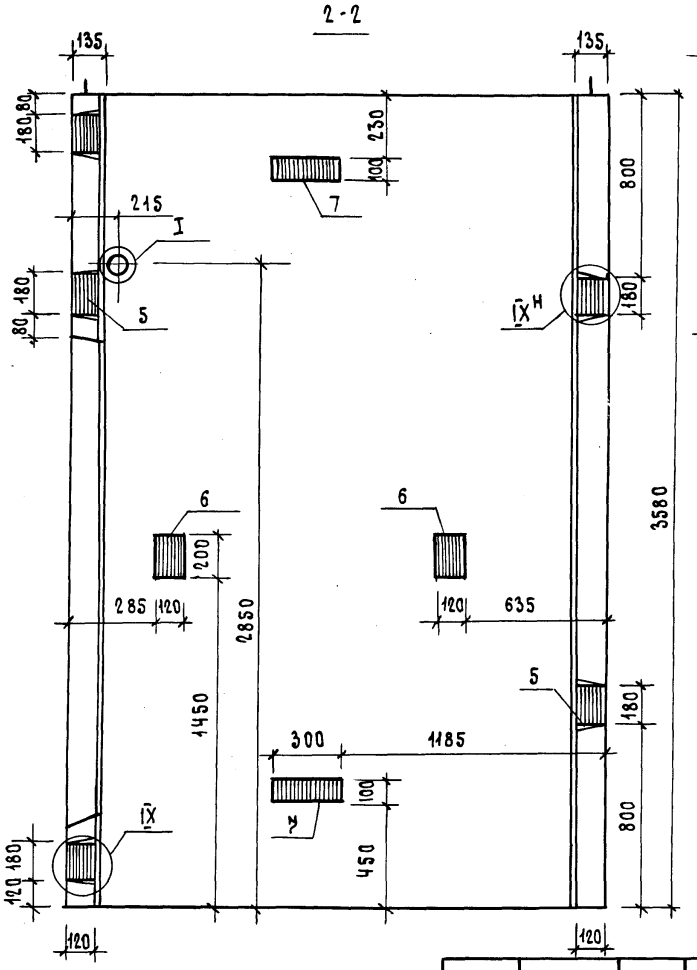

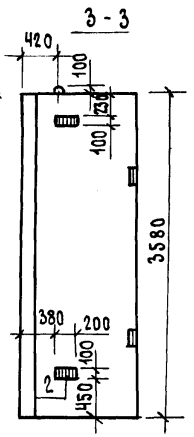

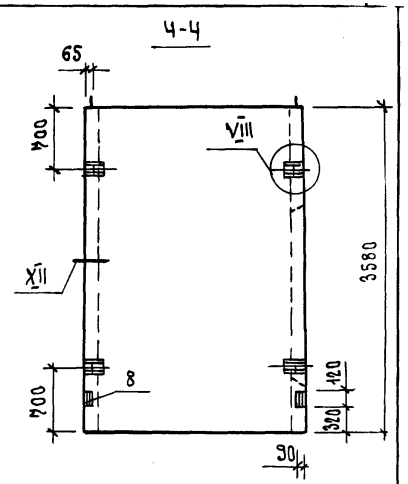

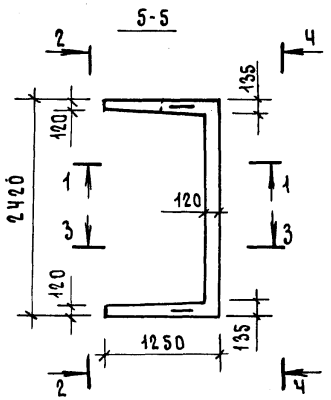

НАЧ.ОТД.	НЕКРИТИН		11.86
Н.КОНТР.	НЕКРИТИН		
ГИП	НЕКРИТИН		
ВЕД.ИНЖ.	АОМАХИНА		
ИНЖЕНЕР	МЕРЕНЧИКОВА		

1.489.1-3.1-1 0ВСБ

БЛОК ШАХТЫ ЛИФТА БШЛ 100-36-3 СБОРОЧНЫЙ ЧЕРТЕЖ

СТАДИЯ	МАССА	МАСШТАБ
Р	4780	
ЛИСТ	ЛИСТОВ 1	

ГИПРОНИИЗДРАВ г. Москва

22388-02 22

ФОРМАТ А3

ИНВ.№ ПОДЛ. | ПОДПИСЬ И ДАТА | ВЗАМ. ИНВ.№

Формат	Зона	Поз.	Обозначение	Наименование	Кол.	Примечание
				Документация		
А3			1.489.1-3.1-1 09 СБ	Сборочный чертеж	Х	
А3			1.489.1-3.1-1 ОДА	Узел I...III; VIII...XV	Х	
А3			1.489.1-3.1-1 ООТО	Техническое описание	Х	
А3			1.489.1-3.1-1 ООРС	Ведомость расхода стали	Х	
				Сборочные единицы		
А4		1	1.289.1-33 106	Каркас пространственный ПК106	1	
А4		2	1.289.1-3.4 00.55.0-01	Изделие закладное МН2	2	
А4		3	1.289.1-3.4 00.57.0	МН4	2	
А4		4	1.289.1-3.4 00.58.0	МН5	3	
А4		5	1.289.1-3.4 00.59.0	МН6	5	
А4		6	1.289.1-3.4 00.60.0	МН7	4	
А4		7	1.289.1-3.4 00.61.0	МН8	2	
А4		8	1.289.1-3.4 00.71.0	МН26	2	
				Материал		
				Бетон класса В25	2,26	м³

Инв.№ подл. | Подпись и дата | Взам. инв.№

Нач.отд.	Некритин		11.86
Н.контр.	Некритин		
ГИП	Некритин		
Вед.инж.	Домахина		
Инженер	Меренчикова		

1.489.1-3.1-1 09

Блок шахты лифта
БШЛ100-42-5

Стадия	Лист	Листов
Р		1

ГИПРОНИИЗДРАВ
г. Москва

Формат А4

Формат	Зона	Поз.	Обозначение	Наименование	Кол.	Примечание
				Документация		
А3			1.489.1-3.1-1 10 СБ	Сборочный чертеж	Х	
А3			1.489.1-3.1-1 ОДА	Узел I; VIII...XV	Х	
А3			1.489.1-3.1-1 ООТО	Техническое описание	Х	
А3			1.489.1-3.1-1 ООРС	Ведомость расхода стали	Х	
				Сборочные единицы		
А4		1	1.489.1-3.2-1 04.0.0.0	Каркас пространственный ПК119	1	
А4		2	1.289.1-3.4 00.55.0-01	Изделие закладное МН2	1	
А4		3	1.289.1-3.4 00.57.0	МН4	2	
А4		4	1.289.1-3.4 00.58.0	МН5	3	
А4		5	1.289.1-3.4 00.59.0	МН6	4	
А4		6	1.289.1-3.4 00.60.0	МН7	2	
А4		7	1.289.1-3.4 00.61.0	МН8	1	
А4		8	1.289.1-3.4 00.71.0	МН26	2	
				Материал		
				Бетон класса В25	1,57	м³

Инв.№ подл. | Подпись и дата | Взам. инв.№

Нач.отд.	Некритин		11.86
Н.контр.	Некритин		
ГИП	Некритин		
Вед.инж.	Домахина		
Инженер	Меренчикова		

1.489.1-3.1-1 10

Блок шахты лифта
БШЛ100-30-2

Стадия	Лист	Листов
Р		1

ГИПРОНИИЗДРАВ
г. Москва

Формат А4

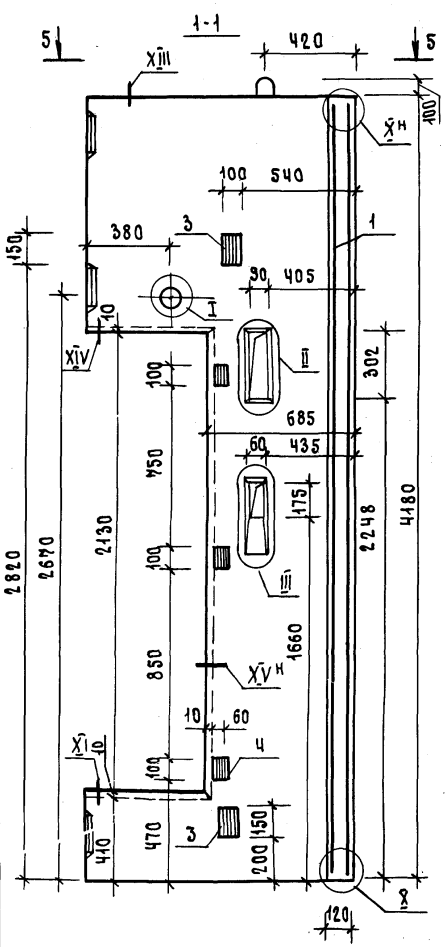

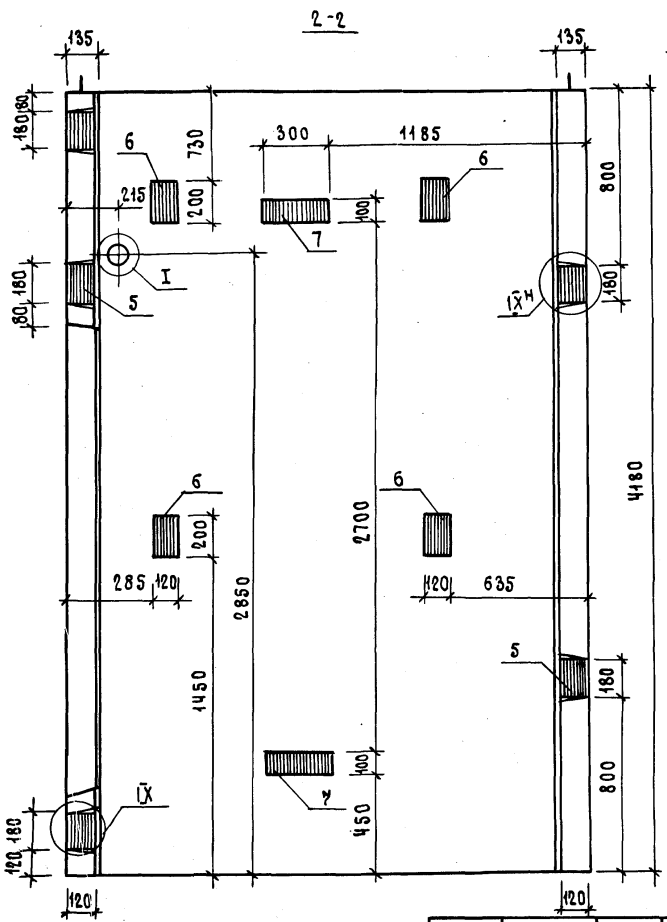

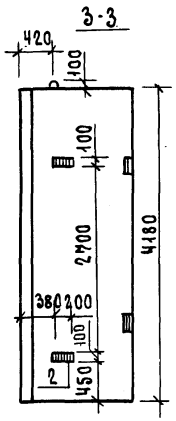

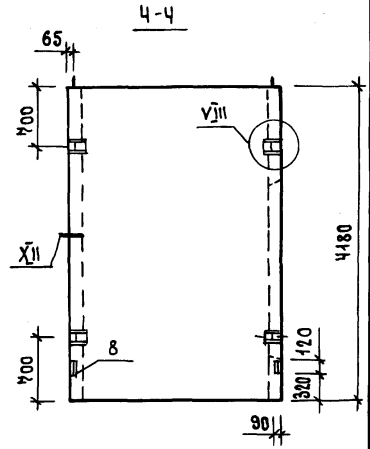

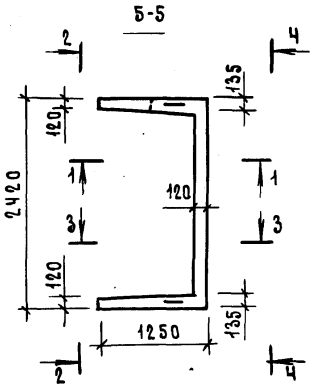

НАЧ.ОТД.	НЕКРИТИН		11.86
Н.КОНТР.	НЕКРИТИН		
ГИП	НЕКРИТИН		
ВЕД.ИНЖ.	ДОМАХИНА		
ИНЖЕНЕР	МЕРЕНЧИКОВА		

1.483.1-3.1-1 ОЗСБ

БЛОК ШАХТЫ ЛИФТА
БШ100-42-5
СБОРОЧНЫЙ ЧЕРТЕЖ

СТАДИЯ	МАССА	МАСШТАБ
Р	5650	
ЛИСТ	ЛИСТОВ 1	

ГИПРОНИИЗДРАВ
г. МОСКВА

Инв.№ подл. | Подпись и дата | Взам. инв.№

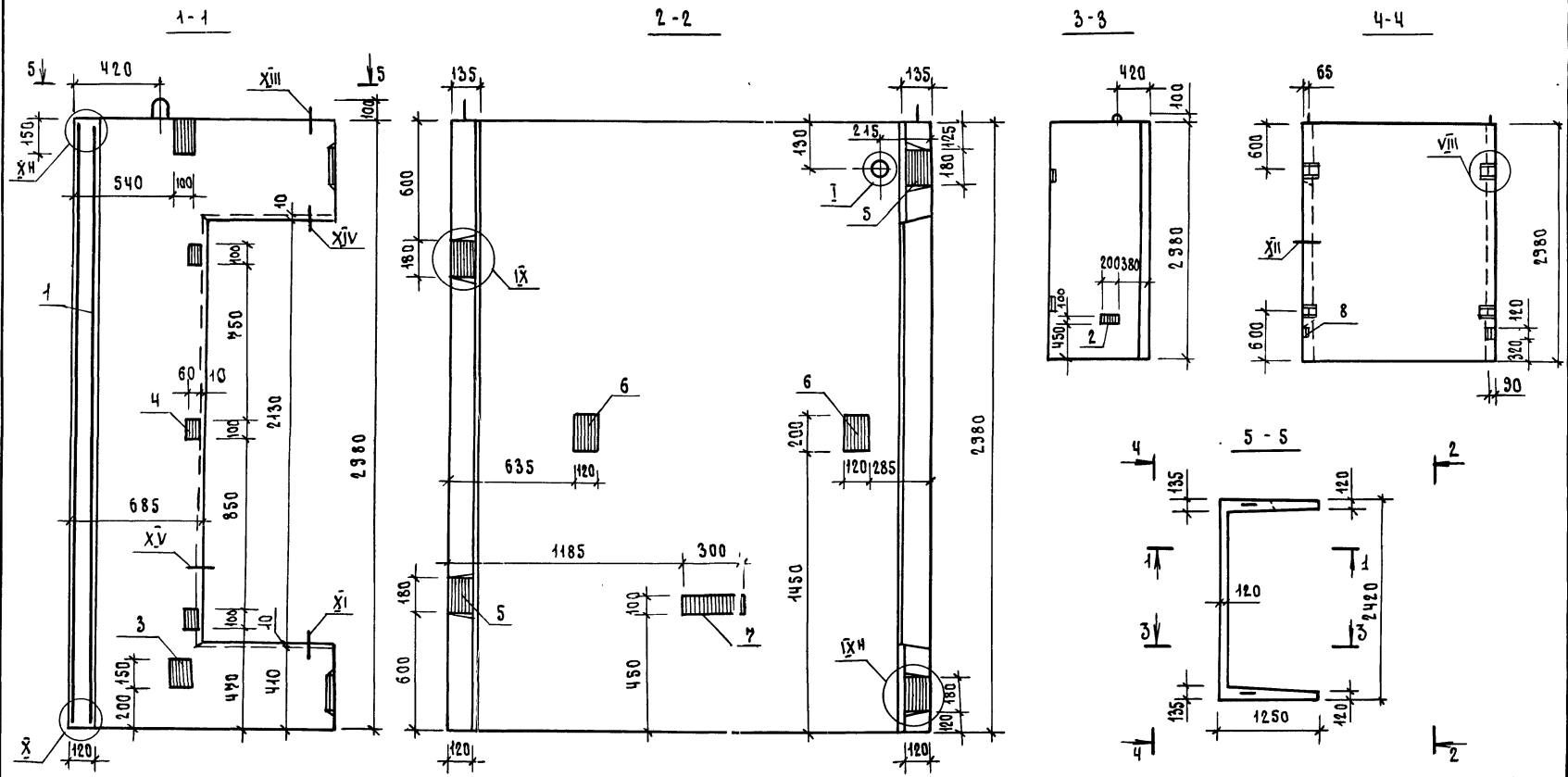

				1.489.1-3.1-1 10СБ			
				БЛОК ШАХТЫ ЛИФТА БШЛ100-30-2 СБОРОЧНЫЙ ЧЕРТЕЖ	СТАДИЯ	МАССА	МАСШТАБ
					Р	3930	
НАЧ.ОТД.	НЕКРИТИН		11.86		ЛИСТ	ЛИСТОВ 1	
Н.КОНТР.	НЕКРИТИН				ГИПРОНИИЗДРАВ г. Москва		
ГИП	НЕКРИТИН						
ВЕД.ИНЖ.	ДОМАХИНА						
ИНЖЕНЕР	МЕРЕНЧИКОВА						

ИНВ.№ ПОДЛ. | ПОДПИСЬ И ДАТА | ВЗАМ. ИНВ.№

Формат	Зона	Поз.	Обозначение	Наименование	Кол.	Примечание
				Документация		
А3			1.489.1-3.1-1 11СБ	Сборочный чертеж	X	
А3			1.489.1-3.1-1 00Д	Узел I; VIII...XV	X	
А3			1.489.1-3.1-1 00ТО	Техническое описание	X	
А3			1.489.1-3.1-1 00РС	Ведомость расхода стали	X	
				Сборочные единицы		
А4		1	1.289.1-3.3 108	Каркас пространственный ПК108	1	
А4		2	1.289.1-3.4 00.55.0-01	Изделие закладное МН2	2	
А4		3	1.289.1-3.4 00.57.0	МН4	2	
А4		4	1.289.1-3.4 00.58.0	МН5	3	
А4		5	1.289.1-3.4 00.59.0	МН6	5	
А4		6	1.289.1-3.4 00.60.0	МН7	2	
А4		7	1.289.1-3.4 00.61.0	МН8	2	
А4		8	1.289.1-3.4 00.71.0	МН26	2	
				Материал		
				Бетон класса В25	1,92	м³

Инв.№ подл. | Подпись и дата | Взам. инв.№

1.489.1-3.1-1 11

Нач.отд.	Некритин		11.86
Н. контр.	Некритин		
ГИП	Некритин		
Вед. инж	Домахина		
Инженер	Меренчикова		

Блок шахты лифта БШЛ 100-36-4

Стадия	Лист	Листов
Р		1

ГИПРОНИИЗДРАВ г. Москва

Формат А4

Формат	Зона	Поз.	Обозначение	Наименование	Кол.	Примечание
				Документация		
А3			1.489.1-3.1-1 12СБ	Сборочный чертеж	X	
А3			1.489.1-3.1-1 00Д	Узел I; VIII...XV	X	
А3			1.489.1-3.1-1 00ТО	Техническое описание	X	
А3			1.489.1-3.1-1 00РС	Ведомость расхода стали	X	
				Сборочные единицы		
А4		1	1.289.1-3.3 109	Каркас пространственный ПК109	1	
А4		2	1.289.1-3.4 00.55.0-01	Изделие закладное МН2	2	
А4		3	1.289.1-3.4 00.57.0	МН4	2	
А4		4	1.289.1-3.4 00.58.0	МН5	3	
А4		5	1.289.1-3.4 00.59.0	МН6	5	
А4		6	1.289.1-3.4 00.60.0	МН7	4	
А4		7	1.289.1-3.4 00.61.0	МН8	2	
А4		8	1.289.1-3.4 00.71.0	МН26	2	
				Материал		
				Бетон класса В25	2,27	м³

Инв.№ подл. | Подпись и дата | Взам. инв.№

1.489.1-3.1-1 12

Нач.отд.	Некритин		11.86
Н. контр.	Некритин		
ГИП	Некритин		
Вед. инж	Домахина		
Инженер	Меренчикова		

Блок шахты лифта БШЛ 100-42-6

Стадия	Лист	Листов
Р		1

ГИПРОНИИЗДРАВ г. Москва

Формат А4

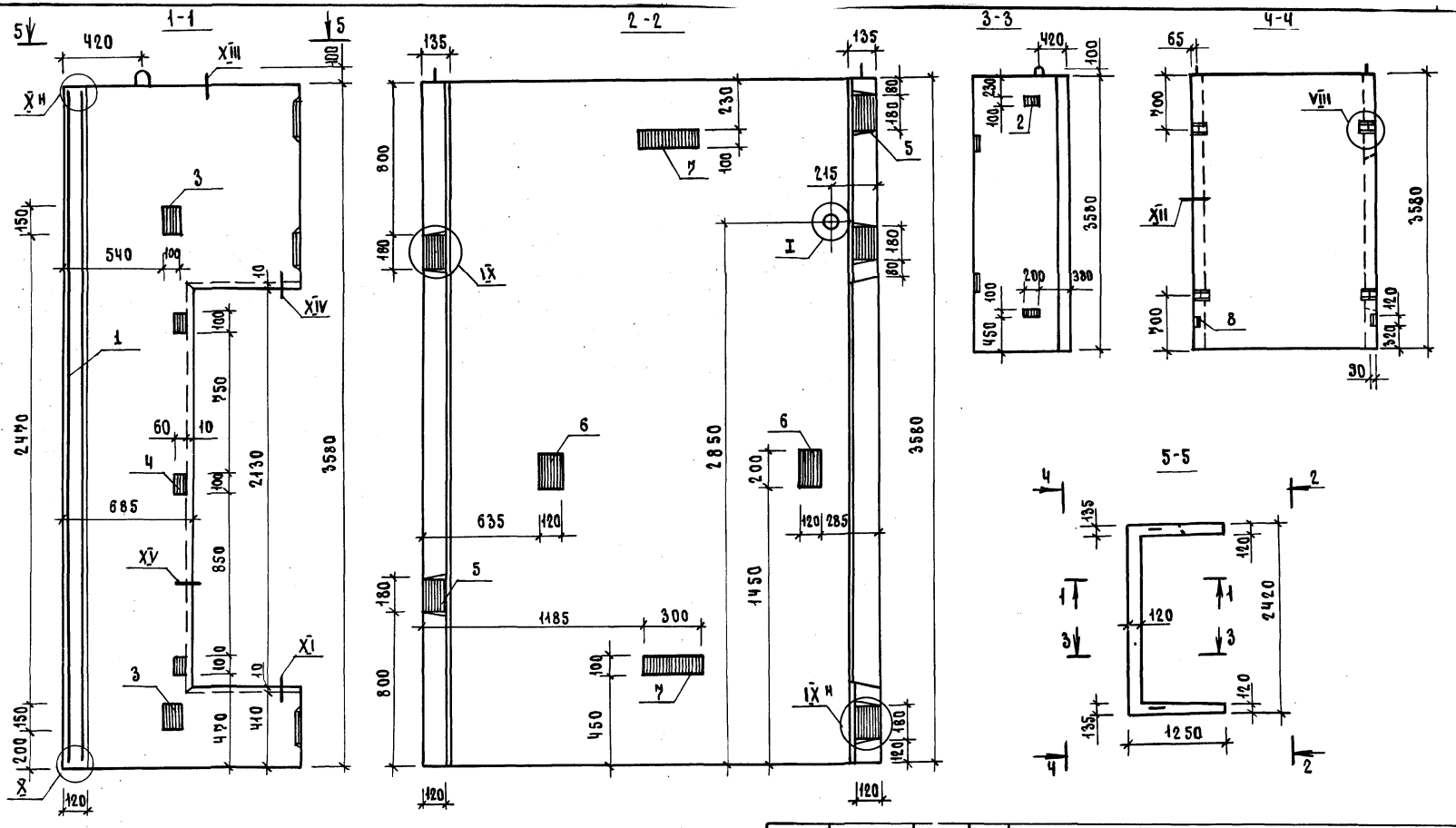

Нач.отд.	Некритин		11.86
Н. контр.	Некритин		
ГИП	Некритин		
Вед. инж.	Домахина		
Инженер	Меренчикова		

1.483.1-3.1-1 11СБ

БАОК ШАХТЫ ЛИФТА БШЛ100-36-Ч
Сборочный чертеж

Стадия	Масса	Масштаб
Р	4800	
Лист	Листов 1	

ГИПРОНИИЗДРАВ г. Москва

Инв.№ подл. | Подпись и дата | Взам.инв.№

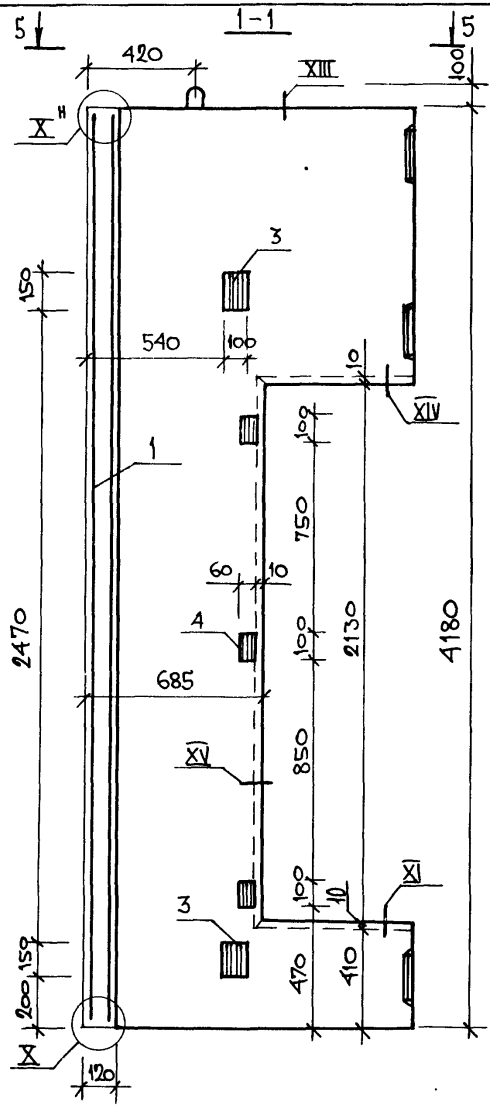

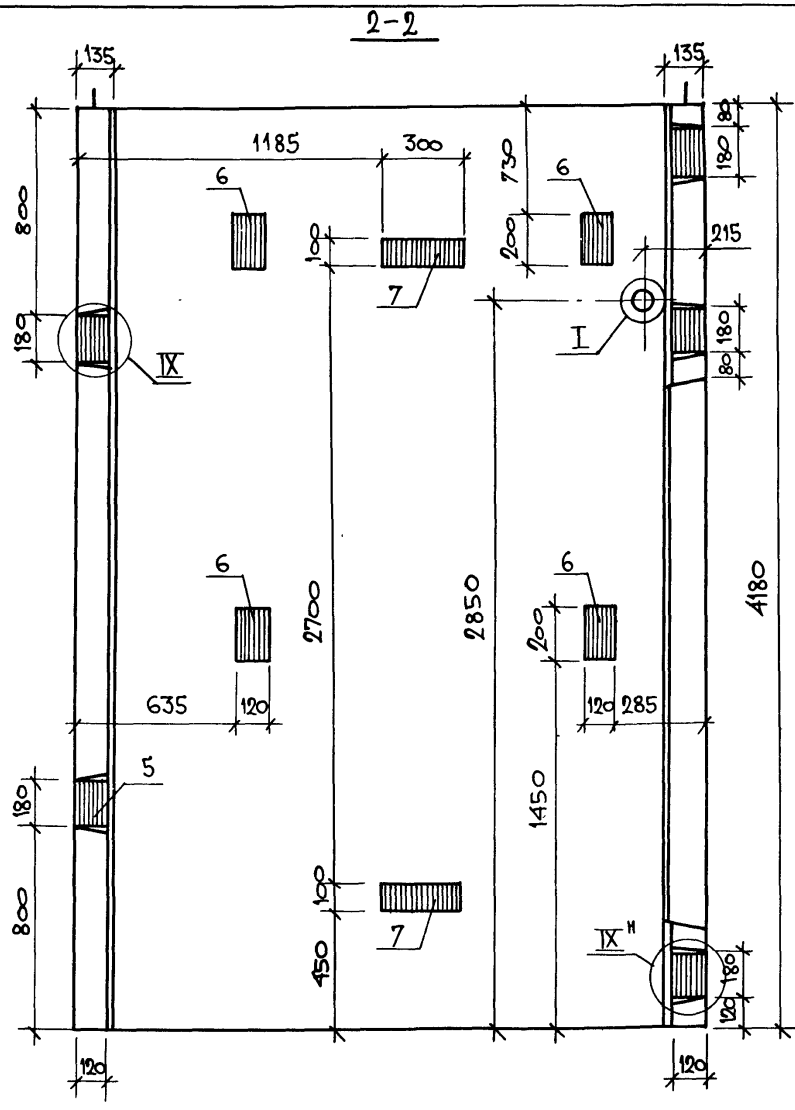

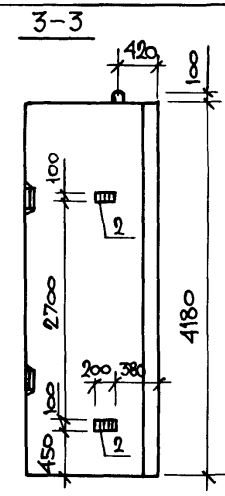

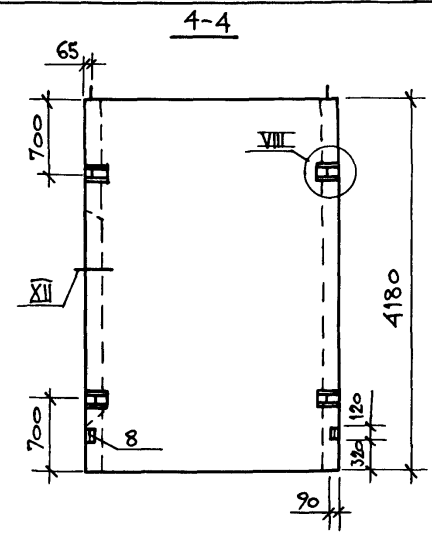

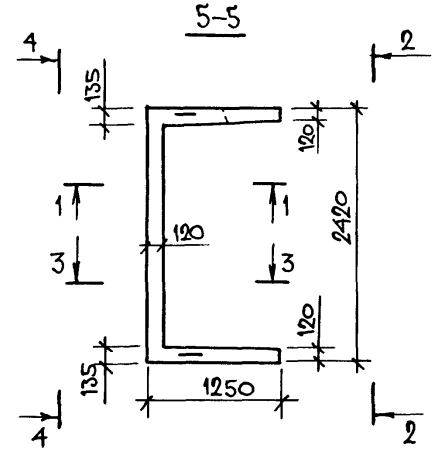

НАЧ.ОТД.	НЕКРИТИН		11.86
Н КОНТР	НЕКРИТИН		
ГИП	НЕКРИТИН		
ВЕД. ИНЖ.	ДОМАХИНА		
ИНЖ.	МЕРЕНЧИКОВА		

1.487.1-31-1 12 СБ

БЛОК ШАХТЫ ЛИФТА
БШЛ 100-42-6
СБОРОЧНЫЙ ЧЕРТЕЖ

СТАДИЯ	МАССА	МАСШТАБ
Р	5670	
ЛИСТ	ЛИСТОВ 1	

ГИПРОНИИЗДРАВ
г. Москва

ИНВ N ПОДЛ. | ПОДПИСЬ И ДАТА | ВЗАМ. ИНВ N

Формат А3

Формат	Зона	Поз.	Обозначение	Наименование	Кол.	Примечание
				Документация		
А3			1.489.1-3.1-1 13 СБ	Сборочный чертеж	×	
А3			1.489.1-3.1-1 00 Д	Узел I...III; VIII...XV	×	
А3			1.489.1-3.1-1 00 ТО	Техническое описание	×	
А3			1.489.1-3.1-1 00 РС	Ведомость расхода стали	×	
				Сборочные единицы		
А4		1	1.489.1-3.2-1 05.0.0.0	Каркас пространственный ПК 120	1	
А4		2	1.289.1-3.4 00.55.0	Изделие закладное МН 1	1	
А4		3	1.289.1-3.4 00.57.0	МН 4	2	
А4		4	1.289.1-3.4 00.58.0	МН 5	3	
А4		5	1.289.1-3.4 00.59.0	МН 6	4	
А4		6	1.289.1-3.4 00.60.0	МН 7	2	
А4		7	1.289.1-3.4 00.71.0	МН 26	2	
				Материал		
				Бетон класса В25	1,59	м³

Инв. N подл. | Подпись и дата | Взам. инв. N

Нач. отд.	Некритин		11.86
Н. контр.	Некритин		
ГИП	Некритин		
Вед. инж.	Домахина		
Инж.	Аксенова		

1.489.1-3.1-1 13

Блок шахты лифта БШЛ 50Г-30П-1

Стадия	Лист	Листов
Р		1

ГИПРОНИИЗДРАВ г. Москва

Формат А4

Формат	Зона	Поз.	Обозначение	Наименование	Кол.	Примечание
				Документация		
А3			1.489.1-3.1-1 14 СБ	Сборочный чертеж	×	
А3			1.489.1-3.1-1 00 Д	Узел I...III; VIII...XV	×	
А3			1.489.1-3.1-1 00 ТО	Техническое описание	×	
А3			1.489.1-3.1-1 00 РС	Ведомость расхода стали	×	
				Сборочные единицы		
А4		1	1.289.1-3.3 026	Каркас пространственный ПК 26	1	
А4		2	1.289.1-3.4 00.55.0	Изделие закладное МН 1	2	
А4		3	1.289.1-3.4 00.57.0	МН 4	2	
А4		4	1.289.1-3.4 00.58.0	МН 5	3	
А4		5	1.289.1-3.4 00.59.0	МН 6	5	
А4		6	1.289.1-3.4 00.60.0	МН 7	2	
А4		7	1.289.1-3.4 00.71.0	МН 26	2	
				Материал		
				Бетон класса В25	1,93	м³

Инв. N подл. | Подпись и дата | Взам. инв. N

Нач. отд.	Некритин		11.86
Н. контр.	Некритин		
ГИП	Некритин		
Вед. инж.	Домахина		
Инж.	Аксенова		

1.489.1-3.1-1 14

Блок шахты лифта БШЛ 50Г-36П-3

Стадия	Лист	Листов
Р		1

ГИПРОНИИЗДРАВ г. Москва

Формат А4

1 – 1

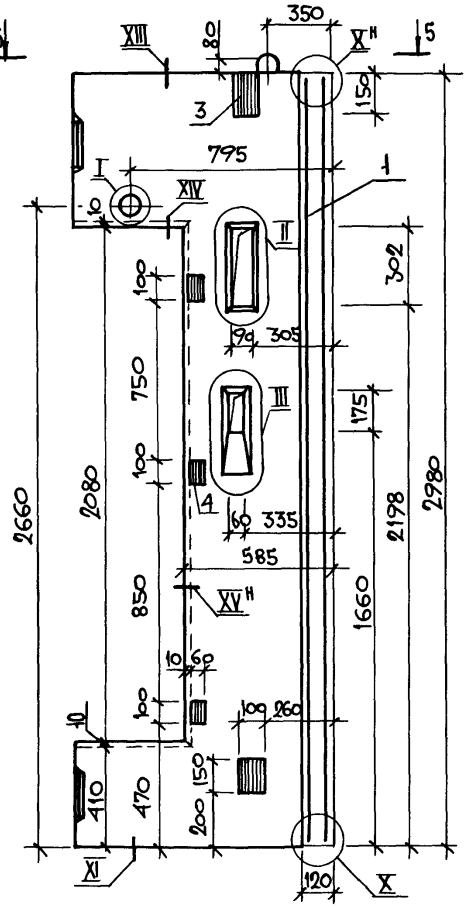

2 – 2

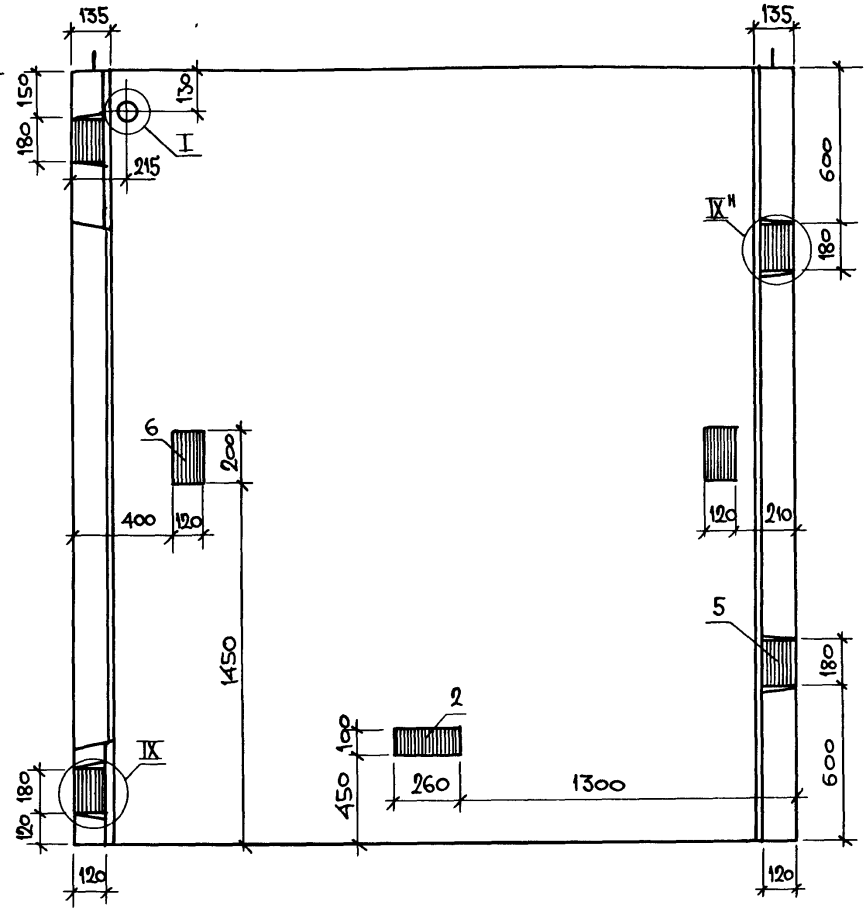

3 – 3

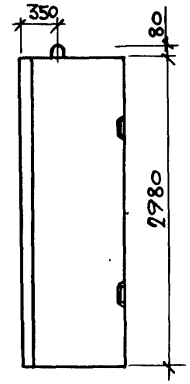

4 – 4

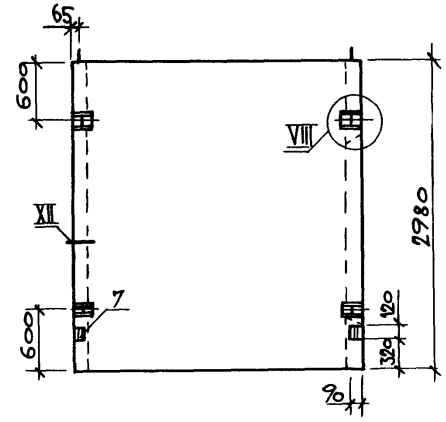

5 – 5

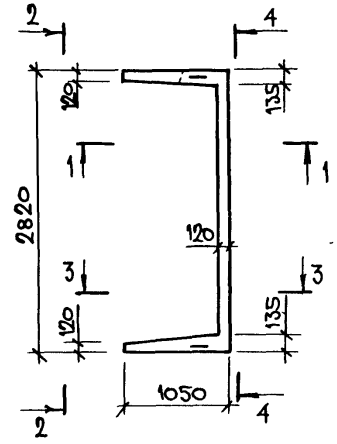

НАЧ ОТД.	НЕКРИТИН		11.86
Н.КОНТР.	НЕКРИТИН		
ГИП	НЕКРИТИН		
ВЕД ИНЖ.	ДОМАХИНА		
ИНЖ.	АКСЕНОВА		

1.489 1-3.1-1 13 СБ

БЛОК ШАХТЫ ЛИФТА
БШ 1 50Г-30П-1
СБОРОЧНЫЙ ЧЕРТЕЖ

СТАДИЯ	МАССА	МАСШТАБ
Р	3980	
ЛИСТ	ЛИСТОВ 1	

ГИПРОНИИЗДРАВ
Г. МОСКВА

ИНВ.№ ПОДЛ. | ПОДПИСЬ И ДАТА | ВЗАМ. ИНВ.№

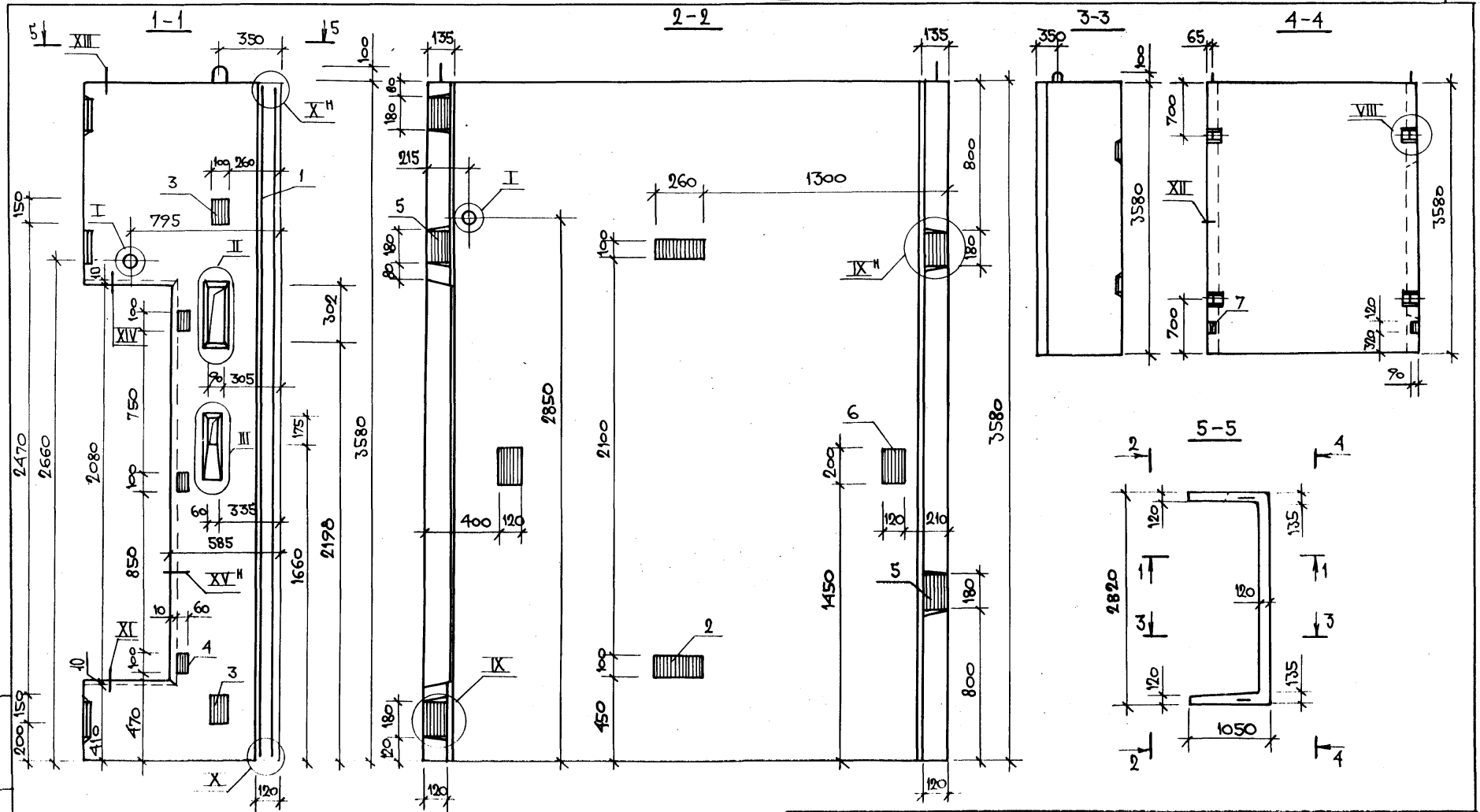

НАЧ.ОТД.	НЕКРИТИН		11.86
Н.КОНТР.	НЕКРИТИН		
ГИП	НЕКРИТИН		
ВЕД. ИНЖ.	ДОМАХИНА		
ИНЖ.	АКСЕНОВА		

1.489.1-3.1-1 14 СБ

Блок шахты лифта БШЛ50Г-36П-3
Сборочный чертеж

СТАДИЯ	МАССА	МАСШТАБ
Р	4830	
ЛИСТ	ЛИСТОВ 1	

ГИПРОНИИЗДРАВ г. Москва

ИНВ. N ДОКУМ. | ПОДПИСЬ И ДАТА | ВЗАМ. ИНВ. N

Формат	Зона	Поз.	Обозначение	Наименование	Кол.	Примечание
				Документация		
А3			1.489.1-3.1-1 15 СБ	Сборочный чертеж	×	
А3			1.489.1-3.1-1 00 Д	Узел I...III; VIII... XV	×	
А3			1.489.1-3.1-1 00 ТО	Техническое описание	×	
А3			1.489.1-3.1-1 00 РС	Ведомость расхода стали	×	
				Сборочные единицы		
А4		1	1.289.1-3.3 027	Каркас пространственный ПК27	1	
А4		2	1.289.1-3.4 00.55.0	Изделие закладное МН 1	2	
А4		3	1.289.1-3.4 00.57.0	МН 4	2	
А4		4	1.289.1-3.4 00.58.0	МН 5	3	
А4		5	1.289.1-3.4 00.59.0	МН 6	5	
А4		6	1.289.1-3.4 00.60.0	МН 7	4	
А4		7	1.289.1-3.4 00.71.0	МН 26	2	
				Материал		
				Бетон класса В25	2,28	м³

Нач.отд.	Некритин		11.86
Н.контр.	Некритин		
ГИП	Некритин		
Вед. инж.	Домахина		
Инж.	Аксенова		

1.489.1-3.1-1 15

Блок шахты лифта
БШл 50Г-42п-7

Стадия	Лист	Листов
Р		1

ГИПРОНИИЗДРАВ
г. Москва

Формат А4

Инв. N подл. | Подпись и дата | Взам. инв. N

Формат	Зона	Поз.	Обозначение	Наименование	Кол.	Примечание
				Документация		
А3			1.489.1-3.1-1 16 СБ	Сборочный чертеж	×	
А3			1.489.1-3.1-1 00 Д	Узел I; VIII... XV	×	
А3			1.489.1-3.1-1 00 ТО	Техническое описание	×	
А3			1.489.1-3.1-1 00 РС	Ведомость расхода стали	×	
				Сборочные единицы		
А4		1	1.489.1-3.2-1 06.0.0.0	Каркас пространственный ПК121	1	
А4		2	1.289.1-3.4 00.55.0-01	Изделие закладное МН 2	1	
А4		3	1.289.1-3.4 00.56.0	МН 3	1	
А4		4	1.289.1-3.4 00.57.0	МН 4	2	
А4		5	1.289.1-3.4 00.58.0	МН 5	3	
А4		6	1.289.1-3.4 00.59.0	МН 6	4	
А4		7	1.289.1-3.4 00.60.0	МН 7	2	
А4		8	1.289.1-3.4 00.71.0	МН 26	2	
				Материал		
				Бетон класса В25	1,62	м³

Нач.отд.	Некритин		11.86
Н.контр.	Некритин		
ГИП	Некритин		
Вед. инж.	Домахина		
Инж.	Аксенова		

1.489.1-3.1-1 16

Блок шахты лифта
БШл 50Г-30п-2

Стадия	Лист	Листов
Р		1

ГИПРОНИИЗДРАВ
г. Москва

Формат А4

Инв. N подл. | Подпись и дата | Взам. инв. N

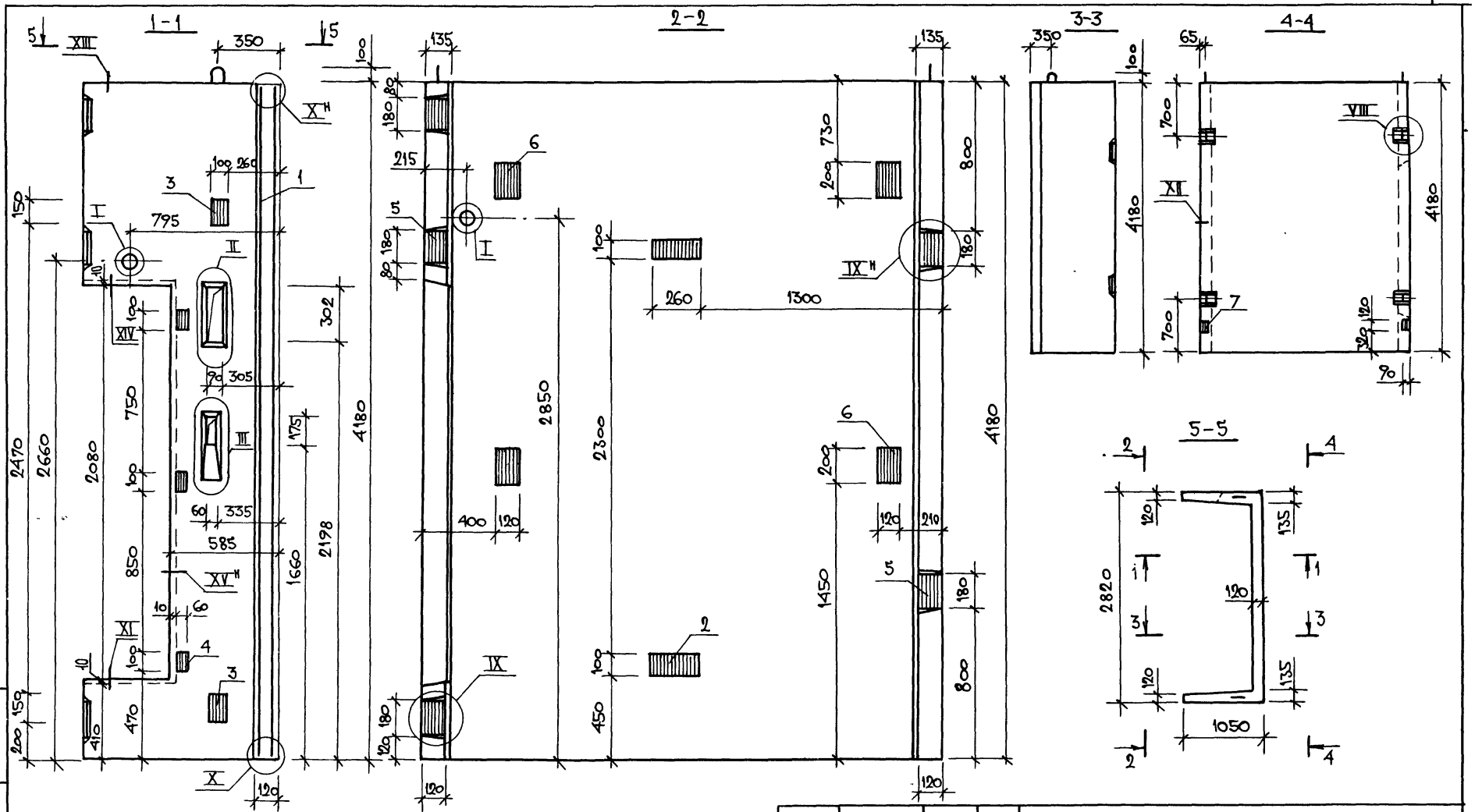

НАЧ.ОТД.	НЕКРИТИН		11.86
Н.КОНТР.	НЕКРИТИН		
ГИП	НЕКРИТИН		
ВЕД. ИНЖ.	ДОМАХИНА		
ИНЖ.	АКСЕНОВА		

1.489.1-3.1-1 15 СБ

Блок шахты лифта БШЛ 50Г-42П-7

Сборочный чертеж

СТАДИЯ	МАССА	МАСШТАБ
Р	5700	
ЛИСТ	ЛИСТОВ 1	

ГИПРОНИИЗДРАВ г. Москва

Инв. N подл. | Подпись и дата | Взам. инв. N

1 – 1

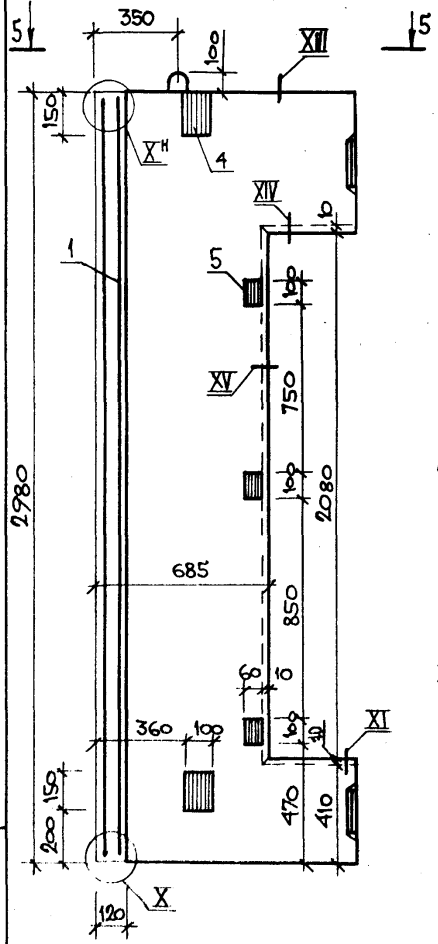

2 – 2

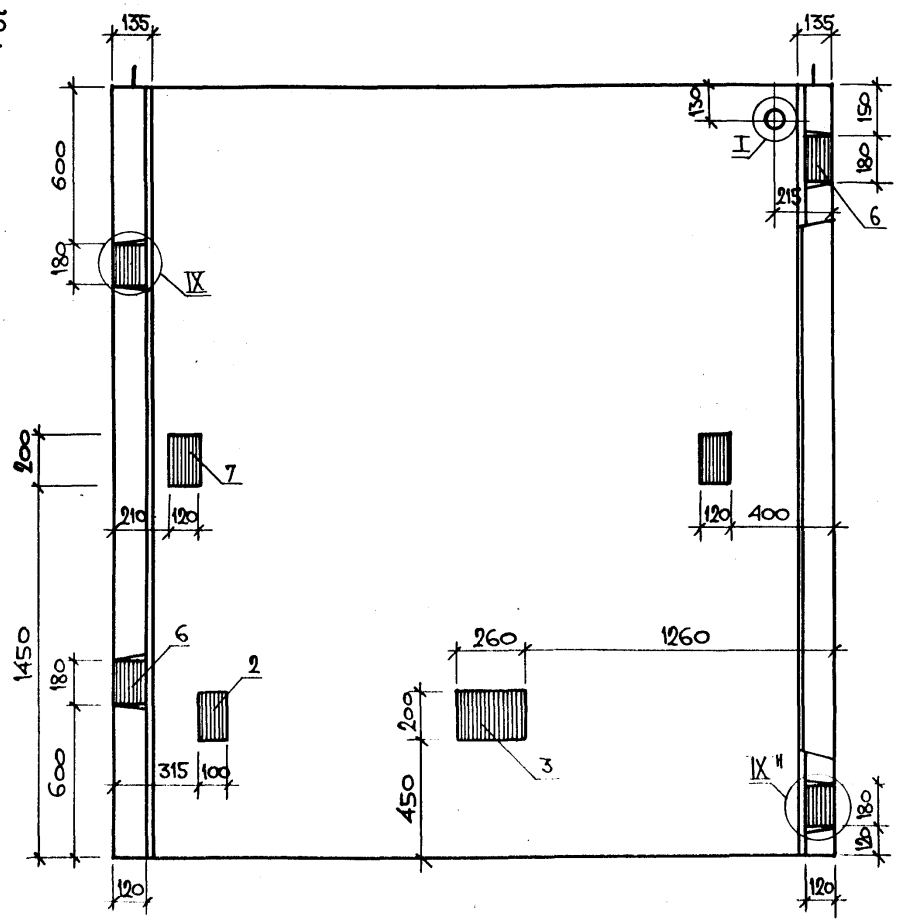

3 – 3

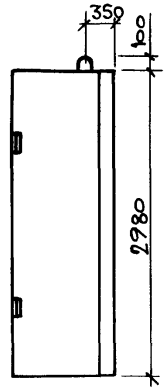

4 – 4

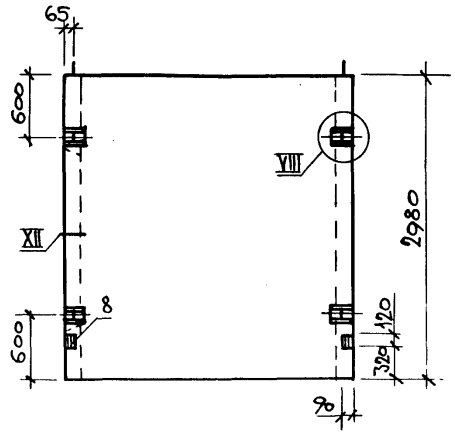

5 – 5

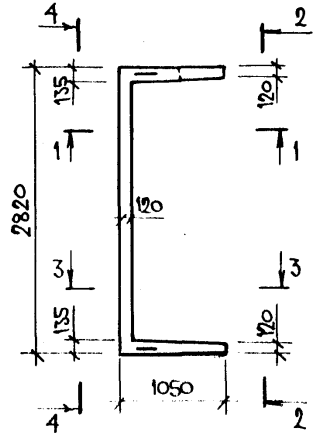

Нач.отд.	Некритин		11.86	1.189.1-3.1-1 16 СБ
Н.контр	Некритин			Блок шахты лифта БШ1.50Г-30п-2 Сборочный чертеж
ГИП	Некритин			
Вед. инж.	Домахина			
Инж.	Аксенова			

Стадия	Масса	Масштаб
Р	4050	
Лист	Листов 1	

ГИПРОНИИЗДРАВ г. Москва

Инв. № подл. | Подпись и дата | Взам. инв. №

Формат А3

Формат	Зона	Поз.	Обозначение	Наименование	Кол.	Примечание
				Документация		
А3			1.489.1-3.1-1 17СБ	Сборочный чертеж	×	
А3			1.489.1-3.1-1 00Д	Узел I; VIII...XV	×	
А3			1.489.1-3.1-1 00ТО	Техническое описание	×	
А3			1.489.1-3.1-1 00РС	Ведомость расхода стали	×	
				Сборочные единицы		
А4		1	1.289.1-3.3 029	Каркас пространственный ПК29	1	
А4		2	1.289.1-3.4 00.55.0-01	Изделие закладное МН 2	2	
А4		3	1.289.1-3.4 00.56.0	МН 3	2	
А4		4	1.289.1-3.4 00.57.0	МН 4	2	
А4		5	1.289.1-3.4 00.58.0	МН 5	3	
А4		6	1.289.1-3.4 00.59.0	МН 6	5	
А4		7	1.289.1-3.4 00.60.0	МН 7	2	
А4		8	1.289.1-3.4 00.71.0	МН 26	2	
				Материал		
				Бетон класса В25	1,97	м³

Взам. инв. N | Подпись и дата | Инв. N подл.

Нач. отд.	Некритин		11.86
Н. контр.	Некритин		
ГИП	Некритин		
Вед. инж.	Домахина		
Инж.	Аксенова		

1.489.1-3.1-1 17

Блок шахты лифта БШЛ 50Г-36п-4

Стадия	Лист	Листов
Р		1

ГИПРОНИИЗДРАВ г. Москва

Формат А4

Формат	Зона	Поз.	Обозначение	Наименование	Кол.	Примечание
				Документация		
А3			1.489.1-3.1-1 18СБ	Сборочный чертеж	×	
А3			1.489.1-3.1-1 00Д	Узел I; VIII...XV	×	
А3			1.489.1-3.1-1 00ТО	Техническое описание	×	
А3			1.489.1-3.1-1 00РС	Ведомость расхода стали	×	
				Сборочные единицы		
А4		1	1.289.1-3.3 030	Каркас пространственный ПК30	1	
А4		2	1.289.1-3.4 00.55.0-01	Изделие закладное МН 2	2	
А4		3	1.289.1-3.4 00.56.0	МН 3	2	
А4		4	1.289.1-3.4 00.57.0	МН 4	2	
А4		5	1.289.1-3.4 00.58.0	МН 5	3	
А4		6	1.289.1-3.4 00.59.0	МН 6	5	
А4		7	1.289.1-3.4 00.60.0	МН 7	4	
А4		8	1.289.1-3.4 00.71.0	МН 26	2	
				Материал		
				Бетон класса В25	2,31	м³

Взам. инв. N | Подпись и дата | Инв. N подл.

Нач. отд.	Некритин		11.86
Н. контр.	Некритин		
ГИП	Некритин		
Вед. инж.	Домахина		
Инж.	Аксенова		

1.489.1-3.1-1 18

Блок шахты лифта БШЛ 50Г-42п-8

Стадия	Лист	Листов
Р		1

ГИПРОНИИЗДРАВ г. Москва

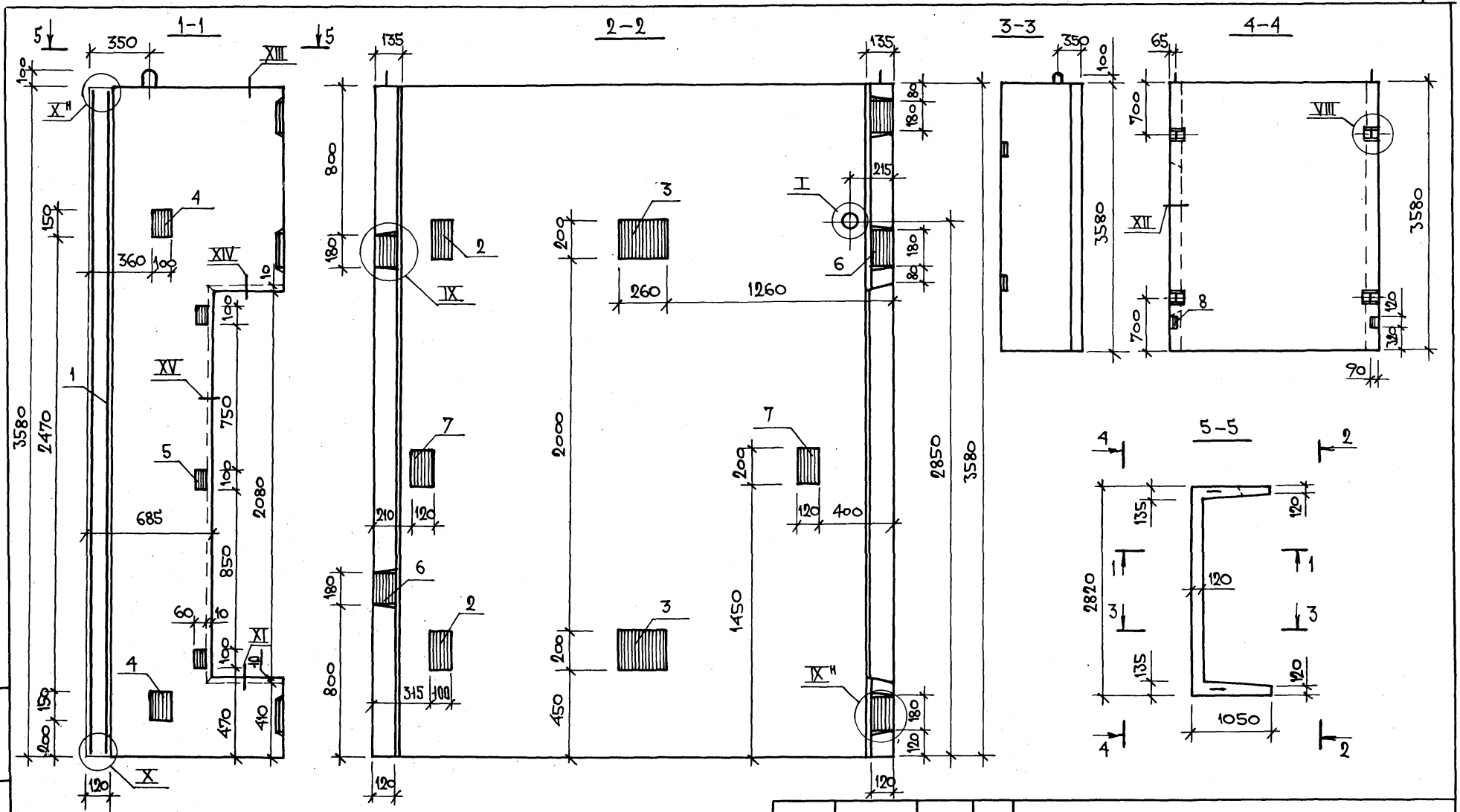

Нач.отд.	Некритин		11.86
Н.контр.	Некритин		
ГИП	Некритин		
Вед. инж.	Домахина		
Инж.	Аксенова		

1.489.1-3.1-1 17 СБ

Блок шахты лифта БШ150Г-36П-4

Сборочный чертеж

Стадия	Масса	Масштаб
Р	4920	
Лист	Листов 1	

ГИПРОНИИЗДРАВ г. Москва

Формат А3

Взам. инв. № | Подпись и дата | Инв. № подл.

22388-02 2г

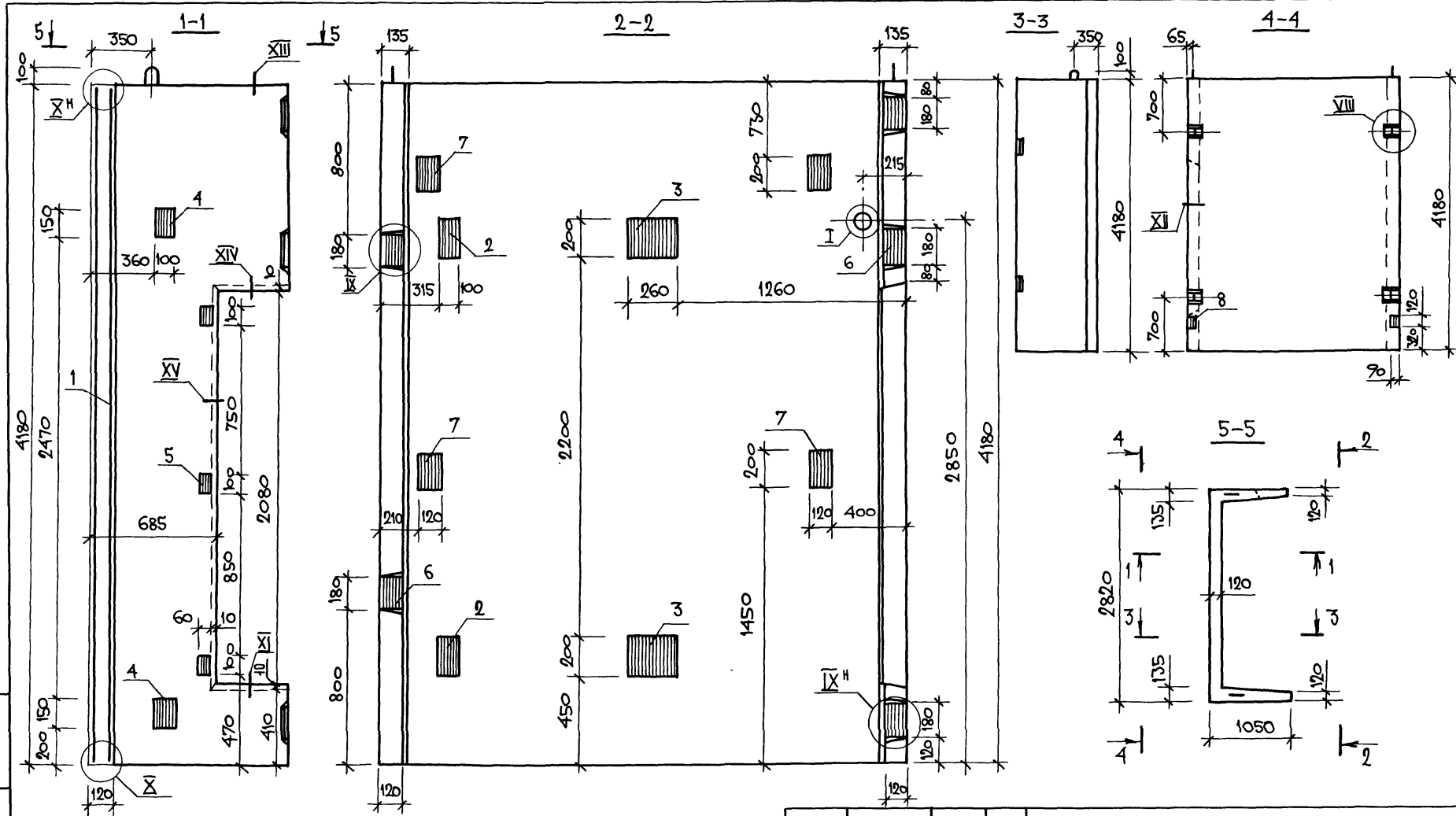

Нач.отд.	Некритин		11.86
Н.контр.	Некритин		
ГИП	Некритин		
Вед.инж.	Домахина		
Инж.	Аксенова		

1.487.1-3.1-1 18 СБ

Блок шахты лифта
БШЛ 50Г-42п-8
Сборочный чертеж

Стадия	Масса	Масштаб
Р	5780	
Лист	Листов 1	

ГИПРОНИИЗДРАВ
г. Москва

Взам. инв. №
Подпись и дата
Инв. № подл.

Формат	Зона	Поз.	Обозначение	Наименование	Кол.	Примечание
				Документация		
А3			1.489.1-3.1-1 19СБ	Сборочный чертеж	×	
А3			1.489.1-3.1-1 00Д	Узел I...III; VIII...XV	×	
А3			1.489.1-3.1-1 00ТО	Техническое описание	×	
А3			1.489.1-3.1-1 00РС	Ведомость расхода стали	×	
				Сборочные единицы		
А4		1	1.489.1-3.2-1 07.0.0.0	Каркас пространственный ПК122	1	
А4		2	1.289.1-3.4 00.55.0-01	Изделие закладное МН 2	1	
А4		3	1.289.1-3.4 00.56.0	МН 3	1	
А4		4	1.289.1-3.4 00.57.0	МН 4	2	
А4		5	1.289.1-3.4 00.58.0	МН 5	3	
А4		6	1.289.1-3.4 00.59.0	МН 6	4	
А4		7	1.289.1-3.4 00.60.0	МН 7	2	
А4		8	1.289.1-3.4 00.71.0	МН 26	2	
				Материал		
				Бетон класса В 25	1,62	м³

Инв. N подл. | Подпись и дата | Взам. инв. N

Нач. отд.	Некритин		11.86
Н. контр.	Некритин		
ГИП	Некритин		
Вед. инж.	Домахина		
Инж.	Аксенова		

1.489.1-3.1-1 19

Блок шахты лифта БШЛ 50Г-30Л-1

Стадия	Лист	Листов
Р		1

ГИПРОНИИЗДРАВ г. Москва

Формат А4

Формат	Зона	Поз.	Обозначение	Наименование	Кол.	Примечание
				Документация		
А3			1.489.1-3.1-1 20СБ	Сборочный чертеж	×	
А3			1.489.1-3.1-1 00Д	Узел I...III; VIII...XV	×	
А3			1.489.1-3.1-1 00ТО	Техническое описание	×	
А3			1.489.1-3.1-1 00РС	Ведомость расхода стали	×	
				Сборочные единицы		
А4		1	1.289.1-3.3 032	Каркас пространственный ПК32	1	
А4		2	1.289.1-3.4 00.55.0-01	Изделие закладное МН 2	2	
А4		3	1.289.1-3.4 00.56.0	МН 3	2	
А4		4	1.289.1-3.4 00.57.0	МН 4	2	
А4		5	1.289.1-3.4 00.58.0	МН 5	3	
А4		6	1.289.1-3.4 00.59.0	МН 6	5	
А4		7	1.289.1-3.4 00.60.0	МН 7	2	
А4		8	1.289.1-3.4 00.71.0	МН 26	2	
				Материал		
				Бетон класса В 25	1,96	м³

Инв. N подл. | Подпись и дата | Взам. инв. N

Нач. отд.	Некритин		11.86
Н. контр.	Некритин		
ГИП	Некритин		
Вед. инж.	Домахина		
Инж.	Аксенова		

1.489.1-3.1-1 20

Блок шахты лифта БШЛ 50Г-36Л-3

Стадия	Лист	Листов
Р		1

ГИПРОНИИЗДРАВ г. Москва

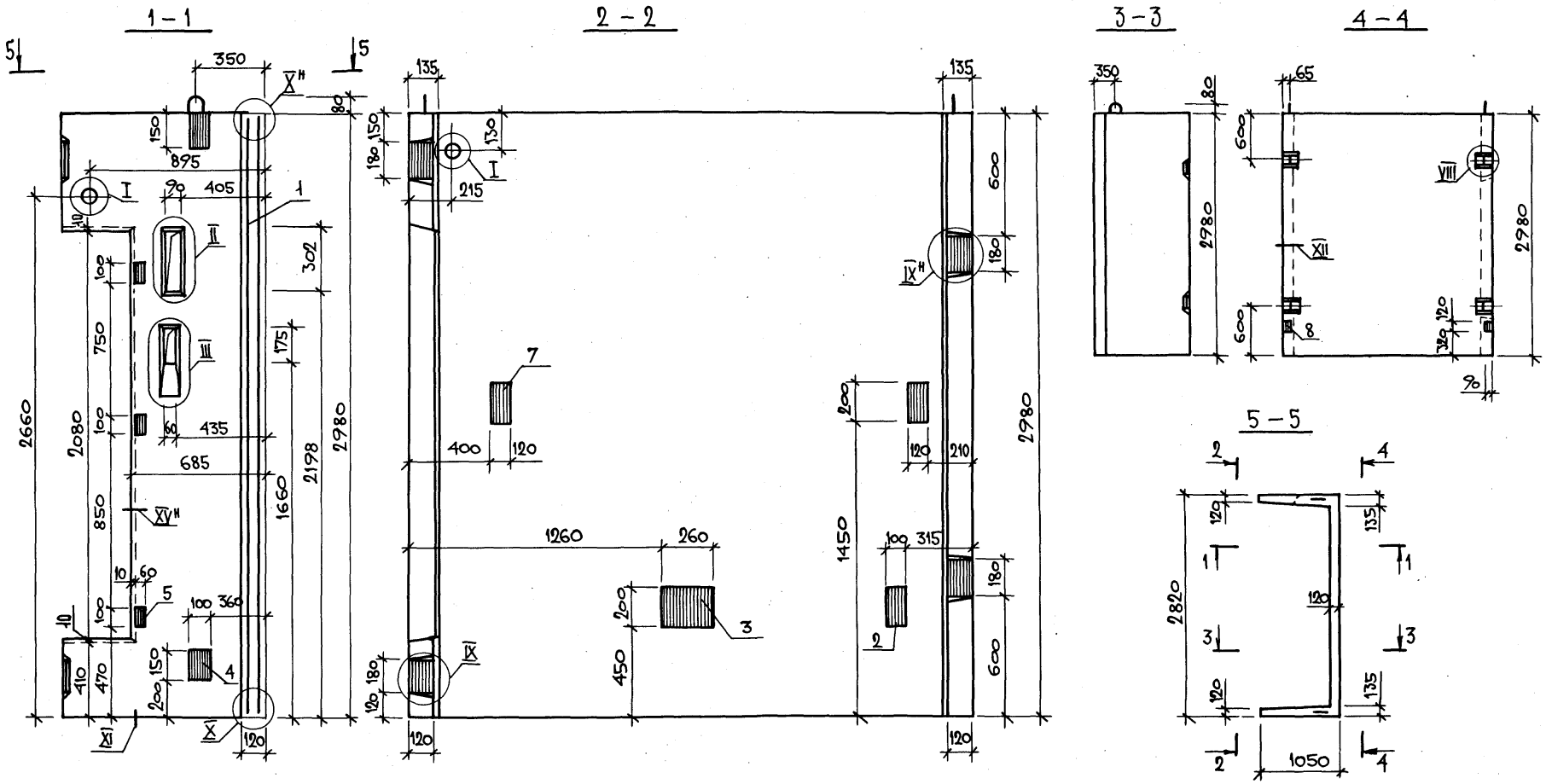

НАЧ.ОТД.	НЕКРИТИН		11.86
Н.КОНТР.	НЕКРИТИН		
ГИП	НЕКРИТИН		
ВЕД.ИНЖ.	ДОМАХИНА		
ИНЖ.	АКСЕНОВА		
СТ.ИНЖ.	КОМАРОВА		

1.489.1-3.1-1 19 СБ

Блок шахты лифта БШЛ50Г-30л-1
Сборочный чертеж

СТАДИЯ	МАССА	МАСШТАБ
Р	4040	
ЛИСТ	ЛИСТОВ 1	

ГИПРОНИИСЗДРАВ г. Москва

ИНВ.N ПОДЛ. | ПОДПИСЬ И ДАТА | ВЗАМ.ИНВ.N

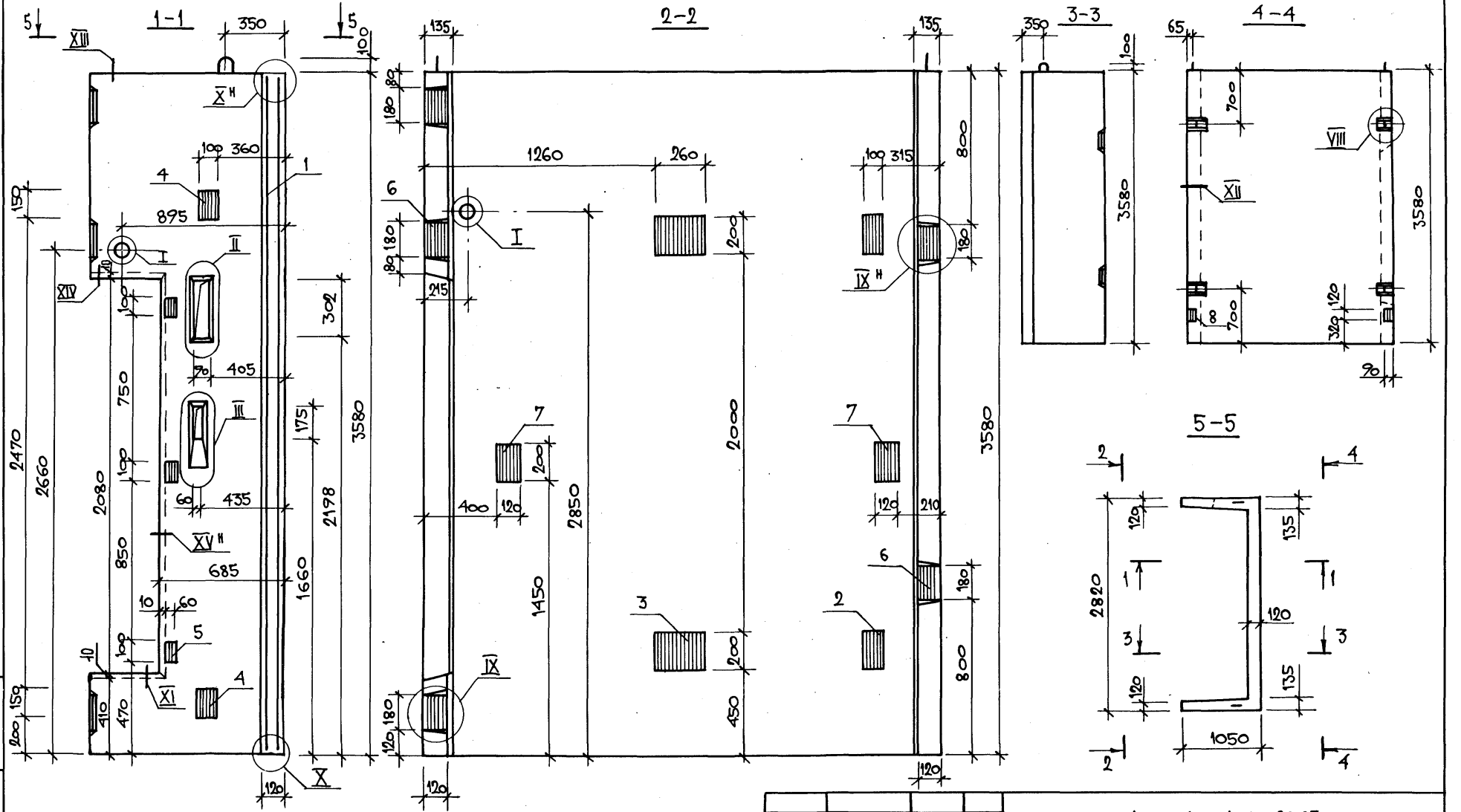

Нач.отд.	Некритин		11.86
Н.контр.	Некритин		
ГИП	Некритин		
Вед.инж.	Домахина		
Инж.	Аксенова		

1.489.1-3.1-1 20СБ

Блок шахты лифта БШЛ 50Г-36л-3
Сборочный чертеж

Стадия	Масса	Масштаб
Р	4900	
Лист	Листов 1	

ГИПРОНИИЗДРАВ
г. Москва

Инв.N подл. | Подпись и дата | Взам. инв.N

Формат	Зона	Поз.	Обозначение	Наименование	Кол.	Примечание
				Документация		
А3			1.489.1-3.1-1 21СБ	Сборочный чертеж	×	
А3			1.489.1-3.1-1 00Д	Узел I...III; VIII...XV	×	
А3			1.489.1-3.1-1 00ТО	Техническое описание	×	
А3			1.489.1-3.1-1 00РС	Ведомость расхода стали	×	
				Сборочные единицы		
А4		1	1.289.1-3.3 033	Каркас пространственный ПК 33	1	
А4		2	1.289.1-3.4 00.55.0-01	Изделие закладное МН 2	2	
А4		3	1.289.1-3.4 00.56.0	МН 3	2	
А4		4	1.289.1-3.4 00.57.0	МН 4	2	
А4		5	1.289.1-3.4 00.58.0	МН 5	3	
А4		6	1.289.1-3.4 00.59.0	МН 6	5	
А4		7	1.289.1-3.4 00.60.0	МН 7	4	
А4		8	1.289.1-3.4 00.71.0	МН 26	2	
				Материал		
				Бетон класса В25	2,30	м³

Инв. N подл. | Подпись и дата | Взам. инв. N

Нач. отд.	Некритин		11.86
Н. контр.	Некритин		
ГИП	Некритин		
Вед. инж.	Домахина		
Инж.	Аксенова		

1.489.1-3.1-1 21

Блок шахты лифта

Бшл 50г-42л-7

Стадия	Лист	Листов
Р		1

ГИПРОНИИЗДРАВ г. Москва

Формат А4

Формат	Зона	Поз.	Обозначение	Наименование	Кол.	Примечание
				Документация		
А3			1.489.1-3.1-1 21СБ	Сборочный чертеж	×	
А3			1.489.1-3.1-1 00Д	Узел I, VIII...XV	×	
А3			1.489.1-3.1-1 00ТО	Техническое описание	×	
А3			1.489.1-3.1-1 00РС	Ведомость расхода стали	×	
				Сборочные единицы		
А4		1	1.489.1-3.2-1 08.0.0.0	Каркас пространственный ПК 123	1	
А4		2	1.289.1-3.4 00.55.0	Изделие закладное МН 1	1	
А4		3	1.289.1-3.4 00.57.0	МН 4	2	
А4		4	1.289.1-3.4 00.58.0	МН 5	3	
А4		5	1.289.1-3.4 00.59.0	МН 6	4	
А4		6	1.289.1-3.4 00.60.0	МН 7	2	
А4		7	1.289.1-3.4 00.71.0	МН 26	2	
				Материал		
				Бетон класса В25	1,60	м³

Инв. N подл. | Подпись и дата | Взам. инв. N

Нач. отд.	Некритин		11.86
Н. контр.	Некритин		
ГИП	Некритин		
Вед. инж.	Домахина		
Инж.	Аксенова		

1.489.1-3.1-1 22

Блок шахты лифта

Бшл 50г-30л-2

Стадия	Лист	Листов
Р		1

ГИПРОНИИЗДРАВ г. Москва

Формат А4

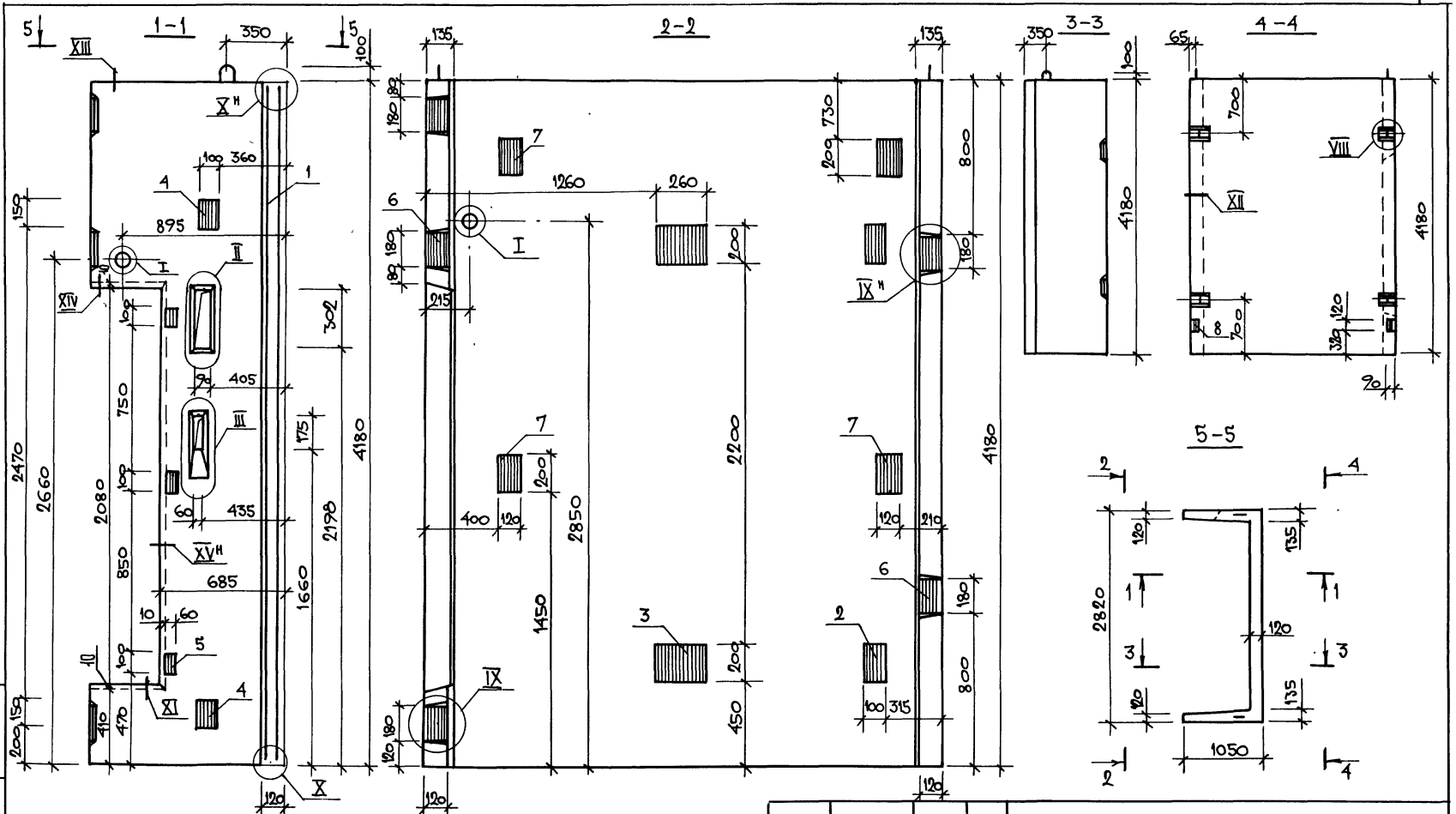

НАЧ.ОТД.	НЕКРИТИН		11.86
Н.КОНТР.	НЕКРИТИН		
ГИП	НЕКРИТИН		
ВЕД.ИНЖ.	ДОМАХИНА		
ИНЖ.	АКСЕНОВА		

1.489.1-3.1-1 21СБ

БЛОК ШАХТЫ ЛИФТА
БШЛ 50Г-42л-7
СБОРОЧНЫЙ ЧЕРТЕЖ

СТАДИЯ	МАССА	МАСШТАБ
Р	5760	
ЛИСТ	ЛИСТОВ 1	

ГИПРОНИИЗДРАВ
г. МОСКВА

ИНВ. N ПОДЛ. | ПОДПИСЬ И ДАТА | ВЗАМ. ИНВ. N

22388-02 42

ФОРМАТ А2

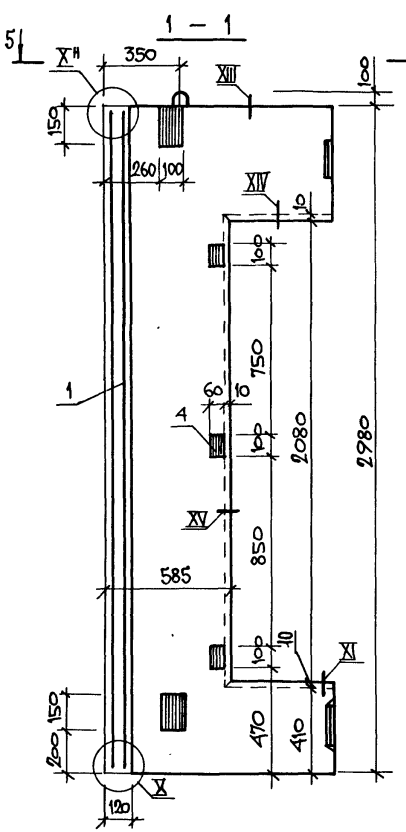

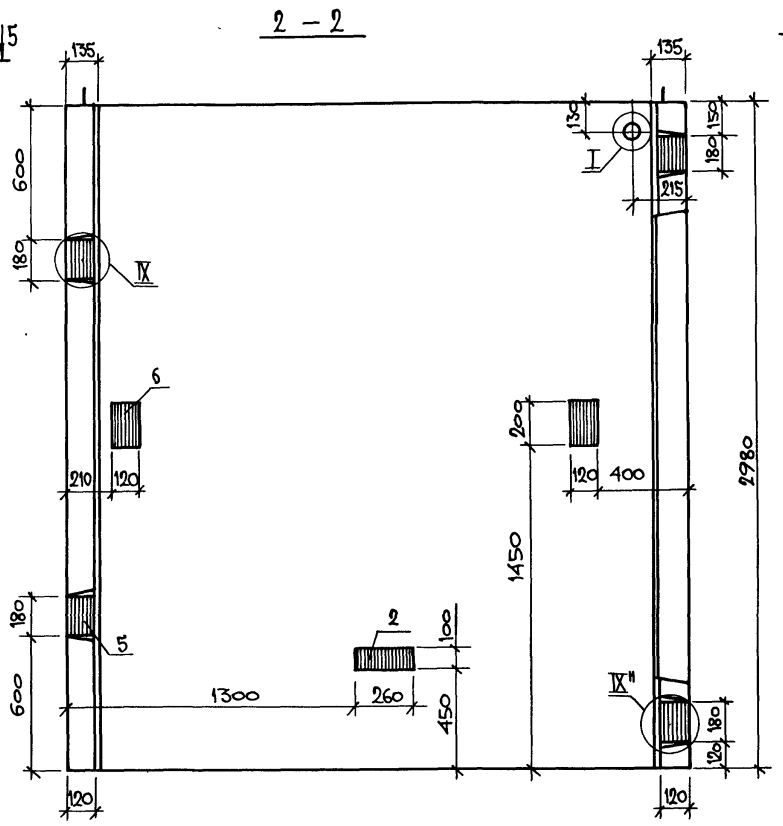

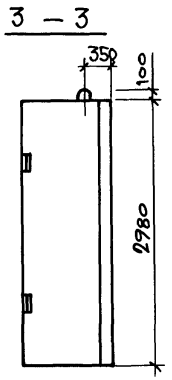

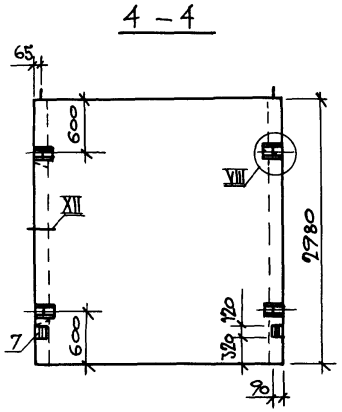

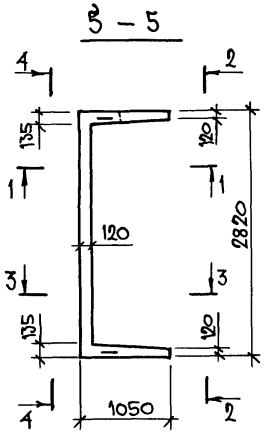

Нач. отд.	Некритин		11.86
Н. контр.	Некритин		
ГИП	Некритин		
Вед. инж.	Домахина		
Инж.	Аксенова		

1.487.1-3.1-1 22 СБ

Блок шахты лифта БШЛ 50Г-30л-2
Сборочный чертеж

Стадия	Масса	Масштаб
Р	4000	
Лист	Листов 1	

ГИПРОНИИЗДРАВ г. Москва

Инв. N подл. | Подпись и дата | Взам. инв. N

22388-02 43

Формат А3

Формат	Зона	Поз.	Обозначение	Наименование	Кол.	Примечание
				Документация		
А3			1.489.1-3.1-1 23СБ	Сборочный чертеж	×	
А3			1.489.1-3.1-1 00Д	Узел I; VIII...XV	×	
А3			1.489.1-3.1-1 00ТО	Техническое описание	×	
А3			1.489.1-3.1-1 00РС	Ведомость расхода стали	×	
				Сборочные единицы		
А4		1	1.289.1-33 035	Каркас пространственный ПК35	1	
А4		2	1.289.1-34 0055.0	Изделие закладное МН1	2	
А4		3	1.289.1-34 0057.0	МН4	2	
А4		4	1.289.1-34 00.58.0	МН5	3	
А4		5	1.289.1-34 00.59.0	МН6	5	
А4		6	1.289.1-34 00.60.0	МН7	2	
А4		7	1.289.1-34 00.71.0	МН26	2	
				Материал		
				Бетон класса В25	1,94	м³

Инв. N подл. | Подпись и дата | Взам. инв. N

Нач. отд.	Некритин		11.86
Н. контр.	Некритин		
ГИП	Некритин		
Вед. инж	Домахина		
Инженер	Аксенова		

1.489.1-3.1-1 23

Блок шахты лифта БШЛ50Г-36Д-4

Стадия	Лист	Листов
		1

ГИПРОНИИЗДРАВ г. Москва

Формат А4

Форм	Зон	Поз	Обозначение	Наименование	Кол.	Примечание
				Документация		
А3			1.489.1-3.1-1 24СБ	Сборочный чертеж	×	
А3			1.489.1-3.1-1 00Д	Узел I; VIII...XV	×	
А3			1.489.1-3.1-1 00ТО	Техническое описание	×	
А3			1.489.1-3.1-1 00РС	Ведомость расхода стали	×	
				Сборочные единицы		
А4		1	1.289.1-33 036	Каркас пространственный ПК36	1	
А4		2	1.289.1-34 0055.0	Изделие закладное МН1	2	
А4		3	1.289.1-34 00.57.0	МН4	2	
А4		4	1.289.1-34 00.58.0	МН5	3	
А4		5	1.289.1-34 00.59.0	МН6	5	
А4		6	1.289.1-34 00.60.0	МН7	4	
А4		7	1.289.1-34 00.71.0	МН26	2	
				Материал		
				Бетон класса В25	2,29	м³

Инв. N подл. | Подпись и дата | Взам. инв. N

Нач. отд.	Некритин		11.86
Н. контр.	Некритин		
ГИП	Некритин		
Вед. инж	Домахина		
Инженер	Аксенова		

1.489.1-3.1-1 24

Блок шахты лифта БШЛ50Г-42Д-8

Стадия	Лист	Листов
Р		1

ГИПРОНИИЗДРАВ г. Москва

Формат А4

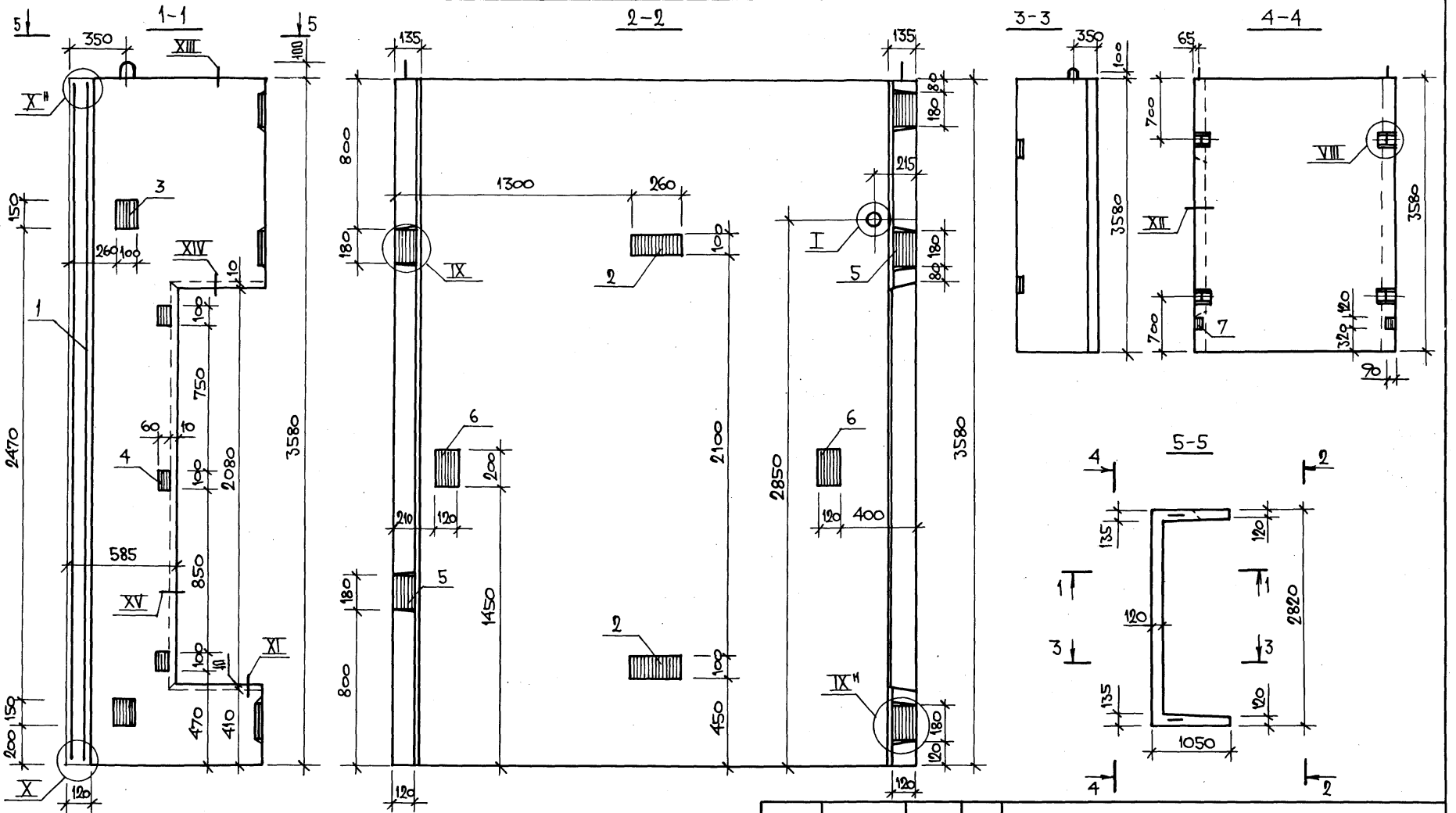

Нач.отд.	Некритин		11.86
Н.контр.	Некритин		
ГИП	Некритин		
Вед. инж.	Домахина		
Инж.	Аксенова		

1.489.1-3.1-1 23 СБ

Блок шахты лифта БШЛ 50Г-36л-4 Сборочный чертеж

Стадия	Масса	Масштаб
Р	4850	
Лист	Листов 1	

ГИПРОНИИЗДРАВ г. Москва

Инв. N подл. | Подпись и дата | Взам. инв. N

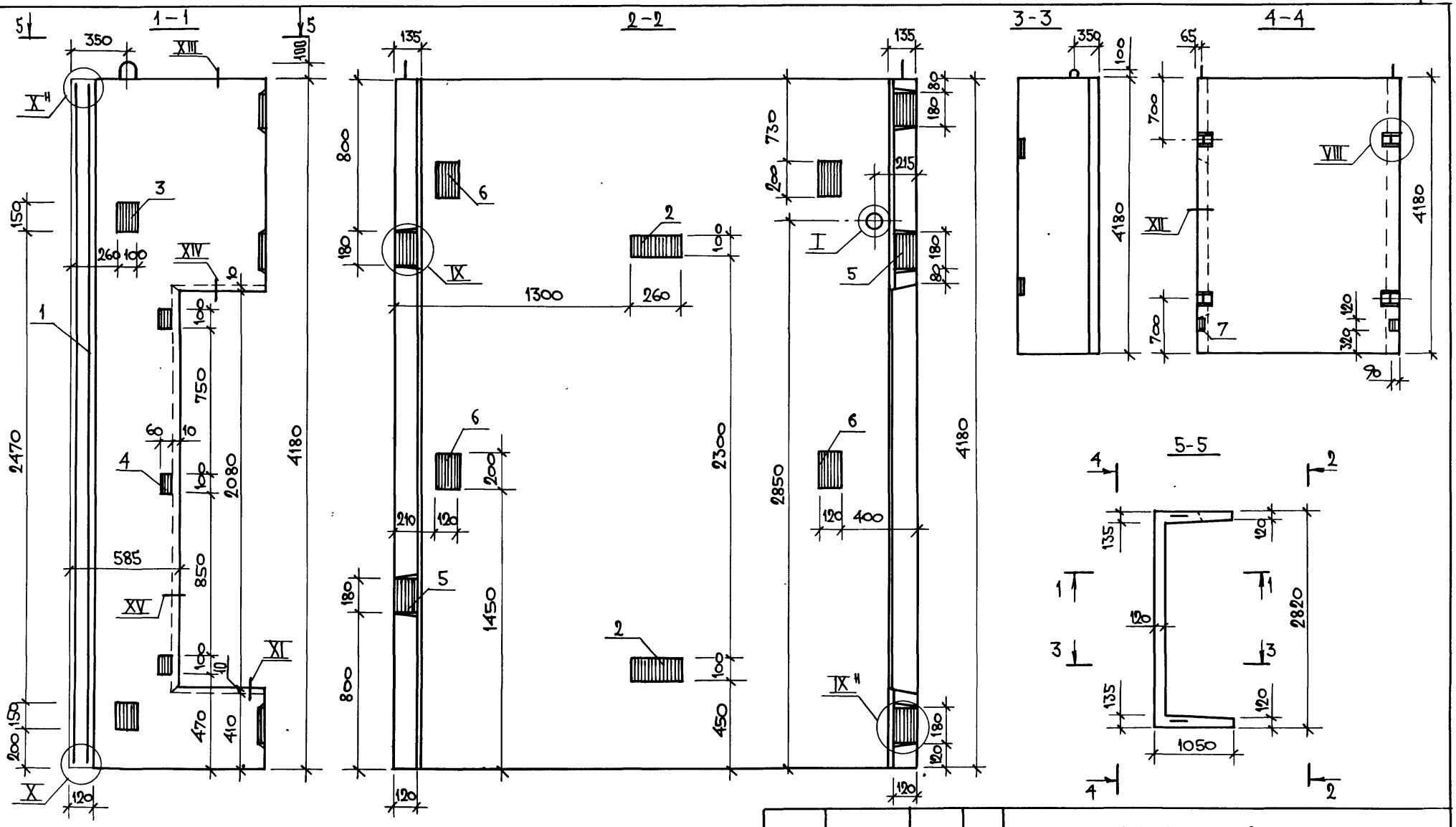

Нач.отд.	Некритин		11.86
Н.контр.	Некритин		
ГИП	Некритин		
Вед. инж.	Домахина		
Инж.	Аксенова		

1.489.1-3.1-1 24 СБ

Блок шахты лифта БШЛ 50Г-42л-8
Сборочный чертеж

Стадия	Масса	Масштаб
Р	5720	
Лист	Листов 1	

ГИПРОНИИЗДРАВ
г. Москва

Инв. N подл. | Подпись и дата | Взам. инв. N

Формат	Зона	Поз.	Обозначение	Наименование	Кол.	Примечание
				Документация		
А4			1.489.1-3.1-1 25 СБ	Сборочный чертеж	×	
А3			1.489.1-3.1-1 ООД	Узел VIII...X; XII; XVIII	×	
А3			1.489.1-3.1-1 ООТО	Техническое описание	×	
А3			1.489.1-3.1-1 ООРС	Ведомость расхода стали	×	
				Сборочные единицы		
А4		1	1.289.1-3.6 29.0.00.0	Каркас пространственный ПК 31	1	
А4		2	1.289.1-3.4 00.59.0	Изделие закладное МН 6	4	
А4		3	1.289.1-3.4 00.60.0	МН 7	2	
А4		4	1.489.1-3.2-1 00.01.0	МН 27	2	
				Материал		
				Бетон класса В25	0,59	м³
			Различия исполнений	1.489.1-3.1-1 25		
			и 1.489.1-3.1-1 25-01 по	сборочному чертежу		

Взам. инв. №

Подпись и дата

Инв. № подл.

Нач. отд.	Некритин		11.86
Н. контр.	Некритин		
ГАП	Некритин		
Вед. инж.	Домахина		
Инженер	Аксенова		

1.489.1-3.1-1 25

Блок шахты лифта БША 50-12-1; БША 50-12-2

Стадия	Лист	Листов
Р		1

ГИПРОНИИЗДРАВ г. Москва

Формат А4

1—1

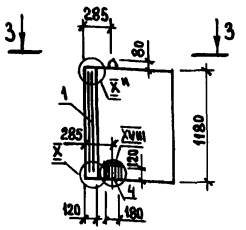

2—2

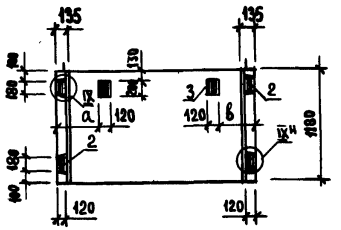

3—3

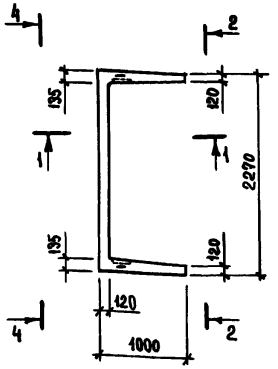

4—4

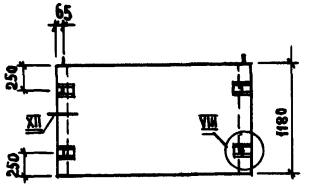

Обозначение	Марка	а, мм	в, мм
1.489.1-3.1-1 25	БША 50-12-1	355	485
-01	БША 50-12-2	485	355

Взам. инв. №

Подпись и дата

Инв. № подл.

Нач. отд.	Некритин		11.86
Н. контр.	Некритин		
ГИП	Некритин		
Вед. инж.	Домахина		
Инженер	Аксенова		

1.489.1-3.1-1 25 СБ

Блок шахты лифта БША 50-12-1; БША 50-12-2 Сборочный чертеж

Стадия	Масса	Масштаб
Р	1490	
Лист	Листов 1	

ГИПРОНИИЗДРАВ г. Москва

Формат А4

Формат	Зона	Поз.	Обозначение	Наименование	Кол.	Примечание
				Документация		
А4			1.489.1-3.1-1 26 СБ	Сборочный чертеж	X	
А3			1.489.1-3.1-1 ОВА	Узел VIII...X; XII; XVIII	X	
А3			1.489.1-3.1-1 ООТО	Техническое описание	X	
А3			1.489.1-3.1-1 ООРС	Ведомость расхода стали	X	
				Сборочные единицы		
А4		1	1.289.1-3.6 29.0.00.0	Каркас пространственный ПК31	1	
А4		2	1.289.1-34 00.55.0	Изделие закладное МН1	2	
А4		3	1.289.1-34 00.59.0	МН6	4	
А4		4	1.489.1-3.2-1 00.0.1.0	МН27	2	
				Материал		
				Бетон класса В25	0,59	м³

Взам. инв. № | Подпись и дата | Инв. № подл.

Нач. отд.	Некритин		11.86
Н. контр.	Некритин		
ГИП	Некритин		
Вед. инж	Домахина		
Инженер	Аксенова		

1.489.1-3.1-1 26

Блок шахты лифта БША50-12-3

Стадия	Лист	Листов
Р		1

ГИПРОНИИЗДРАВ г. Москва

Формат А4

1 – 1

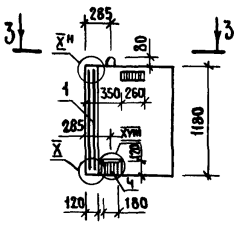

2 – 2

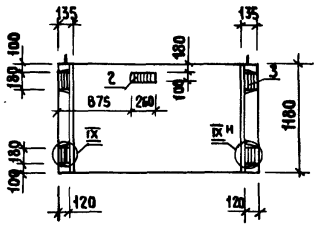

3 – 3

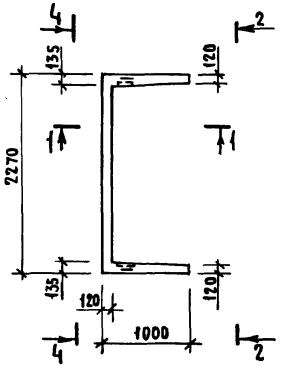

4 – 4

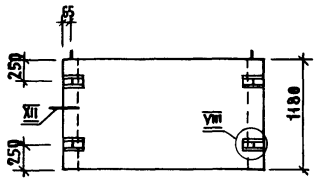

Взам. инв. № | Подпись и дата | Инв. № подл.

1.489.1 – 3.1-1 26 СБ

Блок шахты лифта БША50-12-3 Сборочный чертеж

Стадия	Масса	Масштаб
Р	1470	
Лист	Листов 1	

ГИПРОНИИЗДРАВ г. Москва

Формат А4

Формат	Зона	Поз.	Обозначение	Наименование	Кол.	Примечание
				Документация		
А4			1.489.1-3.1-1 27СБ	Сборочный чертеж	×	
А3			1.489.1-3.1-1 00Д	Узел VIII...X; XII; XVIII	×	
А3			1.489.1-3.1-1 00ТО	Техническое описание	×	
А3			1.489.1-3.1-1 00РС	Ведомость расхода стали	×	
				Сборочные единицы		
А4		1	1.489.1-3.2-1 09.0.0.0	Каркас пространственный ПК 124	1	
А4		2	1.289.1-3.4 00.55.0	Изделие закладное МН1	2	
А4		3	1.289.1-3.4 00.59.0	МН6	4	
А4		4	1.289.1-3.4 00.60.0	МН7	4	
А4		5	1.489.1-3.2-1 00.0.1.0	МН27	2	
				Материал		
				Бетон класса В25	1,48	м³
			Различия исполнений	1.489.1-3.1-1 27 и		
			1.489.1-3.1-1 27-01 по	сборочному чертежу		

Нач. отд.	Некритин		11.86
Н. контр.	Некритин		
ГИП	Некритин		
Вед. инж.	Домахина		
Инженер	Аксенова		

1.489.1-3.1-1 27

Блок шахты лифта БШЛ 50-30-5; БШЛ50-30-7

Стадия	Лист	Листов
Р		1

ГИПРОНИИЗДРАВ г. Москва

Формат А4

Инв. № подл. | Подпись и дата | Взам. инв. №

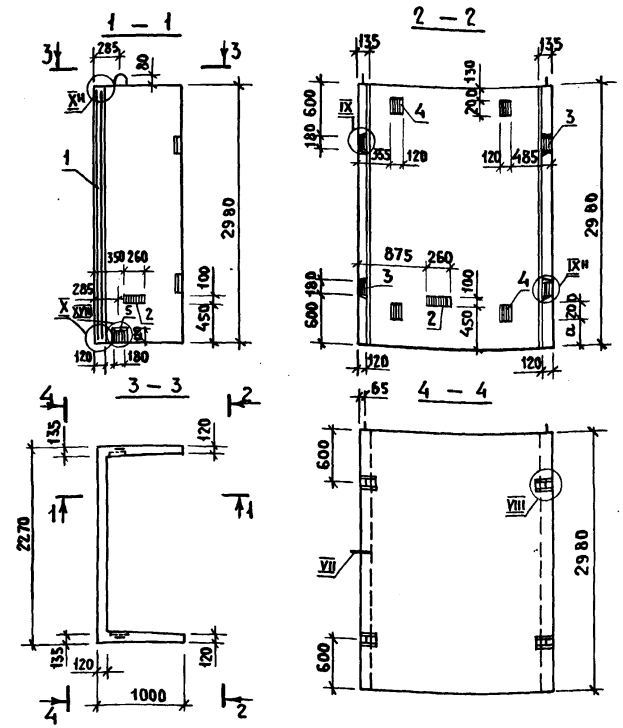

Обозначение	Наименование	a, мм
1.489.1-3.1-1 27	БШЛ50-30-5	250
-01	БШЛ50-30-7	850

Нач. отд.	Некритин		11.86
Н. контр.	Некритин		
ГИП	Некритин		
Вед. инж.	Домахина		
Инженер	Аксенова		

1.489.1-3.1-1 27СБ

Блок шахты лифта БШЛ50-30-5; БШЛ 50-30-7 Сборочный чертеж

Стадия	Масса	Масштаб
Р	3700	
Лист	Листов 1	

ГИПРОНИИЗДРАВ г. Москва

Формат	Зона	Поз.	Обозначение	Наименование	Кол.	Примечание
				Документация		
А4			1.489.1-3.1-1 28СБ	Сборочный чертеж	×	
А3			1.489.1-3.1-1 ООА	Узел VIII...X; XII; XVIII	×	
А3			1.489.1-3.1-1 ООТО	Техническое описание	×	
А3			1.489.1-3.1-1 ООРС	Ведомость расхода стали	×	
				Сборочные единицы		
А4		1	1.489.1-3.2-1 09.0.00	Каркас пространственный ПК124	1	
А4		2	1.289.1-3.4 00.55.0	Изделие закладное МН1	4	
А4		3	1.289.1-3.4 00.59.0	МН6	4	
А4		4	1.289.1-3.4 00.60.0	МН7	2	
А4		5	1.489.1-3.2-1 00.0.10	МН27	2	
				Материал		
				Бетон класса В25	1,48	м³
			Различия исполнений 1.489.1-3.1-1 28-01	1.489.1-3.1-1 28 и сборочному чертежу		

Нач. отд.	Некритин		11.86
Н. контр.	Некритин		
ГИП	Некритин		
Вед. инж.	Домахина		
Инженер	Аксенова		

1.489.1-3.1-1 28

Блок шахты лифта БШЛ 50-30-9; БШЛ 50-30-11

Стадия	Лист	Листов
Р		1

ГИПРОНИИЗДРАВ г. Москва

Формат А4

Инв. № подл. | Подпись и дата | Взам. инв. №

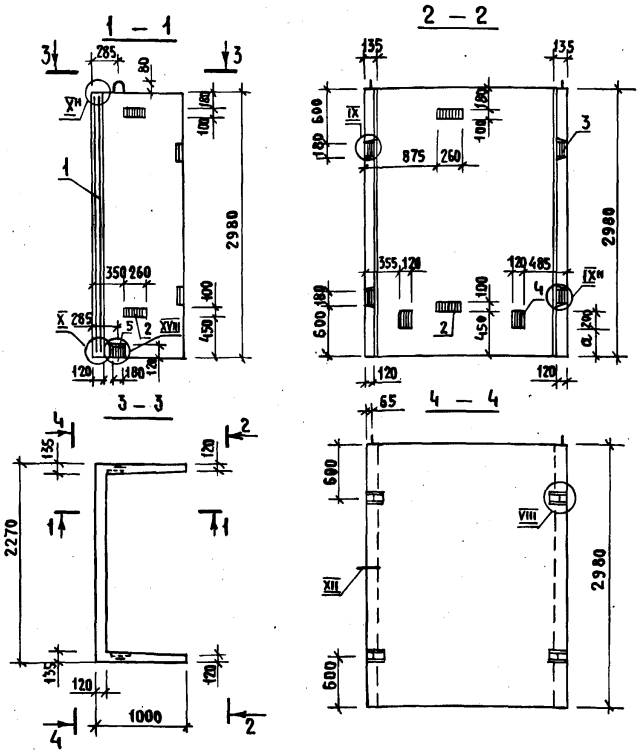

Обозначение	Марка	a, мм
1.489.1-3.1-1 28	БШЛ 50-30-9	250
-01	БШЛ 50-30-11	850

1.489.1-3.1-1 28СБ

Блок шахты лифта БШЛ 50-30-9; БШЛ 50-30-11 Сборочный чертеж

Нач. отд.	Некритин		11.86
Н. контр.	Некритин		
ГИП	Некритин		
Вед. инж.	Домахина		
Инженер	Аксенова		

Стадия	Масса	Масштаб
Р	3700	
Лист	Листов 1	

ГИПРОНИИЗДРАВ г. Москва

Формат А4

Формат	Зона	Поз.	Обозначение	Наименование	Кол.	Примечание
				Документация		
А4			1.489.1-3.1-1 29 СБ	Сборочный чертеж	X	
А3			1.489.1-3.1-1 00 ОД	Узел VIII ... X; XII; XVIII	X	
А3			1.489.1-3.1-1 00 ТО	Техническое описание	X	
А3			1.489.1-3.1-1 00 РС	Ведомость расхода стали	X	
				Сборочные единицы		
А4		1	1.289.1-3.6 29.0.00.0	Каркас пространственный ПК31	1	
А4		2	1.289.1-3.4 00.55.0	Изделие закладное МН1	2	
А4		3	1.289.1-3.4 00.59.0	МН6	4	
А4		4	1.489.1-3.2-1 00.01.0	МН27	2	
				Материал		
				Бетон класса В25	0,59	м3

Взам. инв.№ | Подпись и дата | Инв.№ подл.

Нач.отд.	Некритин		11.86
Н.контр.	Некритин		
ГИП	Некритин		
Вед.инж.	Домахина		
Инженер	Аксенова		

1.489.1-3.1-1 29

Блок шахты лифта БШ150-12-4

Стадия	Лист	Листов
Р		1

ГИПРОНИИЗДРАВ г. Москва

Формат А4

1-1

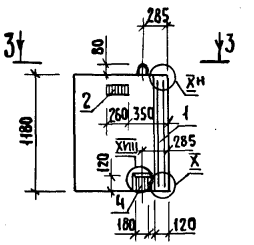

2-2

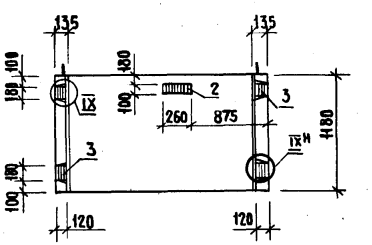

3-3

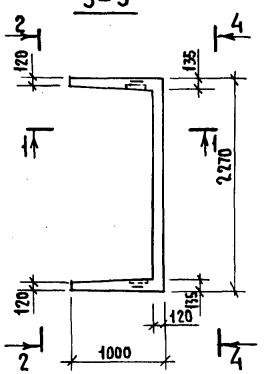

4-4

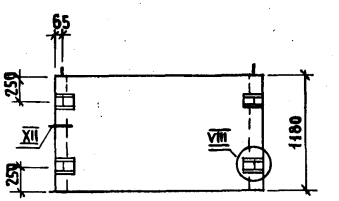

Взам. инв.№ | Подпись и дата | Инв.№ подл.

Нач.отд.	Некритин		11.86
Н.контр.	Некритин		
ГИП	Некритин		
Вед.инж.	Домахина		
Инженер	Аксенова		

1.489.1-3.1-1 29 СБ

Блок шахты лифта БШ150-12-4 Сборочный чертеж

Стадия	Масса	Масштаб
Р	1470	
Лист	Листов 1	

ГИПРОНИИЗДРАВ г. Москва

Формат А4

Формат	Зона	Поз.	Обозначение	Наименование	Кол.	Примечание
				Документация		
А4			1.489.1-3.1-1 30СБ	Сборочный чертеж	×	
А3			1.489.1-3.1-1 00А	Узел VIII...X; XII; XVIII	×	
А3			1.489.1-3.1-1 00ТО	Техническое описание	×	
А3			1.489.1-3.1-1 00РС	Ведомость расхода стали	×	
				Сборочные единицы		
А4		1	1.489.1-3.2-1 09.00.0	Каркас пространственный ПК124	1	
А4		2	1.289.1-3.4 00.55.0	Изделие закладное МН1	2	
А4		3	1.289.1-3.4 00.59.0	МН6	4	
А4		4	1.289.1-3.4 00.60.0	МН7	4	
А4		5	1.489.1-3.2-100.0.1.0	МН27	2	
				Материал		
				Бетон класса В25	1,48	м³
			Различия исполнений	1.489.1-3.1-1 30		
			и 1.489.1-3.1-1 30-01 по	сборочному чертежу		

Инв.№ подл. | Подпись и дата | Взам.инв.№

Нач.отд.	Некритин		11.86
Н.контр.	Некритин		
ГИП	Некритин		
Вед.инж	Домахина		
Инженер	Аксенова		

1.489.1-3.1-1 30

Блок шахты лифта БШЛ50-30-6; БШЛ50-30-8

Стадия	Лист	Листов
Р		1

ГИПРОНИИЗДРАВ г.Москва

Формат А4

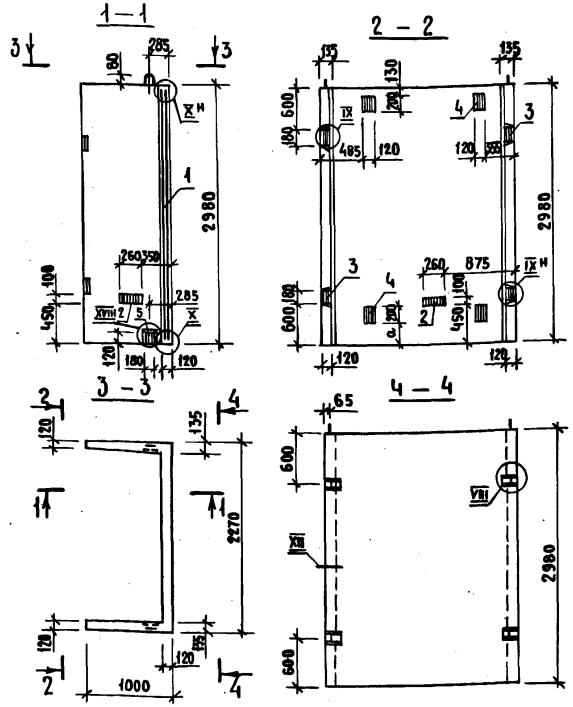

Обозначение	Наименование	a, мм
1.489.1-3.1-1 30	БШЛ50-30-6	250
-01	БШЛ50-30-8	850

Инв.№ подл. | Подпись и дата | Взам.инв.№

Нач.отд.	Некритин		11.86
Н.контр.	Некритин		
ГИП	Некритин		
Вед.инж	Домахина		
Инженер	Аксенова		

1.489.1-3.1-1 30СБ

Блок шахты лифта БШЛ50-30-6; БШЛ50-30-8 Сборочный чертеж

Стадия	Масса	Масштаб
Р	3700	
Лист	Листов 1	

ГИПРОНИИЗДРАВ г.Москва

Формат	Зона	Поз.	Обозначение	Наименование	Кол.	Примечание
				Документация		
А4			1.489.1-3.1-1 31СБ	Сборочный чертеж	X	
А3			1.489.1-3.1-1 ОДА	Узел VIII...X; XII; XVIII	X	
А3			1.489.1-3.1-1 ОПТО	Техническое описание	X	
А3			1.489.1-3.1-1 ОПРС	Ведомость расхода стали	X	
				Сборочные единицы		
А4		1	1.489.1-3.2-1 09.0.0.0	Каркас пространственный ПК124	1	
А4		2	1.289.1-3.4 00.55.0	Изделие закладное МН1	4	
А4		3	1.289.1-3.4 00.59.0	МН5	4	
А4		4	1.289.1-3.4 00.60.0	МН7	2	
А4		5	1.489.1-3.2-1 00.0.10	МН27	2	
				Материал		
				Бетон класса В25	1,48	м³
			Различия исполнений	1.489.1-3.1-1 31		
			и 1.489.1-3.1-1 31-01 по	сборочному чертежу		

Инв.№ подл. | Подпись и дата | Взам. инв.№

Нач.отд.	Некритин		11.86
Н.контр.	Некритин		
ГИП	Некритин		
Вед.инж	Домахина		
Инженер	Аксенова		

1.489.1-3.1-1 31

Блок шахты лифта БШЛ50-30-10; БШЛ50-30-12

Стадия	Лист	Листов
Р		1

ГИПРОНИИЗДРАВ г. Москва

Формат А4

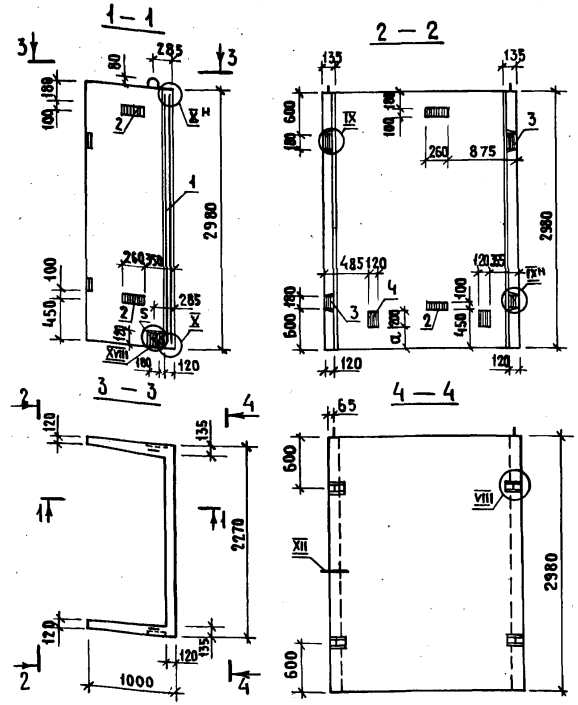

Обозначение	Марка	a, мм
1.489.1-3.1-1 31	БШЛ50-30-10	250
-01	БШЛ50-30-12	850

Инв.№ подл. | Подпись и дата | Взам. инв.№

Нач.отд.	Некритин		11.86
Н.контр.	Некритин		
ГИП	Некритин		
Вед.инж	Домахина		
Инженер	Аксенова		

1.489.1-3.1-1 31СБ

Блок шахты лифта БШЛ50-30-10; БШЛ50-30-12 Сборочный чертеж

Стадия	Масса	Масштаб
Р	3700	
Лист	Листов 1	

ГИПРОНИИЗДРАВ г. Москва

Формат А4

Формат	Зона	Поз.	Обозначение	Наименование	Кол.	Примечание
				Документация		
А4			1.489.1-3.1-1 32СБ	Сборочный чертеж	Х	
А3			1.489.1-3.1-1 00 Д	Узел VIII...X; XII; XVIII	Х	
А3			1.489.1-3.1-1 00 ТО	Техническое описание	Х	
А3			1.489.1-3.1-1 00 РС	Ведомость расхода стали	Х	
				Сборочные единицы		
А4		1	1.489.1-3.2-1 12.0.0.0	Каркас пространственный ПК127	1	
А4		2	1.289.1-3.4 00.60.0	Изделие закладное МН7	2	
А4		3	1.289.1-3.4 00.59.0	МН6	4	
А4		4	1.489.1-3.2-1 00.0.1.0	МН27	2	
				Материал		
				Бетон класса В25	0,68	м³
			Различия исполнений	1.489.1-3.1-1 32 и		
			1.489.1-3.1-1 32-01 по	сборочному чертежу		

Взам.инв.№ | Подпись и дата | Инв.№ подл.

Нач.отд.	Некритин		Н.86
Н.контр.	Некритин		
ГИП	Некритин		
Вед.инж.	Домахина		
Инженер	Меренчикова		

1.489.1-3.1-1 32

Блок шахты лифта
БШЛ 100-12-1; БШЛ 100-12-2

Стадия	Лист	Листов
Р		1

ГИПРОНИИЗДРАВ г. Москва

Формат А4

1 – 1

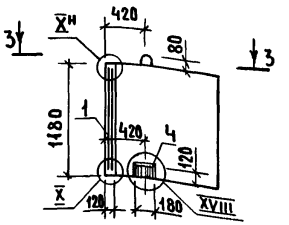

2 – 2

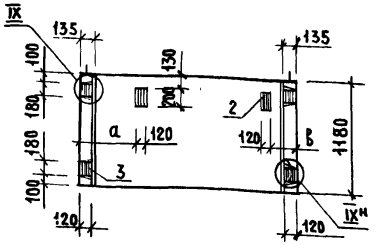

3 – 3

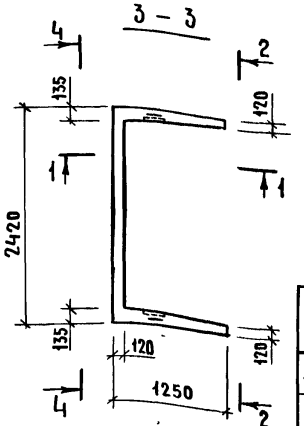

4 – 4

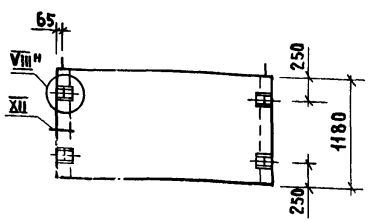

Обозначение	Марка	a, мм	b, мм
1.489.1-3.1-1 32	БШЛ 100-12-1	285	635
-01	БШЛ 100-12-2	635	285

Взам.инв.№ | Подпись и дата | Инв.№ подл.

Нач.отд.	Некритин		Н.86
Н.контр.	Некритин		
ГИП	Некритин		
Вед.инж.	Домахина		
Инженер	Меренчикова		

1.489.1-3.1-1 32СБ

Блок шахты лифта
БШЛ 100-12-1; БШЛ 100-12-2
Сборочный чертеж

Стадия	Масса	Масштаб
Р	1700	
Лист	Листов 1	

ГИПРОНИИЗДРАВ г. Москва

Формат А4

Формат	Зона	Поз.	Обозначение	Наименование	Кол.	Примечание
				Документация		
А4			1.489.1-3.1-1 33СБ	Сборочный чертеж	X	
А3			1.489.1-3.1-1 00Д	Узел VIII..X; XII; XVIII	X	
А3			1.489.1-3.1-1 00ТО	Техническое описание	X	
А3			1.489.1-3.1-1 00РС	Ведомость расхода стали	X	
				Сборочные единицы		
А4		1	1.489.1-3.2-1 12.0.0.0	Каркас пространственный ПК127	1	
А4		2	1.289.1-3.4 00.55.0-01	Изделие закладное МН 2	1	
А4		3	1.289.1-3.4 00.59.0	МН 6	4	
А4		4	1.289.1-3.4 00.61.0	МН 8	1	
А4		5	1.489.1-3.2-1 00.01.0	МН27	2	
				Материал		
				Бетон класса В 2,5	0,68	м³

Инв.№подл. | Подпись и дата | Взам.инв.№

Нач.отд.	Некритин		11.86
Н.контр.	Некритин		
ГИП	Некритин		
Вед.инж.	Домахина		
Инженер	Меренчикова		

1.489.1-3.1-1 33

Блок шахты лифта БШЛ100-12-3

Стадия	Лист	Листов
Р		1

ГИПРОНИИЗДРАВ г. Москва

Формат А4

1 — 1

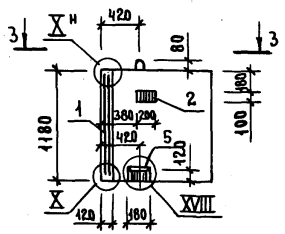

2 — 2

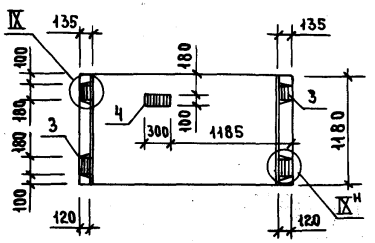

3 — 3

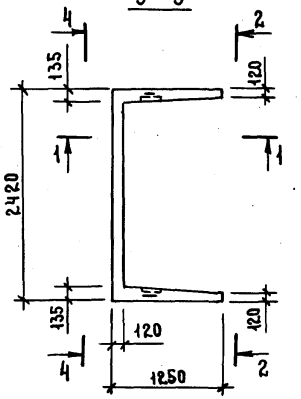

4 — 4

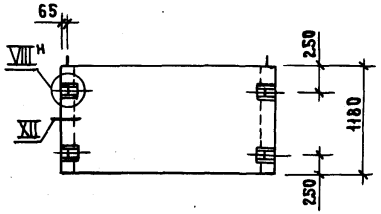

Инв.№подл. | Подпись и дата | Взам.инв.№

Нач.отд.	Некритин		11.86
Н.контр.	Некритин		
ГИП	Некритин		
Вед.инж.	Домахина		
Инженер	Меренчикова		

1.489.1-3.1-1 33 СБ

Блок шахты лифта БШЛ100-12-3 Сборочный чертеж

Стадия	Масса	Масштаб
Р	1700	

Лист	Листов 1

ГИПРОНИИЗДРАВ г. Москва

Формат А4

Формат	Зона	Поз.	Обозначение	Наименование	Кол.	Примечание
				Документация		
А4			1.489.1-3.1-1 34 СБ	Сборочный чертеж	×	
А3			1.489.1-3.1-1 00 Д	Узел VIII...X; XII; XVIII	×	
А3			1.489.1-3.1-1 00 ТО	Техническое описание	×	
А3			1.489.1-3.1-1 00 РС	Ведомость расхода стали	×	
				Сборочные единицы		
А4		1	1.489.1-3.2-1 10.00.0	Каркас пространственный ПК125	1	
А4		2	1.289.1-3.4 00.55.0-01	Изделие закладное МН2	1	
А4		3	1.289.1-3.4 00.59.0	МН6	4	
А4		4	1.289.1-3.4 00.60.0	МН7	4	
А4		5	1.289.1-3.4 00.61.0	МН8	1	
А4		6	1.489.1-3.2-1 00.0.10	МН27	2	
				Материал		
				Бетон класса В25	1,72	м³
			Различия исполнений	1.489.1-3.1-1 34 И		
			1.489.1-3.1-1 34-01 ПО	сборочному чертежу		

Инв.№ подл. | Подпись и дата | Взам. инв.№

Нач. отд.	Некритин		11.86
Н. контр.	Некритин		
ГИП	Некритин		
Вед. инж.	Домахина		
Инженер	Меренчикова		

1.489.1-3.1-1 34

Блок шахты лифта БШЛ100-30-3; БШЛ100-30-5

Стадия	Лист	Листов
Р		1

ГИПРОНИИЗДРАВ г. Москва

Формат А4

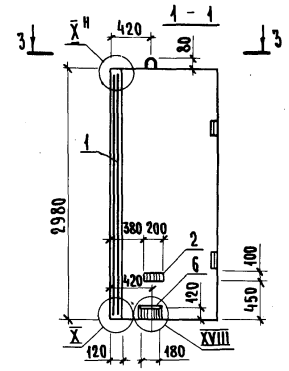

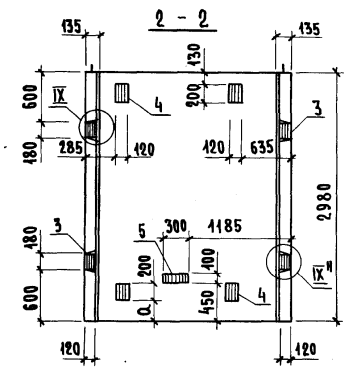

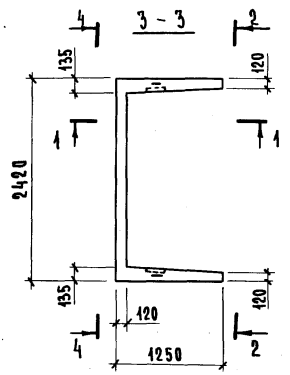

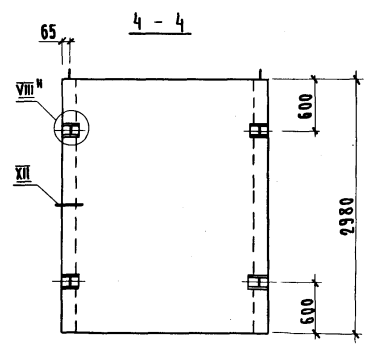

Обозначение	Марка	α, мм
1.489.1-3.1-1 34	БШЛ100-30-3	250
-01	БШЛ100-30-5	850

Инв.№ подл. | Подпись и дата | Взам. инв.№

Нач. отд.	Некритин		11.86
Н. контр.	Некритин		
ГИП	Некритин		
Вед. инж.	Домахина		
Инженер	Меренчикова		

1.489.1-3.1-1 34 СБ

Блок шахты лифта БШЛ100-30-3; БШЛ100-30-5 Сборочный чертеж

Стадия	Масса	Масштаб
Р	4300	
Лист	Листов 1	

ГИПРОНИИЗДРАВ г. Москва

Формат А4

Формат	Зона	Поз	Обозначение	Наименование	Кол.	Примечание
				Документация		
А4			1.489.1-3.1-1 35 СБ	Сборочный чертеж	×	
А3			1.489.1-3.1-1 00 Д	Узел VIII..X; XII; XVIII	×	
А3			1.489.1-3.1-1 00 ТО	Техническое описание	×	
А3			1.489.1-3.1-1 00 РС	Ведомость расхода стали	×	
				Сборочные единицы		
А4		1	1.489.1-3.2-1 10.0.0.0	Каркас пространственный ПК125	1	
А4		2	1.289.1-3.4 00.59.0	Изделие закладное МН6	4	
А4		3	1.289.1-3.4 00.60.0	МН7	4	
А4		4	1.489.1-3.2-1 00.0.1.0	МН27	2	
				Материал		
				Бетон класса В25	1,72	м³

Инв. № подл. | Подпись и дата | Взам. инв. №

Нач. отд.	Некритин		11.86
Н. контр.	Некритин		
ГИП	Некритин		
Вед. инж.	Домахина		
Инженер	Меренчикова		

1.489.1-3.1-1 35

Блок шахты лифта
БШЛ 100-30-7

Стадия	Лист	Листов
Р		1

ГИПРОНИИЗДРАВ
г. Москва

Формат А4

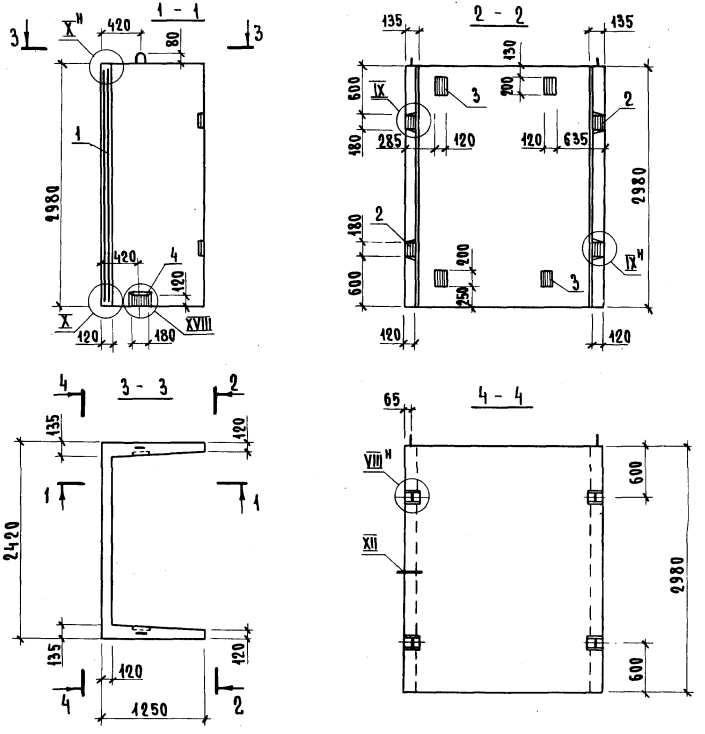

Инв. № подл. | Подпись и дата | Взам. инв. №

Нач. отд.	Некритин		11.86
Н. контр.	Некритин		
ГИП	Некритин		
Вед. инж.	Домахина		
Инженер	Меренчикова		

1.489.1-3.1-1 35 СБ

Блок шахты лифта
БШЛ 100-30-7
Сборочный чертеж

Стадия	Масса	Масштаб
Р	4300	
Лист	Листов 1	

ГИПРОНИИЗДРАВ
г. Москва

Формат А4

Формат	Зона	Поз.	Обозначение	Наименование	Кол.	Примечание
				Документация		
А4			1.489.1-3.1-1 36 СБ	Сборочный чертеж	×	
А3			1.489.1-3.1-1 00 Д	Узел VIII..X; XII; XVIII	×	
А3			1.489.1-3.1-1 00 ТО	Техническое описание	×	
А3			1.489.1-3.1-1 00 РС	Ведомость расхода стали	×	
				Сборочные единицы		
А4		1	1.489.1-3.2-1 10.0.0.0	Каркас пространственный ПК125	1	
А4		2	1.289.1-3.4 00.55.0-01	Изделие закладное МН2	1	
А4		3	1.289.1-3.4 00.59.0	МН6	4	
А4		4	1.289.1-3.4 00.60.0	МН7	2	
А4		5	1.289.1-3.4 00.61.0	МН8	1	
А4		6	1.489.1-3.2-1 00.0.1.0	МН27	2	
				Материал		
				Бетон класса В25	1,72	м³
			Различия исполнений	1.489.1-3.1-1 36 и		
			1.489.1-3.1-1 36-01 по	сборочному чертежу		

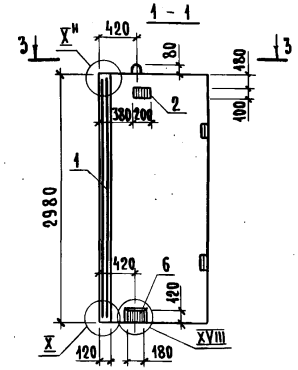

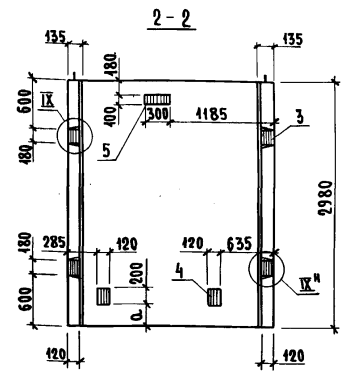

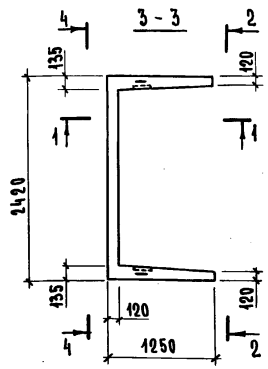

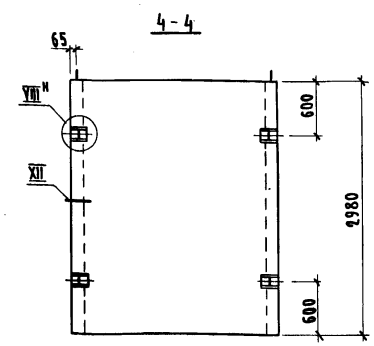

Обозначение	Марка	a, мм
1.489.1-3.1-1 36	БШЛ100-30-9	250
-01	БШЛ100-30-11	850

Нач. отд.	Некритин		11.86
Н. контр.	Некритин		
ГИП	Некритин		
Вед. инж.	Домахина		
Инженер	Мереничкова		

1.489.1-3.1-1 36

Блок шахты лифта БШЛ100-30-9; БШЛ100-30-11

Стадия	Лист	Листов
Р		1

ГИПРОНИИЗДРАВ г. Москва

Формат А4

Инв. № подл. | Подпись и дата | Взам. инв. №

Нач. отд.	Некритин		11.86
Н. контр.	Некритин		
ГИП	Некритин		
Вед. инж.	Домахина		
Инженер	Мереничкова		

1.489.1-3.1-1 36 СБ

Блок шахты лифта БШЛ100-30-9; БШЛ100-30-11 Сборочный чертеж

Стадия	Масса	Масштаб
Р	4300	
Лист	Листов 1	

ГИПРОНИИЗДРАВ г. Москва

Формат А4

Инв. № подл. | Подпись и дата | Взам. инв. №

Формат	Зона	Поз.	Обозначение	Наименование	Кол.	Примечание
				Документация		
А4			1.489.1-3.1-1 37 СБ	Сборочный чертеж	×	
А3			1.489.1-3.1-1 00 Д	Узел VIII..X; XII; XVIII	×	
А3			1.489.1-3.1-1 00 ТО	Техническое описание	×	
А3			1.489.1-3.1-1 00 РС	Ведомость расхода стали	×	
				Сборочные единицы		
А4		1	1.489.1-3.2-1 10.0.0.0	Каркас пространственный ПК125	1	
А4		2	1.289.1-3.4 00.55.0-01	Изделие закладное МН2	2	
А4		3	1.289.1-3.4 00.59.0	МН6	4	
А4		4	1.289.1-3.4 00.60.0	МН7	2	
А4		5	1.289.1-3.4 00.61.0	МН8	2	
А4		6	1.489.1-3.2-1 00.0.4.0	МН27	2	
				Материал		
				Бетон класса В25	1,72	м³

Инв. № подл. | Подпись и дата | Взам. инв. №

Нач. отд.	Некритин		11.86
Н. контр.	Некритин		
ГИП	Некритин		
Вед. инж.	Домахина		
Инженер	Меренчикова		

1.489.1-3.1-1 37

Блок шахты лифта
БШЛ 100-30-13

Стадия	Лист	Листов
Р		1

ГИПРОНИИЗДРАВ
г. Москва

Формат А4

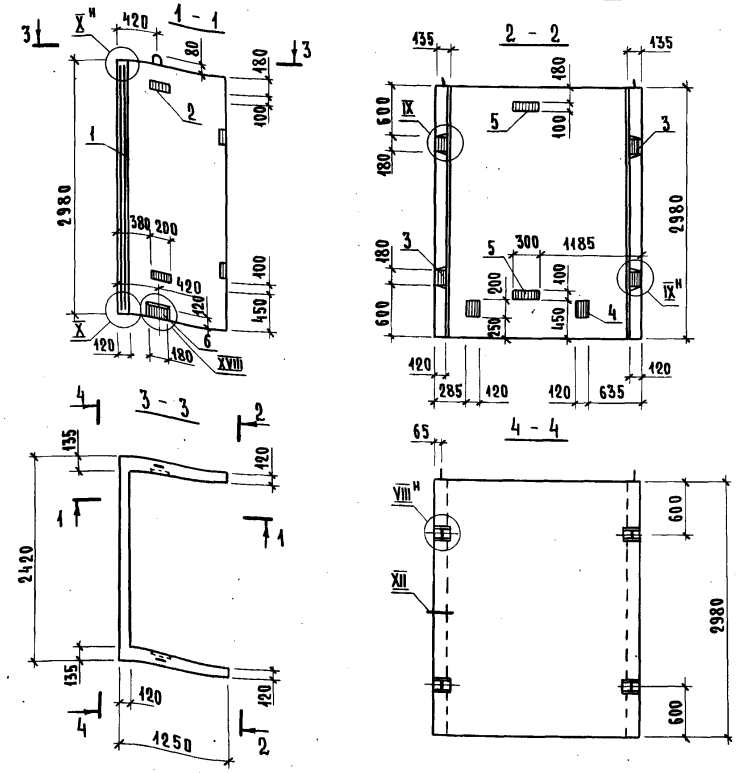

Инв. № подл. | Подпись и дата | Взам. инв. №

Нач. отд.	Некритин		11.86
Н. контр.	Некритин		
ГИП	Некритин		
Вед. инж.	Домахина		
Инженер	Меренчикова		

1.489.1-3.1-1 37 СБ

Блок шахты лифта
БШЛ 100-30-13
Сборочный чертеж

Стадия	Масса	Масштаб
Р	4300	
Лист	Листов 1	

ГИПРОНИИЗДРАВ
г. Москва

Формат А4

Формат	Зона	Поз.	Обозначение	Наименование	Кол.	Примечание
				Документация		
А4			1.489.1-3.1-1 38 СБ	Сборочный чертеж	×	
А3			1.489.1-3.1-1 00 Д	Узел VIII...X; XII; XVIII	×	
А3			1.489.1-3.1-1 00 ТО	Техническое описание	×	
А3			1.489.1-3.1-1 00 РС	Ведомость расхода стали	×	
				Сборочные единицы		
А4		1	1.489.1-3.2-1 12.0.0.0	Каркас пространственный ПК127	1	
А4		2	1.289.1-3.4 00.55.0-01	Изделие закладное МН2	1	
А4		3	1.289.1-3.4 00.59.0	МН6	4	
А4		4	1.289.1-3.4 00.61.0	МН8	1	
А4		5	1.489.1-3.2-1 00.0.1.0	МН27	2	
				Материал		
				Бетон класса В25	0,68	м³

Инв.№подл. | Подпись и дата | Взам.инв.№

Нач.отд.	Некритин		11.86
Н.контр.	Некритин		
ГИП	Некритин		
Вед.инж.	Домахина		
Ст.инж.	Комарова		

1.489.1-3.1-1 38

Блок шахты лифта БШЛ100-12-4

Стадия	Лист	Листов
Р		1

ГИПРОНИИЗДРАВ г.Москва

Формат А4

1-1

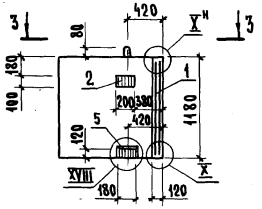

2-2

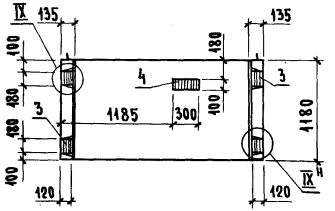

3-3

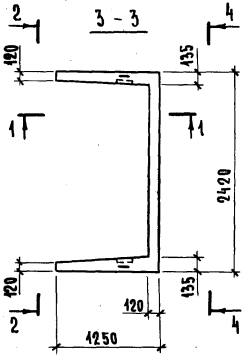

4-4

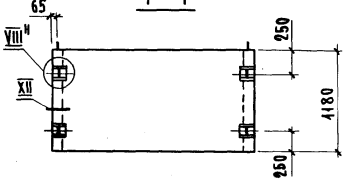

Инв.№подл. | Подпись и дата | Взам.инв.№

Нач.отд.	Некритин		11.86
Н.контр.	Некритин		
ГИП	Некритин		
Вед.инж.	Домахина		
Техник	Мереничкова		

1.489.1-3.1-1 38 СБ

Блок шахты лифта БШЛ100-12-4 Сборочный чертеж

Стадия	Масса	Масштаб
Р	1700	
Лист	Листов 1	

ГИПРОНИИЗДРАВ г.Москва

Формат А4

Формат	Зона	Поз.	Обозначение	Наименование	Кол.	Примечание
				Документация		
А4			1.489.1-3.1-1 39 СБ	Сборочный чертеж	×	
А3			1.489.1-3.1-1 00 Д	Узел VIII..X; XII; XVIII	×	
А3			1.489.1-3.1-1 00 ТО	Техническое описание	×	
А3			1.489.1-3.1-1 00 РС	Ведомость расхода стали	×	
				Сборочные единицы		
А4		1	1.489.1-3.2-1 10.0.0.0	Каркас пространственный ПК12.5	1	
А4		2	1.289.1-3.4 00.55.0-01	Изделие закладное МН2	1	
А4		3	1.289.1-3.4 00.59.0	МН6	4	
А4		4	1.289.1-3.4 00.60.0	МН7	4	
А4		5	1.289.1-3.4 00.61.0	МН8	1	
А4		6	1.489.1-3.2-1 00.0.1.0	МН27	2	
				Материал		
				Бетон класса В25	1,72	м³
			Различия исполнений	1.489.1-3.1-1 39 и		
			1.489.1-3.1-1 39-01 по	сборочному чертежу		

1.489.1-3.1-1 39

Нач.отд	Некритин		11.86
Н.контр.	Некритин		
ГИП	Некритин		
Вед.инж	Домахина		
Инженер	Меренчикова		

Блок шахты лифта БШЛ 100-30-4; БШЛ 100-30-6

Стадия	Лист	Листов
Р		1

ГИПРОНИИЗДРАВ г. Москва

Формат А4

Инв. № подл. | Подпись и дата | Взам. инв. №

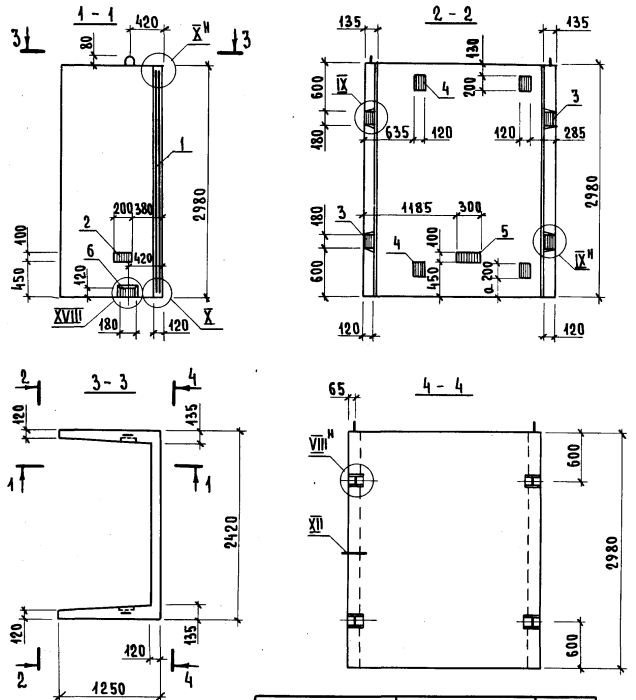

Обозначение	Марка	a, мм
1.489.1-3.1-1 39	БШЛ 100-30-4	250
-01	БШЛ 100-30-6	850

1.489.1-3.1-1 39 СБ

Нач.отд	Некритин		11.86
Н.контр.	Некритин		
ГИП	Некритин		
Вед.инж	Домахина		
Инженер	Меренчикова		

Блок шахты лифта БШЛ 100-30-4; БШЛ 100-30-6 Сборочный чертеж

Стадия	Масса	Масштаб
Р	4300	
Лист	Листов 1	

ГИПРОНИИЗДРАВ г. Москва

Формат А4

Формат	Зона	Поз	Обозначение	Наименование	Кол.	Примечание
				Документация		
А4			1.489.1-3.1-1 40 СБ	Сборочный чертеж	×	
А3			1.489.1-3.1-1 00 Д	Узел VIII...X; XII; XVIII	×	
А3			1.489.1-3.1-1 00 ТО	Техническое описание	×	
А3			1.489.1-3.1-1 00 РС	Ведомость расхода стали	×	
				Сборочные единицы		
А4		1	1.489.1-3.2-1 10.0.0.0	Каркас пространственный ПК125	1	
А4		2	1.289.1-3.4 00.59.0	Изделие закладное МН6	4	
А4		3	1.289.1-3.4 00.60.0	МН7	4	
А4		4	1.489.1-3.2-1 00.0.1.0	МН27	2	
				Материал		
				Бетон класса В25	1,72	м³

Инв. № подл. | Подпись и дата | Взам. инв. №

Нач. отд.	Некритин		11.86
Н. контр.	Некритин		
ГИП	Некритин		
Вед. инж.	Домахина		
Инженер	Мереничкова		

1.489.1-3.1-1 40

Блок шахты лифта БШЛ 100-30-8

Стадия	Лист	Листов
Р		1

ГИПРОНИИЗДРАВ г. Москва

Формат А4

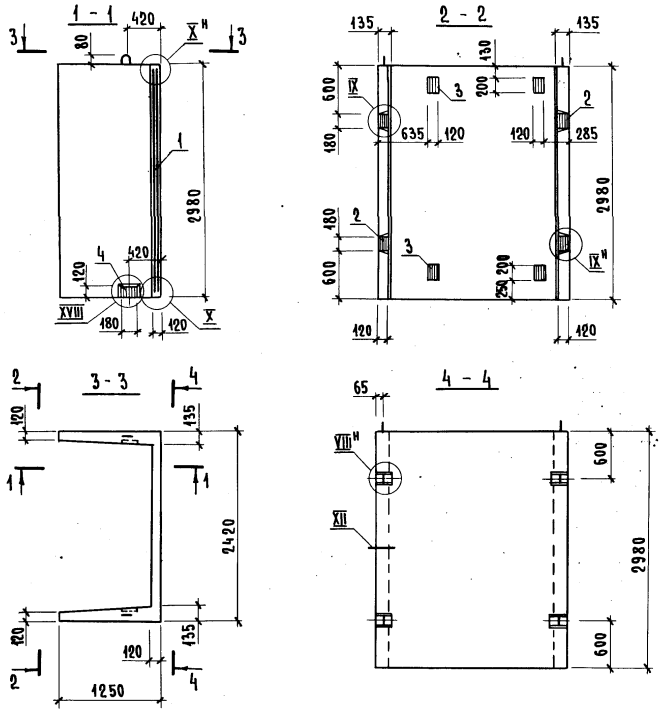

Инв. № подл. | Подпись и дата | Взам. инв. №

Нач. отд.	Некритин		11.86
Н. контр.	Некритин		
ГИП	Некритин		
Вед. инж.	Домахина		
Инженер	Мереничкова		

1.489.1-3.1-1 40 СБ

Блок шахты лифта БШЛ 100-30-8 Сборочный чертеж

Стадия	Масса	Масштаб
Р	4300	
Лист	Листов 1	

ГИПРОНИИЗДРАВ г. Москва

Формат А4

Формат	Зона	Поз.	Обозначение	Наименование	Кол.	Примечание
				Документация		
А4			1.489.1-3.1-1 41 СБ	Сборочный чертеж	×	
А3			1.489.1-3.1-1 00 Д	Узел VIII...X; XII; XVIII	×	
А3			1.489.1-3.1-1 00 ТО	Техническое описание	×	
А3			1.489.1-3.1-1 00 РС	Ведомость расхода стали	×	
				Сборочные единицы		
А4		1	1.489.1-3.2-1 10.0.0.0	Каркас пространственный ПК125	1	
А4		2	1.289.1-3.4 00.55.0-01	Изделие закладное МН2	1	
А4		3	1.289.1-3.4 00.59.0	МН6	4	
А4		4	1.289.1-3.4 00.60.0	МН7	2	
А4		5	1.289.1-3.4 00.61.0	МН8	1	
А4		6	1.489.1-3.2-1 00.0.1.0	МН27	2	
				Материал		
				Бетон класса В25	1,72	м³
			Различия исполнений	1.489.1-3.1-1 41 и		
			1.489.1-3.1-1 41-01 по	сборочному чертежу		

Взам. инв. № | Подпись и дата | Инв. № подл.

Нач. отд	Некритин		11.86
Н. контр.	Некритин		
ГИП	Некритин		
Вед. инж	Домахина		
Инженер	Меренчиков		

1.489.1-3.1-1 41

Блок шахты лифта БШЛ100-30-10; БШЛ100-30-12

Стадия	Лист	Листов
Р		1

ГИПРОНИИЗДРАВ г. Москва

Формат А4

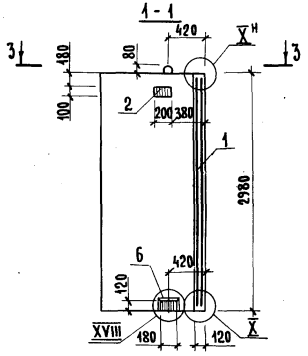

Обозначение	Марка	a, мм
1.489.1-3.1-1 41	БШЛ100-30-10	250
-01	БШЛ100-30-12	850

Взам. инв. № | Подпись и дата | Инв. № подл.

Нач. отд	Некритин		11.86
Н. контр.	Некритин		
ГИП	Некритин		
Вед. инж	Домахина		
Инженер	Меренчиков		

1.489.1-3.1-1 41 СБ

Блок шахты лифта БШЛ100-30-10; БШЛ100-30-12 Сборочный чертеж

Стадия	Масса	Масштаб
Р	4300	
Лист	Листов 1	

ГИПРОНИИЗДРАВ г. Москва

Формат А4

Формат	Зона	Поз.	Обозначение	Наименование	Кол.	Примечание
				Документация		
А4			1.489.1-3.1-1 42СБ	Сборочный чертеж	×	
А3			1.489.1-3.1-1 00А	Узел VIII...X; XII; XVIII	×	
А3			1.489.1-3.1-1 00ТО	Техническое описание	×	
А3			1.489.1-3.1-1 00РС	Ведомость расхода стали	×	
				Сборочные единицы		
А4		1	1.489.1-3.2-1 10.00.0	Каркас пространственный ПК 12.5	1	
А4		2	1.289.1-3.4 00.55.0-01	Изделие закладное МН 2	2	
А4		3	1.289.1-3.4 00.59.0	МН 6	4	
А4		4	1.289.1-3.4 00.60.0	МН 7	2	
А4		5	1.289.1-3.4 00.61.0	МН 8	2	
А4		6	1.489.1-3.2-1 00.01.0	МН 27	2	
				Материал		
				Бетон класса В 2.5	1,72	м³

Инв. № подл. | Подпись и дата | Взам. инв. №

Нач. отд.	Некритин		11.86
Н. контр.	Некритин		
ГИП	Некритин		
Вед. инж.	Домахина		
Инженер	Меренчикова		

1.489.1-3.1-1 42

Блок шахты лифта БШЛ 100-30-14

Стадия	Лист	Листов
Р		1

ГИПРОНИИЗДРАВ г. Москва

Формат А4

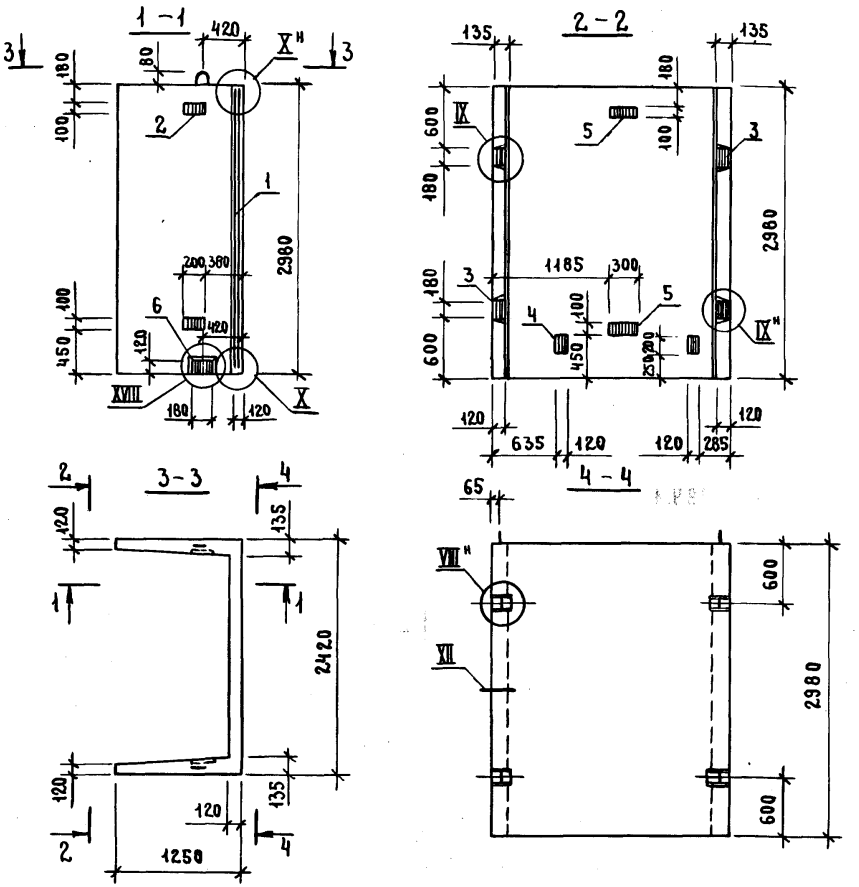

Инв. № подл. | Подпись и дата | Взам. инв. №

Нач. отд.	Некритин		11.86
Н. контр.	Некритин		
ГИП	Некритин		
Вед. инж.	Домахина		
Инженер	Меренчикова		

1.489.1-3.1-1 42СБ

Блок шахты лифта БШЛ 100-30-14 Сборочный чертеж

Стадия	Масса	Масштаб
Р	4300	

Лист	Листов 1

ГИПРОНИИЗДРАВ г. Москва

Формат А4

Формат	Зона	Поз.	Обозначение	Наименование	Кол.	Примечание
				Документация		
А4			1.489.1-3.1-1 43СБ	Сборочный чертеж	×	
А3			1.489.1-3.1-1 ООД	Узел VIII...X; XII; XVIII	×	
А3			1.489.1-3.1-1 ООТО	Техническое описание	×	
А3			1.489.1-3.1-1 ООРС	Ведомость расхода стали	×	
				Сборочные единицы		
А4		1	1.289.1-3.6 30.0.00.0	Каркас пространственный ПК32	1	
А4		2	1.289.1-3.4 00.59.0	Изделие закладное МН6	4	
А4		3	1.289.1-3.4 00.60.0	МН7	2	
А4		4	1.489.1-3.2-1 00.01.0	МН27	2	
				Материал		
				Бетон класса В25	0,68	м³
			Различия исполнений	1.489.1-3.1-1 43 И		
			1.489.1-3.1-1 43-01 ПО	сборочному чертежу		

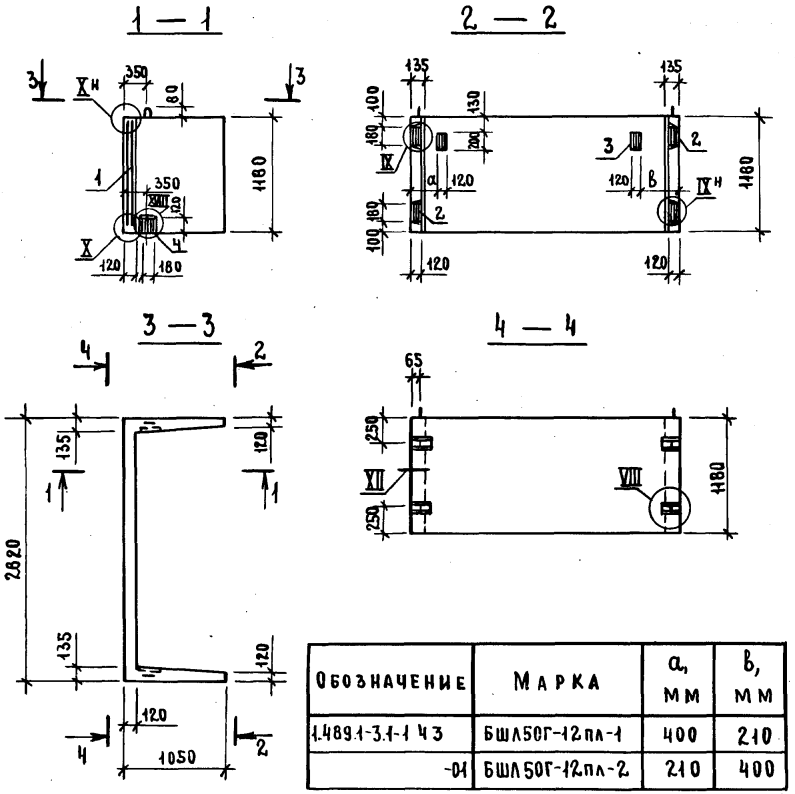

Обозначение	Марка	a, мм	b, мм
1.489.1-3.1-1 43	БШЛ50Г-12пл-1	400	210
-01	БШЛ50Г-12пл-2	210	400

Нач. отд.	Некритин		11.86
Н. контр.	Некритин		
ГИП	Некритин		
Вед. инж.	Домахина		
Инженер	Аксенова		

1.489.1-3.1-1 43

Блок шахты лифта БШЛ50Г-12пл-1; БШЛ50Г-12пл-2

Стадия	Лист	Листов
Р		1

ГИПРОНИИЗДРАВ г. Москва

Формата 4

Инв. № подл. | Подпись и дата | Взам. инв. №

Нач. отд.	Некритин		11.86
Н. контр.	Некритин		
ГИП	Некритин		
Вед. инж.	Домахина		
Инженер	Аксенова		

1.489.1-3.1-1 43СБ

Блок шахты лифта БШЛ50Г-12пл-1; БШЛ50Г-12пл-2 Сборочный чертеж

Стадия	Масса	Масштаб
Р	1700	

Лист	Листов 1

ГИПРОНИИЗДРАВ г. Москва

Инв. № подл. | Подпись и дата | Взам. инв. №

Формат	Зона	Поз.	Обозначение	Наименование	Кол.	Примечание
				Документация		
А4			1.489.1-3.1-1 44СБ	Сборочный чертеж	×	
А3			1.489.1-3.1-1 ООД	Узел VIII...X; XII; XVIII	×	
А3			1.489.1-3.1-1 ООТО	Техническое описание	×	
А3			1.489.1-3.1-1 ООРС	Ведомость расхода стали	×	
				Сборочные единицы		
А4		1	1.289.1-3.6 30.0.00.0	Каркас пространственный К32	1	
А4		2	1.289.1-3.4 00.55.0	Изделие закладное МН1	1	
А4		3	1.289.1-3.4 00.59.0	МН6	4	
А4		4	1.489.1-3.2-1 00.01.0	МН27	2	
				Материал		
				Бетон класса В25	0,68	м³

Нач.отд.	Некритин		11.86
Н.контр.	Некритин		
ГИП	Некритин		
Вед.инж.	Домахина		

1.489.1-3.1-1 44

Блок шахты лифта БШЛ50Г-12п-3

Стадия	Лист	Листов
Р		1

ГИПРОНИИЗДРАВ г.Москва

Инв.№ подл. | Подпись и дата | Взам.инв.№

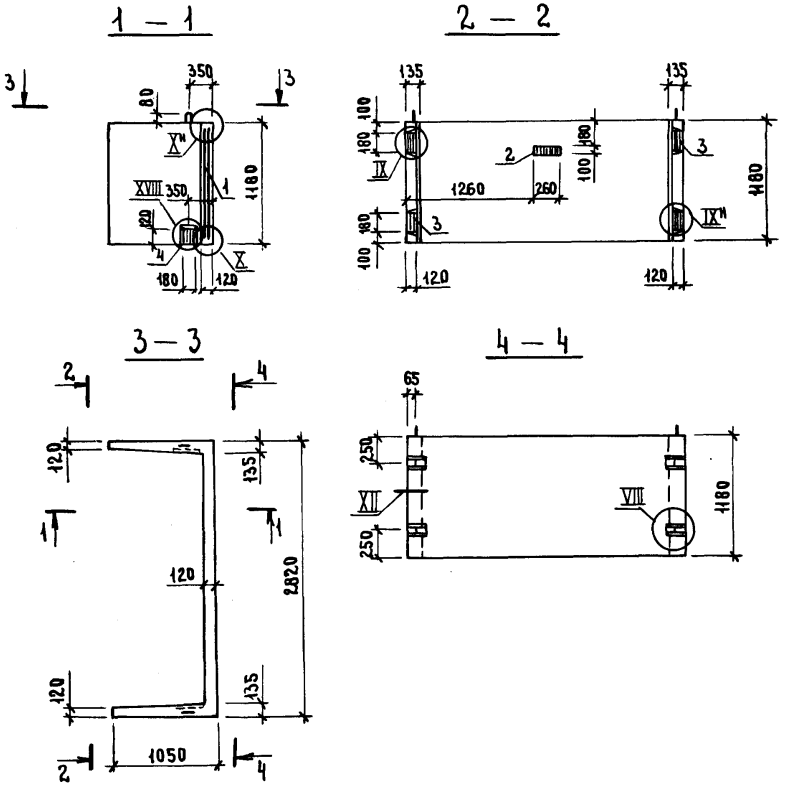

Нач.отд.	Некритин		11.86
Н.контр.	Некритин		
ГИП	Некритин		
Вед.инж.	Домахина		
Инженер	Аксенова		

1.489.1-3.1-1 44 СБ

Блок шахты лифта БШЛ50Г-12п-3 Сборочный чертеж

Стадия	Масса	Масштаб
Р	1700	
Лист	Листов 1	

ГИПРОНИИЗДРАВ г.Москва

Инв.№ подл. | Подпись и дата | Взам.инв.№

Формат	Зона	Поз.	Обозначение	Наименование	Кол.	Примечание
				Документация		
А4			1.489.1-3.1-1 45 СБ	Сборочный чертеж	×	
А3			1.489.1-3.1-1 00 Д	Узел VIII...X; XII; XVIII	×	
А3			1.489.1-3.1-1 00 ТО	Техническое описание	×	
А3			1.489.1-3.1-1 00 РС	Ведомость расхода стали	×	
				Сборочные единицы		
А4		1	1.489.1-3.2-1 11.00.0	Каркас пространственный ПК 126	1	
А4		2	1.289.1-3.4 00.55.0	Изделие закладное МН 1	1	
А4		3	1.289.1-3.4 00.59.0	МН 6	4	
А4		4	1.289.1-3.4 00.60.0	МН 7	4	
А4		5	1.489.1-3.2-1 00.01.0	МН 27	2	
				Материал		
				Бетон класса В25	1,72	м³
			Различия исполнений	1.489.1-3.1-1 45 и		
			1.489.1-3.1-1 45-01 по	сборочному чертежу		

Взам. инв.№ | Подпись и дата | Инв.№ подл.

Нач. отд.	Некритин		11.86
Н. контр.	Некритин		
ГИП	Некритин		
Вед. инж.	Домахина		
Инженер	Аксенова		

1.489.1-3.1-1 45

Блок шахты лифта БШЛ 50Г-30п-3, БШЛ 50Г-30п-5

Стадия	Лист	Листов
Р		1

ГИПРОНИИЗДРАВ г. Москва

Формат А4

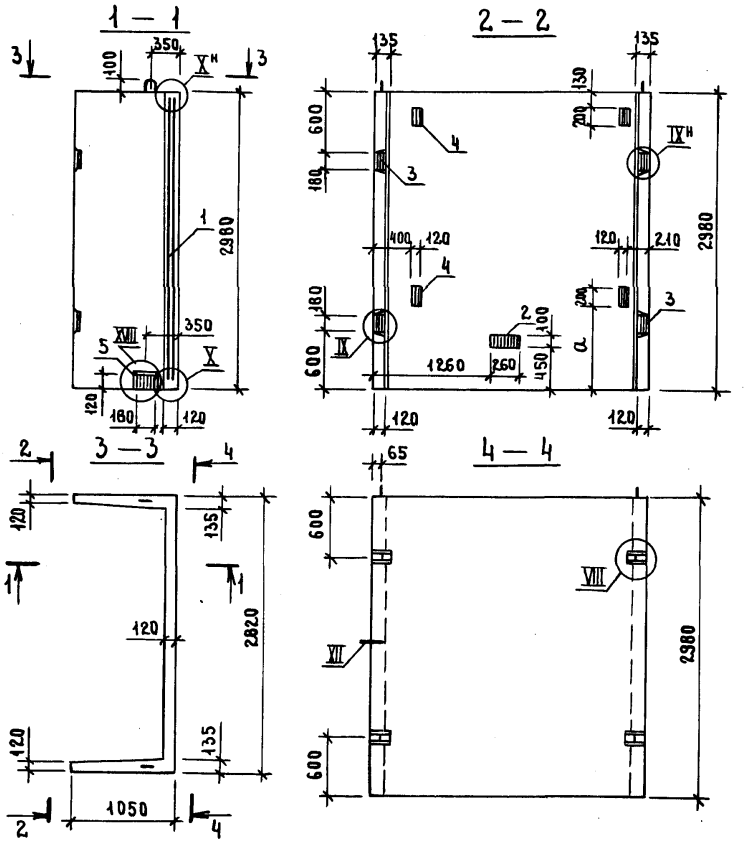

Обозначение	Марка	a, мм
1.489.1-3.1-1 45	БШЛ50Г-30п-3	250
-01	БШЛ50Г-30п-5	850

Взам. инв.№ | Подпись и дата | Инв.№ подл.

Нач. отд.	Некритин		11.86
Н. контр.	Некритин		
ГИП	Некритин		
Вед. инж.	Домахина		
Инженер	Аксенова		

1.489.1-3.1-1 45 СБ

Блок шахты лифта БШЛ50Г-30п-3; БШЛ50Г-30п-5 Сборочный чертеж

Стадия	Масса	Масштаб
Р	4290	
Лист	Листов 1	

ГИПРОНИИЗДРАВ г. Москва

Формат А4

Формат	Зона	Поз.	Обозначение	Наименование	Кол.	Примечание
				Документация		
А4			1.489.1-3.1-1 46СБ	Сборочный чертеж	×	
А3			1.489.1-3.1-1 ОВД	Узел VIII...X; XII; XVIII	×	
А3			1.489.1-3.1-1 ОВТО	Техническое описание	×	
А3			1.489.1-3.1-1 ОВРС	Ведомость расхода стали	×	
				Сборочные единицы		
А4		1	1.489.1-3.2-1 11.0.0.0	Каркас пространственный ПК126	1	
А4		2	1.289.1-3.4 00.55.0	Изделие закладное МН1	2	
А4		3	1.289.1-3.4 00.59.0	МН6	4	
А4		4	1.289.1-3.4 00.60.0	МН7	2	
А4		5	1.489.1-3.2-1 00.01.0	МН27	2	
				Материал		
				Бетон класса В25	1,72	м³
			Различия исполнений	1.489.1-3.1-1 46 и		
			1.489.1-3.1-1 46-01 по	сборочному чертежу		

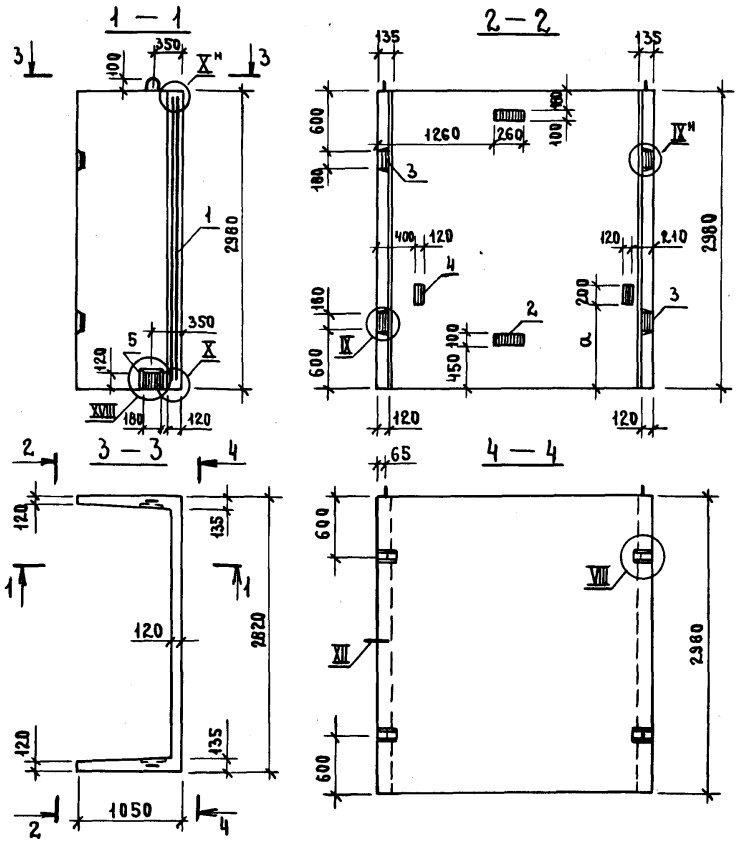

Обозначение	Марка	a, мм
1.489.1-3.1-1 46	БШЛ50Г-30п-7	250
-01	БШЛ50Г-30п-9	850

Взам. инв.№ | Подпись и дата | Инв.№ подл.

Нач. отд.	Некритин		11.86
Н. контр.	Некритин		
ГИП	Некритин		
Вед. инж.	Домахина		
Инженер	Аксенова		

1.489.1-3.1-1 46

Блок шахты лифта БШЛ50Г-30п-7; БШЛ50Г-30п-9

Стадия	Лист	Листов
Р		1

ГИПРОНИИЗДРАВ г. Москва

Формат А4

Взам. инв.№ | Подпись и дата | Инв.№ подл.

Нач. отд.	Некритин		11.86
Н. контр.	Некритин		
ГИП	Некритин		
Вед. инж.	Домахина		
Инженер	Аксенова		

1.489.1-3.1-1 46СБ

Блок шахты лифта БШЛ50Г-30п-7; БШЛ50Г-30п-9 Сборочный чертеж

Стадия	Масса	Масштаб
Р	4290	

Лист	Листов 1

ГИПРОНИИЗДРАВ г. Москва

Формат А4

Формат	Зона	Поз.	Обозначение	Наименование	Кол.	Примечание
				Документация		
А4			1.489.1-3.1-1 47СБ	Сборочный чертеж	×	
А3			1.489.1-3.1-1 00Д	Узел VIII...X; XII; XVIII	×	
А3			1.489.1-3.1-1 00ТО	Техническое описание	×	
А3			1.489.1-3.1-1 00РС	Ведомость расхода стали	×	
				Сборочные единицы		
А4		1	1.289.1-3.6 30.000.0	Каркас пространственный ПК32	1	
А4		2	1.289.1-3.4 00.550-01	Изделие закладное МН2	1	
А4		3	1.289.1-3.4 00.56.0	МН3	1	
А4		4	1.289.1-3.4 00.59.0	МН6	4	
А4		5	1.489.1-3.2-1 00.01.0	МН27	2	
				Материал		
				Бетон класса В25	0,68	м³

Взам. инв.№ | Подпись и дата | Инв.№ подл.

1.489.1-3.1-1 47

Нач.отд.	Некритин		11.86
Н.контр	Некритин		
ГИП	Некритин		
Вед.инж.	Домахина		
Инженер	Аксенова		

Блок шахты лифта БШ150Г-12п-4

Стадия	Лист	Листов
Р		1

ГИПРОНИИЗДРАВ г. Москва

Формат А4

1 — 1

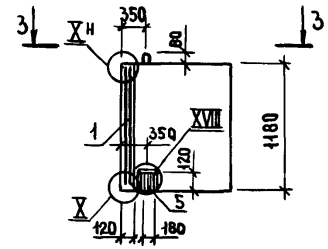

2 — 2

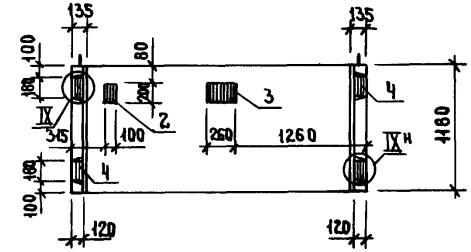

3 — 3

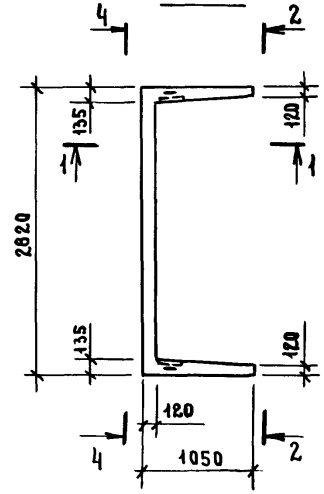

4 — 4

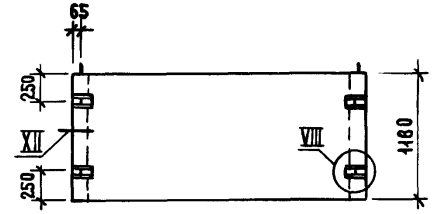

Взам. инв.№ | Подпись и дата | Инв.№ подл.

1.489.1-3.1-1 47СБ

Нач.отд.	Некритин		11.86
Н.контр	Некритин		
ГИП	Некритин		
Вед.инж.	Домахина		
Инженер	Аксенова		

Блок шахты лифта БШ150Г-12п-4 Сборочный чертеж

Стадия	Масса	Масштаб
Р	1700	
Лист	Листов 1	

ГИПРОНИИЗДРАВ г. Москва

Формат А4

Формат	Зона	Поз.	Обозначение	Наименование	Кол.	Примечание
				Документация		
А4			1.489.1-3.1-1 48СБ	Сборочный чертеж	×	
А3			1.489.1-3.1-1 00ОД	Узел VIII...X; XII; XVIII	×	
А3			1.489.1-3.1-1 00ТО	Техническое описание	×	
А3			1.489.1-3.1-1 00ВС	Ведомость расхода стали	×	
				Сборочные единицы		
А4		1	1.489.1-3.2-1 11.0.0.0	Каркас пространственный ПК126	1	
А4		2	1.289.1-3.4 00.55.0-01	Изделие закладное МН2	1	
А4		3	1.289.1-3.4 00.56.0	МН3	1	
А4		4	1.289.1-3.4 00.59.0	МН6	4	
А4		5	1.289.1-3.4 00.60.0	МН7	4	
А4		6	1.489.1-3.2-100.0.1.0	МН27	2	
				Материал		
				Бетон класса В25	1,72	м³
			Различия исполнений	1.489.1-3.1-1 48 и		
			1.489.1-3.1-1 48-01 по	сборочному чертежу		

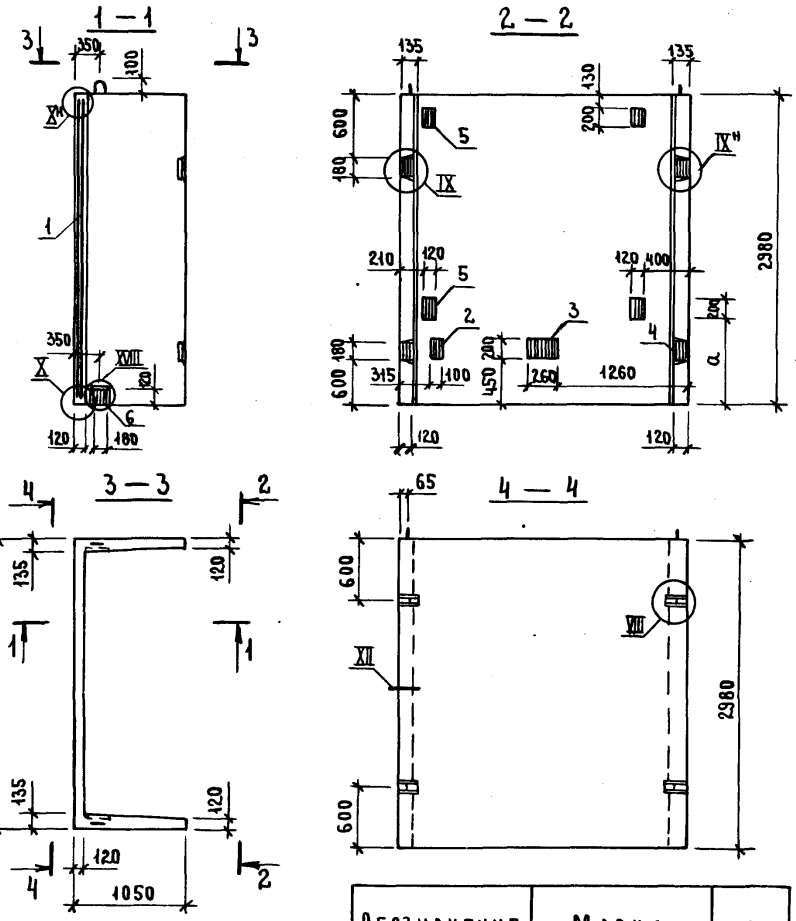

Обозначение	Марка	a, мм
1.489.1-3.1-1 48	БШЛ50Г-30п-4	250
-01	БШЛ50Г-30п-6	850

Нач. отд.	Некритин		11.86
Н. контр.	Некритин		
ГИП	Некритин		
Вед. инж.	Домахина		
Инженер	Аксенова		

1.489.1-3.1-1 48

Блок шахты лифта БШЛ50Г-30п-4; БШЛ50Г-30п-6

Стадия	Лист	Листов
Р		1

ГИПРОНИИЗДРАВ г. Москва

Формат А4

Инв. № подл. | Подпись и дата | Взам. инв. №

Нач. отд.	Некритин		11.86
Н. контр.	Некритин		
ГИП	Некритин		
Вед. инж.	Домахина		
Инженер	Аксенова		

1.489.1-3.1-1 48 СБ

Блок шахты лифта БШЛ50Г-30п-4; БШЛ50Г-30п-6

Сборочный чертеж

Стадия	Масса	Масштаб
Р	4290	

Лист	Листов 1

ГИПРОНИИЗДРАВ г. Москва

Формат	Зона	Поз.	Обозначение	Наименование	Кол.	Примечание
				Документация		
А4			1.489.1-3.1-1 49СБ	Сборочный чертеж	×	
А3			1.489.1-3.1-1 00ОА	Узел VIII...X; XII; XVIII	×	
А3			1.489.1-3.1-1 00ОТО	Техническое описание	×	
А3			1.489.1-3.1-1 00ОРС	Ведомость расхода стали	×	
				Сборочные единицы		
А4		1	1.489.1-3.2-1 11.0.0.0	Каркас пространственный ПК126	1	
А4		2	1.289.1-3.4 00.55.0-01	Изделие закладное МН 2	2	
А4		3	1.289.1-3.4 00.56.0	МН 3	2	
А4		4	1.289.1-3.4 00.59.0	МН 6	4	
А4		5	1.289.1-3.4 00.60.0	МН 7	2	
А4		6	1.489.1-3.2-1 00.0.1.0	МН27	2	
				Материал		
				Бетон класса В25	1,72	м³
			Различия исполнений	1.489.1-3.1-1 49 и		
			1.489.1-3.1-1 49-01	по сборочному чертежу		

Взам. инв.№ | Подпись и дата | Инв.№ подл.

Нач.отд.	Некритин		11.86
Н.контр.	Некритин		
ГИП	Некритин		
Вед.инж.	Домахина		
Инженер	Аксенова		

1.489.1-3.1-1 49

Блок шахты лифта БШЛ50Г-30п-8; БШЛ50Г-30п-10

Стадия	Лист	Листов
Р		1

ГИПРОНИИЗДРАВ г. Москва

Формат А4

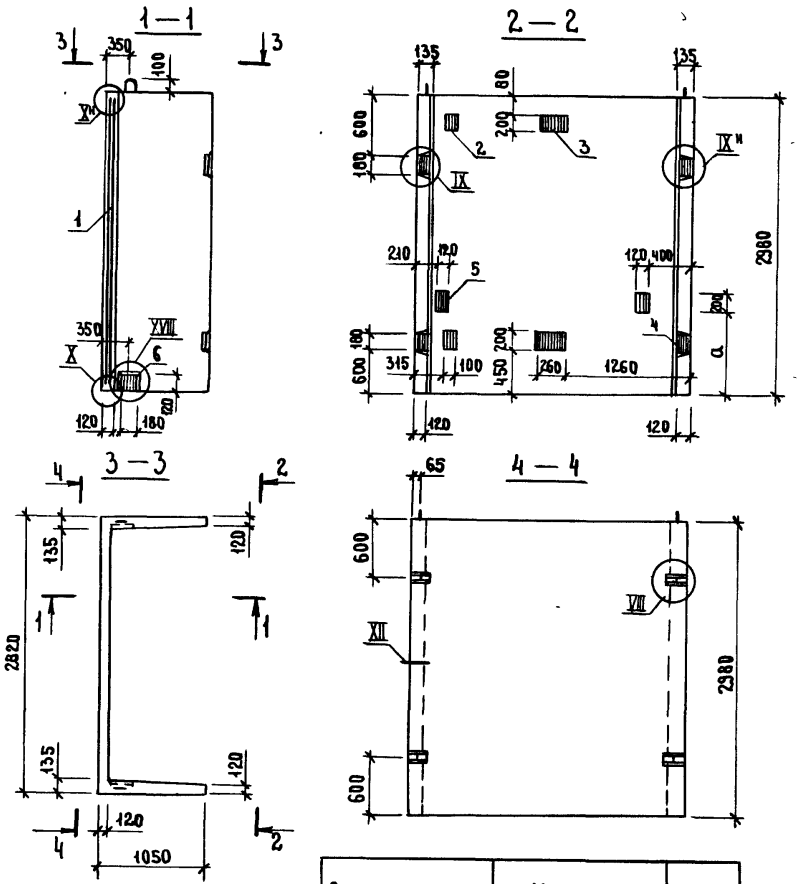

Обозначение	Марка	a, мм
1.489.1-3.1-1 49	БШЛ50Г-30п-8	250
-01	БШЛ50Г-30п-10	850

Взам. инв.№ | Подпись и дата | Инв.№ подл.

Нач.отд.	Некритин		11.86
Н.контр.	Некритин		
ГИП	Некритин		
Вед.инж.	Домахина		
Инженер	Аксенова		

1.489.1-3.1-1 49 СБ

Блок шахты лифта БШЛ50Г-30п-8; БШЛ50Г-30п-10 Сборочный чертеж

Стадия	Масса	Масштаб
Р	4290	
Лист	Листов 1	

ГИПРОНИИЗДРАВ г. Москва

Формат А4

Формат	Зона	Поз.	Обозначение	Наименование	Кол.	Примечание
				Документация		
А4			1.489.1-3.1-1 50 СБ	Сборочный чертеж	×	
А3			1.489.1-3.1-1 ОДА	Узел VIII...X; XII; XVIII	×	
А3			1.489.1-3.1-1 ОПЗ	Техническое описание	×	
А3			1.489.1-3.1-1 ОПС	Ведомость расхода стали	×	
				Сборочные единицы		
А4		1	1.289.1-3.6 30.0.00.0	Каркас пространственный ПК32	1	
А4		2	1.289.1-3.4 00.55.0-01	Изделие закладное МН2	1	
А4		3	1.289.1-3.4 00.56.0	МН3	1	
А4		4	1.289.1-3.4 80.59.0	МН6	4	
А4		5	1.489.1-3.2-1 00.01.0	МН27	2	
				Материал		
				Бетон класса В25	0,68	м³

Взам. инв. № | Подпись и дата | Инв. № подл.

Нач. отд.	Некритин		11.86	1.489.1-3.1-1 50
Н. контр.	Некритин			Блок шахты лифта БШЛ 50Г-12А-3
ГИП	Некритин			Стадия: Р; Лист: ; Листов: 1
Вед. инж.	Домахина			ГИПРОНИИЗДРАВ г. Москва
Инженер	Аксенова			

Формат А4

1 — 1

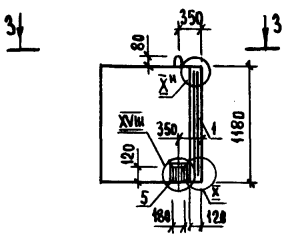

2 — 2

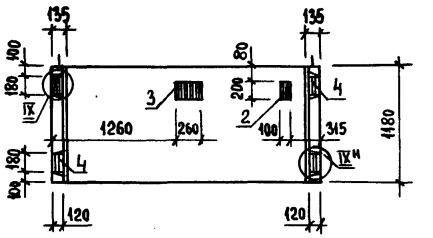

3 — 3

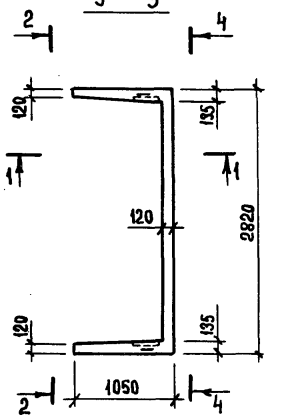

4 — 4

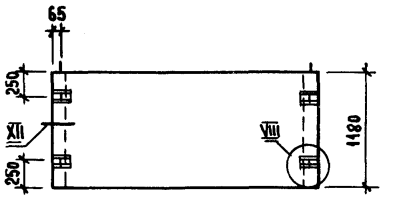

Взам. инв. № | Подпись и дата | Инв. № подл.

Нач. отд.	Некритин		11.86	1.489.1-3.1-1 50 СБ
Н. контр.	Некритин			Блок шахты лифта БШЛ 50Г-12А-3 Сборочный чертеж
ГИП	Некритин			Стадия: Р; Масса: 1700; Масштаб: ; Лист: ; Листов: 1
Вед. инж.	Домахина			ГИПРОНИИЗДРАВ г. Москва
Инженер	Аксенова			

Формат	Зона	Поз.	Обозначение	Наименование	Кол.	Примечание
				Документация		
А4			1.483.1-3.1-1 51 СБ	Сборочный чертеж	Х	
А3			1.483.1-3.1-1 ООД	Узел VIII, X, XII, XVIII	Х	
А3			1.483.1-3.1-1 ООТО	Техническое описание	Х	
А3			1.483.1-3.1-1 ООРС	Ведомость расхода стали	Х	
				Сборочные единицы		
А4		1	1.483.1-3.2-1 11.0.8.0	Каркас пространственный ПК26	1	
А4		2	1.283.1-3.4 00.55.0-01	Изделие закладное МН2	1	
А4		3	1.283.1-3.4 00.56.0	МН3	1	
А4		4	1.283.1-3.4 00.59.0	МН6	4	
А4		5	1.283.1-3.4 00.60.0	МН7	4	
А4		6	1.483.1-3.2-1 80.0.1.0	МН27	2	
				Материал		
				Бетон класса В25	1,72	м³
			Различия исполнений	1.483.1-3.1-1 51 и		
			1.483.1-3.1-1 51-01	по сборочному чертежу		

Инв.№ подл. | Подпись и дата | Взам. инв.№

Нач. отд.	Некритин		11.86
Н. контр.	Некритин		
ГИП	Некритин		
Вед. инж.	Домахина		
Инженер	Аксенова		

1.483.1-3.1-1 51

Блок шахты лифта
БША 50Г-30А-3; БША50Г-30А-5

Стадия	Лист	Листов
Р		1

ГИПРОНИИЗДРАВ
г. Москва

Формат А4

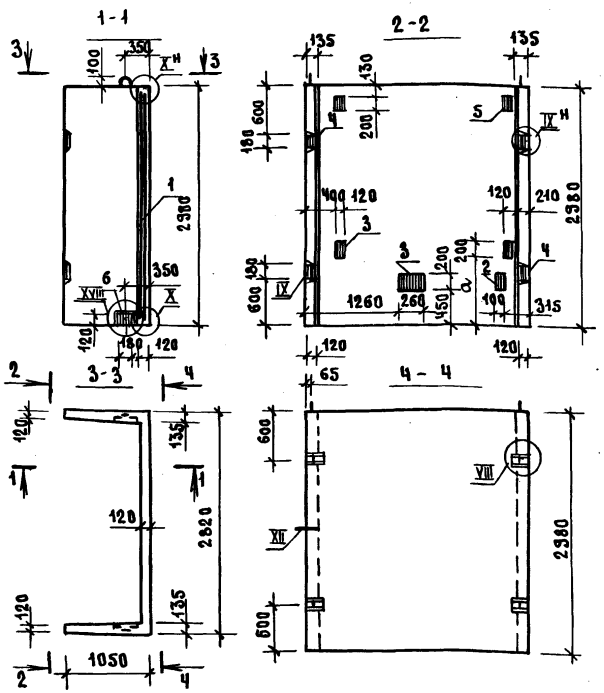

Обозначение	Марка	a, мм
1.483.1-3.1-151	БША50Г-30А-3	250
-01	БША-50Г-30А-5	850

Инв.№ подл. | Подпись и дата | Взам. инв.№

Нач. отд.	Некритин		11.86
Н. контр.	Некритин		
ГИП	Некритин		
Вед. инж.	Домахина		
Инженер	Аксенова		

1.483.1-3.1-1 51 СБ

Блок шахты лифта
БША 50Г-30А-3; БША50Г-30А-5
Сборочный чертеж

Стадия	Лист	Масштаб
Р	4230	

Лист | Листов 1

ГИПРОНИИЗДРАВ
г. Москва

Формат А4

Формат	Зона	Поз.	Обозначение	Наименование	Кол.	Примечание
				Документация		
А4			1.489.1-3.1-1 52 СБ	Сборочный чертеж	×	
А3			1.489.1-3.1-1 ОВД	Узел VIII ... X; XII; XVIII	×	
А3			1.489.1-3.1-1 ОВТО	Техническое описание	×	
А3			1.489.1-3.1-1 ОВР.С	Ведомость расхода стали	×	
				Сборочные единицы		
А4		1	1.489.1-3.2-1 11.0.0.0	Каркас пространственный ПК126	1	
А4		2	1.289.1-3.4 00.55.0-01	Изделие закладное МН2	2	
А4		3	1.289.1-3.4 00.56.0	МН3	2	
А4		4	1.289.1-3.4 00.59.0	МН6	4	
А4		5	1.289.1-3.4 00.60.0	МН7	2	
А4		6	1.489.1-3.2-1 00.0.1.0	МН27	2	
				Материал		
				Бетон класса В25	1,72	м³
			Различия исполнений	1.489.1-3.1-1 52 И		
			1.489.1-3.1-1 52-01 ПО	сборочному чертежу		

Взам. инв. №

Подпись и дата

Инв. № подл.

Нач. отд.	Некритин		11.86
Н. контр.	Некритин		
Гип	Некритин		
Вед. инж.	Домахина		
Инженер	Аксенова		

1.489.1-3.1-1 52

Блок шахты лифта
БША 50Г-30А-7; БША 50Г-30А-9

Стадия	Лист	Листов
Р		1

ГИПРОНИИЗДРАВ
г. Москва

Формат А4

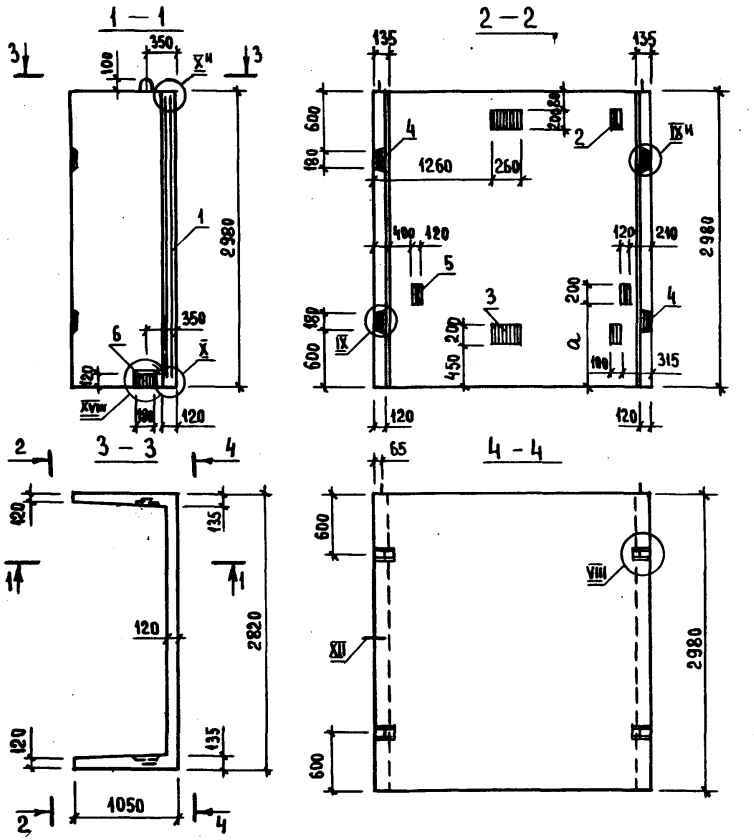

Обозначение	Марка	a, мм
1.489.1-3.1-1 52	БША 50Г-30А-7	250
-01	БША 50Г-30А-9	850

Взам. инв. №

Подпись и дата

Инв. № подл.

Нач. отд.	Некритин		
Н. контр.	Некритин		
Гип	Некритин		
Вед. инж.	Домахина		
Инженер	Аксенова		

1.489.1-3.1-1 52 СБ

Блок шахты лифта
БША 50Г-30А-7; БША 50Г-30А-9
Сборочный чертеж

Стадия	Масса	Масштаб
Р	4290	
Лист	Листов 1	

ГИПРОНИИЗДРАВ
г. Москва

Формат А4

Формат	Зона	Поз.	Обозначение	Наименование	Код	Примечание
				Документация		
А4			1.489.1-3.1-1 53 СБ	Сборочный чертеж	×	
А3			1.489.1-3.1-1 ООА	Узел VIII...X; XII; XVIII	×	
А3			1.489.1-3.1-1 ООТО	Техническое описание	×	
А3			1.489.1-3.1-1 ООРС	Ведомость расхода стали	×	
				Сборочные единицы		
А4		1	1.289.1-3.6 30.0.00.0	Каркас пространственный ПК32	1	
А4		2	1.289.1-3.4 00.56.0	Изделие закладное МН1	1	
А4		3	1.289.1-3.4 00.59.0	МН6	4	
А4		4	1.489.1-3.2-1 00.01.0	МН27	2	
				Материал		
				Бетон класса В25	0,68	м³

Взам. инв. №

Подпись и дата

Инв. № подл.

1.489.1-3.1-1 53

Нач. отд.	Некритин		11.86
Н. контр.	Некритин		
ГИП	Некритин		
Вед. инж	Домахина		
Инженер	Аксенова		

Блок шахты лифта
БШЛ 50Г-12 л-4

Стадия	Лист	Листов
Р		1

ГИПРОНИИЗДРАВ
г. Москва

Формат А4

1 – 1

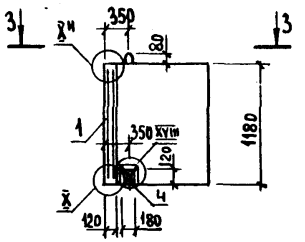

2 – 2

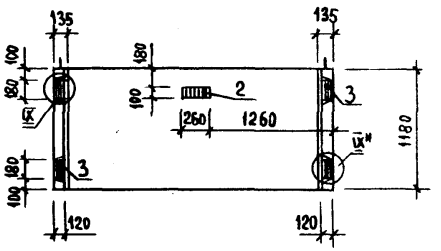

3 – 3

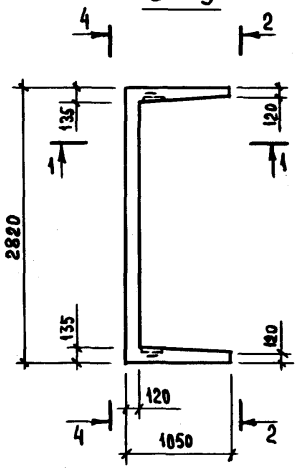

4 – 4

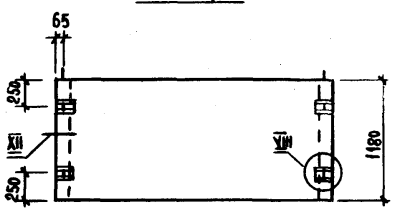

Взам. инв. №

Подпись и дата

Инв. № подл.

1.489.1-3.1-1 53 СБ

Нач. отд.	Некритин		11.86
Н. контр.	Некритин		
ГИП	Некритин		
Вед. инж	Домахина		
Инженер	Аксенова		

Блок шахты лифта
БШЛ 50Г-12 л-4
Сборочный чертеж

Стадия	Масса	Масштаб
Р	1700	
Лист	Листов 1	

ГИПРОНИИЗДРАВ
г. Москва

Формат А4

Формат	Зона	Поз.	Обозначение	Наименование	Кол.	Примечание
				Документация		
А4			1.489.1-3.1-1 54 СБ	Сборочный чертеж	×	
А3			1.489.1-3.1-1 ООА	Узел VIII...X; XII; XVIII	×	
А3			1.489.1-3.1-1 ООТО	Техническое описание	×	
А3			1.489.1-3.1-1 ООРС	Ведомость расхода стали	×	
				Сборочные единицы		
А4		1	1.489.1-3.2-1 11.000	Каркас пространственный ПК126	1	
А4		2	1.289.1-3.4 00.55.0	Изделие закладное МН1	1	
А4		3	1.289.1-3.4 00.59.0	МН6	4	
А4		4	1.289.1-3.4 00.60.0	МН7	4	
А4		5	1.489.1-3.2-1 00.01.0	МН27	2	
				Материал		
				Бетон класса В25	1,72	м³
			Различия исполнений	1.489.1-3.1-1 54 И		
			1.489.1-3.1-1 54-01 ПО	сборочному чертежу		

Взам. инв. № | Подпись и дата | Инв. № подл.

Нач. отд.	Некритин		11.86
Н. контр.	Некритин		
ГИП	Некритин		
Вед. инж.	Домахина		
Инженер	Аксенова		

1.489.1-3.1-1 54

Блок шахты лифта БША 50Г-30А-4; БША 50Г-30А-6

Стадия	Лист	Листов
Р		1

ГИПРОНИИЗДРАВ г. Москва

Формат А4

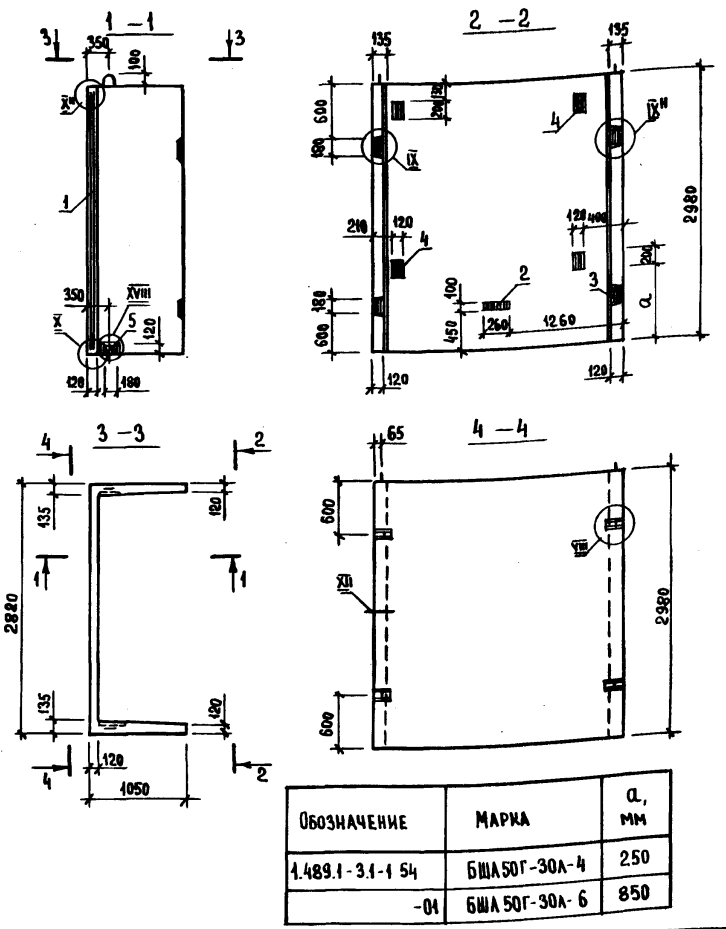

Обозначение	Марка	a, мм
1.489.1-3.1-1 54	БША 50Г-30А-4	250
-01	БША 50Г-30А-6	850

Взам. инв. № | Подпись и дата | Инв. № подл.

Нач. отд.	Некритин		11.86
Н. контр.	Некритин		
ГИП	Некритин		
Вед. инж.	Домахина		
Инженер	Аксенова		

1.489.1-3.1-1 54 СБ

Блок шахты лифта БША 50Г-30А-4; БША 50Г-30А-6 Сборочный чертеж

Стадия	Масса	Масштаб
Р	4290	
Лист	Листов 1	

ГИПРОНИИЗДРАВ г. Москва

Формат А4

Формат	Зона	Поз.	Обозначение	Наименование	Кол.	Примечание
				Документация		
А4			1.489.1-3.1-1 55 СБ	Сборочный чертеж	×	
А3			1.489.1-3.1-1 ООД	Узел VIII...X; XII; XVIII	×	
А3			1.489.1-3.1-1 ООТО	Техническое описание	×	
А3			1.489.1-3.1-1 ООРС	Ведомость расхода стали	×	
				Сборочные единицы		
А4		1	1.489.1-3.2-1 11.0.0.0	Каркас пространственный ПК 126	1	
А4		2	1.289.1-3.4 00.55.0	Изделие закладное МН1	2	
А4		3	1.289.1-3.4 00.59.0	МН6	4	
А4		4	1.289.1-3.4 00.60.0	МН7	2	
А4		5	1.489.1-3.2-1 00.01.0	МН27	2	
				Материал		
				Бетон класса В25	1,72	м3
			Различия исполнений	1.489.1-3.1-1 55 и		
			1.489.1-3.1-1 55-01 00	сборочному чертежу		

Взам. инв. №

Подпись и дата

Инв. № подл.

Нач. отд.	Некритин		11.86
Н. контр.	Некритин		
ГИП	Некритин		
Вед. инж.	Домахина		
Инженер	Аксенова		

1.489.1-3.1-1 55

Блок шахты лифта БША 50Г-30А-8; БША 50Г-30А-10

Стадия	Лист	Листов
Р		1

ГИПРОНИИЗДРАВ г. Москва

Формат А4

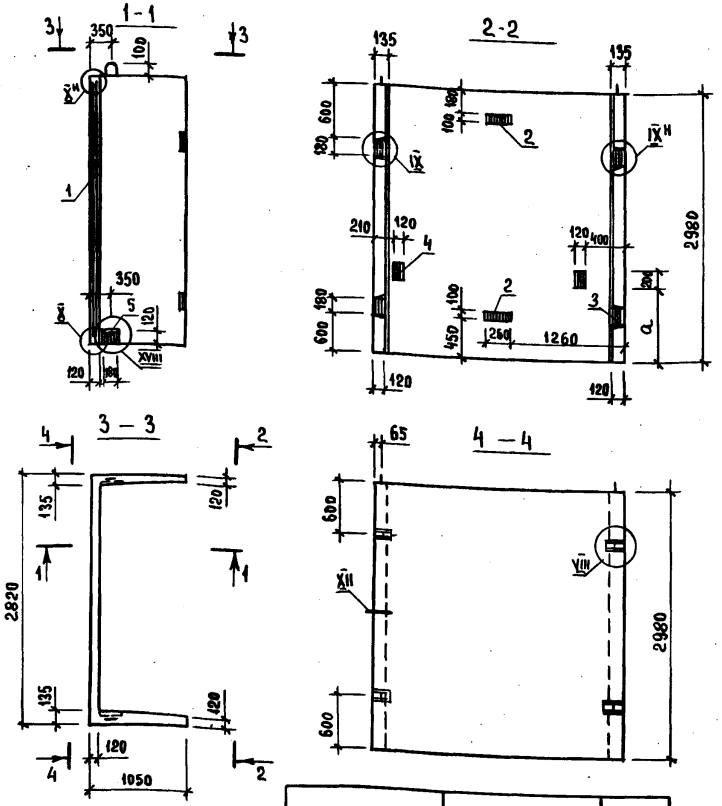

Обозначение	Марка	a, мм
1.489.1-3.1-1 55	БША 50Г-30А-8	250
-01	БША 50Г-30А-10	850

Взам. инв. №

Подпись и дата

Инв. № подл.

Нач. отд.	Некритин		11.86
Н. контр.	Некритин		
ГИП	Некритин		
Вед. инж.	Домахина		
Инженер	Аксенова		

1.489.1-3.1-1 55 СБ

Блок шахты лифта БША 50Г-30А-8; БША 50Г-30А-10 Сборочный чертеж

Стадия	Масса	Масштаб
Р	4290	

Лист	Листов
	1

ГИПРОНИИЗДРАВ г. Москва

22388-01 ПЗ

Формат А4

Формат	Зона	Поз	Обозначение	Наименование	Кол	Примечание
				Документация		
А4			1.489.1-3.1-1 56 СБ	Сборочный чертеж	X	
А3			1.489.1-3.1-1 ОВД	Узел VII	X	
А3			1.489.1-3.1-1 ОВТО	Техническое описание	X	
А3			1.489.1-3.1-1 ОВРС	Ведомость расхода стали	X	
				Сборочные единицы		
А4		1	1.289.1-3.3 103	Каркас пространственный ПК103	1	
				Материал		
				Бетон класса В25	1,19	м³

Нач. отд.	Некритин		11.86	1.489.1-3.1-1 56		
Н. контр.	Некритин			Плита перекрытия ПА 100-24.25.2-1	Стадия: Р	Лист:	Листов: 1
ГИП	Некритин				ГИПРОНИИЗДРАВ г. Москва	
Вед. инж.	Домахина					
Ст. инж.	Комарова					

Инв. № подл. | Подпись и дата | Взам. инв. №

Формат А4

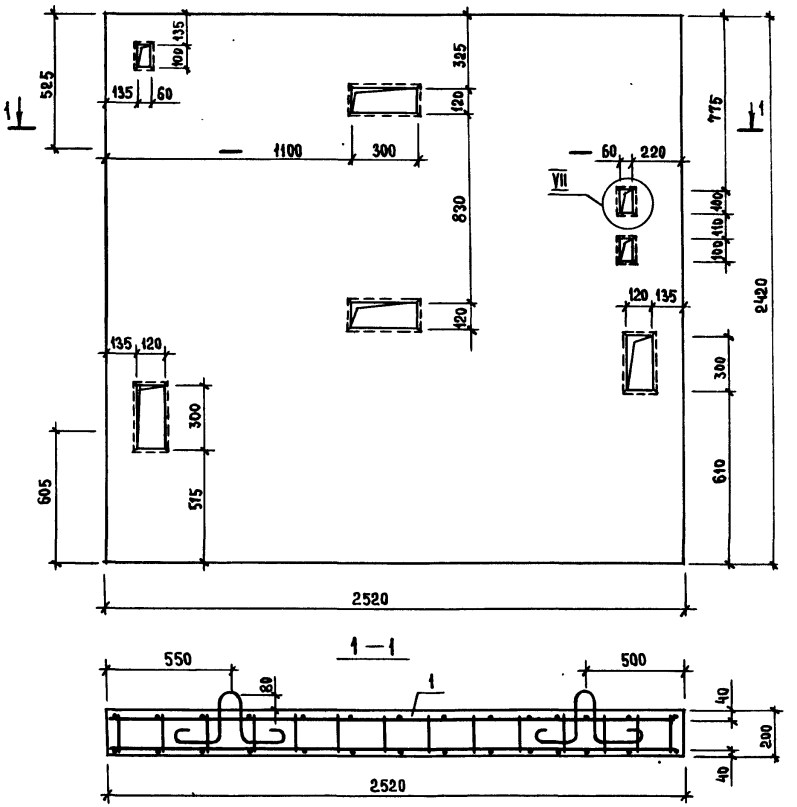

Нач. отд.	Некритин		11.86	1.489.1-3.1-1 56 СБ		
Н. контр.	Некритин			Плита перекрытия ПА 100-24.25.2-1 Сборочный чертеж	Стадия: Р	Масса: 2975	Масштаб:
ГИП	Некритин				Лист:	Листов: 1
Вед. инж.	Домахина				ГИПРОНИИЗДРАВ г. Москва	
Ст. инж.	Комарова					

Инв. № подл. | Подпись и дата | Взам. инв. №

Формат А4

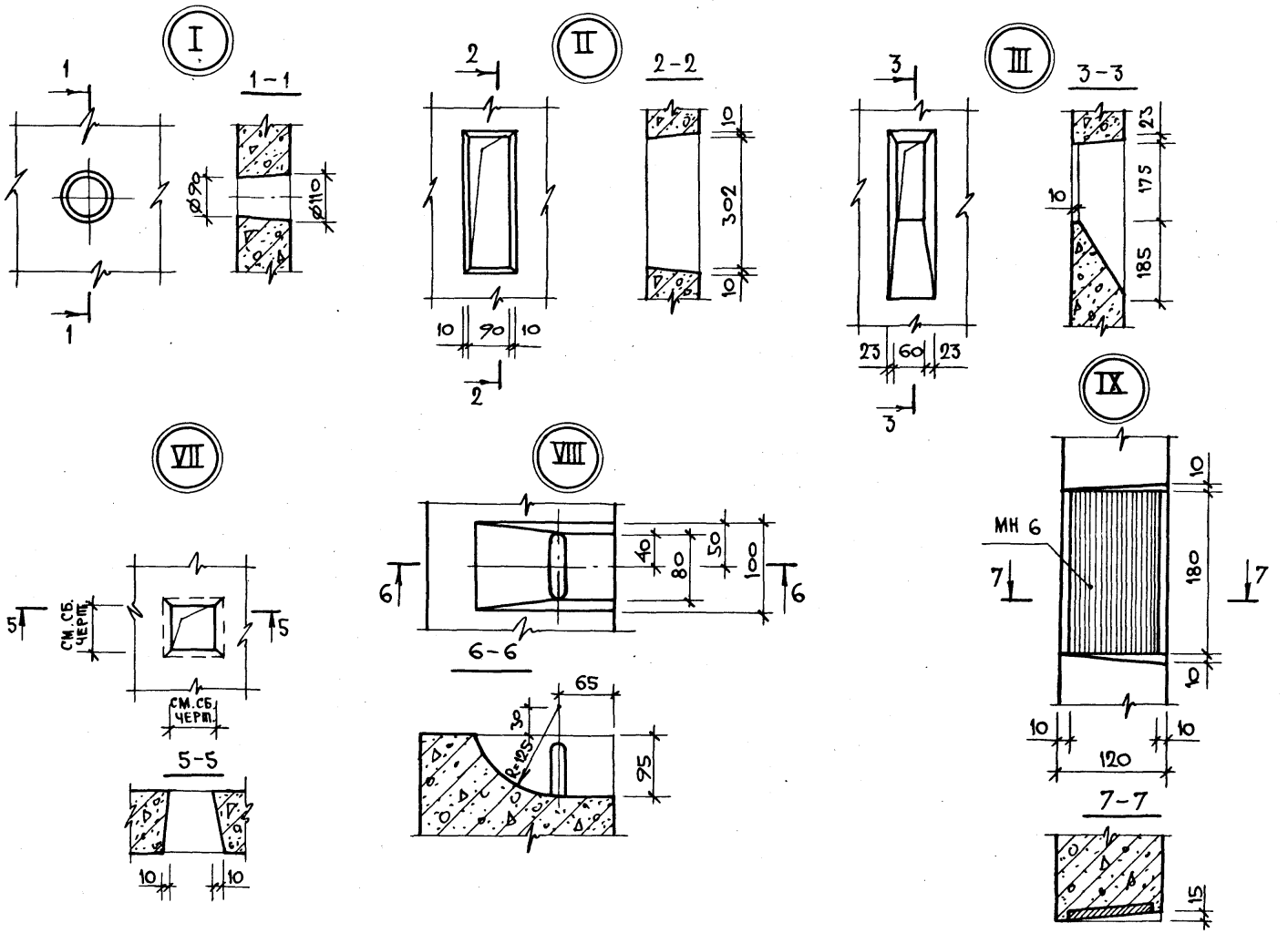

				1.487.1-3.1-1 00Д	
НАЧ. ОТД.	НЕКРИТИН		11.86	Узел I...III; VII...XV; XVIII	СТАДИЯ: Р; ЛИСТ: 1; ЛИСТОВ: 2
Н. КОНТР.	НЕКРИТИН				
ГИП	НЕКРИТИН				
ВЕД. ИНЖ.	ДОМАХИНА				ГИПРОНИИЗДРАВ г. МОСКВА
СТ. ИНЖ.	КОМАРОВА				

Инв. N подл. | Подпись и дата | Взам. инв. N

X

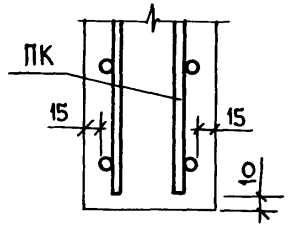

XI

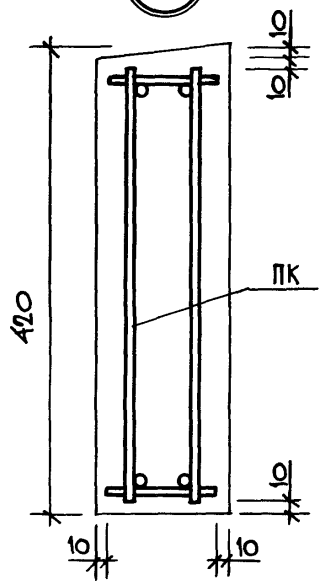

XII

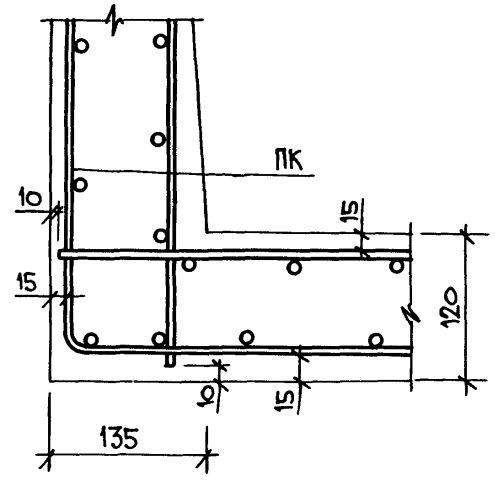

XIII

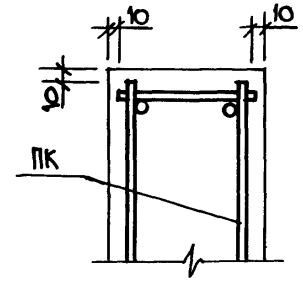

XIV

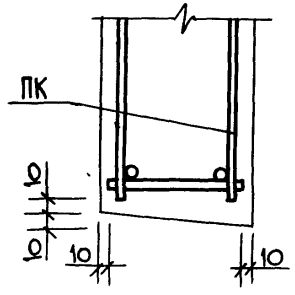

XV

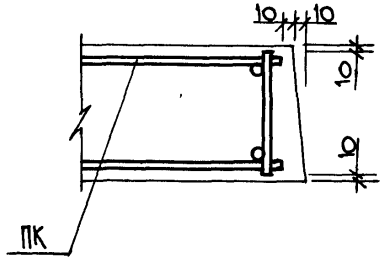

XVIII

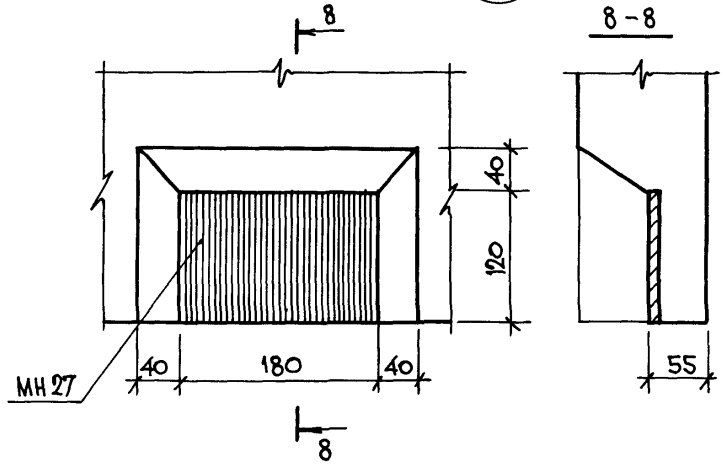

ИНВ N ПОДЛ. | ПОДПИСЬ И ДАТА | ВЗАМ ИНВ N

Марка элемента	Арматурные изделия															Изделия закладные										Общий расход, кг
	Арматура класса														Всего, кг	Арматура класса				Прокат марки						Всего, кг	
	А-I							А-III								А-II		А-III		Вст 3 пс 6							
	ГОСТ 5781-82							ГОСТ 5781-82								ГОСТ 5781-82		ГОСТ 5781-82		ГОСТ 103-76					ГОСТ 8509-72		
	⌀6	⌀8	⌀14	⌀16	⌀18	⌀20	итого	⌀6	⌀8	⌀10	⌀12	⌀14	⌀16	итого		⌀10	итого	⌀10	итого	-100×8	-100×10	-120×8	-200×8	итого	L 70×8	итого		
БШ А 50-30-1	6,07	1,78	3,64	11,60			23,09		4,64	3,65	6,04			14,33	27,80	27,80	65,22	4,17	4,17	3,72	3,72	6,28	5,64	3,02		14,94	2,62	2,62	25,45	90,67
БШ А 50-30-2																													
БШ А 50-30-3																													
БШ А 50-30-4																													
БШ А 50-36-3	6,70	5,84	2,70	9,28	6,20		30,72		2,81	7,54	3,02			13,37	33,75	33,95	78,04	5,21	5,21	4,65	4,65	9,54	7,05	3,02		19,61	2,62	2,62	32,09	110,13
БШ А 50-36-4																													
БШ А 50-36-5																													
БШ А 50-36-6																													
БШ А 50-42-13	7,48	9,30	2,70	9,28	6,20		34,76		3,29	8,29	3,02			14,60	39,47	39,47	89,03	5,83	5,83	4,60	4,60	9,56	7,05	6,04		22,65	2,62	2,62	34,89	123,92
БШ А 50-42-14																													
БШ А 50-42-15																													
БШ А 50-42-16																													
БШ А 100-30-1	5,84	3,68	2,25	13,74			25,51		2,32	3,65	6,76			12,73	33,74	33,74	71,98	4,16	4,16	3,72	3,72	6,16	5,64	3,02		14,82	2,62	2,62	25,32	97,30
БШ А 100-30-2	5,84	3,68	2,70	9,28		8,92	30,42		2,32	3,65	6,76			12,73	33,74	33,74	76,89	4,16	4,16	3,72	3,72	6,16	5,64	3,02		14,82	2,62	2,62	25,32	102,21
БШ А 100-36-3	7,20	5,00	2,70	9,28		8,92	33,10		2,81	13,76	3,38			19,95	41,32	41,32	94,37	4,68	4,68	4,65	4,65	8,04	7,05	3,02		18,11	2,62	2,62	30,06	124,43
БШ А 100-42-5	8,31	6,90	2,70	9,28		8,92	36,11		3,29	18,03	3,38			24,70	48,05	48,05	108,86	5,83	5,83	4,60	4,60	9,34	7,05	6,04		22,43	2,62	2,62	34,67	143,53
БШ А 100-36-4	7,20	5,00	2,70	9,28		8,92	33,10		2,81	13,76	3,38			19,95	41,32	41,32	94,37	5,15	5,15	4,60	4,60	9,34	7,05	3,02		19,41	2,62	2,62	31,09	125,46
БШ А 100-42-6	8,31	6,90	2,70	9,28		8,92	36,11		3,29	18,03	3,38			24,70	48,05	48,05	108,86	5,83	5,83	4,60	4,60	9,34	7,05	6,04		22,43	2,62	2,62	34,67	143,53
БШ А 50Г-30п-1	6,07	1,78	3,64	11,60			23,09	9,95	4,64	3,65	6,04			24,28	26,14	26,14	73,51	3,65	3,65	3,72	3,72	4,65	5,64	3,02		13,31	2,62	2,62	23,30	96,81
БШ А 50Г-36п-3	6,70	5,84	2,70	9,28		8,92	33,44	11,82	2,81	7,54	3,02			25,19	32,04	32,04	90,67	4,13	4,13	4,60	4,60	6,30	7,05	3,02		16,37	2,62	2,62	27,21	117,88
БШ А 50Г-42п-7	7,48	9,30	2,70	9,28		8,92	37,68	13,68	3,29	8,29	3,02			28,28	37,29	37,29	103,25	6,19	6,19	4,60	4,60	5,56	7,05	6,04	6,54	25,19	2,62	2,62	37,71	140,96
БШ А 50Г-30п-2	4,20	2,66	2,70	9,28		8,92	27,76	9,95	2,32	3,65	4,96			20,88	27,49	27,49	76,13	4,33	4,33	3,72	3,72	4,28	5,64	3,02	3,27	16,21	2,62	2,62	26,88	103,01

Инв. N подл. | Подпись и дата | Взам. инв. N

Нач. отд.	Некритин	11.86
Н. контр.	Некритин	
ГИП	Некритин	
Ст. инж.	Александров	
Инж.	Меренчикова	

1.489.1-3.1-1 00РС

Ведомость расхода стали

Стадия	Лист	Листов
Р	1	4

ГИПРОНИИСЕЛЬСТРОЙ г. Москва

Формат А3

Марка элемента	Арматурные изделия																Изделия закладные															Общий расход, кг
	Арматура класса														Вр-I	Всего, кг	Арматура класса				Прокат марки										Всего, кг	
	А-I								А-III								А-II		А-III		Вст 3 пс 6											
	ГОСТ 5781-82								ГОСТ 5781-82						ГОСТ 6727-80						ГОСТ 103-76										ГОСТ 8509-72			
	∅6	∅8	∅12	∅14	∅16	∅18	∅20	Итого	∅6	∅8	∅10	∅12	∅14	Итого	∅5	Итого	∅10	Итого	∅10	Итого	-100×8	-100×10	-120×8	-120×10	-200×8	Итого	L 90×8	Итого				
БШЛ 50Г-36П-4	5,77	6,48		2,70	9,28		8,92	33,15	11,82	2,81	6,77	2,48		24,08	29,35	29,35	86,58	5,49	5,49	4,60	4,60	5,56	7,05	3,02		6,54	22,17	2,62	2,62	34,13	120,71
БШЛ 50Г-42П-8	5,88	9,58		2,70	9,28		8,92	36,36	13,68	3,29	7,72	2,48		27,17	34,15	34,15	97,68	6,19	6,19	4,60	4,60	5,56	7,05	6,04		6,54	25,19	2,62	2,62	37,31	134,99
БШЛ 50Г-30Л-1	4,20	2,66		2,25	13,74			22,85	9,95	2,32	3,65	4,96		20,88	27,49	27,49	71,22	4,33	4,33	3,72	3,72	4,28	5,64	3,02		3,27	16,21	2,62	2,62	26,88	98,01
БШЛ 50Г-36Л-3	5,77	6,48		2,70	9,28		8,92	33,15	11,82	2,81	6,97	2,48		24,08	29,35	29,35	86,58	5,49	5,49	4,60	4,60	5,56	7,05	3,02		6,54	22,17	2,62	2,62	34,13	120,71
БШЛ 50Г-42Л-7	5,88	9,58		2,70	9,28		8,92	36,36	13,68	3,29	7,72	2,48		27,17	34,15	34,15	97,68	6,19	6,19	4,60	4,60	5,56	7,05	6,04		6,54	25,19	2,62	2,62	37,31	134,99
БШЛ 50Г-30Л-2	5,74	1,78		2,70	9,28		8,92	28,42	9,95	2,32	3,65	6,04		21,96	26,14	26,14	76,52	3,65	3,65	3,72	3,72	4,65	5,64	3,02		13,31	13,31	2,62	2,62	23,30	99,82
БШЛ 50Г-36Л-4	6,70	5,84		2,70	9,28		8,92	33,44	11,82	2,81	7,54	3,02		25,19	32,04	32,04	90,67	4,13	4,13	4,60	4,60	6,30	7,05	3,02		16,37	16,37	2,62	2,62	27,21	117,88
БШЛ 50Г-42Л-8	7,48	9,30		2,70	9,28		8,92	37,68	13,68	3,29	8,29	3,02		28,28	37,29	37,29	103,25	4,81	4,81	4,60	4,60	6,30	7,05	6,04			19,39	2,62	2,62	30,79	134,04
БШЛ 50-12-1																																
БШЛ 50-12-2			6,00	2,70				8,70							14,68	14,68	23,38	0,68	0,68	4,70	4,70		5,64	3,02	3,40		12,06			17,44	40,82
БШЛ 50-12-3																																
БШЛ 50-12-4			6,00	2,70				8,70							14,68	14,68	23,38	1,04	1,04	4,70	4,70	3,26	5,64		3,40		12,30			18,04	41,42
БШЛ 50-30-5																																
БШЛ 50-30-6	3,94																															
БШЛ 50-30-7				2,70	9,28	6,20		22,12		4,64				4,64	31,45	31,45	58,21	2,40	2,40	4,70	4,70	3,26	5,64	6,04	3,40		18,34			25,44	83,65
БШЛ 50-30-8																																
БШЛ 50-30-9																																
БШЛ 50-30-10	3,94																															
БШЛ 50-30-11				2,70	9,28	6,20		22,12		4,64				4,64	31,45	31,45	58,21	2,76	2,76	4,70	4,70	6,52	5,64	3,02	3,40		18,58			26,04	84,25
БШЛ 50-30-12																																
БШЛ 100-12-1																																
БШЛ 100-12-2				11,10				11,10							18,33	18,33	29,43	0,68	0,68	4,70	4,70		5,64	3,02	3,40		12,06			17,44	46,87
БШЛ 50Г-12ПЛ-1																																
БШЛ 50Г-12ПЛ-2			6,00	2,70				8,70							16,82	16,82	25,52	0,68	0,68	4,70	4,70		5,64	3,02	3,40		12,06			17,44	42,96

Инв. № подл. | Подпись и дата | Взам. инв. №

1.489.1-3.1-1 00 РС

Лист 2

Марка элемента	Арматурные изделия																Изделия закладные												Общий расход, кг
	Арматура класса																Арматура класса				Прокат марки								
	А-I								А-III						Вр-I		А-II		А-III		Вст 3 пс 6								
	ГОСТ 5781-82								ГОСТ 5781-82						ГОСТ 6727-80		ГОСТ 5781-82		ГОСТ 5781-82		ГОСТ 103-76						ГОСТ 8509-72		
	⌀6	⌀8	⌀12	⌀14	⌀16	⌀18	⌀20	итого	⌀6	⌀8	⌀10	⌀12	⌀14	итого	⌀5	итого	⌀10	итого	⌀10	итого	-100×8	-100×10	-120×8	-120×10	-200×8	итого	L 90×8	итого	Всего, кг	
БШЛ 100-12-3				11,10				11,10							18,33	18,33	1,03	1,03	4,70	4,70	3,14	5,64		3,40		12,18			17,91	47,34
БШЛ 100-12-4																														
БШЛ 100-30-3	7,22			2,70	9,28		8,92	28,12		4,64				4,64	38,40	38,40	2,39	2,39	4,70	4,70	3,14	5,64	6,04	3,40		18,22			25,31	96,47
БШЛ 100-30-4																														
БШЛ 100-30-5																														
БШЛ 100-30-6																														
БШЛ 100-30-7	7,22			2,70	9,28		8,92	28,12		4,64				4,64	38,40	38,40	5,08	5,08	0,98	0,98		5,64	6,04	3,40		15,08			21,14	92,30
БШЛ 100-30-8																														
БШЛ 100-30-9	7,22			2,70	9,28		8,92	28,12		4,64				4,64	38,40	38,40	1,71	1,71	4,70	4,70	3,14	5,64	3,02	3,40		15,20			21,61	92,77
БШЛ 100-30-10																														
БШЛ 100-30-11																														
БШЛ 100-30-12																														
БШЛ 100-30-13	7,22			2,70	9,28		8,92	28,12		4,64				4,64	38,40	38,40	2,74	2,74	4,70	4,70	6,28	5,64	3,02	3,40		18,34			25,78	96,94
БШЛ 100-30-14																														
БШЛ 50Г-12пл-3			6,00	2,70				8,70							16,82	16,82	0,52	0,52	4,70	4,70	1,63	5,64		3,40		10,67			15,89	41,41
БШЛ 50Г-12л-4																														
БШЛ 50Г-30п-3	3,94			2,70	9,28		8,92	24,84	9,95	4,64				14,59	30,43	30,43	1,36	1,36	4,70	4,70		5,64	6,04	3,40		15,08			21,14	91,00
БШЛ 50Г-30п-5																														
БШЛ 50Г-30п-7	3,94			2,70	9,28		8,92	24,84	9,95	4,64				14,59	30,43	30,43	1,72	1,72	4,70	4,70	3,26	5,64	3,02	3,40		15,32			21,74	91,60
БШЛ 50Г-30п-9																														
БШЛ 50Г-30л-8																														
БШЛ 50Г-30л-10																														
БШЛ 50Г-12п-4			6,00	2,70				8,70							16,82	16,82	1,20	1,20	4,70	4,70	1,26	5,64		3,40	3,27	13,57			19,47	44,99
БШЛ 50Г-12л-3																														

Инв. № подл. | Подпись и дата | Взам. инв. №

1.487.1-3.1-1 00РС

Лист 3

Марка элемента	Арматурные изделия															Изделия закладные										Общий расход, кг
	Арматура класса														Всего, кг	Арматура класса								Всего, кг		
	А-I							А-III						Вр-I		А-II		А-III		Прокат марки						
	ГОСТ 5781-82							ГОСТ 5781-82						ГОСТ 6727-80		ГОСТ 5781-82		ГОСТ 5781-82		Вст 3 пс 6 ГОСТ 103-76					ГОСТ 8509-72			
	⌀6	⌀8	⌀14	⌀16	⌀18	⌀20	Итого	⌀6	⌀8	⌀10	⌀12	⌀14	⌀16	Итого	⌀5	Итого												
																⌀10	Итого	⌀10	Итого	-100х8	-100х10	-120х8	-120х10	-200х8	Итого	L 90х8	Итого		
БШЛ 50Г-30П-4	3,94		2,70	9,28		8,92	24,84	9,95	4,64					14,59	30,43	30,43	69,86	2,56	2,56	4,70	4,70	1,26	5,64	6,04	3,40	3,27	19,61			26,87	96,73
БШЛ 50Г-30П-6																														
БШЛ 50Г-30Л-3																														
БШЛ 50Г-30Л-5																														
БШЛ 50Г-30П-8	3,94		2,70	9,28		8,92	24,84	9,95	4,64					14,59	30,43	30,43	69,86	3,08	3,08	4,70	4,70	2,52	5,64	3,02	3,40	6,54	21,12			28,90	98,76
БШЛ 50Г-30П-10																														
БШЛ 50Г-30Л-7																														
БШЛ 50Г-30Л-9																														
БШЛ 50Г-30Л-4	3,94		2,70	9,28		8,92	24,84	9,95	4,64					14,59	30,43	30,43	69,86	1,88	1,88	4,70	4,70	1,63	5,64	6,04	3,40		16,71			23,29	93,15
БШЛ 50Г-30Л-6																														
ПЛ 100-24.25.2-1	6,76		5,56				12,32		25,22			76,96		102,18			114,50													114,50

Инв. N подл. | Подпись и дата | Взам. инв. N

gost.e-ecolog.ru