ТИПОВЫЕ КОНСТРУКЦИИ,
ИЗДЕЛИЯ И УЗЛЫ ЗДАНИЙ И СООРУЖЕНИЙ

СЕРИЯ 1.489.1-3

ШАХТЫ ЛИФТОВ ИЗ ЖЕЛЕЗОБЕТОННЫХ УКРУПНЕННЫХ КОНСТРУКЦИЙ ДЛЯ ЗДАНИЙ ПРОМЫШЛЕННЫХ ПРЕДПРИЯТИЙ

ВЫПУСК 0-1

ШАХТЫ ПАССАЖИРСКИХ ЛИФТОВ.
МАТЕРИАЛЫ ДЛЯ ПРОЕКТИРОВАНИЯ. УКАЗАНИЯ ПО МОНТАЖУ.
ВЕДОМОСТЬ РАСХОДА МАТЕРИАЛОВ

22388-01

gost.e-ecolog.ru

ЦЕНТРАЛЬНЫЙ ИНСТИТУТ ТИПОВОГО ПРОЕКТИРОВАНИЯ
ГОССТРОЯ СССР

Москва, А-445, Смольная ул., 22

Сдано в печать X 1987 года

Заказ № 11832 Тираж 4110 экз.

ТИПОВЫЕ КОНСТРУКЦИИ,
ИЗДЕЛИЯ И УЗЛЫ ЗДАНИЙ И СООРУЖЕНИЙ

СЕРИЯ 1.489.1-3

ШАХТЫ ЛИФТОВ ИЗ ЖЕЛЕЗОБЕТОННЫХ УКРУПНЕННЫХ КОНСТРУКЦИЙ ДЛЯ ЗДАНИЙ ПРОМЫШЛЕННЫХ ПРЕДПРИЯТИЙ

Выпуск 0-1

ШАХТЫ ПАССАЖИРСКИХ ЛИФТОВ.
МАТЕРИАЛЫ ДЛЯ ПРОЕКТИРОВАНИЯ. УКАЗАНИЯ ПО МОНТАЖУ.
ВЕДОМОСТЬ РАСХОДА МАТЕРИАЛОВ

Разработаны ГИПРОНИИЗДРАВ
Минздрава СССР

Гл. инженер института А.В. Иванов
Гл. инженер проекта Ю.С. Некритин

Согласовано с ЦНИИ промзданий
Директор института Ю.Н. Хромец

Утверждены и введены в действие
с 01.01.88г.

ГОССТРОЕМ СССР
Протокол от 25.06.87г. № АЧ-61

Обозначение	Наименование	Стр.
1.489.1-3.0-1 00 ПЗ	Пояснительная записка	4
1.489.1-3.0-1 01	Схема расположения элементов	
	шахты пассажирского лифта	
	Q=500 кг, V=1,0 м/с, противовес сзади; hэт.=3,0 м	16
1.489.1-3.0-1 02	Схема расположения элементов	
	шахты пассажирского лифта	
	Q=500 кг, V=1,4 м/с, противовес сзади; hэт.=3,0 м	18
1.489.1-3.0-1 03	Схемы расположения элементов	
	шахт пассажирского лифта	
	Q=500 кг, V=1,0 м/с и 1,4 м/с	
	противовес сзади; hэт.=4,8 м	20
1.489.1-3.0-1 04	Схемы расположения элементов	
	шахт пассажирского лифта	
	Q=500 кг, V=1,0 м/с и 1,4 м/с	
	противовес сзади; hэт.=5,4 м	22
1.489.1-3.0-1 05	Схемы расположения элементов	
	шахт пассажирского лифта	
	Q=500 кг, V=1,0 м/с и 1,4 м/с	
	противовес сзади; hэт.=6,0 м	24
1.489.1-3.0-1 06	Схемы расположения элементов	
	шахт пассажирского лифта	
	Q=500 кг, V=1,0 м/с и 1,4 м/с	
	противовес сзади; hэт.=6,6 м	26
1.489.1-3.0-1 07	Схемы расположения элементов	
	шахт пассажирского лифта	
	Q=500 кг, V=1,0 м/с и 1,4 м/с	
	противовес сзади; hэт.=7,2 м	28
1.489.1-3.0-1 08	Схема расположения элементов	
	шахты пассажирского лифта	
	Q=1000 кг, V=1,0 м/с, противовес сзади; hэт.=3,0 м	30
1.489.1-3.0-1 09	Схема расположения элементов	
	шахты пассажирского лифта	
	Q=1000 кг, V=1,4 м/с, противовес сзади; hэт.=3,0 м	32
1.489.1-3.0-1 10	Схемы расположения элементов	
	шахт пассажирского лифта	
	Q=1000 кг, V=1,0 м/с и 1,4 м/с	
	противовес сзади; hэт.=4,8 м	34
1.489.1-3.0-1 11	Схемы расположения элементов	
	шахт пассажирского лифта	
	Q=1000 кг, V=1,0 м/с и 1,4 м/с	
	противовес сзади; hэт.=5,4 м	36
1.489.1-3.0-1 12	Схемы расположения элементов	
	шахт пассажирского лифта	
	Q=1000 кг, V=1,0 м/с и 1,4 м/с	
	противовес сзади; hэт.=6,0 м	38
1.489.1-3.0-1 13	Схемы расположения элементов	
	шахт пассажирского лифта	
	Q=1000 кг, V=1,0 м/с и 1,4 м/с	
	противовес сзади; hэт.=6,6 м	40
1.489.1-3.0-1 14	Схемы расположения элементов	
	шахт пассажирского лифта	
	Q=1000 кг, V=1,0 м/с и 1,4 м/с	
	противовес сзади; hэт.=7,2 м	42

Инв. № подл. | Подпись и дата | Взам. инв. №

Нач.отд.	Некритин		11.86
Н.контр.	Некритин		
ГИП	Некритин		
Вед.инж.	Домахина		

1.489.1-3.0-1 00

Содержание

Стадия	Лист	Листов
Р	1	4

ГИПРОНИИЗДРАВ г. Москва

Инв. № подл. | Подпись и дата | Взам. инв. №

1.489.1-3.0-1 00

Лист 2

Обозначение	Наименование	Стр.
1.489.1-3.0-1 15	Схема расположения элементов	
	шахты грузопассажирского лифта	
	Q=500кг, V=1,0м/с, противовес справа; hэт.=3,0м	44
1.489.1-3.0-1 16	Схема расположения элементов	
	шахты грузопассажирского лифта	
	Q=500кг, V=1,4м/с, противовес справа; hэт.=3,0м	46
1.489.1-3.0-1 17	Схемы расположения элементов	
	шахт грузопассажирского лифта	
	Q=500кг, V=1,0м/с и 1,4м/с	
	противовес справа; hэт.=4,8м	48
1.489.1-3.0-1 18	Схемы расположения элементов	
	шахт грузопассажирского лифта	
	Q=500кг, V=1,0м/с и 1,4м/с	
	противовес справа; hэт.=5,4м	50
1.489.1-3.0-1 19	Схемы расположения элементов	
	шахт грузопассажирского лифта	
	Q=500кг, V=1,0м/с и 1,4м/с	
	противовес справа; hэт.=6,0м	52
1.489.1-3.0-1 20	Схемы расположения элементов	
	шахт грузопассажирского лифта	
	Q=500кг, V=1,0м/с и 1,4м/с	
	противовес справа; hэт.=6,6м	54
1.489.1-3.0-1 21	Схемы расположения элементов	
	шахт грузопассажирского лифта	
	Q=500кг, V=1,0м/с и 1,4м/с	
	противовес справа; hэт.=7,2м	56
1.489.1-3.0-1 22	Схема расположения элементов	
	шахты грузопассажирского лифта	
	Q=500кг, V=1,0м/с, противовес слева; hэт.=3,0м	58

Инв.№ подл. | Подпись и дата | Взам. инв.№

Обозначение	Наименование	Стр.
1.489.1-3.0-1 23	Схема расположения элементов	
	шахты грузопассажирского лифта	
	Q=500кг, V=1,4м/с, противовес слева; hэт.=3,0м	60
1.489.1-3.0-1 24	Схемы расположения элементов	
	шахт грузопассажирского лифта	
	Q=500кг, V=1,0м/с и 1,4м/с	
	противовес слева; hэт.=4,8м	62
1.489.1-3.0-1 25	Схемы расположения элементов	
	шахт грузопассажирского лифта	
	Q=500кг, V=1,0м/с и 1,4м/с	
	противовес слева; hэт.=5,4м	64
1.489.1-3.0-1 26	Схемы расположения элементов	
	шахт грузопассажирского лифта	
	Q=500кг, V=1,0м/с и 1,4м/с	
	противовес слева; hэт.=6,0м	66
1.489.1-3.0-1 27	Схемы расположения элементов	
	шахт грузопассажирского лифта	
	Q=500кг, V=1,0м/с и 1,4м/с	
	противовес слева; hэт.=6,6м	68
1.489.1-3.0-1 28	Схемы расположения элементов	
	шахт грузопассажирского лифта	
	Q=500кг, V=1,0м/с и 1,4м/с	
	противовес слева; hэт.=7,2м	70
1.489.1-3.0-1 29	Участок монолитный Ум9...Ум11	72
1.489.1-3.0-1 29СБ	Участок монолитный Ум9,Ум11.Сборочный чертеж	73
1.489.1-3.0-1 ОДА1	Узел I...VI	
1.489.1-3.0-1 ОДА2	Монтажные узлы при групповой установке	
	шахт (пример)	74
1.489.1-3.0-1 ОДРМ	Ведомость расхода материалов	75...88

Инв.№ подл. | Подпись и дата | Взам. инв.№

I. Состав серии

1.1. Рабочие чертежи по серии 1.489.1-3 "Шахты лифтов из железобетонных укрупненных конструкций для зданий промышленных предприятий" разработаны в составе Общесоюзного каталога индустриальных изделий.

1.2. Серия 1.489.1-3 включает 6 выпусков:

Выпуск 0-1 — "Шахты пассажирских лифтов. Материалы для проектирования. Указания по монтажу. Ведомость расхода материалов."

Выпуск 0-2 — "Шахты грузовых лифтов. Материалы для проектирования. Указания по монтажу. Ведомость расхода материалов."

Выпуск 1-1 — "Блоки шахт пассажирских лифтов. Рабочие чертежи."

Выпуск 1-2 — "Блоки шахт грузовых лифтов. Рабочие чертежи."

Выпуск 2-1 — "Блоки шахт пассажирских лифтов. Арматурные и закладные изделия. Рабочие чертежи."

Выпуск 2-2 — "Блоки шахт грузовых лифтов. Арматурные и закладные изделия. Рабочие чертежи."

2. Область применения

2.1. Разработанные в настоящей серии изделия предназначены для зданий промышленных предприятий, возводимых в районах сейсмичностью менее 7 баллов, с температурой помещений от 5°С до 40°С и неагрессивной газовой средой. Высоты этажей – 3,0 м; 4,8 м; 5,4 м; 6,0 м; 6,6 м; 7,2 м.

2.2. Изделия шахт лифтов для зданий с высотой этажа 3,3 м; 3,6 м и 4,2 м разработаны в серии 1.289.1-3 "Шахты лифтов из железобетонных укрупненных конструкций для общественных зданий".

2.3. Этажность, высоты этажей и их сочетания, максимальные высоты зданий, для которых предназначены изделия по данной серии, приведены в таблице 1.

Таблица 1

Количество этажей	Высоты этажей, м			Максимальная выс. здания, м
	первого	средних	верхнего	
2 — 6	3,6	3,6; 4,2; 4,8; 5,4; 6,0 в любых сочетаниях	3,6 4,2 4,8 5,4 6,0	33,6
	4,2	То же	3,6 4,2 4,8 5,4 6,0	34,2
	4,8	— " —	3,6 4,2 4,8 5,4 6,0	34,8
	5,4	— " —	3,6 4,2 4,8 5,4 6,0	35,4
	6,0	— " —	3,6 4,2 4,8 5,4 6,0	36,0
	6,6	— " —	3,6 4,2 4,8 5,4 6,0	36,6

Гл. спец. ТО	Мочалов		Н.86
Нач. отд	Некритин		
Н. контр.	Некритин		
ГИП	Некритин		
Вед. инж	Домахина		
Инженер	Меремчикова		

1.489.1-3.0-1 ПЗ

Пояснительная записка

Стадия	Лист	Листов
Р	1	12

ГИПРОНИИЗДРАВ г. Москва

Инв. № подл. | Подпись и дата | Взам. инв. №

Продолжение таблицы 1

Количество этажей	Высоты этажей, м			Максимальная выс. здания, м
	первого	средних	верхнего	
2 — 6	7,2	3,6; 4,2; 4,8; 5,4; 6,0 в любых сочетаниях	3,6 4,2 4,8 5,4 6,0	37,2
2 — 5	7,2	7,2	7,2 6,6	36,0
		6,6	7,2 6,6	34,2
3 — 5	4,8	4,8	6,0 7,2 6,6	26,4
	5,4	5,4	6,0 7,2 6,6	28,8
	6,0	6,0	6,0 7,2 6,6	31,2
		4,8	6,0 7,2 6,6	27,6
	7,2	6,0	6,0 7,2 6,6	32,4
2 — 9	3,0	3,0; 3,3; 3,6; 4,2 в любых сочетаниях	3,0 3,3 3,6 4,2	36,6
	3,3	То же	3,0 3,3 3,6 4,2	36,9

Продолжение таблицы 1

Количество	Высоты этажей, м			Максимальная выс. здания, м
	первого	средних	верхнего	
2 — 9	3,6	3,0; 3,3; 3,6; 4,2 в любых сочетаниях	3,0 3,3 3,6 4,2	37,2
	4,2	То же	3,0 3,3 3,6 4,2	37,8

Расположение шахты в здании определяется в конкретном проекте.

2.4. Предел огнестойкости конструкций соответствует I степени огнестойкости зданий.

2.5. Изделия для шахт разработаны на основе альбома заданий ЦПКБ „Союзлифтмаш" на проектирование строительной части лифтовых установок (стандартных конструкций) — АТ-6.

В выпуски 0-1, 1-1, 2-1 включены изделия для шахт пассажирских лифтов по ГОСТ 5746-83.

Перечень лифтов, для которых разработаны изделия, приведен в таблице 2 (лист 3).

Инв. № подл. | Подпись и дата | Взам. инв. №

Таблица 2

Тип лифта	Грузоподъемность, кг	Размеры кабины, мм	Расположение противовеса относительно кабины	Скорость, м/с	№ чертежа строительного задания АТ-6
Пассажирский	500	1080×1420×2180	Сзади	1,0	АТ-6.03-012
			Сзади	1,4	АТ-6.03-013
Пассажирский	1000	1800×1500×2250	Сзади	1,0	АТ-6.03-024
			Сзади	1,4	АТ-6.03-025
Грузо-пассажирский	500	1880×2200×2180	Справа	1,0	АТ-6.03-018
			Слева		АТ-6.03-020
			Справа	1,4	АТ-6.03-019
			Слева		АТ-6.03-021

3. Маркировка и номенклатура изделий.

3.1. Для маркировки изделий приняты следующие схемы:

а) плита перекрытия над шахтами лифтов

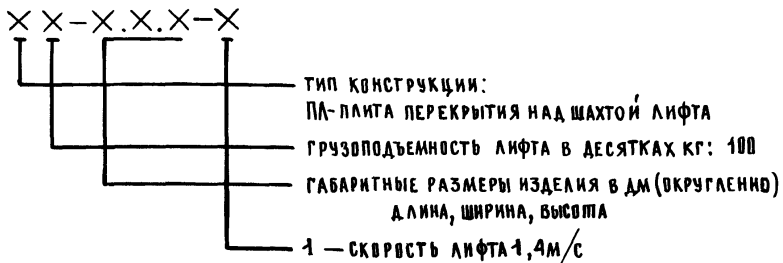

Изделие со следующей маркировкой:

ПЛ100-24.25.2-1

– плита перекрытия над шахтой лифта грузоподъемностью 1000 кг, пассажирского, ее габаритные размеры 2420×2520×200 мм, применяется при расположении противовеса сзади от кабины, предназначена для лифта со скоростью 1,4 м/с.

б) Блоки шахт лифтов

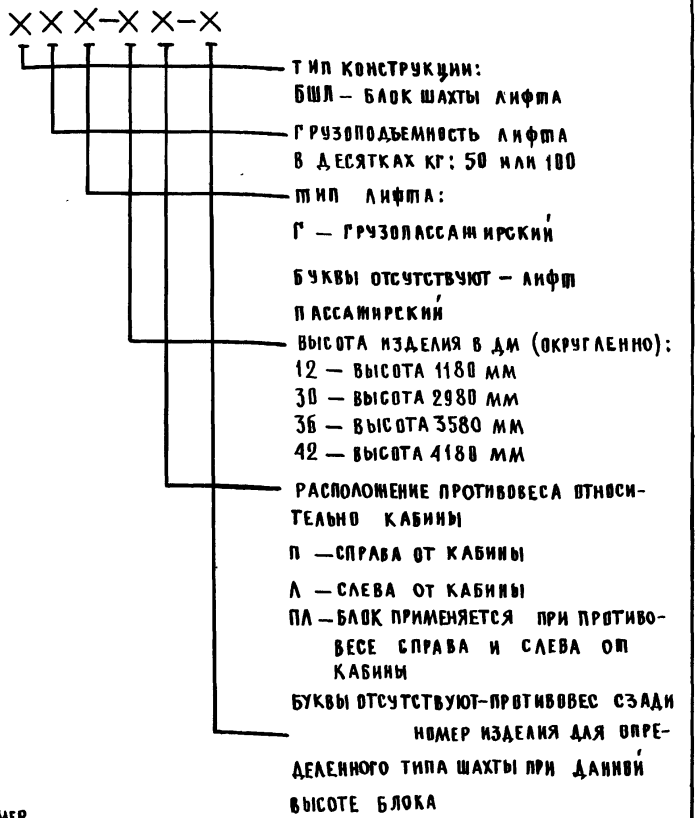

Пример.

БША50Г-30П-2

Блок шахты лифта грузоподъемностью 500кг, грузопассажирского, высота блока 2980мм, расположение противовеса лифта относительно кабины – правое, номер блока – 2.

Место расположения блока показано на схемах расположения элементов шахты данного лифта (чертежи 1.489.1-3.0-1 15 и 1.489.1-3.0-1 16).

Инв. № подл. | Подпись и дата | Взам. инв. №

3.2. Для шахт лифтов разработаны:

а) блоки основные (с дверным проемом) рядовых этажей высотой:

2980 мм при высоте этажа 3,0м и 6,0м;
3580 мм при высоте этажа 4,8м и 6,6м;
4180 мм при высоте этажа 5,4м и 7,2м

б) блоки доборные (глухие) рядовых этажей высотой:

1180 мм при высоте этажа 4,8м и 5,4м;
2980 мм при высоте этажа 6,0м; 6,6м и 7,2м

в) блоки доборные (глухие) верхнего этажа:

1180 мм при высоте этажа 4,8м и 5,4м;
2980 мм при высоте этажа 6,0м; 6,6м и 7,2м

г) монолитные участки стен шахты — для обеспечения требуемой по альбому АТ-6 высоты верхнего этажа шахты.

д) плита перекрытия над шахтой лифта.

3.3. Номенклатура сборных изделий шахт лифтов приведена в таблице 3 (лист 5).

4. Указания по применению изделий.

4.1. В настоящем выпуске приведены схемы расположения элементов отдельно стоящих шахт для лифтовых установок, приведенных в таблице 2.

4.2. Схемы расположения элементов выполнены в виде примеров для высот этажей 3,0м; 4,8м; 5,4м; 6,0м; 6,6м и 7,2м с максимальным количеством этажей в соответствии с таблицей 1.

4.3. Для выполнения чертежа на заказ лифта приведены также развертки стен шахт данных лифтовых установок.

В зданиях высотой более 30м в блоке верхнего этажа шахты, разрабатываемом индивидуально в конкретном проекте по аналогии с типовым, необходимо предусмотреть проем для воздуховода вентиляционной системы подпора воздуха (в соответствии со СНиП II-90-81 "Производственные здания промышленных предприятий. Нормы проектирования.").

4.4. Конструкции фундамента шахты, приямка ниже отм. -0,470, тумб под буфера, машинного помещения, обрамления портала разрабатываются также индивидуально в конкретном проекте.

В соответствии с альбомом заданий на проектирование строительной части лифтовых установок АТ-6 предусмотрены:

а) отверстия для вызывного аппарата, светового указателя, закладные изделия для крепления дверей, закладные изделия для крепления кронштейнов направляющих кабины и противовеса, отверстие для прокладки проводов при групповом управлении (устраивается в блоках, в обозначении марок которых на конце имеется индекс „а"), предусмотрены также изделия МН7 для крепления брусьев монтажного настила (вместо отверстий по альбому АТ-6); отверстие для аварийного открывания дверей разрешается не устраивать

б) в плите перекрытия над шахтой — отверстия для пропуска электроразводки и канатов.

4.5. Разрешается вместо закладных изделий МН7 устраивать отверстия для установки в них брусьев монтажного настила.

4.6. Отметки чистого пола машинного помещения на схемах расположения элементов шахты даны при толщине конструкции пола 50мм.

Ввиду зеркальности отверстий в полу машинного помещения (при левом и правом расположении противовеса), плиты перекрытия шахты могут быть использованы при разных вариантах машинного помещения.

Положение плиты приведено на схемах расположения (сечение 4-4; 5-5; 6-6). Значок ◇ на плане плиты показывает, что плита монтируется в том же положении, что и изготовляется; значок Ⓐ — плиту необходимо при монтаже перевернуть таким образом, чтобы значок Ⓐ нанесенный на плиту при изготовлении, был направлен вниз, к шахте.

При несовпадении отметки пола помещений, примыкающих к машинному помещению, и отметки чистого пола перекрытия над шахтой, допускается устраивать машинное помещение с полом в двух уровнях (рис. 1).

При $h_{уст.} > 350$ для обеспечения доступа к оборудованию, находящемуся над шахтой, необходимо предусмотреть металлическую лестницу

Инв.№ подл. | Подпись и дата | Взам. инв.№

Таблица 3

Обозначение	Марка	Эскиз	Габаритные размеры, мм			Масса изделия, кг	Расход материалов		
			ℓ	h	δ		Бетон, м³	Сталь, кг натур.	Сталь, кг прив. к кл. AI
Блоки шахт лифтов									
Основные типового этажа		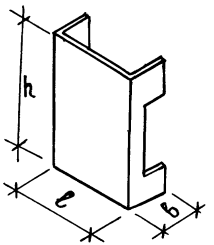							
1.489.1-3.1-1 01	БШЛ50-30-1		2270	2980	1000	3410	1,37	90,67	112,38
	БШЛ50-30-3		2270		1000	3430	1,37	90,67	112,38
1.489.1-3.1-1 07	БШЛ100-30-1		2420		1250	3920	1,57	97,30	121,10
1.489.1-3.1-1 13	БШЛ50Г-30п-1		2820		1050	3980	1,59	96,81	121,91
1.489.1-3.1-1 19	БШЛ50Г-30л-1		2820		1050	4040	1,62	98,91	122,51
1.489.1-3.1-1 02	БШЛ50-36-3		2270	3580	1000	4160	1,66	110,13	134,93
	БШЛ50-36-5		2270		1000	4180	1,67	110,13	134,93
1.489.1-3.1-1 08	БШЛ100-36-3		2420		1250	4780	1,91	124,43	155,41
1.489.1-3.1-1 14	БШЛ50Г-36п-3		2820		1050	4830	1,93	117,88	147,13
1.489.1-3.1-1 20	БШЛ50Г-36л-3		2820		1050	4900	1,96	120,71	148,73
1.489.1-3.1-1 03	БШЛ50-42-13		2270	4180	1000	4900	1,96	123,92	152,76
	БШЛ50-42-15		2270		1000	4928	1,97	123,92	152,76
1.489.1-3.1-1 09	БШЛ100-42-5		2420		1250	5650	2,26	143,53	180,74
1.489.1-3.1-1 15	БШЛ50Г-42п-7		2820		1050	5700	2,28	140,96	174,82
1.489.1-3.1-1 21	БШЛ50Г-42л-7		2820		1050	5760	2,30	134,99	167,29
1.489.1-3.1-1 04	БШЛ50-30-2		2270	2980	1000	3430	1,37	90,67	112,38
	БШЛ50-30-4		2270		1000	3410	1,37	90,67	112,38
1.489.1-3.1-1 10	БШЛ100-30-2		2420		1250	3930	1,57	102,21	126,01
1.489.1-3.1-1 16	БШЛ50Г-30п-2		2820		1050	4050	1,62	103,01	127,42
1.489.1-3.1-1 22	БШЛ50Г-30л-2		2820		1050	4000	1,60	99,82	123,92

Инв. № подл. | Подпись и дата | Взам. инв. №

Продолжение табл. 3

Обозначение	Марка	Эскиз	Габаритные размеры, мм			Масса изделия, кг	Расход материалов		
			ℓ	h	в		Бетон, м³	Сталь, кг	
								натур.	прив. к кл. АТ
1.489.1-3.1-1 05	БШЛ 50-36-4	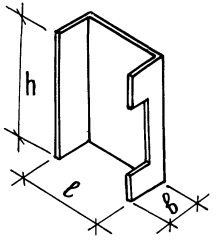	2270	3580	1000	4180	1,67	110,13	134,93
	БШЛ 50-36-6		2270		1000	4160	1,66	110,13	134,93
1.489.1-3.1-1 11	БШЛ 100-36-4		2420		1250	4800	1,92	125,46	156,98
1.489.1-3.1-1 17	БШЛ 50Г-36П-4		2820		1050	4920	1,97	120,71	148,73
1.489.1-3.1-1 23	БШЛ 50Г-36Л-4		2820		1050	4850	1,94	117,88	147,13
1.489.1-3.1-1 06	БШЛ 50-42-14		2270	4180	1000	4920	1,97	123,92	152,76
	БШЛ 50-42-16		2270		1000	4900	1,96	123,92	152,76
1.489.1-3.1-1 12	БШЛ 100-42-6		2420		1250	5670	2,27	143,53	180,74
1.489.1-3.1-1 18	БШЛ 50Г-42П-8		2820		1050	5780	2,31	134,99	167,29
1.489.1-3.1-1 24	БШЛ 50Г-42Л-8		2820		1050	5720	2,29	134,04	167,35
Доборные типового этажа		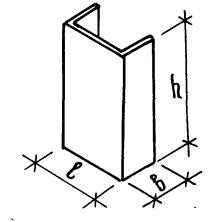							
1.489.1-3.1-1 25	БШЛ 50-12-1		2270	1180	1000	1470	0,59	40,82	49,88
	БШЛ 50-12-2							40,82	49,88
1.489.1-3.1-1 32	БШЛ 100-12-1		2420		1250	1700	0,68	46,87	57,64
	БШЛ 100-12-2							46,87	57,64
1.489.1-3.1-1 43	БШЛ 50Г-12ПЛ-1		2820		1050	1700	0,68	42,96	53,02
	БШЛ 50Г-12ПЛ-2							42,96	53,02
1.489.1-3.1-1 27	БШЛ 50-30-5		2270	2980	1000	3700	1,48	83,65	102,94
1.489.1-3.1-1 31	БШЛ 50-30-6							83,65	102,94
1.489.1-3.1-1 27	БШЛ 50-30-7							83,65	102,94
1.489.1-3.1-1 30	БШЛ 50-30-8							83,65	102,94
1.489.1-3.1-1 34	БШЛ 100-30-3		2420		1250	4300	1,72	96,47	119,03

Инв. № подл. | Подпись и дата | Взам. инв. №

Продолжение табл. 3

Обозначение	Марка	Эскиз	Габаритные размеры, мм			Масса изделия, кг	Расход материалов		
			ℓ	h	в		Бетон, м³	Сталь, кг	
								Натур.	Прив. к кл. AI
1.489.1-3.1-1 39	БШЛ100-30-4	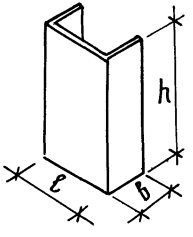	2420	2980	1000	4300	1,72	96,47	119,03
1.489.1-3.1-1 34	БШЛ100-30-5							96,47	119,03
1.489.1-3.1-1 39	БШЛ100-30-6							96,47	119,03
1.489.1-3.1-1 35	БШЛ100-30-7							92,30	113,83
1.489.1-3.1-1 40	БШЛ100-30-8							92,30	113,83
1.489.1-3.1-1 45	БШЛ50Г-30П-3		2820		1050	4290		91,00	113,88
1.489.1-3.1-1 48	БШЛ50Г-30П-4							96,73	119,86
1.489.1-3.1-1 45	БШЛ50Г-30П-5							91,00	113,88
1.489.1-3.1-1 48	БШЛ50Г-30П-6							96,73	119,86
1.489.1-3.1-1 51	БШЛ50Г-30Л-3							96,73	119,86
1.489.1-3.1-1 54	БШЛ50Г-30Л-4							93,15	116,13
1.489.1-3.1-1 51	БШЛ50Г-30Л-5							96,73	119,86
1.489.1-3.1-1 54	БШЛ50Г-30Л-6							93,15	116,13
Доборные верхнего этажа									
1.489.1-3.1-1 26	БШЛ 50-12-3		2270	1180	1000	1470	0,59	41,42	50,56
1.489.1-3.1-1 29	БШЛ 50-12-4							41,42	50,56
1.489.1-3.1-1 33	БШЛ100-12-3		2420		1250	1700	0,68	47,34	58,19
1.489.1-3.1-1 38	БШЛ100-12-4							47,34	58,19
1.489.1-3.1-1 44	БШЛ 50Г-12П-3		2820		1050	1700	0,68	41,41	51,44
1.489.1-3.1-1 47	БШЛ 50Г-12П-4							44,98	55,16
1.489.1-3.1-1 50	БШЛ 50Г-12Л-3							44,98	55,16
1.489.1-3.1-1 53	БШЛ 50Г-12Л-4							41,41	51,44

Инв.№ подл. | Подпись и дата | Взам. инв.№

Продолжение табл. 3

Обозначение	Марка	Эскиз	Габаритные размеры, мм			Масса изделия, кг	Расход материалов	
			ℓ	h	в		Бетон, м³	Сталь, кг: натур.	Сталь, кг: прив. к кл. AI
1.489.1-3.1-1 28	БШЛ 50-30-9	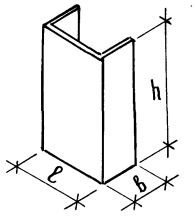	2270	2980	1000	3700	1,48	84,25	103,62
1.489.1-3.1-1 31	БШЛ 50-30-10							84,25	103,62
1.489.1-3.1-1 28	БШЛ 50-30-11							84,25	103,62
1.489.1-3.1-1 31	БШЛ 50-30-12							84,25	103,62
1.489.1-3.1-1 36	БШЛ 100-30-9		2420		1000	4300	1,72	92,77	115,19
1.489.1-3.1-1 41	БШЛ 100-30-10							92,77	115,19
1.489.1-3.1-1 36	БШЛ 100-30-11							92,77	115,19
1.489.1-3.1-1 41	БШЛ 100-30-12							92,77	115,19
1.489.1-3.1-1 37	БШЛ 100-30-13							96,94	119,57
1.489.1-3.1-1 42	БШЛ 100-30-14							96,94	119,57
1.489.1-3.1-1 46	БШЛ 50Г-30п-7		2820		1050	4290	1,72	91,60	114,55
1.489.1-3.1-1 49	БШЛ 50Г-30п-8							98,76	122,00
1.489.1-3.1-1 46	БШЛ 50Г-30п-9							91,60	114,55
1.489.1-3.1-1 49	БШЛ 50Г-30п-10							98,76	122,00
1.489.1-3.1-1 52	БШЛ 50Г-30л-7							98,76	122,00
1.489.1-3.1-1 55	БШЛ 50Г-30л-8							91,60	114,55
1.489.1-3.1-1 52	БШЛ 50Г-30л-9							98,76	122,00
1.489.1-3.1-1 55	БШЛ 50Г-30л-10							91,60	114,55
	Плита перекрытия								
1.489.1-3.1-1 56	ПЛ 100-24.25.2-1	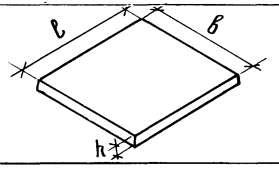	2420	200	2520	2975	1,19	114,50	158,44

Инв. № подл. | Подпись и дата | Взам. инв. №

или трапы с ограждением, а также площадку обслуживания; при компоновке машинного помещения обеспечить высоту h над шахтой /h–высота машинного помещения по альбому АТ-6/.

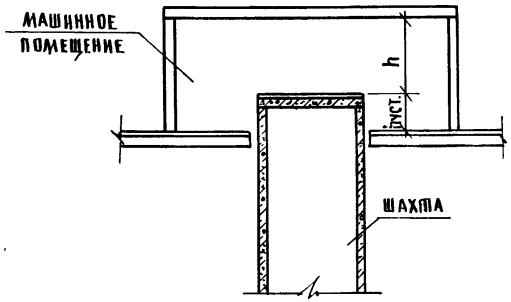

Рис 1

Для уменьшения количества отверстий в блоках шахты лифта принята наружная установка на передней стенке шахты переключателя режима работы и светового табло на основном посадочном этаже.

5 Конструктивное решение.

Ствол шахты представляет собой многозвеньевую пространственную тонкостенную конструкцию, составленную из лотковых элементов, соединенных между собой в плане соединительными деталями. Для повышения устойчивости он шарнирно крепится к примыкающим конструкциям перекрытия (опирание междуэтажных перекрытий и стен машинного помещения на шахту не допускается). Зазор между шахтой и перекрытиями заполняется упругими звукоизолирующими прокладками-минераловатными плитами на фенольной связке (ГОСТ 9573–82).

Ввиду ослабления в месте установки лифтовых шахт диска перекрытия необходимо: для обеспечения его жесткости предусмотреть конструктивные мероприятия при конкретном проектировании.

Ствол шахты рассчитан с учетом возможного раскрытия горизонтальных растворных швов как вертикальный составной стержень с податливыми связями (монтажными сварными стыками) на действие вертикальных нагрузок (собственный вес шахты и нагрузка от перекрытия над шахтой) и усилий от горизонтального перемещения ствола шахты совместно с каркасом здания при действии на здание расчетной ветровой нагрузки. Нормативное перемещение верха шахты принималось при этом 1/1000 от ее высоты. Жесткость самого ствола шахты при расчете каркасного здания не учитывается. Величина упругих деформаций ствола шахты от горизонтальных ветровых нагрузок не ограничивается, и зависит от деформации здания.

Величины вертикальных нагрузок от этажа шахты и перекрытия над ней для различных типов лифтов и разных высот этажа приведены в таблице 4 и 5 лист 10.

Пользуясь данными таблиц 4 и 5 (для перекрытий они приведены также в сериях 1.289.1-1, 1.289.1-2, 1.289.1-3) можно определить нагрузку на уровне верха приямка.

Расчетное значение нагрузки определяется по формуле

$$P = P_т \times (n-1) + P_в + P_п$$

$P_т$ — нагрузка от собственного веса этажа шахты — типового

$P_в$ — нагрузка от собственного веса верхнего этажа шахты

$P_п$ — нагрузка от плиты перекрытия: собственный вес конструкции пола и плиты перекрытия, временная нагрузка от опоры привода

n — количество этажей шахты

Таблица 4

Тип лифта	Высота типового этажа, м	Расчетные нагрузки (тс): типовой этаж Рт	верхний этаж Рв	перекрытие над шахтой Рп	№№ чертежа строительного задания АТ-6
Пассажирский Q = 500 кг V=1,0 м/с и V=1,4 м/с противовес сзади	3,0	6,9	10,0 / 10,7	15,2 / 17,1	АТ-6.03-012 -013
	4,8	11,4	11,9		
	5,4	12,9	13,4		
	6,0	14,4	14,9		
	6,6	15,9	16,4		
	7,2	17,4	17,9		
Пассажирский Q = 1000 кг V=1,0 м/с и V=1,4 м/с противовес сзади	3,0	7,9	12,3 / 13,1	24,6 / 26,2	АТ-6.03-024 -025
	4,8	13,1	13,7		
	5,4	14,9	15,5		
	6,0	16,6	17,2		
	6,6	18,4	18,9		
	7,2	20,1	20,7		
Грузо-пассажирский Q = 500 кг V=1,0 м/с и V=1,4 м/с противовес справа и слева	3,0	8,1	11,7 / 12,4	19,3 / 20,3	АТ-6.03-018 -019 -020 -021
	4,8	13,3	13,9		
	5,4	15,0	15,6		
	6,0	16,8	17,3		
	6,6	18,5	19,1		
	7,2	20,2	20,8		

Примечание к табл. 4 В числителе дано значение нагрузки при скорости лифта V=1,0 м/с, в знаменателе – при скорости V=1,4 м/с

Плита перекрытия рассчитана как шарнирно опертая по контуру. Ее расчетная схема приведена на рис. 2, величина нагрузок – в таблице 5.

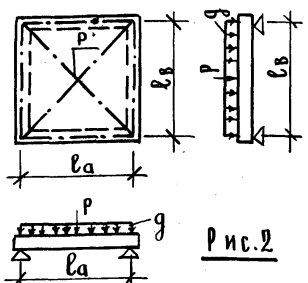

Рис. 2

q (тс/м²) – равномерно распределенная нагрузка от собственного веса конструкции пола и плиты перекрытия, временной нагрузки по альбому АТ-6.

P (тс) – нагрузка от опор привода, условно приложена в центре плиты перекрытия.

Таблица 5

Тип лифта	Q, кг; скорость м/с	Расположен. противовеса относительно кабины	Марка плиты	Расчетные пролеты (м) la	lв	Расчетные нагрузки q, тс/м²	P, тс	№№ чертежа строительного задания АТ-6
Пассажирский	1000 1,4	сзади	ДА180-24.25.2-1	2,48	2,38	1,48	17,1	АТ-6.03-025

6. Указания по монтажу

6.1. Блоки шахт лифтов могут храниться на складе как в горизонтальном (рис.3), так и в рабочем (вертикальном) положении (рис.4)

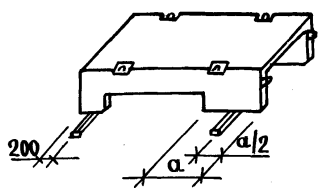

Рис. 3

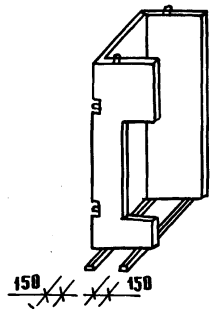

Рис. 4

Плиты перекрытия складируются горизонтально (рис.5)

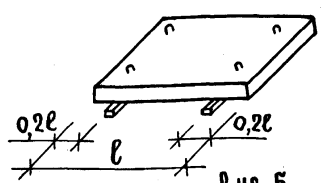

Рис. 5

6.2. Подъем и монтаж блоков производится за 2 петли (Рис.6) специальной траверсой, исключающей сгиб петель.

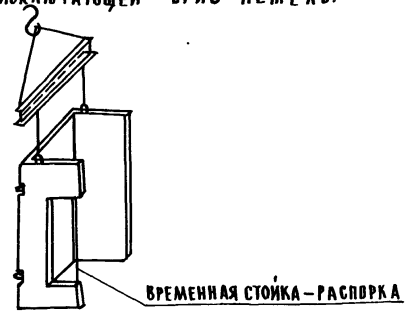

Рис.6

6.3. Монтаж шахты должен производиться с опережением возведения примыкающих конструкций здания не более чем на один этаж. Блоки устанавливаются на цементном растворе М200. Толщина шва-20мм, для обеспечения герметичности шахты швы должны быть тщательно заполнены.

6.4. Отметка низа основного блока (с проемом) — 0,450 относительно отметки чистого пола каждого этажа.

При монтаже блоков с проемом необходимо обратить внимание на их плавную установку во избежание хрупкого разрушения нижней перемычки. В блоках, нижние перемычки которых имеют больший вылет рекомендуется перед монтажом устанавливать временные стойки — распорки (Рис.6).

Сборка блоков шахт в пространственный блок производится при помощи соединительных деталей Мс3, привариваемых к закладным на торцах блоков (узел II чертеж 1.489.1-3.0-1 00Д1). Сварка производится изнутри шахты.

Основные блоки свариваются:

а) в 2-х местах по высоте в глухом стыке без проема /Рис.7б/

б) в 2-х местах или в одном месте в верхней перемычке и в одном месте в нижней перемычке в стыке с дверным проемом /Рис.7а/

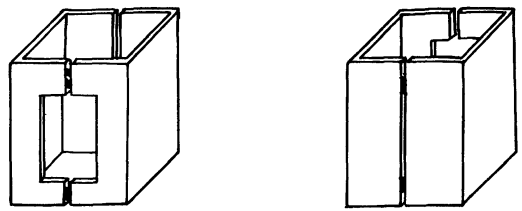

а) б)

Рис.7

После сборки основных блоков в пространственный блок он крепится к перекрытиям в 2-х точках с каждой стороны шахты (Узел I чертеж 1.489.1-3.0-1 00Д1). При иных вариантах примыкающих конструкций узел крепления разрабатывается в конкретном проекте по аналогии с типовым.

Зазор между перекрытиями и шахтой заполняется упругими звукоизолирующими прокладками - минераловатными плитами на фенольной связке (ГОСТ 9573-82).

6.5. Доборные блоки без проема высотой 1180мм и 2980мм также устанавливаются на цементном растворе М200 и крепятся к нижестоящему блоку путем приварки 2-х петель нижестоящего блока к закладным изделиям МН27 доборного блока (узел III чертеж 1.489.1-3.0-1 00Д1).

Сборка доборных блоков в пространственный блок производится путем сварки в 2-х местах по высоте стыка.

Перед монтажом основных блоков следующего этажа или панты перекрытия шахты верхние петли смонтированных доборных блоков срезаются.

6.6. Сварка на монтаже ведется электродами типа Э42 по ГОСТ 9467-75.

После выполнения монтажных сварных стыков вертикальные швы замоноличиваются цементно-песчаным раствором марки 200.

При наличии монтажного крана соответствующей грузоподъемности, а также специальной траверсы, возможна укрупнительная сборка 2-х блоков в пространственный блок на уровне отметки земли в специальных кондукторах с последующим подъемом его за все 4 петли и установкой в проектное положение.

6.7. Допускаемые отклонения при монтаже блоков шахт:

- отклонение стен шахты от вертикальной плоскости не должно превышать

– при высоте шахты до 45м – 15мм;

свыше 45м – 20мм

6.8. Плита перекрытия шахты монтируется на цементном растворе М200 после доставки в шахту оборудования, подлежащего монтажу (узлы IV–VI чертеж 1.489.1-3.0-1 ООД1). Толщина шва – 20мм. Ориентация плиты в плане выполняется по схеме расположения элементов шахт лифтов. Причем значок (А) на схеме показывает, что плиту необходимо перевернуть в соответствии с указаниями раздела 4. При необходимости до монтажа плиты устраивается монолитный участок стен шахты. Количество изделий на монтажные стыки (на один этаж шахты) дано в таблице 6.

Таблица 6

Тип лифта	№ чертежа схемы расположения элементов шахт лифтов	Высота этажа, м	Соединительные детали, шт.		
			МС1	МС2	МС3
Пассажирский Q = 500 кг V=1,0м/с и V=1,4м/с противовес сзади 1080×1420×2100	1.489.1-3.0-1 01	3,0	8	8	4
	02	4,8			9
	03	5,4			9
	04	6,0			8
	05	6,6			9
	06	7,2			10
	07				
Пассажирский Q = 1000 кг V=1,0м/с и V=1,4м/с противовес сзади 1800×1580×2250	1.489.1-3.0-1 08	3,0	8	8	4
	09	4,8			9
	10	5,4			9
	11	6,0			8
	12	6,6			9
	13	7,2			10
	14				

Продолжение таблицы 6

Тип лифта	№ чертежа схемы расположения элементов шахт лифтов	Высота этажа, м	Соединительные детали, шт.		
			МС1	МС2	МС3
Грузопассажирский Q = 500 кг V=1,0м/с и V=1,4м/с противовес справа и слева 1080×2200×2100	1.489.1-3.0-1 15; 22	3,0	8	8	4
	16; 23	4,8			9
	17; 24	5,4			9
	18; 25	6,0			8
	19; 26	6,6			9
	20; 27	7,2			9
	21; 28				

При монтаже блоков шахты и плит перекрытия необходимо выполнять указания:

СНиП III-16-80 "Бетонные и железобетонные конструкции сборные. Правила производства и приемки работ".

ГОСТ 22845-85 "Лифты электрические, пассажирские и грузовые. Правила организации, производства и приемки монтажных работ."

Закладные детали МН7 для крепления брусьев настила рассчитаны на нагрузки в соответствии с указаниями ГОСТ 24 258-80 "Средства подмащивания Классификация и общие технические требования." на следующие нагрузки:

а) собственный вес настила

б) временная нормативная нагрузка – 250 кгс/м

Настоящую серию необходимо рассматривать со следующими сериями:

1. Серия 1.289.1-1 "Шахты лифтов из объемных железобетонных блоков для общественных зданий." Выпуски 0; 1; 2.
2. Серия 1.289.1-2 "Шахты лифтов из железобетонных панелей для общественных зданий." Выпуски 0; 1; 2.
3. Серия 1.289.1-3 "Шахты лифтов из железобетонных укрупненных конструкций для общественных зданий." Выпуски 0; 1; 3; 4.

Инв. № подл. | Подпись и дата | Взам. инв. №

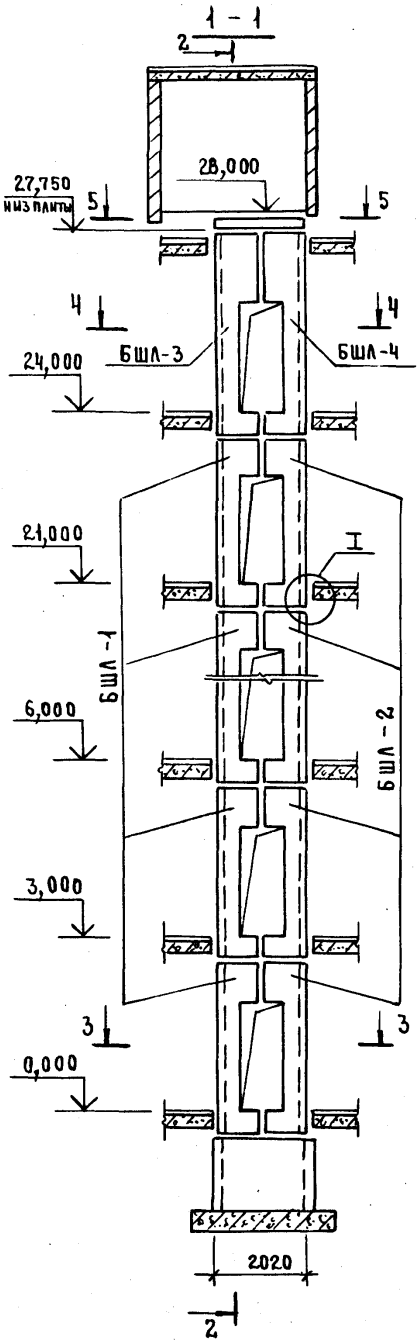

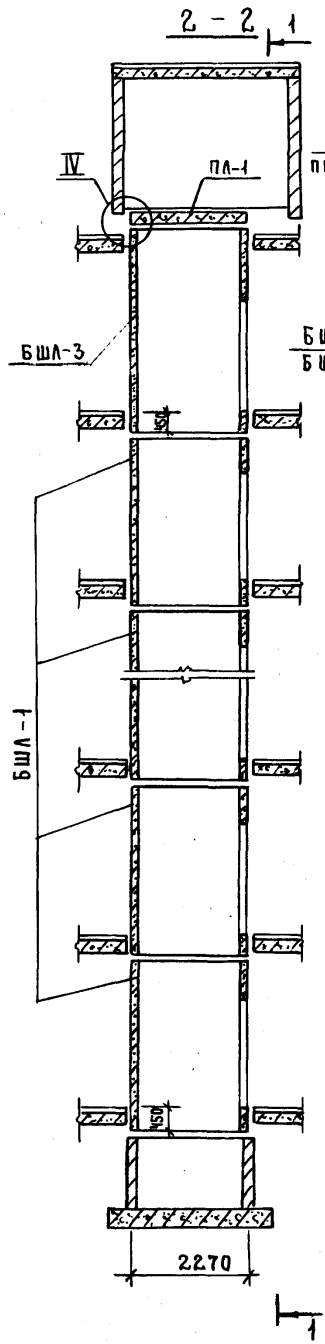

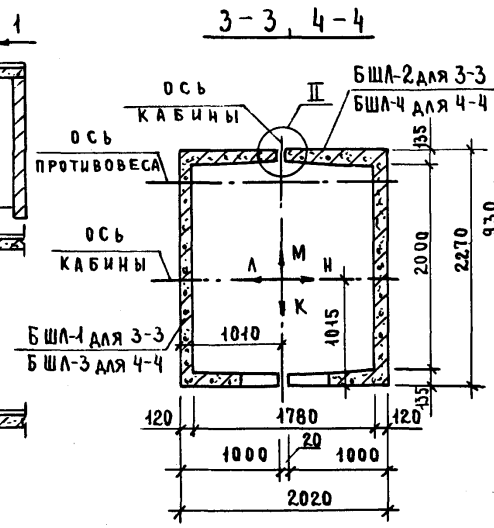

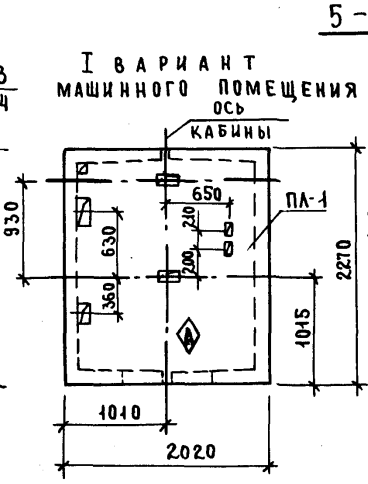

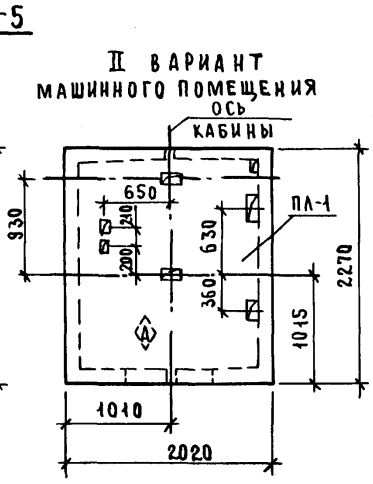

1. Монтажные узлы смотри чертеж 1.489.1-3.0-1 ООД1.
2. Спецификацию к схеме и развертку стен шахты смотри лист 2.

				1.489.1-3.0-1 01			
Нач.отд.	Некритин		11.86	Схема расположения элементов шахты пассажирского лифта Q=500 кг, V=1,0 м/с противовес сзади, hэт.=3,0 м	Стадия	Лист	Листов
					Р	1	2
Н.контр.	Некритин				ГИПРОНИИЗДРАВ г. Москва		
ГИП	Некритин						
Вед.инж.	Домахина						
Инженер	Аксенова						

Взам. инв.№ | Подпись и дата | Инв.№ подл.

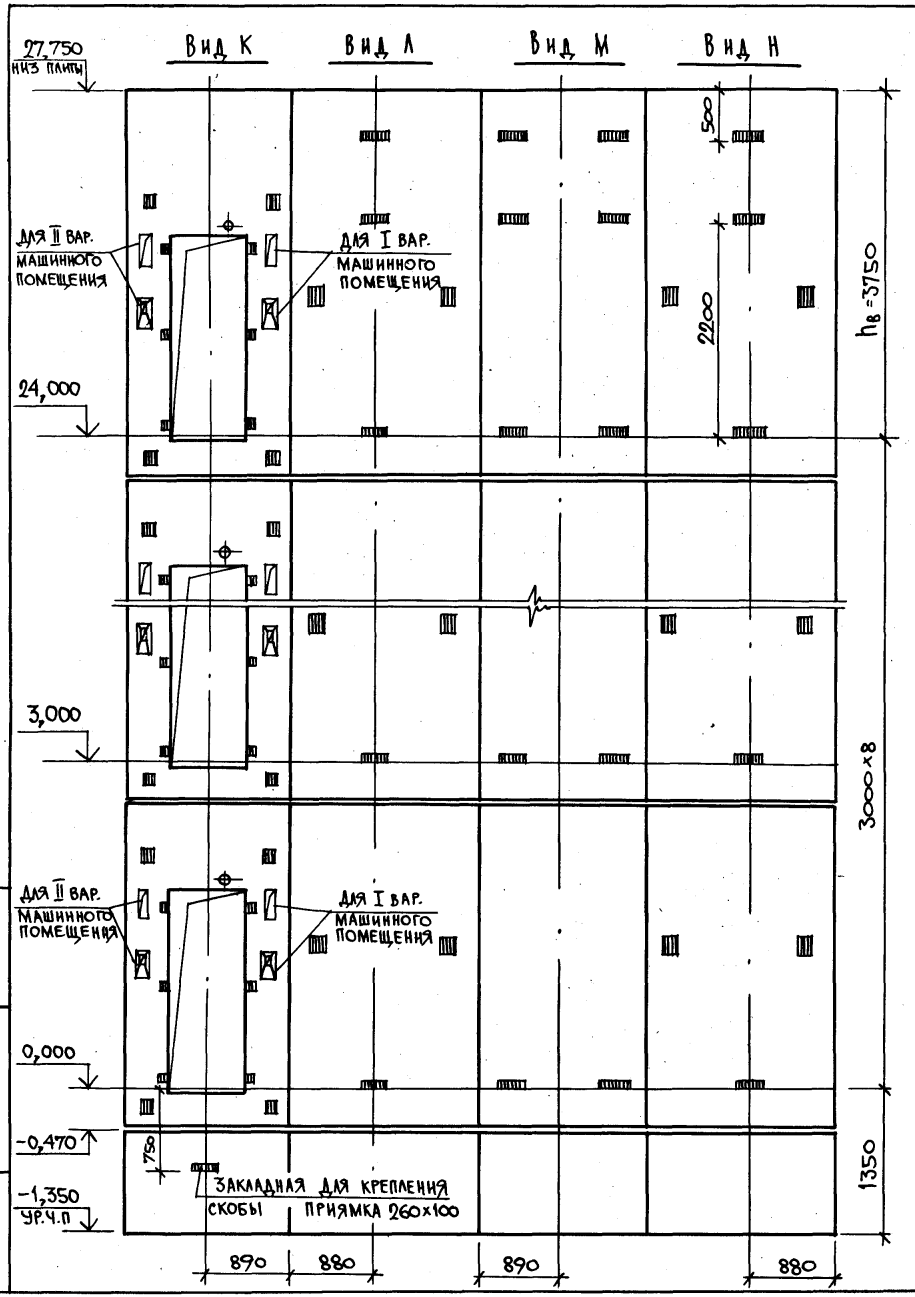

МАРКА, ПОЗ.	ОБОЗНАЧЕНИЕ	НАИМЕНОВАНИЕ	КОЛ.	МАССА ЕД., КГ	ПРИМЕЧАНИЕ
		Блоки шахты лифта			
БШЛ-1	1.489.1-3.1-1 01	БШЛ 50-30-1	8	3410	I вариант
	01	БШЛ 50-30-3	8	3430	II вариант
БШЛ-2	1.489.1-3.1-1 04	БШЛ 50-30-2	8	3430	I вариант
	04	БШЛ 50-30-4	8	3410	II вариант
БШЛ-3	1.289.1-3.1 04	БШЛ 50-42-3	1	4900	I вариант
	04	БШЛ 50-42-9	1	4920	II вариант
БШЛ-4	1.289.1-3.1 09	БШЛ 50-42-4	1	4920	I вариант
	09	БШЛ 50-42-10	1	4900	II вариант
		Плита перекрытия			
ПЛ-1	1.289.1-1.1 27.00.0	ПЛ 50-20.23.2	1	2300	

Инв. N подл. | Подпись и дата | Взам. инв. N

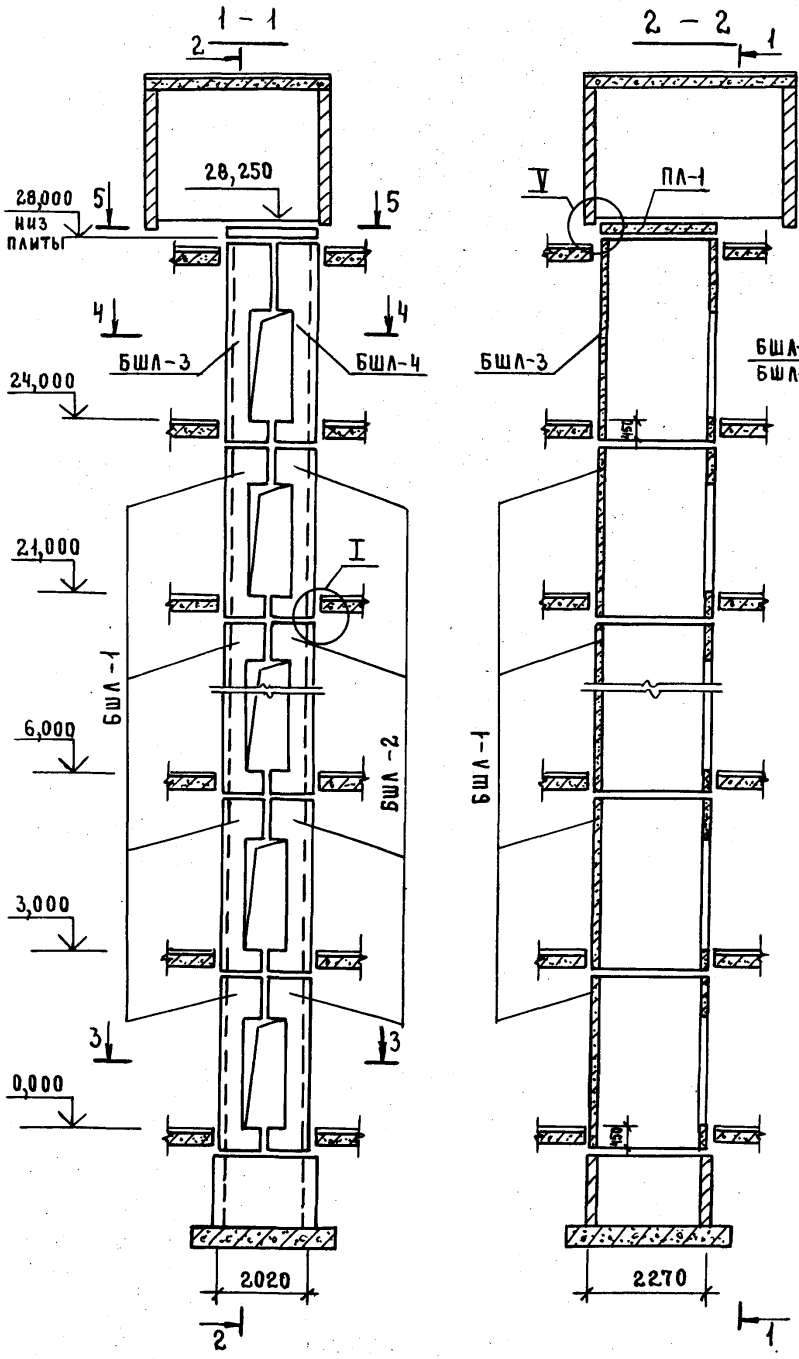

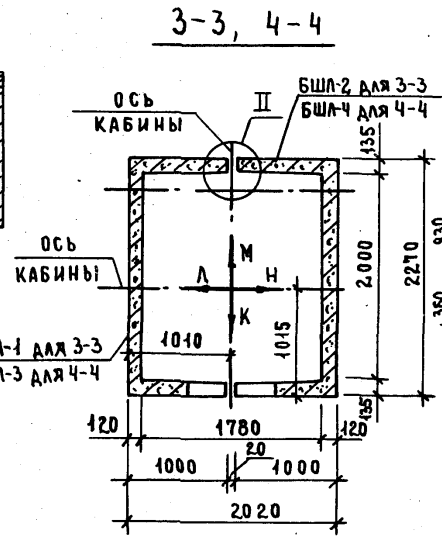

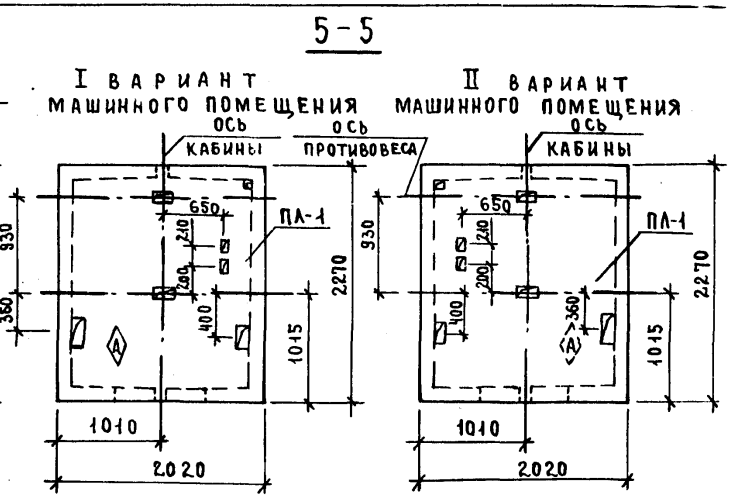

1. Монтажные узлы смотри чертеж 1.489.1-3.0-1 ООД1.

2. Спецификацию к схеме и развертку стен шахты смотри лист 2.

				1.489.1-3.0-1 02		
Нач.отд.	Некритин		11.86	Схема расположения элементов шахты пассажирского лифта Q=500 кг, V=1,4 м/с противовес сзади; h эт.=3,0 м	Стадия: Р	Лист: 1	Листов: 2
Н.контр.	Некритин				ГИПРОНИИЗДРАВ г. Москва		
ГИП	Некритин						
Вед.инж.	Домахина						
Инженер	Аксенова						

Инв.№ подл. | Подпись и дата | Взам.инв.№

Формат А3

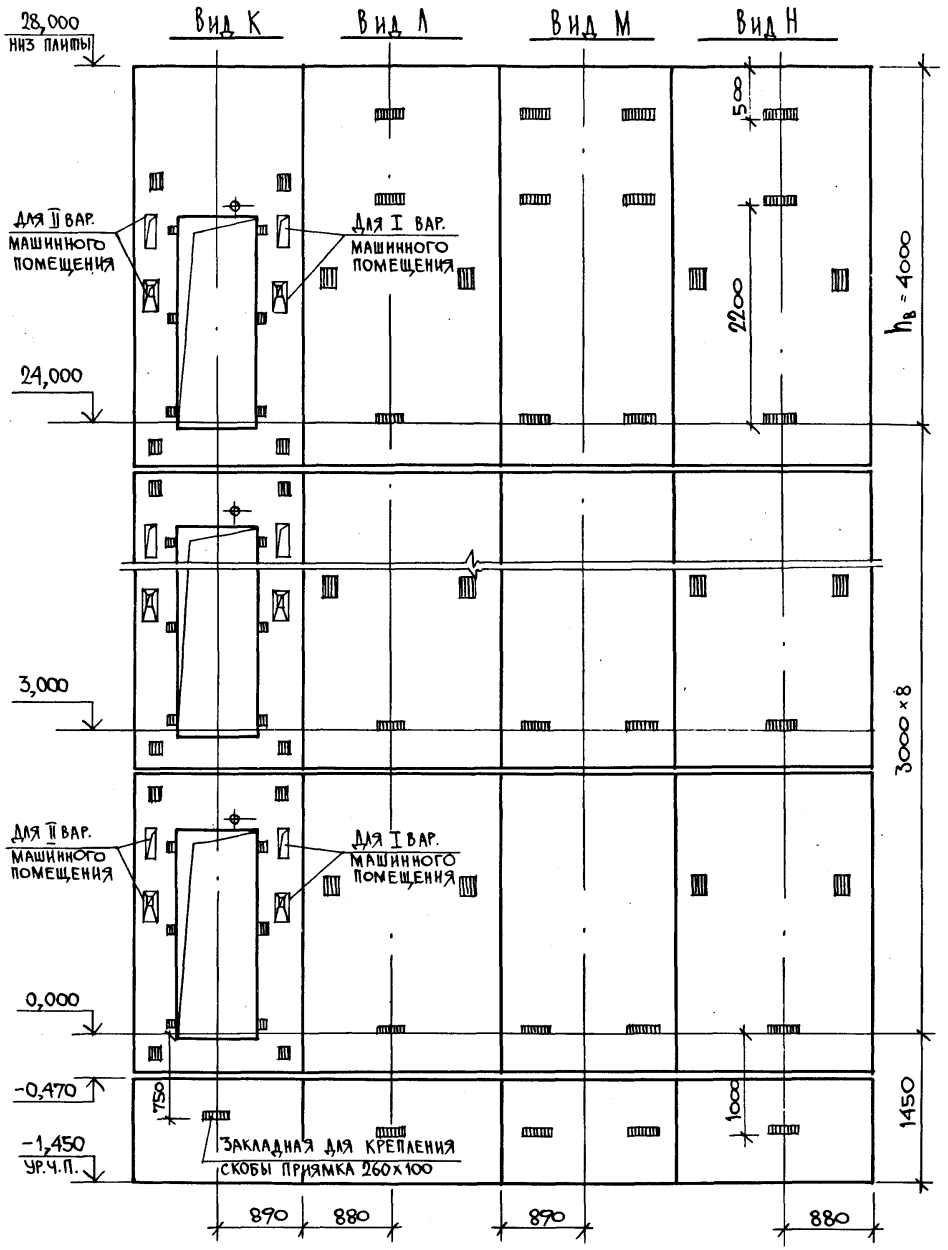

Марка, поз.	Обозначение	Наименование	Кол.	Масса ед., кг	Примечание
		Блоки шахты лифта			
БШЛ-1	1.489.1-3.1-1 01	БШЛ 50-30-1	8	3410	I вариант
	01	БШЛ 50-30-3	8	3430	II вариант
БШЛ-2	1.489.1-3.1-1 04	БШЛ 50-30-2	8	3430	I вариант
	04	БШЛ 50-30-4	8	3410	II вариант
БШЛ-3	1.289.1-3.1 05	БШЛ 50-42-5	1	4900	I вариант
	05	БШЛ 50-42-11	1	4920	II вариант
БШЛ-4	1.289.1-3.1 10	БШЛ 50-42-6	1	4920	I вариант
	10	БШЛ 50-42-12	1	4900	II вариант
		Плита перекрытия			
ПЛ-1	1.289.1-2.1 45	ПЛ 50-20.23.2-1	1	2230	
Ум 1	1.289.1-3.0 16	Участок монолитный Ум1	1		0,24 м³

Монолитный участок Ум1 смотри узел V чертеж 1.489.1-3.0-1 00Д1.

Взам. инв. N | Подпись и дата | Инв. N подл.

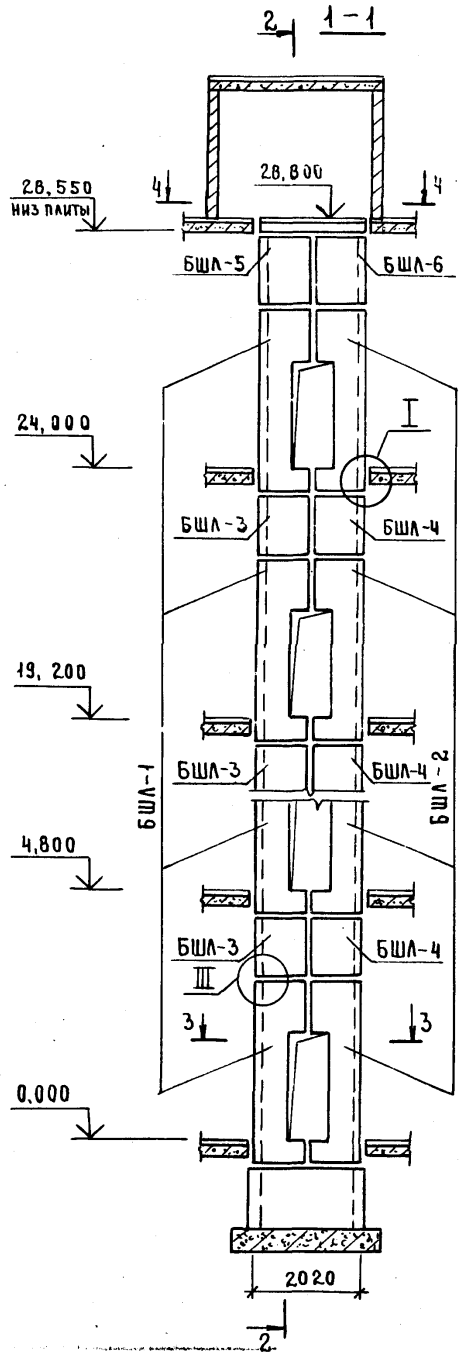

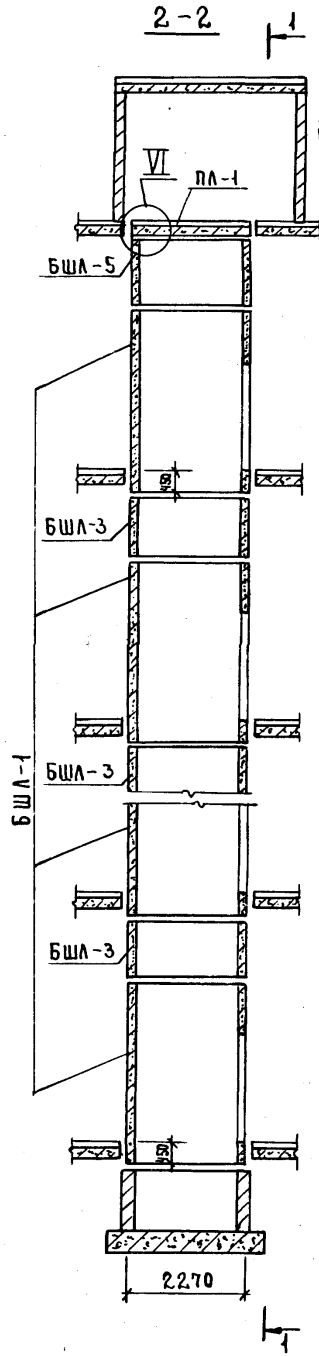

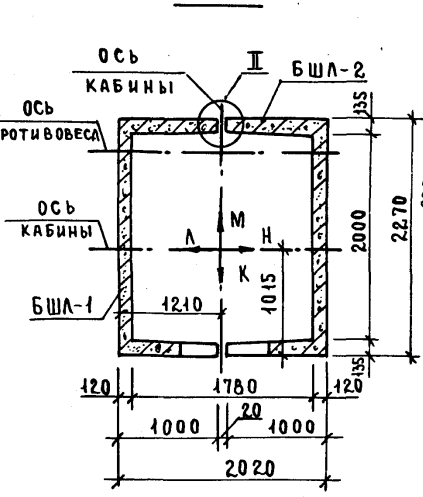

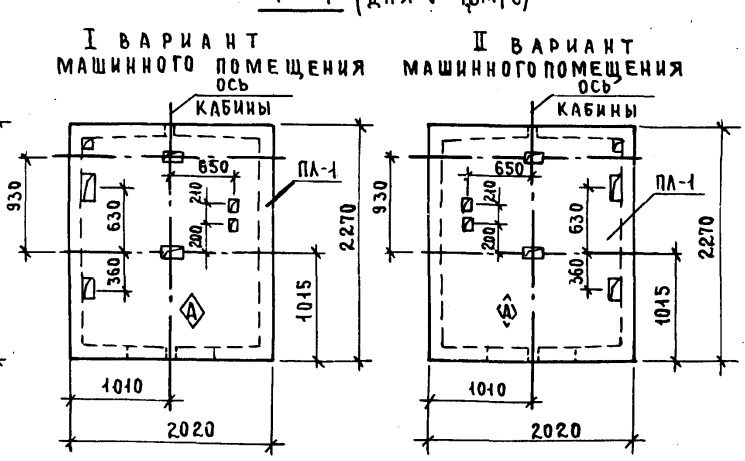

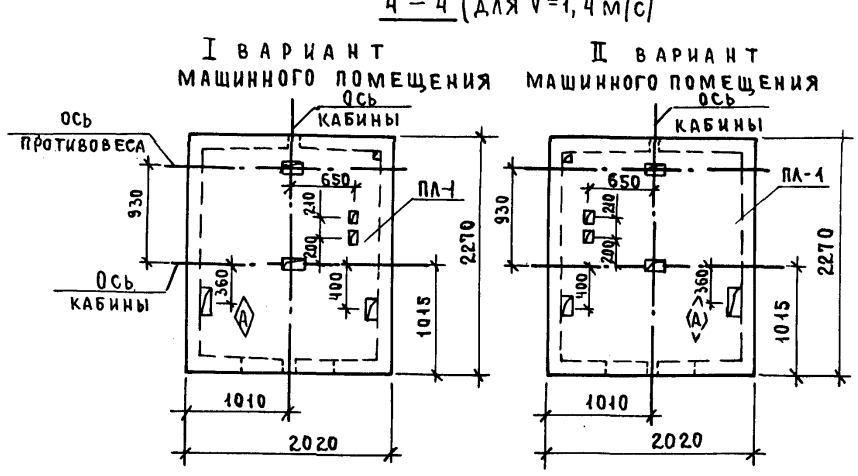

1. Монтажные узлы смотри чертеж 1.489.1-3.0-1 ООД1.
2. Спецификацию к схемам и развертку стен шахт смотри лист 2.

				1.489.1-3.0-1 03			
Нач.отд.	Некритин		11.86	Схемы расположения элементов шахт пассажирского лифта Q=500 кг, V=1,0м/с и 1,4 м/с противовес сзади; h эт.=4,8 м	Стадия	Лист	Листов
Н.контр.	Некритин				Р	1	2
ГИП	Некритин				ГИПРОНИИЗДРАВ г. Москва		
Вед.инж.	Домахина						

Взам. инв.№ | Подпись и дата | Инв.№ подл.

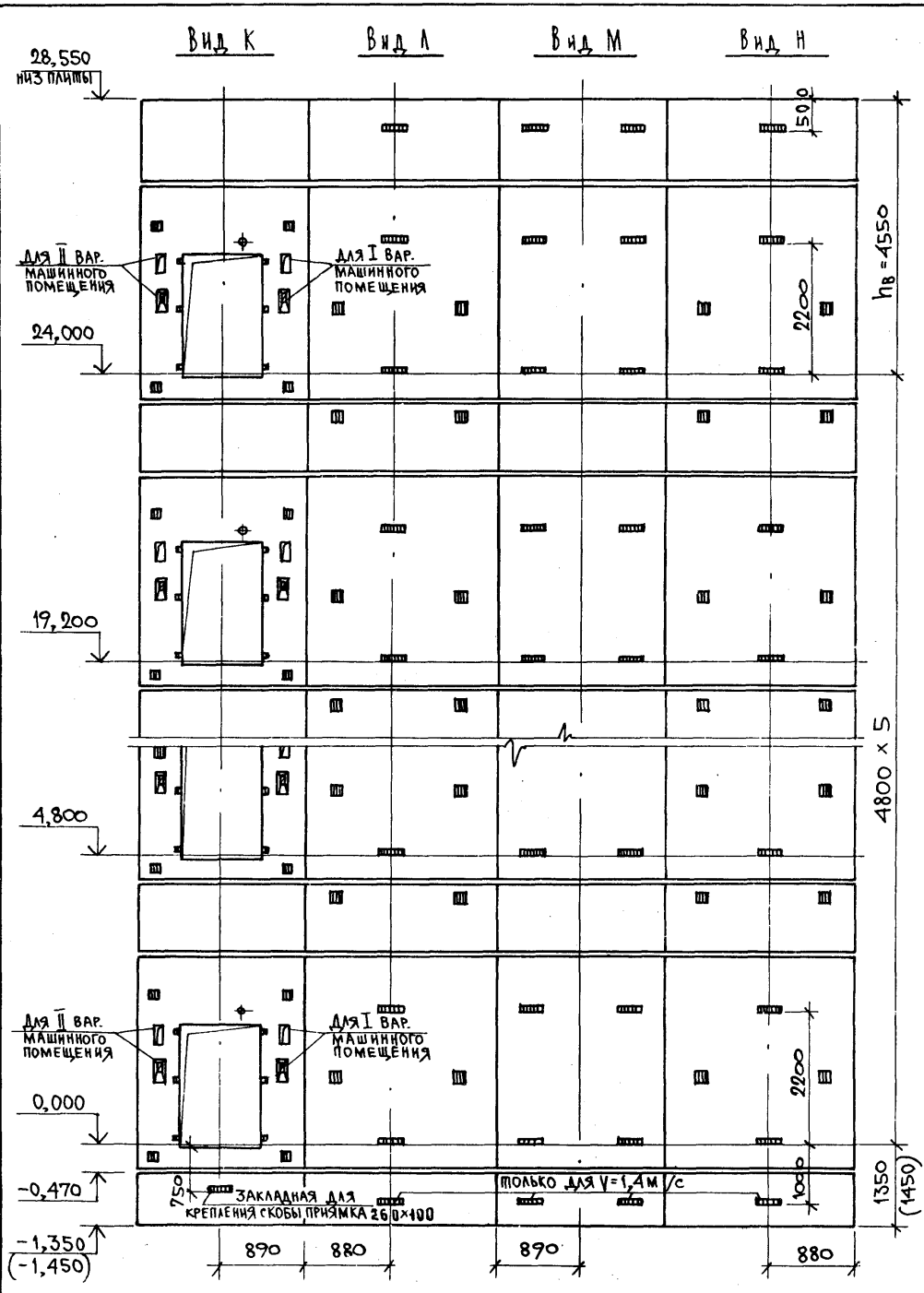

Марка, поз.	Обозначение	Наименование	Кол.	Масса ед., кг	Примечание
		Блоки шахт лифтов			
Бшл-1	1.489.1-3.1-1 02	Бшл 50-36-3	6	4160	I вариант
	02	Бшл 50-36-5	6	4180	II вариант
Бшл-2	1.489.1-3.1-1 05	Бшл 50-36-4	6	4180	I вариант
	05	Бшл 50-36-6	6	4160	II вариант
Бшл-3	1.489.1-3.1-1 25	Бшл 50-12-1	5	1470	
Бшл-4	25	Бшл 50-12-2	5	1470	
Бшл-5	1.489.1-3.1-1 26	Бшл 50-12-3	1	1470	
Бшл-6	1.489.1-3.1-1 29	Бшл 50-12-4	1	1470	
		Плиты перекрытия			
ПЛ-1	1.289.1-1.1 27.0.00.0	ПЛ 50-20.23.2	1	2300	для V=1,0 м/с
	1.289.1-2.1 45	ПЛ 50-20.23.2-1	1	2230	для V=1,4 м/с
Ум9	1.489.1-3.0-1 29	Участок монолитный Ум9	1		0,19 м³

1. Монолитный участок Ум9 смотри узел VI чертеж 1.489.1-3.0-1 00Д1.
2. В скобках даны размер и отметка для V=1,4 м/с.

Инв. № подл. | Подпись и дата | Взам. инв. №

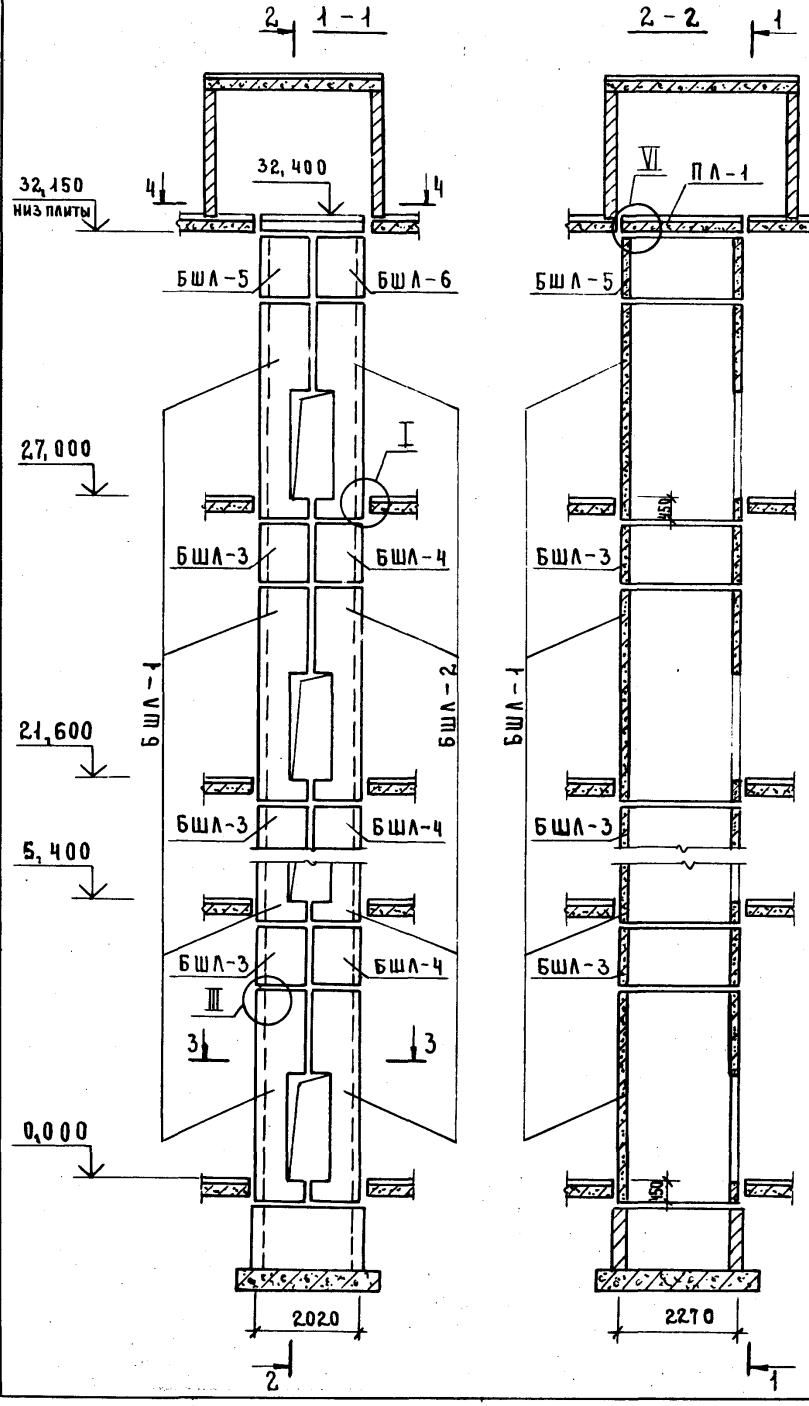

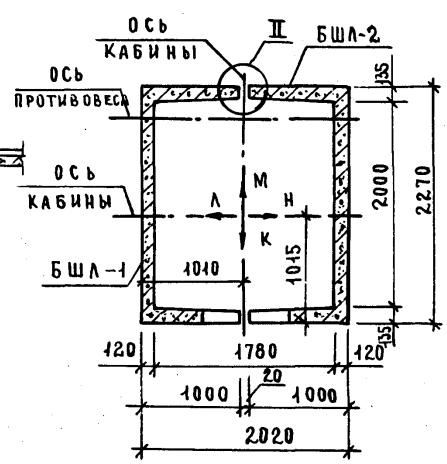

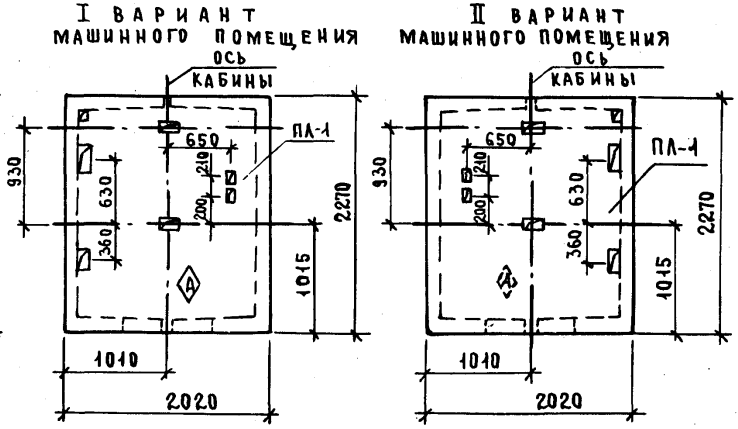

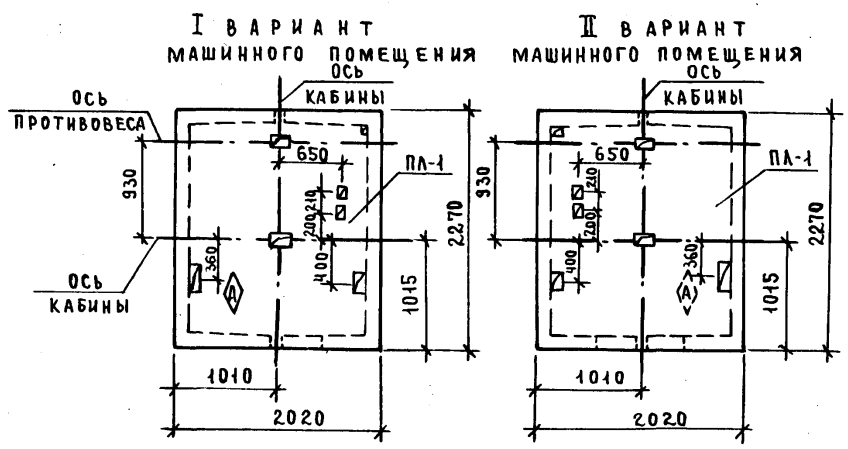

1. Монтажные узлы смотри чертеж 1.489.1-3.0-1 ООД1.
2. Спецификацию к схемам и развертку стен шахт смотри лист 2.

Нач. отд.	Некритин		11.86
Н.контр.	Некритин		
ГИП	Некритин		
Вед. инж.	Домахина		

1.489.1-3.0-1 04

Схемы расположения элементов шахт пассажирского лифта Q=500 кг, V=1,0 м/с и 1,4 м/с противовес сзади; h эт.=5,4 м

Стадия	Лист	Листов
Р	1	2

ГИПРОНИИЗДРАВ г. Москва

Инв.№ подл. | Подпись и дата | Взам. инв.№

Формат А3

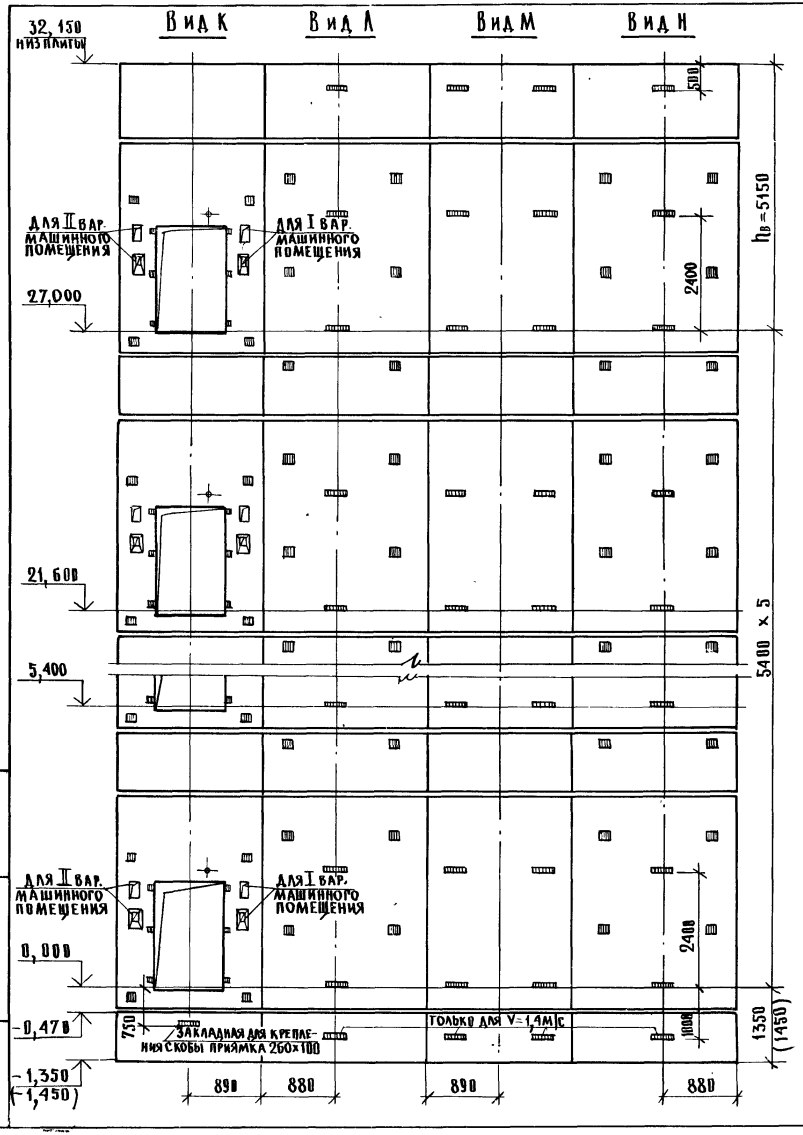

Марка, поз.	Обозначение	Наименование	Кол.	Масса ед., кг	Примечание
		Блоки шахт лифтов			
БШЛ—1	1.489.1—3.1—1 03	БШЛ 50—42—13	6	4900	I вариант
	03	БШЛ 50—42—15	6	4920	II вариант
БШЛ—2	1.489.1—3.1—1 06	БШЛ 50—42—14	6	4920	I вариант
	06	БШЛ 50—42—16	6	4900	II вариант
БШЛ—3	1.489.1—3.1—1 25	БШЛ 50—12—1	5	1470	
БШЛ—4	25	БШЛ 50—12—2	5	1470	
БШЛ—5	1.489.1—3.1—1 26	БШЛ 50—12—3	1	1470	
БШЛ—6	1.489.1—3.1—1 29	БШЛ 50—12—4	1	1470	
		Плиты перекрытия			
ПЛ—1	1.289.1—1.1 27.8.00.8	ПЛ 50—20.23.2	1	2300	для V=10м/с
	1.289.1—2.1 45	ПЛ 50—20.23.2—1	1	2230	для V=1,4м/с
УМ 9	1.489.1—3.0—1 29	Участок монолитный УМ 9	1		0,19 м³

1. Монолитный участок УМ9 смотри узел II чертеж 1.489.1—3.8—1 ОВД1.
2. В скобках даны размер и отметка для V=1,4м/с.

Инв. № подл. | Подпись и дата | Взам. инв. №

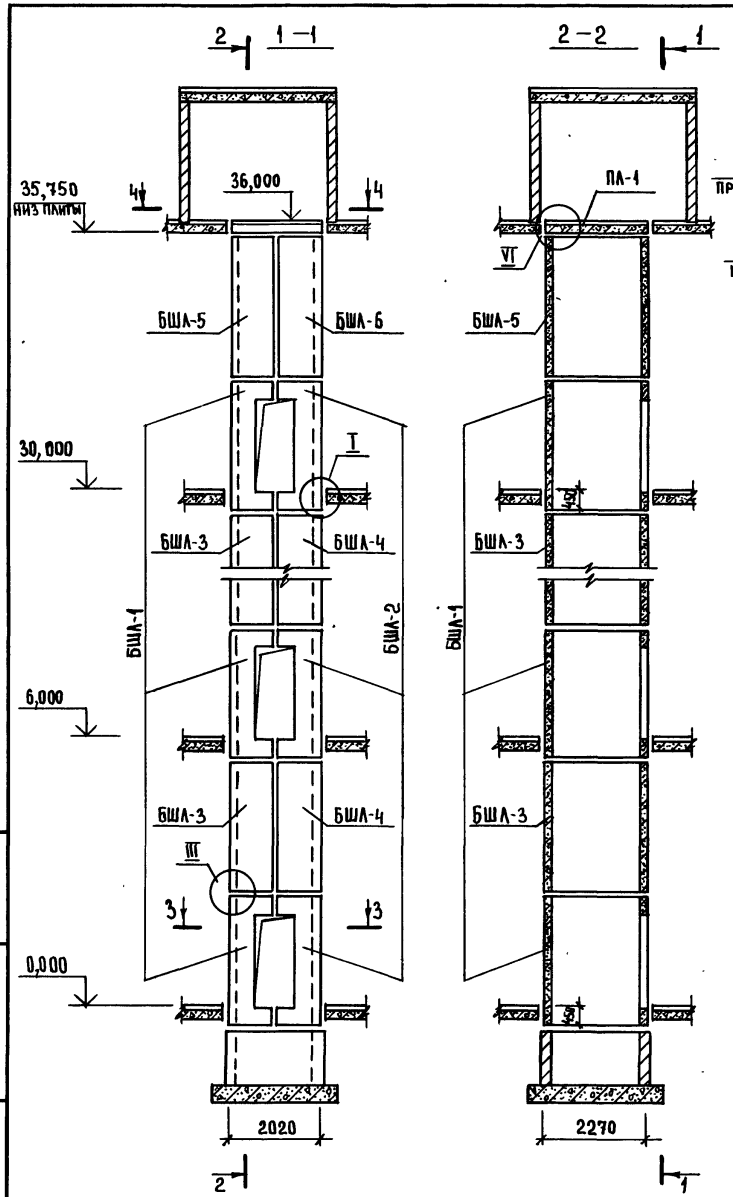

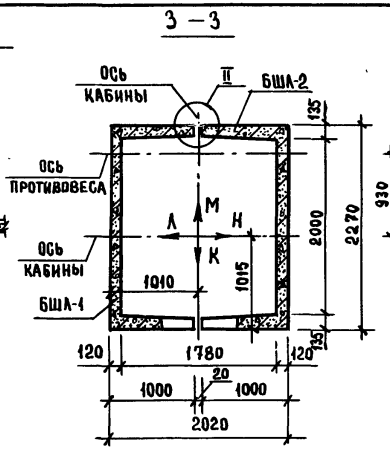

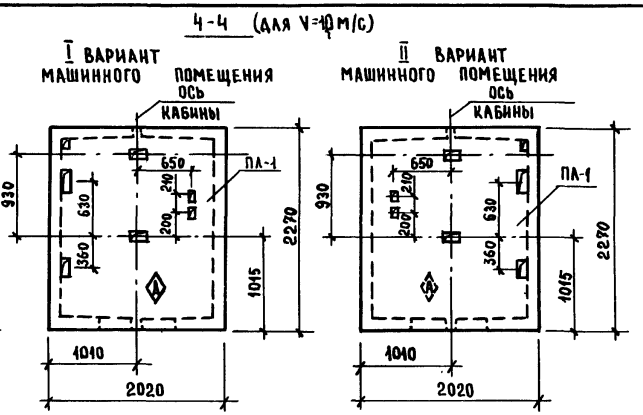

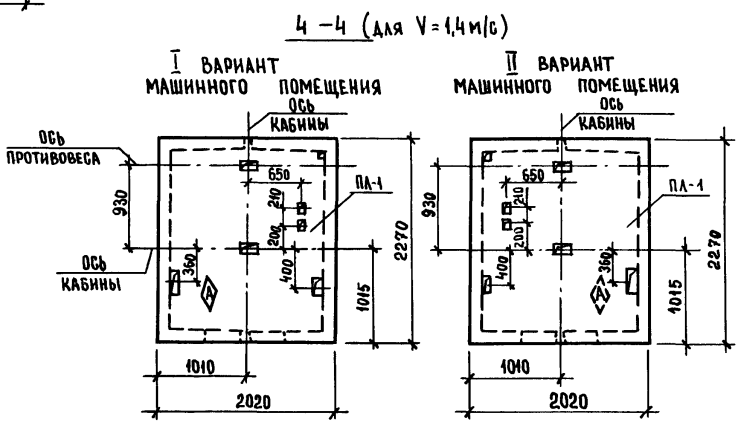

1. Монтажные узлы смотри чертеж 1.489.1-3.0-1 ООД1.
2. Спецификацию к схемам и развертку стен шахт смотри лист 2.

Нач. отд.	Некритин		11.86
Н контр.	Некритин		
ГИП	Некритин		
Вед. инж.	Домахина		

1.489.1-3.0-1 05

Схемы расположения элементов шахт пассажирского лифта Q=500 кг, V=1,0 м/с и 1,4 м/с противовес сзади; h эт. = 6,0 м

Стадия	Лист	Листов
Р	1	2

ГИПРОНИИЗДРАВ г. Москва

Инв. № подл. | Подпись и дата | Взам. инв. №

Формат А3

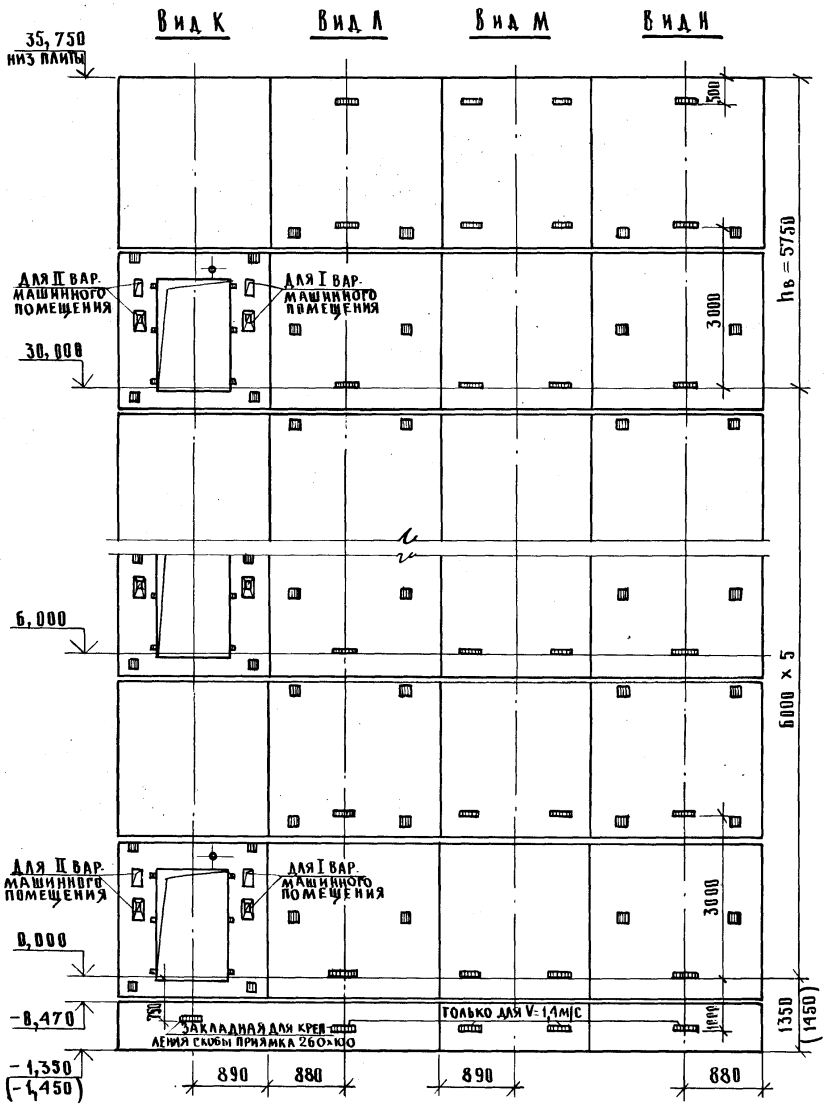

Марка, поз.	Обозначение	Наименование	Кол.	Масса ед., кг	Примечание
		Блоки шахтлифтов			
БШЛ—1	1.489.1—3.1—1 01	БШЛ 50—30—1	6	3410	I вариант
	01	БШЛ 50—30—3	6	3430	II вариант
БШЛ—2	1.489.1—3.1—1 04	БШЛ 50—30—2	6	3430	I вариант
	04	БШЛ 50—30—4	6	3410	II вариант
БШЛ—3	1.489.1—3.1—1 27	БШЛ 50—30—5	5	3700	
БШЛ—4	1.489.1—3.1—1 30	БШЛ 50—30—6	5	3700	
БШЛ—5	1.489.1—3.1—1 28	БШЛ 50—30—9	1	3700	
БШЛ—6	1.489.1—3.1—1 31	БШЛ 50—30—10	1	3700	
		Плиты перекрытия			
ПЛ—1	1.289.1—1.1 27.0.00.0	ПЛ 50—20.23.2	1	2300	для V=1,8м/с
	1.289.1—2.1 45	ПЛ 50—20.23.2—1	1	2230	для V=1,4м/с
ум 9	1.489.1—3.0—1 29	Участок монолитный Ум 9	1		0,19 м³

1. Монолитный участок Ум 9 смотри узел VI чертеж 1.489.1—3.0—1 00Д1.
2. В скобках даны размер и отметка для V=1,4м/с.

Инв. № подл. | Подпись и дата | Взам. инв. №

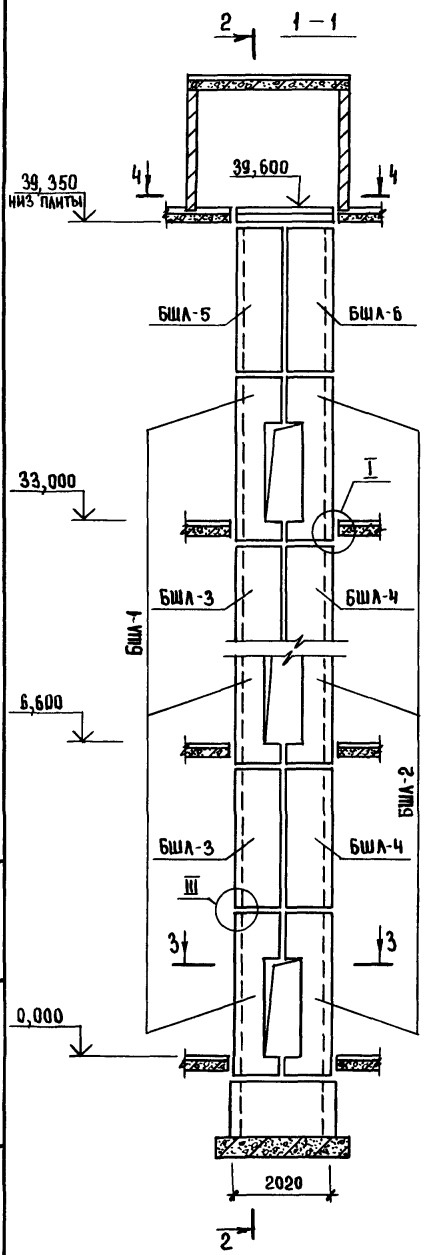

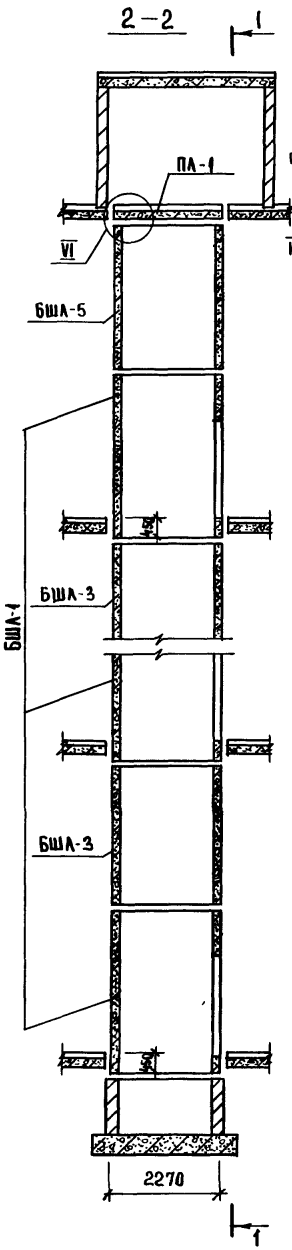

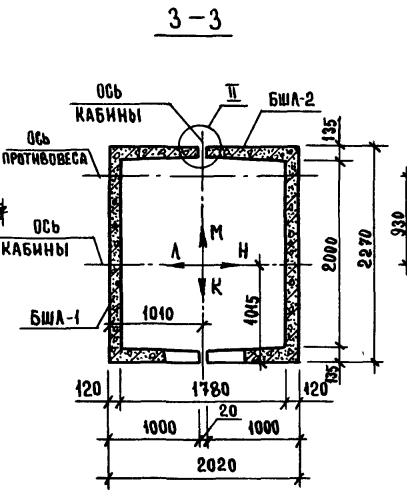

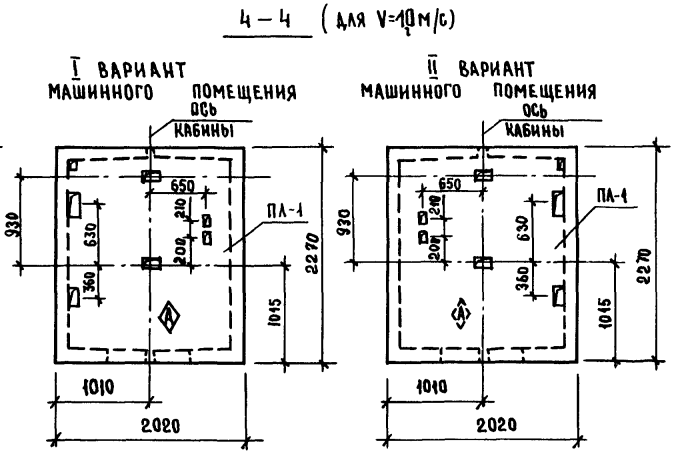

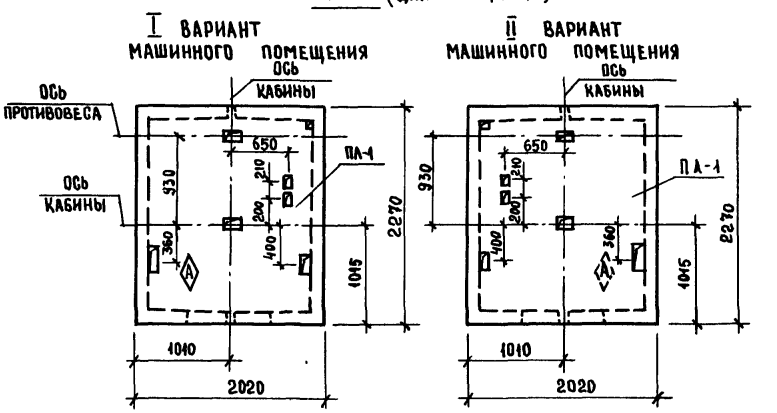

1. Монтажные узлы смотри чертеж 1.489.1-3.0-1 00 Д1.
2. Спецификацию к схемам и развертку стен шахт смотри лист 2.

Нач. отд.	Некритин		11.86
Н. контр.	Некритин		
ГИП	Некритин		
Вед. инж	Домахина		

1.489.1-3.0-1 06

Схемы расположения элементов шахт пассажирского лифта
Q = 500 кг, V=1,0 м/с и 1,4 м/с
противовес сзади, h эт. = 6,6 м

Стадия	Лист	Листов
Р	1	2

ГИПРОНИИЗДРАВ г. Москва

Взам. инв. № | Подпись и дата | Инв. № подл.

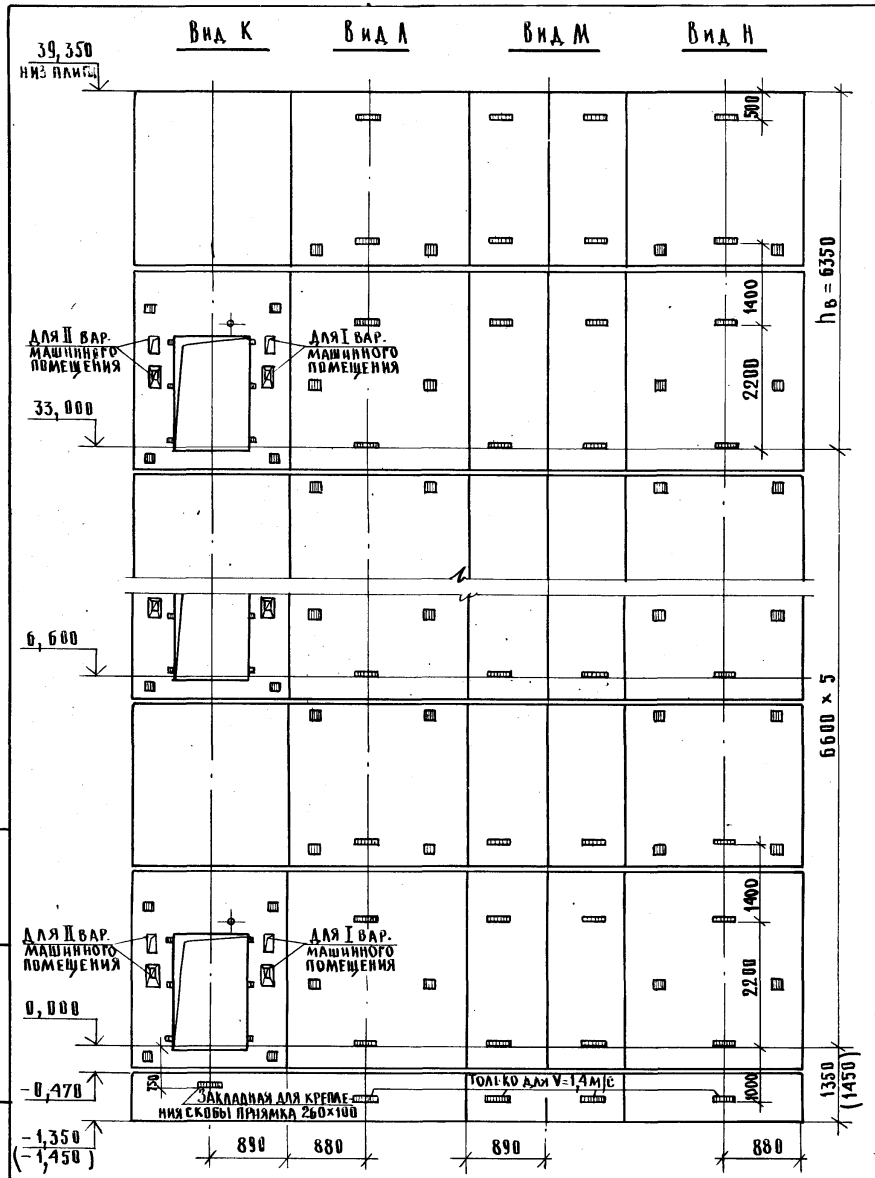

Марка, поз.	Обозначение	Наименование	Кол.	Масса ед., кг	Примечание
		Блоки шахт лифтов			
БШЛ – 1	1.489.1 – 3.1-1 02	БШЛ 50 – 36 – 3	6	4160	I вариант
	02	БШЛ 50 – 36 – 5	6	4180	II вариант
БШЛ – 2	1.489.1 – 3.1-1 05	БШЛ 50 – 36 – 4	6	4180	I вариант
	05	БШЛ 50 – 36 – 6	6	4160	II вариант
БШЛ – 3	1.489.1 – 3.1-1 27	БШЛ 50 – 30 – 5	5	3700	
БШЛ – 4	1.489.1 – 3.1-1 30	БШЛ 50 – 30 – 6	5	3780	
БШЛ – 5	1.489.1 – 3.1-1 28	БШЛ 50 – 30 – 9	1	3700	
БШЛ – 6	1.489.1 – 3.1-1 31	БШЛ 50 – 30 – 10	1	3780	
		Плиты перекрытия			
ПЛ – 1	1.289.1 – 1.1 27.0.00.0	ПЛ 50 – 20.23.2	1	2300	для V=10 м/с
	1.289.1 – 2.1 45	ПЛ 50 – 20.23.2–1	1	2230	для V=1,4 м/с
Ум 9	1.489.1 – 3.0-1 29	Участок монолитный Ум 9	1		0,19 м³

1. Монолитный участок Ум 9 смотри узел VI чертеж 1.489.1–3.0–1 00 Д1.
2. В скобках даны размер и отметка для V = 1,4 м/с.

Взам. инв. № | Подпись и дата | Инв. № подл.

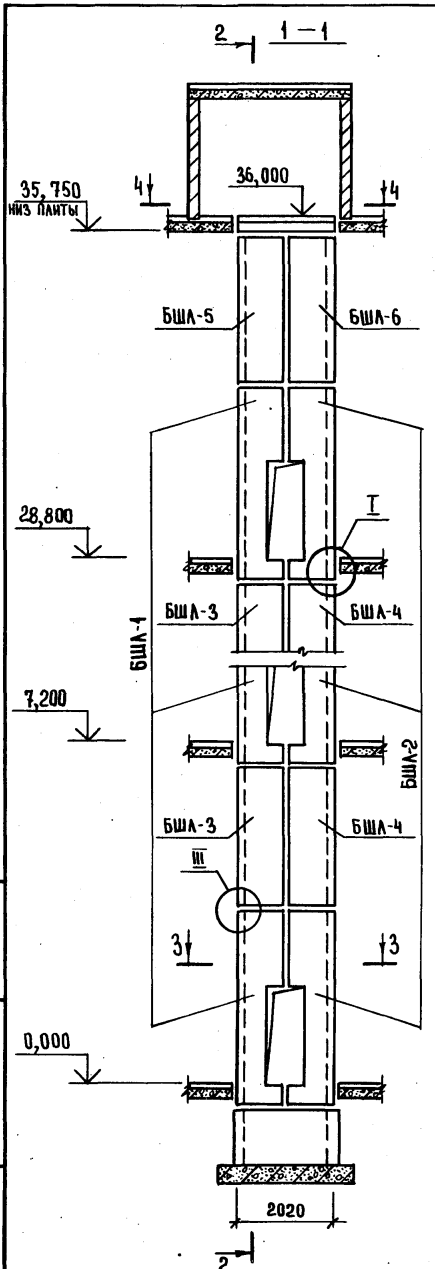

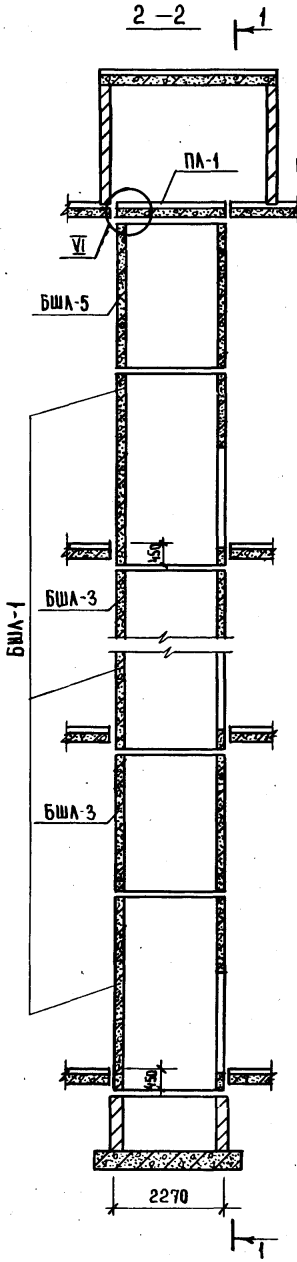

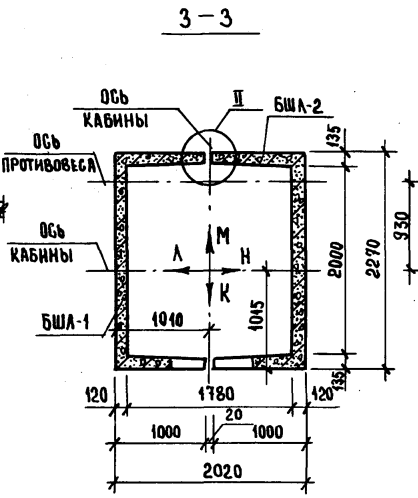

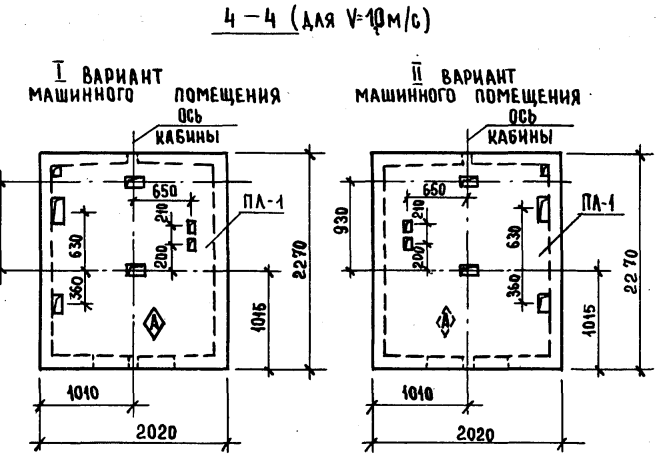

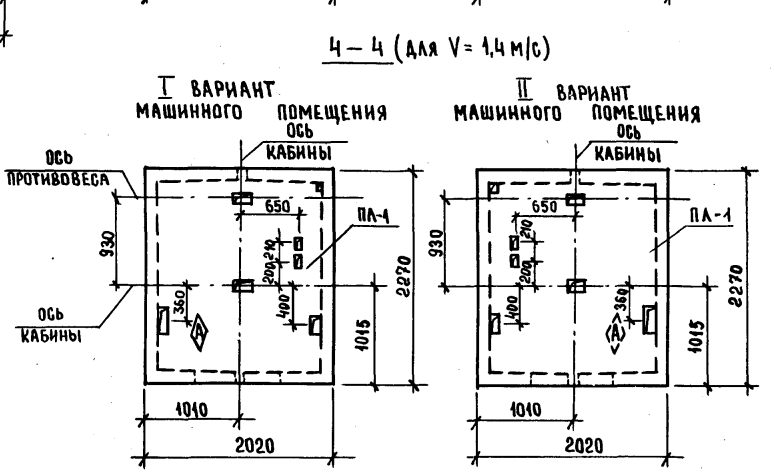

1. Монтажные узлы смотри чертеж 1.489.1-3.0-1 ООД1.
2. Спецификацию к схемам и развертку стен шахт смотри лист 2.

				1.489.1-3.0-1 07			
Нач. отд.	Некритин		11.86	Схемы расположения элементов шахт пассажирского лифта Q=500 кг, V=10 м/с и 1,4 м/с противовес сзади; h эт. = 7,2 м	Стадия	Лист	Листов
Н. контр.	Некритин				Р	1	2
ГИП	Некритин				ГИПРОНИИЗДРАВ г. Москва		
Вед. инж.	Домахина						

Взам. инв. № | Подпись и дата | Инв. № подл.

Формат А3

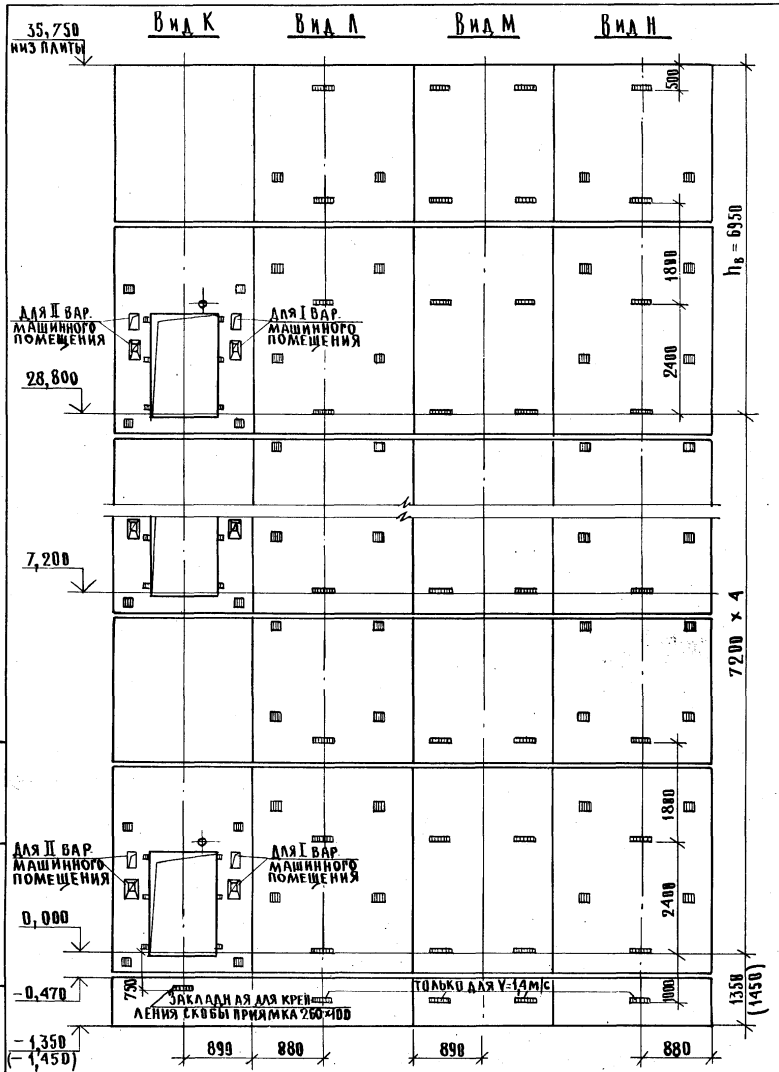

Марка, поз.	Обозначение	Наименование	Кол.	Масса ед., кг	Примечание
		Блоки шахт лифтов			
БШЛ – 1	1.489.1 – 3.1 – 1 03	БШЛ 50 – 42 – 13	5	4900	I вариант
	03	БШЛ 50 – 42 – 15	5	4920	II вариант
БШЛ – 2	1.489.1 – 3.1 – 1 06	БШЛ 50 – 42 – 14	5	4920	I вариант
	06	БШЛ 50 – 42 – 16	5	4900	II вариант
БШЛ – 3	1.489.1 – 3.1 – 1 27	БШЛ 50 – 30 – 7	4	3700	
БШЛ – 4	1.489.1 – 3.1 – 1 30	БШЛ 50 – 30 – 8	4	3700	
БШЛ – 5	1.489.1 – 3.1 – 1 28	БШЛ 50 – 30 – 11	1	3700	
БШЛ – 6	1.489.1 – 3.1 – 1 31	БШЛ 50 – 30 – 12	1	3700	
		Плиты перекрытия			
ПЛ – 1	1.289.1 – 1.1 27.0.00.0	ПЛ 50 – 20.23.2	1	2300	для V=1,0 м/с
	1.289.1 – 2.1 45	ПЛ 50 – 20.23.2 – 1	1	2230	для V=1,4 м/с
Ум 9	1.489.1 – 3.0 – 1 29	Участок монолитный Ум 9	1		0,19 м³

1. Монолитный участок Ум.9 смотри узел VI чертеж 1.489.1–3.0–1 ОВ.1.
2. В скобках даны размер и отметка для V = 1,4 м/с.

Инв. № подл. | Подпись и дата | Взам. инв. №

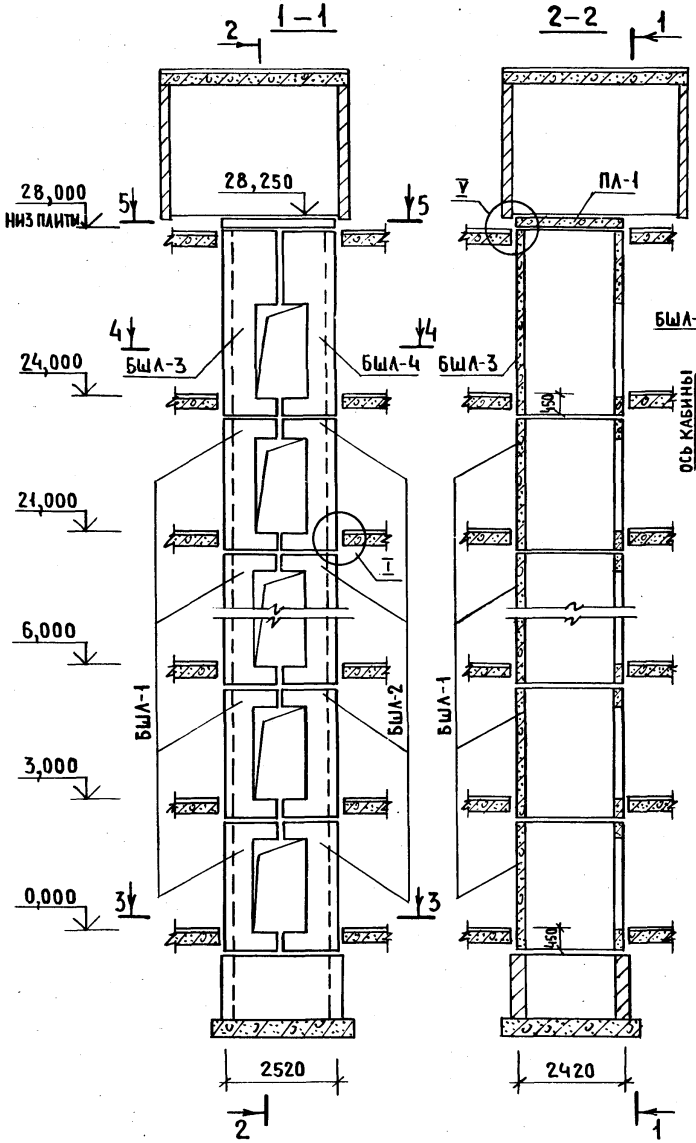

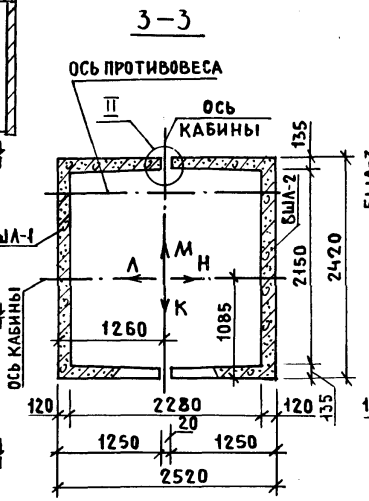

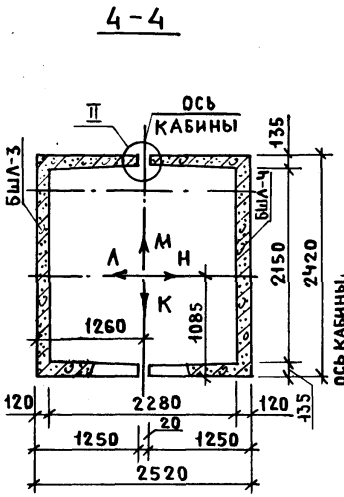



1. Монтажные узлы смотри чертеж 1.489.1-3.0-1 00Д.1.

2. Спецификацию к схеме и развертку стен шахты смотри лист 2.

				1.489.1-3.0-1 08			
Нач.отд.	Некритин		11.86	Схема расположения элементов шахты пассажирского лифта Q=1000кг, V=1,0 м/с противовес сзади; hэт.=3,0м	Стадия	Лист	Листов
Н.контр.	Некритин				Р	1	2
ГИП	Некритин				Гипрониздрав г. Москва		
Вед.инж.	Домахина						
Инженер	Меренчикова						

Взам.инв.№ | Подпись и дата | Инв.№подл.

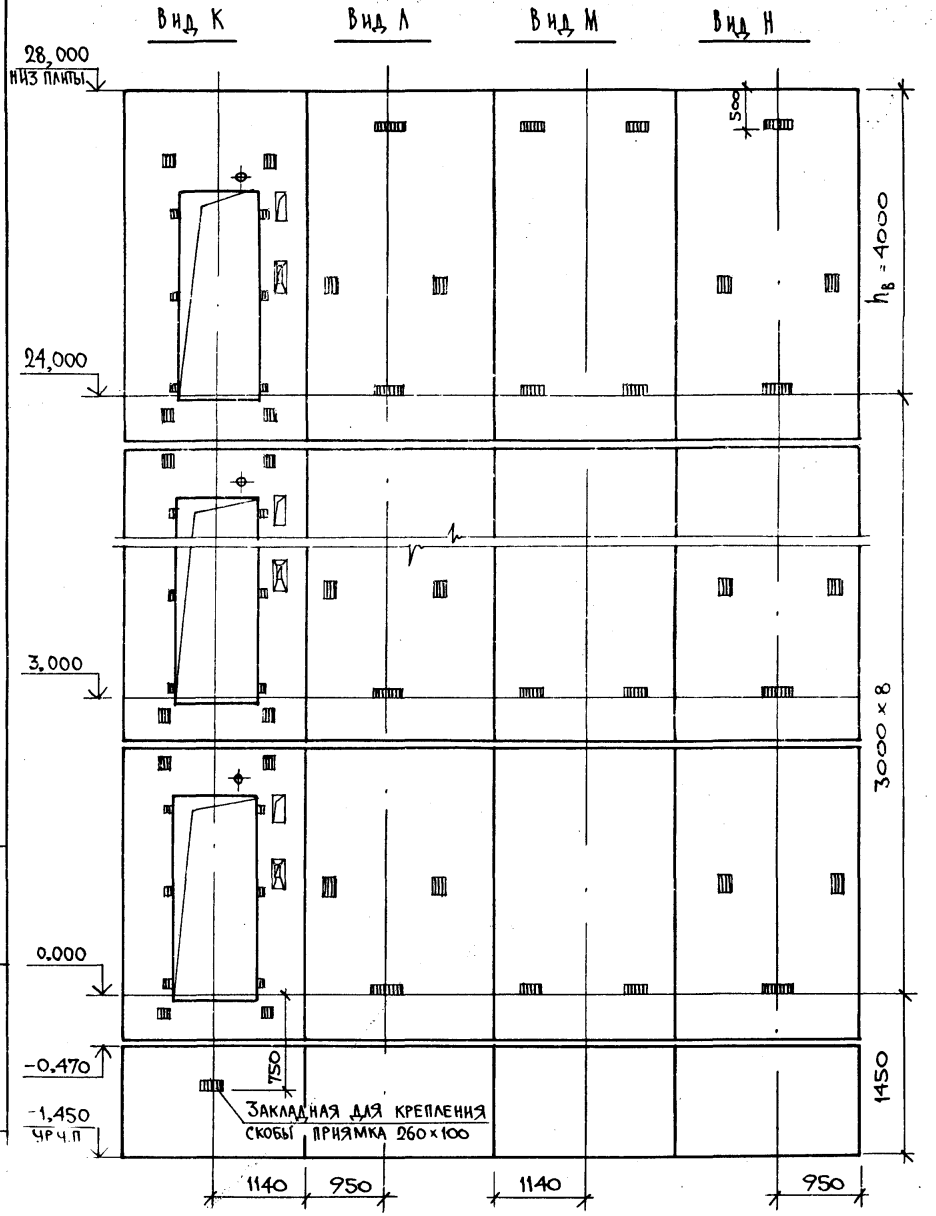

Марка, поз.	Обозначение	Наименование	Кол.	Масса ед., кг	Приме-чание
		Блоки шахты лифта			
БШЛ-1	1.489.1-3.1-1 07	БШЛ 100-30-1	8	3920	
БШЛ-2	1.489.1-3.1-1 10	БШЛ 100-30-2	8	3930	
БШЛ-3	1.289.1-3.1 26	БШЛ 100-42-3	1	5650	
БШЛ-4	1.289.1-3.1 30	БШЛ 100-42-4	1	5670	
		Плита перекрытия			
ПЛ-1	1.289.1-3.1 61	ПЛ 100--24.25.2	1	2975	
Ум 5	1.289.1-3.0 16	Участок монолитный Ум5	1		0,28 м³

Монолитный участок Ум 5 смотри узел V чертеж 1.489.1-3.0-1 00Д1.

Подпись и дата | Взам. инв. №

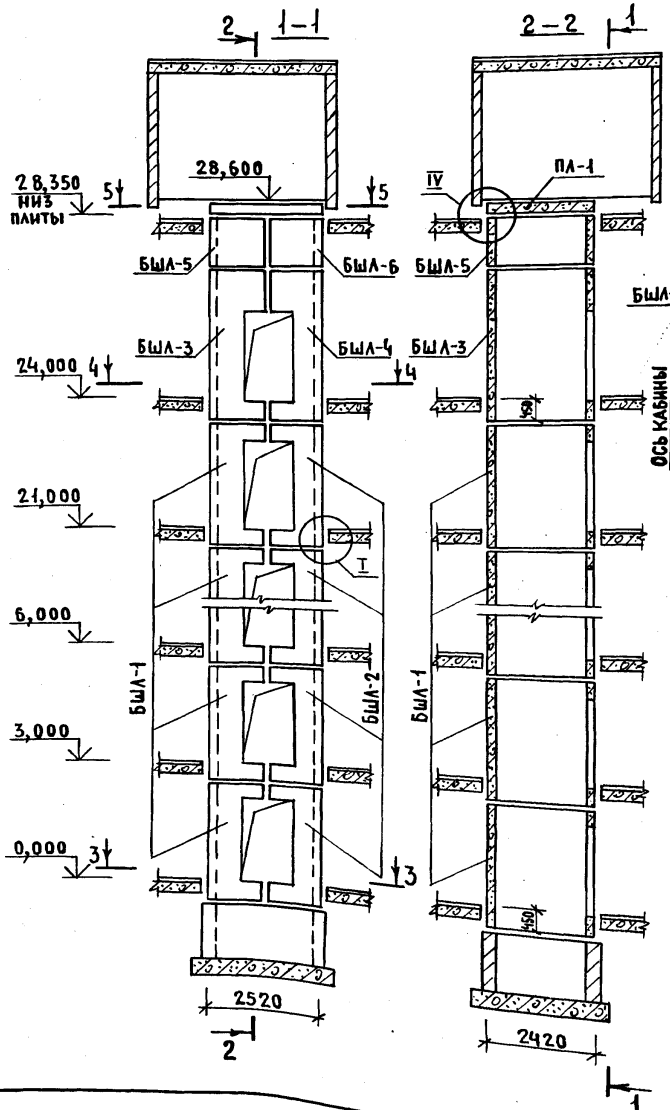

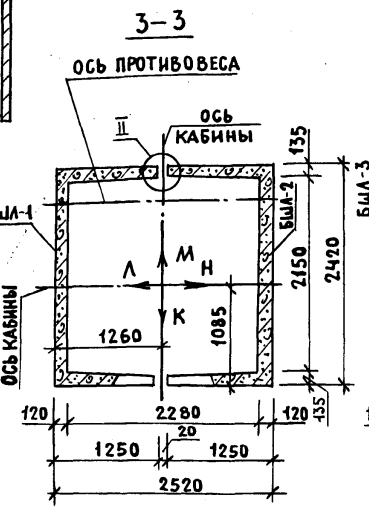

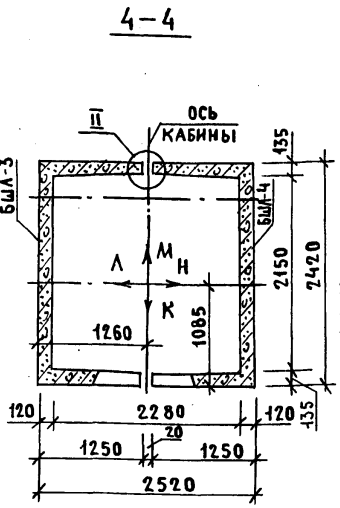



1. Монтажные узлы смотри чертеж 1.489.1-3.0-1 ООД1.

2 Спецификацию к схеме и развертку стен шахты смотри лист 2.

					1.489.1-3.0-1 09		
Нач. отд.	Некритин		11.86	Схема расположения элементов шахты пассажирского лифта Q=1000кг, V=1,4 м/с противовес сзади; h эт.=3,0м	Стадия	Лист	Листов
Н. контр.	Некритин				Р	1	2
ГИП	Некритин				ГИПРОНИИЗДРАВ г. Москва		
Вед. инж.	Домахина						
Инженер	Меренчикова						

Инв.№ подл. | Подпись и дата | Взам.инв.№

Формат А3

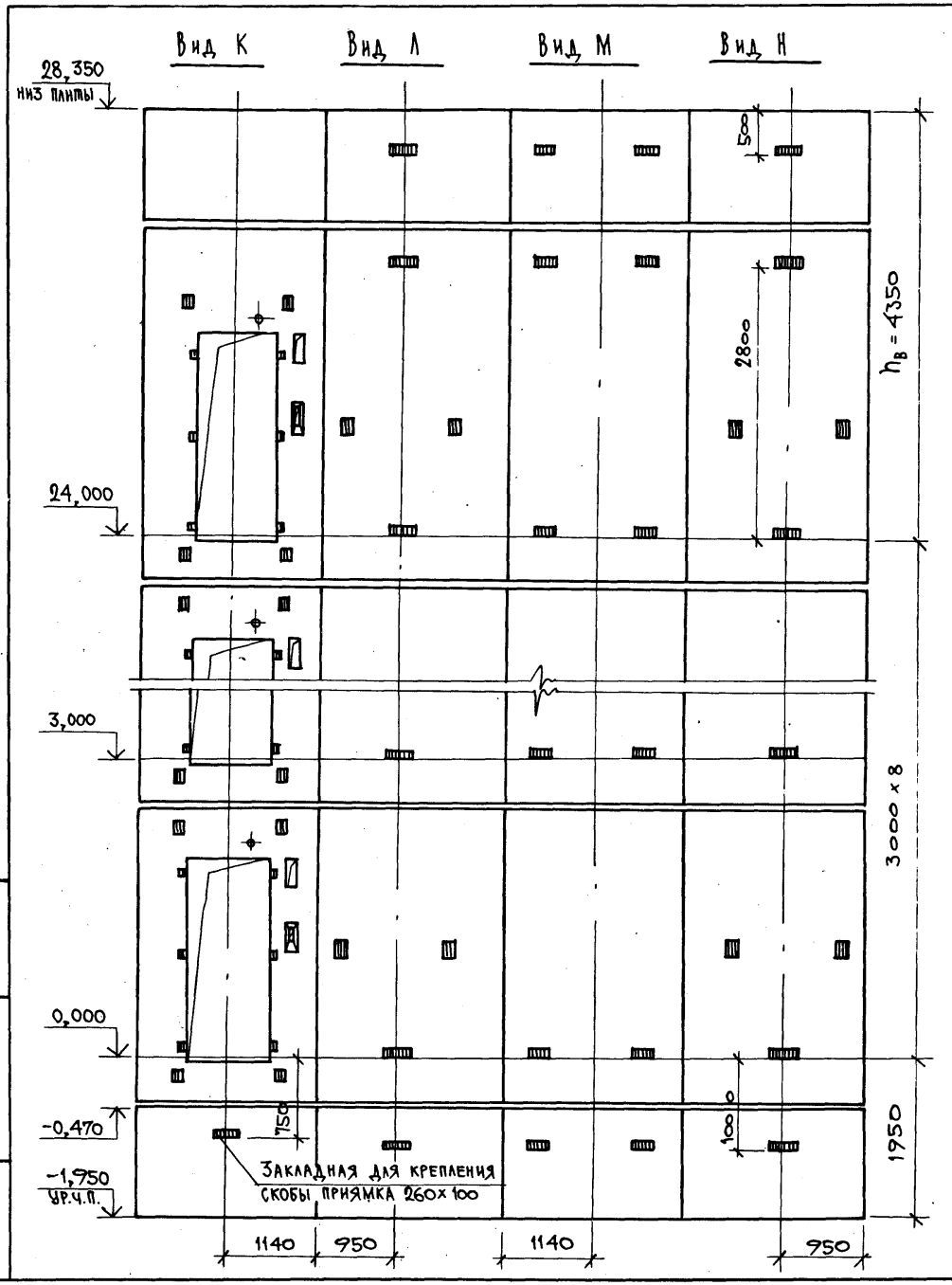

Марка, поз.	Обозначение	Наименование	Кол.	Масса ед., кг	Примечание
		Блоки шахт лифтов			
БШЛ-1	1.489.1-3.1-1 07	БШЛ 100-30-1	8	3920	
БШЛ-2	1.489.1-3.1-1 10	БШЛ 100-30-2	8	3930	
БШЛ-3	1.489.1-3.1-1 08	БШЛ 100-36-3	1	4780	
БШЛ-4	1.489.1-3.1-1 11	БШЛ 100-36-4	1	4800	
БШЛ-5	1.489.1-3.1-1 33	БШЛ 100-12-3	1	1700	
БШЛ-6	1.489.1-3.1-1 38	БШЛ 100-12-4	1	1700	
		Плита перекрытия			
ПЛ-1	1.489.1-3.1-1 56	ПЛ 100-24.25.2-1	1	2975	

Инв. № подл. | Подпись и дата | Взам. инв. №

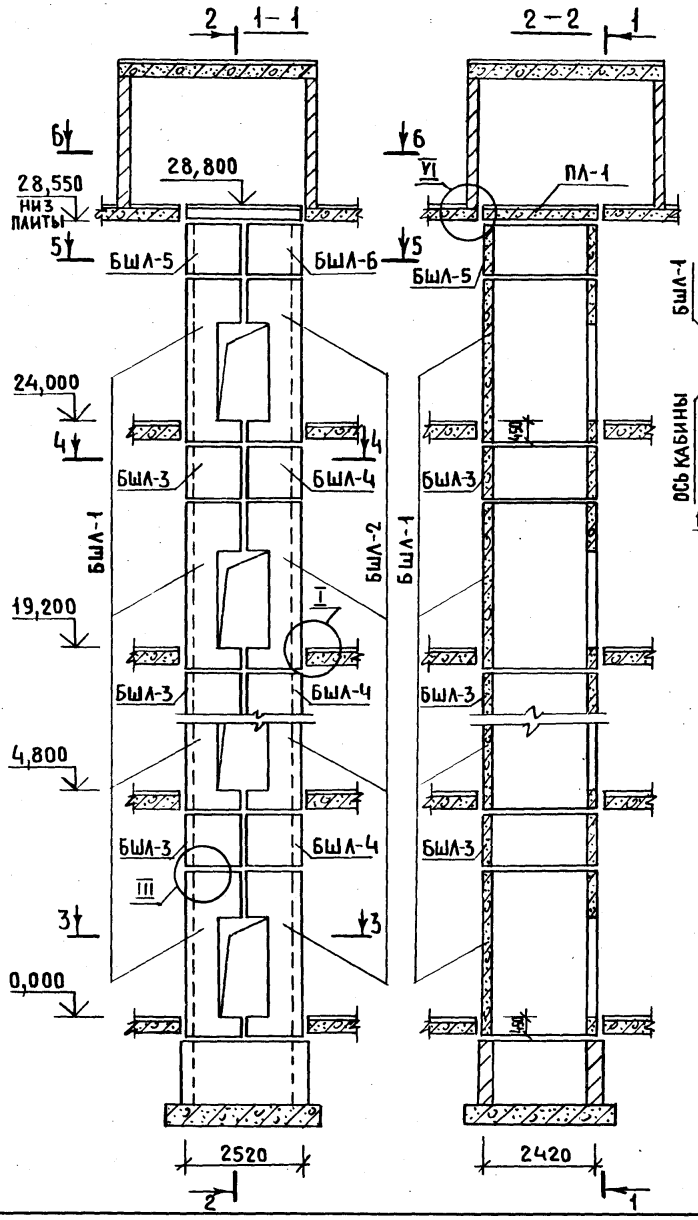

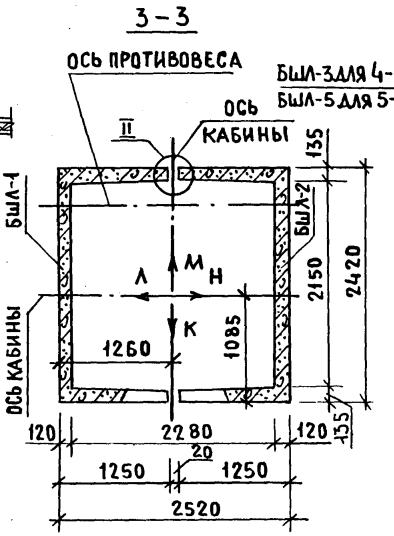

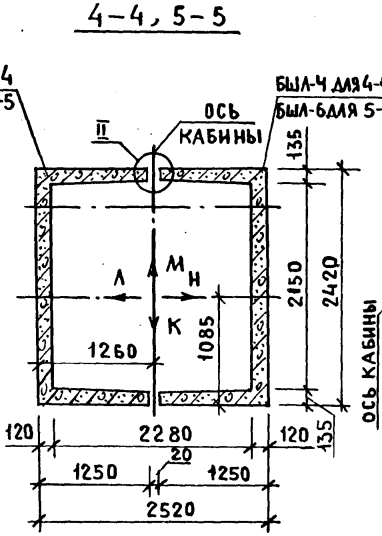

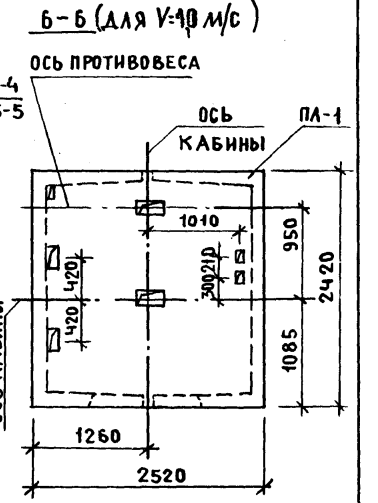

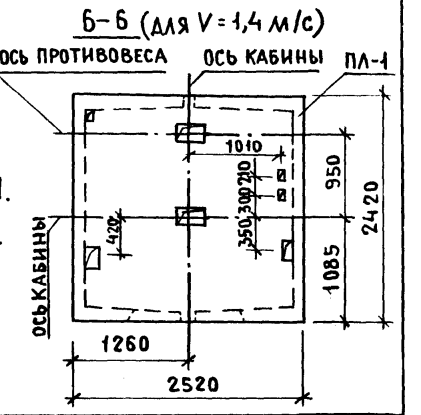

1. Монтажные узлы смотри чертеж 1.489.1-3.0-1 00Д1.

2. Спецификацию к схемам и развертку стен шахт смотри лист 2.

Нач.отд.	Некритин		11.86
Н.контр.	Некритин		
ГИП	Некритин		
Вед.инж.	Домахина		
Инженер	Меренчикова		

1.489.1-3.0-1 10

Схемы расположения элементов шахт пассажирского лифта Q=1000кг, V=1,0м/с и 1,4м/с противовес сзади; h эт.=4,8м

Стадия	Лист	Листов
Р	1	2

ГИПРОНИИЗДРАВ г. Москва

Инв.№подл. | Подпись и дата | Взам.инв.№

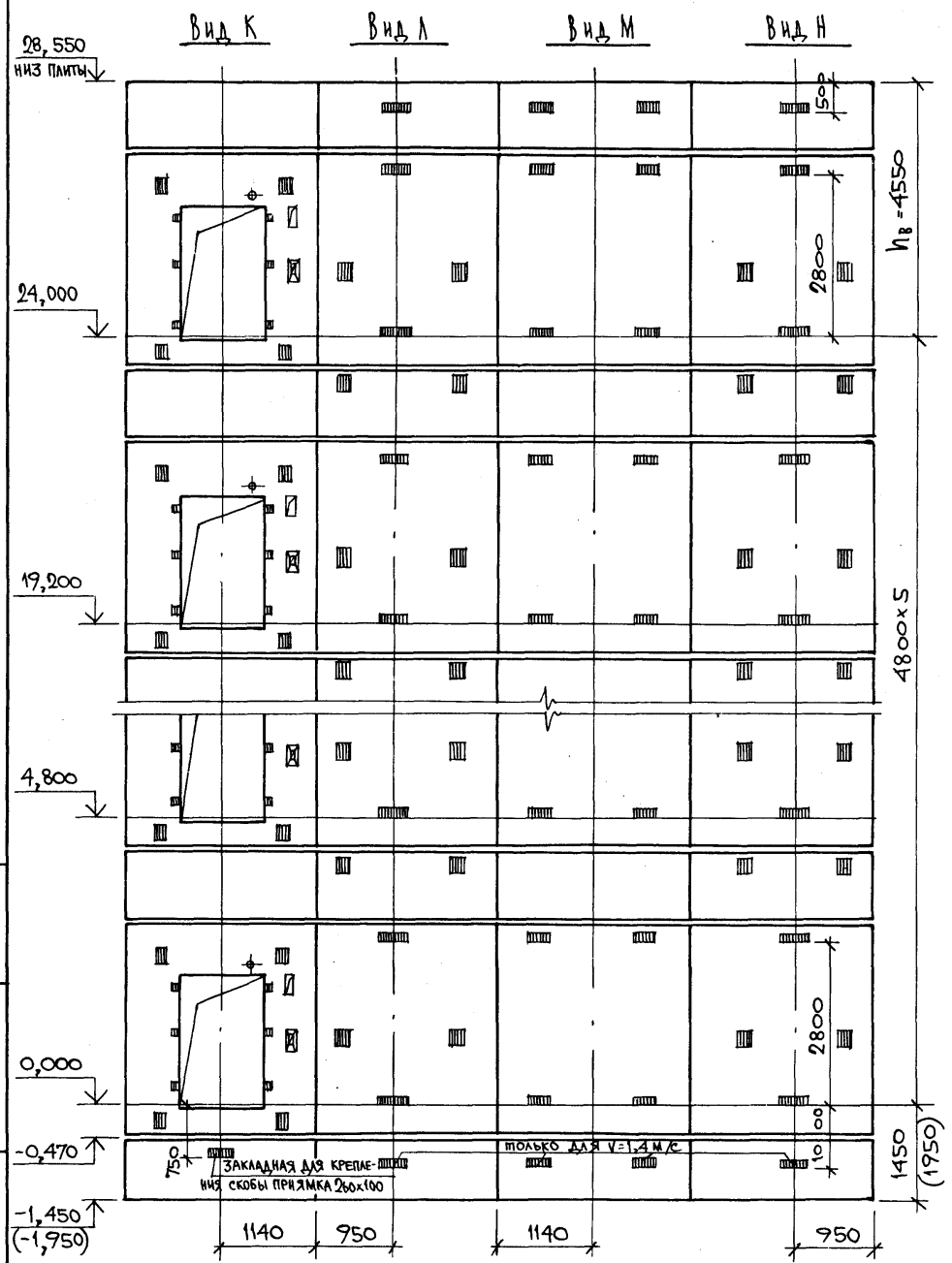

Марка, поз.	Обозначение	Наименование	Кол.	Масса ед., кг	Приме-чание
		Блоки шахт лифтов			
БШЛ-1	1.489.1-3.1-1 08	БШЛ 100-36-3	6	4780	
БШЛ-2	1.489.1-3.1-1 11	БШЛ 100-36-4	6	4800	
БШЛ-3	1.489.1-3.1-1 32	БШЛ 100-12-1	5	1700	
БШЛ-4	32	БШЛ 100-12-2	5	1700	
БШЛ-5	1.489.1-3.1-1 33	БШЛ 100-12-3	1	1700	
БШЛ-6	1.489.1-3.1-1 38	БШЛ 100-12-4	1	1700	
		Плита перекрытия			
ПЛ-1	1.289.1-3.1 61	ПЛ 100-24.25.2	1	2975	Для V=1,0 м/с
	1.489.1-3.1-1 56	ПЛ 100-24.25.2-1	1	2975	Для V=1,4 м/с
УМ-10	1.489.1-3.0-1 29	Участок монолитный УМ-10	1		0,23 м³

1. Монолитный участок УМ-10 смотри узел VI чертеж 1.489.1-3.0-1 00 Д1.
2. В скобках даны размер и отметка для V=1,4 м/с.

Инв. № подл. | Подпись и дата | Взам. инв. №

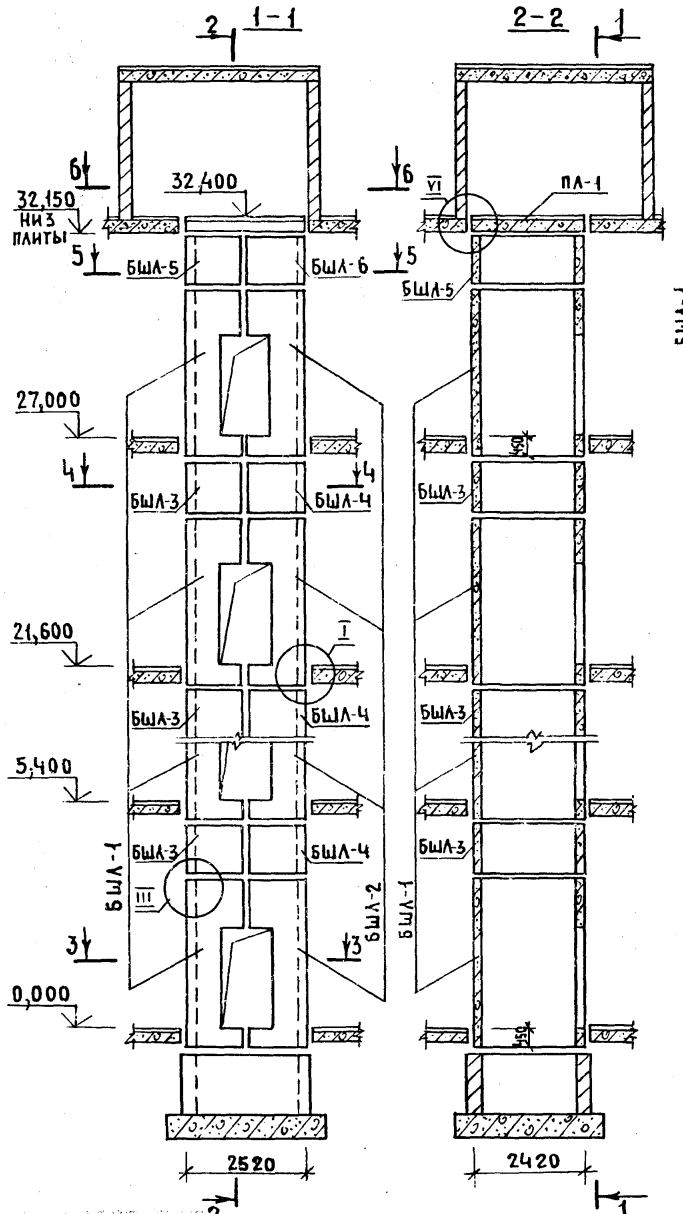

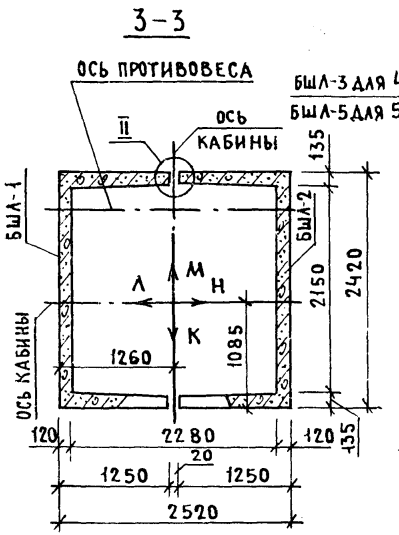

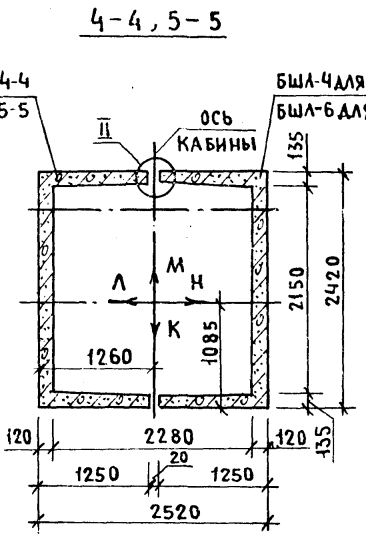

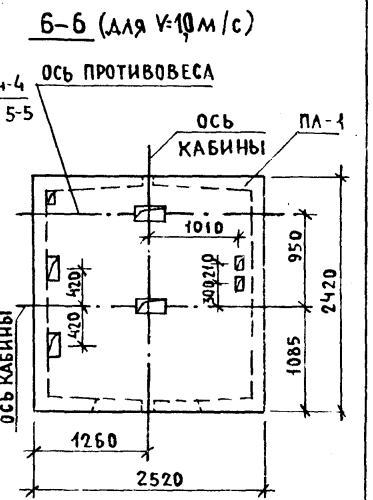

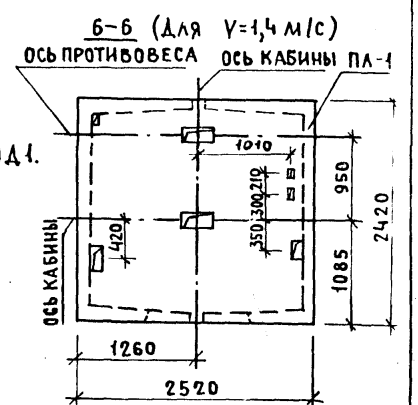

1. Монтажные узлы смотри чертеж 1.489.1-3.0-100Д1.
2. Спецификацию к схемам и развертку стен шахт смотри лист 2.

Нач.отд	Некритин		11.86
Н.контр.	Некритин		
ГИП	Некритин		
Вед.инж	Домахина		
Инженер	Меренчикова		

1.489.1-3.0-1 11

Схемы расположения элементов шахт пассажирского лифта Q=1000кг, V=1,0 м/с и 1,4 м/с противовес сзади; hэт.=5,4м

Стадия	Лист	Листов
Р	1	2

ГИПРОНИИЗДРАВ
г. Москва

Инв. № подл. | Подпись и дата | Взам. инв. №

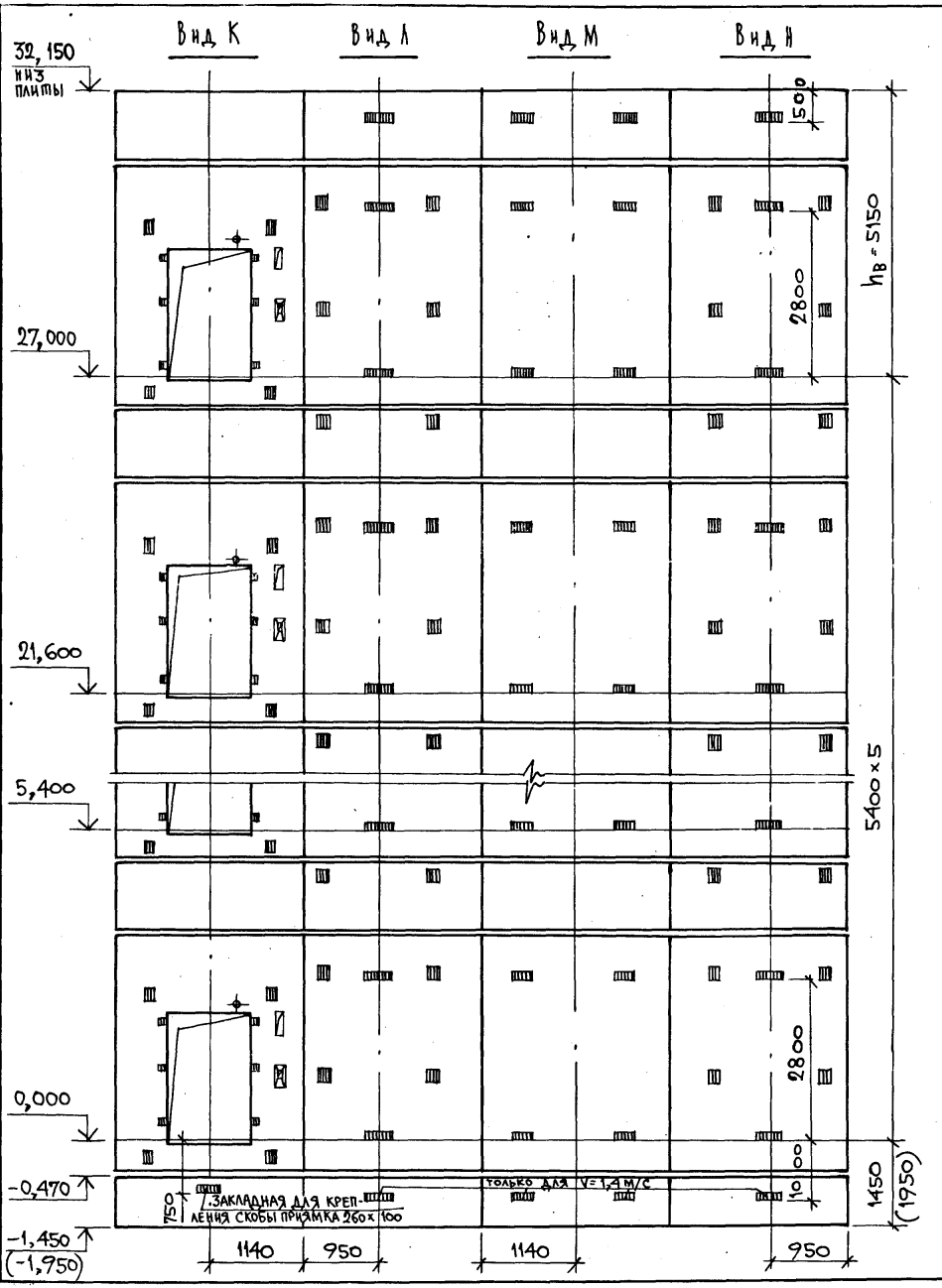

Марка, поз.	Обозначение	Наименование	Кол.	Масса ед., кг	Примечание
		Блоки шахт лифтов			
БШЛ-1	1.489.1-3.1-1 09	БШЛ 100-42-5	6	5650	
БШЛ-2	1.489.1-3.1-1 12	БШЛ 100-42-6	6	5670	
БШЛ-3	1.489.1-3.1-1 32	БШЛ 100-12-1	5	1700	
БШЛ-4	32	БШЛ 100-12-2	5	1700	
БШЛ-5	1.489.1-3.1-1 33	БШЛ 100-12-3	1	1700	
БШЛ-6	1.489.1-3.1-1 38	БШЛ 100-12-4	1	1700	
		Плита перекрытия			
ПЛ-1	1.289.1-3.1 61	ПЛ 100-24.25.2	1	2975	для V=1,0 м/с
	1.489.1-3.1-1 56	ПЛ 100-24.25.2-1	1	2975	для V=1,4 м/с
Ум 10	1.489.1-3.0-1 29	Участок монолитный Ум10	1		0,23 м³

1. Монолитный участок Ум10 смотри узел VI чертеж 1.489.1-3.0-1 ООД1.
2. В скобках даны размер и отметка для V=1,4 м/с.

Инв. № подл. | Подпись и дата | Взам. инв. №

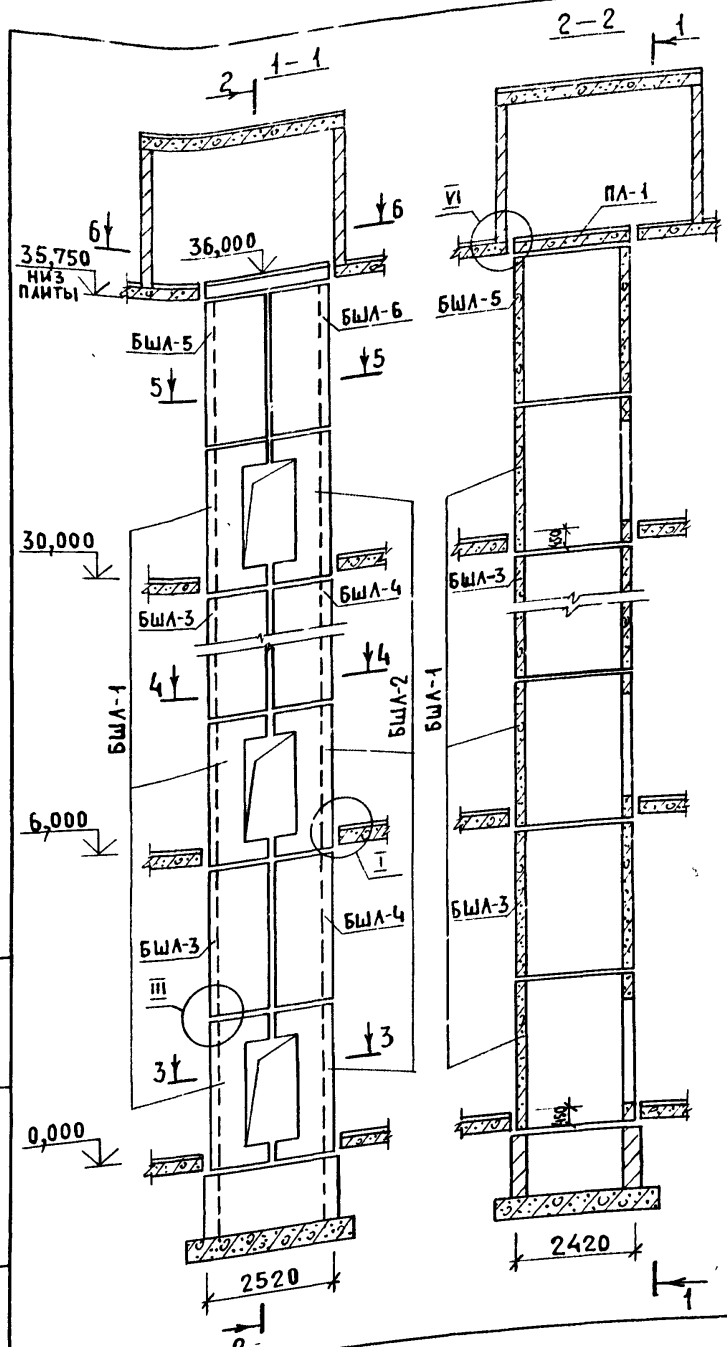

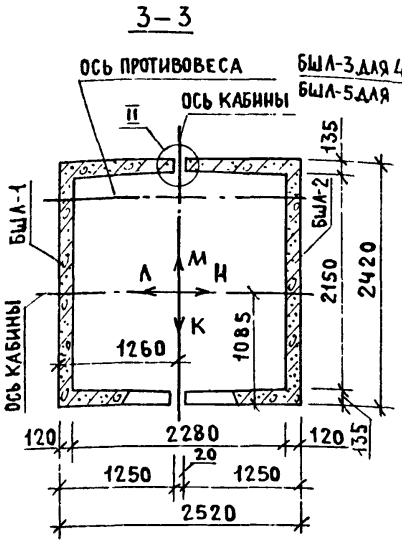

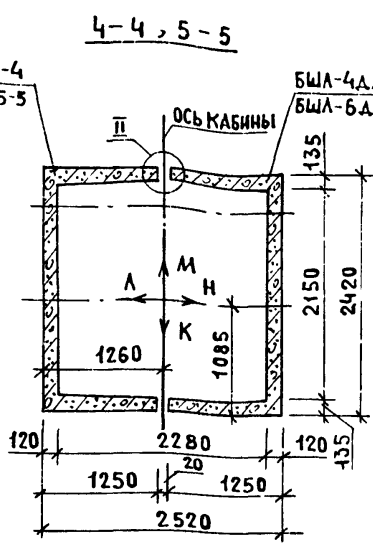

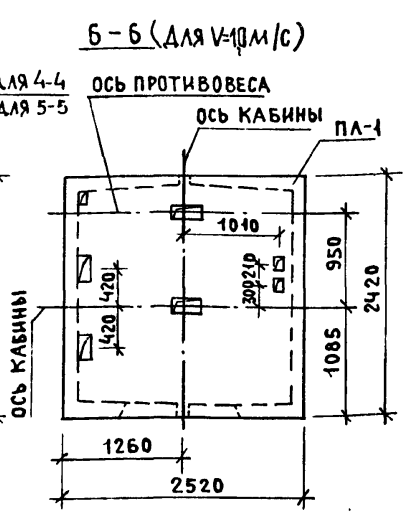



1. Монтажные узлы смотри чертеж 1.489.1-3.0-1 ООД.1.
2. Спецификацию к схемам и развертку стен шахт смотри лист 2.

Нач.отд.	Некритин		Н.86
Н.контр.	Некритин		
ГИП	Некритин		
Вед.инж.	Домахина		
Инженер	Меренчикова		

1.489.1-3.0-1 12

Схемы расположения элементов шахт пассажирского лифта Q=1000кг, V=1,0 м/с и 1,4 м/с противовес сзади; h эт. = 6,0 м

Стадия	Лист	Листов
Р	1	2

ГИПРОНИИЗДРАВ г. Москва

22388-01 39

Формат А3

Инв.№ подл. | Подпись и дата | Взам.инв.№

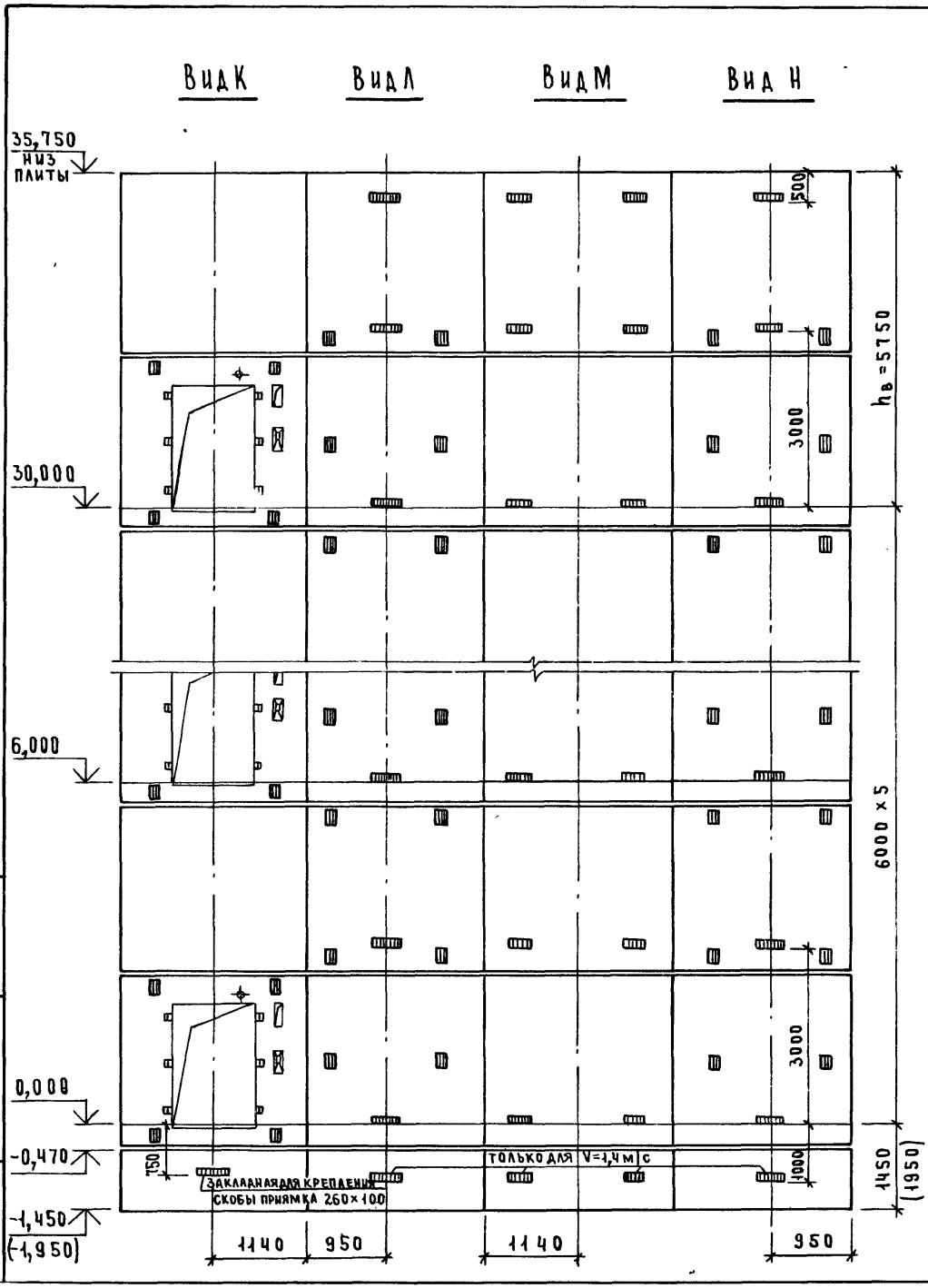

Марка, поз.	Обозначение	Наименование	Кол.	Масса ед., кг	Примечание
		Блоки шахт лифтов			
БШЛ-1	1.489.1-3.1-1 07	БШЛ100-30-1	6	3920	
БШЛ-2	1.489.1-3.1-1 10	БШЛ100-30-2	6	3930	
БШЛ-3	1.489.1-3.1-1 34	БШЛ100-30-3	5	4300	
БШЛ-4	1.489.1-3.1-1 39	БШЛ100-30-4	5	4300	
БШЛ-5	1.489.1-3.1-1 37	БШЛ100-30-13	1	4300	
БШЛ-6	1.489.1-3.1-1 42	БШЛ100-30-14	1	4300	
		Плита перекрытия			
ПЛ-1	1.289.1-3.1 61	ПЛ 100-24 25.2	1	2975	Для V=1,0 м/с
	1.489.1-3.1-1 56	ПЛ 100-24. 25.2-1	1	2975	Для V=1,4 м/с
Ум 10	1.489.1-3.0-1 29	Участок монолитный Ум 10	1		0,23 м³

1. Монолитный участок Ум10 смотри узел VI чертеж 1.489.1-30-1 ООД.1.
2. В скобках даны размер и отметка для V=1,4 м/с.

Взам инв №

Подпись и дата

Инв № подл

1.489.1-3.0-1 12

Лист 2

22388-01 40

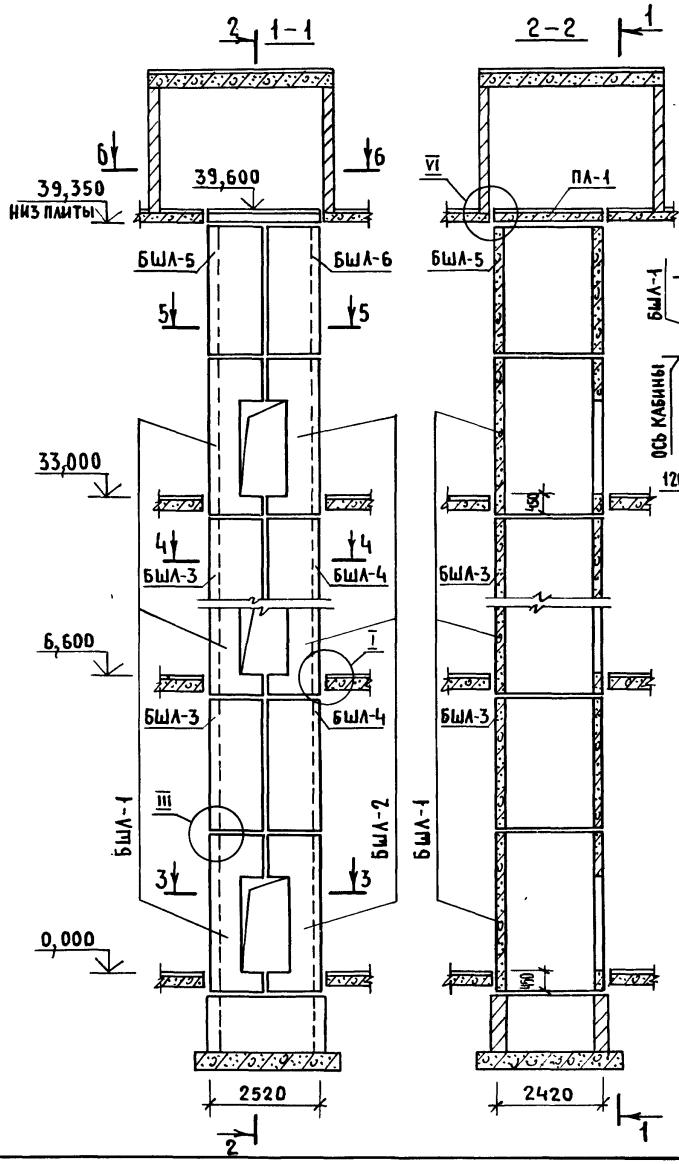

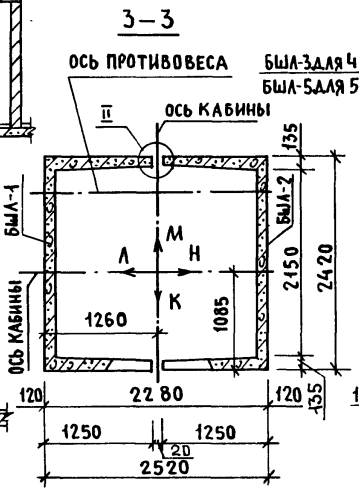

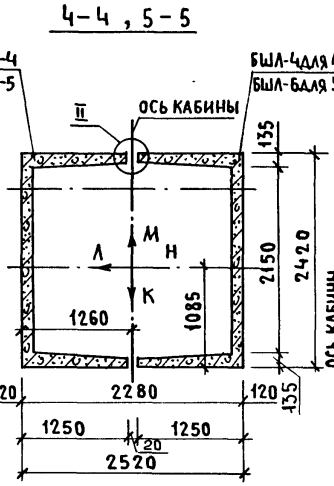

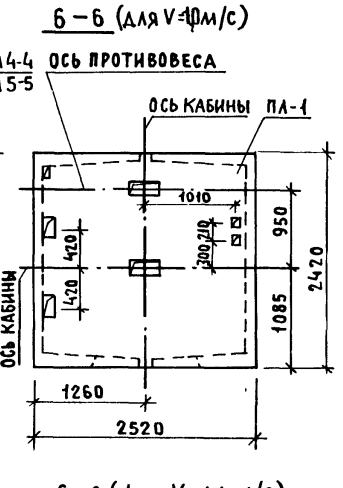



1. Монтажные узлы смотри чертеж 1.489.1-3.0-1 ООД1.

2. Спецификацию к схемам и развертку стен шахт смотри лист 2.

				1.489.1-3.0-1 13			
Нач.отд.	Некритин		11.86	Схемы расположения элементов шахт пассажирского лифта Q=1000кг, V=1м/с и 1,4м/с противовес сзади; h эт.=6,6м	Стадия	Лист	Листов
Н.контр.	Некритин				Р	1	2
ГИП	Некритин				Гипрониизданав г. Москва		
Вед.инж.	Домахина						
Инженер	Меренчикова						

Инв.№ подл. | Подпись и дата | Взам.инв.№

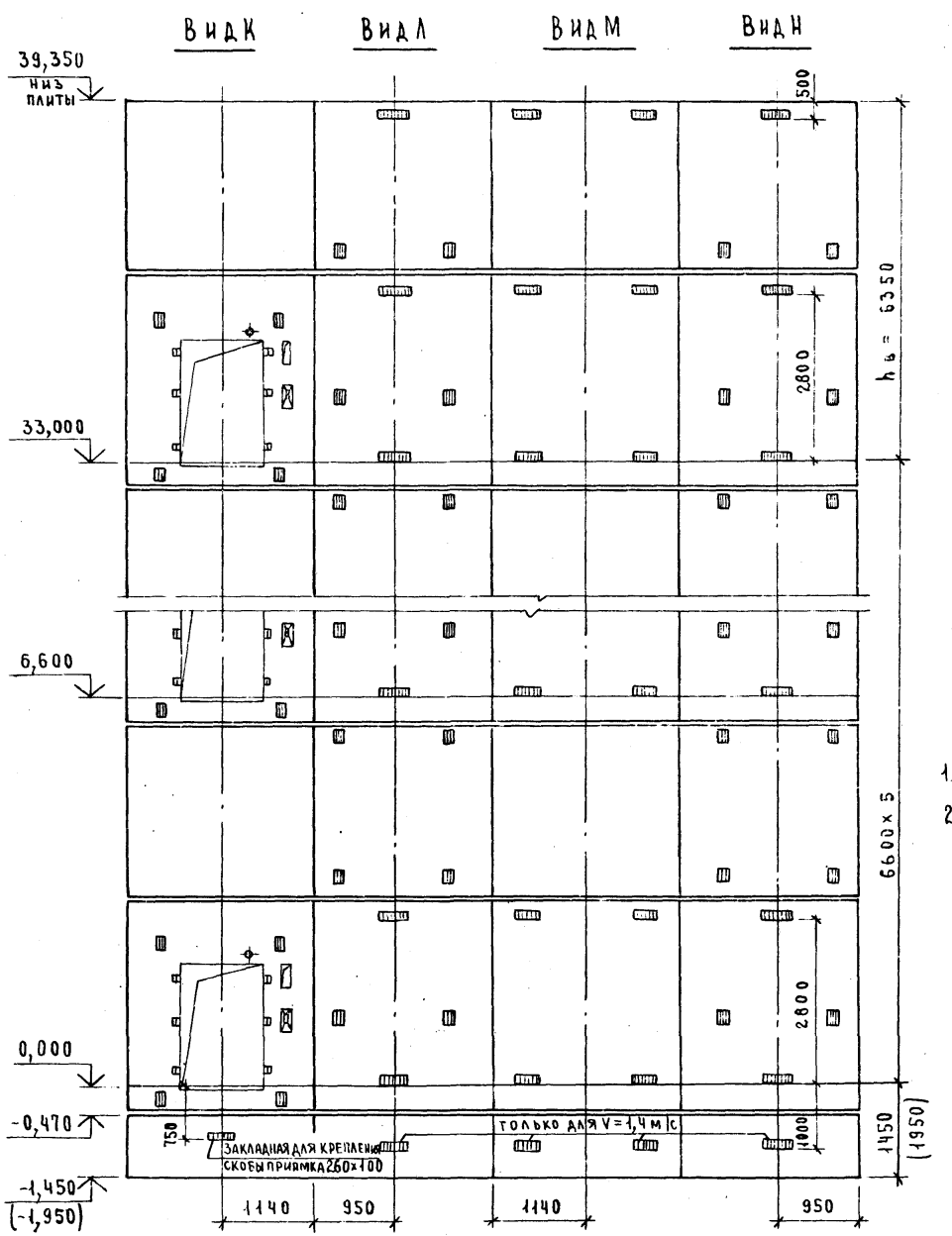

Марка, поз.	Обозначение	Наименование	Кол.	Масса ед., кг	Примечание
		Блоки шахт лифтов			
БШЛ-1	1.489.1-3.1-1 08	БШЛ 100-36-3	6	4780	
БШЛ-2	1.489.1-3.1-1 11	БШЛ 100-36-4	6	4800	
БШЛ-3	1.489.1-3.1-1 35	БШЛ 100-30-7	5	4300	
БШЛ-4	1.489.1-3.1-1 40	БШЛ 100-30-8	5	4300	
БШЛ-5	1.489.1-3.1-1 36	БШЛ 100-30-9	1	4300	
БШЛ-6	1.489.1-3.1-1 41	БШЛ 100-30-10	1	4300	
		Плиты перекрытия			
ПЛ-1	1.289.1-3.1 61	ПЛ 100-24.25.2	1	2975	Для V=1,0м/с
	1.489.1-3.1-1 56	ПЛ 100-24.25.2-1	1	2975	Для V=1,4м/с
Ум 10	1.489.1-3.0-1 29	Участок монолитный Ум 10	1		0,23 м³

1. Монолитный участок Ум10 смотри узел VI чертеж 1.489.1-3.0-1 ООД1.
2. В скобках даны размер и отметка для V = 1,4 м/с.

Взам. инв. № | Подпись и дата | Инв. № подл.

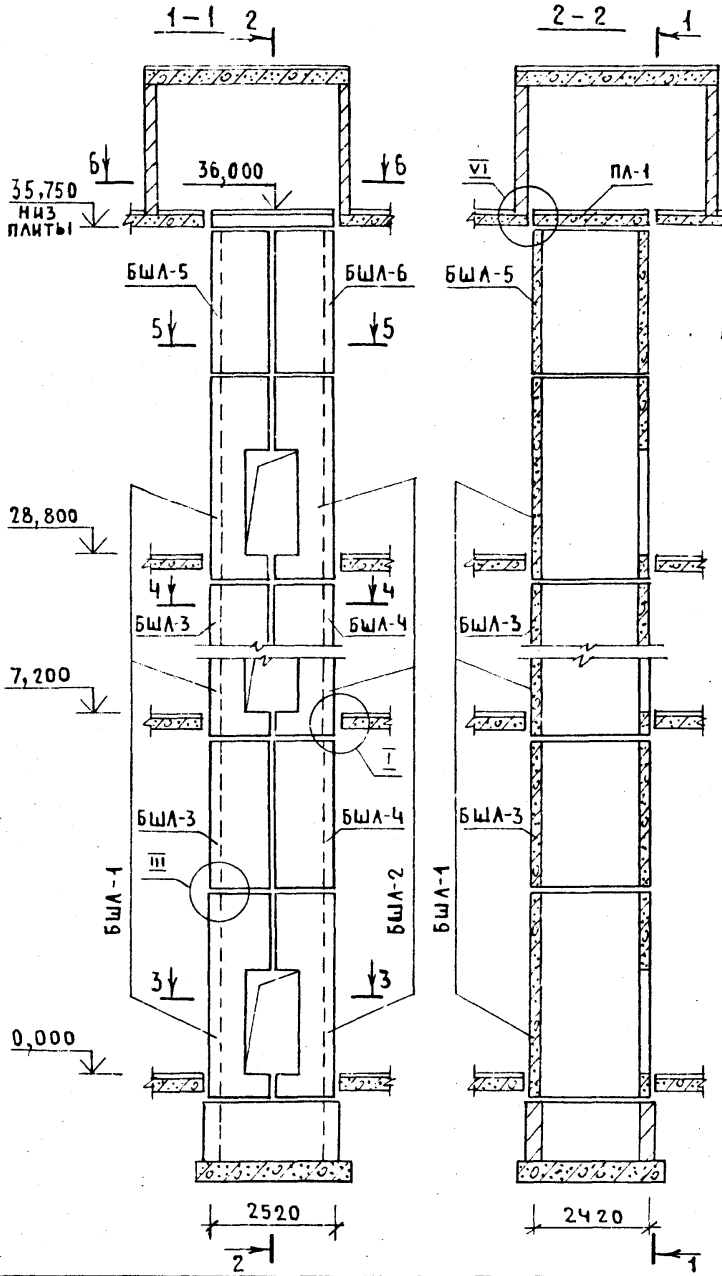

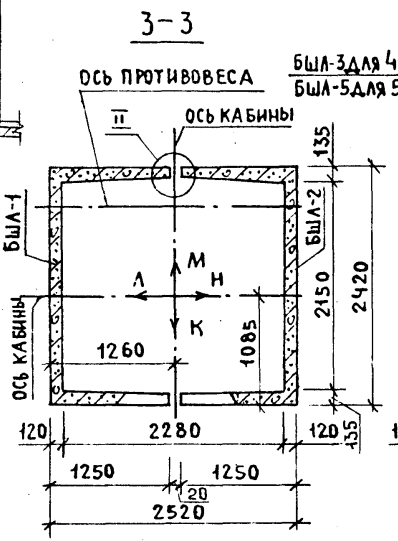

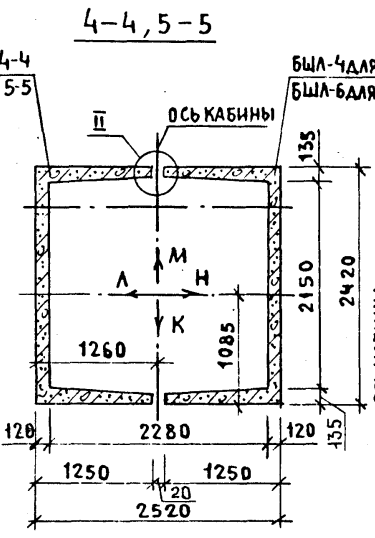

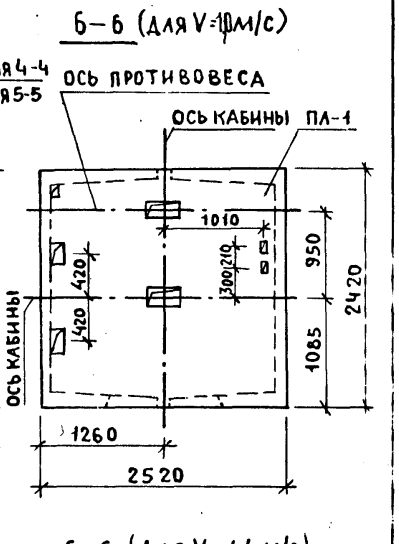

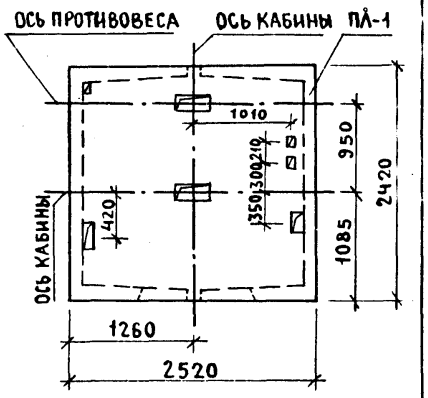

1. Монтажные узлы смотри чертеж 1.489.1-3.0-1 ОДА 1.
2. Спецификацию к схемам и развертку стен шахт смотри лист 2.

				1.489.1-3.0-1 14			
Нач. отд.	Некритин		11.86	Схемы расположения элементов шахт пассажирского лифта Q=1000кг, V=1,0м/с и 1,4м/с противовес сзади; h эт.=7,2м	Стадия	Лист	Листов
Н.контр.	Некритин				Р	1	2
ГИП	Некритин				Гипрониздрав г. Москва		
Вед. инж.	Долахина						
Инженер	Мереничкова						

Инв. № подл. | Подпись и дата | Взам. инв. №

22188-01 43

Формат А3

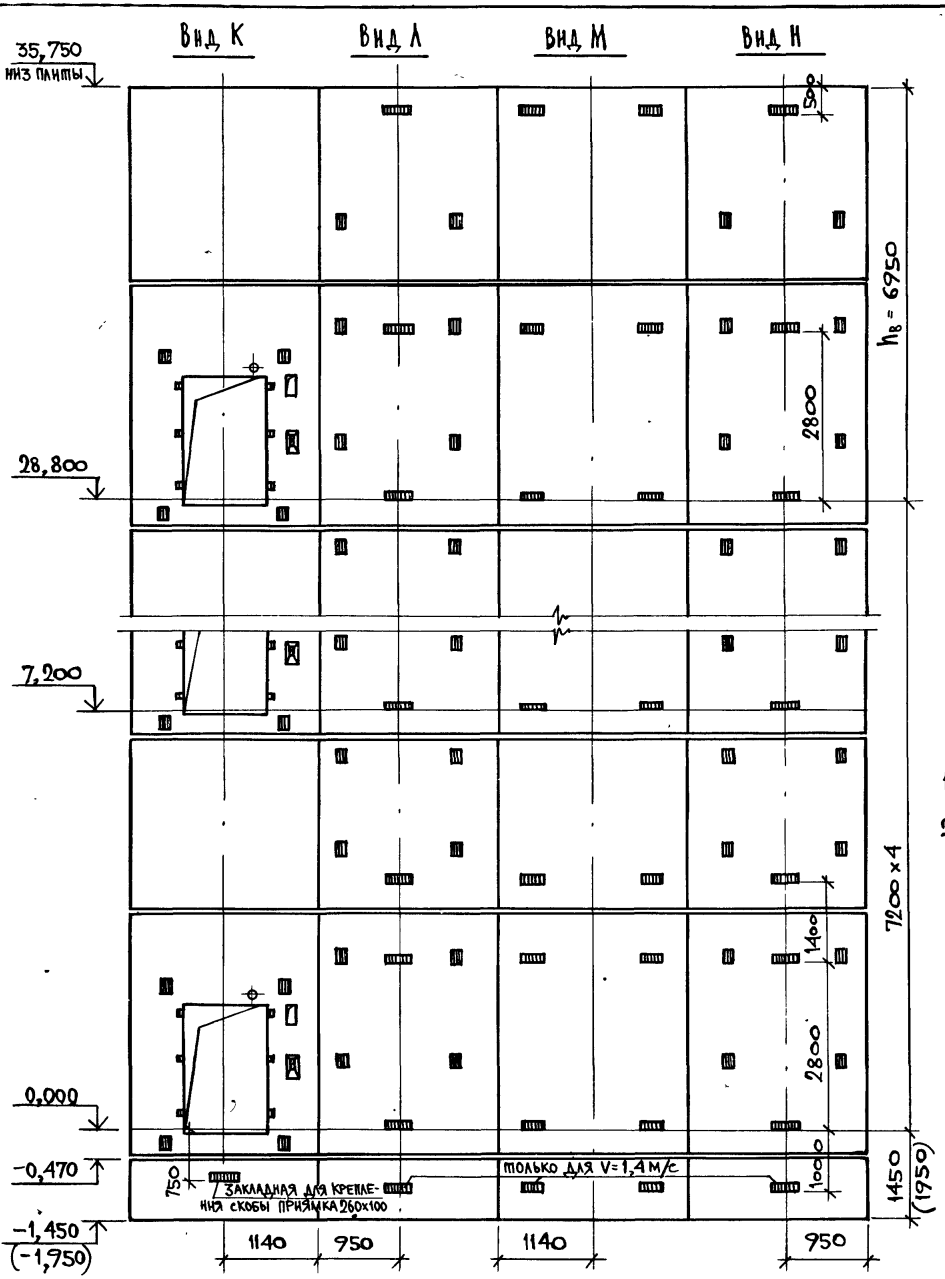

Марка, поз.	Обозначение	Наименование	Кол.	Масса ед., кг	Примечание
		Блоки шахт лифтов			
БШЛ-1	1.489.1-3.1-1 09	БШЛ 100-42-5	5	5650	
БШЛ-2	1.489.1-3.1-1 12	БШЛ 100-42-6	5	5670	
БШЛ-3	1.489.1-3.1-1 34	БШЛ 100-30-5	4	4300	
БШЛ-4	1.489.1-3.1-1 39	БШЛ 100-30-6	4	4300	
БШЛ-5	1.489.1-3.1-1 36	БШЛ 100-30-11	1	4300	
БШЛ-6	1.489.1-3.1-1 41	БШЛ 100-30-12	1	4300	
		Плита перекрытия			
ПЛ-1	1.289.1-3.1 61	ПЛ 100-24.25.2	1	2975	для V=10м/с
	1.489.1-3.1-1 56	ПЛ 100-24.25.2-1	1	2975	для V=1,4м/с
Ум 10	1.489.1-3.0-1 29	Участок монолитный Ум10	1		0,23 м³

1. Монолитный участок Ум 10 смотри узел VI чертеж 1.489.1-3.0-1 00 Д1.
2. В скобках даны размер и отметка для V= 1,4 м/с.

Инв. № подл. | Подпись и дата | Взам. инв. №

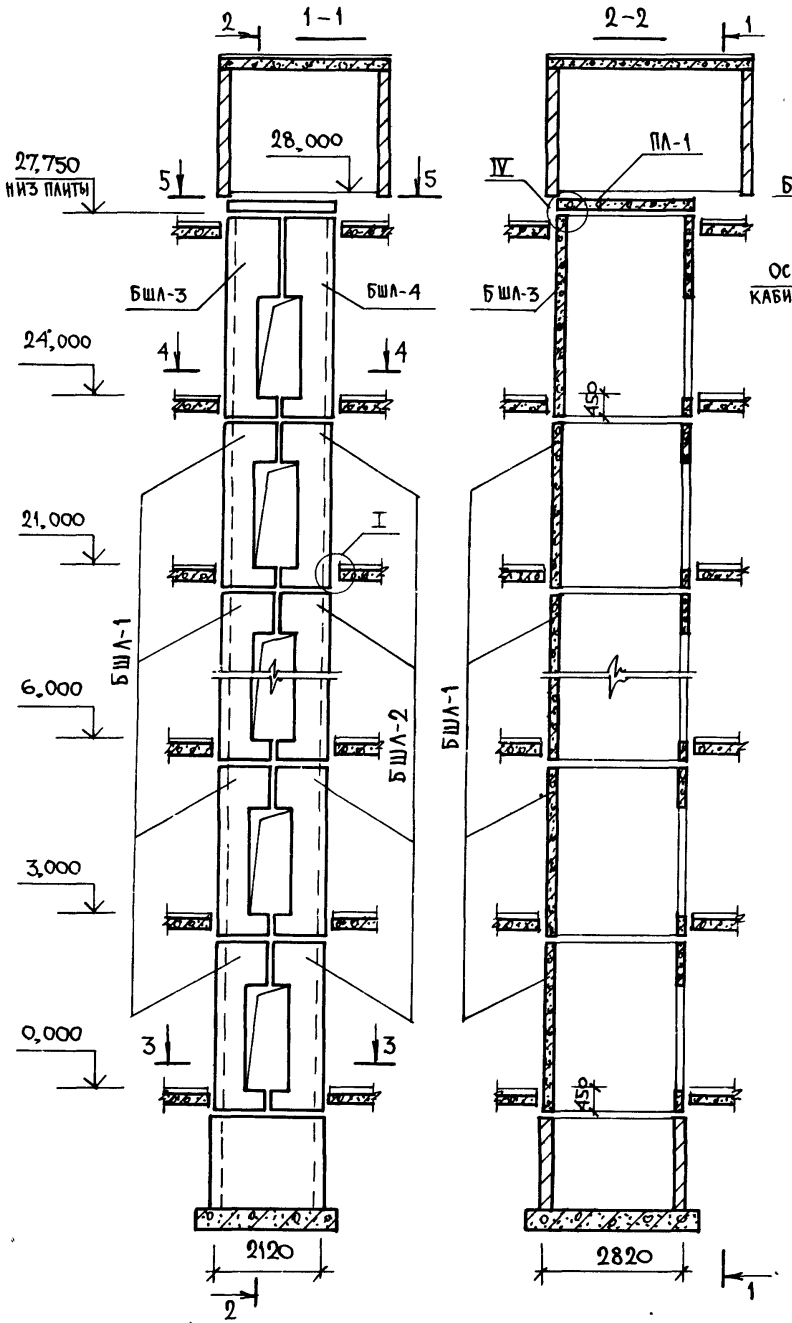

1 Монтажные узлы смотри чертеж 1.489.1-30-1 00 Д.1.

2. Спецификацию к схеме и развертку стен шахты смотри лист 2.

				1.489.1-3.0-1 15			
Нач. отд.	Некритин		11.86	Схема расположения элементов шахты грузопассажирского лифта Q = 500 кг; V = 1,0 м/с Противовес справа; hэт. = 3,0 м	Стадия	Лист	Листов
Н. контр.	Некритин				Р	1	2
ГИП	Некритин				Гипронижздрав г. Москва		
Вед. инж.	Домахина						
Инж.	Аксенова						

Взам. инв. N | Подпись и дата | Инв. N подл.

22388-01 45

Формат А3

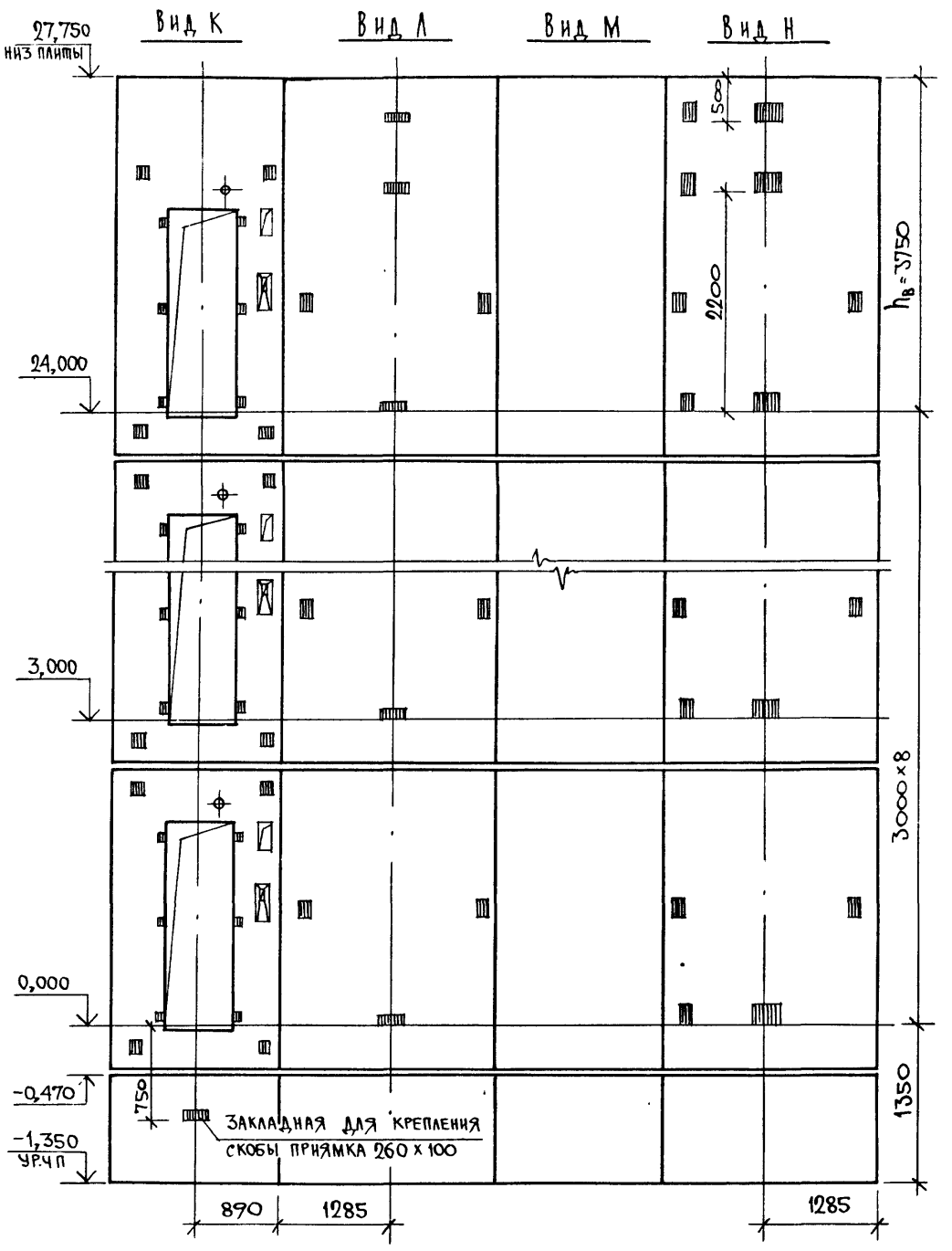

Марка, поз	Обозначение	Наименование	Кол	Масса ед., кг	Приме чание
		Блоки шахты лифта			
БШЛ-1	1.489.1-3.1-1 13	БШЛ 50.30-30п-1	8	3980	
БШЛ-2	1.489.1-3.1-1 16	БШЛ 50.30-30п-2	8	4050	
БШЛ-3	1.289.1-31 39	БШЛ 50.30-42п-3	1	5700	
БШЛ-4	1.289.1-31 42	БШЛ 50.30-42п-4	1	5780	
		Плита перекрытия			
ПЛ-1	1.289.1-1.1 30.00.0	ПЛ 50.30-21.28 2п	1	3000	

Взам инв. N | Подпись и дата | Инв. N подл.

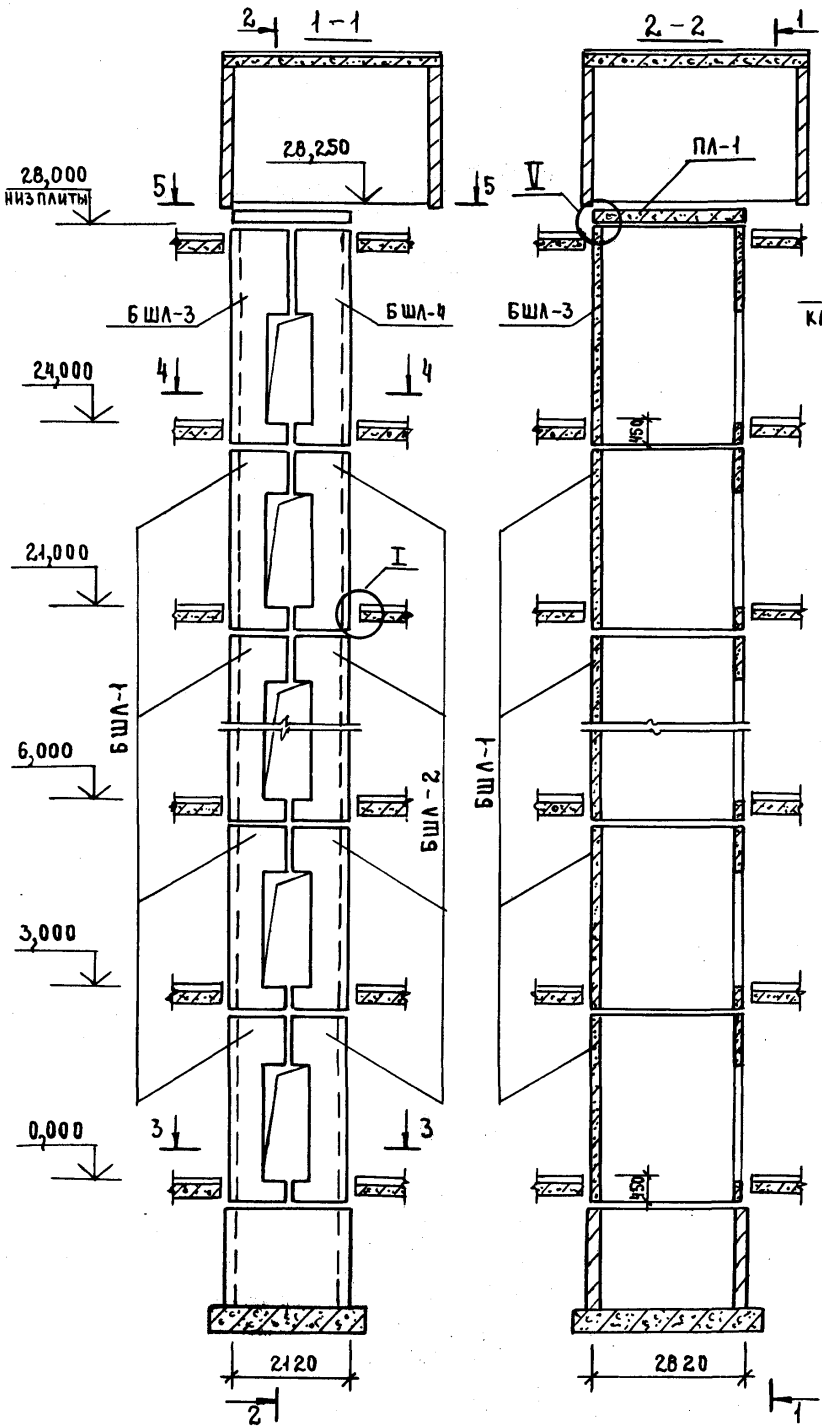

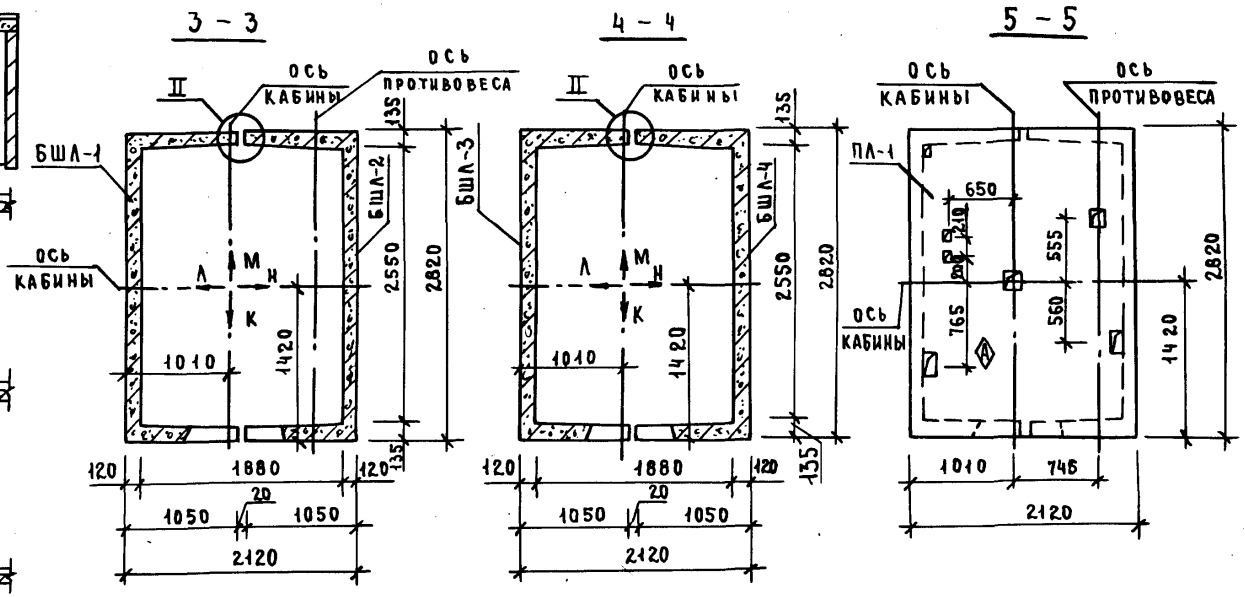

1. Монтажные узлы смотри чертеж 1.489.1-3.0-1 ООД1.
2. Спецификацию к схеме и развертку стен шахты смотри лист 2.

				1.489.1-3.0-1 16			
Нач. отд.	Некритин		11.86	Схема расположения элементов шахты грузопассажирского лифта Q = 500 кг, V = 1,4 м/с противовес справа; h эт. = 3,0 м	Стадия	Лист	Листов
Н. контр.	Некритин				Р	1	2
ГИП	Некритин				Гипрониздрав г. Москва		
Вед. инж.	Домахина						
Инженер	Аксенова						

Инв. № подл. | Подпись и дата | Взам. инв. №

Формат А3

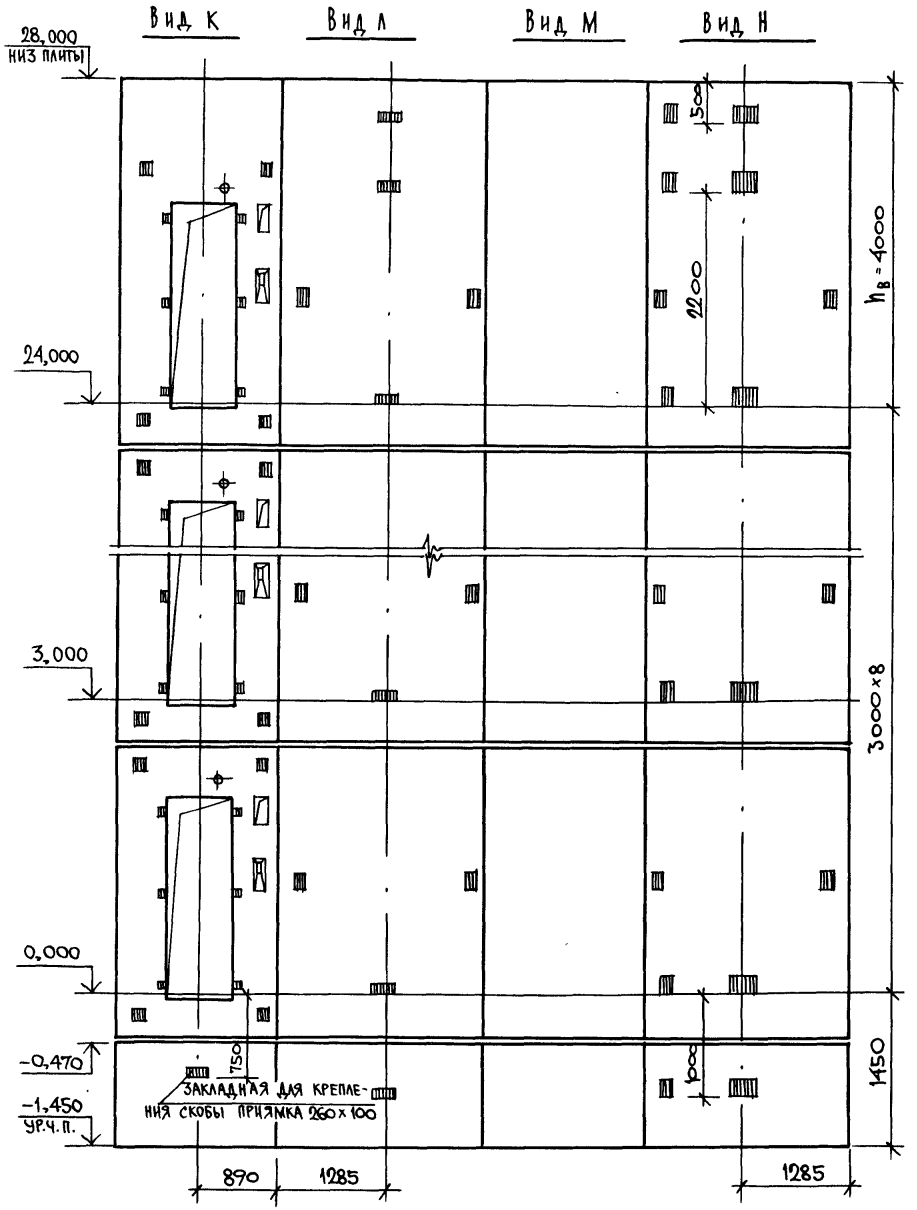

Марка, поз.	Обозначение	Наименование	Кол	Масса ед.,кг	Примечание
		Блоки шахты лифта			
БШЛ-1	1.489 1-31-1 13	БШЛ 50Г-30п-1	8	3980	
БШЛ-2	1.489 1-31-1 16	БШЛ 50Г-30п-2	8	4050	
БШЛ-3	1.2891-31 39	БШЛ 50Г-42п-5	1	5700	
БШЛ-4	1.2891-3.1 42	БШЛ 50Г-42п-6	1	5780	
		Плита перекрытия			
ПЛ-1	1.2891-2.1 48	ПЛ 50Г-21.28.2 пл-1	1	2920	
Ум 4	1.2891-30 16	Участок монолитный Ум4	1		0,28 м³

Монолитный участок Ум 4 смотри узел V чертеж 1.489 1-30-1 00Д.1

Инв. N подл.	Подпись и дата	Взам. инв. N

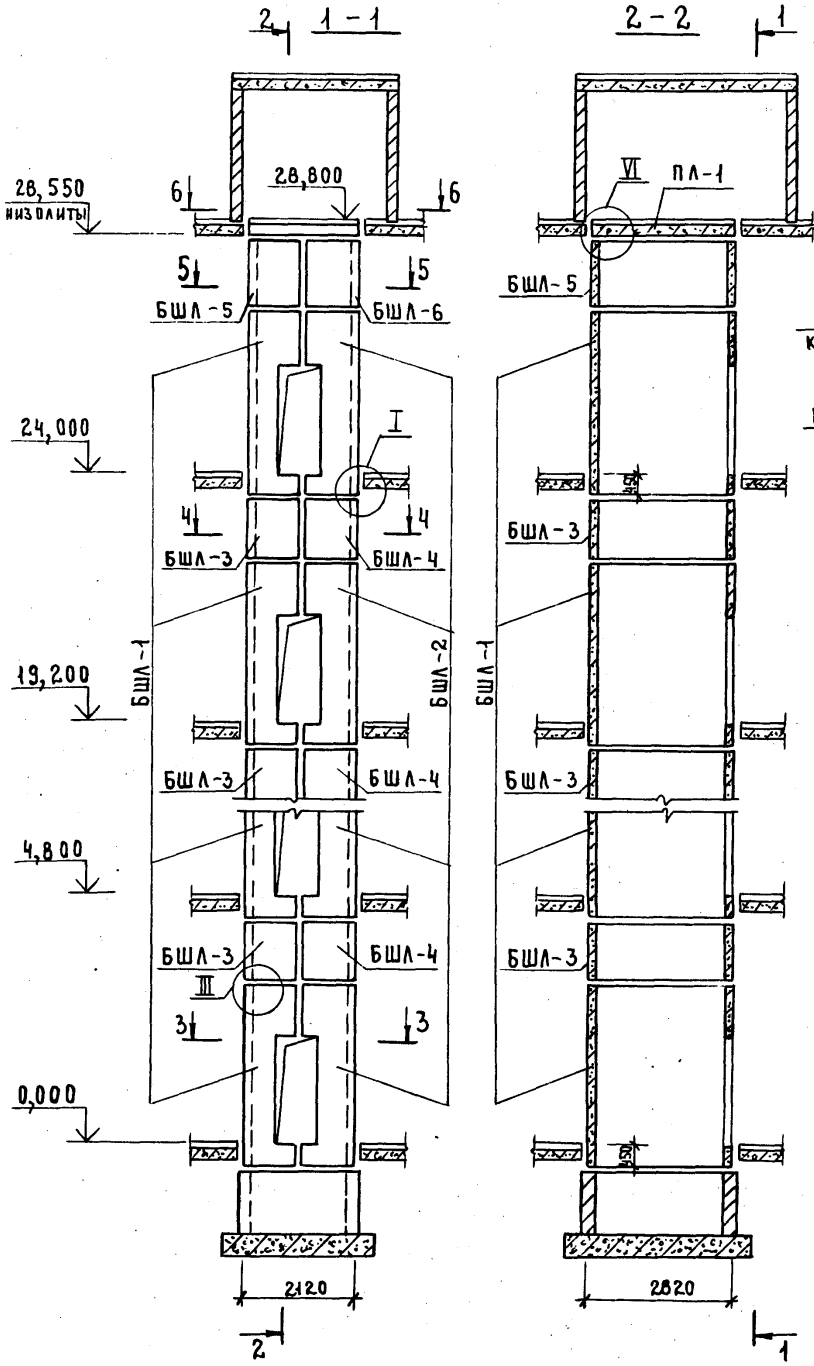

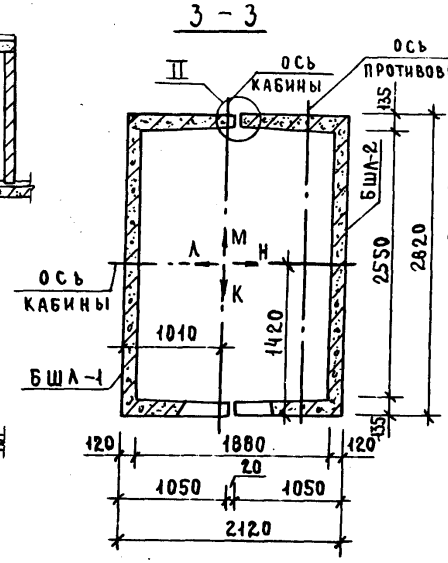

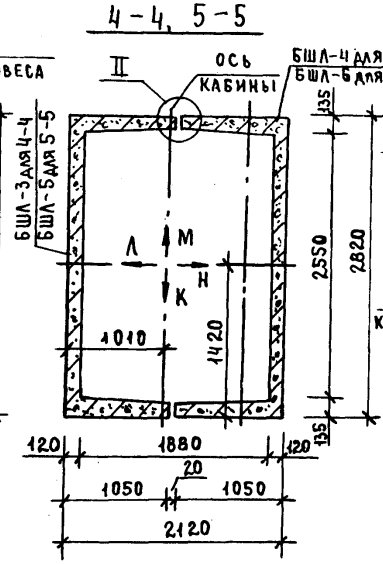



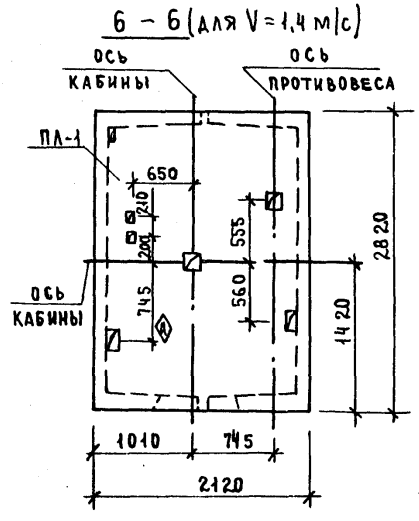

1. Монтажные узлы смотри чертеж 1.489.1-3.0-1 ОДА1.
2. Спецификацию к схемам и развертку стен шахт смотри лист 2.

				1.489.1-3.0-1 17		
Нач. отд.	Некритин		11.86	Схемы расположения элементов шахт грузопассажирского лифта Q=500 кг, V=1,0 м/с и 1,4 м/с, противовес справа, h эт.=4,8 м	Стадия	Лист	Листов
Н. контр.	Некритин				Р	1	2
ГИП	Некритин				ГИПРОНИИЗДРАВ г. Москва		
Вед. инж.	Домахина						

Инв. № подл. | Подпись и дата | Взам. инв. №

22388-01 ИД Формат А3

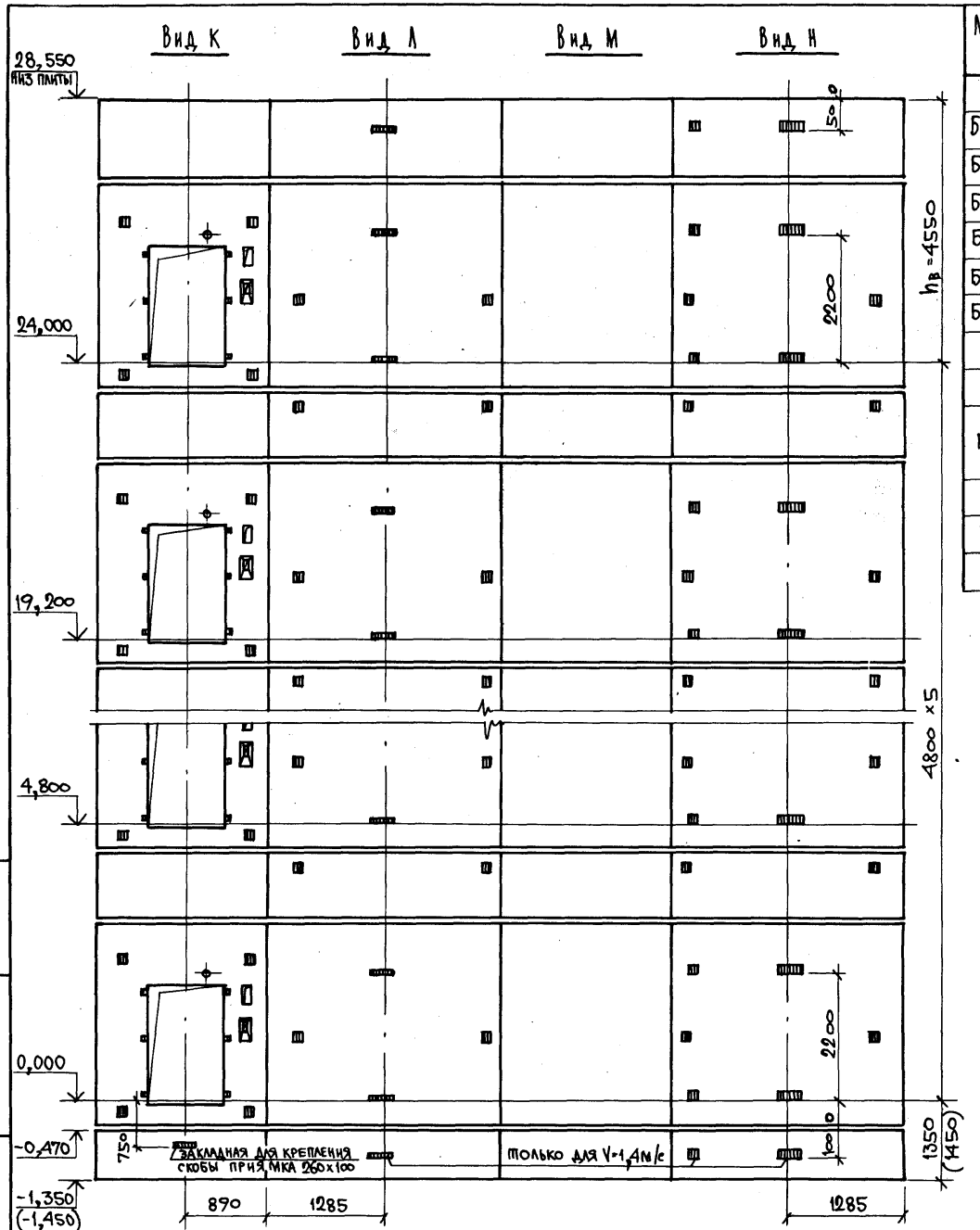

Марка, поз.	Обозначение	Наименование	Кол.	Масса ед., кг	Приме-чание
		Блоки шахт лифтов			
БшЛ-1	1.489.1-3.1-1 14	БшЛ 50Г-36п-3	6	4830	
БшЛ-2	1.489.1-3.1-1 17	БшЛ 50Г-36п-4	6	4920	
БшЛ-3	1.489.1-3.1-1 43	БшЛ 50Г-12пл-1	5	1700	
БшЛ-4	43	БшЛ 50Г-12пл-2	5	1700	
БшЛ-5	1.489.1-3.1-1 44	БшЛ 50Г-12п-3	1	1700	
БшЛ-6	1.489.1-3.1-1 47	БшЛ 50Г-12п-4	1	1700	
		Плиты перекрытия			
ПЛ-1	1.289.1-1.1 30.0.00.0	ПЛ 50Г-21.28.2п	1	3000	для V=1,9м/с
	1.289.1-2.1 48	ПЛ 50Г-21.28.2пл-1	1	2920	для V=1,4м/с
Ум 11	1.489.1-3.0-1 29	Участок монолитный УмН	1		0,23 м³

1. Монолитный участок Ум 11 смотри узел VI чертеж 1.489.1-3.0-1 00Д1.
2. В скобках даны размер и отметка для V=1,4 м/с.

Инв. № подл. | Подпись и дата | Взам. инв. №

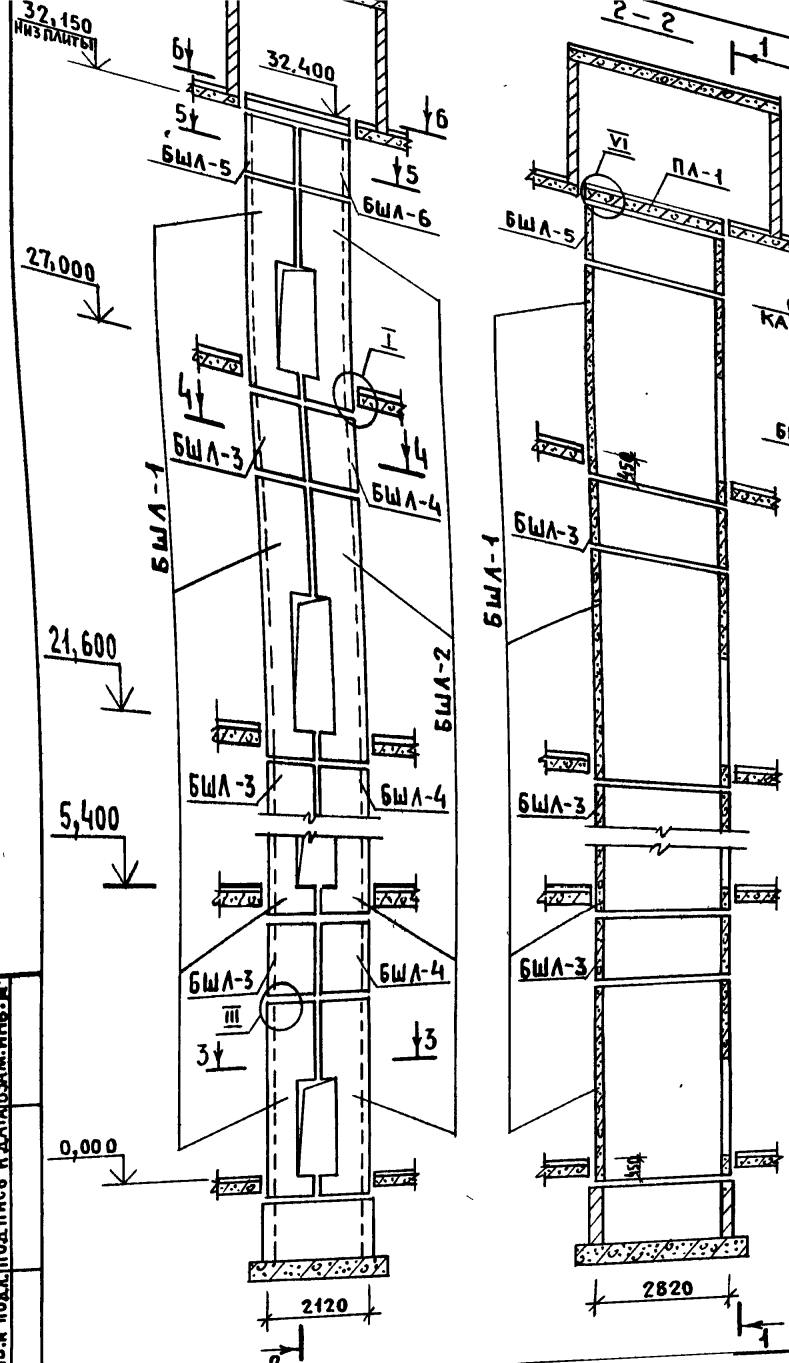

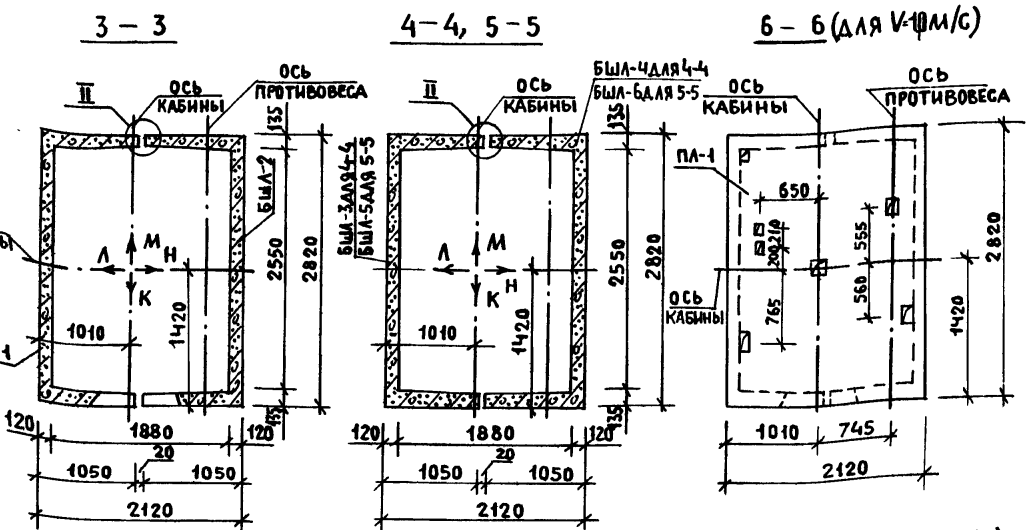

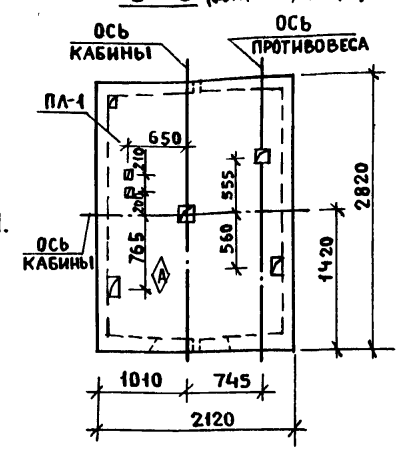

1. Монтажные узлы смотри чертеж 1.489.1-3.0-100Д1.
2. Спецификацию к схемам и развертку стен шахт смотри лист 2.

Нач. отд.	Некритин		11.86
Н.контр.	Некритин		
ГИП	Некритин		
Вед. инж	Домахина		

1.489.1-3.0-1 18

Схемы расположения элементов шахт грузопассажирского лифта Q=500кг, V=1м/с и 1,4м/с противовес справа; hэт.=5,4м

Стадия	Лист	Листов
Р	1	2

Гипрониздрав г. Москва

22388-01 51

Формат А3

Инв.№ подл. | Подпись и дата | Взам. инв.№

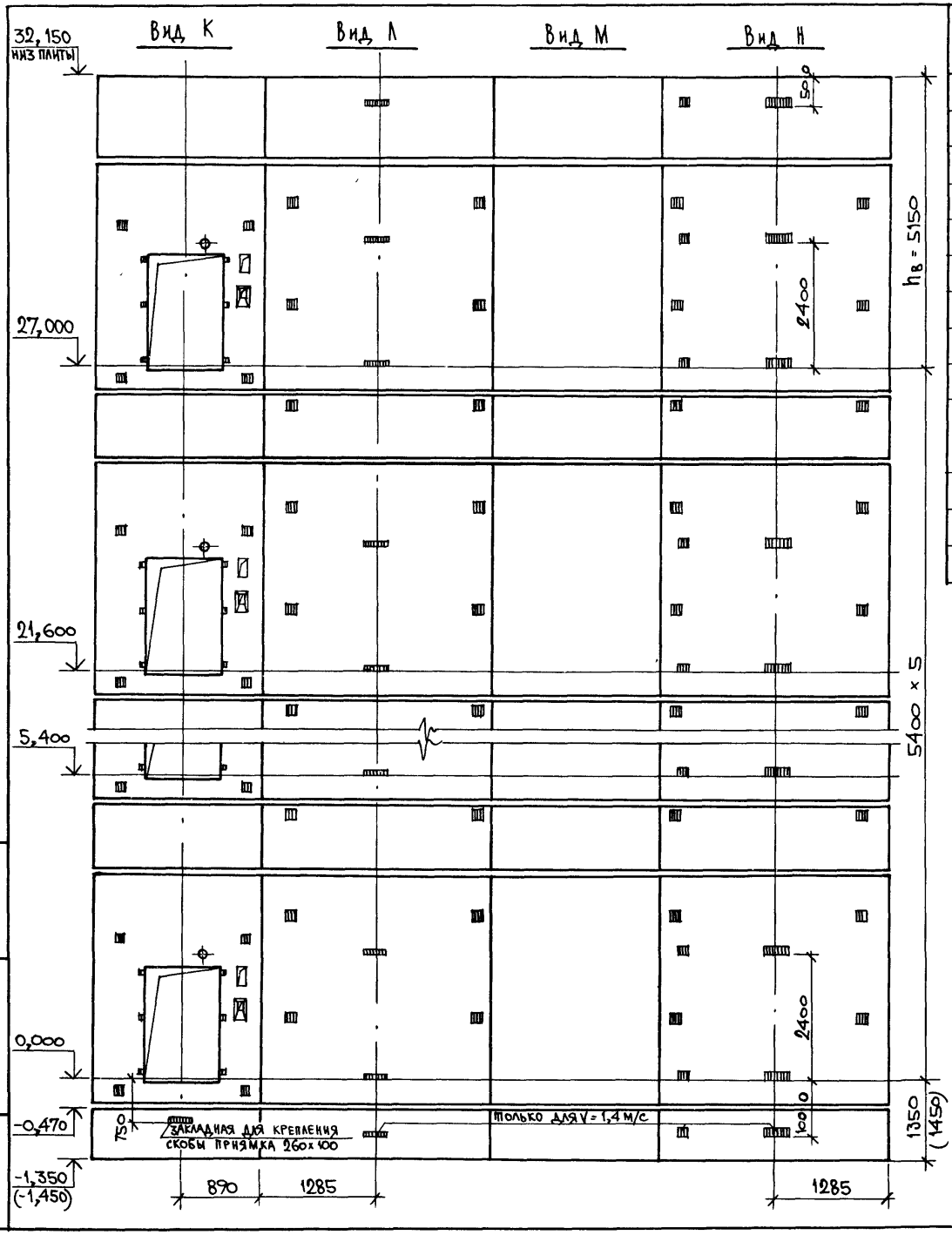

Марка, поз.	Обозначение	Наименование	Кол	Масса ед., кг	Примечание
		Блоки шахт лифтов			
БШЛ-1	1.489.1-3.1-1 15	БШЛ 50Г-42п-7	6	5700	
БШЛ-2	1.489.1-3.1-1 18	БШЛ 50Г-42п-8	6	5780	
БШЛ-3	1.489.1-3.1-1 43	БШЛ 50Г-12пл-1	5	1700	
БШЛ-4	43	БШЛ 50Г-12пл-2	5	1700	
БШЛ-5	1 489.1-3.1-1 44	БШЛ 50Г-12п-3	1	1700	
БШЛ-6	1 489 1-31-1 47	БШЛ 50Г-12п-4	1	1700	
		Плиты перекрытия			
ПЛ-1	1.289.1-1.1 30.0 00.0	ПЛ 50Г-21.28.2п	1	3000	для V=1,0м/с
	1.289.1-2.1 48	ПЛ 50Г-21.28 2пл-1	1	2920	для V=1,4м/с
Ум 11	1 489.1-3.0-1 29	Участок монолитный Ум 11	1		0,23м³

1. Монолитный участок Ум 11 смотри узел VI чертеж 1.489.1-3.0-1 ООД1.
2. В скобках даны размер и отметка для V=1.4 м/с.

Взам. инв. №
Подпись и дата
Инв. № подл.

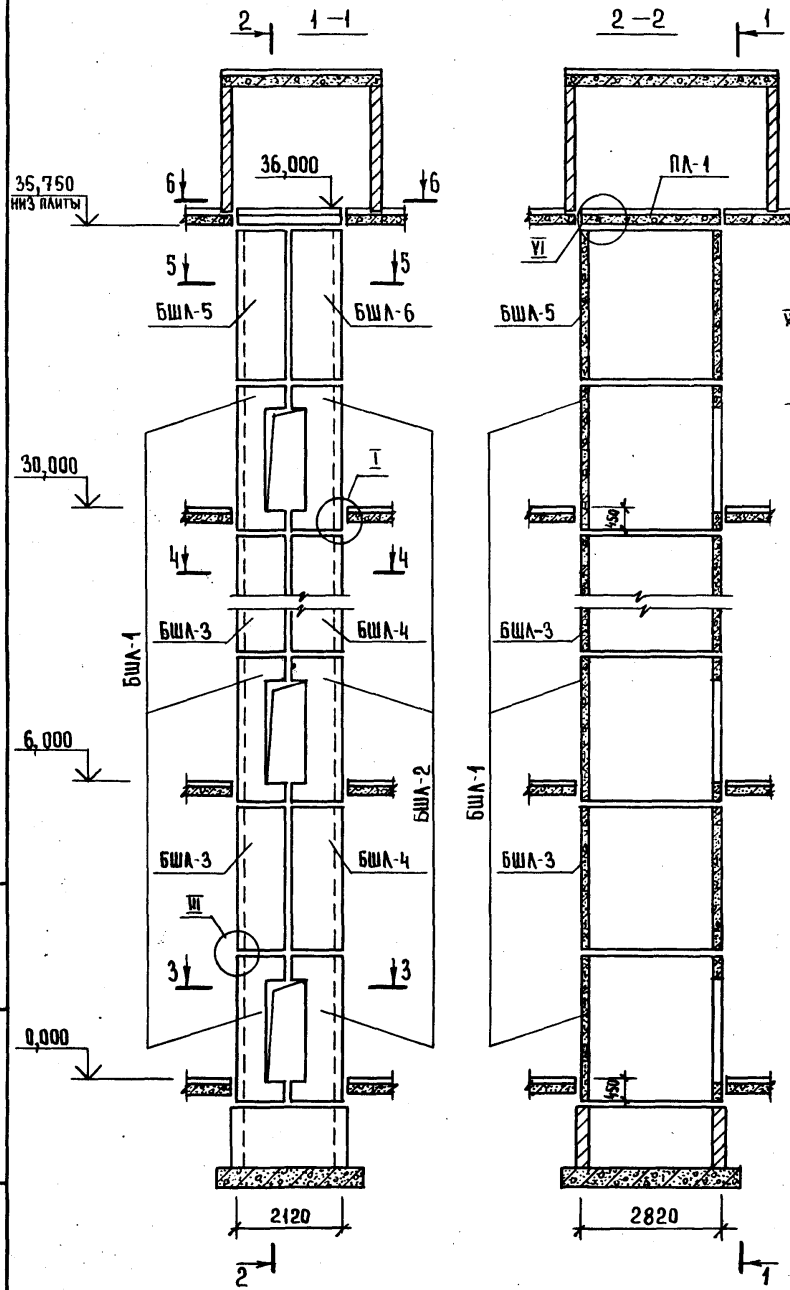

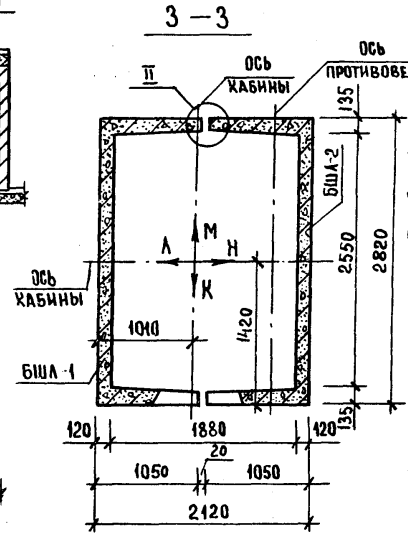

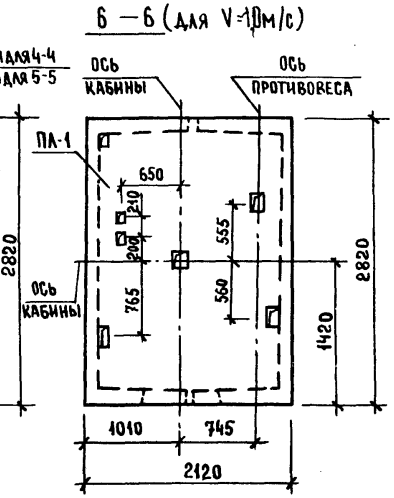



1. Монтажные узлы смотри чертеж 1.489.1-3.0-1 00Д1.
2. Спецификацию к схемам и развертку стен шахт смотри лист 2.

Нач. отд.	Некритин		11.86
Н. контр.	Некритин		
ГИП	Некритин		
Вед. инж.	Домахина		

1.489.1-3.0-1 19

Схемы расположения элементов шахт грузопассажирского лифта Q=500 кг, V=1,0 м/с и 1,4 м/с противовес справа; h эт. = 6,0 м

Стадия	Лист	Листов
Р	1	2

ГИПРОНИИЗДРАВ г. Москва

Взам. инв. № | Подпись и дата | Инв. № подл.

22388-01 53 Формат А3

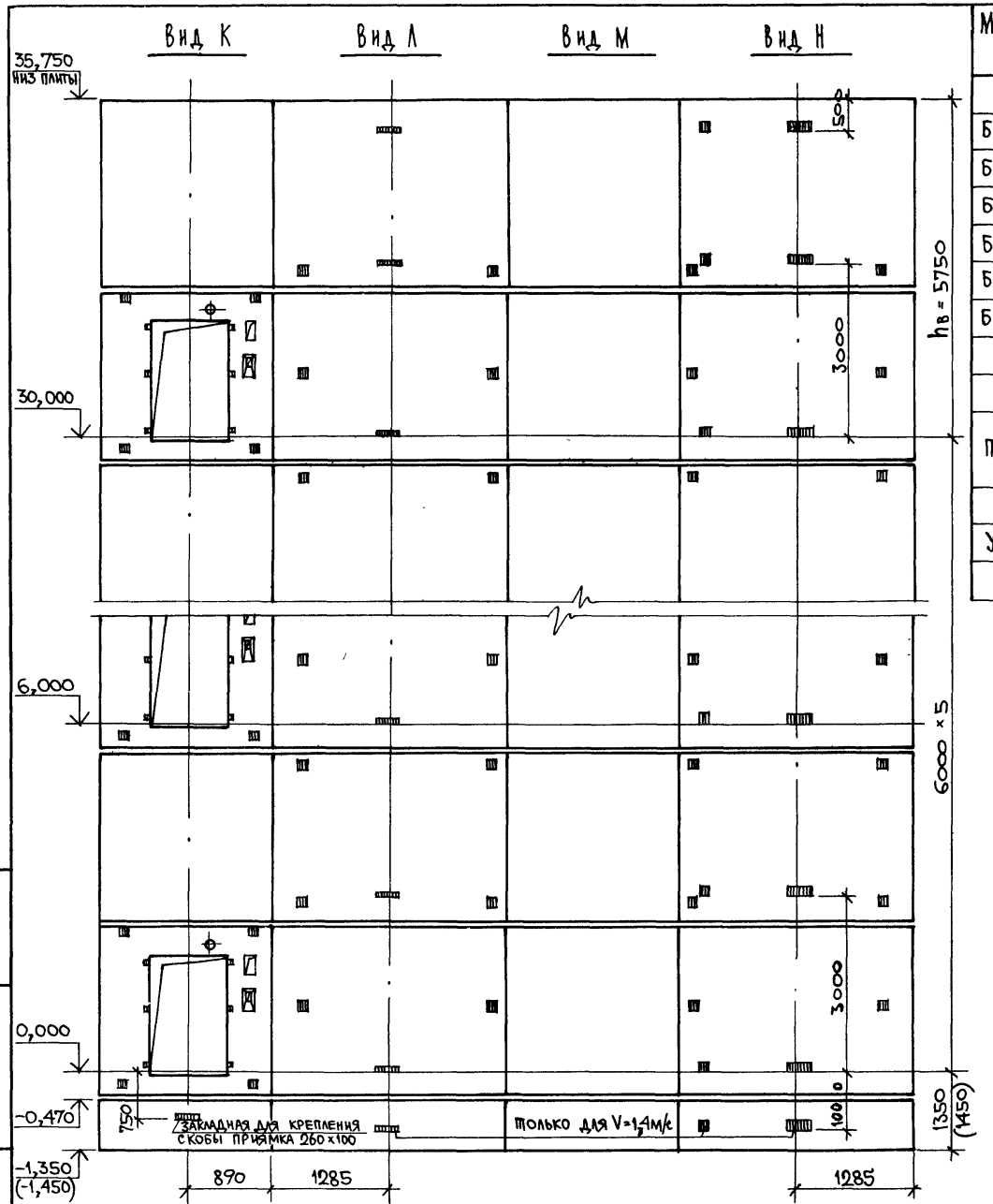

Марка, поз.	Обозначение	Наименование	Кол.	Масса ед., кг	Примечание
		Блоки шахт лифтов			
БШЛ-1	1.489.1-3.1-1 13	БШЛ 50Г-30п-1	6	3980	
БШЛ-2	1.489.1-3.1-1 16	БШЛ 50Г-30п-2	6	4050	
БШЛ-3	1.489.1-3.1-1 45	БШЛ 50Г-30п-3	5	4290	
БШЛ-4	1.489.1-3.1-1 48	БШЛ 50Г-30п-4	5	4290	
БШЛ-5	1.489.1-3.1-1 46	БШЛ 50Г-30п-7	1	4290	
БШЛ-6	1.489.1-3.1-1 49	БШЛ 50Г-30п-8	1	4290	
		Плиты перекрытия			
ПЛ-1	1.289.1-1.1 30.0.00.0	ПЛ 50Г-21.28.2п	1	3000	для V=10м/с
	1.289.1-2.1 48	ПЛ 50Г-21.28.2ПЛ-1	1	2920	для V=1,4м/с
Ум 11	1.489.1-3.0-1 29	Участок монолитный Ум 11	1		0,23 м³

1. Монолитный участок Ум 11 смотри узел VI чертеж 1.489.1-3.0-1 00Д1.
2. В скобках даны размер и отметка для V=1,4 м/с.

Взам инв №
Подпись и дата
Инв №подл

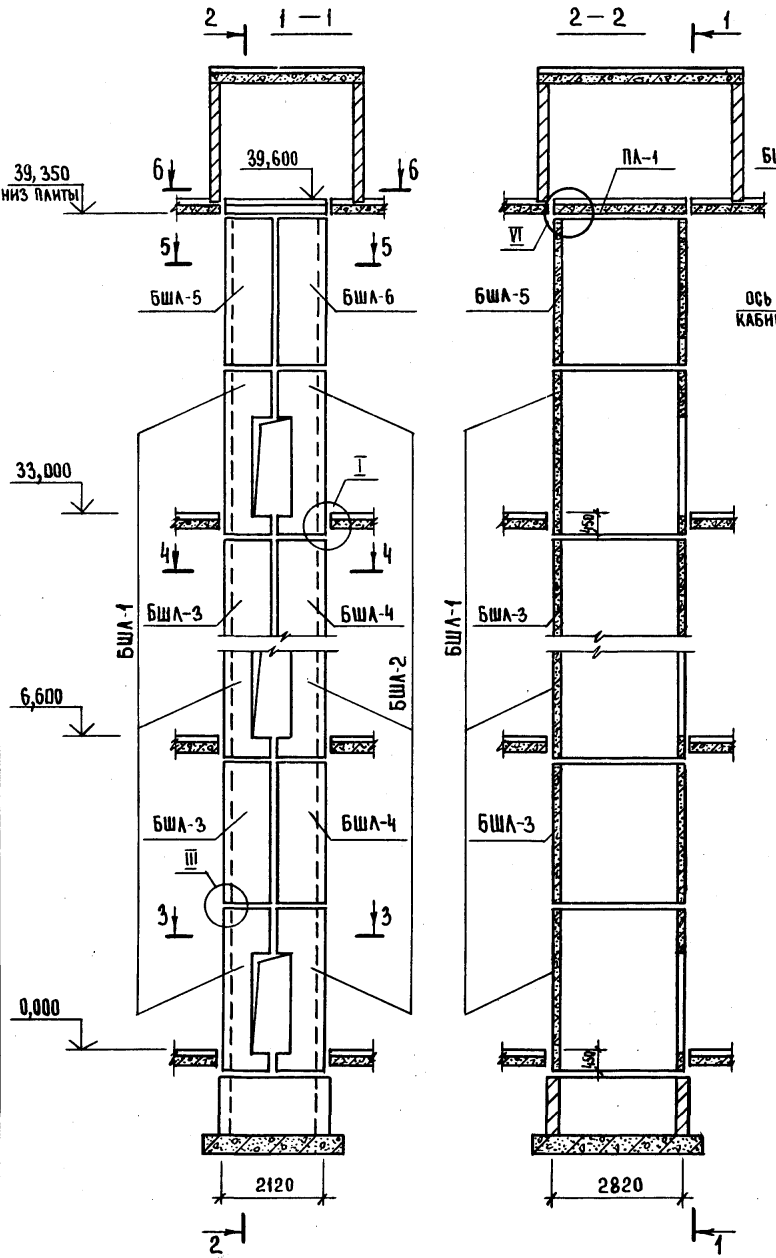

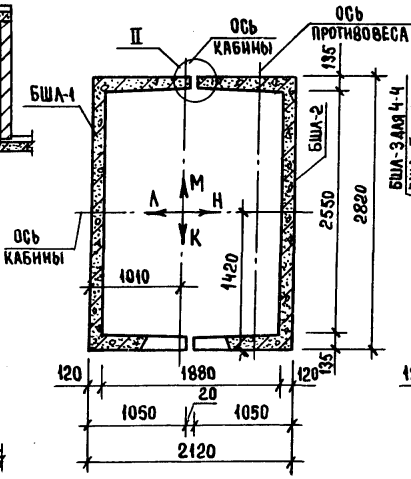

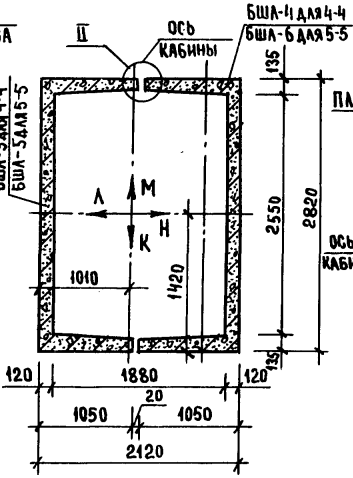

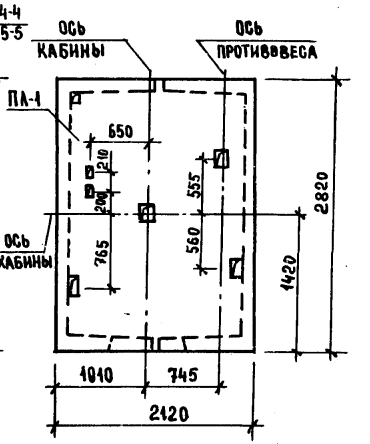

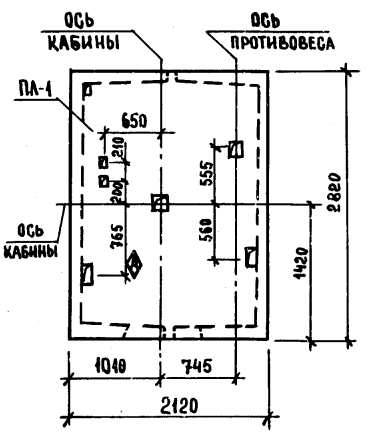

1. Монтажные узлы смотри чертеж 1.489.1-3.0-1 ООД1.
2. Спецификацию к схемам и развертку стен шахт смотри лист 2.

				1.489.1-3.0-1 20		
				Схемы расположения элементов шахт грузопассажирского лифта Q = 500 кг, V=1,0м/с и 1,4 м/с противовес справа; h эт. = 6,6м	Стадия	Лист	Листов
					Р	1	2
Нач. отд.	Некритин		11.86		ГИПРОНИИЗДРАВ г. Москва		
Н. контр.	Некритин						
ГИП	Некритин						
Вед. инж.	Домахина						

Взам. инв. № | Подпись и дата | Инв. № подл.

Формат А3

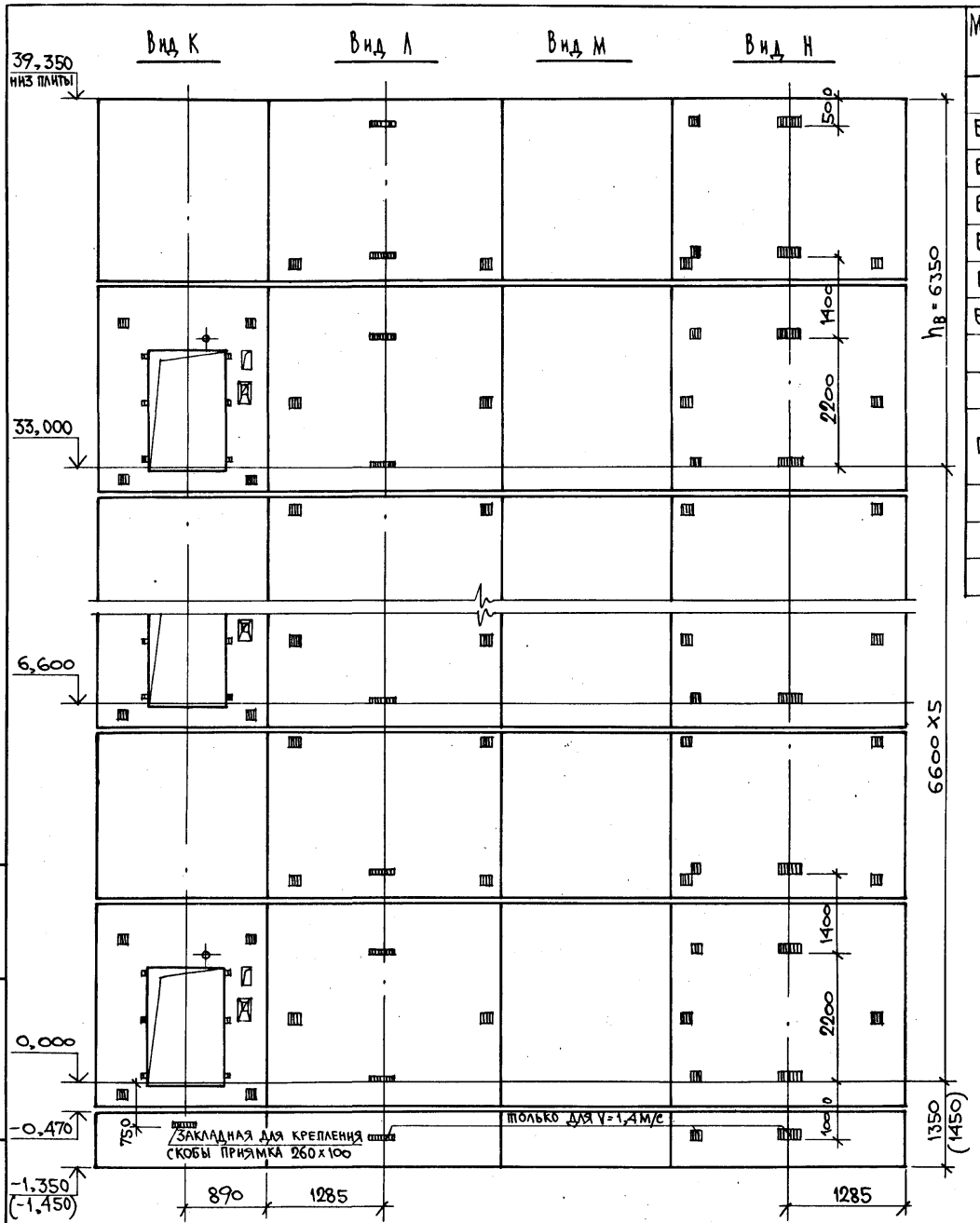

Марка, поз.	Обозначение	Наименование	Кол.	Масса ед., кг	Примечание
		Блоки шахт лифтов			
Бшл-1	1.489.1-3.1-1 14	Бшл 50Г-36п-3	6	4830	
Бшл-2	1.489.1-3.1-1 17	Бшл 50Г-36п-4	6	4920	
Бшл-3	1.489.1-3.1-1 45	Бшл 50Г-30п-3	5	4290	
Бшл-4	1.489.1-3.1-1 48	Бшл 50Г-30п-4	5	4290	
Бшл-5	1.489.1-3.1-1 46	Бшл 50Г-30п-7	1	4290	
Бшл-6	1.489.1-3.1-1 49	Бшл 50Г-30п-8	1	4290	
		Плиты перекрытия			
ПЛ-1	1.289.1-1.1 30.0.00.0	ПЛ 50Г-21.28.2п	1	3000	для V=1,0м/с
	1.289.1-2.1 48	ПЛ 50Г-21.28.2ПЛ-1	1	2920	для V=1,4м/с
Ум 11	1.489.1-3.0-1 29	Участок монолитный Ум 11	1		0,23 м³

1. Монолитный участок Ум 11 смотри узел VI чертеж 1.489.1-3.0-1 00Д1.
2. В скобках даны размер и отметка для V=1.4 м/с.

Инв. № подл. | Подпись и дата | Взам. инв. №

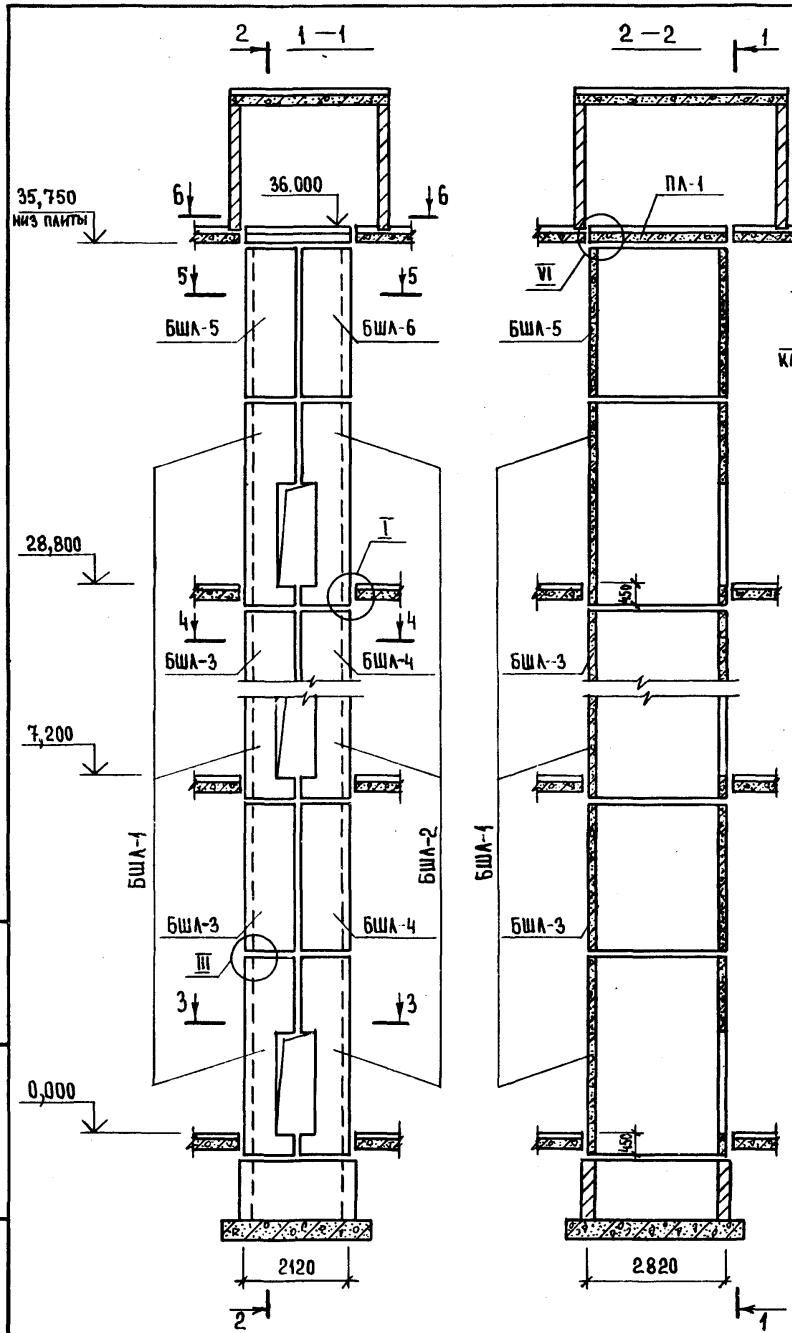

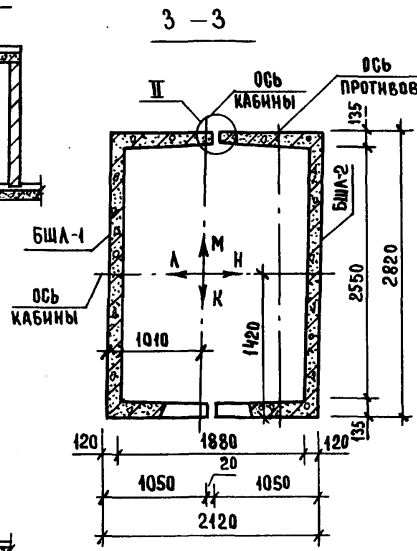

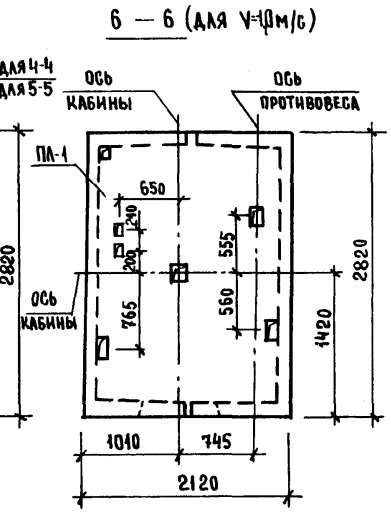

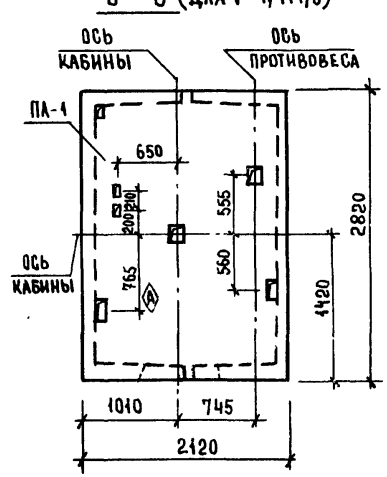

1. Монтажные узлы смотри чертеж 1.489.1-3.0-1 ООД1.
2. Спецификацию к схемам и развертку стен шахт смотри лист 2.

Нач. отд.	Некритин		11.86
Н. контр.	Некритин		
ГИП	Некритин		
Вед. инж.	Домахина		

1.489.1-3.0-1 21

Схемы расположения элементов шахт грузопассажирского лифта Q = 500 кг, V = 1,0 м/с и 1,4 м/с противовес справа; h эт. = 7,2 м

Стадия	Лист	Листов
Р	1	2

ГИПРОНИИЗДРАВ г. Москва

Взам. инв. № | Подпись и дата | Инв. № подл.

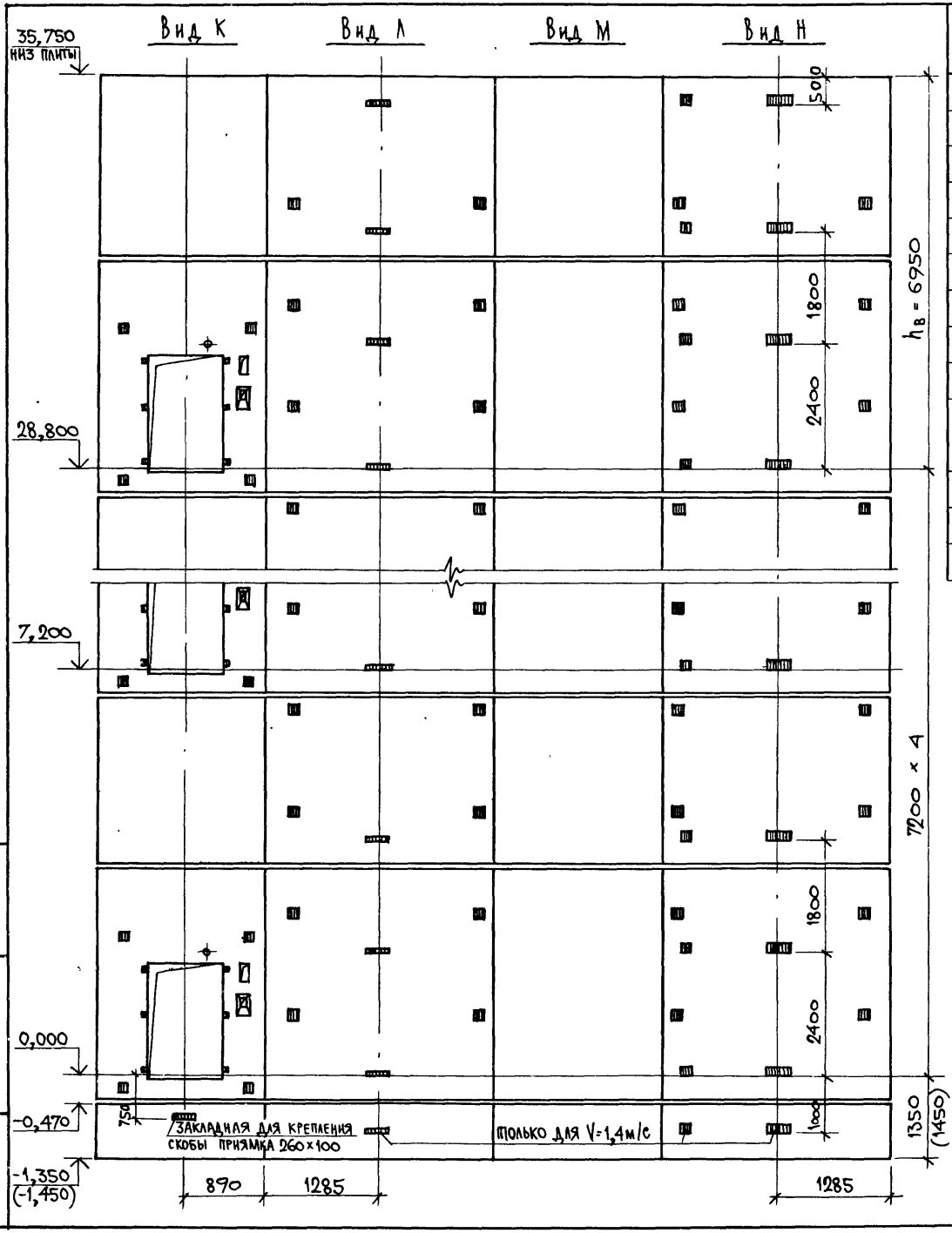

Марка, поз.	Обозначение	Наименование	Кол	Масса ед., кг	Примечание
		Блоки шахт лифтов			
БШЛ-1	1 489.1-3.1-1 15	БШЛ 50Г-42п-7	5	5700	
БШЛ-2	1.489 1-3.1-1 18	БШЛ 50Г-42п-8	5	5780	
БШЛ-3	1.489.1-3.1-1 45	БШЛ 50Г-30п-5	4	4290	
БШЛ-4	1.489.1-3.1-1 48	БШЛ 50Г-30п-6	4	4290	
БШЛ-5	1.489.1-3.1-1 46	БШЛ 50Г-30п-9	1	4290	
БШЛ-6	1.489.1-3.1-1 49	БШЛ 50Г-30п-10	1	4290	
		Плиты перекрытия			
ПЛ-1	1.289.1-1.1 30.0.00.0	ПЛ 50Г-21.28.2п	1	3000	для V=1,4м/с
	1.289.1-2.1 48	ПЛ 50Г-21.28 2ПЛ-1	1	2920	для V=1,4м/с
Ум 11	1 489.1-30-1 29	Участок монолитный Ум 11	1		0,23 м³

1 Монолитный участок Ум 11 смотри узел VI чертеж 1 489.1-3.0-1 00Д1.

2 В скобках даны размер и отметка для V=1,4 м/с.

Взам инв. № | Подпись и дата | Инв. № подл.

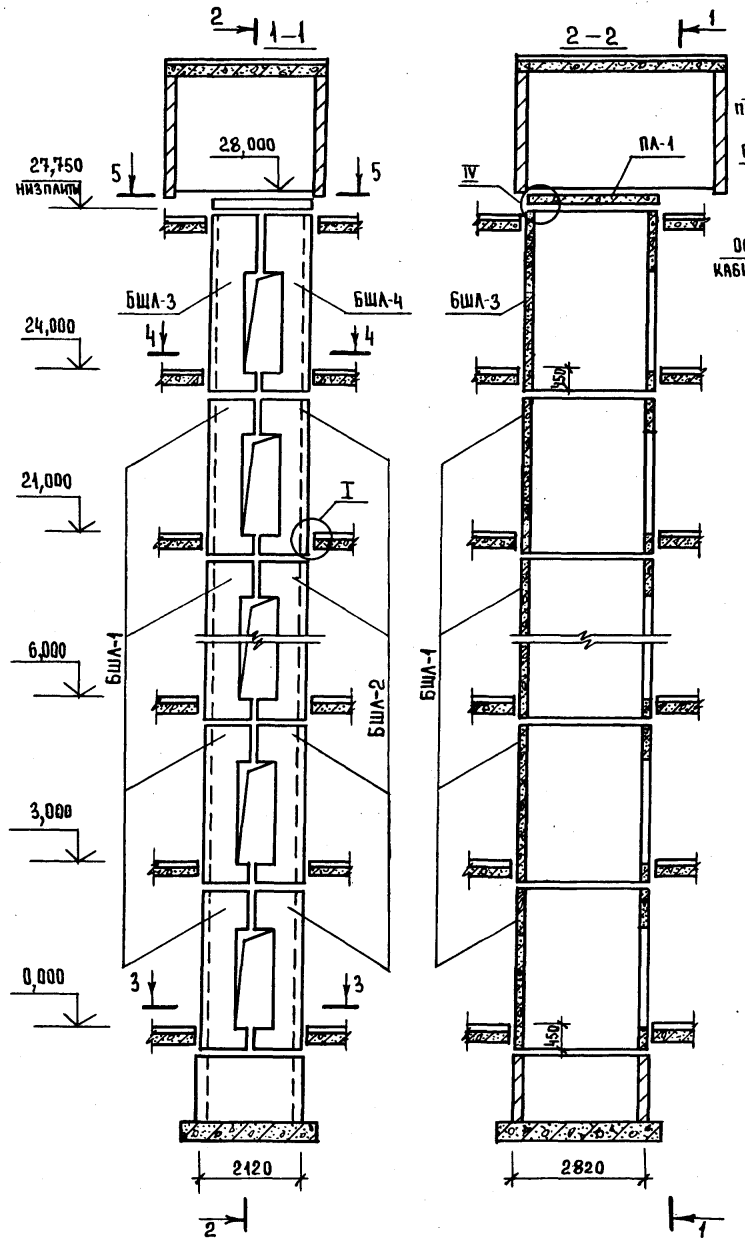

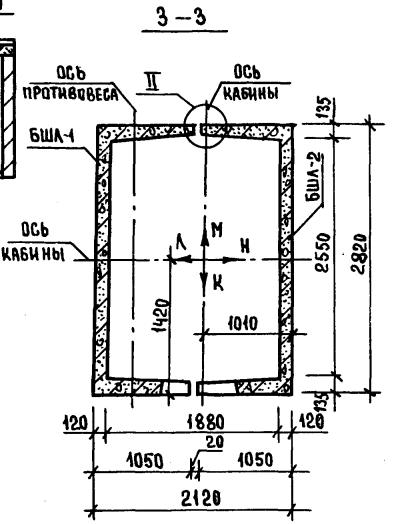

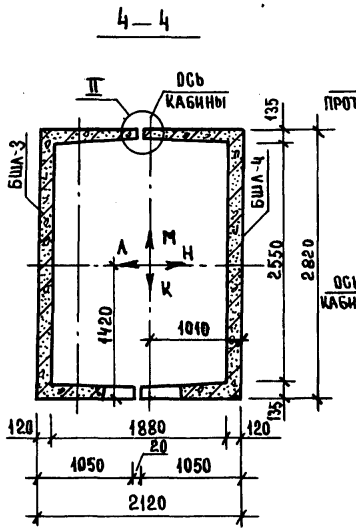

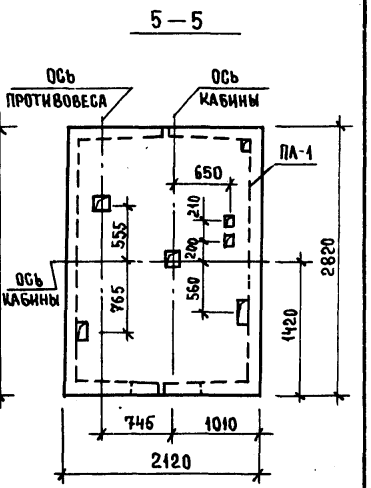

1. Монтажные узлы смотри чертеж 1.489.1-3.0-1 ООД1.
2. Спецификацию к схеме и развертку стен шахты смотри лист 2.

				1.489.1-3.0-1 22		
Нач. отд.	Некритин		11.86	Схема расположения элементов шахты грузопассажирского лифта Q=500 кг, V=1 м/с противовес слева; $h_{эт}$ = 3,0 м	Стадия: Р	Лист: 1	Листов: 2
Н. контр.	Некритин				ГИПРОНИИЗДРАВ г. Москва		
ГИП	Некритин						
Вед. инж.	Домахина						
Инженер	Аксенова						

Взам. инв. №
Подпись и дата
Инв. № подл.

Формат А3

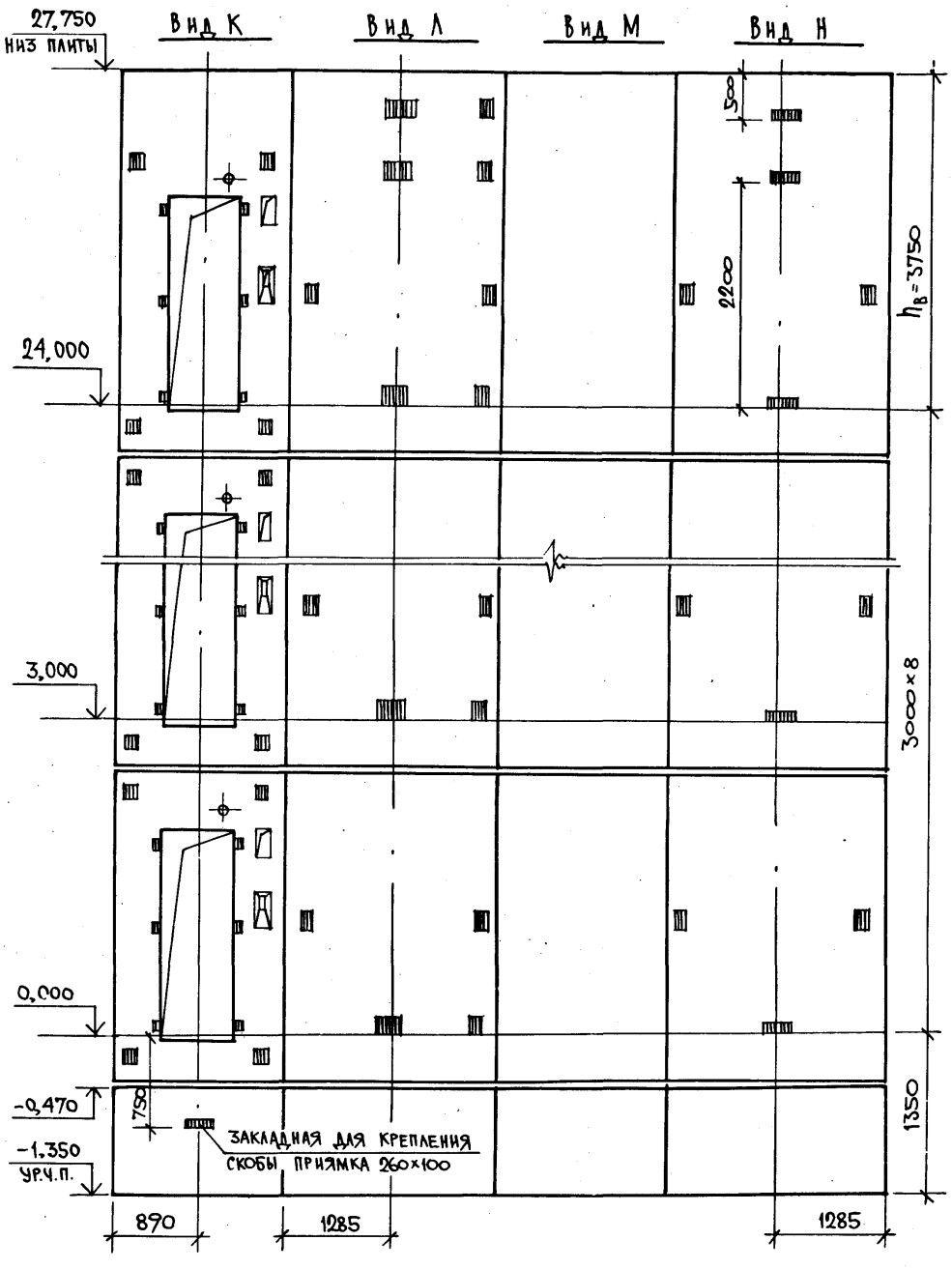

Марка, поз.	Обозначение	Наименование	Кол.	Масса ед., кг	Приме-чание
		Блоки шахты лифта			
БШЛ-1	1.489.1-3.1-1 19	БШЛ 50Г-30Л-1	8	4040	
БШЛ-2	1.489.1-3.1-1 22	БШЛ 50Г-30Л-2	8	4000	
БШЛ-3	1.289.1-3.1 45	БШЛ 50Г-42Л-3	1	5760	
БШЛ-4	1.289.1-3.1 48	БШЛ 50Г-42Л-4	1	5720	
		Плита перекрытия			
ПЛ-1	1.289.1-1.1 31.0.00.0	ПЛ 50Г-21.28.2Л	1	3000	

Инв. N подл. | Подпись и дата | Взам. инв. N

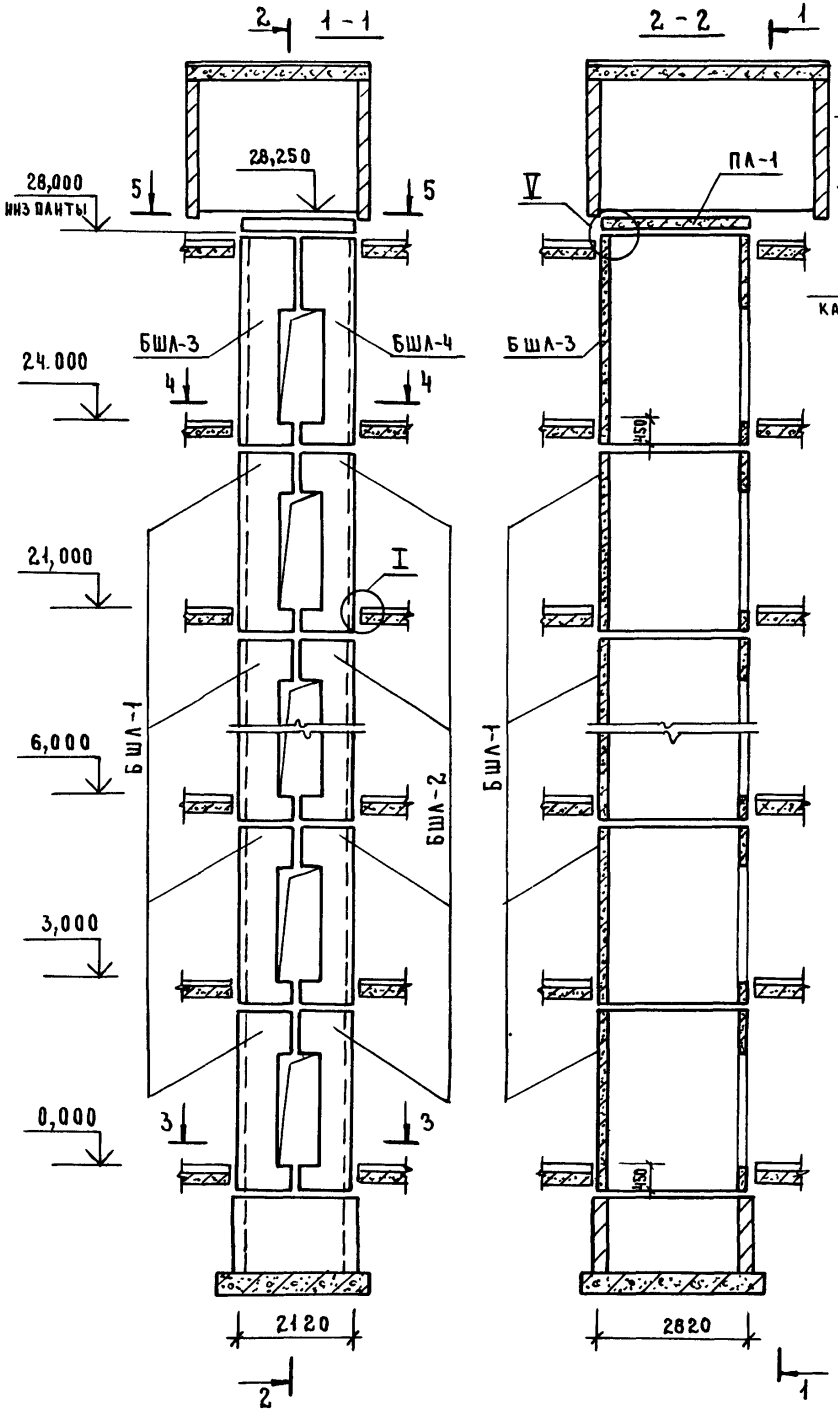

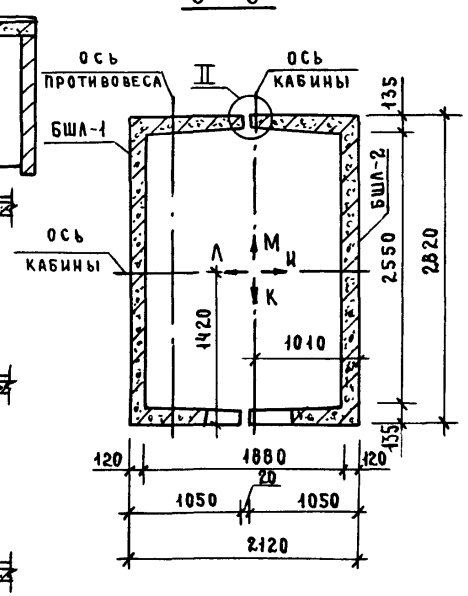

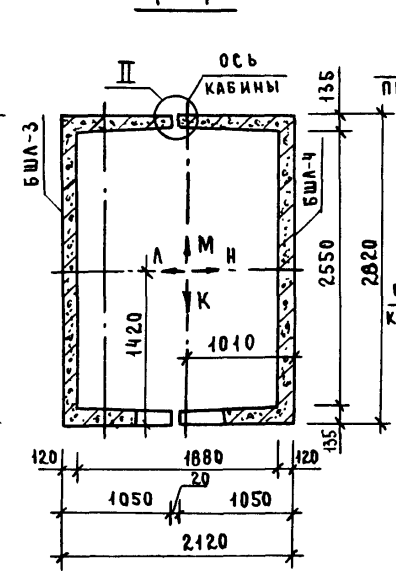

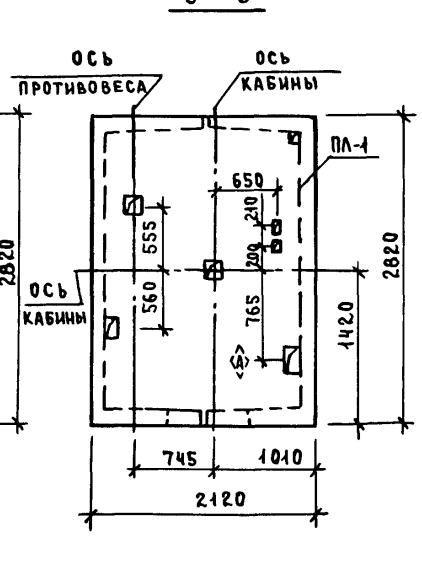

1. Монтажные узлы смотри чертеж 1.489.1-3.0-1 ОДА1.
2. Спецификацию к схеме и развертку стен шахты смотри лист 2.

				1.489.1-3.0-1 23			
Нач. отд.	Некритин		11.86	Схема расположения элементов шахты грузопассажирского лифта Q = 500 кг, V = 1,4 м/с противовес слева; hэт. = 3,0 м	Стадия	Лист	Листов
Н. контр.	Некритин				Р	1	2
ГИП	Некритин				ГИПРОНИИЗДРАВ г. Москва		
Вед. инж.	Домахина						
Инженер	Аксенова						

Взам. инв. № | Подпись и дата | Инв. № подл.

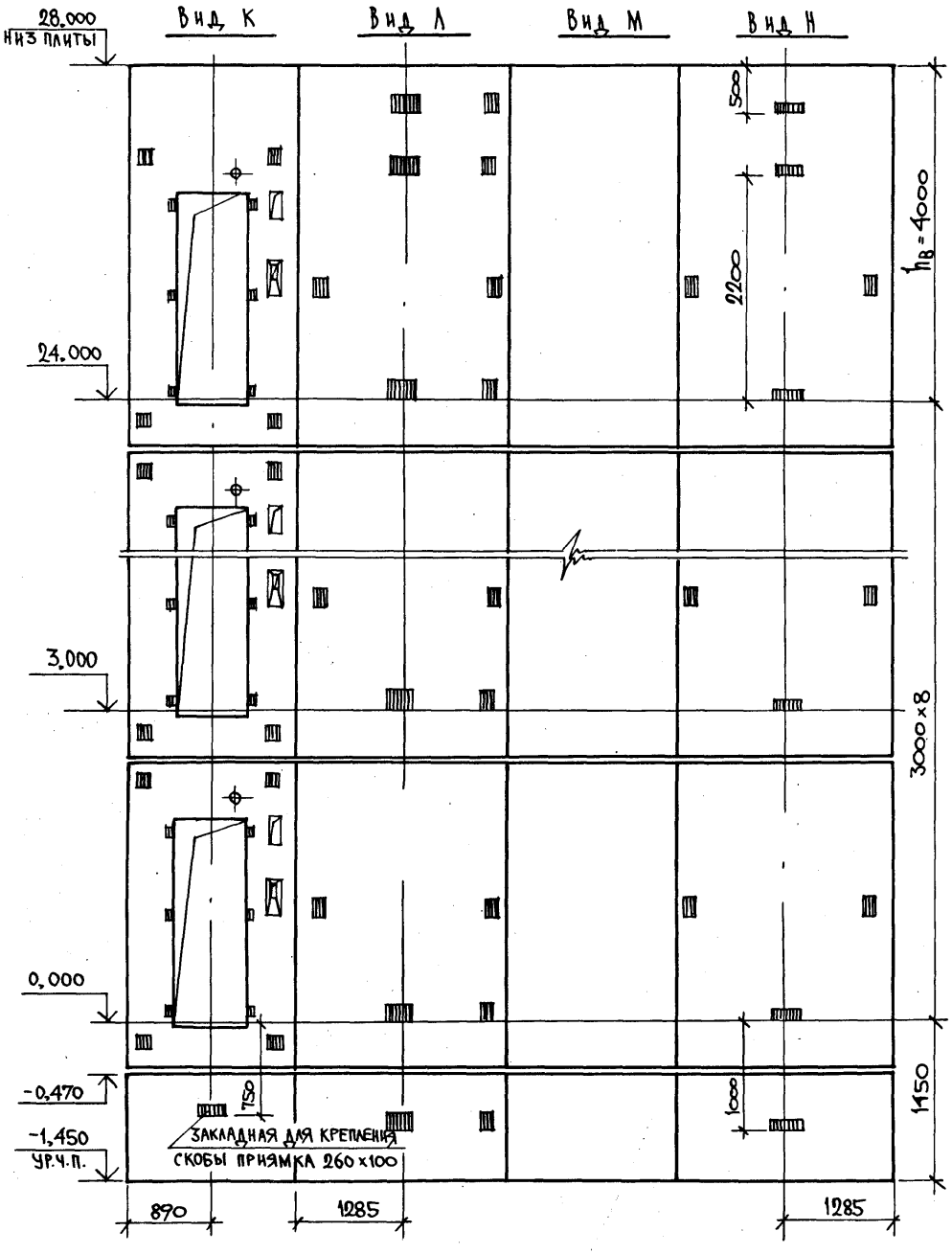

МАРКА, ПОЗ.	ОБОЗНАЧЕНИЕ	НАИМЕНОВАНИЕ	КОЛ.	МАССА ЕД., КГ	ПРИМЕЧАНИЕ
		Блоки шахты лифта			
БШЛ-1	1.489.1-3.1-1 19	БШЛ 50Г-30Л-1	8	4040	
БШЛ-2	1.489.1-3.1-1 22	БШЛ 50Г-30Л-2	8	4000	
БШЛ-3	1.289.1-3.1 45	БШЛ 50Г-42Л-5	1	5760	
БШЛ-4	1.289.1-3.1 48	БШЛ 50Г-42Л-6	1	5720	
		Плита перекрытия			
ПЛ-1	1.289.1-2.1 48	ПЛ 50Г-21.28.2 ПЛ-1	1	2920	
Ум 4	1.289.1-3.0 16	Участок монолитный Ум 4	1		0,28 м³

Монолитный участок Ум4 смотри узел V чертеж 1.489.1-3.0-1 00Д1.

1.489.1-3.0-1 23	Лист 2

Формат А3

Инв. N подл. | Подпись и дата | Взам. инв. N

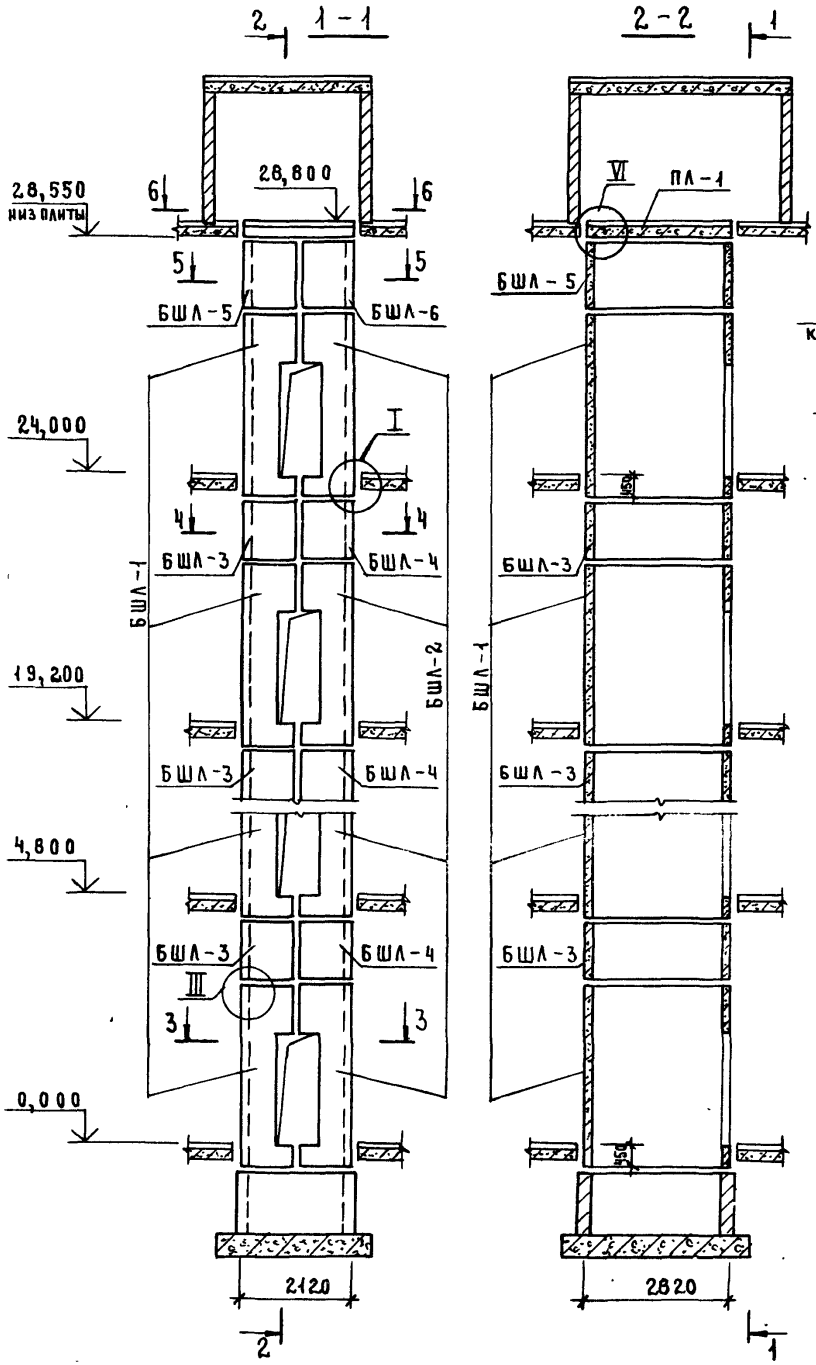

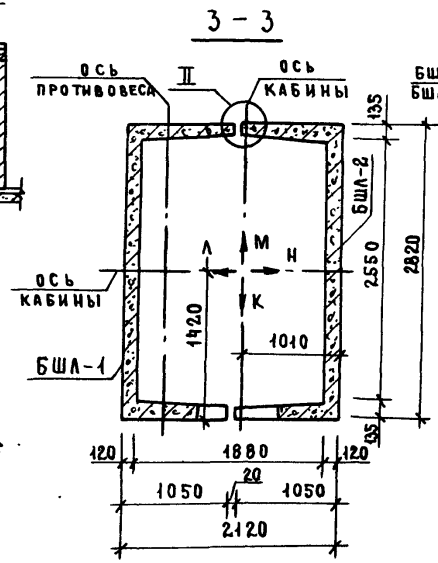

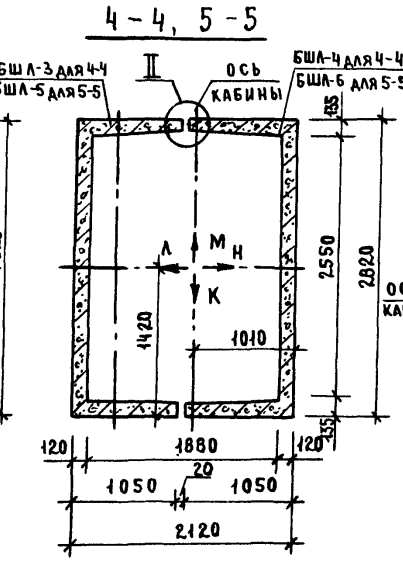

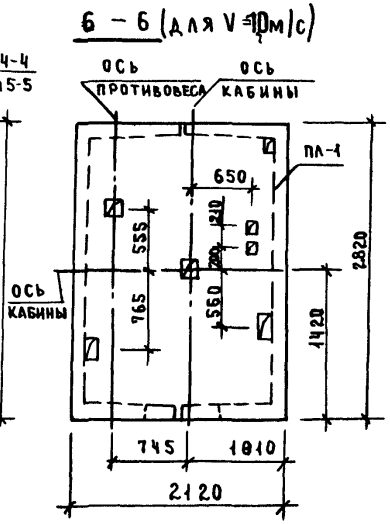

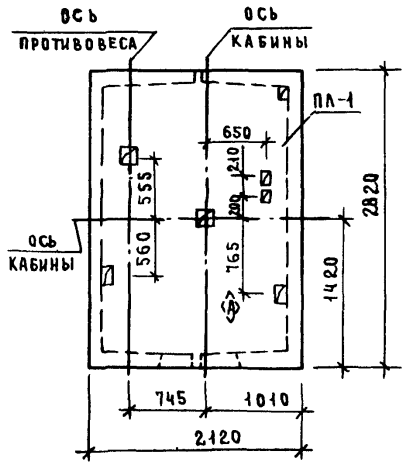

1. Монтажные узлы смотри чертеж 1.489.1-3.0-1 00Д1.
2. Спецификацию к схемам и развертку стен шахт смотри лист 2

				1489 1-3.0-1 24		
Нач. отд.	Некритин		11.86	Схемы расположения элементов шахт грузопассажирского лифта Q=500 кг, V=1м/с и 1,4м/с противовес слева; h эт. = 4,8 м	Стадия	Лист	Листов
Н. контр.	Некритин				Р	1	2
ГИП	Некритин				ГИПРОНИИЗДРАВ г. Москва		
Вед. инж.	Домахина						

Инв. № подл. | Подпись и дата | Взам. инв. №

22388-01 СЗ

Формат А3

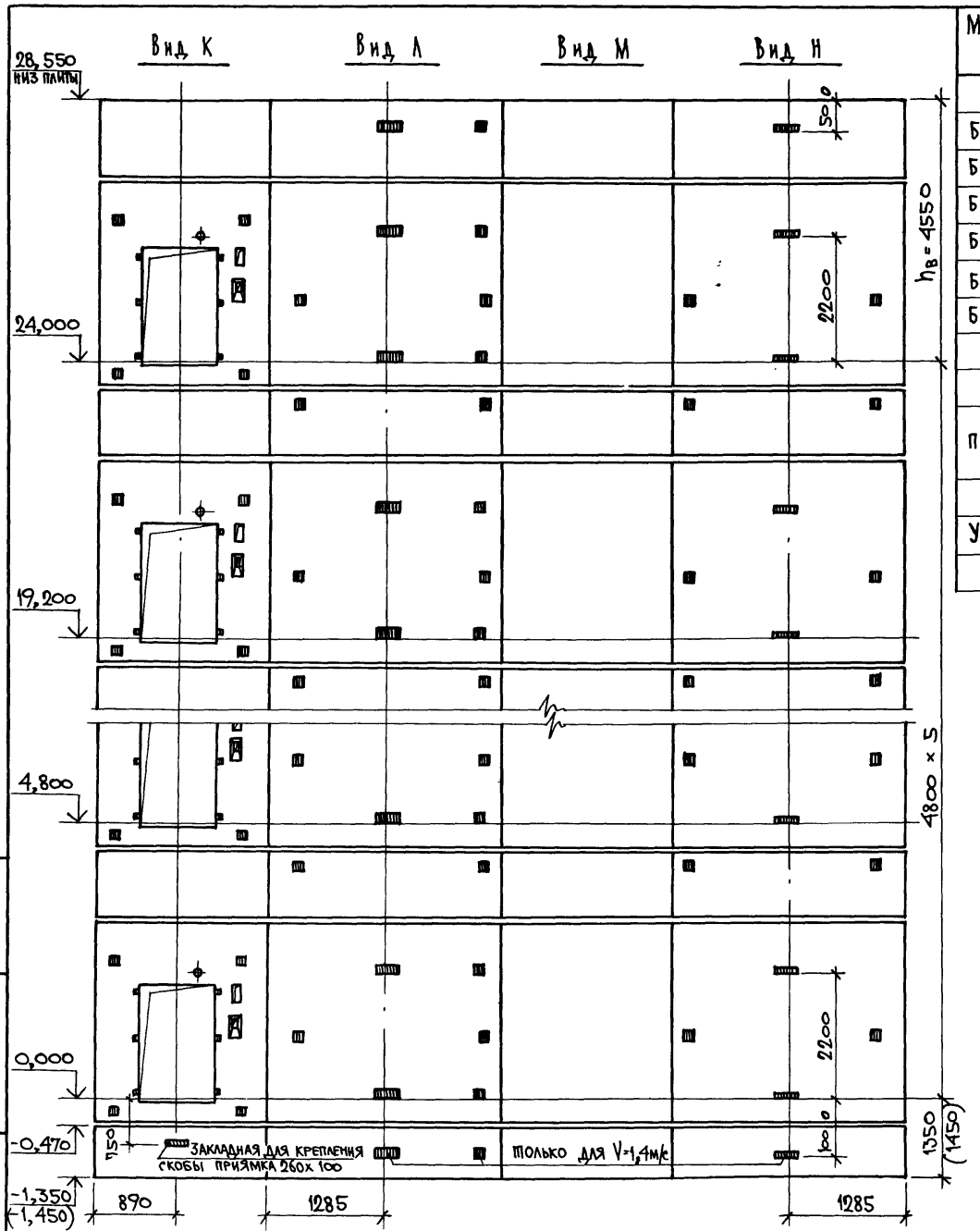

Марка, поз.	Обозначение	Наименование	Кол.	Масса ед., кг	Примечание
		Блоки шахт лифтов			
БШЛ-1	1.489.1-3.1-1 20	БШЛ 50Г-36Л-3	6	4900	
БШЛ-2	1.489.1-3.1-1 23	БШЛ 50Г-36Л-4	6	4850	
БШЛ-3	1.489.1-3.1-1 43	БШЛ 50Г-12ПЛ-1	5	1700	
БШЛ-4	43	БШЛ 50Г-12ПЛ-2	5	1700	
БШЛ-5	1.489.1-3.1-1 50	БШЛ 50Г-12Л-3	1	1700	
БШЛ-6	1.489.1-3.1-1 53	БШЛ 50Г-12Л-4	1	1700	
		Плиты перекрытия			
ПЛ-1	1.289.1-1.1 31.0.00.0	ПЛ 50Г-21.28.2Л	1	3000	для V=1,0м/с
	1.289.1-2.1 48	ПЛ 50Г-21.28.2ПЛ-1	1	2920	для V=1,1м/с
Ум 11	1.489.1-3.0-1 29	Участок монолитный Ум 11	1		0,23 м³

1. Монолитный участок Ум 11 смотри узел VI чертеж 1.489.1-3.0-1 00.Д1.
2. В скобках даны размер и отметка для V=1,4 м/с.

Инв №подл | Подпись и дата | Взам инв №

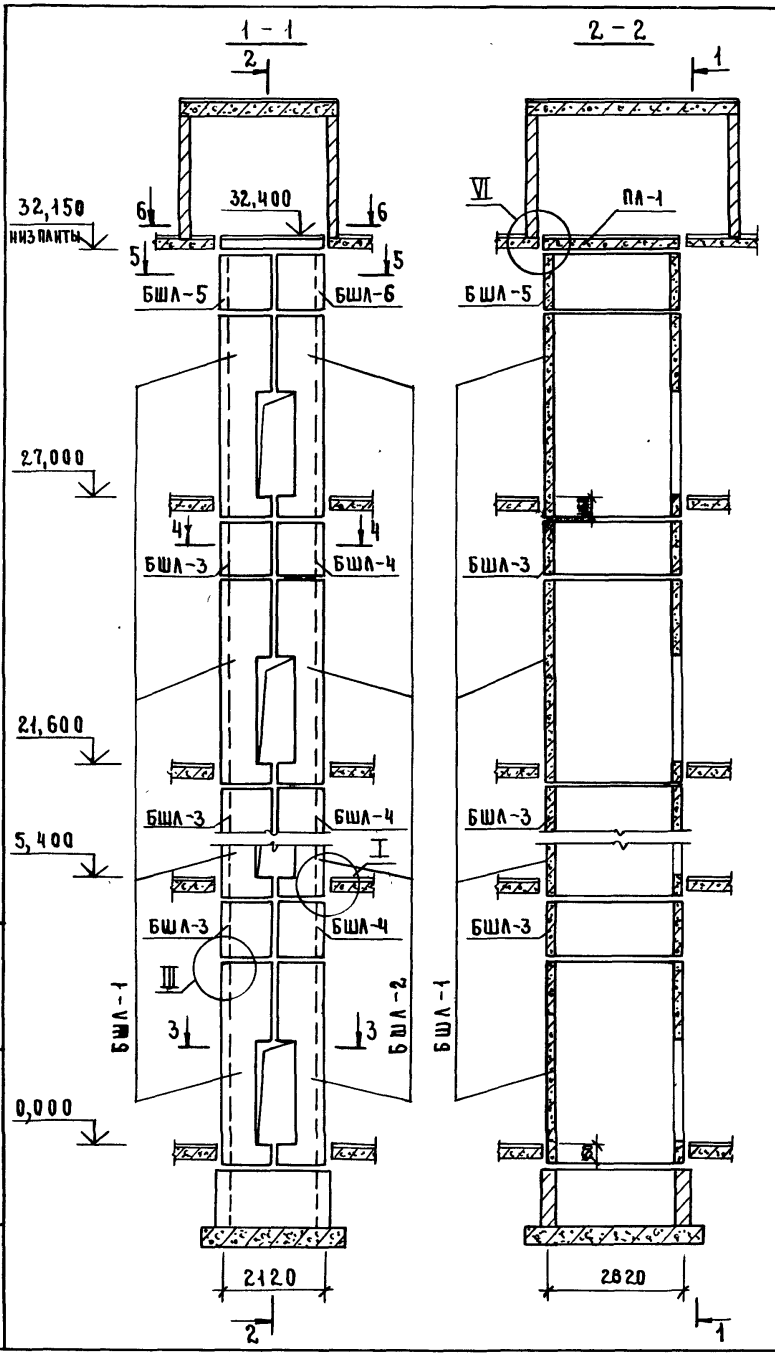

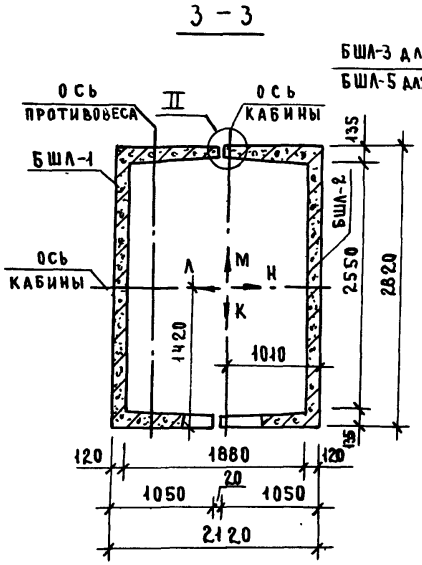

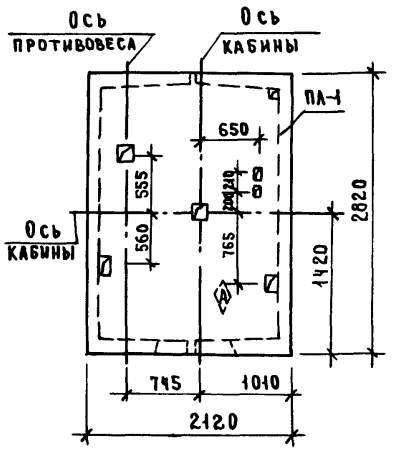

1. Монтажные узлы смотри чертеж 1.489.1-3.0-1 ООД 1.
2. Спецификацию к схемам и развертку стен шахт смотри лист 2.

				1.489.1-3.0-1 25			
Нач. отд.	Некритин		11.86	Схемы расположения элементов шахт грузопассажирского лифта Q=500 кг, V=1,0м/с и 1,4м/с противовес слева; h эт.=5,4м	Стадия	Лист	Листов
Н. контр.	Некритин				Р	1	2
ГИП	Некритин				Гипрониздрав г. Москва		
Вед. инж.	Домахина						
Инженер	Меренчикова						

Инв. № подл. | Подпись и дата | Взам. инв. №

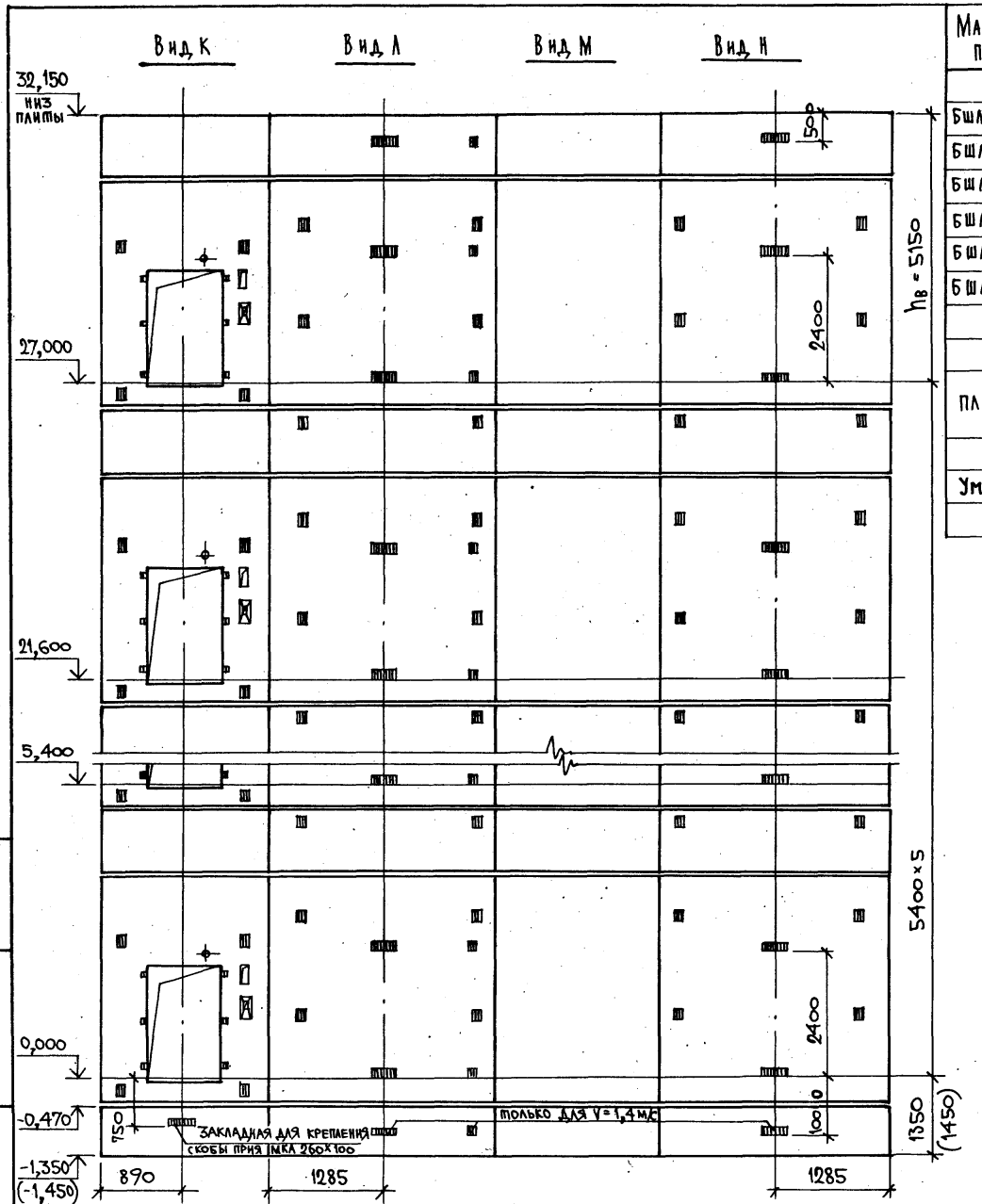

Марка, поз.	Обозначение	Наименование	Кол.	Масса ед., кг	Примечание
		Блоки шахт лифтов			
БШЛ-1	1.489.1-3.1-1 21	БШЛ 50Г-42Л-7	6	5760	
БШЛ-2	1.489.1-3.1-1 24	БШЛ 50Г-42Л-8	6	5720	
БШЛ-3	1.489.1-3.1-1 43	БШЛ 50Г-12ПЛ-1	5	1700	
БШЛ-4	43	БШЛ 50Г-12ПЛ-2	5	1700	
БШЛ-5	1.489.1-3.1-1 50	БШЛ 50Г-12Л-3	1	1700	
БШЛ-6	1.489.1-3.1-1 53	БШЛ 50Г-12Л-4	1	1700	
		Плиты перекрытия			
ПЛ-1	1.289.1-1.1 31.0.00.0	ПЛ 50Г-21.28.2Л	1	3000	для V=1,0 м/с
	1.289.1-2.1 48	ПЛ 50Г-21.28.2 ПЛ-1	1	2920	для V=1,4 м/с
Ум 11	1.489.1-3.0-1 29	Участок монолитный Ум 11	1		0,23 м³

1. Монолитный участок Ум 11 смотри узел VI чертеж 1.489.1-3.0-1 ОД 1.
2. В скобках даны размер и отметка для V=1,4 м/с.

Взам. инв. №

Подпись и дата

Инв. № подл.

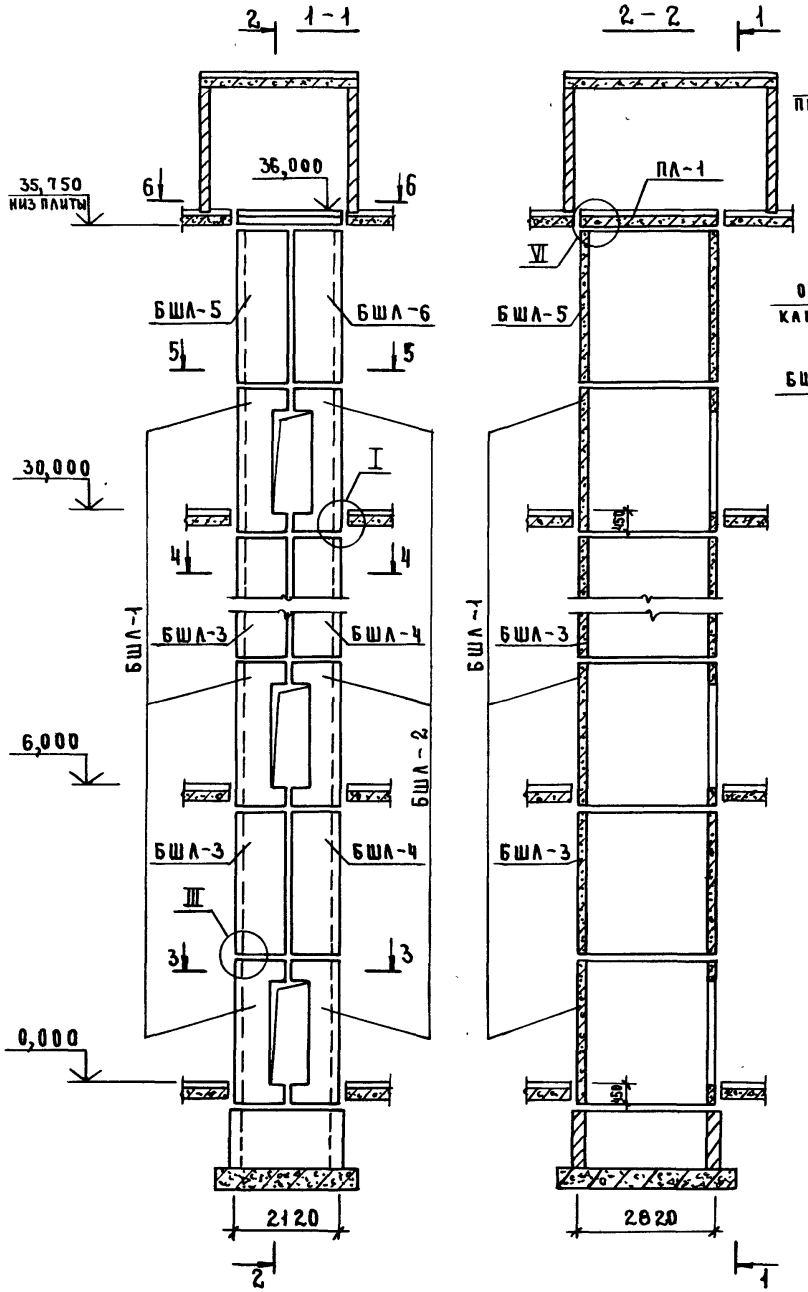

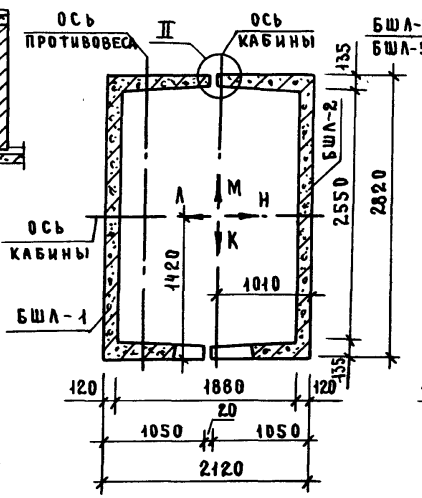

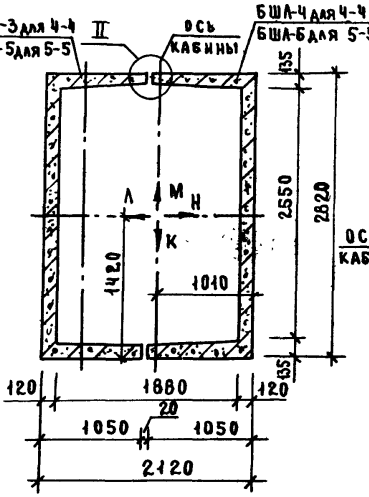

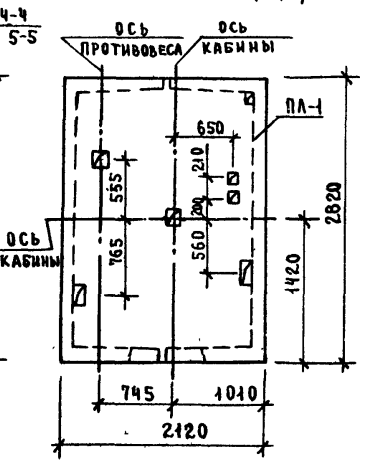

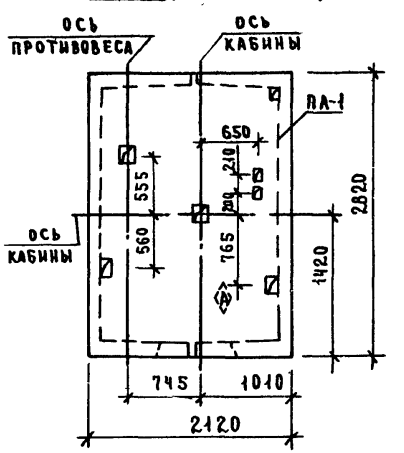

1. Монтажные узлы смотри чертеж 1.489.1-3.0-1 00Д1.
2. Спецификацию к схемам и развертку стен шахт смотри лист 2.

				1.489.1-3.0-1 26		
				Схемы расположения элементов шахт грузопассажирского лифта Q=500 кг, V=1м/с и V=1,4м/с противовес слева; h эт.=6,0 м	Стадия	Лист	Листов
					Р	1	2
Нач. отд.	Некритин		11.86		ГИПРОНИИЗДРАВ г. Москва		
Н. контр.	Некритин						
ГИП	Некритин						
Вед. инж.	Домахина						

Инв.№ подл. | Подпись и дата | Взам. инв.№

22388-01 67 Формат А3

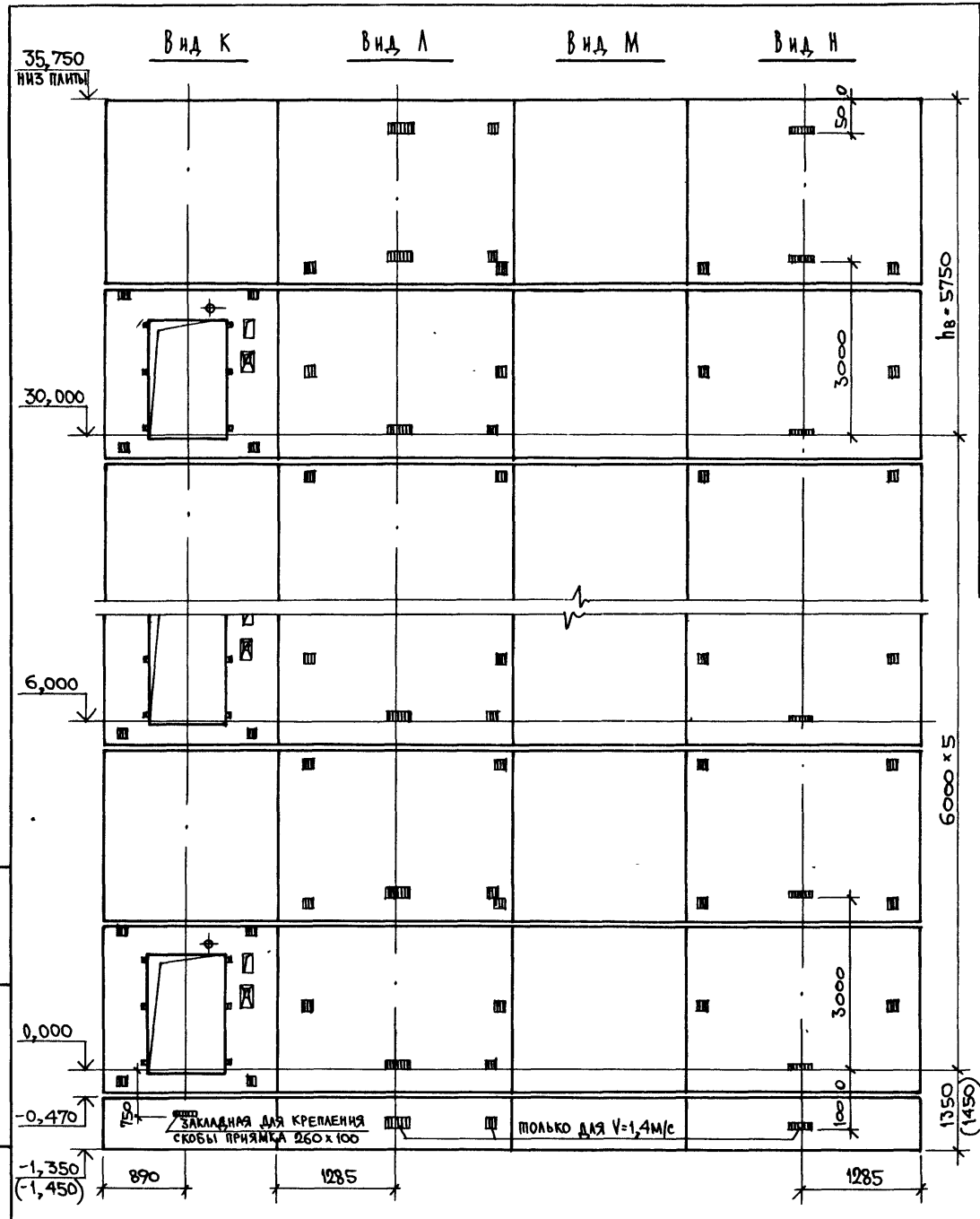

Марка, поз.	Обозначение	Наименование	Кол.	Масса ед., кг	Примечание
		Блоки шахт лифтов			
БШЛ-1	1.489.1-3.1-1 19	БШЛ 50Г-30Л-1	6	4040	
БШЛ-2	1.489.1-3.1-1 22	БШЛ 50Г-30Л-2	6	4000	
БШЛ-3	1.489.1-3.1-1 51	БШЛ 50Г-30Л-3	5	4290	
БШЛ-4	1.489.1-3.1-1 54	БШЛ 50Г-30Л-4	5	4290	
БШЛ-5	1.489.1-3.1-1 52	БШЛ 50Г-30Л-7	1	4290	
БШЛ-6	1.489.1-3.1-1 55	БШЛ 50Г-30Л-8	1	4290	
		Плиты перекрытия			
ПЛ-1	1.289.1-1.1 31.0.00.0	ПЛ 50Г-21.28.2Л	1	3000	для V=1м/с
	1.289.1-2.1 48	ПЛ 50Г-21.28.2ПЛ-1	1	2920	для V=1,4м/с
Ум 11	1.489.1-3.0-1 29	Участок монолитный Ум11	1		0,23 м³

1. Монолитный участок Ум11 смотри узел VI чертеж 1.489.1-3.0-1 од.1.
2. В скобках даны размер и отметка для V=1,4 м/с.

Взам. инв. №
Подпись и дата
Инв. № подл.

1.489.1-3.0-1 26

Лист 2

22388-01 68 Формат А3

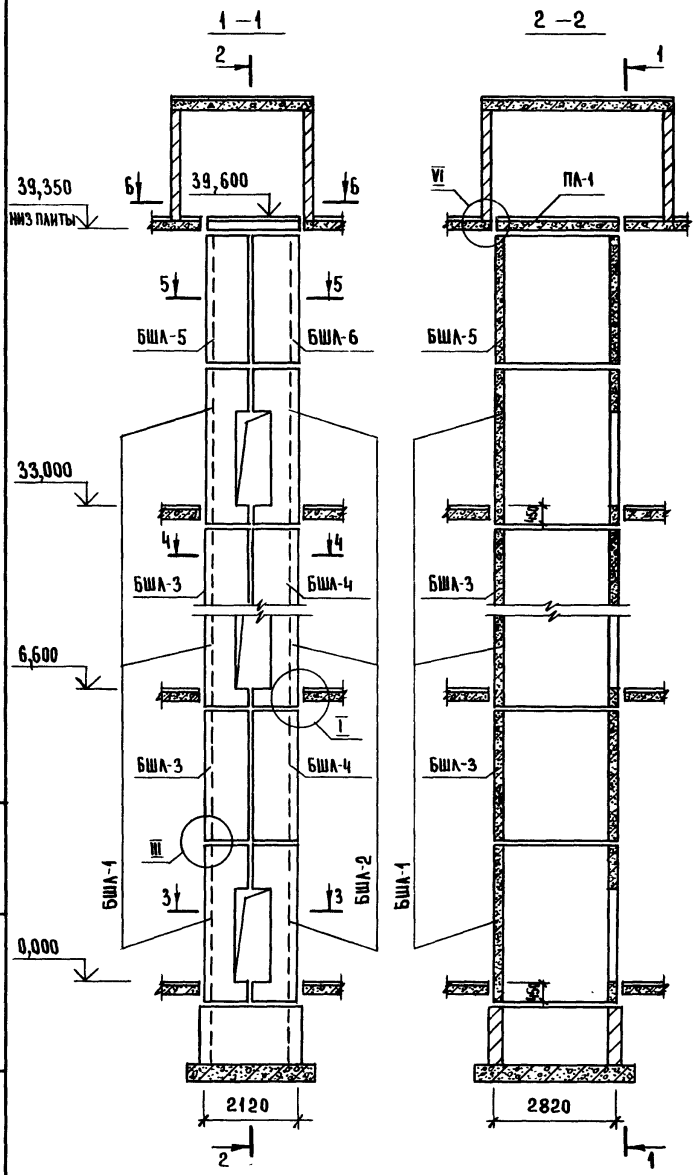

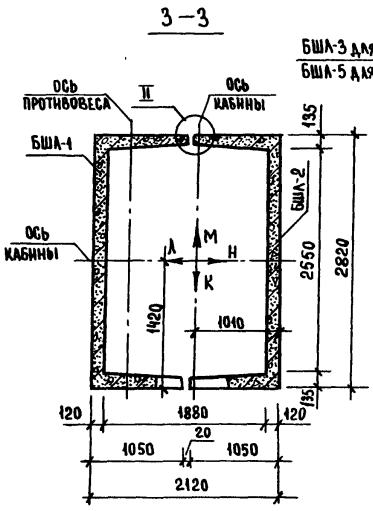

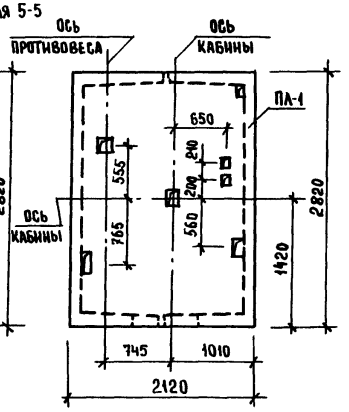

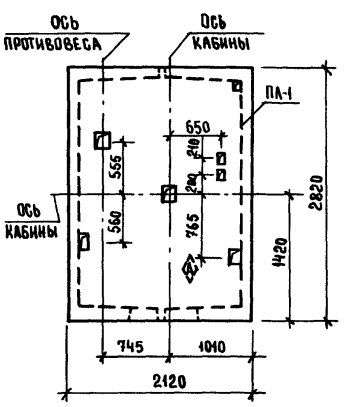

1. Монтажные узлы смотри чертеж 1.489.1-3.0-1 ООД1.
2. Спецификацию к схемам и развертку стен шахт смотри лист 2.

				1.489.1-3.0-1 27			
Нач. отд.	Некритин		11.86	Схемы расположения элементов шахт грузопассажирского лифта Q = 500 кг, V=1,0 м/с и 1,4 м/с противовес слева; h эт. = 6,6 м	Стадия	Лист	Листов
Н. контр.	Некритин				Р	1	2
ГИП	Некритин				ГИПРОНИИЗДРАВ г. Москва		
Вед. инж	Домахина						
Инженер	Меренчикова						

Взам. инв. №
Подпись и дата
Инв. № подл.

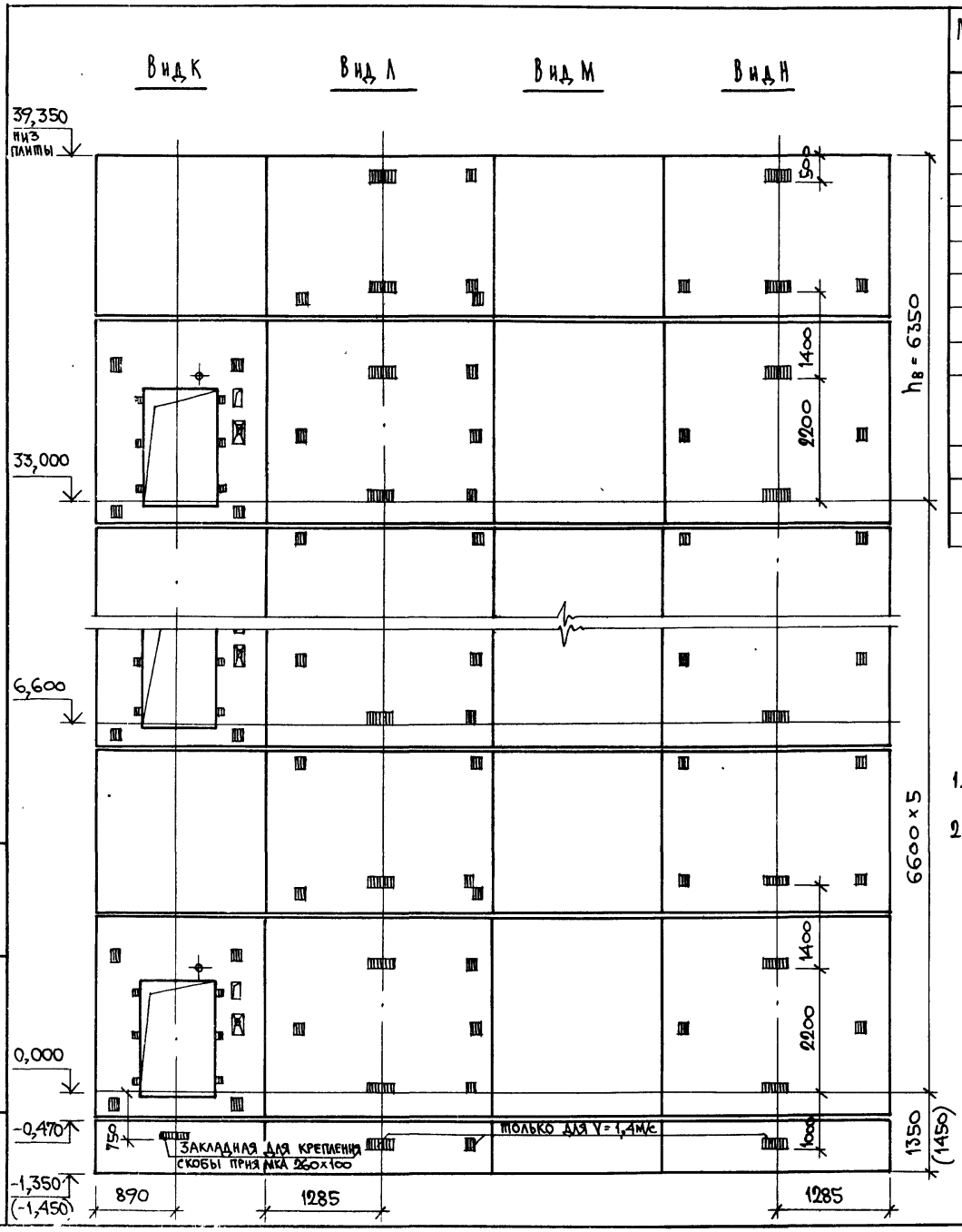

Марка, поз.	Обозначение	Наименование	Кол.	Масса ед., кг	Примечание
		Блоки шахт лифтов			
БШЛ-1	1.489.1-3.1-1 20	БШЛ 50Г-36Л-3	6	4900	
БШЛ-2	1.489.1-3.1-1 23	БШЛ 50Г-36Л-4	6	4850	
БШЛ-3	1.489.1-3.1-1 51	БШЛ 50Г-30Л-3	5	4290	
БШЛ-4	1.489.1-3.1-1 54	БШЛ 50Г-30Л-4	5	4290	
БШЛ-5	1.489.1-3.1-1 52	БШЛ 50Г-30Л-7	1	4290	
БШЛ-6	1 489.1-3.1-1 55	БШЛ 50Г-30Л-8	1	4290	
		Плиты перекрытия			
ПЛ-1	1.289.1-1.1 31.0.000	ПЛ 50Г-21.28.2Л	1	3000	для V=1,4м/с
	1.289.1-2.1 48	ПЛ 50Г-21.28.2ПЛ-1	1	2920	для V=1,4м/с
Ум 11	1.489.1-3.0-1 29	Участок монолитный Ум 11	1		0,23м³

1. Монолитный участок Ум 11 смотри узел VI чертеж 1 489 1-3.0-1 00Д1
2. В скобках даны размер и отметка для V=1,4 м/с.

Инв. № подл. | Подпись и дата | Взам. инв. №

1.489.1-3.0-1 27

Лист 2

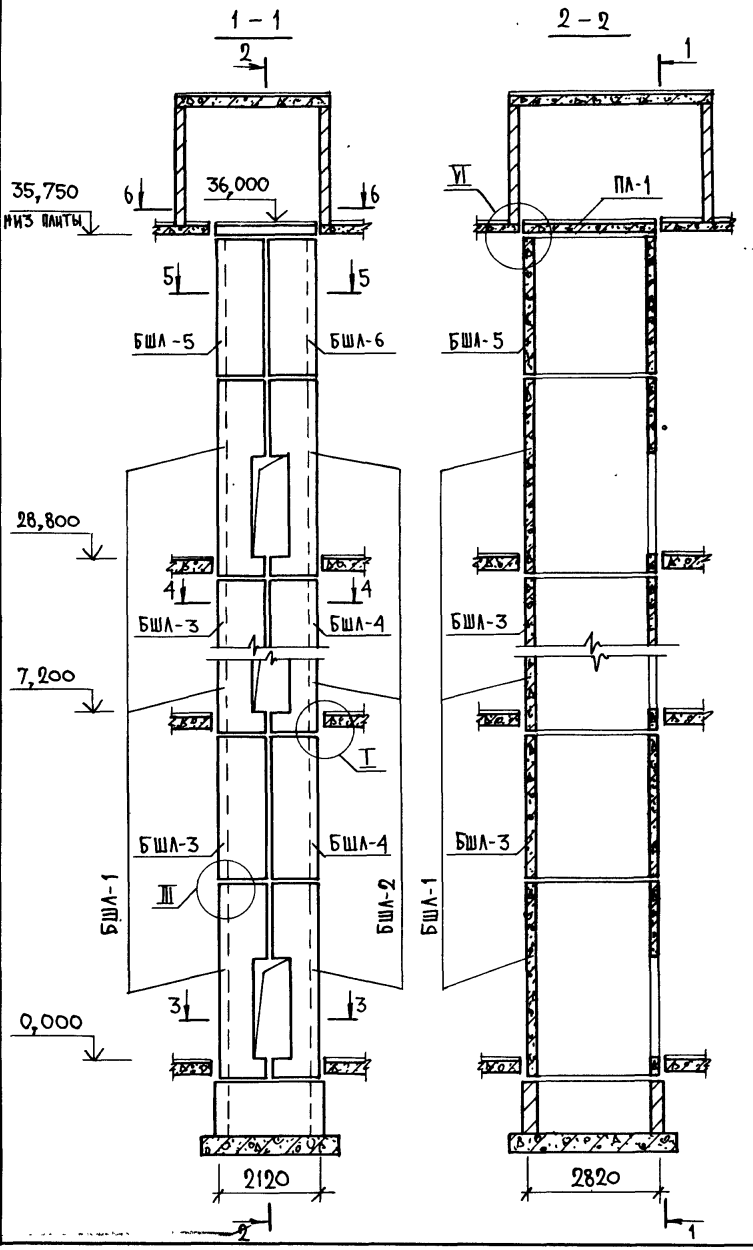

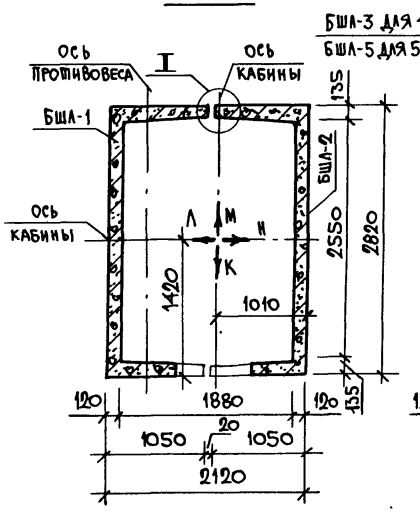

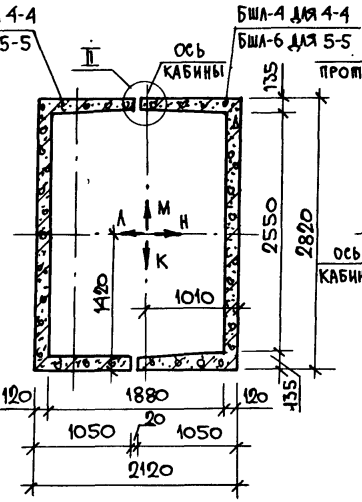

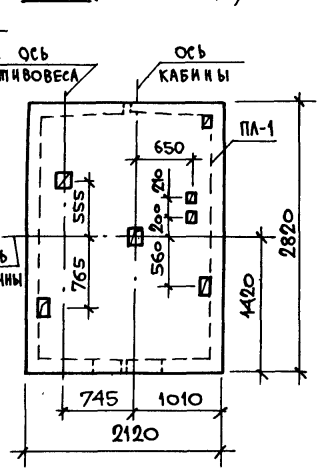

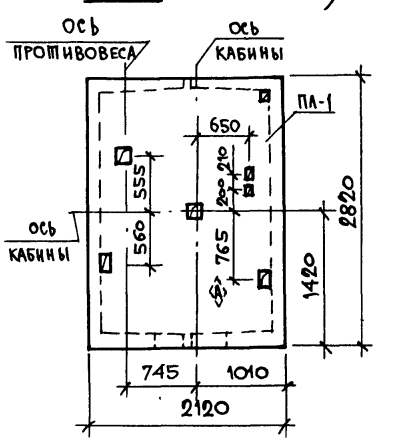

1. Монтажные узлы смотри чертеж 1.489.1-3.0-1 ОДД1.
2. Спецификацию к схемам и развертку стен шахт смотри лист 2.

Нач.отд.	Некритин		11.86
Н.контр.	Некритин		
ГИП	Некритин		
Вед.инж.	Домахина		
Инж.	Меренчикова		

1.489.1-3.0-1 28

Схемы расположения элементов шахт грузопассажирских лифтов Q=500 кг, V=1,0 м/с и 1,4 м/с противовес слева; $h_{эт.}$=7,2 м

Стадия	Лист	Листов
Р	1	2

ГИПРОНИИЗДРАВ г. Москва

Инв.№ подл. | Подпись и дата | Взам. инв. №

22388-01 71 Формат А1

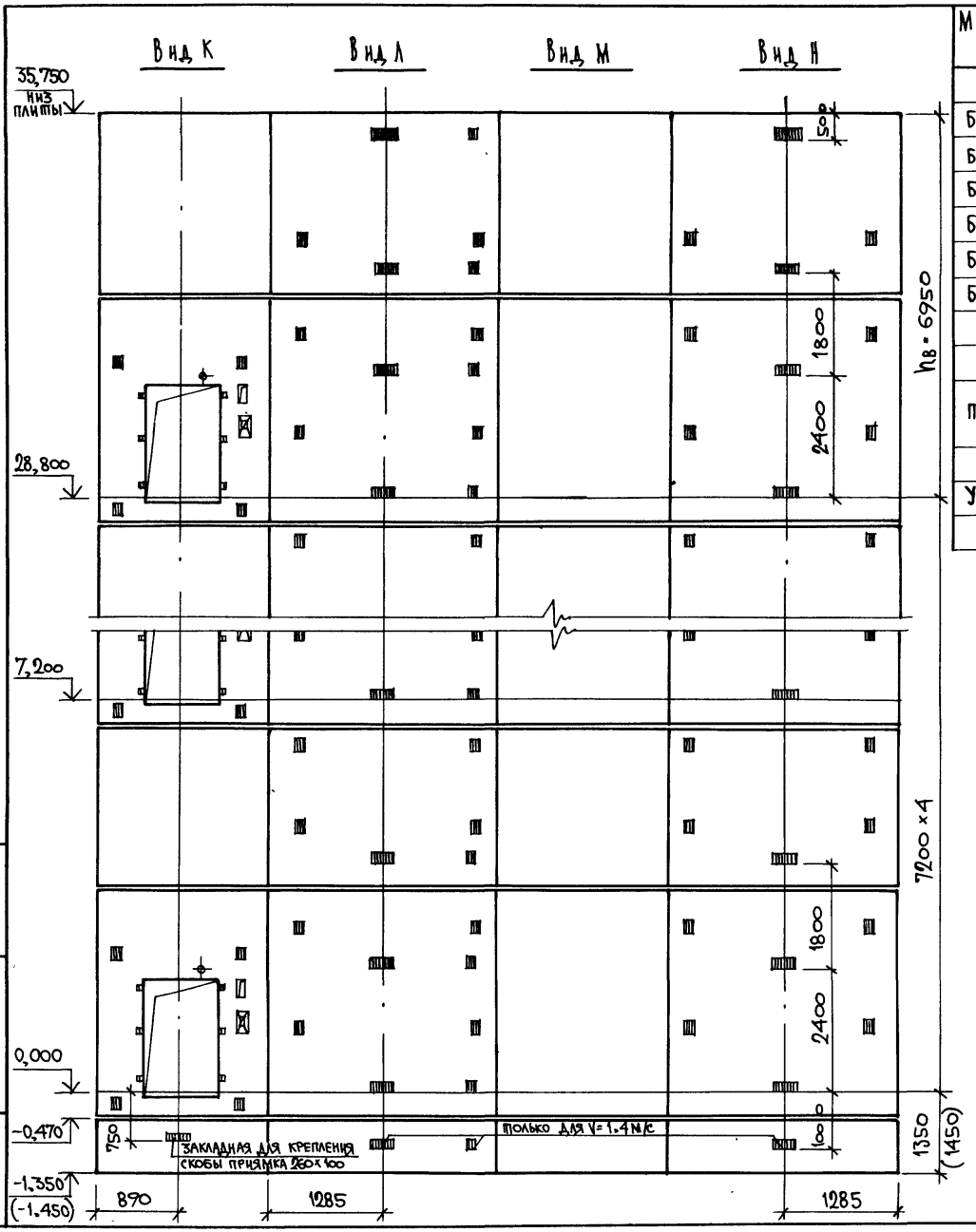

Марка, поз.	Обозначение	Наименование	Кол.	Масса ед., кг	Примечание
		Блоки шахт лифтов			
БШЛ-1	1.489.1-3.1-1 21	БШЛ 50Г-42л-7	5	5760	
БШЛ-2	1.489.1-3.1-1 24	БШЛ 50Г-42л-8	5	5720	
БШЛ-3	1.489.1-3.1-1 51	БШЛ 50Г-30л-5	4	4290	
БШЛ-4	1.489.1-3.1-1 54	БШЛ 50Г-30л-6	4	4290	
БШЛ-5	1.489.1-3.1-1 52	БШЛ 50Г-30л-9	1	4290	
БШЛ-6	1.489.1-3.1-1 55	БШЛ 50Г-30л-10	1	4290	
		Плиты перекрытия			
ПЛ-1	1.289.1-1.1 31.0.00.0	ПЛ 50Г-21.28.2л	1	3000	для V=1,4 м/с
	1.289.1-2.1 48	ПЛ 50Г-21.28.2ПЛ-1	1	2920	для V=1,4 м/с
Ум 11	1.489.1-3.0-1 29	Участок монолитный Ум 11	1		0,23 м³

1. Монолитный участок Ум 11 смотри узел VI чертеж 1.489.1-3.0-1 ООД1.

2. В скобках даны размер и отметка для V=1,4 м/с.

Инв. № подл. | Подпись и дата | Взам. инв. №

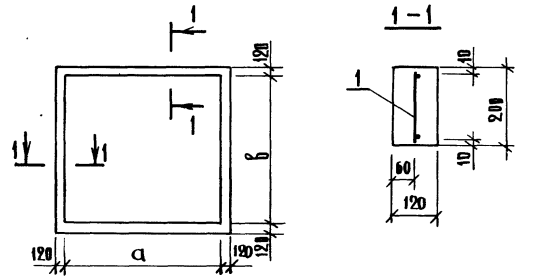
1
1
1

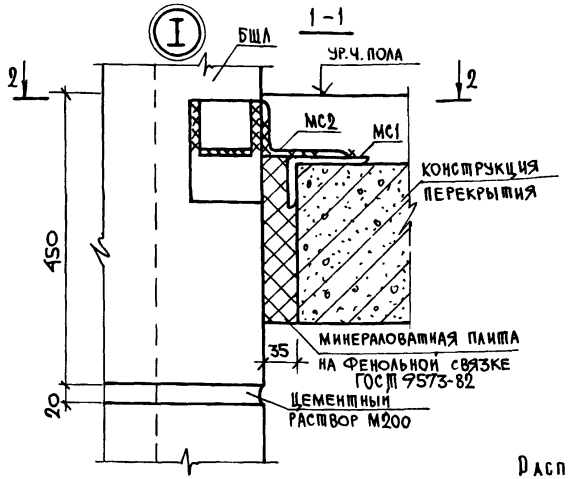

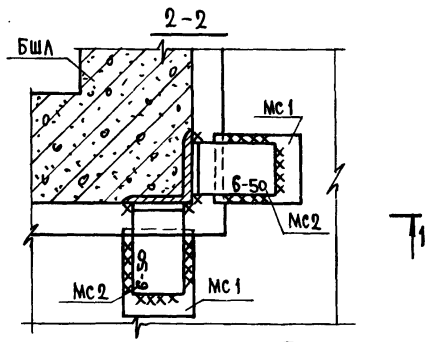

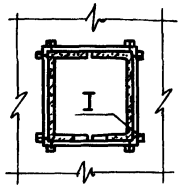

Расположение узла I в плане шахты

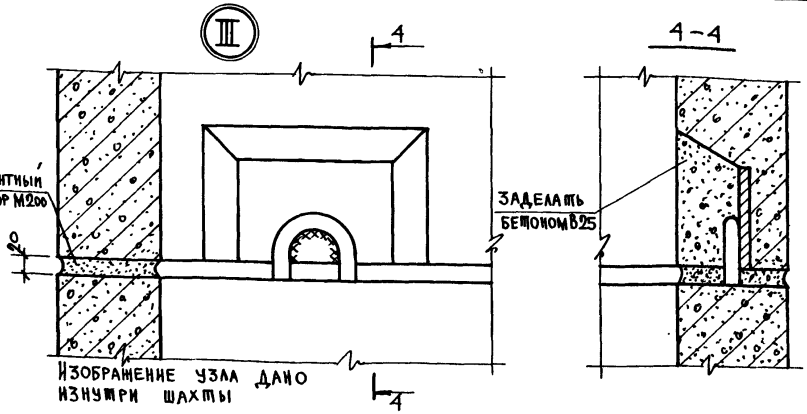

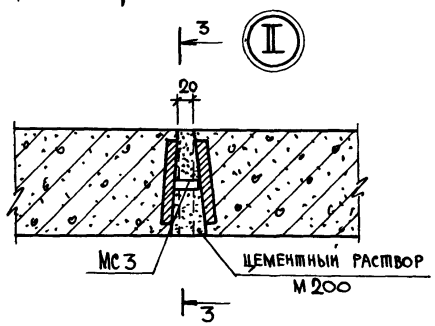

3-3
ПОВЕРНУТО

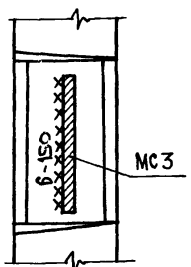

Марка, поз.	Обозначение	Наименование	Кол.	Масса ед., кг	Примечание
		Узел I			
		Детали			
Мс 1	1.487.1-3.0-1 01Д	Уголок 100×63×7 ГОСТ 8510-82 / Вст3пс6 ГОСТ 535-79 ℓ=120	1	1,04	
Мс 2	1.487.1-3.0-1 02Д	Уголок 100×63×7 ГОСТ 8510-82 / Вст3пс6 ГОСТ 535-79 ℓ=80	1	0,70	
		Узел II			
		Детали			
Мс 3	1.487.1-3.0-1 03Д	Полоса 36×12 ГОСТ 103-76 / Вст3пс6 ГОСТ 535-79 ℓ=150	1	0,85	

1. Сварку вести электродами Э-42 ГОСТ 9467-75.
2. Узлы IV, V, VI смотри лист 2.

Нач. отд.	Некритин		11.86
Н. контр.	Некритин		
ГИП	Некритин		
Вед. инж.	Домахина		

1.487.1-3.0-1 00Д1

Узел I...VI

Стадия	Лист	Листов
Р	1	2

ГИПРОНИИЗДРАВ г. Москва

Инв.№ подл. | Подпись и дата | Взам. инв.№

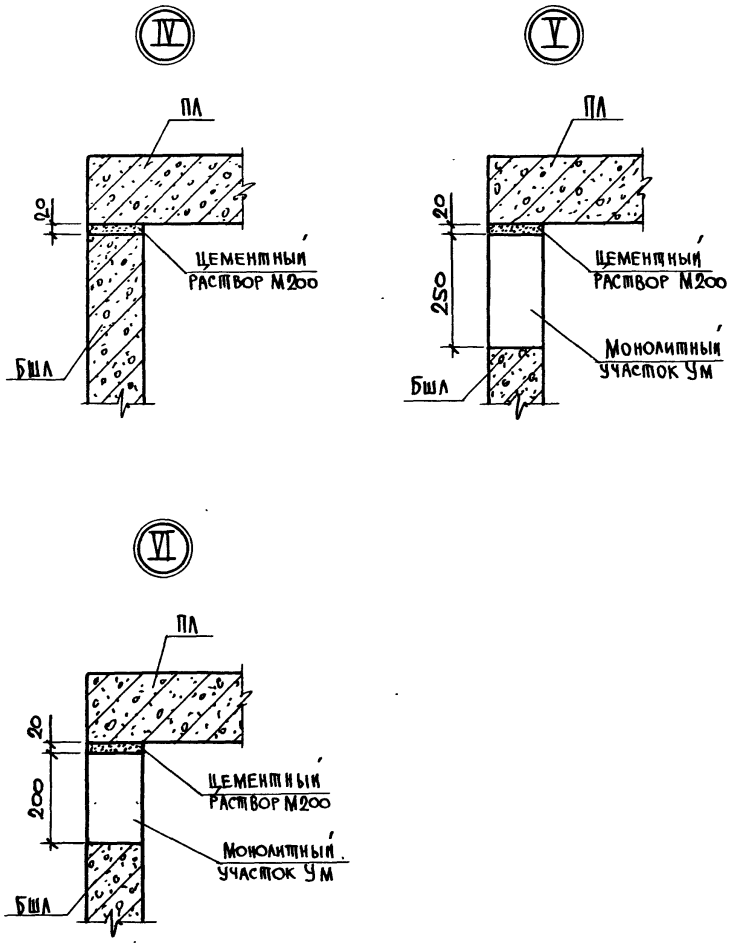

1.489.1-3.0-1 00Д.1

Лист 2

Рис. 1

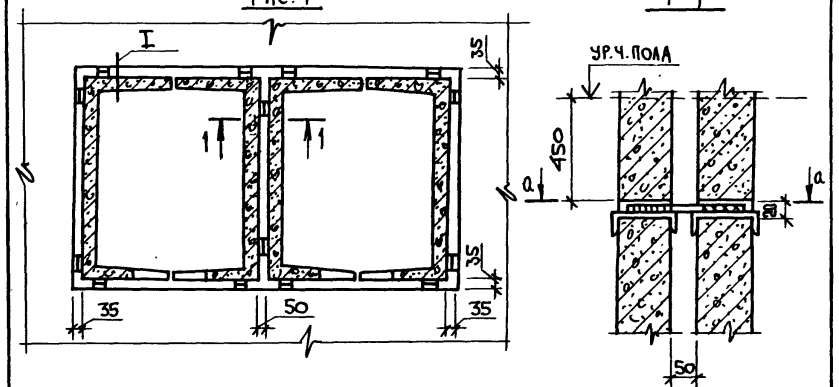

Рис. 2

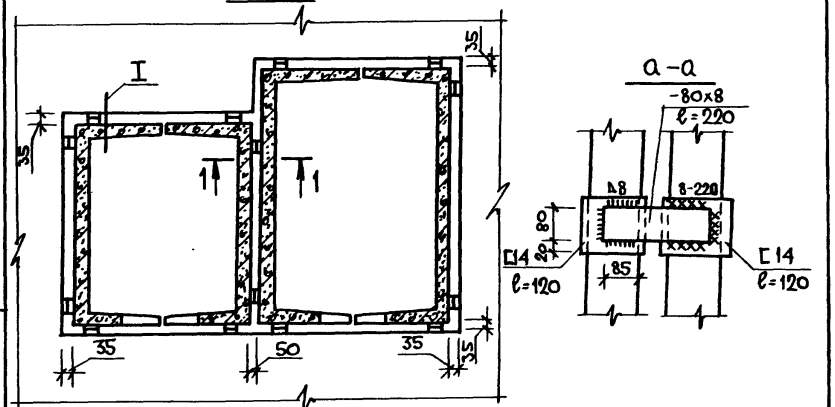

Узел I см. чертеж 1.489.1-3.0-1 00Д.1

Нач. отд.	Некритин		Н.86
Н. контр.	Некритин		
ГИП	Некритин		
Вед. инж.	Домахина		

1.489.1-3.0-1 00Д.2

Монтажные узлы при групповой установке шахт (пример)

Стадия	Лист	Листов
Р		1

ГИПРОНИИЗДРАВ г. Москва

22388-01 75 Формат А4

Инв. № подл. | Подпись и дата | Взам. инв. №

Номер строки	Наименование материала и единица измерения	Коэф. К отх. К пр.	Код материала	Код, марка изделия: БШЛ50-30-1	БШЛ50-30-3	БШЛ100-30-1	БШЛ50Г-30п-1	БШЛ50Г-30л-1	БШЛ50-36-3	БШЛ50-36-5	БШЛ100-36-3	БШЛ50Г-36п-3	БШЛ50Г-36л-3	БШЛ50-42-13	БШЛ50-42-15	БШЛ100-42-5
				Количество на марку												
1	Сталь арматурная		093000													
2	Класс А-I ГОСТ 5781-82		093009	23,09	23,09	25,51	23,09	22,85	30,72	30,72	33,10	33,44	33,15	34,96	34,96	36,11
3	с учетом коэф. отхода	1,01		23,32	23,32	25,76	23,32	23,08	31,03	31,03	33,43	33,77	33,48	35,31	35,31	36,47
4	приведенный к кл. А-I	1,00		23,09	23,09	25,51	23,09	22,85	30,72	30,72	33,10	33,44	33,15	34,96	34,96	36,11
5	Класс А-II ГОСТ 5781-82		093003	4,17	4,17	4,16	3,65	4,33	5,21	5,21	4,68	4,13	5,49	5,83	5,83	5,83
6	с учетом коэф. отхода	1,01		4,21	4,21	4,20	3,69	4,37	5,26	5,26	4,73	4,17	5,54	5,89	5,89	5,89
7	приведенный к кл. А-I	1,21		5,04	5,04	5,03	4,42	5,24	6,30	6,30	5,66	5,00	6,42	7,05	7,05	7,05
8	Класс А-III ГОСТ 5781-82		093004	18,05	18,05	16,45	28,00	24,60	18,02	18,02	24,60	29,79	28,68	19,20	19,20	29,30
9	с учетом коэф. отхода	1,01		18,23	18,23	16,61	28,28	24,85	18,20	18,20	24,85	30,09	28,97	19,39	19,39	29,59
10	приведенной к кл. А-I	1,43		25,81	25,81	23,52	40,04	35,18	25,77	25,77	35,18	42,60	41,01	27,46	27,46	41,90
11	Итого стали стержневой арматурной, кг:															
12	в натуральной массе			45,31	45,31	46,12	54,74	51,78	53,95	53,95	62,38	67,36	67,32	59,99	59,99	71,24
13	приведенной к кл. А-I			53,94	53,94	54,06	67,55	63,27	62,79	62,79	73,94	81,04	80,58	69,47	69,47	85,06
14	Сталь сортовая		095000													
15	Полосовая ГОСТ 103-76		093100	14,94	14,94	14,82	13,31	16,21	19,61	19,61	18,11	16,37	22,17	22,65	22,65	22,43
16	с учетом коэф. отхода	1,01		15,09	15,09	14,97	13,44	16,37	19,81	19,81	18,29	16,53	22,39	22,88	22,88	22,65
17	приведенная к кл. С38/23	1,00		14,94	14,94	14,82	13,31	16,21	19,61	19,61	18,11	16,37	22,17	22,65	22,65	22,43
18	Угловая равнополочная			2,62	2,62	2,62	2,62	2,62	2,62	2,62	2,62	2,62	2,62	2,62	2,62	2,62
19	с учетом коэф. отхода	1,01		2,65	2,65	2,65	2,65	2,65	2,65	2,65	2,65	2,65	2,65	2,65	2,65	2,65
20	приведенная к кл. С38/23	1,00		2,62	2,62	2,62	2,62	2,62	2,62	2,62	2,62	2,62	2,62	2,62	2,62	2,62
21	Итого стали сортовой, кг:															
22	в натуральной массе			17,56	17,56	17,44	15,93	18,83	22,23	22,23	20,73	18,99	24,79	25,27	25,27	25,05
23	приведенной к кл. С38/23			17,56	17,56	17,44	15,93	18,83	22,23	22,23	20,73	18,99	24,79	25,27	25,27	25,05

Код марок изделий – 589621

Нач.отд.	Некритин		11.86
Н.контр.	Некритин		
ГИП	Некритин		
Вед.инж.	Домахина		
Ст. инж.	Комарова		

1.489.1-3.0-1 00 РМ

Ведомость расхода материалов

Стадия	Лист	Листов
Р	1	14

ГИПРОНИИЗДРАВ
г. Москва

Инв.№ подл. | Подпись и дата | Взам. инв.№

Номер строки	Наименование материала и единица измерения	Коэф. Котх. Кпр.	Код материала	Код, марка изделия: БША50-30-1	БША50-30-3	БША100-30-1	БША50Г-30п-1	БША50Г-30А-1	БША50-36-3	БША50-36-5	БША100-36-3	БША50Г-36п-3	БША50Г-36А-3	БША50-42-13	БША50-42-15	БША100-42-5
				Количество на марку												
1	Итого стали арматурной и сортовой, кг:															
2	в натуральной массе			62,87	62,87	63,56	70,67	70,61	76,18	76,18	83,11	86,35	92,11	85,27	85,27	96,29
3	приведенной к кл. AI и С38/23			71,50	71,50	71,50	83,48	82,10	85,02	85,02	94,67	100,03	105,37	94,74	94,74	110,11
4	В т. ч. по укрупненному сортаменту, кг:															
5	крупносортная		093100	17,56	17,56	17,44	15,93	18,83	22,23	22,23	20,73	18,99	24,79	25,27	25,27	25,05
6	среднесортная		093200								8,92	8,92	8,92			8,92
7	мелкосортная		093300	32,82	32,82	34,72	32,30	32,65	38,60	38,60	38,45	31,27	31,51	39,92	39,92	43,82
8	катанка		093400	12,49	12,49	11,84	22,44	19,13	15,35	15,35	15,01	27,17	26,88	20,07	20,07	18,50
9	толстолистовая		097100													
10	Металлоизделия пром. назначения															
11	(метизы), кг:		120000													
12	Класс BpI ГОСТ 6727-80		121000	27,80	27,80	33,74	26,14	27,49	33,95	33,95	41,32	32,04	29,35	39,47	39,47	48,05
13	с учетом коэф. отхода	1,02		28,36	28,36	34,41	26,66	28,04	34,63	34,63	42,15	32,68	29,94	40,26	40,26	49,01
14	Приведенный к классу AI	1,47		40,87	40,87	49,60	38,42	40,41	49,91	49,91	60,74	47,10	43,14	58,02	58,02	70,63
15	Итого метизов, кг:		120000													
16	в натуральной массе			27,80	27,80	33,74	26,14	27,49	33,95	33,95	41,32	32,04	29,35	39,47	39,47	48,05
17	приведенной к кл. AI			40,87	40,87	49,60	38,42	40,41	49,91	49,91	60,74	47,10	43,14	58,02	58,02	70,63
18	Итого стали приведенной к кл. AI			94,81	94,81	103,66	105,97	103,68	112,70	112,70	134,68	128,14	123,72	127,49	127,49	155,69
19	То же к кл. С38/23			17,56	17,56	17,44	15,93	18,83	22,23	22,23	20,73	18,99	24,79	25,27	25,27	25,05
20	Всего стали, кг:															
21	в натуральном исчислении			90,67	90,67	97,30	96,81	98,10	110,13	110,13	124,43	118,39	121,46	124,74	124,74	144,34
22	приведенной к кл. AI и С38/23			112,37	112,37	121,10	121,90	122,51	134,93	134,93	155,41	147,13	148,51	152,76	152,76	180,74
23	Бетон, м куб:															
24	Тяжелый класса В25			1,37	1,37	1,57	1,59	1,62	1,66	1,67	1,91	1,93	1,96	1,96	1,97	2,26
25	Портландцемент М400, т		573112	0,527	0,527	0,604	0,612	0,624	0,639	0,643	0,735	0,743	0,755	0,755	0,758	0,870
26	с учетом коэф. отхода	1,006		0,530	0,530	0,608	0,616	0,628	0,643	0,647	0,739	0,747	0,759	0,759	0,762	0,875
27	Щебень, $м^3$		571110	1,096	1,096	1,256	1,272	1,296	1,328	1,336	1,528	1,544	1,568	1,568	1,576	1,808
28	Песок естественный, $м^3$		571140	0,822	0,822	0,942	0,954	0,972	0,996	1,006	1,146	1,158	1,176	1,176	1,182	1,356

Инв. № подл. | Подпись и дата | Взам. инв. №

Номер строки	Наименование материала и единица измерения	Коэф. Котх. Кпр.	Код материала	Код, марка изделия											
				БШЛ30Г-42л-7	БШЛ30Г-42л-7	БШЛ30-30-2	БШЛ30-30-4	БШЛ100-30-2	БШЛ30Г-30л-2	БШЛ30Г-30л-2	БШЛ30-36-4	БШЛ30-36-6	БШЛ100-36-4	БШЛ30Г-36л-4	БШЛ30Г-36А-4	БШЛ30-42-14
				Количество на марку											
1	Сталь арматурная		093000												
2	Класс AI ГОСТ 5781-82		093009	37,68	36,36	23,09	23,09	30,42	27,76	28,42	30,72	30,72	33,10	33,15	33,44	34,96
3	с учетом коэф. отхода	1,01		38,06	36,72	23,32	23,32	30,72	28,04	28,70	31,03	31,03	33,43	33,48	33,77	35,31
4	приведенный к кл. AI	1,00		37,68	36,36	23,09	23,09	30,42	27,76	28,42	30,72	30,72	33,10	33,15	33,44	34,96
5	Класс AII ГОСТ 5781-82		093003	6,19	6,19	4,17	4,17	4,16	4,33	3,65	5,21	5,21	5,15	5,49	4,13	5,83
6	с учетом коэф. отхода	1,01		6,25	6,25	4,21	4,21	4,20	4,37	3,69	5,26	5,26	5,20	5,54	4,17	5,90
7	приведенный к кл. AI	1,21		7,49	7,49	5,04	5,04	5,03	5,24	4,42	6,30	6,30	6,23	6,42	5,00	7,05
8	Класс AIII ГОСТ 5781-82		093004	32,88	31,77	18,85	18,85	16,45	24,60	25,68	18,92	18,92	24,55	28,68	29,79	19,28
9	с учетом коэф. отхода	1,01		33,21	32,09	18,23	18,23	16,61	24,85	25,94	18,20	18,20	24,80	28,97	30,09	19,39
10	приведенной к кл. AI	1,43		47,02	45,43	25,81	25,81	23,52	35,17	36,72	25,77	25,77	35,11	41,01	42,60	27,45
11	Итого стали стержневой арматурной, кг:															
12	в натуральной массе			76,75	74,32	45,31	45,31	51,03	56,69	57,75	53,95	53,95	62,80	67,32	67,36	59,99
13	приведенной к кл. AI			92,19	89,28	53,94	53,94	58,97	68,17	69,56	62,79	62,79	73,11	80,58	81,04	69,46
14	Сталь сортовая		095000													
15	Полосовая ГОСТ 103-76		093100													
16	с учетом коэф. отхода	1,01		25,19	25,19	14,92	14,92	14,82	16,21	13,31	19,61	19,61	19,41	22,17	16,37	22,65
17	приведенная к кл. С38/23	1,00		25,44	25,44	15,07	15,07	14,97	16,37	13,44	19,81	19,81	19,60	22,39	16,53	22,88
18	Угловая равнополочная			25,19	25,19	14,92	14,92	14,82	16,21	13,31	19,61	19,61	19,41	22,17	16,37	22,65
19	с учетом коэф. отхода	1,01		2,62	2,62	2,62	2,62	2,62	2,62	2,62	2,62	2,62	2,62	2,62	2,62	2,62
20	приведенная к кл. С38/23	1,00		2,65	2,65	2,65	2,65	2,65	2,65	2,65	2,65	2,65	2,65	2,65	2,65	2,65
21	Итого стали сортовой, кг:			2,62	2,62	2,62	2,62	2,62	2,62	2,62	2,62	2,62	2,62	2,62	2,62	2,62
22	в натуральной массе			27,81	27,81	17,54	17,54	17,44	18,83	15,93	22,23	22,23	22,03	24,79	18,99	25,27
23	приведенной к кл. С38/23			27,81	27,81	17,54	17,54	17,44	18,83	15,93	22,23	22,23	22,03	24,79	18,99	25,27

Инв. № подл. | Подпись и дата | Взам. инв. №

Номер строки	Наименование материала и единица измерения	Коэф. Котх. Кпр.	Код материала	Код, марка изделия: БШЛ50Г-42А-7	БШЛ50Г-42А-7	БШЛ50-30-2	БШЛ50-30-4	БШЛ100-30-2	БШЛ50Г-30А-2	БШЛ50Г-30А-2	БШЛ50-36-4	БШЛ50-36-6	БШЛ100-36-4	БШЛ50Г-36А-4	БШЛ50Г-36А-4	БШЛ50-42-14
				Количество на марку												
1	Итого стали арматурной и сортовой, кг:															
2	в натуральной массе			104,56	102,13	62,85	62,85	68,47	75,52	73,68	76,18	76,18	84,83	92,11	86,35	85,26
3	приведенной к кл. AI и С38|23			120,00	117,09	71,48	71,48	76,41	87,00	85,49	85,02	85,02	95,14	105,37	100,03	94,73
4	В т. ч. по укрупненному сортаменту, кг:															
5	крупносортная		093100	27,81	27,81	17,54	17,54	17,44	18,83	15,93	22,23	22,23	22,03	24,79	18,99	25,27
6	среднесортная		093200	8,92	8,92			8,92	8,92	8,92			8,92	8,92	8,92	
7	мелкосортная		093300	34,08	32,97	32,82	32,82	30,27	28,64	29,04	38,68	38,60	38,87	31,52	31,27	39,92
8	катанка		093400	33,75	33,33	12,49	12,49	11,84	19,13	19,79						
9	толстолистовая		097100													
10	Металлоизделия пром. назначения															
11	(метизы), кг:		120000													
12	Класс BpI ГОСТ 6727-80		121000	37,29	34,15	27,80	27,80	33,74	27,49	26,14	33,95	33,95	41,32	29,35	32,04	39,47
13	с учетом коэф. отхода	1,02		38,36	34,83	28,36	28,36	34,41	28,04	26,66	34,63	34,63	42,15	29,94	32,68	40,26
14	приведенный к классу AI	1,47		54,82	50,20	40,87	40,87	49,60	40,41	38,43	49,91	49,91	60,74	43,14	47,10	58,02
15	Итого метизов, кг:		120000													
16	в натуральной массе			37,29	34,15	27,80	27,80	33,74	27,49	26,14	33,95	33,95	41,32	29,35	32,04	39,47
17	приведенной к кл. AI			54,82	50,20	40,87	40,87	49,60	40,41	38,43	49,91	49,91	60,74	43,14	47,10	58,02
18	Итого стали приведенной к кл. AI			147,01	139,48	94,81	94,81	108,57	108,58	107,99	112,70	112,70	133,85	123,72	128,09	127,48
19	то же к кл. С38|23			27,81	27,81	17,54	17,54	17,44	18,83	15,93	22,23	22,23	22,03	24,79	18,99	25,27
20	Всего стали, кг:															
21	в натуральном исчислении			141,85	136,28	90,65	90,65	102,21	103,01	99,82	110,13	110,13	126,15	121,46	118,39	124,73
22	приведенной к кл. AI и С38|23			174,82	167,29	112,35	112,35	126,01	127,41	123,92	134,93	134,93	155,88	148,51	147,13	152,75
23	Бетон, м куб:															
24	тяжелый класса В25			2,28	2,30	1,37	1,37	1,57	1,62	1,60	1,67	1,66	1,92	1,97	1,94	1,97
25	Портландцемент М400, т		573112	0,878	0,856	0,527	0,527	0,604	0,624	0,616	0,643	0,639	0,739	0,758	0,746	0,758
26	с учетом коэф. отхода	1,006		0,883	0,861	0,530	0,530	0,608	0,628	0,620	0,647	0,643	0,743	0,762	0,750	0,762
27	Щебень, м³		571110	1,824	1,848	1,096	1,096	1,256	1,296	1,280	1,336	1,328	1,536	1,576	1,552	1,576
28	Песок естественный, м³		571140	1,368	1,380	0,822	0,822	0,942	0,972	0,960	1,002	0,996	1,152	1,182	1,164	1,182

Инв. № подл. | Подпись и дата | Взам. инв. №

Номер строки	Наименование материала и единица измерения	Коэф. Котх. Кпр.	Код материала	Код, марка изделия												
				БШЛ50-42-16	БШЛ100-42-6	БШЛ50г-42п-8	БШЛ50г-42л-8	БШЛ50-12-1	БШЛ50-12-2	БШЛ100-12-1	БШЛ 100-12-2	БШЛ50г-12пл-1	БШЛ50г-12пл-2	БШЛ50-30-5	БШЛ50-30-6	БШЛ50-30-7
				Количество на марку												
1	Сталь арматурная		093000													
2	Класс А I ГОСТ 5781-82		093009	34,96	36,11	36,36	37,68	8,70	8,70	11,10	11,10	8,70	8,70	22,12	22,12	22,12
3	с учетом коэф. отхода	1,01		35,31	36,47	36,72	38,06	8,79	8,79	11,21	11,21	8,79	8,79	22,34	22,34	22,34
4	приведенный к кл. А I	1,00		34,96	36,11	36,36	37,68	8,70	8,70	11,10	11,10	8,70	8,70	22,12	22,12	22,12
5	Класс А II ГОСТ 5781-82		093003	5,83	5,83	6,19	4,81	0,68	0,68	0,68	0,68	0,68	0,68	2,48	2,40	2,40
6	с учетом коэф. отхода	1,01		5,88	5,88	6,25	4,86	0,69	0,69	0,69	0,69	0,69	0,69	2,42	2,42	2,42
7	приведенный к кл. А I	1,21		7,05	7,05	7,49	5,82	0,82	0,82	0,82	0,82	0,82	0,82	2,90	2,90	2,90
8	Класс А III ГОСТ 5781-82		093004	19,25	29,30	31,77	32,88	4,70	4,70	4,70	4,70	4,70	4,70	9,34	9,34	9,34
9	с учетом коэф. отхода	1,01		19,44	29,59	32,09	33,21	4,75	4,75	4,75	4,75	4,75	4,75	9,43	9,43	9,43
10	приведенной к кл. А I	1,43		25,53	41,90	45,43	47,02	6,72	6,72	6,72	6,72	6,72	6,72	13,36	13,36	13,36
11	Итого стали стержневой арматурной, кг:															
12	в натуральной массе			60,04	71,24	74,32	75,37	14,08	14,08	16,48	16,48	14,08	14,08	33,86	33,86	33,86
13	приведенной к кл. А I			67,54	85,06	89,28	90,52	16,24	16,24	18,64	18,64	16,24	16,24	38,38	38,38	38,38
14	Сталь сортовая		095000													
15	Полосовая ГОСТ 103-76		093100	22,65	22,43	25,19	19,39	12,06	12,06	12,06	12,06	12,06	12,06	18,34	18,34	18,34
16	с учетом коэф. отхода	1,01		22,88	22,65	25,44	19,58	12,18	12,18	12,18	12,18	12,18	12,18	18,52	18,52	18,52
17	приведенная к кл. С38/23	1,00		22,65	22,43	25,19	19,39	12,06	12,06	12,06	12,06	12,06	12,06	18,34	18,34	18,34
18	Угловая равнополочная			2,62	2,62	2,62	2,62									
19	с учетом коэф. отхода	1,01		2,65	2,65	2,65	2,65									
20	приведенная к кл. С38/23	1,00		2,62	2,62	2,62	2,62									
21	Итого стали сортовой, кг:															
22	в натуральной массе			25,27	25,05	27,81	22,01	12,06	12,06	12,06	12,06	12,06	12,06	18,34	18,34	18,34
23	приведенной к кл. С38/23			25,27	25,05	27,81	22,01	12,06	12,06	12,06	12,06	12,06	12,06	18,34	18,34	18,34

Инв. № подл. | Подпись и дата | Взам. инв. №

Номер строки	Наименование материала и единица измерения	Коэф. Котх. Кпр.	Код материала	Код, марка изделия											
				БШ50-42-16	БШ100-42-6	БШ50г-42п-8	БШ50г-42л-8	БШ50-12-1	БШ50-12-2	БШ100-12-1	БШ100-12-2	БШ50г-12пл-1	БШ50г-12пл-2	БШ50-30-5	БШ50-30-6	БШ50-30-7
				Количество на марку												
1	Итого стали арматурной и сортовой, кг:															
2	в натуральной массе			85,31	96,29	102,13	97,38	26,14	26,14	28,54	28,54	26,14	26,14	52,20	52,20	52,20
3	приведенной к кл. AI и С38/23			92,81	110,11	117,09	112,53	28,30	28,30	30,70	30,70	28,30	28,30	56,72	56,72	56,72
4	В т. ч. по укрупненному сортаменту, кг:															
5	крупносортная		093100	25,27	25,05	27,81	22,01	12,06	12,06	12,06	12,06	12,06	12,06	18,34	18,34	18,34
6	среднесортная		093200		8,92	8,92	8,92									
7	мелкосортная		093300	39,92	43,82	32,97	32,70	14,08	14,08	16,48	16,48	14,08	14,08	25,28	25,28	25,28
8	Катанка		093400	20,87	18,50	32,43	33,75	5,38	5,38	5,38	5,38	5,38	5,38	15,68	15,68	15,68
9	толстолистовая		097100													
10	Металлоизделия прим. назначения															
11	(метизы), кг:		120000													
12	Класс Вр I ГОСТ 6727-88		121000	39,47	48,05	34,15	37,29	14,68	14,68	18,33	18,33	16,82	16,82	31,45	31,45	31,45
13	с учетом коэф. отхода	1,02		40,26	49,01	34,83	38,03	14,97	14,97	18,70	18,70	17,16	17,16	32,08	32,08	32,08
14	приведенный к классу AI	1,47		58,02	70,63	50,20	54,82	21,58	21,58	26,94	26,94	24,72	24,72	46,23	46,23	46,23
15	Итого метизов, кг:		120000													
16	в натуральной массе			39,47	48,05	34,15	37,29	14,68	14,68	18,33	18,33	16,82	16,82	31,45	31,45	31,45
17	приведенной к кл. AI			58,02	70,63	50,20	54,82	21,58	21,58	26,94	26,94	24,72	24,72	46,23	46,23	46,23
18	Итого стали приведенной к кл. AI			125,56	155,69	139,48	145,34	37,82	37,82	45,58	45,58	41,96	41,96	84,61	84,61	84,61
19	то же к кл. С38/23			25,27	25,05	27,81	22,01	12,06	12,06	12,06	12,06	12,06	12,06	18,34	18,34	18,34
20	Всего стали, кг:															
21	в натуральном исчислении			124,78	144,33	136,28	134,67	40,82	40,82	46,87	46,87	42,96	42,96	83,65	83,65	83,65
22	приведенной к кл. AI и С38/23			150,83	180,74	167,29	167,35	49,88	49,88	57,64	57,64	53,02	53,02	102,95	102,95	102,95
23	Бетон, м куб:															
24	Тяжелый класса В25			1,96	2,27	2,31	2,29	0,59	0,59	0,68	0,68	0,68	0,68	1,48	1,48	1,48
25	Портландцемент М400, т		573112	0,755	0,874	0,889	0,882	0,227	0,227	0,262	0,262	0,262	0,262	0,570	0,570	0,570
26	с учетом коэф. отхода	1,006		0,759	0,879	0,894	0,887	0,228	0,228	0,263	0,263	0,263	0,263	0,573	0,573	0,573
27	Щебень, м³		571110	1,568	1,816	1,848	1,832	0,472	0,472	0,544	0,544	0,544	0,544	1,184	1,184	1,184
28	Песок естественный, м³		571140	1,176	1,362	1,386	1,374	0,354	0,354	0,408	0,408	0,408	0,408	0,888	0,888	0,888

Инв. № подл. | Подпись и дата | Взам. инв. №

Номер строки	Наименование материала и единица измерения	Коэф. К отх. К пр.	Код материала	Код, марка изделия: БШЛ50-30-8	БШЛ100-30-3	БШЛ100-30-4	БШЛ100-30-5	БШЛ100-30-6	БШЛ100-30-7	БШЛ100-30-8	БШЛ50Г-30п-3	БШЛ50Г-30п-4	БШЛ50Г-30п-5	БШЛ50Г-30п-6	БШЛ50Г-30л-3	БШЛ50Г-30л-4
				Количество на марку												
1	Сталь арматурная		093000													
2	Класс AI ГОСТ 5781-82		093009	22,12	28,12	28,12	28,12	28,12	28,12	28,12	24,84	24,84	24,84	24,84	24,84	24,84
3	с учетом коэф. отхода	1,01		22,34	28,40	28,40	28,40	28,40	28,40	28,40	25,09	25,09	25,09	25,09	25,09	25,09
4	приведенный к кл. AI	1,00		22,12	28,12	28,12	28,12	28,12	28,12	28,12	24,84	24,84	24,84	24,84	24,84	24,84
5	Класс AII ГОСТ 5781-82		093003	2,40	2,39	2,39	2,39	2,39	5,08	5,08	1,36	2,56	1,36	2,56	2,56	1,88
6	с учетом коэф. отхода	1,01		2,42	2,41	2,41	2,41	2,41	5,13	5,13	1,37	2,58	1,37	2,58	2,58	1,90
7	приведенный к кл. AI	1,21		2,90	2,89	2,89	2,89	2,89	6,15	6,15	1,64	3,10	1,64	3,10	3,10	2,27
8	Класс AIII ГОСТ 5781-82		093004	9,34	9,34	9,34	9,34	9,34	5,62	5,62	19,29	19,29	19,29	19,29	19,29	19,29
9	с учетом коэф. отхода	1,01		9,43	9,43	9,43	9,43	9,43	5,68	5,68	19,48	19,48	19,48	19,48	19,48	19,48
10	приведенной к кл. AI	1,43		13,36	13,36	13,36	13,36	13,36	8,04	8,04	27,58	27,58	27,58	27,58	27,58	27,58
11	Итого стали стержневой арматурной, кг:															
12	в натуральной массе			33,86	39,85	39,85	39,85	39,85	38,82	38,82	45,49	46,69	45,49	46,69	46,69	46,01
13	приведенной к кл. AI			38,38	44,37	44,37	44,37	44,37	42,31	42,31	54,06	55,52	54,06	55,52	55,52	54,69
14	Сталь сортовая		095000													
15	Полосовая ГОСТ 103-76		093100	18,34	18,22	18,22	18,22	18,22	15,08	15,08	15,08	19,61	15,08	19,61	19,61	16,71
16	с учетом коэф. отхода	1,01		18,52	18,40	18,40	18,40	18,40	15,23	15,23	15,23	19,81	15,23	19,81	19,81	16,88
17	приведенная к кл. С38/23	1,00		18,34	18,22	18,22	18,22	18,22	15,08	15,08	15,08	19,61	15,08	19,61	19,61	16,71
18	Угловая равнополочная															
19	с учетом коэф. отхода	1,01														
20	приведенная к кл. С38/23	1,00														
21	Итого стали сортовой, кг:															
22	в натуральной массе			18,34	18,22	18,22	18,22	18,22	15,08	15,08	15,08	19,61	15,08	19,61	19,61	16,71
23	приведенной к кл. С38/23			18,34	18,22	18,22	18,22	18,22	15,08	15,08	15,08	19,61	15,08	19,61	19,61	16,71

Инв. № подл. | Подпись и дата | Взам. инв. №

Номер строки	Наименование материала и единица измерения	Коэф. Котх. Кпр.	Код материала	Код, марка изделия: БШ150-30-8	БШ100-30-3	БШ100-30-4	БШ100-30-5	БШ100-30-6	БШ100-30-7	БШ100-30-8	БШ150Г-30п-3	БШ150Г-30п-4	БШ150Г-30п-5	БШ150Г-30п-6	БШ150Г-30А-3	БШ150Г-30А-4
				Количество на марку												
1	Итого стали арматурной и сортовой, кг:															
2	в натуральной массе			52,20	58,07	58,07	58,07	58,07	53,90	53,90	60,57	66,30	60,57	66,30	66,30	62,72
3	приведенной к кл. AI и С38/23			56,72	62,59	62,59	62,59	62,59	57,39	57,39	69,14	75,13	69,14	75,13	75,13	71,40
4	В т.ч. по укрупненному сортаменту, кг:															
5	крупносортная		093100	18,34	18,22	18,22	18,22	18,22	15,08	15,08	15,08	19,61	15,08	19,61	19,61	16,71
6	среднесортная		093200									8,92	8,92	8,92	8,92	8,92
7	мелкосортная		093300	25,28	19,07	19,07	19,07	19,07	18,04	18,04	18,04	19,24	18,04	19,24	19,24	18,56
8	катанка		093400	8,58	11,86	11,86	11,86	11,86	11,86	11,86	18,53	18,53	18,53	18,53	18,53	18,53
9	толстолистовая		097100													
10	Металлоизделия прим. назначения															
11	(метизы), кг:		120000													
12	Класс Вр I ГОСТ 6727-80		121000	31,45	38,40	38,40	38,40	38,40	38,40	38,40	30,43	30,43	30,43	30,43	30,43	30,43
13	с учетом коэф. отхода	1,02		32,08	39,17	39,17	39,17	39,17	39,17	39,17	31,04	31,04	31,04	31,04	31,04	31,04
14	приведенный к классу AI	1,47		46,23	56,45	56,45	56,45	56,45	56,45	56,45	44,73	44,73	44,73	44,73	44,73	44,73
15	Итого метизов, кг:		120000													
16	в натуральной массе			31,45	38,40	38,40	38,40	38,40	38,40	38,40	30,43	30,43	30,43	30,43	30,43	30,43
17	приведенной к кл. AI			46,23	56,45	56,45	56,45	56,45	56,45	56,45	44,73	44,73	44,73	44,73	44,73	44,73
18	Итого стали приведенной к кл. AI			84,61	100,82	100,82	100,82	100,82	98,79	98,79	98,79	100,25	98,79	100,25	100,25	99,42
19	то же к кл. С38/23			18,34	18,22	18,22	18,22	18,22	15,08	15,08	15,88	19,61	15,08	19,61	19,61	16,71
20	Всего стали, кг:															
21	В натуральном исчислении			83,65	96,47	96,47	96,47	96,47	92,30	92,30	91,00	96,73	91,00	96,73	96,73	93,15
22	приведенной к кл. AI С38/23			102,95	119,04	119,04	119,04	119,04	113,84	113,84	113,87	119,86	113,87	119,86	119,86	116,13
23	Бетон, м куб:															
24	тяжелый класса В25			1,48	1,72	1,72	1,72	1,72	1,72	1,72	1,72	1,72	1,72	1,72	1,72	1,72
25	Портландцемент М400, т		573112	0,570	0,662	0,662	0,662	0,662	0,662	0,662	0,662	0,662	0,662	0,662	0,662	0,662
26	с учетом коэф. отхода	1,006		0,573	0,666	0,666	0,666	0,666	0,666	0,666	0,666	0,666	0,666	0,666	0,666	0,666
27	Щебень, м³		571110	1,184	1,376	1,376	1,376	1,376	1,376	1,376	1,376	1,376	1,376	1,376	1,376	1,376
28	Песок естественный м³		571140	0,888	1,032	1,032	1,032	1,032	1,032	1,032	1,032	1,032	1,032	1,032	1,032	1,032

Инв. № подл. | Подпись и дата | Взам. инв. №

Номер строки	Наименование материала и единица измерения	Коэф. Котх. Кпр.	Код материала	Код, марка изделия: БША50Г-30А-5	БША50Г-30А-6	БША50-12-3	БША50-12-4	БША100-12-3	БША100-12-4	БША50Г-12П-3	БША50Г-12П-4	БША50Г-12А-3	БША50Г-12А-4	БША50-30-9	БША50-30-10	БША50-30-11
				Количество на марку												
1	Сталь арматурная		093000													
2	Класс AI ГОСТ 5781-82		093009	24,84	24,84	8,70	8,70	11,10	11,10	8,70	8,70	8,70	8,70	22,12	22,12	22,12
3	с учетом коэф. отхода	1,01		25,09	25,09	8,79	8,79	11,21	11,21	8,79	8,79	8,79	8,79	22,34	22,34	22,34
4	приведенный к кл. AI	1,00		24,84	24,84	8,70	8,70	11,10	11,10	8,70	8,70	8,70	8,70	22,12	22,12	22,12
5	Класс AII ГОСТ 5781-82		093003	2,56	1,88	1,04	1,04	1,03	1,03	0,52	1,20	1,20	0,52	2,76	2,76	2,76
6	с учетом коэф. отхода	1,01		2,58	1,90	1,05	1,05	1,04	1,04	0,53	1,21	1,21	0,53	2,79	2,79	2,79
7	приведенный к кл. AI	1,24		3,10	2,27	1,29	1,29	1,25	1,25	0,63	1,45	1,45	0,63	3,34	3,34	3,34
8	Класс AIII ГОСТ 5781-82		093004	19,29	19,29	4,70	4,70	4,70	4,70	4,70	4,70	4,70	4,70	9,34	9,34	9,34
9	с учетом коэф. отхода	1,01		19,48	19,48	4,75	4,75	4,75	4,75	4,75	4,75	4,75	4,75	9,43	9,43	9,43
10	приведенной к кл. AI	1,43		27,58	27,58	6,72	6,72	6,72	6,72	6,72	6,72	6,72	6,72	13,36	13,36	13,36
11	Итого стали стержневой арматурной, кг:															
12	в натуральной массе			46,69	46,01	14,44	14,44	16,83	16,83	13,92	14,60	14,60	13,92	34,22	34,22	34,22
13	приведенной к кл. AI			55,52	54,69	16,71	16,71	19,07	19,07	16,05	16,87	16,87	16,05	38,82	38,82	38,82
14	Сталь сортовая		095000													
15	Полосовая ГОСТ 103-76		093100	19,61	16,71	12,30	12,30	12,18	12,18	10,67	13,57	13,57	10,67	18,58	18,58	18,58
16	с учетом коэф. отхода	1,01		19,81	16,88	12,42	12,42	12,30	12,30	10,78	13,70	13,70	10,78	18,76	18,76	18,76
17	приведенная к кл. С38/23	1,00		19,61	16,71	12,30	12,30	12,18	12,18	10,67	13,57	13,57	10,67	18,58	18,58	18,58
18	Угловая равнополочная															
19	с учетом коэф. отхода	1,01														
20	приведенная к кл. С38/23	1,00														
21	Итого стали сортовой, кг:															
22	в натуральной массе			19,61	16,71	12,30	12,30	12,18	12,18	10,67	13,57	13,57	10,67	18,58	18,58	18,58
23	приведенной к кл. С38/23			19,61	16,71	12,30	12,30	12,18	12,18	10,67	13,57	13,57	10,67	18,58	18,58	18,58

Инв. № подл. | Подпись и дата | Взам. инв. №

Номер строки	Наименование материала и единица измерения	Коэф. Котх. Кпр.	Код материала	Код, марка изделия: БШ150Г-30л-5	БШ150Г-30л-6	БШ150-12-3	БШ150-12-4	БШ100-12-3	БШ100-12-4	БШ150Г-12п-3	БШ150Г-12п-4	БШ150Г-12л-3	БШ150Г-12л-4	БШ150-30-9	БШ150-30-10	БШ150-30-11
				Количество на марку												
1	Итого стали арматурной и сортовой, кг:															
2	в натуральной массе			66,38	62,72	26,74	26,74	29,01	29,01	24,59	28,17	28,17	24,59	52,80	52,80	52,80
3	приведенной к кл. AI и С38/23			75,13	71,40	29,01	29,01	31,25	31,25	26,72	30,44	30,44	26,72	57,40	57,40	57,40
4	В т.ч. по укрупненному сортаменту, кг:															
5	крупносортная		093100	19,61	16,71	12,30	12,30	12,18	12,18	10,67	13,57	13,57	10,67	18,58	18,58	18,58
6	среднесортная		093200	8,92	8,92											
7	мелкосортная		093300	19,24	18,56	14,44	14,44	16,83	16,83	13,92	14,60	14,60	13,92	25,64	25,64	25,64
8	катанка		093400	18,53	18,53											
9	толстолистовая		097100											8,58	8,58	8,58
10	Металлоизделия пром. назначения															
11	(метизы), кг:		120000													
12	Класс Вр I ГОСТ 6727-80		121000	30,43	30,43	14,68	14,68	18,33	18,33	16,83	16,82	16,82	16,83	31,45	31,45	31,45
13	с учетом коэф. отхода	1,02		31,04	31,04	14,97	14,97	18,70	18,70	17,17	17,16	17,16	17,17	32,08	32,08	32,08
14	приведенный к классу A I	1,47		44,73	44,73	21,58	21,58	26,94	26,94	24,74	24,72	24,72	24,74	46,23	46,23	46,23
15	Итого метизов, кг:		120000													
16	в натуральной массе			30,43	30,43	14,68	14,68	18,33	18,33	16,83	16,82	16,82	16,83	31,45	31,45	31,45
17	приведенной к кл. A I			44,73	44,73	21,58	21,58	26,94	26,94	24,74	24,72	24,72	24,74	46,23	46,23	46,23
18	Итого стали приведенной к кл. AI			100,25	100,25	38,29	38,29	46,01	46,01	40,79	41,59	41,59	40,79	85,05	85,05	85,05
19	то же к кл. С38/23			19,61	16,71	12,30	12,30	12,18	12,18	10,67	13,57	13,57	10,67	18,58	18,58	18,58
20	Всего стали, кг:															
21	в натуральном исчислении			96,73	93,15	41,42	41,42	47,34	47,34	41,42	44,99	44,99	41,42	84,25	84,25	84,25
22	приведенной к кл. A I и С38/23			119,86	116,13	50,59	50,59	58,19	58,19	51,46	55,16	55,16	51,46	103,63	103,63	103,63
23	Бетон, м куб:															
24	тяжелый класса В 25															
25	Портландцемент М400, т		573112	1,72	1,72	0,59	0,59	0,68	0,68	0,68	0,68	0,68	0,68	1,48	1,48	1,48
26	с учетом коэф. отхода	1,006		0,662	0,662	0,227	0,227	0,262	0,262	0,262	0,262	0,262	0,262	0,570	0,570	0,570
27	Щебень, м³		571110	0,666	0,666	0,228	0,228	0,263	0,263	0,263	0,263	0,263	0,263	0,573	0,573	0,573
28	Песок естественный, м³		571140	1,376	1,376	0,472	0,472	0,544	0,544	0,544	0,544	0,544	0,544	1,184	1,184	1,184
				1,032	1,032	0,354	0,354	0,408	0,408	0,408	0,408	0,408	0,408	0,888	0,888	0,888

Инв. № подл. | Подпись и дата | Взам. инв. №

Номер строки	Наименование материала и единица измерения	Коэф. К отх. К пр.	Код материала	Код, марка изделия											
				БШ150-30-12	БШ100-30-9	БШ100-30-10	БШ100-30-11	БШ100-30-12	БШ100-30-13	БШ100-30-14	БШ150Г-30п-7	БШ150Г-30п-8	БШ150Г-30п-9	БШ150Г-30п-10	БШ150Г-30л-7	БШ150Г-30л-8
				Количество на марку											
1	Сталь арматурная		093000													
2	Класс AI ГОСТ 5781-82		093009	22,12	28,12	28,12	28,12	28,12	28,12	28,12	24,84	24,84	24,84	24,84	24,84	24,84
3	с учетом коэф. отхода	1,01		22,34	28,40	28,40	28,40	28,40	28,40	28,40	25,09	25,09	25,09	25,09	25,09	25,09
4	приведенный к кл. AI	1,00		22,12	28,12	28,12	28,12	28,12	28,12	28,12	24,84	24,84	24,84	24,84	24,84	24,84
5	Класс AII ГОСТ 5781-82		093003	2,76	1,71	1,71	1,71	1,71	2,74	2,74	1,72	1,72	1,72	1,72	1,72	1,72
6	с учетом коэф. отхода	1,01		2,79	1,73	1,73	1,73	1,73	2,77	2,77	1,73	1,73	1,73	1,73	1,73	1,73
7	приведенный к кл. AI	1,21		3,34	2,07	2,07	2,07	2,07	3,31	3,31	2,07	2,07	2,07	2,07	2,07	2,07
8	Класс AIII ГОСТ 5781-82		093004	9,34	9,34	9,34	9,34	9,34	9,34	9,34	19,29	19,29	19,29	19,29	19,29	19,29
9	с учетом коэф. отхода	1,01		9,43	9,43	9,43	9,43	9,43	9,43	9,43	19,48	19,48	19,48	19,48	19,48	19,48
10	приведенный к кл. AI	1,43		13,36	13,36	13,36	13,36	13,36	13,36	13,36	27,58	27,58	27,58	27,58	27,58	27,58
11	Итого стали стержневой арматурной, кг:															
12	в натуральной массе			34,22	39,17	39,17	39,17	39,17	40,20	40,20	45,85	45,85	45,85	45,85	45,85	45,85
13	приведенной к кл. AI			38,82	43,55	43,55	43,55	43,55	44,79	44,79	54,49	54,49	54,49	54,49	54,49	54,49
14	Сталь сортовая		095000													
15	Полосовая ГОСТ 103-76		093100	18,58	15,20	15,20	15,20	15,20	18,34	18,34	15,32	15,32	15,32	15,32	15,32	15,32
16	с учетом коэф. отхода	1,01		18,76	15,35	15,35	15,35	15,35	18,52	18,52	15,47	15,47	15,47	15,47	15,47	15,47
17	приведенная к кл. С38/23	1,00		18,58	15,20	15,20	15,20	15,20	18,34	18,34	15,32	15,32	15,32	15,32	15,32	15,32
18	Угловая равнополочная															
19	с учетом коэф. отхода	1,01														
20	приведенная к кл. С38/23	1,00														
21	Итого стали сортовой, кг:															
22	в натуральной массе			18,58	15,20	15,20	15,20	15,20	18,34	18,34	15,32	15,32	15,32	15,32	15,32	15,32
23	приведенной к кл. С38/23			18,58	15,20	15,20	15,20	15,20	18,34	18,34	15,32	15,32	15,32	15,32	15,32	15,32

Инв. № подл. | Подпись и дата | Взам. инв. №

Номер строки	Наименование материала и единица измерения	Коэф. Котх. Кпр.	Код материала	Код, марка изделия: БША50-30-12	БША100-30-9	БША100-30-10	БША100-30-11	БША100-30-12	БША100-30-13	БША100-30-14	БША50Г-30п-7	БША50Г-30п-8	БША50Г-30п-9	БША50Г-30п-10	БША50Г-30А-7	БША50Г-30А-8
				Количество на марку												
1	Итого стали арматурной и сортовой, кг:															
2	в натуральной массе			52,80	54,37	54,37	54,37	54,37	58,54	58,54	61,17	61,17	61,17	61,17	61,17	61,17
3	приведенной к кл. AI и С38|23			57,40	58,75	58,75	58,75	58,75	63,13	63,13	69,81	69,81	69,81	69,81	69,81	69,81
4	в т.ч. по укрупненному сортаменту, кг:															
5	крупносортная		093100	18,58	15,20	15,20	15,20	15,20	18,34	18,34	15,32	15,32	15,32	15,32	15,32	15,32
6	среднесортная		093200		8,92	8,92	8,92	8,92	8,92	8,92	8,92	8,92	8,92	8,92	8,92	8,92
7	мелкосортная		093300	25,64	18,39	18,39	18,39	18,39	19,42	19,42	18,48	19,76	18,48	19,76	19,76	18,40
8	катанка		093400	8,58	11,86	11,86	11,86	11,86	11,86	11,86	26,57	18,53	26,57	18,53	18,53	26,57
9	толстолистовая		097100													
10	Металлоизделия прим. назначения															
11	(метизы), кг:		120000													
12	Класс Вр I ГОСТ 6727-80		121000	31,45	38,40	38,40	38,40	38,40	38,40	38,40	30,43	30,43	30,43	30,43	30,43	30,43
13	с учетом коэф. отхода	1,02		32,08	39,17	39,17	39,17	39,17	39,17	39,17	31,04	31,04	31,04	31,04	31,04	31,04
14	приведенный к классу A I	1,47		46,23	56,45	56,45	56,45	56,45	56,45	56,45	44,73	44,73	44,73	44,73	44,73	44,73
15	Итого метизов, кг:		120000													
16	в натуральной массе			31,45	38,40	38,40	38,40	38,40	38,40	38,40	30,43	30,43	30,43	30,43	30,43	30,43
17	приведенной к кл. A I			46,23	56,45	56,45	56,45	56,45	56,45	56,45	44,73	44,73	44,73	44,73	44,73	44,73
18	Итого стали приведенной к кл. A I			85,05	100,00	100,00	100,00	100,00	101,24	101,24	99,22	99,22	99,22	99,22	99,22	99,22
19	то же к кл. С38|23			18,58	15,20	15,20	15,20	15,20	18,34	18,34	15,32	15,32	15,32	15,32	15,32	15,32
20	Всего стали, кг:															
21	в натуральном исчислении			84,25	92,77	92,77	92,77	92,77	96,94	96,94	91,60	91,60	91,60	91,60	91,60	91,60
22	приведенной к кл. A I и С38|23			103,63	115,20	115,20	115,20	115,20	119,58	119,58	114,54	114,54	114,54	114,54	114,54	114,54
23	Бетон, м куб:															
24	тяжелый класса В25			1,48	1,72	1,72	1,72	1,72	1,72	1,72	1,72	1,72	1,72	1,72	1,72	1,72
25	Портландцемент М400, т		573112	0,570	0,662	0,662	0,662	0,662	0,662	0,662	0,662	0,662	0,662	0,662	0,662	0,662
26	с учетом коэф. отхода	1,006		0,573	0,666	0,666	0,666	0,666	0,666	0,666	0,666	0,666	0,666	0,666	0,666	0,666
27	Щебень, м³		571110	1,184	1,376	1,376	1,376	1,376	1,376	1,376	1,376	1,376	1,376	1,376	1,376	1,376
28	Песок естественный, м³		571140	0,888	1,032	1,032	1,032	1,032	1,032	1,032	1,032	1,032	1,032	1,032	1,032	1,032

Инв. № подл. | Подпись и дата | Взам. инв. №

Номер строки	Наименование материала и единица измерения	Коэф. К отх. К пр.	Код материала	Код, марка изделия: БШЛ50Г-30Л-9	БШЛ50Г-30Л-10	ПЛ100-24.25.2-1										
				Количество на марку												
1	Сталь арматурная		093000													
2	Класс А I ГОСТ 5781-82		093009	24,84	24,84	12,32										
3	с учетом коэф. отхода	1,01		25,09	25,09	12,44										
4	приведенный к кл. А I	1,00		24,84	24,84	12,32										
5	Класс А II ГОСТ 5781-82		093003	1,72	1,72											
6	с учетом коэф. отхода	1,01		1,73	1,73											
7	приведенный к кл. А I	1,21		2,07	2,07											
8	Класс А III ГОСТ 5781-82		093004	19,29	19,29	102,18										
9	с учетом коэф. отхода	1,01		19,48	19,48	103,20										
10	приведенной к кл. А I	1,43		27,58	27,58	146,12										
11	Итого стали стержневой арматурной, кг:															
12	в натуральной массе			45,85	45,85	114,50										
13	приведенной к кл. А I			54,49	54,49	158,44										
14	Сталь сортовая		095000													
15	Полосовая ГОСТ 103-76		093100	15,32	15,32											
16	с учетом коэф. отхода	1,01		15,47	15,47											
17	приведенная к кл. С38/23	1,00		15,32	15,32											
18	Угловая равнополочная															
19	с учетом коэф. отхода	1,01														
20	приведенная к кл. С38/23	1,00														
21	Итого стали сортовой, кг:															
22	в натуральной массе			15,32	15,32											
23	приведенной к кл. С38/23			15,32	15,32											

Инв. № подл. | Подпись и дата | Взам. инв. №

Номер строки	Наименование материала и единица измерения	Коэф. Котх. Кпр.	Код материала	Код, марка изделия: БШ50Г-30А-9	БШ50Г-30А-10	ПА100-24.252-1										
				Количество на марку												
1	Итого стали арматурной и сортовой, кг:															
2	в натуральной массе			61,17	61,17	114,50										
3	приведенной к кл. А I и С38/23			69,81	69,81	158,44										
4	В т.ч. по укрупненному сортаменту, кг:															
5	крупносортная		093100	15,32	15,32											
6	среднесортная		093200	8,92	8,92											
7	мелкосортная		093300	19,76	18,48	82,52										
8	катанка		093400	18,53	18,53	31,98										
9	толстолистовая		097100													
10	Металлоизделия пром. назначения															
11	(метизы), кг:		120000													
12	Класс Вр I ГОСТ 6727-80		121000	30,43	30,43											
13	с учетом коэф. отхода	1,02		31,04	31,04											
14	приведенный к классу А I	1,47		44,73	44,73											
15	Итого метизов, кг;		120000													
16	в натуральной массе			30,43	30,43											
17	приведенной к кл. А I			44,73	44,73											
18	Итого стали приведенной к кл. А I			99,22	99,22	158,44										
19	то же к кл. С38/23			15,32	15,32											
20	Всего стали, кг:															
21	в натуральном исчислении			91,60	91,68	114,50										
22	приведенной к кл. А I и С38/23			114,54	114,54	158,44										
23	Бетон, м куб:															
24	тяжелый класса В25			1,72	1,72	1,19										
25	Портландцемент М400, т		573112	0,662	0,662	0,458										
26	с учетом коэф. отхода	1,006		0,666	0,666	0,461										
27	Щебень, м³		571110	1,376	1,376	0,952										
	[illegible]зенный, м³		571148	1,032	1,032	0,714										

Инв. № подл. | Подпись и дата | Взам. инв. №

gost.e-ecolog.ru