ТИПОВОЙ ПРОЕКТ

905-40

АННУЛИРОВАНО

ГАЗОРЕГУЛЯТОРНЫЕ

ПУНКТЫ /ГРП/

С ЭЛЕКТРОННЫМИ РЕГУЛЯТОРАМИ ДЛЯ ПРОМЫШЛЕННЫХ ПРЕДПРИЯТИЙ И ЭЛЕКТРОСТАНЦИЙ

СОСТАВ ПРОЕКТА:

АЛЬБОМ I — Пояснительная записка. Технологическая часть.

АЛЬБОМ II — КИП и автоматика. Защита от коррозии. Архитектурно-строительная, сантехническая электрическая часть

АЛЬБОМ III — Нестандартизированное оборудование. Часть 1. Часть 2.

АЛЬБОМ IV — Задание заводу-изготовителю на щиты автоматики.

АЛЬБОМ V — Сметы.

АЛЬБОМ VI — Заказные спецификации

АЛЬБОМ III

Часть 1.

Разработан проектным институтом Укргипроинжпроект МКХ УССР

Утвержден и введен в действие Укргипроинжпроектом с 30 ноября 1975 г.

Приказ № 168 от 28 ноября 1975 г.

КФЦИТП инв. N-6804/III т.1

gost.e-ecolog.ru

Содержание альбома.

Обозначение	Наименование	Стр.
	Титульный лист	1
	Содержание альбома	2
ТГ-17-1,2,3,4,5-00.00.00Р	Фильтр газовый Ду100, 200, 300 Ру12;16 Расчет на прочность.	3
ТГ-17-4-00.00.00	Фильтр газовый Ду200, Рр6	4
ТГ-17-4-01.00.00	Корпус.	
ТГ-17-4-00.00.00СБ	Фильтр газовый Ду200, Рр6 Сборочный чертеж	5,6
ТГ-17-4-01.00.00СБ	Корпус. Сборочный чертеж	7,8
ТГ-17-4-01.00.01	Обечайка	9
ТГ-17-4.01.00.07	Пластина	
ТГ-17-4-01.00.08	Пластина	
ТГ-17-4-01.00.06	Лист отбойный	10
ТГ-17-4-01.00.04	Косынка	
ТГ-17-4-01.00.05	Косынка	
ТГ-17-4-00.00.02	Прокладка	
ТГ-17-4-02.00.00	Крышка	11
ТГ-17-4-03.00.00	Кронштейн	
ТГ-17-4-00.00.03	Прокладка	
ТГ-17-4-01.00.08	Днище	
ТГ-17-4-02.00.00СБ	Крышка	12
ТГ-17-4-03.00.00СБ	Кронштейн	
ТГ-17-4-03.00.01	Кронштейн	13
ТГ-17-4-01.00.03	Накладка	
ТГ-17-4-00.00.01	Прокладка	
ТГ-17-1-00.00.05	Упор	14
ТГ-17-1-00.00.06	Серьга	
ТГ-17-1-00.00.07	Табличка	15
ТГ-17-2-01.00.07	Стойка	16
ТГ-17-2-01.00.01	Втулка	
ТГ-17-1-01.00.08	Штуцер	17
ТГ-17-1-05.00.00	Ручка	18
ТГ-17-1-05.00.00СБ	Ручка. Сборочный чертеж	
ТГ-17-1-05.00.01	Гайка специальная	
ТГ-17-1-05.00.01	Рычаг	
ТГ-17-2-02.00.00	Кассета	19
ТГ-17-2-02.00.00СБ	Кассета. Сборочный чертеж.	20
ТГ-17-2-02.01.00	Корпус	21
ТГ-17-2-02.01.03	Штырь	
ТГ-17-2-02.01.02	Угольник	
ТГ-17-2-02.02.00	Крышка	
ТГ-17-2.02.01.00СБ	Корпус. Сборочный чертеж	22
ТГ-17-2-02.01.01	Решетка	23
ТГ-17-2-02.02.00СБ	Крышка	24
ТГ-17-5-00.00.00	Фильтр газовый Ду300, Рр6	25
ТГ-17-5-01.00.00	Корпус	
ТГ-17-5-00.00.00СБ	Фильтр газовый Ду300, Рр6 Сборочный чертеж.	26,27
ТГ-17-5-01.00.00СБ	Корпус	28,29,30
ТГ-17-5-02.00.00	Крышка	31
ТГ-17-5-01.00.01	Обечайка	
ТГ-17-5-00.00.03	Прокладка	

Обозначение	Наименование	Стр.
ТГ-17-5-02.00.00СБ	Крышка. Сборочный чертеж.	32
ТГ-17-5-00.00.02	Прокладка	
ТГ-17-5-01.00.03	Накладка	
ТГ-17-3-01.01.00	Опора	33
ТГ-17-3-01.01.01	Косынка	
ТГ-17-3-01.01.03	Плита опорная	
ТГ-17-3-01.00.01	Каркас	
ТГ-17-3-01.01.00СБ	Опора. Сборочный чертеж.	34
ТГ-17-3-01.00.07	Пластина	
ТГ-17-3-01.00.09	Днище	
ТГ-17-3-01.00.03	Пластина	35
ТГ-17-3-01.00.06	Отбойник	
ТГ-17-3-01.00.10	Пластина	
ТГ-17-3-01.00.08	Пластина	36

Расчет корпусов фильтров выполнен в соответствии с РТМ42-62 (издательство стандартов г. Москва) и сборника руководящих материалов по котлонадзору (издательство „Недра" г. Москва 1972г).

Условные обозначения.

N-п/п	Наименование	Обозн.	Разм.
1	Толщина цилиндрической обечайки исполнительная	S	см
2	Расчетное давление	P_p	$\frac{кгс}{см^2}$
3	Внутренний диаметр обечайки	$Д$	см
4	Номинальное допустимое напряжение	σ	$\frac{кгс}{см^2}$
5	Прибавки на коррозию $C=0,15$; округления размеров $C_0=0,01$; дополнительные $C_1=0,002$ (РТМ 42-62 стр.9 п.п. 1,3,1; 1,3.3).	C C_0 C_1	– – –
6	Конструктивный коэффициент	k	–
7	Коэффициент прочности сварного шва $\varphi=0,7$	φ	–
8	Поправочный коэффициент	η	–
9	Толщина днища исполнительная	S_1	см
10	Внутренний диаметр днища	$Д_1$	см
11	Внутренняя высота выпуклой части днища	h	см
12	Толщина укрепляющей накладки	$S_н$	см
13	Диаметр укрепляемого отверстия	d	см
14	Длина стенки штуцера, участвующего в укреплении отверстия	L	см
15	Наружный диаметр укрепляющей накладки	$d_з$	см
16	Допускаемое напряжение	$[\sigma]$	$\frac{кгс}{см^2}$
17	Толщина стенки обечайки или днища расчетная	S_p	см
18	Толщина стенки усиливающего штуцера	$S_м$	см
19	Коэффициент неукрепленного отверстия	Z	–
20	Расчетная температура	-40	°C

Расчеты сведены в таблицы

I. Толщина цилиндрической обечайки

$$S=\frac{P_p\cdot Д}{2\cdot\varphi\cdot[\sigma]-P_p}+C+C_0+C_1$$

$$[\sigma]=\eta\cdot\sigma=1,0\cdot1700=1700\ кгс/см^2$$

1	Ду фильтров	100	200	300	200	300
2	Pp газа, кгс/см²	12	12	12	6	6
3	Материал	Сталь 15Х5М Гост 7350-66				
4	Д обечайки; см	42	70	100	70	100
5	S обечайки; мм	4	6	8	4	6

II Толщина эллиптического отбортованного днища

$$S_1=\frac{P_p\cdot Д_1}{4Z\cdot k\cdot\varphi\cdot[\sigma]-P_p}\cdot\frac{Д_1}{2h}+C+C_0+C_1$$

$$[\sigma]=\eta\cdot\sigma=1,0\cdot1700=1700\ кгс/см^2$$

1	Ду фильтров	100	200	300	200	300
2	Pp газа; кгс/см²	12	12	12	6	6
3	Материал	Сталь 15Х5М Гост 7350-66				
4	Д. днища; см	426	720	1000	720	1000
5	h днища; см	10	22	29	22	29
6	S₁ днища; см	10	12	12	8	10

III. Толщина укрепляющей накладки

$$S_н=\frac{1}{d_з\cdot d}\left[d(2S_p-S)-2L\left(S_ш-\frac{P_p\cdot d}{2[\sigma]}\right)\right]$$

$$[\sigma]=\eta\cdot\sigma=1,0\cdot1700=1700\ кгс/см^2$$

1	Ду фильтров	100	200	300	200	300
2	Pp газа; кгс/см²	12	12	12	6	6
3	Материал	Сталь 15Х5М Гост 7350-66				
4	$d_з$ накладки; см	17	31	42	27	42
5	d отверстия; см	11	22	32	22	32
6	Sp накладки; см	0,6	0,8	1,0	0,6	0,8
7	L штуцера; см	22	22	26	22	26
8	Sн [illegible]ки, мм.	4	6	8	4	6

Технические требования к изготовлению и установке фильтров.

1. Предельные отклонения размеров: отверстий - по A_7, валов - по B_7, остальных по CM_7.
2. Корпуса фильтров изготовить в соответствии с „Общими требованиями" на изготовление сосудов („Сборник руководящих материалов по котлонадзору" г. Москва 1974г. стр. 144).
3. Наружную поверхность фильтров покрыть антикоррозийным защитным слоем.
4. В качестве наполнителя кассет применяется нить капроновая 29,0(34,0) марки Т, Гост 15897-70.
5. На каждый фильтр после его установки и регистрации должны быть нанесены красной на видном месте или на специальной табличке следующие данные:
   а) наименование завода-изготовителя;
   б) заводской номер сосуда;
   в) год изготовления;
   г) рабочее давление, кгс/см²;
   д) пробное давление, кгс/см²;
   е) допустимая температура стенок сосуда, °C
6. При температуре окружающей среды ниже -40°C рекомендуется утепление корпуса фильтра.
7. Материалы для изготовления корпусов, днищ, патрубков и фланцев, а также крепежных изделий выбраны в соответствии со „Сборником руководящих материалов по котлонадзору" (Приложение 3 стр. 308) из условий рабочей температуры стенки фильтров от -40°C до +100°C и Гост 5681-57, а также Гост 103-57 в части сортамента:
   а) корпуса, днища - сталь 15Х5М Гост 7350-66.
   б) патрубки - сталь 12МХ Гост 550-58.
   в) крепеж - сталь 35Х Гост 4543-71.
   г) фланцы - сталь 15Х5М Гост 7350-66

Технические характеристики

1	Ду фильтров	100	200	300	200	300
2	Рабочее давление газа кгс/см²	12	12	12	6	6
3	Max. расход газа, м³/час	19000	46000	100000	36000	80000
4	Рабочая температ. стенки °C	от -40 до +50				
5	Емкость фильтров, л.	85	350	1050	350	1050
6	Масса, кг	185	567	1167	400	840

6804/III г 1 | 3

Изм	Лист	№ докум.	Подп.	Дата
Разраб	Казаков	[illegible]		1Х.75
Пров.	Притуленко	[illegible]		1Х.75
Т.контр.	Малыш	[illegible]		1Х.75
Рук.	Кашлер	[illegible]		1Х.75
Н.контр	Маршинкевич	[illegible]		1Х.75
Утв	Бабенко	[illegible]		1Х.75

ТГ-17-1,2,3,4,5-00.00.00Р

Фильтр газовый Ду100, 200, 300 Ру 12,6 Расчет на прочность.

Лит.	Масса	Масштаб
	–	–

Лист | Листов

Укрепроинжпроект

Формат 12

Формат	Зона	Поз.	Обозначение	Наименование	Кол.	Примеч.
54		15	ТГ-17-4 01.00.10	Патрубок		
				Труба 219х6		
				Гост 8732-70		
				Ст12МХ Гост 550-58		
				ℓ=160-1.0	2	5,1
54		16	ТГ-17 4-01 00.11	Пластина		
				Лист 4 Гост 5681-57 / Ст3 Гост 14637-69		
				ℓ=530-1,8 х 20-0,34	2	0,43
54		17	ТГ-17-4-01.00.12	Пластина		
				Лист 12 Гост 5681-57 / Ст3 Гост 14637-69		
				250-1.15 х 180-1.0	3	4,2
54		18	ТГ-17-4-01 00.13	Накладка		
				Лист 8 Гост 5681-57 / Ст3 Гост 14637-69		
				120-0,8 х 90-0,8	1	
54		19	ТГ-17-4-01.00.14	Пластина ℓ=700-2,0		
				Полоса 4х20 ГОСТ 103-57 / ст 3 сп ГОСТ 535-79	2	0,44
				Стандартные		
				изделия		
				Фланцы Гост 1255-67		
		21		100-6	1	
		22		200-6	2	
		23		700-6		
		13		Днище 720х12-25		
				15х5М ГОСТ 6533-66	1	
				(Заготовка для		
				ТГ-17-4-01.00)	08	

Инв.№ подл. | Подп. и дата | Взам.инв.№ | Инв.№ дубл. | Подп. и дата

Изм.	Лист	№докум.	Подп.	Дата	ТГ-17-4-01.00.00	Лист 2

Формат	Зона	Поз.	Обозначение	Наименование	Кол.	Примеч.
				Документация		
х			ТГ-17-4-01.00.00 СБ	Сборочный чертеж		*22-2 л
				Детали.		
11		3	ТГ-17-2-01.00.07	Стойка	3	
11		4	ТГ-17-1-01.00.08	Штуцер	4	
11		5	ТГ-17-2-01.00.11	Втулка	2	
12		6	ТГ-17-4-01.00.01	Обечайка	1	
11		7	ТГ-17-4-01.00.02	Пластина	1	
11		8	ТГ-17-4-01.00.03	Накладка	2	
11		9	ТГ-17-4-01.00.04	Косынка	4	
11		10	ТГ-17-4-01.00.05	Косынка	4	
11		11	ТГ-17-4-01.00.06	Лист отбойный	1	
11		12	ТГ-17-4-01.00.07	Пластина	1	
54			ТГ-17-4-01.00.08	Днище	1	
54		14	ТГ-17-4-01.00.09	Патрубок		
				Труба 108х4 Гост 8732-70		
				Ст12МХ Гост 550-58		
				ℓ=90-0,8	1	0,92

Инв.№ подл. | Подп. и дата | Взам.инв.№ | Инв.№ дубл. | Подп. и дата

Изм.	Лист	№докум.	Подп.	Дата	ТГ-17-4-01.00.00	Лит.	Лист 1	Листов 2
Разраб.		Кольденко		IX.75	Корпус	Укрегпромпроект		
Пров.		Притуленко		IX.75				
Рук.		Кашлер		IX.75				
Н.контр.		Марчинкевич		IX.75				
Утв.		Бабенко		IX.75				

Копировал ЭКирая — Формат 11

Формат	Зона	Поз.	Обозначение	Наименование	Кол.	Примеч.
				Стандартные		
				изделия.		
				Болты Гост 7798-70		
		16		М16х65. 58.019	24	
		17		М24х95. 58.019	24	
		18		Винт М3х4 36.019		
				Гост 17473-72	4	
				Гайки Гост 5915-70		
		19		2М16.5.019	24	
		20		2М24.5.019	24	
		21		2М48х3.5.019	1	
		22		Колпак 15 Гост 8962-59	4	
		23		Шайба 48-019		
				Гост 11371-68	1	
		24		Рым-болт М30		
				Гост 4751-73	1	
		25		Фланец 200-8		
				Гост 1255-67	2	

Инв.№ подл. | Подп. и дата | Взам.инв.№ | Инв.№ дубл. | Подп. и дата

Изм.	Лист	№докум.	Подп.	Дата	ТГ-17-4-00.00.00	Лист 2

Формат	Зона	Поз.	Обозначение	Наименование	Кол	Приме
				Документация		
х			ТГ-17-4-00.00.00 СБ	Сборочный чертеж		*22-2 л
				Сборочные единицы		
11		1	ТГ-17-1-05.00.00	Ручка	1	
11		2	ТГ-17-2-02.00.00	Кассета	1	
11		3	ТГ-17-4-01.00.00	Корпус	1	
11		4	ТГ-17-4-02.00.00	Крышка	1	
11		5	ТГ-17-4-03.00.00	Кронштейн	1	
				Детали		
11		8	ТГ-17-1-00.00.05	Упор	1	
11		9	ТГ-17-1-00.00.06	Серьга	1	
11		10	ТГ-17-1-00.00.07	Табличка	1	
11		11	ТГ-174-00.00.01	Прокладка	1	
11		12	ТГ-17-4-00.00.02	Прокладка	2	
11		13	ТГ-17-4-00.00.03	Прокладка	1	
54		14	ТГ-17-4-00.00.04	Прокладка		
				Паронит ПМБ 2		
				Гост 481-71		
				ф 20	4	0,04

6804/III г 1 — 4

Инв.№ подл. | Подп. и дата | Взам.инв.№ | Инв.№ дубл. | Подп. и дата

Изм.	Лист	№докум.	Подп.	Дата	ТГ-17-4-00.00.00	Лит.	Лист 1	Листов 2
Разраб.		Колодченко		IX.75	Фильтр газовый Ду 200, Рр -6	Укрегпромпроект		
Пров.		Притуленко		IX.75				
Рук.		Кашлер		IX.75				
Н.контр.		Марчинкевич		IX.75				
Утв.		Бабенко		IX.75				

Копировал ЭКирая — Формат 11

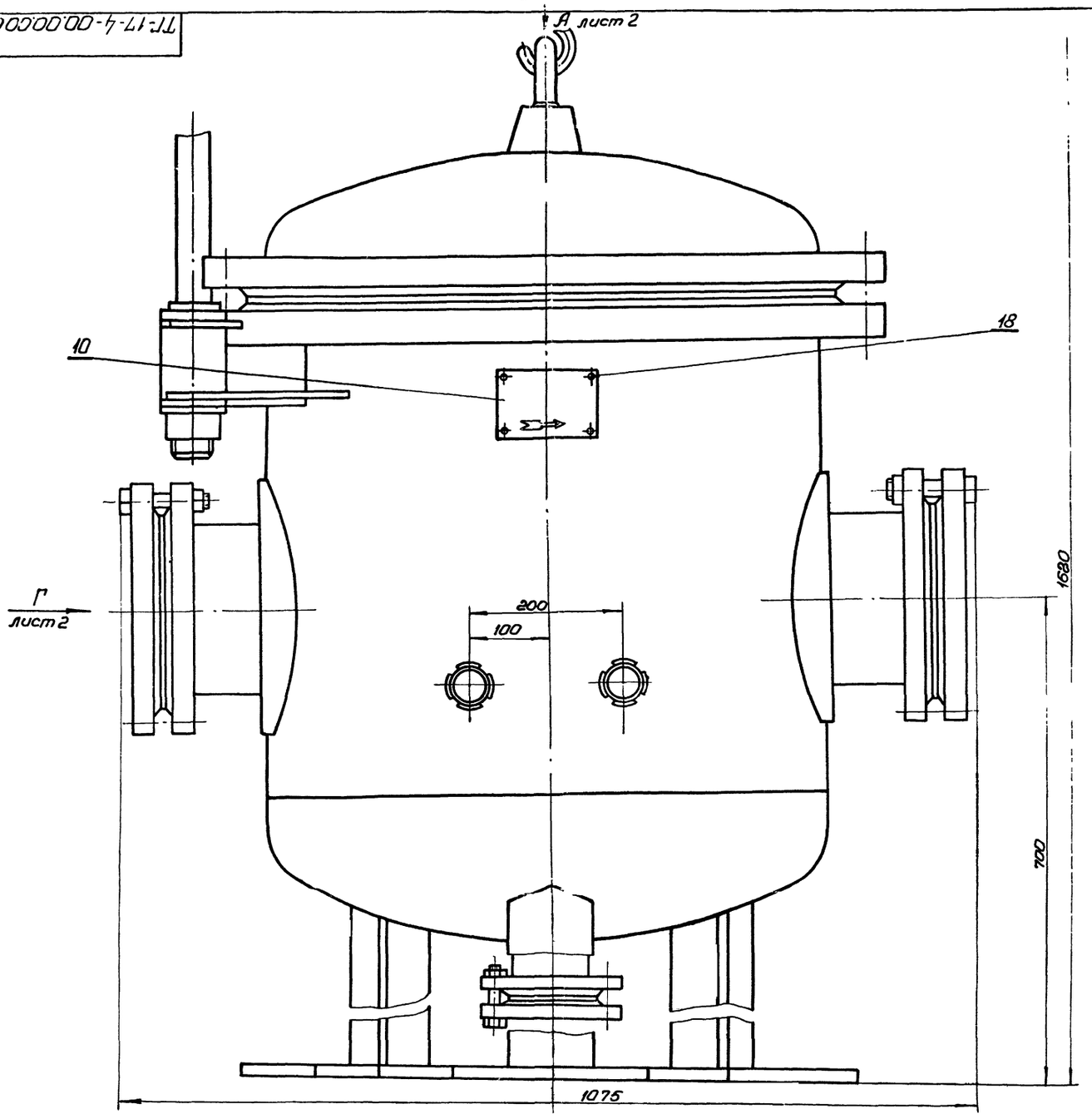

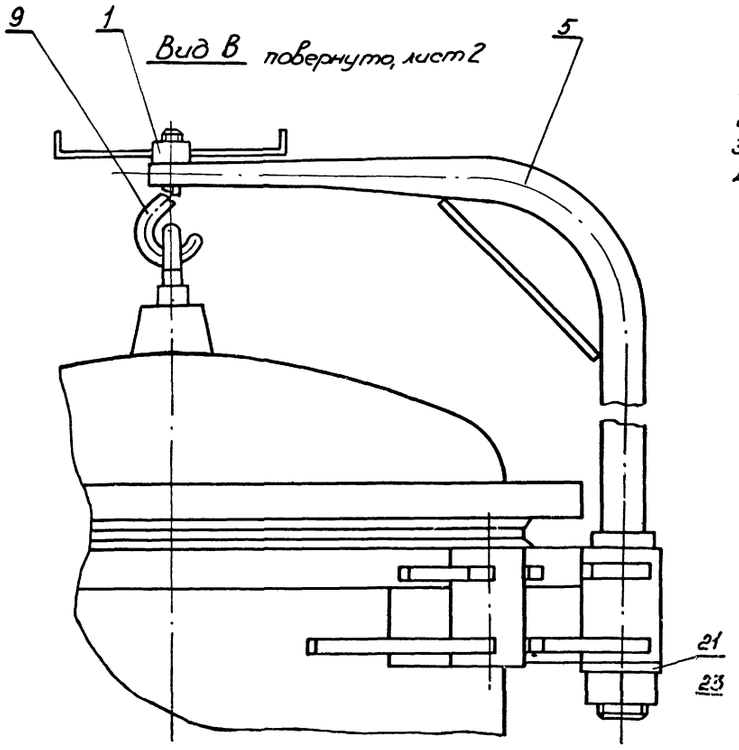

Техническая характеристика.

1. Максимальный расход газа. 36000 м³/час.
2. Рабочее давление газа. 6 кгс/см²
3. Рабочая температура стенки от 40° до 50°С
4. Емкость 350 л.

Технические требования.

1. Размеры для справок.
2. Наружную поверхность фильтра покрыть грунтовкой ГФ-020 Гост 4056-63, красить эмалью ПФ-133 серого цвета N-287 Гост 926-63 2 раза.

					ТГ-17-4-00.00.00СБ			5
Изм	Лист	№ докум.	подп.	дата	Фильтр газовый Ду200, Рр 6 кгс/см² Сборочный чертеж	Лит.	Масса 400	Масштаб 1:4
Разраб		Казаков		IX.75				
Пров.		Прилуленко		IX.75				
Т.контр		Малыш		IX.75		Лист 1	Листов 2	
Рук		Кашлер		IX.75		Укргипроинжпроект		
Н.контр		Марцинкевич		IX.75				
Утв		Бабенко		IX.75				

6804/III

Копировал Д.Кирая

Формат 22

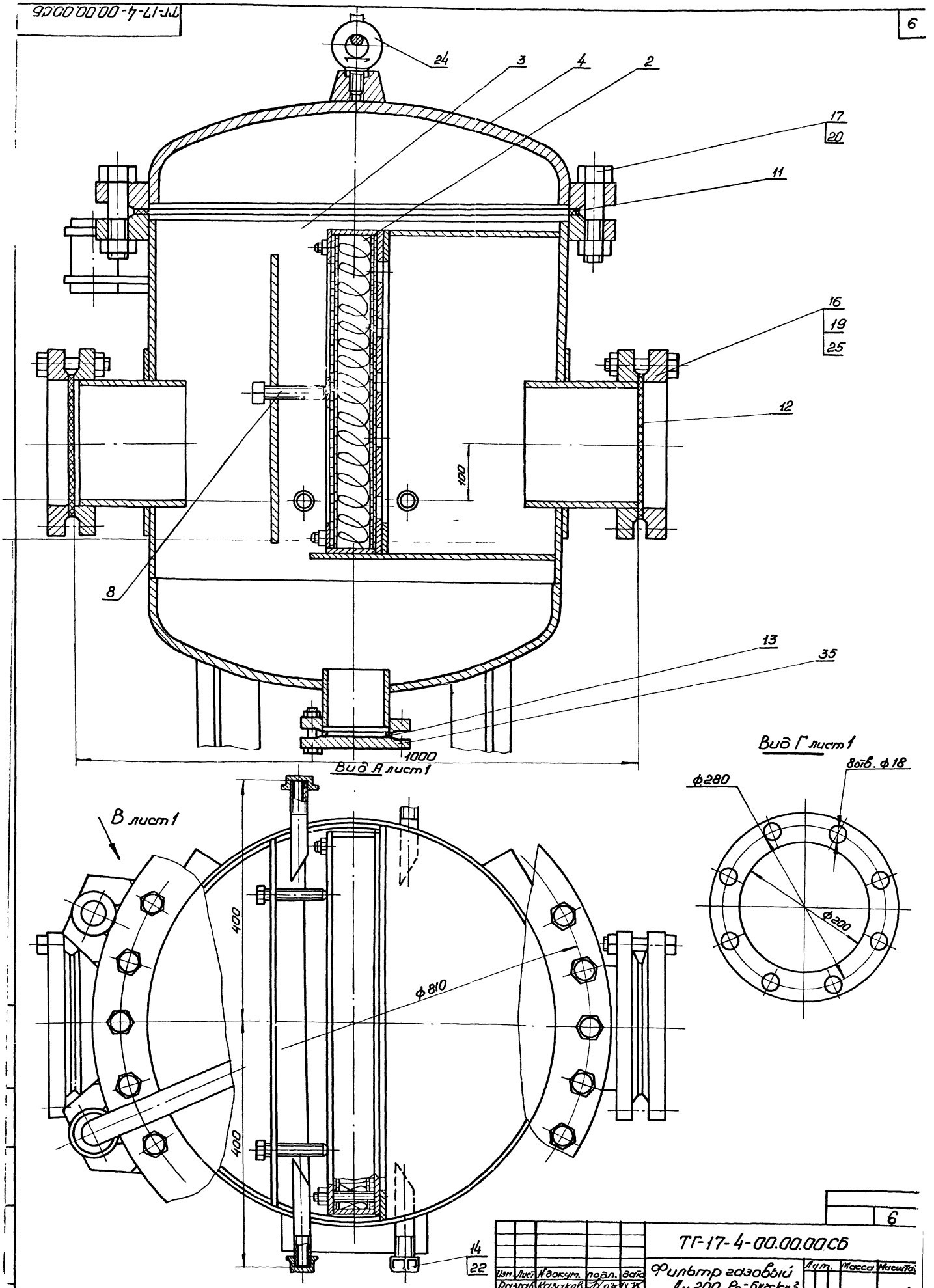

					ТГ-17-4-00.00.00СБ			6
Изм.	Лист	№ докум.	подп.	дата	Фильтр газовый Ду 200 Рр-6кгс/см² Сборочный чертеж	Лит.	Масса	Масштаб 1:4
Разраб.		Казаков		IX.75				
Пров.		Притуленко		IX.75				
Т.контр.		Малыш		IX.75		Лист 2	Листов 6	
Рук.		Кашлер		IX.75				
Н.контр.		Марцинкевич		IX.75		Укргипроинжпроект		
Утв.		Бабенко		IX.75				

6804/III ч 1

Копировал Жирная

Формат 22

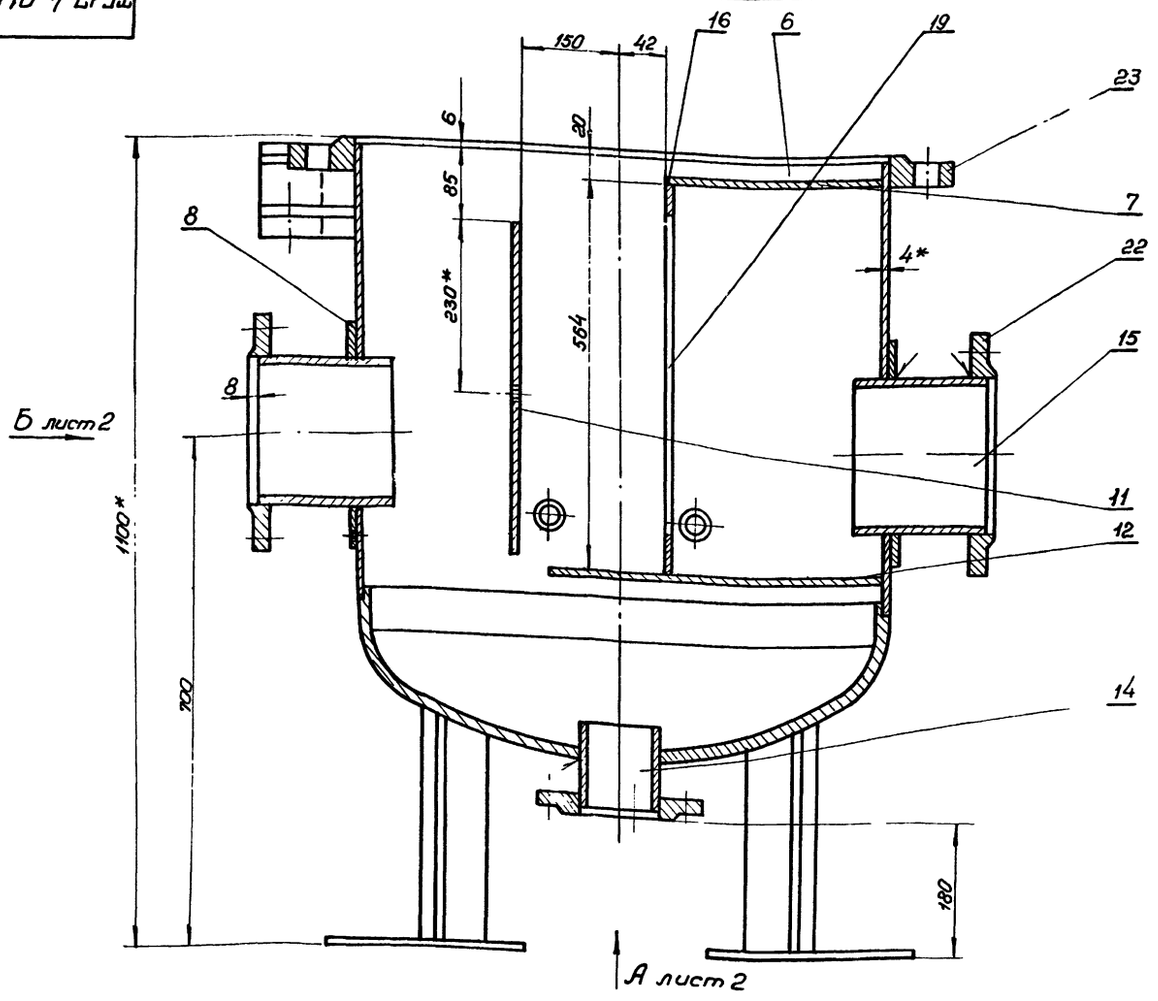

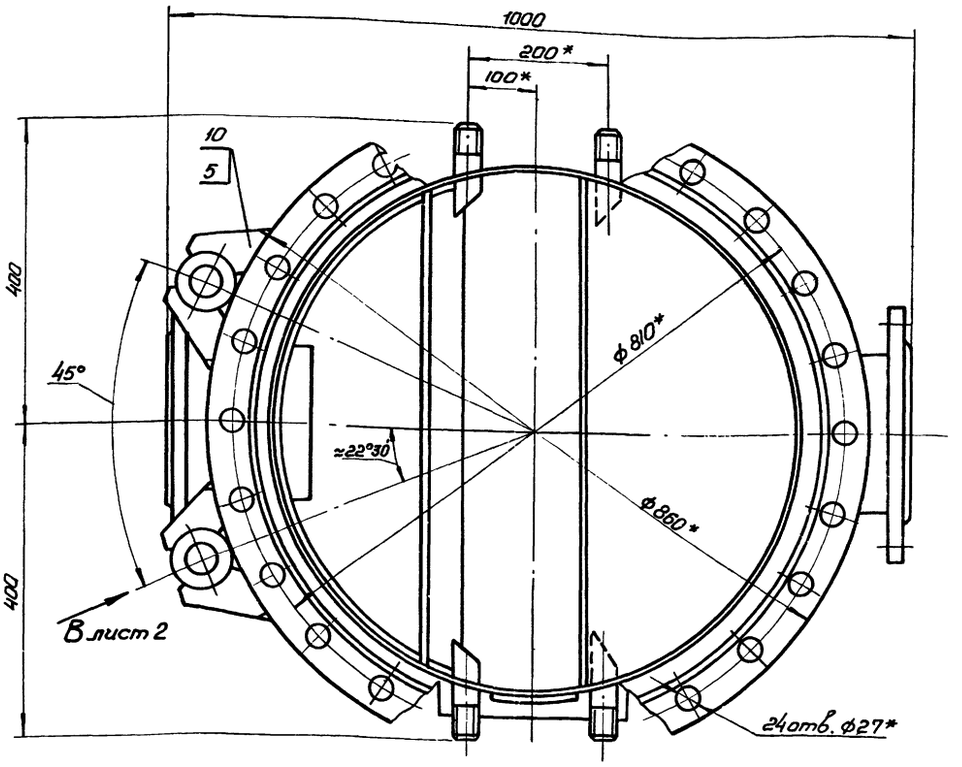

1. Сварные швы мест прилегания деталей угловые - У2; тавровые - Т1-Δ4 по Гост 5264-69, угловые У2-Δ5; У4-Δ5 по Гост 16037-70

2. Электрод Э42 Гост 9467-60.

3. *Размеры для справок.

4. Предельные отклонения размеров валов - по $В_7$; остальных - по $СМ_7$.

					ТГ-17-4-01.00.00.СБ			
Изм.	Лист	№ докум.	Подп.	Дата	Корпус	Лит.	Масса	Масштаб
Разраб.		Колядёнко		IX.75	Сборочный чертеж		229	1:5
Пров.		Притуленко		IX.75		Лист 1	Листов 2	
Т.контр.		Малыш		IX.75				
Рук.		Кашлер		IX.75		Укргипроинжпроект		
Н.контр.		Марцинкевич		IX.75				
Утв.								

6804/III ч1

Копировал Д.Кирсан

Формат 22

Вид Б лист 1

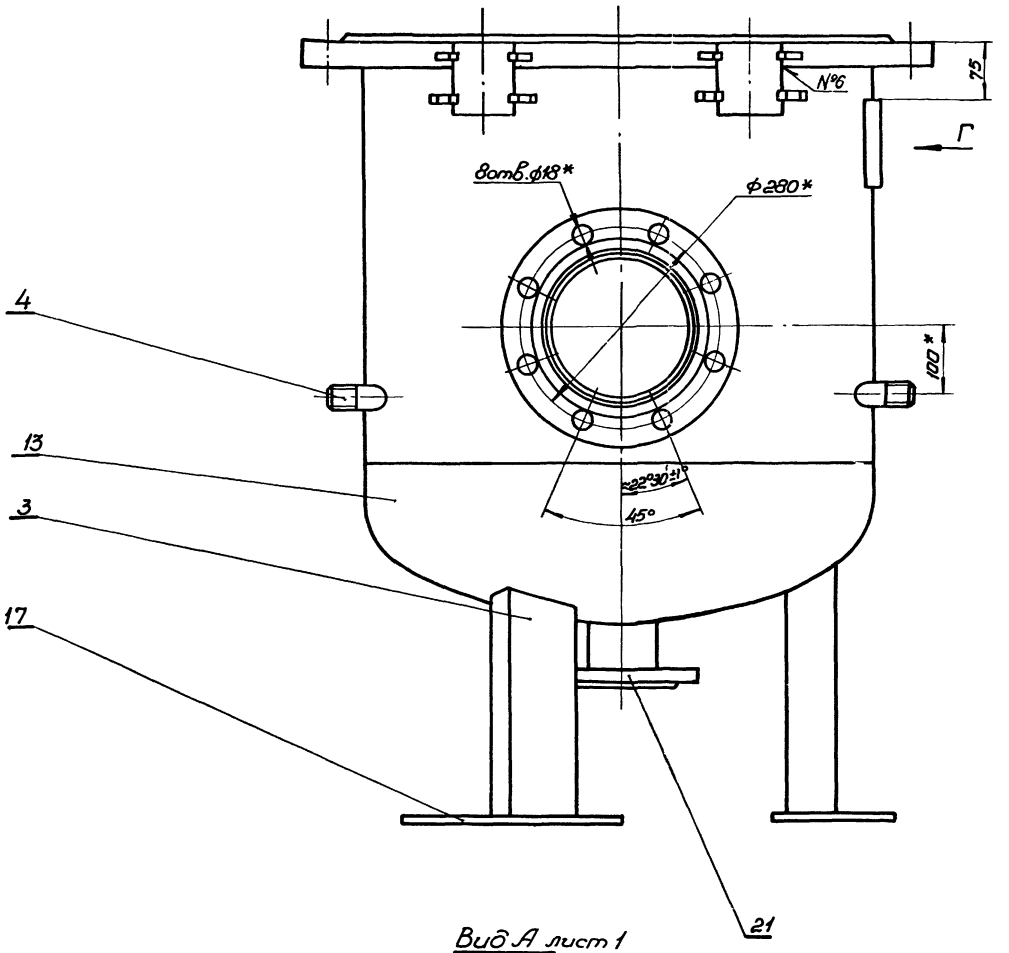

Вид Г

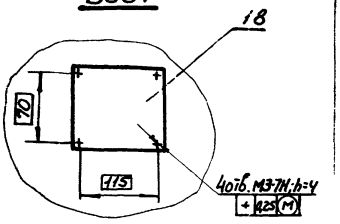

Вид А лист 1

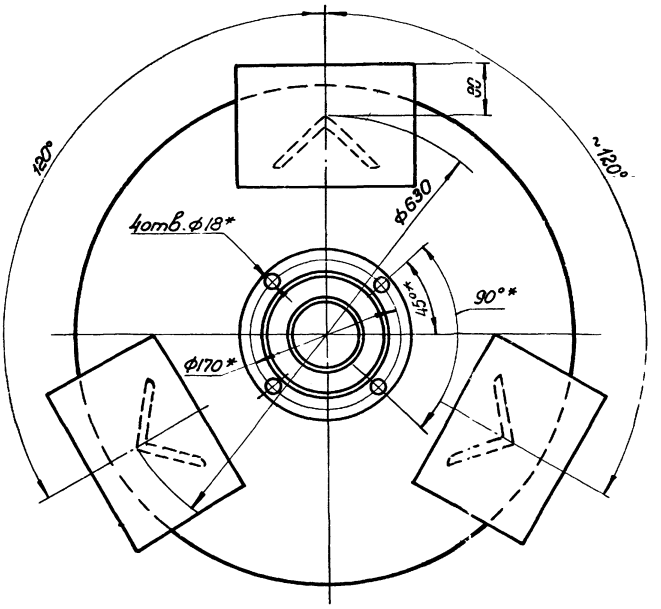

Вид В повернуто, лист 1

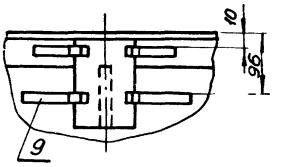

*Размеры для справок.

						ТГ-17-4-01.00.00.СБ	
Изм.	Лист	№докум.	подп.	дата			
Разраб.		Колодезко		IX.75	Корпус. Сборочный чертеж	Лит.	Масса / Масштаб
Пров.		Притуленко		IX.75			1:5
Т.контр.		Малыш		IX.75		Лист 2	Листов 6
Рук.		Кошлер		IX.75		Укргипроцинжпроект	
Н.контр.		Марчинков		IX.75			
Утв.							

6804/III т 1

Копировал — Формат А2

ТГ-17-4-01.00.07

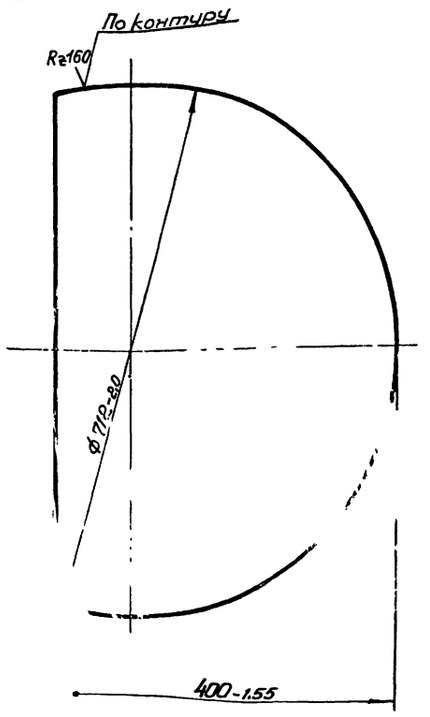

Изм.	Лист	№ докум.	Подп.	Дата	ТГ-17-4-01.00.07			
Разраб.		Коляденко		11.75	Пластина	Лит.	Масса	Масштаб
Пров.		Притуленко		11.75			7,25	1:5
Т.контр.		Малыш		11.75		Лист	Листов 1	
Рук.		Кашлер		11.75	Лист 4 Гост 5681-57 / ВСТ3сп Гост 14637-69	Укргипроинжпроект		
Н.контр.		Марцинкевич		11.75				
Утв.								

Копировал Дкирая

Формат 11

ТГ-17-4-01.00.02

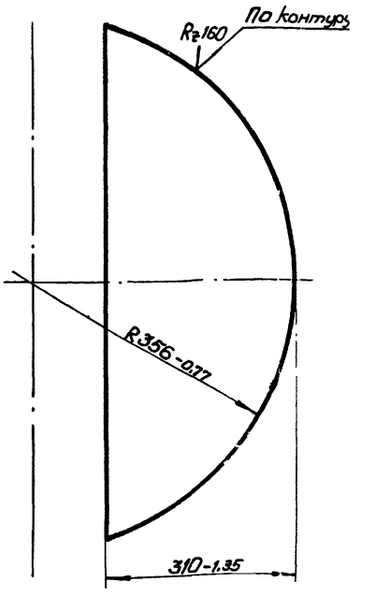

Изм.	Лист	№ докум.	Подп.	Дата	ТГ-17-4-01.00.02			
Разраб.		Коляденко		11.75	Пластина	Лит.	Масса	Масштаб
Пров.		Притуленко		11.75			5,1	1:5
Т.контр.		Малыш		11.75		Лист	Листов	
Рук.		Кашлер		11.75	Лист 4 Гост 5681-57 / ВСТ3сп Гост 14637-69	Укргипроинжпроект		
Н.контр.		Марцинкевич		11.75				
Утв.								

Инв. № подл. | Подп. и дата | Взам. инв. № | Инв. № дубл. | Подп. и дата

Копировал Дкирая

Формат 11

ТГ-17-4-01.00.01

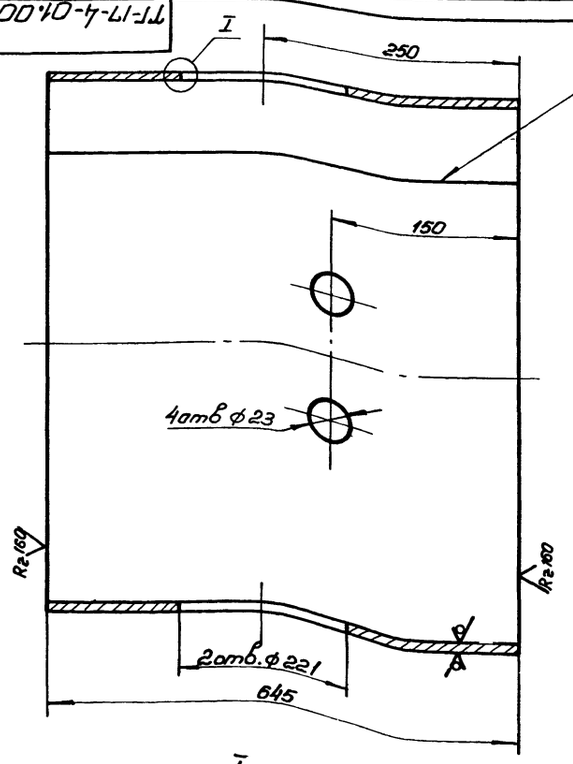

I
М1:2

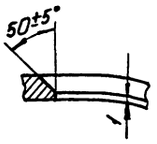

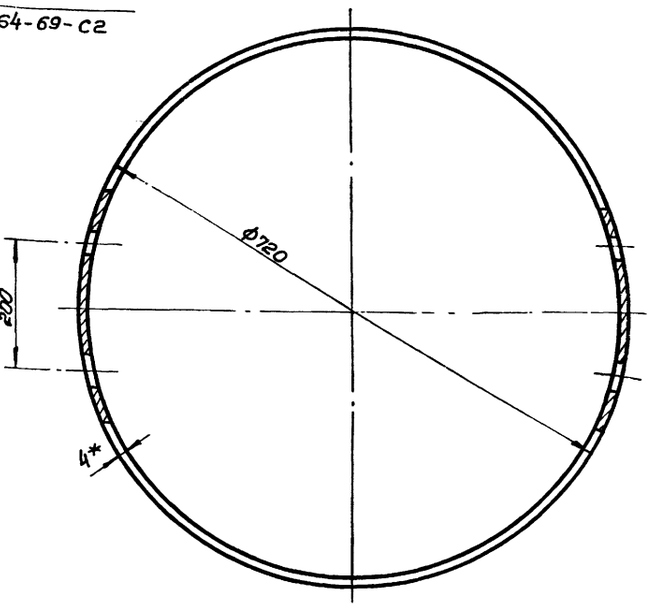

1. Длина развертки $l = 2248$ мм*
2. * Размер для справок.
3. Предельные отклонения размеров - по $СМ_7$.

9

Изм.	Лист	№ докум.	Подп.	Дата	ТГ-17-4-01.00.01			
Разраб.		Коляденко		11.75	Обечайка	Лит.	Масса	Масштаб
Пров.		Притуленко		11.75			45	1:5
Т.контр.		Малыш		11.75		Лист	Листов 1	
Рук.		Кашлер		11.75	Лист 4 Гост 5681-57 / 15Х5М Гост 7350-66	Укргипроинжпроект		
Н.контр.		Марцинкевич		11.75				
Утв.								

6804/III ч 1

ТГ-17-4-01.00.05

А (V)

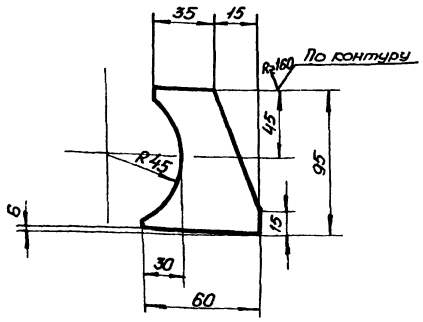

Предельные отклонения размеров - по СМ7.

Изм.	Лист	№ докум.	подп.	дата	ТГ-17-4-01.00.05		
Разраб.	Коляденко			1х75	Косынка	Лит.	Масса 0,4	Масштаб 1:2
Пров.	Притуленко			1х75		Лист	Листов 1
Т.контр.	Малыш			1х75			
Рук.	Кашлер			1х75	Лист 8 Гост 5681-57 Ст3 Гост 14637-69	Укргипроинжпроект	
Н.контр.	Марцинкевич			1х75			
Утв.							

Копировал Дкирая — Формат 11

ТГ-17-4-00.00.02

10

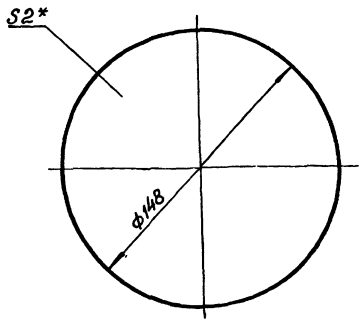

*Размер для справок.

Изм.	Лист	№ докум.	подп.	дата	ТГ-17-4-00.00.02		
Разраб.	Коляденко			1х75	Прокладка	Лит.	Масса 0,025	Масштаб 1:2
Пров.	Притуленко			1х75		Лист	Листов 1
Т.контр.	Малыш			1х75			
Рук.	Кашлер			1х75	Паронит ПМБ 2 Гост 481-71	Укргипроинжпроект	
Н.контр.	Марцинкевич			1х75			
Утв.							

Инв. № подл. | Подп. и дата | Взам. инв. № | Инв. № дубл. | Подп. и дата

Копировал Дкирая — Формат 11

ТГ-17-4-01.00.04

А (V)

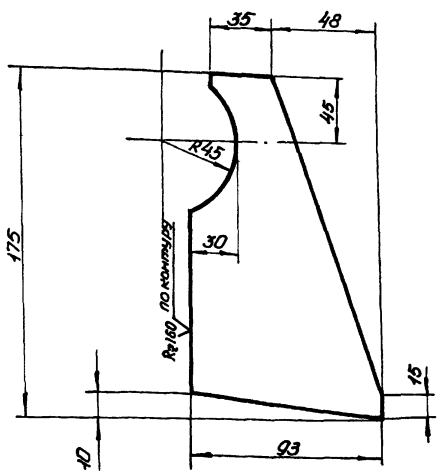

Предельные отклонения размеров - по СМ7.

Изм.	Лист	№ докум.	подп.	дата	ТГ-17-4-01.00.04		
Разраб.	Коляденко			1х75	Косынка	Лит.	Масса 1,2	Масштаб 1:2
Пров.	Притуленко			1х75		Лист	Листов 1
Т.контр.	Малыш			1х75			
Рук.	Кашлер			1х75	Лист 8 Гост 5681-57 Ст3 Гост 14637-69	Укргипроинжпроект	
Н.контр.	Марцинкевич			1х75			
Утв.							

Инв. № подл. | Подп. и дата | Взам. инв. № | Инв. № дубл. | Подп. и дата

Копировал Дкирая — Формат 11

ТГ-17-4-01.00.06

А (V)

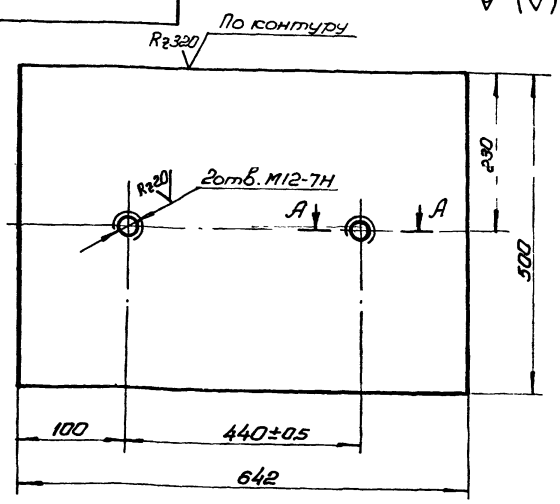

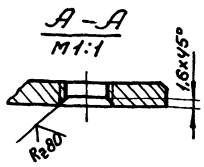

Неуказанные предельные отклонения размеров - по СМ7.

6804/III г.1

10

Изм.	Лист	№ докум.	подп.	дата	ТГ-17-4-01.00.06		
Разраб.	Коляденко			1х75	Лист отбойный	Лит.	Масса 10,2	Масштаб 1:5
Пров.	Притуленко			1х75		Лист	Листов 1
Т.контр.	Малыш			1х75			
Рук.	Кашлер			1х75	Лист 6 Гост 5681-57 Ст3 Гост 14637-69	Укргипроинжпроект	
Н.контр.	Марцинкевич			1х75			
Утв.							

Инв. № подл. | Подп. и дата | Взам. инв. № | Инв. № дубл. | Подп. и дата

Копировал Дкирая — Формат 11

ТГ-17-4-00.00.03

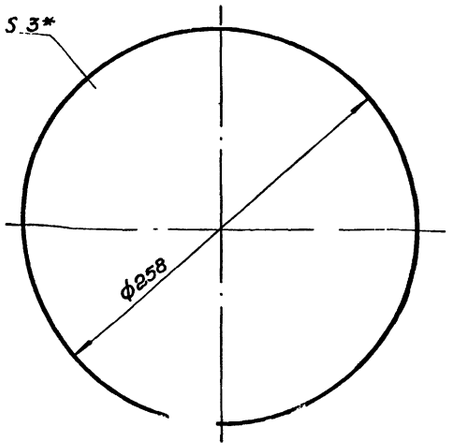

* Размер для правок.

Изм	Лист	№ докум	подп.	дата	ТГ-17-4-00.00.03	Лит.	Масса	Масштаб
Разраб.	Макаренко			IX 75	Прокладка		0,03	1:2,5
Пров.	Притуленко			IX 75		Лист	Листов	
Т. контр.	Малыш			IX 75	Паронит ПМБ3 Гост 481-71	Укргипроинжпроект		
Рук.	Кашлер			IX 75				
Н. контр.	Марцинкевич			IX 75				
Утв.								

Копировал Дкирил — Формат 11

Формат	Зона	Поз.	Обозначение	Наименование	Кол	Примеч.
				Документация		
12			ТГ-17-4-02.00.00 СБ	Сборочный чертеж		
				Детали		
11		1	ТГ-17-1-03.00.01	Бобышка	1	
				Стандартные изделия.		
		3		Днище 720×12-25 15Х5М Гост 6533-68	1	
		5		Фланец 700-6 Гост 1255-67	1	

Изм	Лист	№ докум	подп.	дата	ТГ-17-4-02.00.00	Лит.	Лист	Листов
Разраб.	Макаренко			IX 75	Крышка			1
Пров.	Притуленко			IX 75		Укргипроинжпроект		
Рук.	Кашлер			IX 75				
Н. контр.	Марцинкевич			IX 75				
Утв.								

Копировал Дкирил — Формат 11

ТГ-17-4-01.00.08

А (V) 11

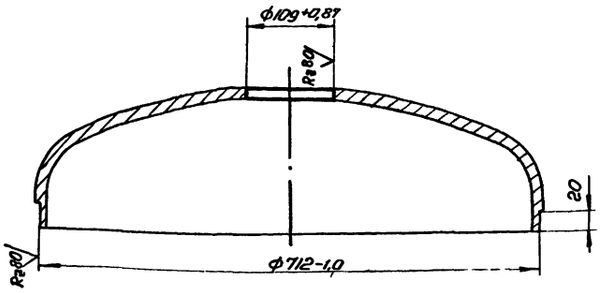

Изм	Лист	№ докум.	подп.	дата	ТГ-17-4-01.00.08	Лит	Масса	Масштаб
Разраб	Макаренко			IX 75	Днище		55,6	1:5
Пров	Притуленко			IX 75		Лист	Листов 1	
Т. контр.	Малыш			IX 75	Заготовка Днище 720×12 25-15Х5М Гост 6533-68	Укргипроинжпроект		
Рук	Кашлер			IX 75				
Н. контр.	Марцинкевич			IX 75				
Утв								

Инв. № подл. | Подп. и дата | Взам. инв. № | Инв. № дубл. | Подп. и дата

Копировал Дкирил — Формат 11

Формат	Зона	Поз.	Обозначение	Наименование	Кол.	Примеч.
				Документация		
12			ТГ-17-4-03.00.00 СБ	Сборочный чертеж.		
				Детали		
11		1	ТГ-17-2-05.00.00	Шайба	1	
12		2	ТГ-17-4-03.00.01	Кронштейн	1	

6804/III г. 1 — 11

Изм	Лист	№ докум.	подп.	дата	ТГ-17-4-03.00.00	Лит.	Масса	Масштаб
Разраб.	Макаренко			IX 75	Кронштейн			1
Пров.	Притуленко			IX 75		Укргипроинжпроект		
Рук.	Кашлер			IX 75				
Н. контр.	Марцинкевич			IX 75				
Утв								

Инв. № подл. | Подп. и дата | Взам. инв. № | Инв. № дубл. | Подп. и дата

Копировал Дкирил — Формат 11

ТГ-17-4-02.00.00СБ

12

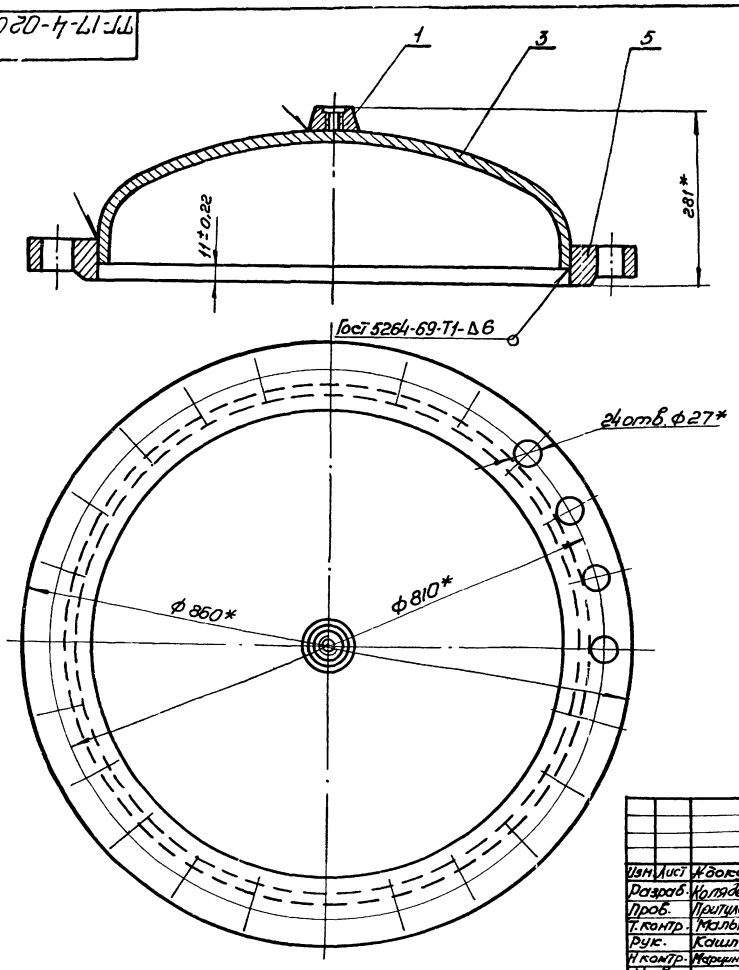

* Размеры для справок.

					ТГ-17-4-02.00.00СБ			
Изм.	Лист	№ докум.	подп.	дата	Крышка	Лит.	Масса	Масштаб
Разраб.		Коляденко		1X.75	Сборочный чертеж		929	1:5
Пров.		Притуленко		1X.75		Лист	Листов 1	
Т.контр.		Малыш		1X.75				
Рук.		Кашлер		1X.75		Укргипроинжпроект		
Н.контр.		Марцинкевич		1X.75				
Утв.								

Копировал Дкирая — формат 12

ТГ-17-4-03.00.00СБ

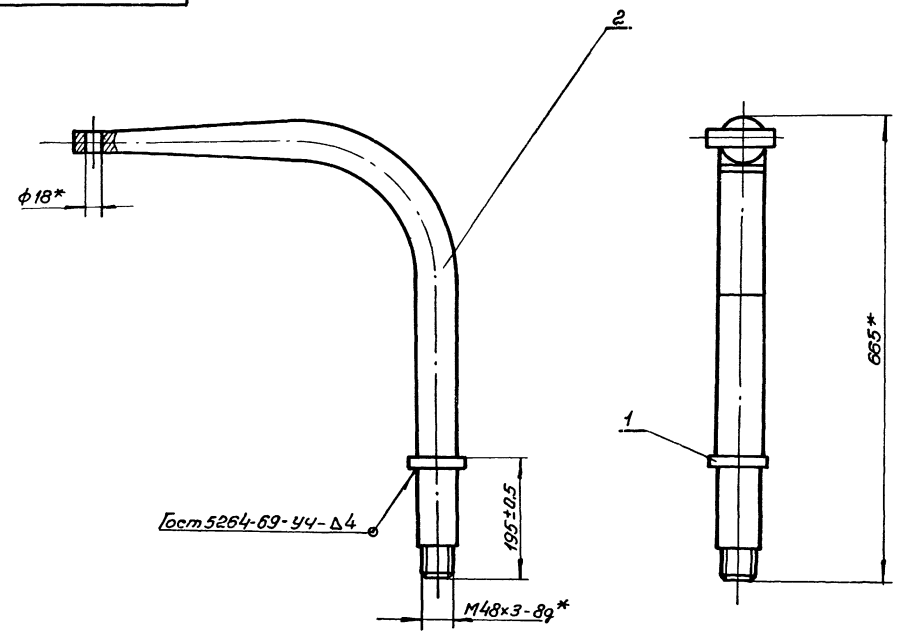

* Размеры для справок.

12

					ТГ-17-4-03.00.00СБ			
Изм.	Лист	№ докум.	подп.	дата	Кронштейн	Лит.	Масса	Масштаб
Разраб.		Коляденко		1X.75	Сборочный чертеж		19,3	1:5
Пров.		Притуленко		1X.75		Лист	Листов 1	
Т.контр.		Малыш		1X.75				
Рук.		Кашлер		1X.75		Укргипроинжпроект		
Н.контр.		Марцинкевич		1X.75				
Утв.								

6804/III г 1

Копировал Дкирая — формат 12

ТГ-17-4-01.00.03

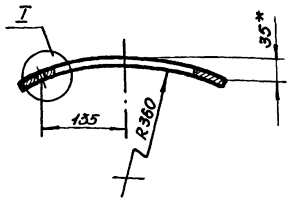

Развертка

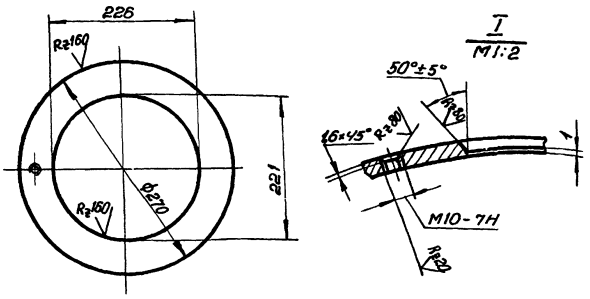

1.* Размер для справок.
2. Предельные отклонения размеров: отверстий - по A_7; остальных - по CM_7.

Изм.	Лист	№ докум.	Подп.	Дата
Разраб.		Макаренко		IX.75
Пров.		Пришиленко		IX.75
Т. контр.		Малыш		IX.75
Рук.		Кашлер		IX.75
Н. контр.		Марцинкевич		IX.75
Утв.				

ТГ-17-4-01.00.03

Накладка

Лит.	Масса	Масштаб
	0,7	1:5
Лист	Листов 1	

Лист 4 ГОСТ 5681-67
15Х5М ГОСТ 7350-66

Укргипроинжпроект

Копировал Формат 11

ТГ-17-4-00.00.01

13

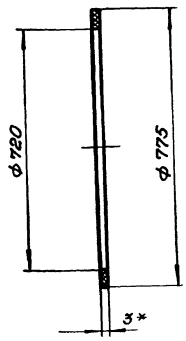

* Размер для справок.

Инв.№ подл. | Подп. и дата | Взам.инв.№ | Инв.№ дубл. | Подп. и дата

Изм.	Лист	№ докум.	Подп.	Дата
Разраб.		Макаренко		IX.75
Пров.		Пришиленко		IX.75
Т. контр.		Малыш		IX.75
Рук.		Кашлер		IX.75
Н. контр.		Марцинкевич		IX.75
Утв.				

ТГ-17-4-00.00.01

Прокладка

Лит.	Масса	Масштаб
	0,475	1:10
Лист	Листов 1	

Паронит ПМБ 3 ГОСТ 481-71

Укргипроинжпроект

Копировал Формат 11

ТГ-17-4-03.00.01

Rz80 (V)

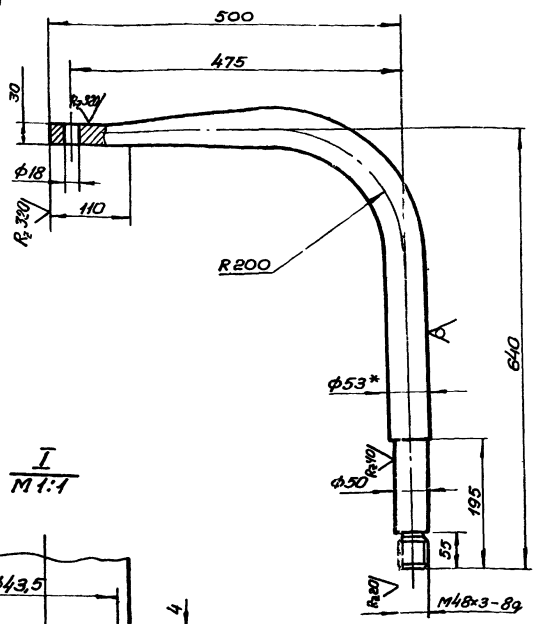

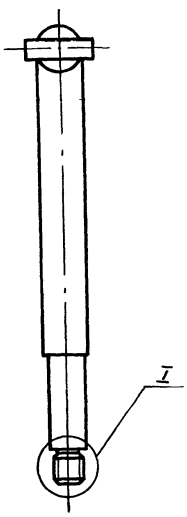

I
M1:1

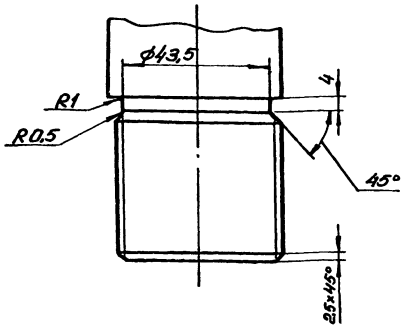

1. Длина развертки ℓ = 1055 мм
2.* Размеры для справок.
3. Предельные отклонения размеров: отверстий - по A_7; остальных - по CM_7.

15

ТГ-17-4-03.00.01

Изм.	Лист	№ докум.	Подп.	Дата
Разраб.		Макаренко		IX.75
Пров.		Притуленко		IX.75
Т. контр.		Малыш		IX.75
Рук.		Кашлер		IX.75
Н. контр.		Марцинкевич		IX.75
Утв.				

Кронштейн

Лит.	Масса	Масштаб
	17,6	1:5
Лист	Листов 1	

Круг В53 ГОСТ 2590-71
Ст3 ГОСТ 535-58

Укргипроинжпроект

6804/III-1

ТГ-17-1-00.00.05

А (1:1)

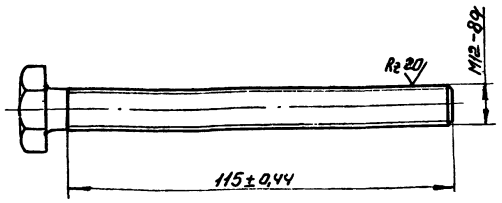

Изм.	Лист	№ докум.	Подп.	Дата
Разраб.		Малыш		IX.75
Пров.		Притуленко		IX.75
Т.контр.		Малыш		IX.75
Рук.		Кашлер		IX.75
Н.контр.		Петриковец		IX.75
Утв.		Лейдерман		IX.75

Упор

Лит.	Масса	Масштаб
	0,12	1:2
Лист	Листов 1	

Заготовка
Болт М12х1.30. 58.019
Гост 7798-70

Укргипроинжпроект

Копировал

Формат 11

ТГ-17-1-00.00.06

А (1:1)

14

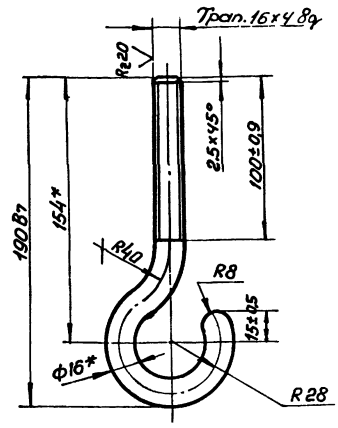

1.* Размеры для справок.
2. Длина развертки - 280мм.

Изм.	Лист	№ докум.	Подп.	Дата
Разраб.		Малыш		IX.75
Пров.		Притуленко		IX.75
Т.контр.		Малыш		IX.75
Рук.		Кашлер		IX.75
Н.контр.		Петриковец		IX.75
Утв.		Лейдерман		IX.75

Серьга

Лит.	Масса	Масштаб
	0,44	1:2
Лист	Листов 1	

Круг В16 Гост 2590-71
Ст3 Гост 535-58

Укргипроинжпроект

Копировал

Формат 11

Инв.№ подл. | Подп. и дата | Взам. инв.№ | Инв.№ дубл. | Подп. и дата

ТГ-17-1-01.00.15

А (1:1)

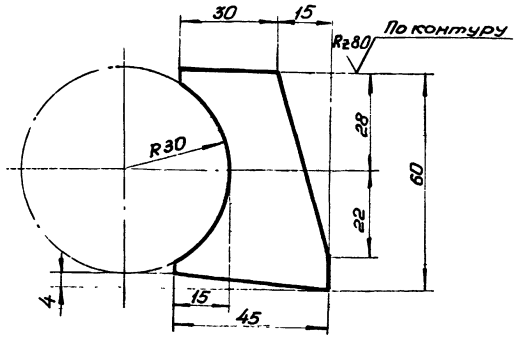

Предельные отклонения размеров - по - СМ7.

Изм.	Лист	№ докум.	Подп.	Дата
Разраб.		Лупко		IX.75
Пров.		Притуленко		IX.75
Т.контр.		Малыш		IX.75
Рук.		Кашлер		IX.75
Н.контр.		Петриковец		IX.75
Утв.		Лейдерман		IX.75

Косынка

Лит.	Масса	Масштаб
	0,08	1:1
Лист	Листов 1	

Лист 6 Гост 5681-57
Ст3сп Гост 14637-70

Укргипроинжпроект

Формат 11

ТГ-17-1-01.00.16

А (1:1)

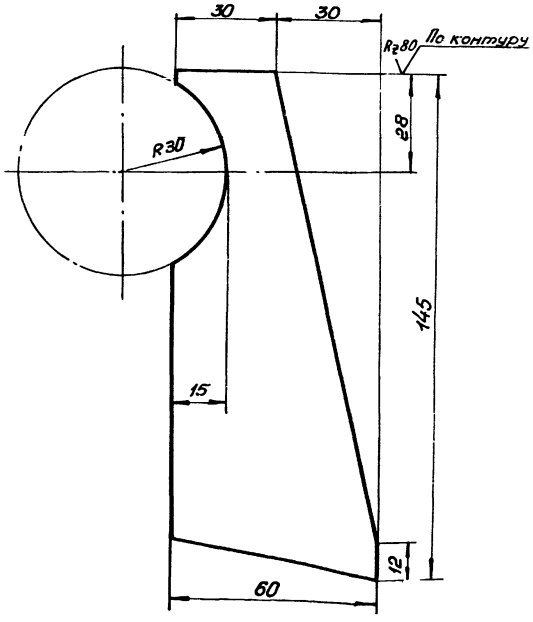

Предельные отклонения размеров - по СМ7.

6804/III-1

14

Изм.	Лист	№ докум.	Подп.	Дата
Разраб.		Лупко		IX.75
Пров.		Притуленко		IX.75
Т.контр.		Малыш		IX.75
Рук.		Кашлер		IX.75
Н.контр.		Петриковец		IX.75
Утв.		Лейдерман		IX.75

Косынка

Лит.	Масса	Масштаб
	0,26	1:1
Лист	Листов 1	

Лист 6 Гост 5681-57
Ст3сп Гост 14637-69

Укргипроинжпроект

Инв.№ подл. | Подп. и дата | Взам. инв.№ | Инв.№ дубл. | Подп. и дата

Формат	Зона	Поз.	Обозначение	Наименование	Кол.	Примеч.
				Документация		
12			ТГ-17-1-03.00.00СБ	Сборочный чертеж	1	
				Детали.		
11		1	ТГ-17-1-03.00.01	Бобышка	1	
				Стандартные изделия		
		2		Днище У26х10-25-15Х5М ГОСТ 6533-68		
		3		Фланец 400-16 ГОСТ 1255-67	1	

ТГ-17-1-03.00.00

Изм.	Лист	№ докум.	Подп.	Дата
Разраб.		Лупка		IX.75
Пров.		Приуленко		IX.75
Рук.		Кашлер		IX.75
Н.контр.		Петриковец		IX.75
Утв.				

Крышка

Лит.	Лист	Листов
	1	1

Укргипроинжпроект

Копировал Формат А1

ТГ-17-1-03.00.01

Rz 80 (√) 15

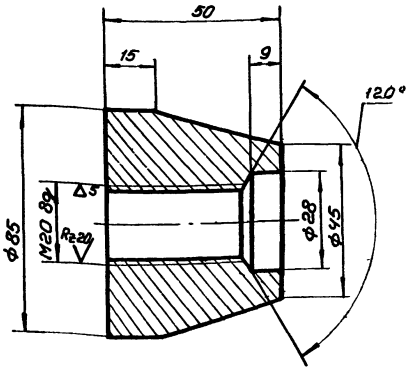

Неуказанные предельные отклонения размеров: отверстий - по A_7; вала - по B_7; остальных - по CM_7.

Инв.№ подл. | Подп. и дата | Взам. инв.№ | Инв.№ дубл. | Подп. и дата

ТГ-17-1-03.00.01

Изм.	Лист	№ докум.	Подп.	Дата
Разраб.		Лупка		IX.75
Пров.		Приуленко		IX.75
Т.контр.		Малыш		IX.75
Рук.		Кашлер		IX.75
Н.контр.		Петриковец		IX.75
Утв.				

Бобышка

Масса	Масштаб
0,60	1:1

Лист	Листов 1

Ст 3 ГОСТ 380-71

Укргипроинжпроект

Копировал Формат А1

ТГ-17-1-03.00.00СБ

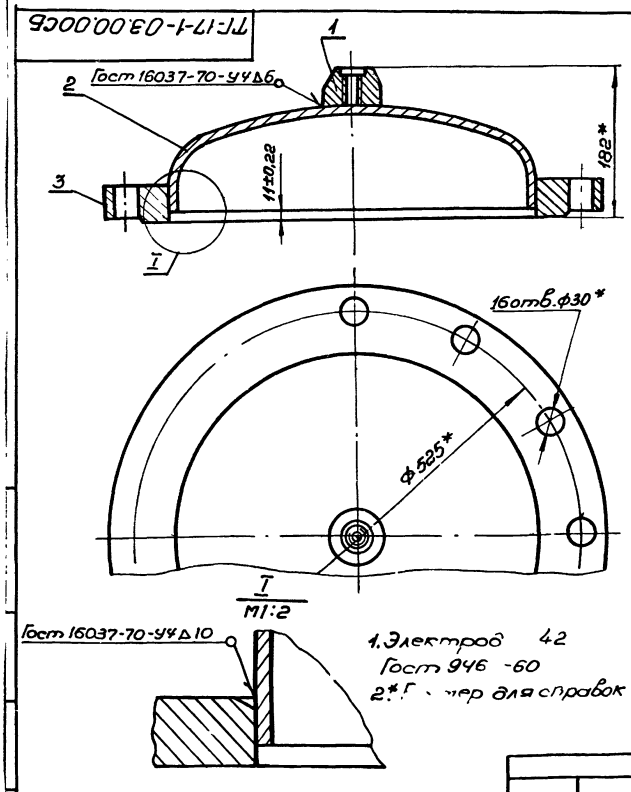

1. Электрод Э42 ГОСТ 946-60
2. * Г... размер для справок

Изм.	Лист	№ докум.	Подп.	Дата
Разраб.		Лупка		IX.75
Пров.		Приуленко		IX.75
Т.контр.		Малыш		IX.75
Рук.		Кашлер		IX.75
Н.контр.		Петриковец		IX.75
Утв.				

Крышка. Сборочный чертеж

Лит.	Масса	Масштаб
	51,5	1:4

Лист	Листов 1

Укргипроинжпроект

ТГ-17-1-00.00.07

(√)

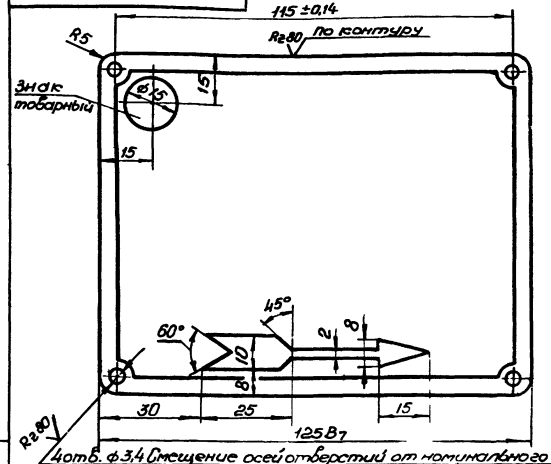

1. Фотохимическое травление:
   а/ фон лицевой поверхности черный
   б/ надписи и знаки выполняются рельефными цвета металла шрифтом ПО-6 и ПО-4 ГОСТ 2930-62.
2. На табличке нанести следующие данные:
   а/ наименование завода-изготовителя.
   б/ наименование сосуда
   в/ заводской номер сосуда.
   г/ год изготовления
   д/ рабочее давление, кгс/см²
   е/ пробное давление, кгс/см²
   ж/ допустимая температура стенок сосуда °С,
   з/ масса, кг.

6804/III.1 15

Инв.№ подл. | Подп. и дата | Взам. инв.№ | Инв.№ дубл. | Подп. и дата

ТГ-17-1-00.00.07

Изм.	Лист	№ докум.	Подп.	Дата
Разраб.		Лупка		IX.75
Пров.		Приуленко		IX.75
Т.контр.		Малыш		IX.75
Рук.		Кашлер		IX.75
Н.контр.		Петриковец		IX.75
Утв.				

Табличка маркировочная

Лит.	Масса	Масштаб
	0,003	1:1

Лист	Листов 1

Заготовка Лист АДН-0,8 ГОСТ 13722-68

Укргипроинжпроект

ТГ-17-2-01.00.11

(√) А

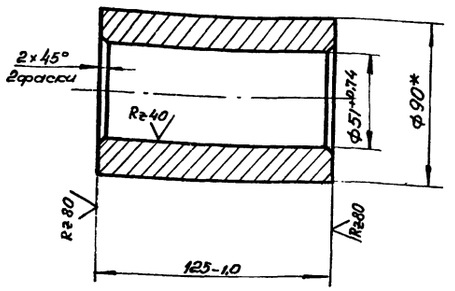

*Размер для справок.

Изм.	Лист	N докум.	подп.	дата	ТГ-17-2-01.00.11		
Разраб.		Малыш		IX 25	Втулка	Лит	Масса 4,16 / Масштаб 1:2
Пров.		Притуленко		IX 25		Лист	Листов
Т.контр.		Малыш		IX 25	Круг В90 Гост 2590-71 / Ст3 Гост 535-58	Укргипроинжпроект	
Рук.		Кашлер		IX 25			
Н.контр.		Марцинкевич		IX 25			
Утв.							

Копировал Формат 11

ТГ-17-2-01.00.07

(√) А 16

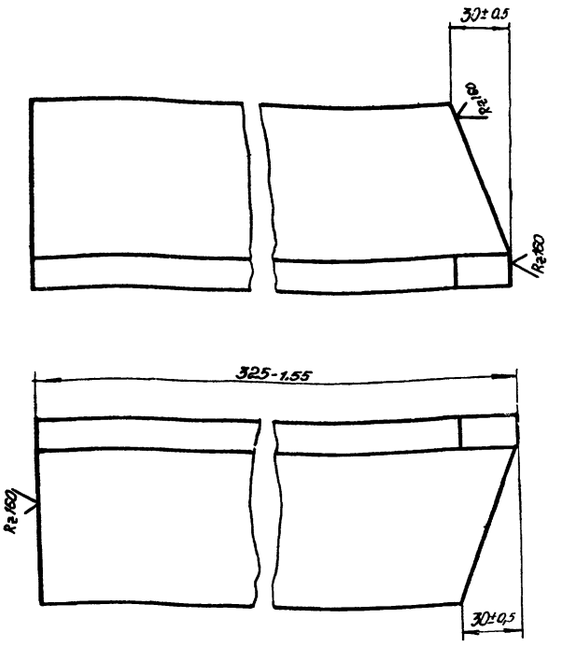

Инв.№ подл. | Подп. и дата | Взам. инв.№ | Инв.№ дубл. | Подп. и дата

Изм.	Лист	N докум.	подп.	дата	ТГ-17-2-01.00.07		
Разраб.		Малыш		IX 25	Стойка	Лит.	Масса 3,6 / Масшт. 1:2
Пров.		Притуленко		IX 25		Лист	Листов 1
Т.контр.		Малыш		IX 25	Уголок 6-100×100×8 Гост 8509-72 / Ст3 Гост 535-58	Укргипроинжпроект	
Рук.		Кашлер		IX 25			
Н.контр.		Марцинкевич		IX 25			
Утв.							

Копировал Формат 11

ТГ-17-2-01.00.03

Rz80 (√)

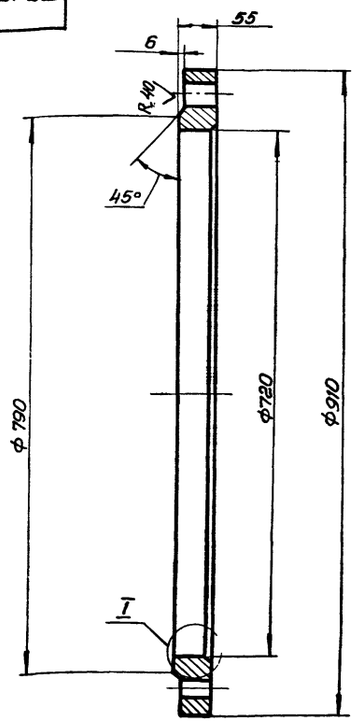

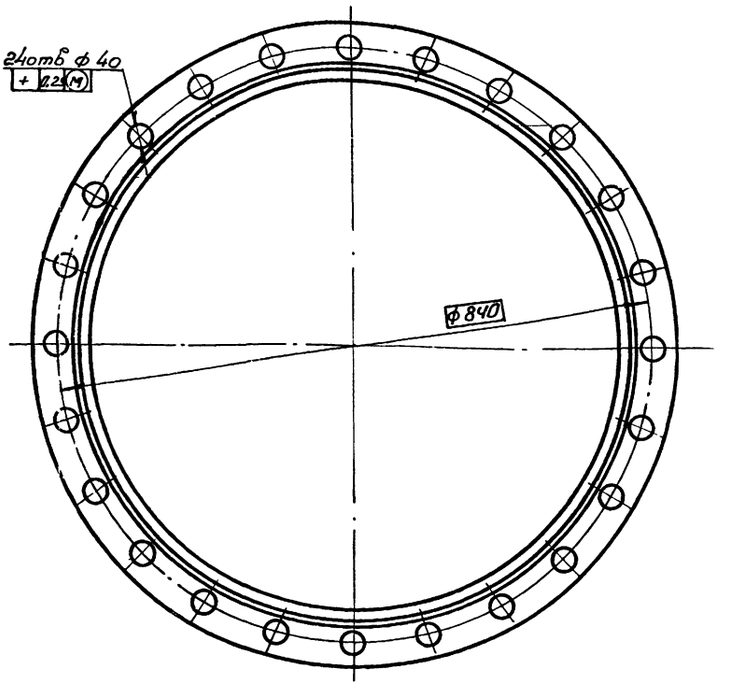

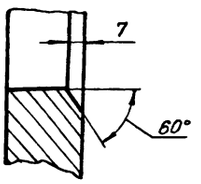

Предельные отклонения размеров:
отверстий – по A_7; валов – по B_7;
остальных – по CM_7.

16

Изм.	Лист	N докум.	подп.	дата	ТГ-17-2-01.00.03		
Разраб.		Малыш		IX 25	Фланец	Лит.	Масса 71,9 / Масшт. 1:5
Пров.		Притуленко		IX 25		Лист	Листов 1
Т.контр.		Малыш		IX 25	15Х5М Гост 7350-66	Укргипроинжпроект	
Рук.		Кашлер		IX 25			
Н.контр.		Марцинкевич		IX 25			
Утв.							

6804/III т.1

Копировал Формат 12

ТГ-17-1-01.00.08

Rz 80 (V)

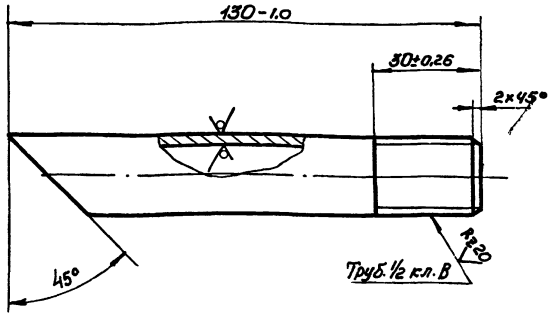

Изм.	Лист	№ докум.	Подп.	Дата	ТГ-17-1-01.00.08		
Разраб.		Лупка		IX.75	Штуцер	Лит.	Масса 0,17	Масштаб 1:1
Пров.		Приуменко		IX.75				
Т.контр.		Малыш		IX.75		Лист	Листов 1
Рук.		Кашлер		IX.75			
Н.контр.		Петриковец		IX.75	Труба 22×2,8 ГОСТ 8732-70 / 12МХ ГОСТ 550-58	Укргипроинжпроект	
Утв.		Лебедянцев		IX.75			

Копировал

Формат 11

ТГ-17-1-01.00.07

Rz 80 (V)

17

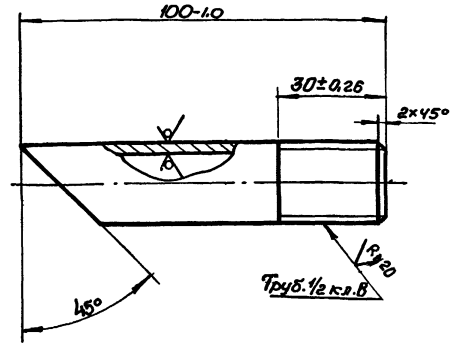

Изм.	Лист	№ докум.	Подп.	Дата	ТГ-17-1-01.00.07		
Разраб.		Лупка		IX.75	Штуцер	Лит.	Масса 0,13	Масштаб 1:1
Пров.		Приуменко		IX.75				
Т.контр.		Малыш		IX.75		Лист	Листов 1
Рук.		Кашлер		IX.75			
Н.контр.		Петриковец		IX.75	Труба 22×2,8 ГОСТ 8732-70 / 12МХ ГОСТ 550-58	Укргипроинжпроект	
Утв.		Лебедянцев		IX.75			

Копировал

Формат 11

Инв.№ подл. | Подп. и дата | Взам.инв.№ | Инв.№ дубл. | Подп. и дата

ТГ-17-1-01.00.03

Rz 80 (V)

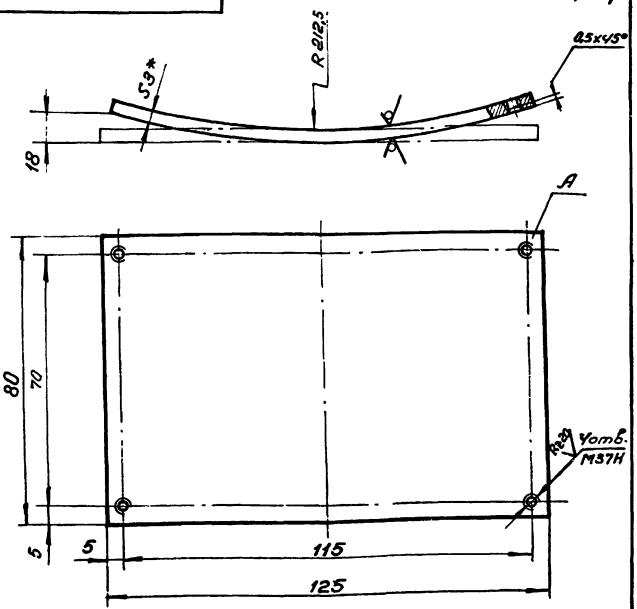

1.* Размер для справок.
2. Неуказанные предельные отклонения размеров: вала - по B_7, остальных - по CM_7.
3. Отверстия „А" обработать по сопрягаемой детали ТГ-17-1-00.00.17.

Изм.	Лист	№ докум.	Подп.	Дата	ТГ-17-1-01.00.03		
Разраб.		Лупка		IX.75	Пластина	Лит.	Масса 0,23	Масштаб 2:1
Пров.		Приуменко		IX.75				
Т.контр.		Малыш		IX.75		Лист	Листов 1
Рук.		Кашлер		IX.75			
Н.контр.		Петриковец		IX.75	Лист 83 ГОСТ 3680-57 / 1-IV-Н ГОСТ 16523-70	Укргипроинжпроект	
Утв.		Лебедянцев		IX.75			

Копировал

Формат 11

ТГ-17-1-01.00.14

Rz 80 (V)

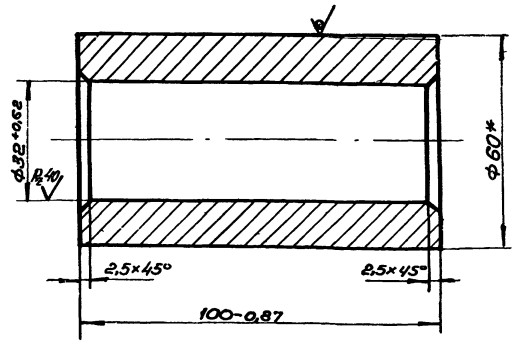

* Размер для справок.

6804/III с 1

17

Изм.	Лист	№ докум.	Подп.	Дата	ТГ-17-1-01.00.14		
Разраб.		Лупка		IX.75	Втулка	Лит.	Масса 1,55	Масштаб 1:1
Пров.		Приуменко		IX.75				
Т.контр.		Малыш		IX.75		Лист	Листов 1
Рук.		Кашлер		IX.75			
Н.контр.		Петриковец		IX.75	Круг В60 ГОСТ 2590-71 / Ст3сп ГОСТ 535-58	Укргипроинжпроект	
Утв.		Лебедянцев		IX.75			

Копировал

Формат 11

Инв.№ подл. | Подп. и дата | Взам.инв.№ | Инв.№ дубл. | Подп. и дата

ТГ-17-1-05.0001

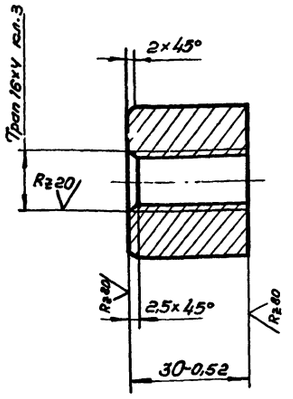

Изм.	Лист	№ докум.	Подп.	Дата
Разраб.		Малыш		IX.75
Пров.		Притуленко		IX.75
Т. контр.		Малыш		IX.75
Рук.		Кашлер		IX.75
Н. контр.		Петриковец		IX.75
Утв.		Бабенко		IX.75

ТГ-17-1-05.00.01

Гайка специальная

Лит.	Масса	Масштаб
	0,26	1:1
Лист	Листов 1	

Круг В40 Гост 2590-71 / Ст3 Гост 535-58

Укргипроинжпроект

Копировал — Формат А1

ТГ-17-1-05.0002

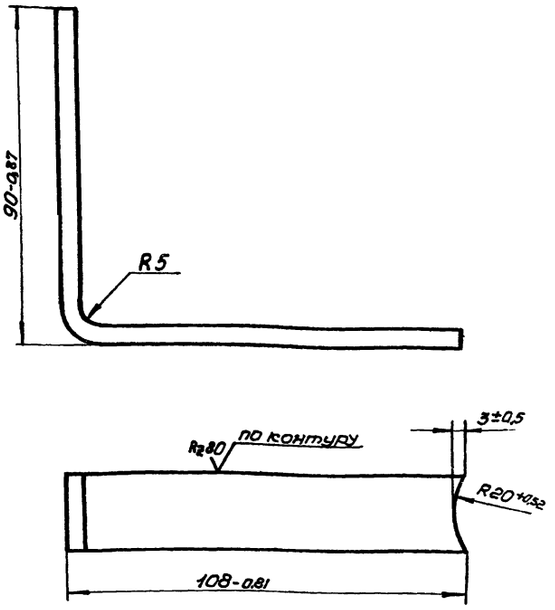

Изм.	Лист	№ докум.	Подп.	Дата
Разраб.		Малыш		IX.75
Пров.		Притуленко		IX.75
Т. контр.		Малыш		IX.75
Рук.		Кашлер		IX.75
Н. контр.		Петриковец		IX.75
Утв.		Бабенко		IX.75

ТГ-17-1-05.00.02

Рычаг

Лит.	Масса	Масштаб
А	0,15	1:1
Лист	Листов 1	

Полоса 5×20 Гост 103-57 / Ст3 Гост 535-58

Укргипроинжпроект

Копировал — Формат А1

Инв.№ подл. | Подп. и дата | Взам.инв.№ | Инв.№ дубл. | Подп. и дата

ТГ-17-1-05.0000.СБ

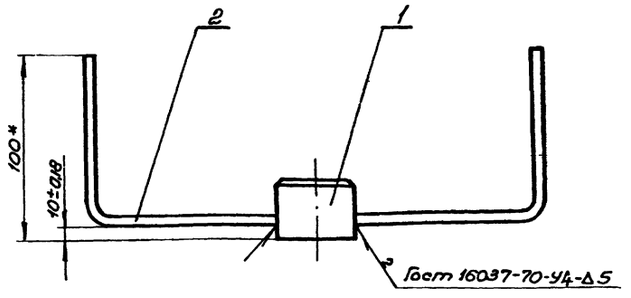

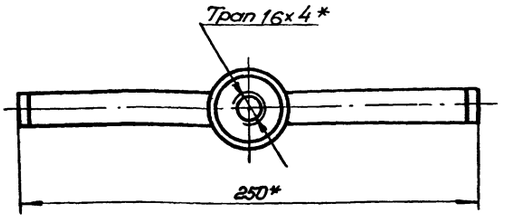

1* Размеры для справки.

2. Электрод Э42 Гост 9467-60.

Изм.	Лист	№ докум.	Подп.	Дата
Разраб.		Малыш		IX.75
Пров.		Притуленко		IX.75
Т. контр.		Малыш		IX.75
Рук.		Кашлер		IX.75
Н. контр.		Петриковец		IX.75
Утв.		Бабенко		IX.75

ТГ-17-1-05.00.00 СБ

Ручка

Сборочный чертеж

Лит.	Масса	Масштаб
	0,56	1:2
Лист	Листов 1	

Укргипроинжпроект

Копировал — Формат А1

Формат	Зона	Поз.	Обозначение	Наименование	Кол.	Примеч.
				Документация		
А1			ТГ-17-1-05.00.00 СБ	Сборочный чертеж		
				Детали.		
А1		1	ТГ-17-1-05.00.01	Гайка специальная	1	
А1		2	ТГ-17-1-05.00.02	Рычаг	2	

Инв.№ подл. | Подп. и дата | Взам.инв.№ | Инв.№ дубл. | Подп. и дата

6804/III г.1

18

Изм.	Лист	№ докум.	Подп.	Дата
Разраб.		Малыш		IX.75
Пров.		Притуленко		IX.75
Рук.		Кашлер		IX.75
Н. контр.		Петриковец		IX.75
Утв.		Бабенко		IX.75

ТГ-17-1-05.00.00

Ручка

Лит.	Лист	Листов
		1

Укргипроинжпроект

Копировал — Формат А4

ТГ-17-2-01.00.08

А (V)

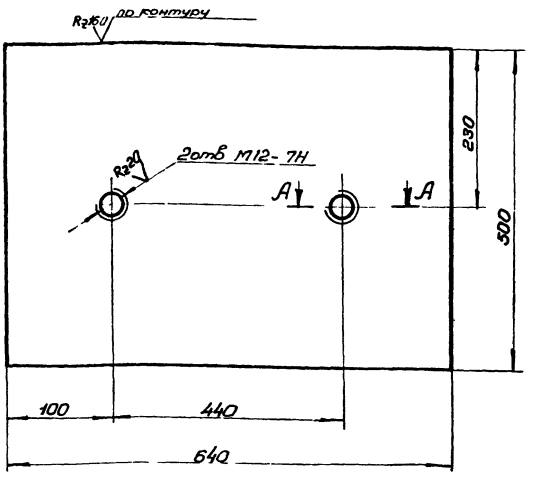

А-А
М1:1

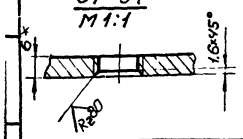

1*Размер для справок.
2.Неуказанные предельные отклонения размеров - по СМ7.

Изм	Лист	№докум.	подп.	дата	ТГ-17-2-01.00.08		
Разраб		Дубинин		IX.75	Отдойник	Лит.	Масса 15,2	Масштаб 1:5
Пров.		Притуленко		IX.75		Лист	Листов 1
Т.контр		Малыш		IX.75			
Рук		Кашлер		IX.75	Лист 6 Гост 5681-57	Укргипроинжпроект	
Н контр		Марцинкевич		IX.75	ст 3сп Гост 14637-69		
Утв.							

Копировал Дкирая - формат 11

ТГ-17-2-01.00.01

А (V) 19

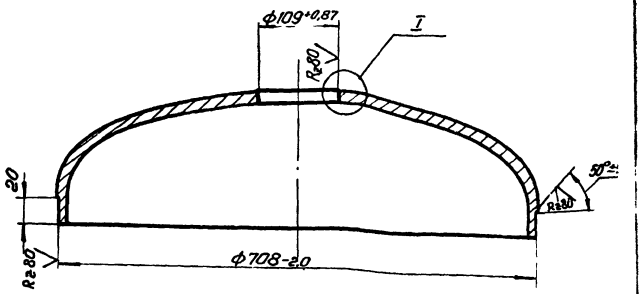

I
М1:1

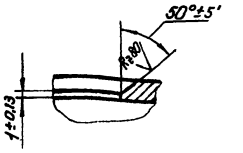

Изм	Лист	№докум.	подп.	дата	ТГ-17-2-01.00.10		
Разраб		Дубинин		IX.75	Днище	Лит.	Масса 55,6	Масштаб 1:5
Пров.		Притуленко		IX.75		Лист	Листов 1
Т.контр.		Малыш		IX.75			
Рук.		Кашлер		IX.75	Заготовка Днище 720×12-40 15×5М Гост 6533-68	Укргипроинжпроект	
Н контр		Марцинкевич		IX.75			
Утв.							

Копировал Дкирая - формат 11

Формат	Зона	Поз.	Обозначение	Наименование	Кол.	Примеч.
				Документация.		
22			ТГ-17-2-02.00.00 СБ	Сборочный чертеж		
				Сборочные единицы		
11		1	ТГ-17-2-02.01.00	Корпус	1	
11		2	ТГ-17-2-02.02.00	Крышка	1	
				Стандартные изделия.		
		3		Гайка 2М6.5.019 Гост 5915-70	4	
				Материалы		
		4		Нить капроновая 29.0(34.0) марки Т Гост 15897-70	1	0,9

Изм	Лист	№докум	подп.	дата	ТГ-17-2-02.00.00		
Разраб		Дубинин		IX.75	Кассета	Лит.	Масса	Масштаб 1
Пров.		Притуленко		IX.75		Укргипроинжпроект	
Рук.		Кашлер		IX.75			
Н контр		Марцинкевич		IX.75			

Копировал Дкирая формат 11

ТГ-17-2-01.00.04

А (V)

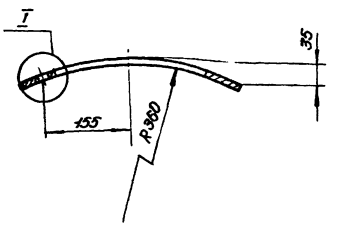

Развертка

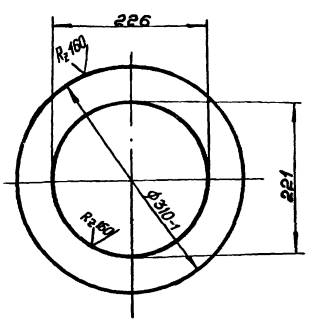

I
М1:2

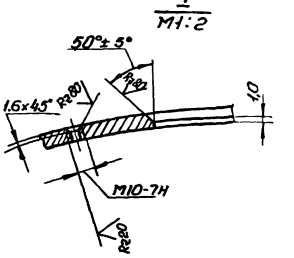

Неуказанные предельные отклонения размеров: отверстий - по А7, остальных - по СМ7

6804/III г 1 19

Изм	Лист	№докум.	подп.	дата	ТГ-17-2-01.00.04		
Разраб		Дубинин		IX.75	Накладка	Лит.	Масса 0,7	Масштаб 1:5
Пров.		Притуленко		IX.75		Лист	Листов 1
Т.контр		Малыш		IX.75			
Рук.		Кашлер		IX.75	Лист 6 Гост 5681-67 15×5М Гост 7350-66	Укргипроинжпроект	
Н контр		Марцинкевич		IX.75			
Утв.							

Копировал Дкирая - формат 11

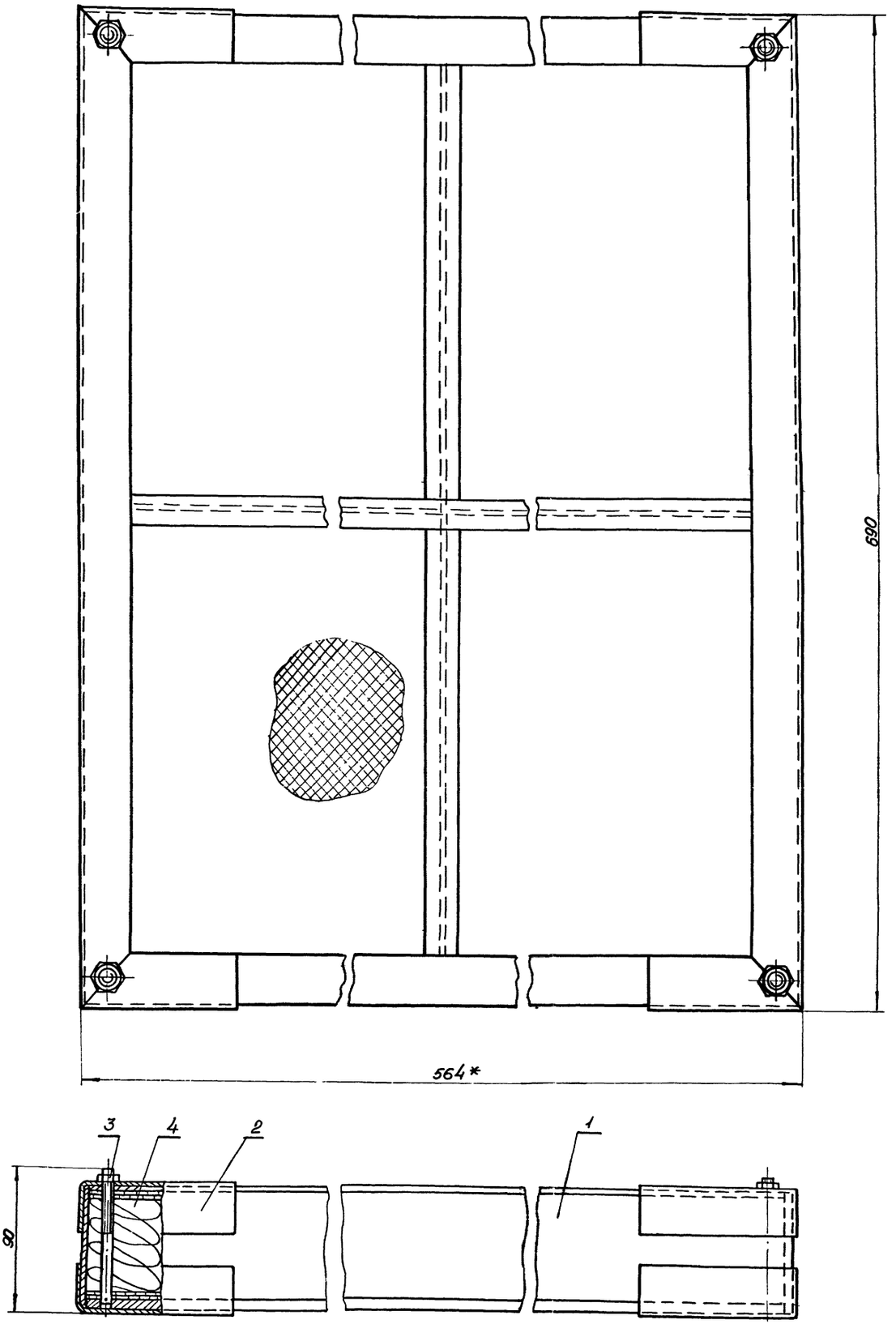

* Размеры для справок.

					ТГ-17-2-02.00.00СБ			20
Изм.	Лист	№ докум.	подп	дата	Кассета Сборочный чертеж	Лит.	Масса	Масшта. 1:2
Разраб		Дубинин		IX.75				
Пров.		Притуленко		IX.75		Лист	Листов 1	
Т.контр.		Малыш		IX.75				
Рук.		Кашлер		IX.75		Укргипроинжпроект		
Н.контр.		Марцинкевич		IX.75				
Утв								

6804/III г.

ТГ-17-2-02.01.02

А (√)

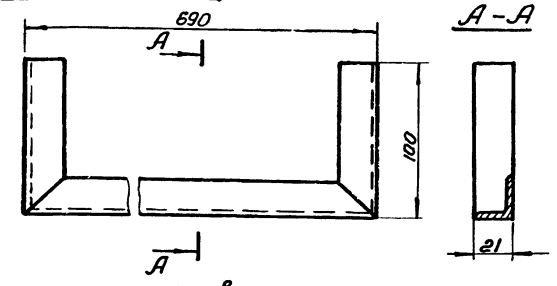

Развертка

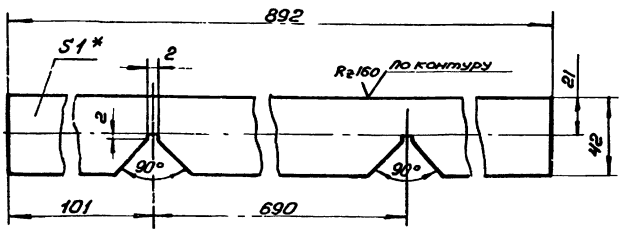

Предельные отклонения по СТ7.

Изм.	Лист	№ докум.	Подп.	Дата
Разраб.		Дубинин		IX.75
Пров.		Притуленко		IX.75
Т.контр.		Малыш		IX.75
Рук.		Кашлер		IX.75
Н.контр.		Марцинкевич		IX.75
Утв.				

ТГ-17-2-02.01.02

Угольник

Лит.	Масса	Масштаб
	0,08	1:2
Лист	Листов 1	

Лист Д16 АМ-1 ГОСТ 12592-67

Укргипроинжпроект

Копировал — Формат А1

21

Формат	Зона	Поз.	Обозначение	Наименование	Кол.	Примеч.
				Документация		
А2			ТГ-17-2-02.02.00 СБ	Сборочный чертеж		
				Детали		
А1		1	ТГ-17-2-02.01.02	Угольник	2	
БЧ		2	ТГ-17-2-02.02.02	Планка		
				Полоса $\frac{4\times20\ \text{ГОСТ}\ 103-57}{\text{Ст3сп ГОСТ}\ 535-58}$		
				20-0,52 × 648-1,8	3	1,4
БЧ		3	ТГ-17-2-02.02.03	Планка		
				Полоса $\frac{4\times20\ \text{ГОСТ}\ 103-57}{\text{Ст3сп ГОСТ}\ 535-58}$		
				20-0,52 × 522-1,25	2	1,2
БЧ		4	ТГ-17-2-02.02.04	Планка		
				Полоса $\frac{4\times20\ \text{ГОСТ}\ 103-57}{\text{Ст3сп ГОСТ}\ 535-58}$		
				20-0,52 × 314-1,35	2	0,19
БЧ		5	ТГ-17-2-02.02.05	Экран		
				Сетка №05-0,25 ГОСТ 3826-66		
				550-1,25 × 688-1,8	2	0,2
				Стандартные изделия		
		6		Заклепка 2×8.35.109 ГОСТ 10299-68	34	

Инв.№ подл. | Подп. и дата | Взам.инв.№ | Инв.№ дубл. | Подп. и дата

Изм.	Лист	№ докум.	Подп.	Дата
Разраб.		Дубинин		IX.75
Пров.		Притуленко		IX.75
Рук.		Кашлер		IX.75
Н.контр.		Марцинкевич		IX.75
Утв.				

ТГ-17-2-02.02.00

Крышка

Лит.	Лист	Листов
		1

Укргипроинжпроект

Копировал — Формат А1

ТГ-17-2-02.01.03

А (√)

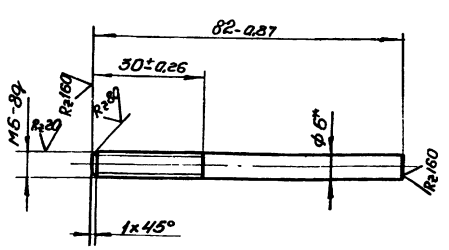

*Размер для справок

Изм.	Лист	№ докум.	Подп.	Дата
Разраб.		Дубинин		IX.75
Пров.		Притуленко		IX.75
Т.контр.		Малыш		IX.75
Рук.		Кашлер		IX.75
Н.контр.		Марцинкевич		IX.75
Утв.				

ТГ-17-2-02.01.03

Штырь

Лит.	Масса	Масштаб
	0,025	1:1
Лист	Листов 1	

Круг В6 ГОСТ 2590-71 / Ст3 ГОСТ 535-58

Укргипроинжпроект

Копировал — Формат А1

Формат	Зона	Поз.	Обозначение	Наименование	Кол.	Примеч.
				Документация		
А2			ТГ-17-2-02.01.00 СБ	Сборочный чертеж		
				Детали		
А2		1	ТГ-17-2-02.01.01	Решетка	1	
А2		2	ТГ-17-2-02.01.02	Угольник	2	
А1		3	ТГ-17-2-02.01.03	Штырь	4	
БЧ		4	ТГ-17-2-02.01.24	Планка	4	
				Лист $\frac{4\ \text{ГОСТ}\ 5681-57}{\text{Ст3 ГОСТ}\ 14637-69}$		
				338-1,35 × 73-0,74	2	
БЧ		5	ТГ-17-2-02.01.05	Планка		
				Лист $\frac{4\ \text{ГОСТ}\ 5681-57}{\text{Ст3 ГОСТ}\ 14637-69}$		
				552-1,8 × 73-0,74	3	1,26
БЧ		6	ТГ-17-2-02.01.06	Планка		
				Лист $\frac{4\ \text{ГОСТ}\ 5681-57}{\text{Ст3 ГОСТ}\ 14637-69}$		
				688-2,0 × 73-0,74	2	1,5
БЧ		7	ТГ-17-2-02.01.08	Экран		
				Сетка №05-0,25		
				ГОСТ 3826-66		
				274-1,35 × 338-1,88	8	0,25
				Стандартные изделия		
		8		Заклепка 2×8.35.109 ГОСТ 10299-68	68	

Инв.№ подл. | Подп. и дата | Взам.инв.№ | Инв.№ дубл. | Подп. и дата

6804/III с.1 — 21

Изм.	Лист	№ докум.	Подп.	Дата
Разраб.		Дубинин		IX.75
Пров.		Притуленко		IX.75
Рук.		Кашлер		IX.75
Н.контр.		Марцинкевич		IX.75
Утв.				

ТГ-17-2-02.01.00

Корпус

Лит.	Лист	Листов
		1

Укргипроинжпроект

Копировал — Формат А1

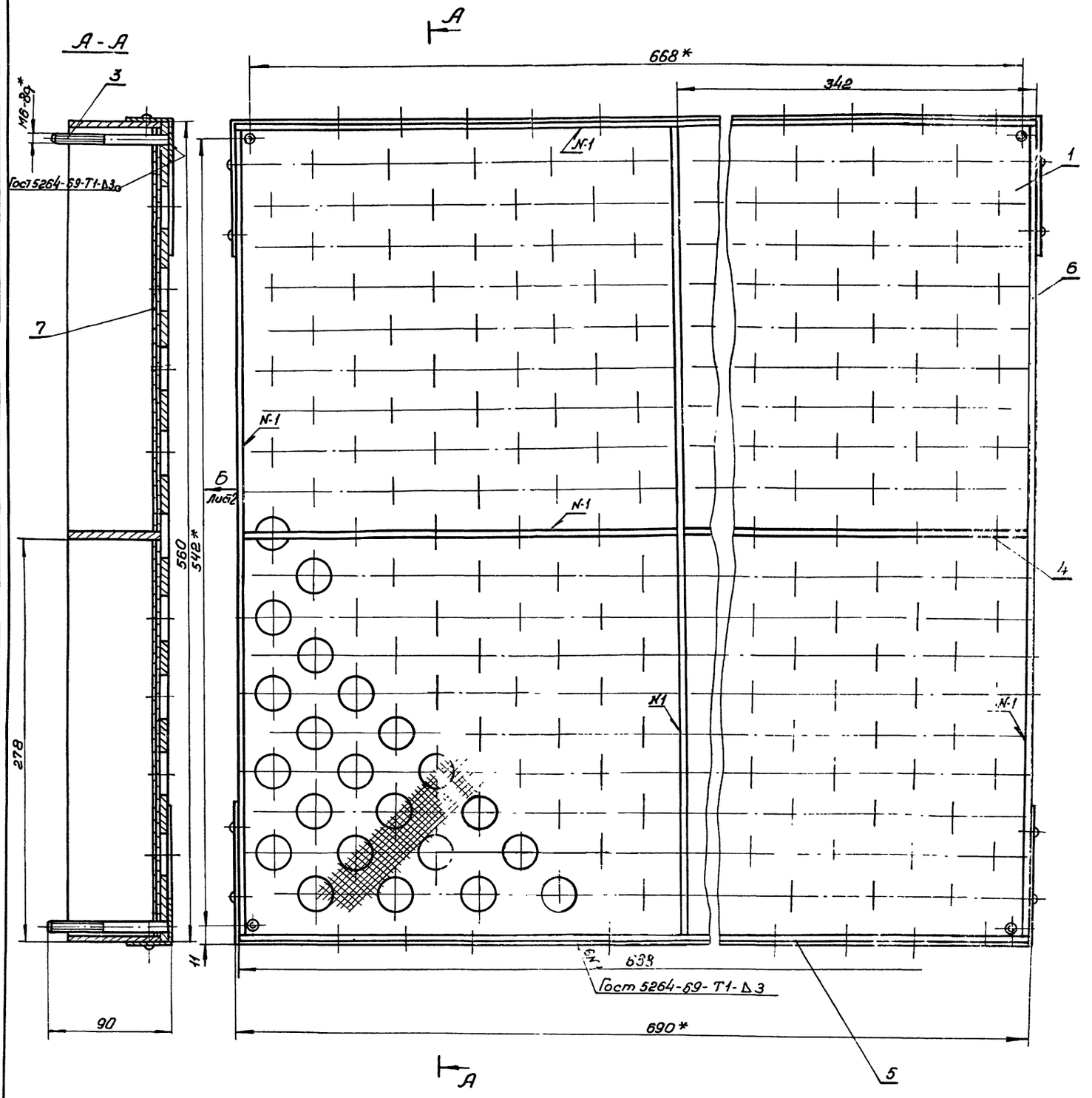

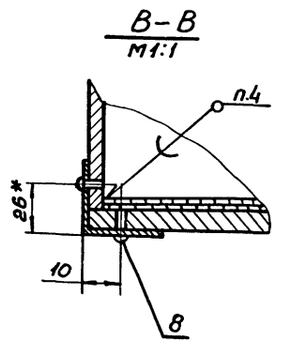

1 Электрод Э42 Гост 9467-60.

2.* Размеры для справок

3. Предельные отклонения размеров-по СМ1

4. ПОС 40 Гост 1499-70

					ТГ-17-2-02.01.00СБ		22
Изм.	Лист	№ докум.	подп.	дата	Корпус Сборочный чертеж	Лит.	Масса 21.3	Масштаб 1:2
Разраб.		Дубинин		IX.75				
Пров.		Притуленко		IX.75		Лист 1	Листов 2
Т.контр.		Малыш		IX.75			
Рук.		Кашлер		IX.75		Укргипропромстройпроект	
Н.контр.		Марцинкевич		IX.75			
Утв.							

6804/III г 1

Копировал Формат А2

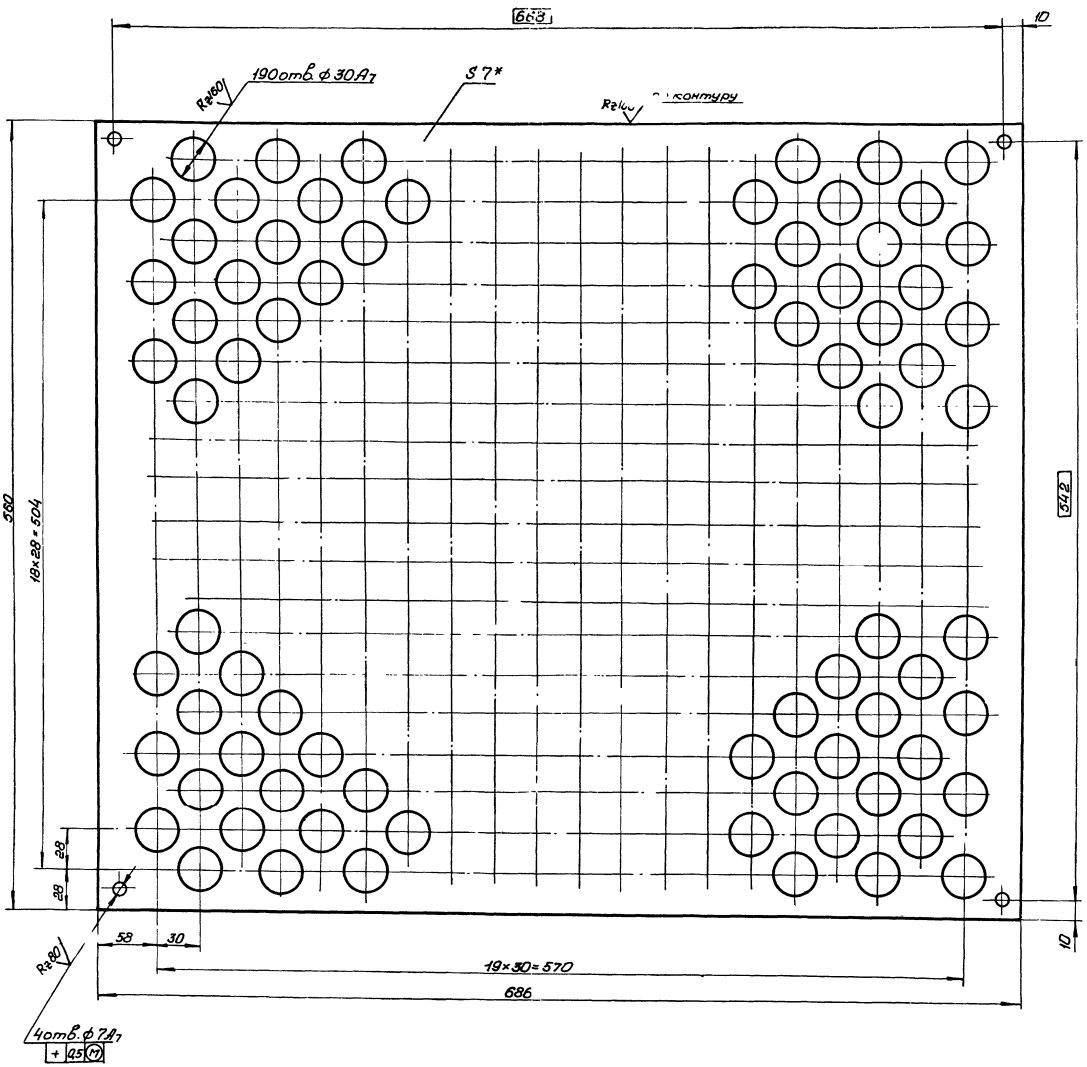

1.* Размер для справок.

2. Предельные отклонения размеров - по СМ7.

					ТГ-17-2-02.01.01			
Изм	Лист	№докум.	подп.	дата	Решетка	Лит	Масса	Масштаб
Разраб.		Дубинин		11.75			12,5	1:2
Пров.		Притыкин		11.75				
Т.контр		Малыш		11.75		Лист	Листов 1	
Рук.		Кашлер		11.75	Лист 7 Гост 5681-57	Укргипроинтрогент		
Н.контр.		Марцинкевич		11.75	Ст 3 Гост 14637-69			
Утв.								

6804/III-1

Копировал Экиз — Формат 22

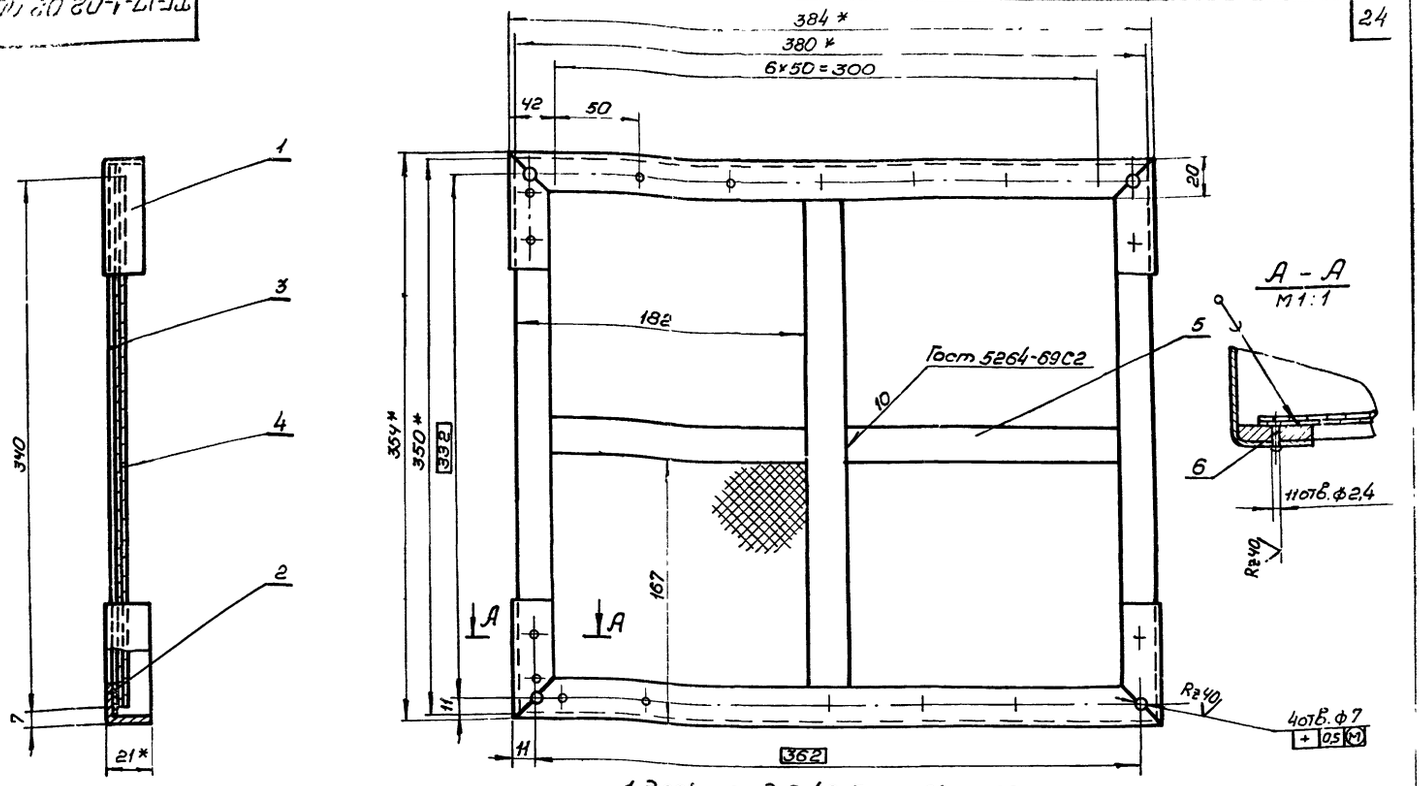

1 Электрод Э-42 Гост 9467-60.

2 Припой Пр2 Пос40 Гост 1499-70.

3 *Размеры для справок

4 Неуказанные предельные отклонения размеров: отверстий - по A_7, остальных - по CM_7

Изм.	Лист	№ докум.	Подп.	Дата	ТГ-17-1-02.02.00СБ		
Разраб.		Лупка		12.75	Крышка. Сборочный чертеж	Лит.	Масса	Масштаб
Пров.		Приуленко		12.75			1,4	1:2
Т.контр.		Малыш		12.75		Лист	Листов 1
Рук.		Кашлер		12.75			
Н.контр.		Петриковец		12.75		Укргипроинжпроект	
Утв.		Лейдерман		12.75			

Копировал Жарий — Формат 12

		Обозначение	Наименование	Кол.	Примеч.
			Документация		
22		ТГ-17-1-02-01.00.СБ	Сборочный чертеж		
			Детали.		
12	1	ТГ-17-1-02.01.01	Решетка	1	
12	2	ТГ-17-1-02.01.02	Уголь ник	2	
11	3	ТГ-17-1-02.01.03	Штырь	4	
5/4	4	ТГ-17-1-02.01.04	Планка		
			Лист 4 Гост 5681-57 / Ст3сп Гост 14637-69		
			342-1,35 × 53-0,74	3	0,6 кг
5/4	5	ТГ-17-1-02.01.05	Планка		
			Лист 4 Гост 5681-57 / Ст3сп Гост 14637-69		
			380-1,55 × 53-0,74	2	0,7 кг
5/4	6	ТГ-17-1-02.01.06	Планка		
			Лист 4 Гост 5681-57 / Ст3сп Гост 14637-69		
			160-1,0 × 53-0,74	2	0,27
5/4	7	ТГ-17-1-02.01.07	Экран		
			Сетка N-0,5-0,25		
			Гост 3826-66		
			1170×185/87	8	0,1
			Стандартные изделия		
	8		Заклепка 2×8.35.109		
			Гост 10299-62	44	

Изм.	Лист	№ докум.	Подп.	Дата	ТГ-17-1-02.01.00		
Разраб.		Лупка		12.75	Корпус	Лит.	Лист 1	Листов
Пров.		Приуленко		12.75		Укргипроинжпроект		
Рук.		Кашлер		12.75				
Н.контр.		Петриковец		12.75				
Утв.		Лейдерман		12.75				

Инв. № подл. | Подп. и дата | Взам. инв. № | Инв. № дубл. | Подп. и дата

ТГ-17-1-02.01.03

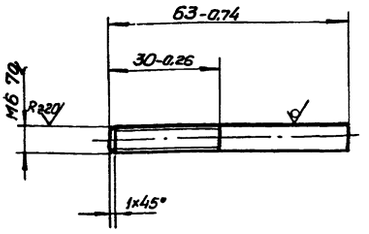

6804/III.1 — 24

Изм.	Лист	№ докум.	Подп.	Дата	ТГ-17-1-02.01.03		
Разраб.		Лупка		11.75	Штырь	Лит.	Масса	Масштаб
Пров.		Приуленко		11.75			0,014	1:1
Т.контр.		Малыш		11.75		Лист	Листов 1
Рук.		Кашлер		11.75			
Н.контр.		Петриковец		11.75	Круг В6,3 Гост 2590-71 / Ст3Сп Гост 535-58	Укргипроинжпроект	
Утв.		Лейдерман		11.75			

Формат	Зона	Поз.	Обозначение	Наименование	Кол.	Примеч.
64		17	ТГ-17-5-01.00.04	Патрубок		
				Труба 325×8 Гост 8732-70 / Ст20Н Гост 1050-60		
				$l = 260_{-1,35}$	2	8,14
64		18	ТГ-17-5-01.00.05	Патрубок		
				Труба 108×4 Гост 8730-70 / Ст20Н Гост 1050-60		
				$l = 125_{-1,0}$	1	0,63
				Стандартные изделия		
				Фланцы Гост 1255-67		
		19		100×6	1	
		20		300×6	2	
		21		1000×6	1	

ТГ-17-5-01.00.00 — Лист 2

Изм. | Лист | № докум. | Подп. | Дата

Копировал Дкирая — Формат 11

Формат	Зона	Поз.	Обозначение	Наименование	Кол.	Примечан.
				Стандартные изделия.		
				Болт Гост 7798-70		
		11		М16×60 58.019	4	
		12		М20×70. 58.019	24	
		13		М27×105.58.019	28	
		14		Рым-болт М30		
				Гост 4751-73	1	
		15		Винт М3×4. 36.019		
				Гост 17473-72	4	
				Гайка Гост 5915-70		
		18		2М16. 5.019	4	
		19		2М20. 5.019	24	
		20		2М27. 5.019	28	
		23		Заглушка 100-6		
				Гост 12836-67	1	
		24		Фланец 300-6		
				Гост 1255-67	2	
		25		Колпак 15		
				Гост 8962-59	4	

ТГ-17-5-00.00.00 — Лист 2

Изм. | Лист | № докум. | Подп. | Дата

Копировал Дкирая — Формат 11

Формат	Зона	Поз.	Обозначение	Наименование	Кол.	Примеч.
				Документация		
			ТГ-17-5-01.00.00 СБ	Сборочный чертеж		*22-2л
				Сборочные единицы		
11		1	ТГ-17-5-01.01.00	Опора		
				Детали		
11		4	ТГ-17-1-01.00.09	Штуцер	4	
12		5	ТГ-17-3-01.00.01	Каркас	1	
11		6	ТГ-17-3-01.00.03	Пластина	1	
12		8	ТГ-17-3-01.00.06	Лист отбойный	1	
12		9	ТГ-17-3-01.00.07	Пластина	1	
12		10	ТГ-17-3-01.00.08	Пластина	1	
12		11	ТГ-17-3-01.00.09	Днище	1	
11		12	ТГ-17-3-01.00.10	Пластина	1	
64		13	ТГ-17-3-01.00.14	Полоса 1000-2,4×20-0,5	2	
64		14	ТГ-17-3-01.00.15	Полоса 994-2,2×20-0,5	2	
12		15	ТГ-17-5-01.00.01	Обечайка	1	
11		16	ТГ-17-5-01.00.03	Накладка	1	

ТГ-17-5-01.00.00

Изм.	Лист	№ докум.	Подп.	Дата
Разраб.		Коляденко		IX.75
Пров.		Притуленко		IX.75
Рук.		Кашлер		IX.75
Н. контр.		Марцинкевич		IX.75
Утв.		Бабенко		IX.75

Корпус

Лит.	Лист	Листов
	1	2

Укргипроинжпроект

Формат	Зона	Поз.	Обозначение	Наименование	Кол.	Примеч.
				Документация		
			ТГ-17-5-00.00.00 СБ	Сборочный чертеж		*22-2л
				Сборочные единицы		
11		1	ТГ-17-5-01.00.00	Корпус	1	
11		2	ТГ-17-5-02.00.00	Крышка	1	
11		3	ТГ-17-5-02.00.00	Кассета	1	
				Детали		
11		6	ТГ-17-1-00.00.05	Упор	4	
11		7	ТГ-17-1-00.00.07	Табличка	1	
11		8	ТГ-17-5-00.00.02	Прокладка	1	
11		9	ТГ-17-5-00.00.03	Накладка	2	
64		10	ТГ-17-5-00.00.04	Прокладка		
				Паронит ПМБ 3		
				Гост 481-71		
				ф 20	4	0,04

6804/III ч.1 — 23

ТГ-17-5-00.00.00

Изм.	Лист	№ докум.	Подп.	Дата
Разраб.		Коляденко		IX.75
Пров.		Притуленко		IX.75
Рук.		Кашлер		IX.75
Н. контр.		Марцинкевич		IX.75
Утв.		Бабенко		IX.75

Фильтр газовый Ду300 $P_у = 6$ кгс/см²

Лит.	Лист	Листов
	1	2

Укргипроинжпроект

Подп. и дата | Инв. № дубл. | Взам. инв. № | Подп. и дата | Инв. № подл.

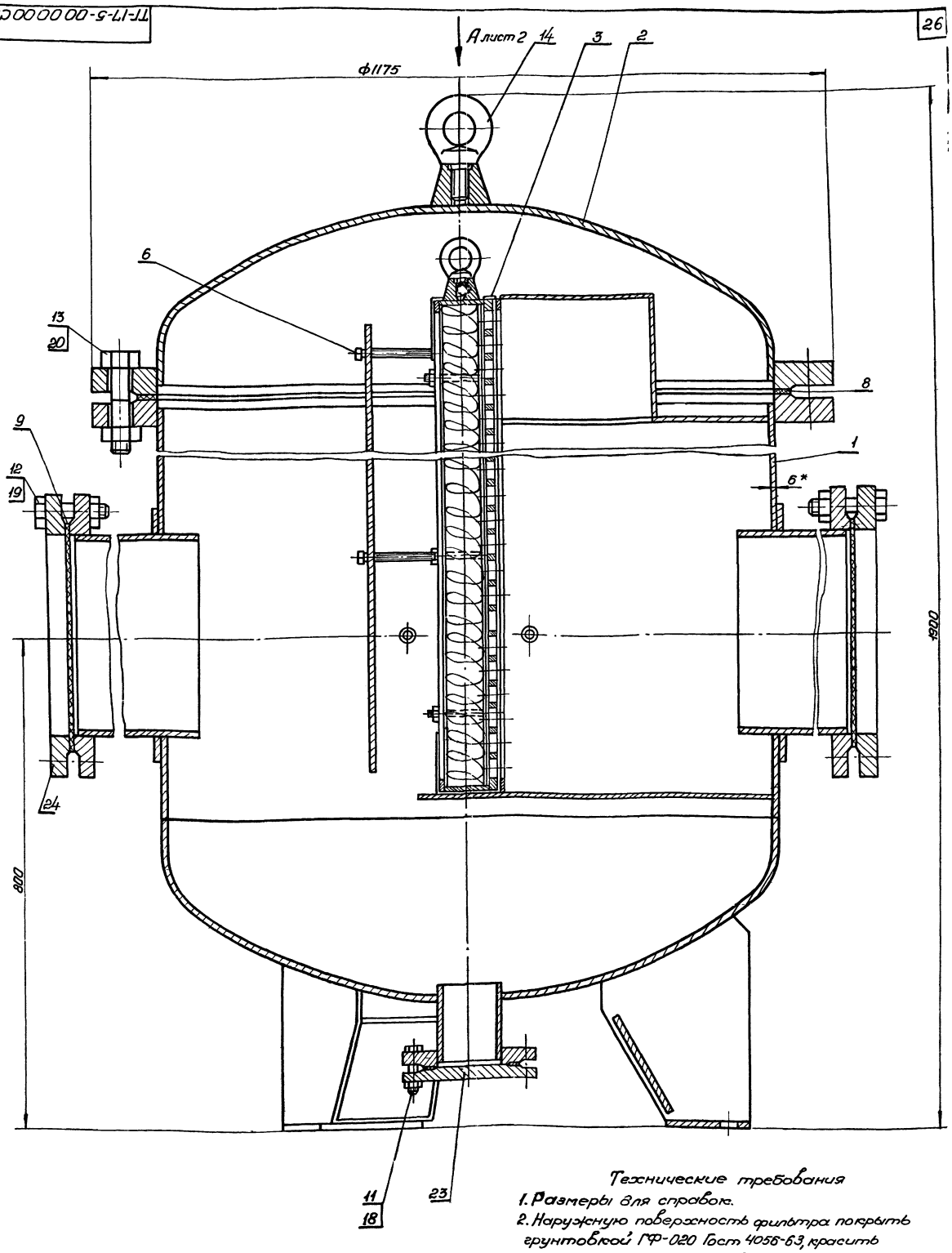

Технические требования

1. Размеры для справок.
2. Наружную поверхность фильтра покрыть грунтовкой ГФ-020 Гост 4056-63, красить эмалью ПФ-133 серого цвета М827 Гост 926-63

Техническая характеристика

1. Максимальный расход газа	80000 м³/час
2. Рабочее давление газа	6 кгс/см²
3. Рабочая температура стенки	-40 +50 °С
4. Емкость	1050 л.

Изм	Лист	Абокум	подп	дата
Разраб		Колдаенко		12.75
Пров		Притуленко		12.75
Т контр		Малыш		12.75
Рук.		Кашлер		12.75
Н контр		Марцинкевич		14.75
Утв		Бабенко		14.75

ТГ-17-5-0000.00СБ

Фильтр газовый Ду 300, Рр-6 кгс/см²
Сборочный чертеж.

Лит	Масса	Масштаб
	840	1:4

Лист 1 Листов 2

Укргипроинжпроек

6804/III г. 1

Копировал

Формат 22

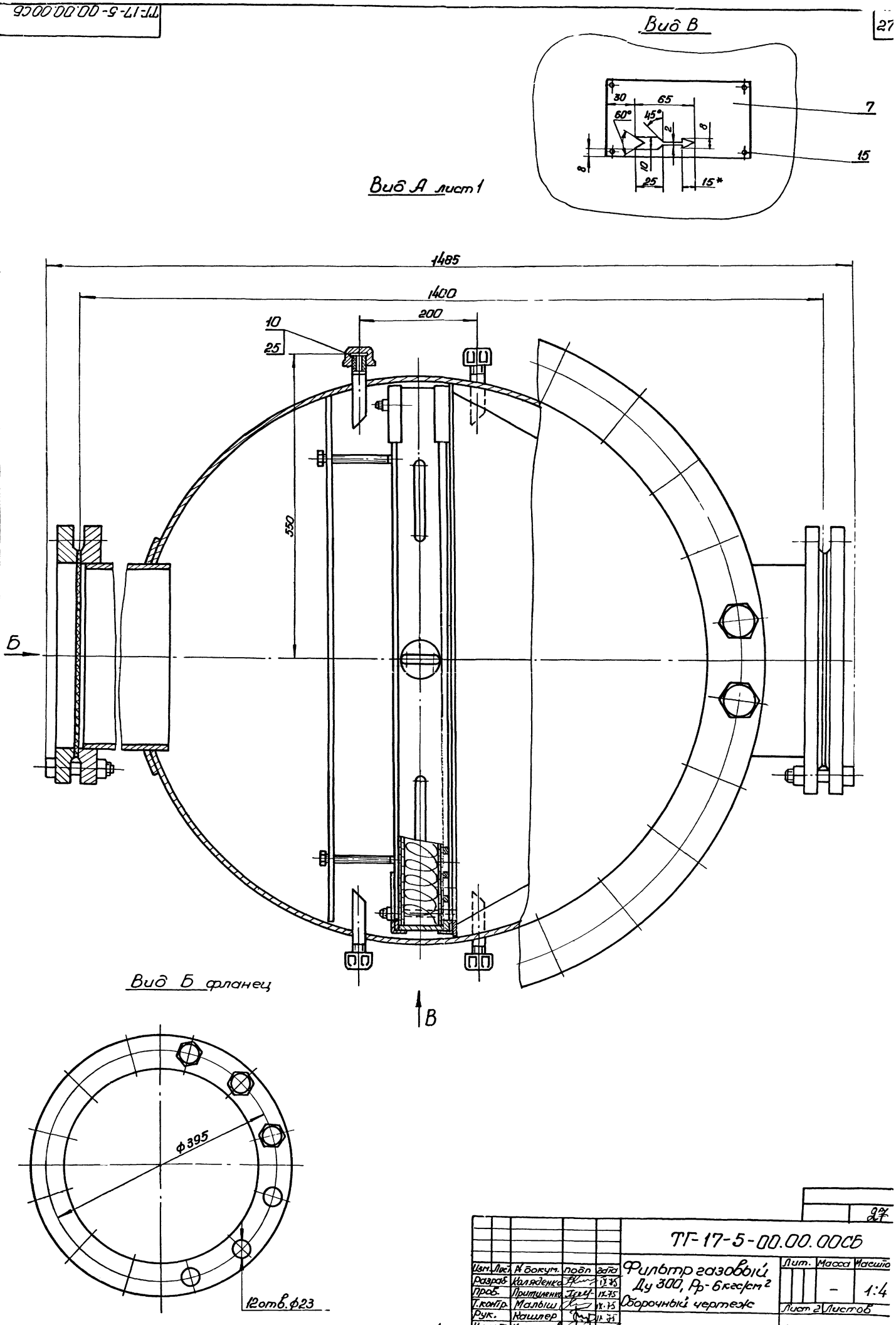

					ТГ-17-5-00.00.00СБ			
Изм.	Лист	№ докум.	подп	дата	Фильтр газовый Ду 300, Рр-6кгс/см² Сборочный чертеж	Лит.	Масса	Масштаб
Разраб.		Коляденко		IX.75			–	1:4
Пров.		Притиленко		IX.75		Лист 2	Листов	
Т.контр.		Малыш		IX.75				
Рук.		Кашлер		IX.75		Укргипроинтпроект		
Н.контр.		Марцинкевич		IX.75				
Утв.		Бабенко		IX.75				

6804/III ч.1

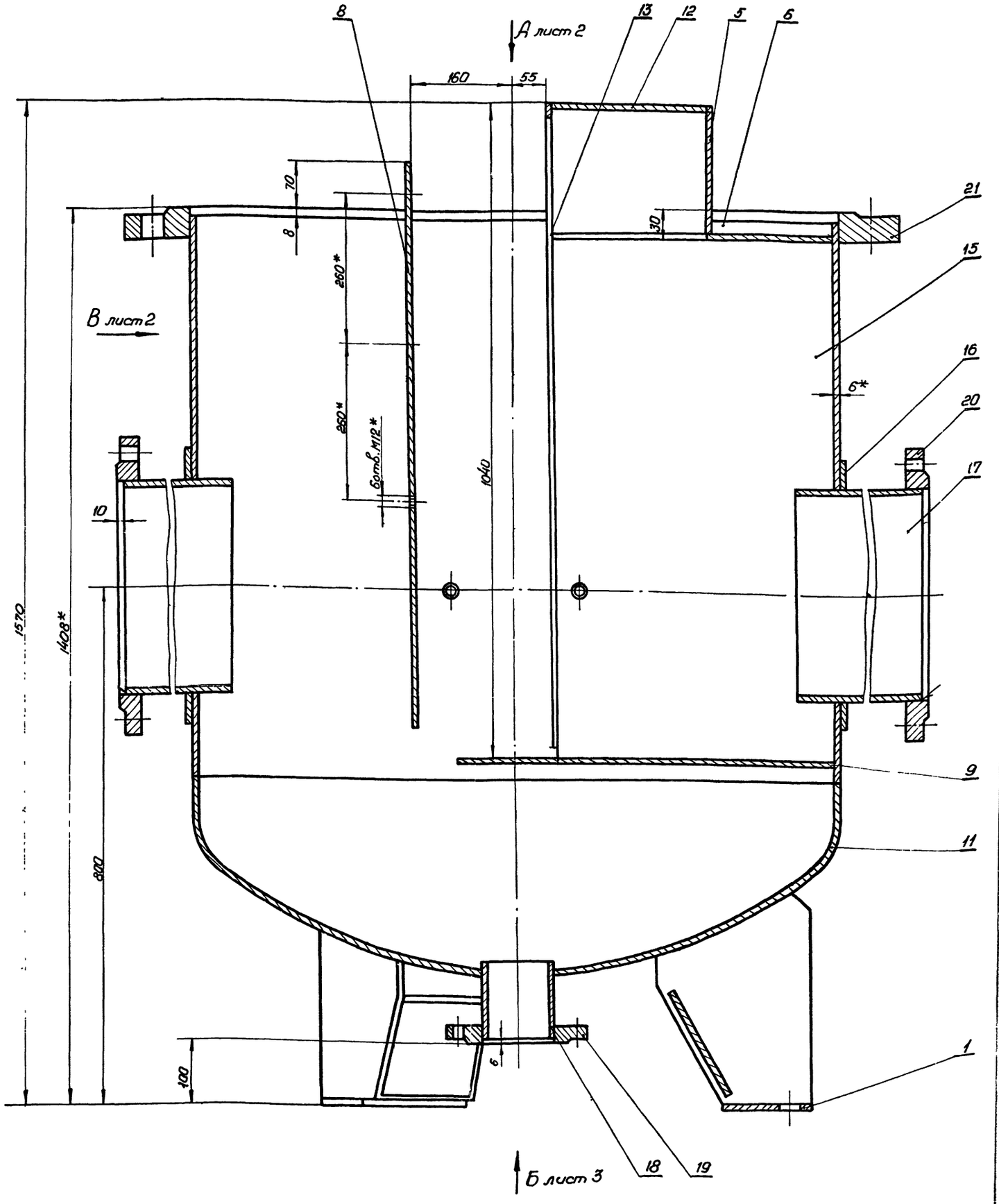

2. Электрод Э42 Гост 9467-60.

3.* Размеры для справок.

4. Предельные отклонения размеров - по СМ7.

1. Сварные швы мест прилегания деталей: угловые - У2, тавровые Т1-Δ4 по Гост 5264-69, угловые У2-Δ5; уг-Δ5 по Гост 16037-70.

28

					ТГ-17-5-01.00.00СБ			
Изм	Лист	№ докум	подп.	дата	Корпус	Лит.	Масса	Масштаб
Разраб		Коляденко					484	1:4
Пров		Притуленко			Сборочный чертеж	Лист 1	Листов 3	
Т.контр.		Малыш						
Рук.		Кашлер				Укргипроинжпроект		
Н.контр.		Мирошниченко						
Утв.								

6804/III

Копировал Формат 22

Вид А лист 1

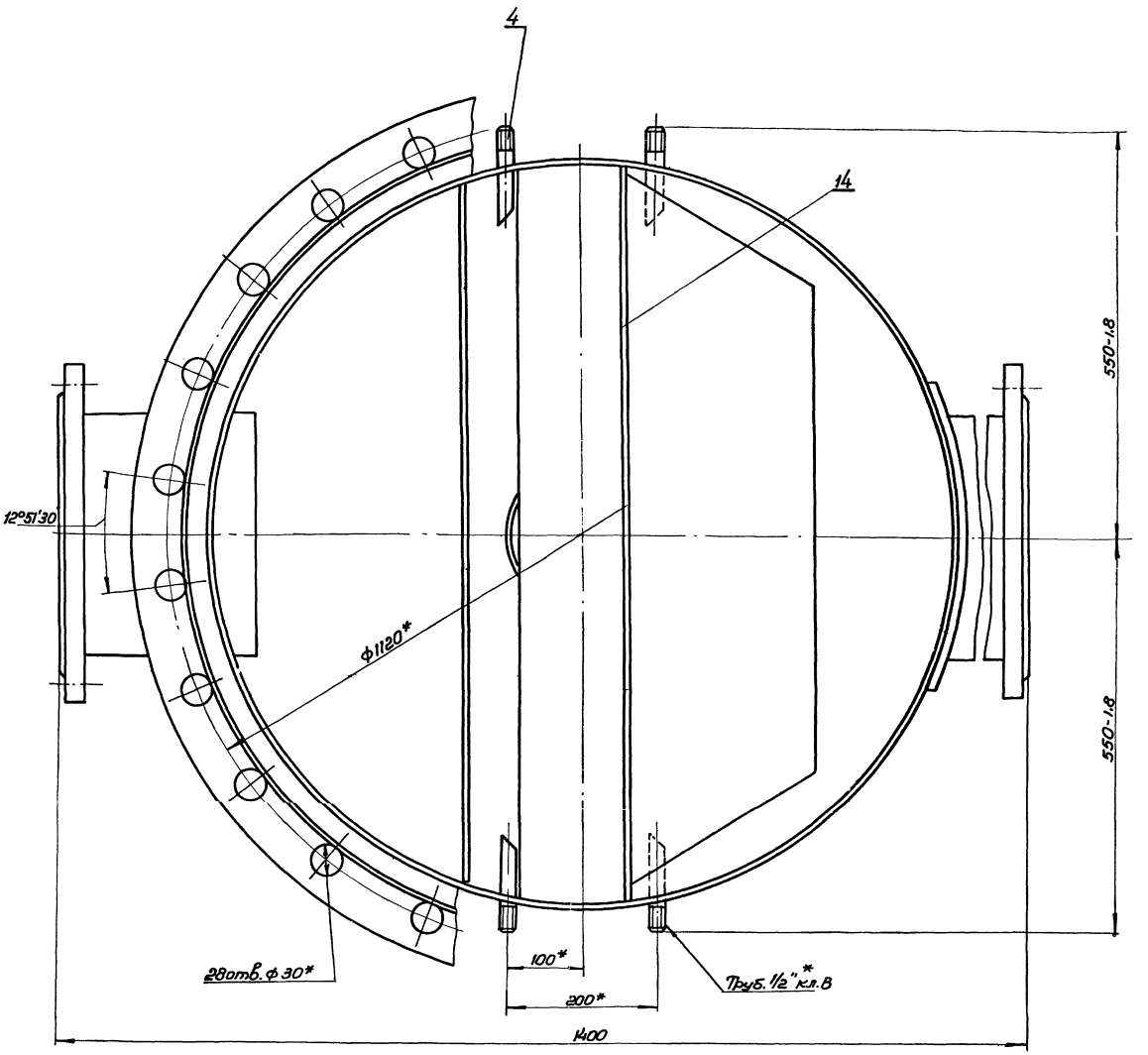

Вид В

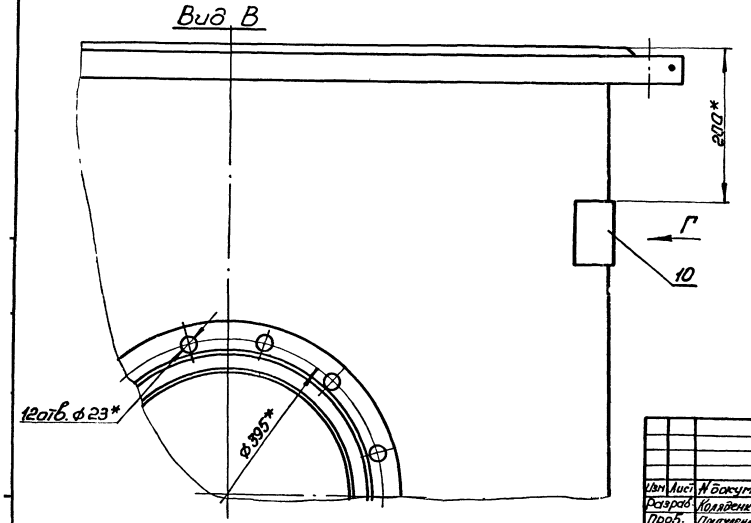

Вид Г

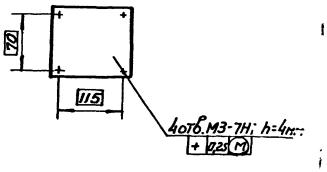

					ТГ-17-5-01.00.00СБ			
Изм	Лист	№ докум.	подп	дата	Корпус	Лит.	Масса	Масштаб
Разраб.		Коляденко		8.75	Сборочный чертеж		–	1:4
Пров.		Прилуженко		8.75		Лист 2	Листов	
Т.контр.		Малыш		8.75				
Рук		Кашлер		8.75		Укрепроинжпроект		
Н.контр.		Марцинкевич		8.75				
Утв.								

6804/III ч.1

Копировал

Формат 22

30

ТГ-17-5-01.00.00СБ

Вид Б лист 1

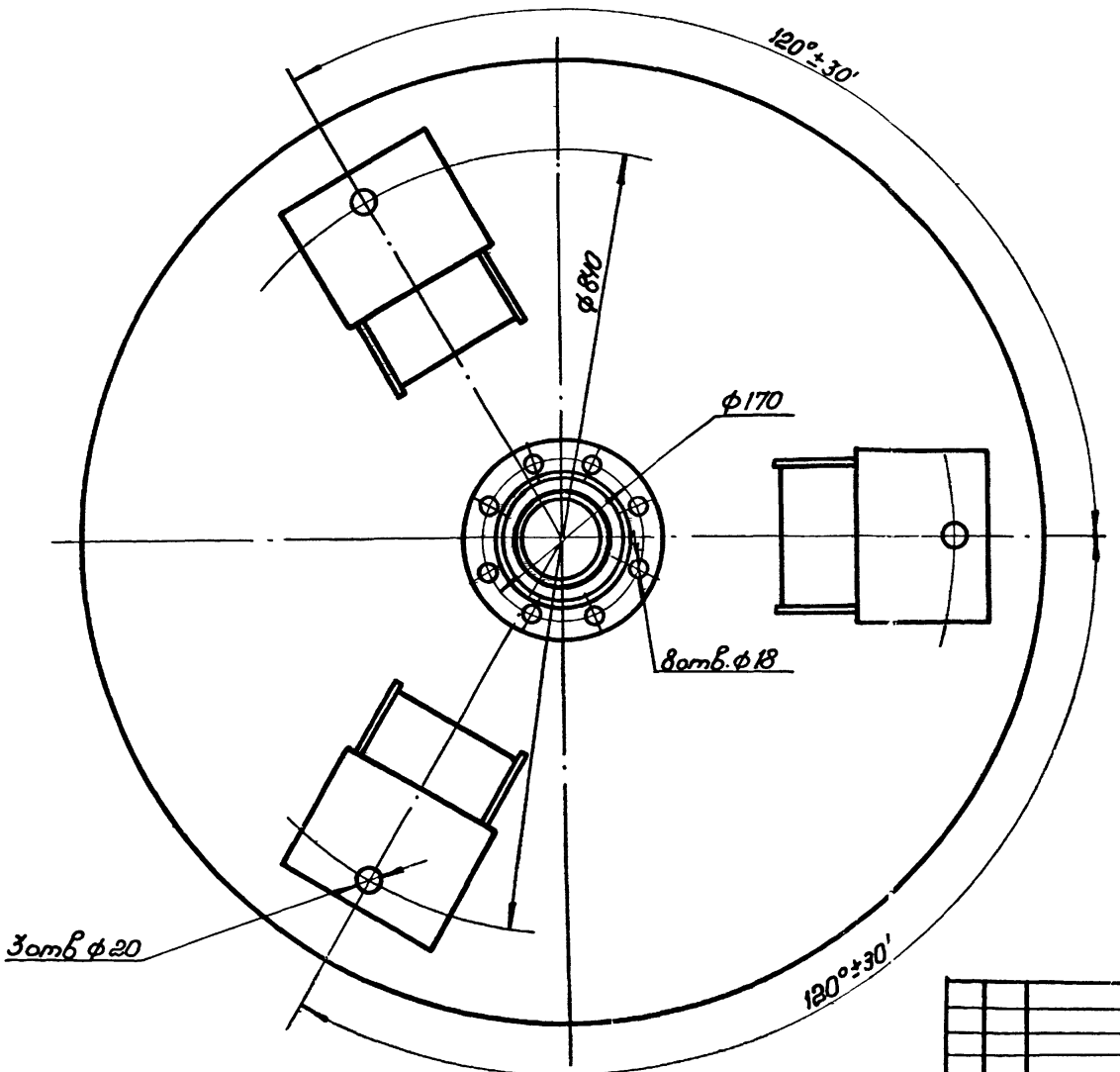

30

					ТГ-17-5-01.00.00СБ			
Изм	Лист	Ндокум	подп	дата	Корпус Сборочный чертеж	Лит.	Масса	Масштаб
Разраб.		Колесенко		X 75 г				1:5
Пров.		Притуженко		X X		Лист	Листов 1	
Т.контр.		Малыш		X 75 г				
Рук.		Кашлер				Укргипроинжпроект		
Н.контр.		Марцинкевич		X 75				
Утв.								

6804/III ч.1

Копировал

Формат 12

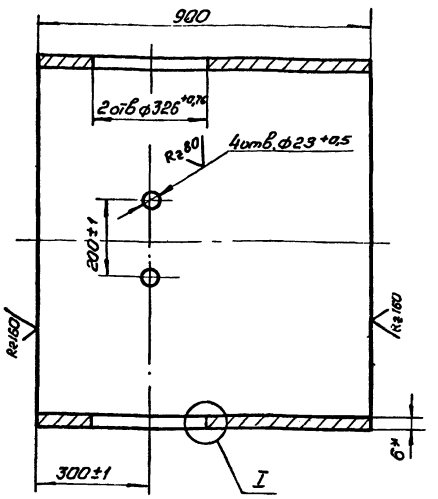

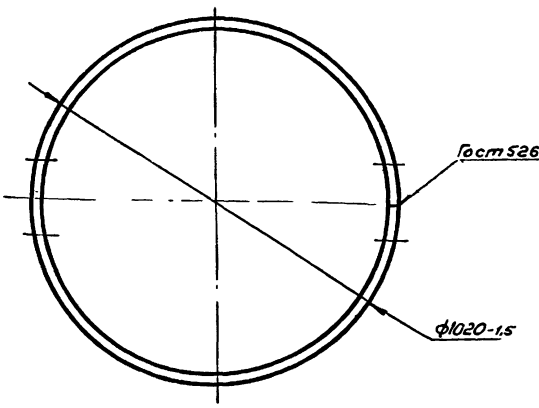

I
М1:2

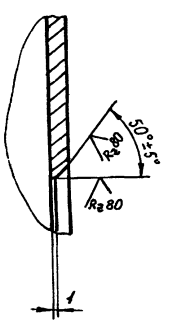

1. Электрод Э42 Гост 9467-60.
2. Длина развертки ℓ = 3202 мм*.
3. Размеры для справок.

Изм.	Лист	N докум.	подп.	дата	ТГ-17-5-01.0001			
Разраб.		Малыш			Обечайка	Лит	Масса	Масштаб
Пров.		Притуленко					133	1:10
Т.контр.		Малыш				Лист	Листов 1	
Рук.		Кашлер			Лист 6 Гост 5681-57 15Х5М Гост 7350-66	Укргипроинжпроект		
Н.контр.		Марушкевич						
Утв.								

Копировал ВКирил

Формат 12

Формат	Зона	Поз.	Обозначение	Наименование	Кол.	Примеч.
				Документация		
12			ТГ-17-5-02.00.00 СБ	Сборочный чертеж		
				Детали		
11		1	ТГ-17-3-02.01.04	Бобышка	1	
				Стандартные изделия.		
		2		Днище 1000×8-40 15Х5М Гост 6533-68	1	
		3		Фланец 1000-6. Гост 1255-67.	1	

Изм.	Лист	N докум.	подп.	дата	ТГ-17-5-02.00.00			
Разраб.		Колабенко			Крышка	Лит	Лист	Листов
Пров.		Притуленко					1	
Рук.		Кашлер				Укргипроинжпроект		
Н.контр.		Марушкевич						
Утв.								

Копировал ВКирил

Формат 11

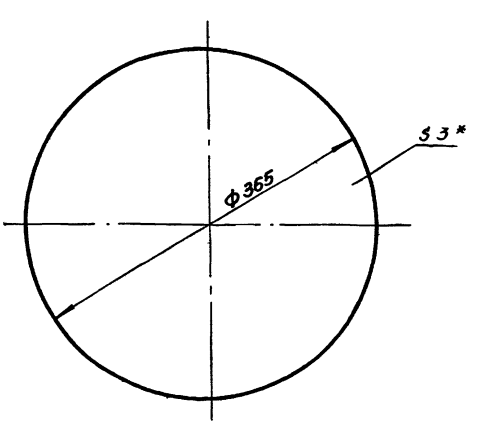

*Размер для справок.

Инв.№подл. | Подп. и дата | Взам.инв.№ | Инв.№дубл. | Подп. и дата

6804/III-т.1

Изм.	Лист	N докум.	подп.	дата	ТГ-17-5-00.00.03			
Разраб.		Колабенко			Прокладка	Лит.	Масса	Масштаб
Пров.		Притуленко					0,27	1:4
Т.контр.		Малыш				Лист	Листов	
Рук.		Кашлер			Паронит ПМБ3 Гост 481-71	Укргипроинжпроект		
Н.контр.		Марушкевич						
Утв.								

Копировал ВКирил

Формат 11

ТГ-17-5-00.00.02

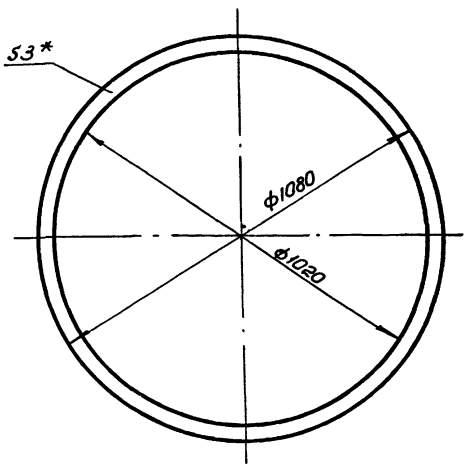

*Размер для справок.

					ТГ-17-5-00.00.02			
Изм	Лист	№ докум	подп.	Дата	Прокладка	Лит.	Масса	Масштаб
Разраб		Малыш		X.75			1,7	1:5
Пров.		Притуленко		X.75		Лист	Листов 1	
Т.контр.		Малыш		X.75				
Рук.		Кашлер		X.75	Паронит ПМБ3 Гост 481-71	Укргипроинжпроект		
Н.контр		Марцинкевич		X.75				
Утв.								

Копировал Дкирсан — Формат 11

ТГ-17-5-01.00.03

32

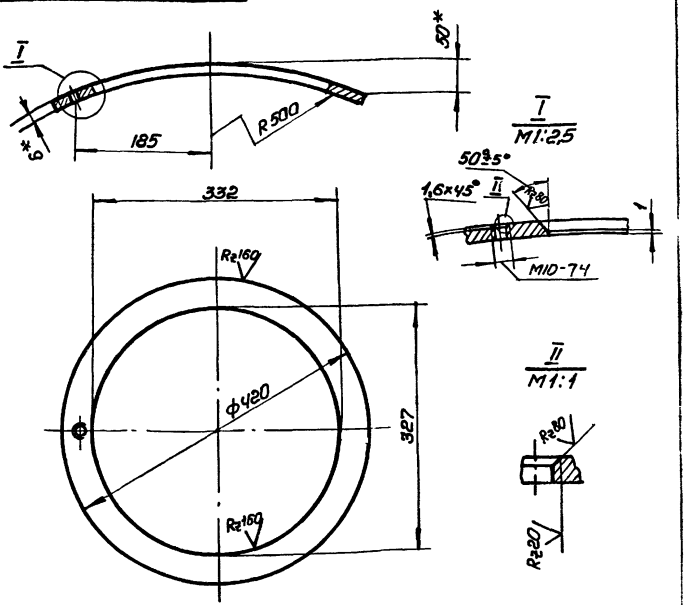

1.* Размеры для справок
2. Неуказанные предельные отклонения размеров: отверстий – по A_7; валов – по B_7; остальных – по CM_7.

					ТГ-17-5-01.00.03.			
Изм	Лист	№ докум.	подп.	Дата	Накладка	Лит	Масса	Масштаб
Разраб		Малыш		X.75			2,02	1:5
Пров.		Притуленко		X.75		Лист	Листов 1	
Т.контр.		Малыш		X.75				
Рук.		Кашлер		X.75	Лист 6 Гост 5681-57	Укргипроинжпроект		
Н.контр.		Марцинкевич		X.75	15Х5М Гост 7350-66			
Утв.								

Инв. № подл. | Подп. и дата | Взам. инв. № | Инв. № дубл. | Подп. и дата

Копировал Дкирсан — Формат 11

ТГ-17-5-02.00.00СБ

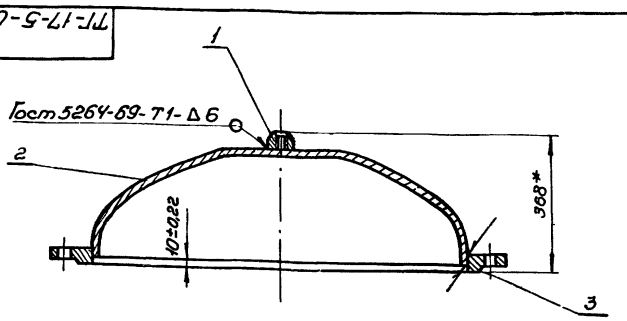

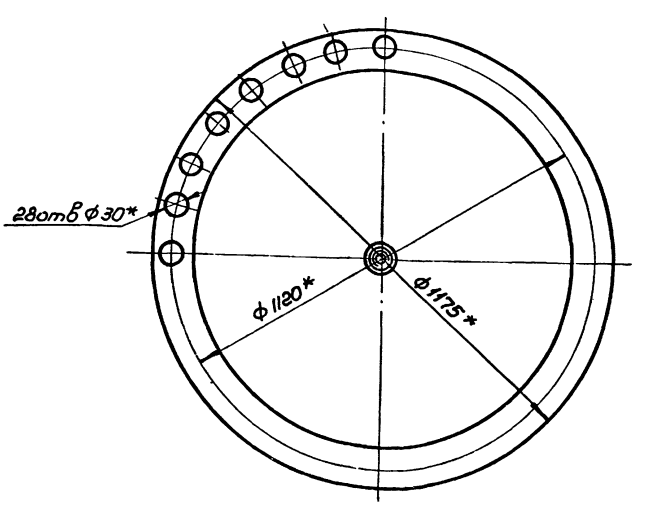

1. Электрод Э42 Гост 9467-60.
2.* Размеры для справок.

32

					ТГ-17-5-02.00.00СБ			
Изм	Лист	№ докум.	подп.	Дата	Крышка	Лит.	Масса	Масштаб
Разраб.		Колядченко		X.75	Сборочный чертеж		140,5	1:10
Пров.		Притуленко		X.75		Лист	Листов	
Т.контр.		Малыш		X.75				
Рук.		Кашлер		X.75		Укргипроинжпроект		
Н.контр		Марцинкевич		X.75				
Утв.								

680-1/III г 1

Копировал Дкирсан — Формат 12

ТГ-17-3-01.01.03

Rz320 (V)

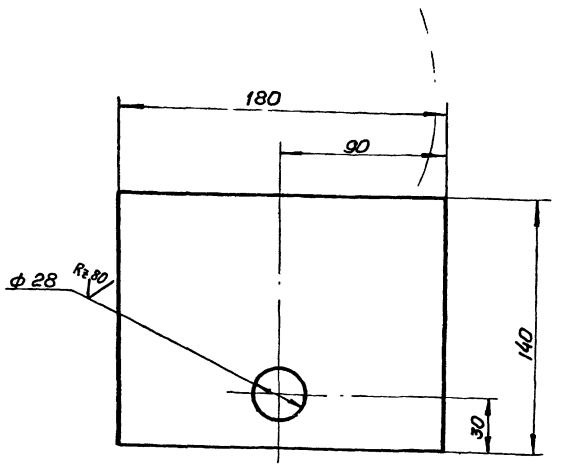

Предельные отклонения размеров: отверстий - по A_7, остальных - по CM_7.

Изм.	Лист	№ докум.	подп.	дата
Разраб.		Коляденко		х.75
Пров.		Притуленко		х.75
Т. контр.		Малыш		х.75
Рук.		Кашлер		х.75
Н. контр.		Марцинкевич		х.75
Утв.				

ТГ-17-3-01.01.03

Плита опорная

Лит.	Масса	Масштаб
	3,56	1:2

Лист | Листов 1

Лист 10 Гост 5681-57 / Ст3 Гост 14637-69

Укргипроинжпроект

Копировал Дкирия — Формат 11

Формат	Зона	Поз.	Обозначение	Наименование	Кол.	
				Документация		
12			ТГ-17-3-01.01.00СБ	Сборочный чертеж		
				Детали		
11		1	ТГ-17-3-01-01.01	Косынка	2	
Б4		2	ТГ-17-3-01.01.02	Поперечина		
				Лист 10 Гост 5681-57 / Ст3 Гост 14637-69		
				180-1 × 125-1	1	3,18
11		3	ТГ-17-3-01.01.03	Плита опорная	1	

Подп. и дата | Инв. № дубл. | Взам. инв. № | Подп. и дата | Инв. № подл.

ТГ-17-3-01.01.00

Изм.	Лист	№ докум.	подп.	дата
Разраб.		Коляденко		х.75
Пров.		Притуленко		х.75
Рук.		Кашлер		х.75
Н. контр.		Марцинкевич		х.75
Утв.				

Опора

Лит.	Лист	Листов
	1	1

Укргипроинжпроект

Копировал Дкирия — Формат 11

ТГ-17-3-01.01.01

(V)

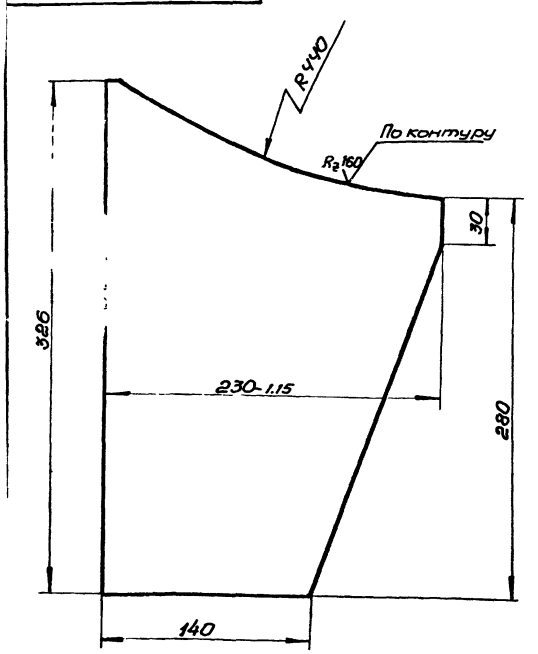

Неуказанные предельные отклонения размеров - по CM_7

ТГ-17-3-01.01.01

Изм.	Лист	№ докум.	подп.	дата
Разраб.		Коляденко		х.75
Пров.		Притуленко		х.75
Т. контр.		Малыш		х.75
Рук.		Кашлер		х.75
Н. контр.		Марцинкевич		х.75
Утв.				

Косынка

Лит.	Масса	Масштаб
	6,87	1:2,5

Лист | Листов 1

Лист 10 Гост 5681-57 / Ст3 Гост 14637-69

Укргипроинжпроект

Копировал Дкирия

ТГ-17-3-01.00.01

(V)

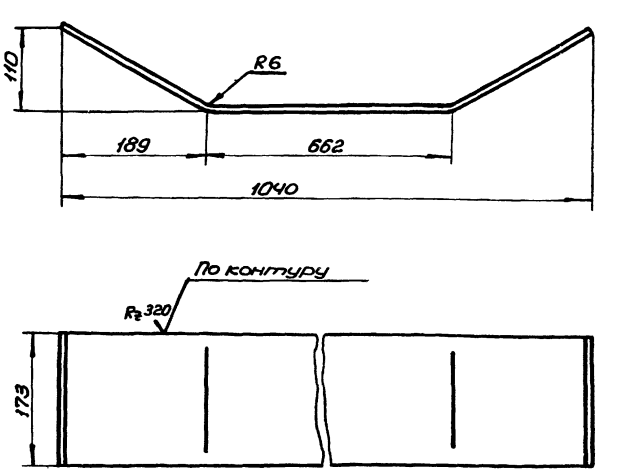

1. Длина развертки l=1034 мм*.
2. *Размер для справок.
3. Предельные отклонения размеров - по CM_9.

6804/III т.1 | 33

Подп. и дата | Инв. № дубл. | Взам. инв. № | Подп. и дата | Инв. № подл.

ТГ-17-3-01.00.01

Изм.	Лист	№ докум.	подп.	дата
Разраб.		Коляденко		х.75
Пров.		Притуленко		х.75
Т. контр.		Малыш		х.75
Рук.		Кашлер		х.75
Н. контр.		Марцинкевич		х.75
Утв.				

Каркас

Лит.	Масса	Масштаб
	8,9	1:5

Лист | Листов 1

Лист 6 Гост 5681-57 / ВСт3сп Гост 14637-69

Укргипроинжпроект

Копировал Дкирия — Формат 11

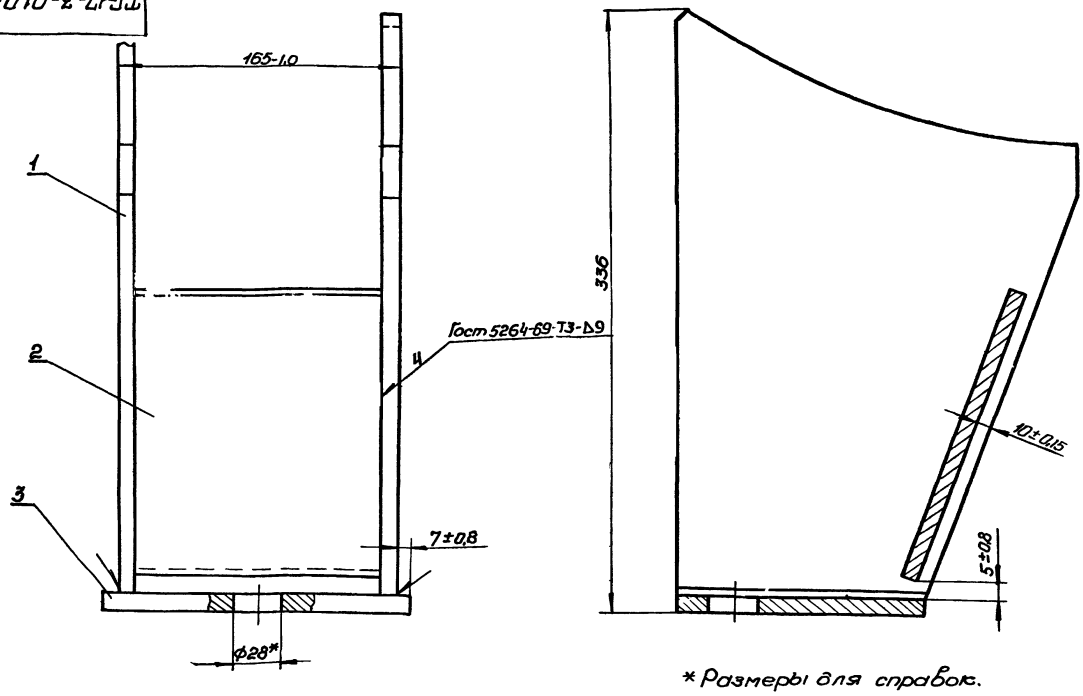

*Размеры для справок.

				ТГ-17-3-01.01.00 СБ		
Изм.	Лист	N докум.	Подп.	Дата		
Разраб.		Макаренко			Опора	Лит. / Масса 20,48 / Масштаб 1:2
Пров.		Притуленко			Сборочный чертеж	
Т.контр.		Малыш				Лист / Листов 1
Рук.		Кашлер				
Н.контр.		Марцинкевич				Укргипроинжпроект
Утв.						

Копировал Джирсей — Формат 12

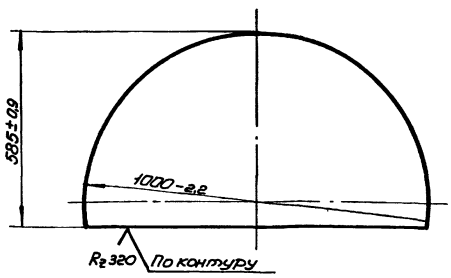

				ТГ-17-3-01.00.07		
Изм.	Лист	N докум.	Подп.	Дата		
Разраб.		Колядченко			Пластина	Лит. / Масса 20,8 / Масштаб 1:10
Пров.		Притуленко				
Т.контр.		Малыш				Лист / Листов 1
Рук.		Кашлер				
Н.контр.		Марцинкевич			Лист 6 Гост 5681-57 ВСт3сп Гост 14637-69	Укргипроинжпроект
Утв.						

Копировал Джирсей — Формат 11

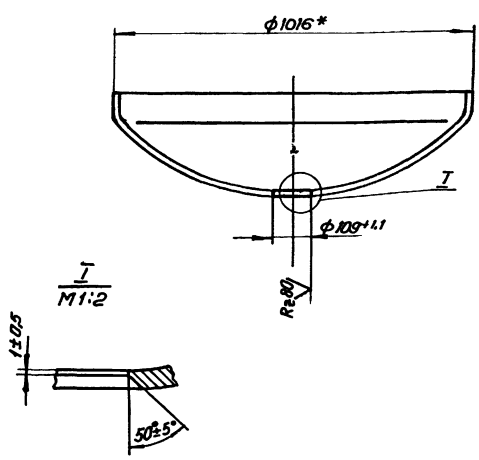

*Размер для справок

Инв.№подл. | Подп. и дата | Взам.инв.№ | Инв.№дубл. | Подп. и дата

6804/III т.1

				ТГ-17-3-01.00.09		
Изм.	Лист	N докум.	Подп.	Дата		
Разраб.		Колядченко			Днище	Лит. / Масса 73,7 / Масштаб 1:4
Пров.		Притуленко				
Т.контр.		Малыш				Лист / Листов 1
Рук.		Кашлер				
Н.контр.		Марцинкевич			Днище 1000×8-40-25-15Х5Т Гост 6533-68	Укргипроинжпроект
Утв.						

Копировал Джирсей — Формат 11

ТГ-17-3-01.00.03

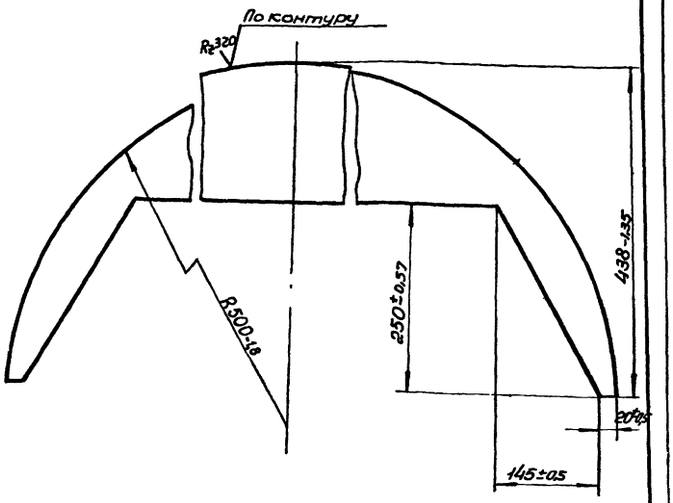

Изм.	Лист	№ докум.	Подп.	Дата
Разраб.	Макаренко			
Пров.	Притуленко			
Т.контр.	Малыш			
Рук.	Кашлер			
Н.контр.	Марцинкевич			
Утв.				

ТГ-17-3-01.00.03

Пластина

Лит.	Масса	Масштаб
	6,0	1:5
Лист	Листов 1	

Укргипроинжпроект

Лист 6 Гост 5681-57
Вст3сп Гост 14637-69

Копировал Формат 11

ТГ-17-3-01.00.01

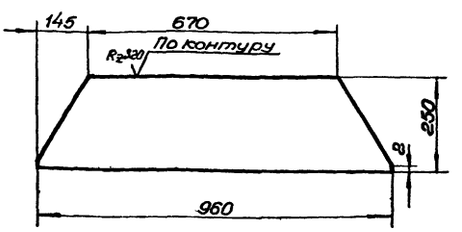

Предельные отклонения размеров - по СМ7.

Изм.	Лист	№ докум.	Подп.	Дата
Разраб.	Макаренко			
Пров.	Притуленко			
Т.контр.	Малыш			
Рук.	Кашлер			
Н.контр.	Марцинкевич			
Утв.				

ТГ-17-3-01.00.10

Пластина

Лит.	Масса	Масштаб
	9	1:5
Лист	Листов 1	

Укргипроинжпроект

Лист 6 Гост 5681-57
Вст3сп Гост 14637-69

Копировал Формат 11

Инв.№ подл. | Подп. и дата | Взам.инв.№ | Инв.№ дубл. | Подп. и дата

ТГ-17-3-01.00.06

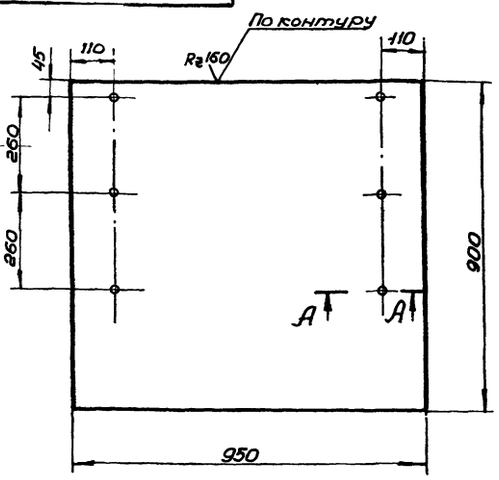

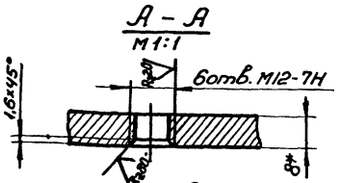

1.* Размер для справок

2. Неуказанные предельные отклонения размеров - по СМ7.

Изм.	Лист	№ докум.	Подп.	Дата
Разраб.	Макаренко			
Пров.	Притуленко			
Т.контр.	Малыш			
Рук.	Кашлер			
Н.контр.	Марцинкевич			
Утв.				

ТГ-17-3-01.00.06

Отбойник

Лит.	Масса	Масштаб
	53,5	1:10
Лист	Листов 1	

Укргипроинжпроект

Лист 8 Гост 5681-57
Вст3сп Гост 14637-69

ТГ-17-3-01.00.04

Rz80

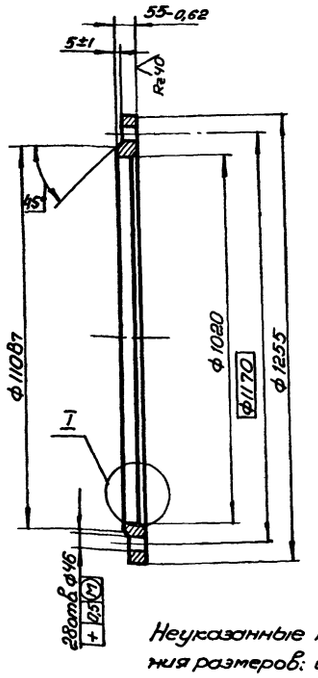

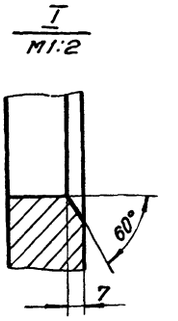

Неуказанные предельные отклонения размеров: отверстий - по A_7; остальных - по СМ7.

6804/III-1 35

Изм.	Лист	№ докум.	Подп.	Дата
Разраб.	Макаренко			
Пров.	Притуленко			
Т.контр.	Малыш			
Рук.	Кашлер			
Н.контр.	Марцинкевич			
Утв.				

ТГ-17-3-01.00.04

Фланец

Лит.	Масса	Масштаб
	155	1:10
Лист	Листов	

Укргипроинжпроект

15х5М Гост 7350-66

Инв.№ подл. | Подп. и дата | Взам.инв.№ | Инв.№ дубл. | Подп. и дата

ТГ-17-3-00.00.01

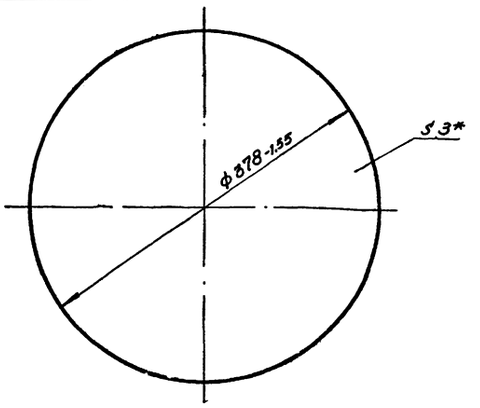

* Размер для справок.

Изм	Лист	№ докум.	Подп.	Дата
Разраб		Макаренко		
Пров		Притуленко		
Т.контр.		Малыш		
Рук.		Кашлер		
Н.контр.		Марцинкевич		
Утв.				

ТГ-17-3-00.00.01

Прокладка

Лит.	Масса	Масштаб
	0,278	1:4
Лист	Листов 1	

Паронит ПМБ3 Гост 481-71

Укргипроинжпроект

Копировал Формат 11

ТГ-17-3-00.00.02

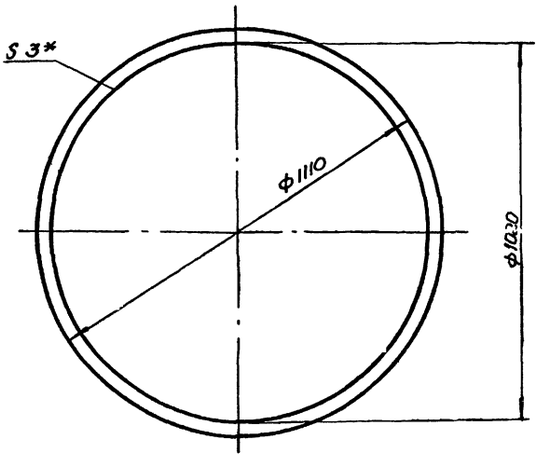

* Размер для справок.

Изм	Лист	№ докум.	Подп.	Дата
Разраб		Макаренко		
Пров.		Притуленко		
Т.контр.		Малыш		
Рук.		Кашлер		
Н.контр.		Марцинкевич		
Утв.				

ТГ-17-3-00.00.02

Прокладка

Лит	Масса	Масштаб
	1,7	1:5
Лист	Листов 1	

Паронит ПМБ3 Гост 481-71

Укргипроинжпроект

Копировал Формат 11

Инв.№ подл. | Подп. и дата | Взам.инв.№ | Инв.№ дубл. | Подп. и дата

ТГ-17-3-01.00.05

Rz 160 (V)

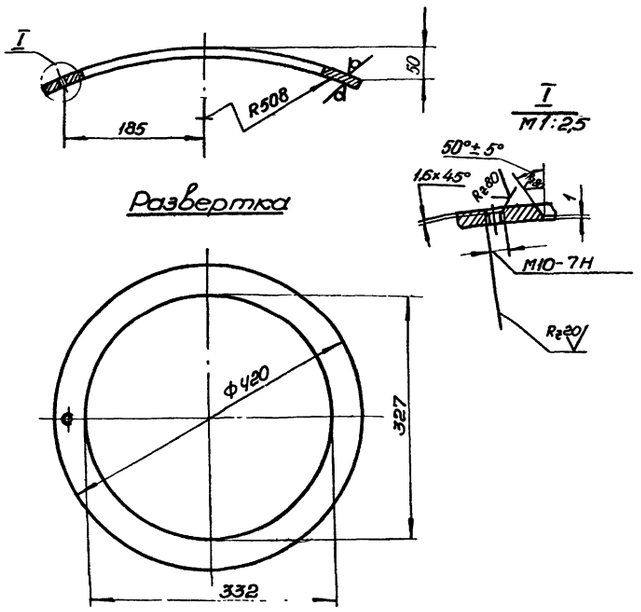

Неуказанные предельные отклонения размеров отверстия - по A_1; остальных - по CM_1.

Изм	Лист	№ докум.	Подп.	Дата
Разраб				
Пров		Притуленко		
Т.контр.		Малыш		
Рук.		Кашлер		
Н.контр.		Марцинкевич		
Утв.				

ТГ-17-3-01.00.05

Накладка

Лит	Масса	Масштаб
	2,7	1:5
Лист	Листов	

Лист 8 Гост 5681-71 15×5 Гост 7350-66

Укргипроинжпроект

Копировал Формат 11

ТГ-17-3-01.00.08

(V) A

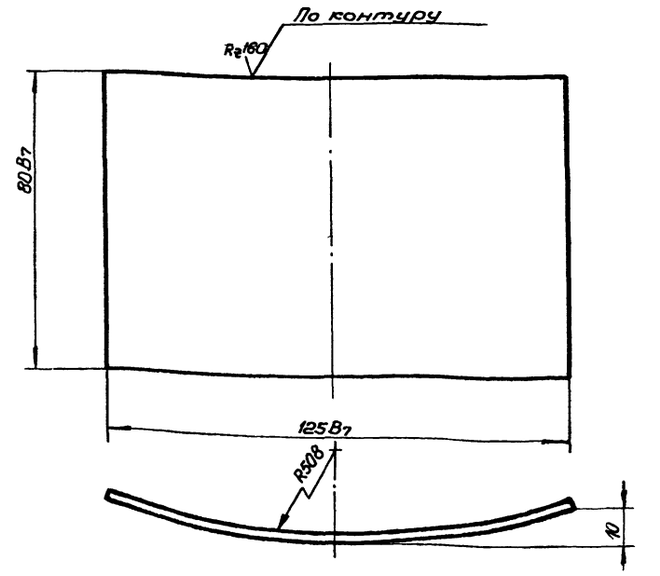

6804/III.1 36

Изм	Лист	№ докум.	Подп.	Дата
Разраб		Макаренко		
Пров		Притуленко		
Т.контр.		Малыш		
Рук.		Кашлер		
Н.контр.		Марцинкевич		
Утв.				

ТГ-17-3-01.00.08

Пластина

Лит.	Масса	Масштаб
	0,23	1:1
Лист	Листов 1	

В3 Гост 3680-57 Лист 1-IV-Н Гост 16523-70

Укргипроинжпроект

Копировал Формат 11

Инв.№ подл. | Подп. и дата | Взам.инв.№ | Инв.№ дубл. | Подп. и дата

gost.e-ecolog.ru