# ТИПОВОЙ ПРОЕКТ

# 905-40

АННУЛИРОВАНО

# ГАЗОРЕГУЛЯТОРНЫЕ

# ПУНКТЫ /ГРП/

## С ЭЛЕКТРОННЫМИ РЕГУЛЯТОРАМИ ДЛЯ ПРОМЫШЛЕННЫХ ПРЕДПРИЯТИЙ И ЭЛЕКТРОСТАНЦИЙ

### СОСТАВ ПРОЕКТА:


АЛЬБОМ I — Пояснительная записка. Технологическая часть.

АЛЬБОМ II — КИП и автоматика. Защита от коррозии. Архитектурно-строительная, сантехническая электрическая часть

АЛЬБОМ III — Нестандартизированное оборудование. Часть 1. Часть 2.

АЛЬБОМ IV — Задание заводу-изготовителю на щиты автоматики.

АЛЬБОМ V — Сметы.

АЛЬБОМ VI — Заказные спецификации


## АЛЬБОМ III

Часть 1.


Разработан проектным институтом Укргипроинжпроект МКХ УССР

Утвержден и введен в действие Укргипроинжпроектом с 30 ноября 1975 г.

Приказ № 168 от 28 ноября 1975 г.

КФЦИТП инв. N-6804/III т.1


gost.e-ecolog.ru

# Содержание альбома.


| Обозначение | Наименование | Стр. |
|---|---|---|
| | Титульный лист | 1 |
| | Содержание альбома | 2 |
| ТГ-17-1,2,3,4,5-00.00.00Р | Фильтр газовый Ду100, 200, 300 Ру12;16 Расчет на прочность. | 3 |
| ТГ-17-4-00.00.00 | Фильтр газовый Ду200, Рр6 | 4 |
| ТГ-17-4-01.00.00 | Корпус. | |
| ТГ-17-4-00.00.00СБ | Фильтр газовый Ду200, Рр6 Сборочный чертеж | 5,6 |
| ТГ-17-4-01.00.00СБ | Корпус. Сборочный чертеж | 7,8 |
| ТГ-17-4-01.00.01 | Обечайка | 9 |
| ТГ-17-4.01.00.07 | Пластина | |
| ТГ-17-4-01.00.08 | Пластина | |
| ТГ-17-4-01.00.06 | Лист отбойный | 10 |
| ТГ-17-4-01.00.04 | Косынка | |
| ТГ-17-4-01.00.05 | Косынка | |
| ТГ-17-4-00.00.02 | Прокладка | |
| ТГ-17-4-02.00.00 | Крышка | 11 |
| ТГ-17-4-03.00.00 | Кронштейн | |
| ТГ-17-4-00.00.03 | Прокладка | |
| ТГ-17-4-01.00.08 | Днище | |
| ТГ-17-4-02.00.00СБ | Крышка | 12 |
| ТГ-17-4-03.00.00СБ | Кронштейн | |
| ТГ-17-4-03.00.01 | Кронштейн | 13 |
| ТГ-17-4-01.00.03 | Накладка | |
| ТГ-17-4-00.00.01 | Прокладка | |
| ТГ-17-1-00.00.05 | Упор | 14 |
| ТГ-17-1-00.00.06 | Серьга | |
| ТГ-17-1-00.00.07 | Табличка | 15 |
| ТГ-17-2-01.00.07 | Стойка | 16 |
| ТГ-17-2-01.00.01 | Втулка | |
| ТГ-17-1-01.00.08 | Штуцер | 17 |
| ТГ-17-1-05.00.00 | Ручка | 18 |
| ТГ-17-1-05.00.00СБ | Ручка. Сборочный чертеж | |
| ТГ-17-1-05.00.01 | Гайка специальная | |
| ТГ-17-1-05.00.01 | Рычаг | |
| ТГ-17-2-02.00.00 | Кассета | 19 |
| ТГ-17-2-02.00.00СБ | Кассета. Сборочный чертеж. | 20 |
| ТГ-17-2-02.01.00 | Корпус | 21 |
| ТГ-17-2-02.01.03 | Штырь | |
| ТГ-17-2-02.01.02 | Угольник | |
| ТГ-17-2-02.02.00 | Крышка | |
| ТГ-17-2.02.01.00СБ | Корпус. Сборочный чертеж | 22 |
| ТГ-17-2-02.01.01 | Решетка | 23 |
| ТГ-17-2-02.02.00СБ | Крышка | 24 |
| ТГ-17-5-00.00.00 | Фильтр газовый Ду300, Рр6 | 25 |
| ТГ-17-5-01.00.00 | Корпус | |
| ТГ-17-5-00.00.00СБ | Фильтр газовый Ду300, Рр6 Сборочный чертеж. | 26,27 |
| ТГ-17-5-01.00.00СБ | Корпус | 28,29,30 |
| ТГ-17-5-02.00.00 | Крышка | 31 |
| ТГ-17-5-01.00.01 | Обечайка | |
| ТГ-17-5-00.00.03 | Прокладка | |

| Обозначение | Наименование | Стр. |
|---|---|---|
| ТГ-17-5-02.00.00СБ | Крышка. Сборочный чертеж. | 32 |
| ТГ-17-5-00.00.02 | Прокладка | |
| ТГ-17-5-01.00.03 | Накладка | |
| ТГ-17-3-01.01.00 | Опора | 33 |
| ТГ-17-3-01.01.01 | Косынка | |
| ТГ-17-3-01.01.03 | Плита опорная | |
| ТГ-17-3-01.00.01 | Каркас | |
| ТГ-17-3-01.01.00СБ | Опора. Сборочный чертеж. | 34 |
| ТГ-17-3-01.00.07 | Пластина | |
| ТГ-17-3-01.00.09 | Днище | |
| ТГ-17-3-01.00.03 | Пластина | 35 |
| ТГ-17-3-01.00.06 | Отбойник | |
| ТГ-17-3-01.00.10 | Пластина | |
| ТГ-17-3-01.00.08 | Пластина | 36 |

Расчет корпусов фильтров выполнен в соответствии с РТМ42-62 (издательство стандартов г. Москва) и сборника руководящих материалов по котлонадзору (издательство „Недра" г. Москва 1972г).

## Условные обозначения.

| N-п/п | Наименование | Обозн. | Разм. |
|---|---|---|---|
| 1 | Толщина цилиндрической обечайки исполнительная | $S$ | см |
| 2 | Расчетное давление | $P_p$ | $\frac{кгс}{см^2}$ |
| 3 | Внутренний диаметр обечайки | $Д$ | см |
| 4 | Номинальное допустимое напряжение | $\sigma$ | $\frac{кгс}{см^2}$ |
| 5 | Прибавки на коррозию $C=0,15$; округления размеров $C_0=0,01$; дополнительные $C_1=0,002$ (РТМ 42-62 стр.9 п.п. 1,3,1; 1,3.3). | $C$<br>$C_0$<br>$C_1$ | –<br>–<br>– |
| 6 | Конструктивный коэффициент | $k$ | – |
| 7 | Коэффициент прочности сварного шва $\varphi=0,7$ | $\varphi$ | – |
| 8 | Поправочный коэффициент | $\eta$ | – |
| 9 | Толщина днища исполнительная | $S_1$ | см |
| 10 | Внутренний диаметр днища | $Д_1$ | см |
| 11 | Внутренняя высота выпуклой части днища | $h$ | см |
| 12 | Толщина укрепляющей накладки | $S_н$ | см |
| 13 | Диаметр укрепляемого отверстия | $d$ | см |
| 14 | Длина стенки штуцера, участвующего в укреплении отверстия | $L$ | см |
| 15 | Наружный диаметр укрепляющей накладки | $d_з$ | см |
| 16 | Допускаемое напряжение | $[\sigma]$ | $\frac{кгс}{см^2}$ |
| 17 | Толщина стенки обечайки или днища расчетная | $S_p$ | см |
| 18 | Толщина стенки усиливающего штуцера | $S_м$ | см |
| 19 | Коэффициент неукрепленного отверстия | $Z$ | – |
| 20 | Расчетная температура | -40 | °C |

## Расчеты сведены в таблицы

### I. Толщина цилиндрической обечайки

$$S=\frac{P_p\cdot Д}{2\cdot\varphi\cdot[\sigma]-P_p}+C+C_0+C_1$$

$$[\sigma]=\eta\cdot\sigma=1,0\cdot1700=1700\ кгс/см^2$$

| | | | | | | |
|---|---|---|---|---|---|---|
| 1 | Ду фильтров | 100 | 200 | 300 | 200 | 300 |
| 2 | Pp газа, кгс/см² | 12 | 12 | 12 | 6 | 6 |
| 3 | Материал | Сталь 15Х5М Гост 7350-66 | | | | |
| 4 | Д обечайки; см | 42 | 70 | 100 | 70 | 100 |
| 5 | S обечайки; мм | 4 | 6 | 8 | 4 | 6 |

### II Толщина эллиптического отбортованного днища

$$S_1=\frac{P_p\cdot Д_1}{4Z\cdot k\cdot\varphi\cdot[\sigma]-P_p}\cdot\frac{Д_1}{2h}+C+C_0+C_1$$

$$[\sigma]=\eta\cdot\sigma=1,0\cdot1700=1700\ кгс/см^2$$

| | | | | | | |
|---|---|---|---|---|---|---|
| 1 | Ду фильтров | 100 | 200 | 300 | 200 | 300 |
| 2 | Pp газа; кгс/см² | 12 | 12 | 12 | 6 | 6 |
| 3 | Материал | Сталь 15Х5М Гост 7350-66 | | | | |
| 4 | Д. днища; см | 426 | 720 | 1000 | 720 | 1000 |
| 5 | h днища; см | 10 | 22 | 29 | 22 | 29 |
| 6 | S₁ днища; см | 10 | 12 | 12 | 8 | 10 |

### III. Толщина укрепляющей накладки

$$S_н=\frac{1}{d_з\cdot d}\left[d(2S_p-S)-2L\left(S_ш-\frac{P_p\cdot d}{2[\sigma]}\right)\right]$$

$$[\sigma]=\eta\cdot\sigma=1,0\cdot1700=1700\ кгс/см^2$$

| | | | | | | |
|---|---|---|---|---|---|---|
| 1 | Ду фильтров | 100 | 200 | 300 | 200 | 300 |
| 2 | Pp газа; кгс/см² | 12 | 12 | 12 | 6 | 6 |
| 3 | Материал | Сталь 15Х5М Гост 7350-66 | | | | |
| 4 | $d_з$ накладки; см | 17 | 31 | 42 | 27 | 42 |
| 5 | d отверстия; см | 11 | 22 | 32 | 22 | 32 |
| 6 | Sp накладки; см | 0,6 | 0,8 | 1,0 | 0,6 | 0,8 |
| 7 | L штуцера; см | 22 | 22 | 26 | 22 | 26 |
| 8 | Sн [illegible]ки, мм. | 4 | 6 | 8 | 4 | 6 |

## Технические требования к изготовлению и установке фильтров.

1. Предельные отклонения размеров: отверстий - по $A_7$, валов - по $B_7$, остальных по $CM_7$.
2. Корпуса фильтров изготовить в соответствии с „Общими требованиями" на изготовление сосудов („Сборник руководящих материалов по котлонадзору" г. Москва 1974г. стр. 144).
3. Наружную поверхность фильтров покрыть антикоррозийным защитным слоем.
4. В качестве наполнителя кассет применяется нить капроновая 29,0(34,0) марки Т, Гост 15897-70.
5. На каждый фильтр после его установки и регистрации должны быть нанесены красной на видном месте или на специальной табличке следующие данные:
   а) наименование завода-изготовителя;
   б) заводской номер сосуда;
   в) год изготовления;
   г) рабочее давление, кгс/см²;
   д) пробное давление, кгс/см²;
   е) допустимая температура стенок сосуда, °C
6. При температуре окружающей среды ниже -40°C рекомендуется утепление корпуса фильтра.
7. Материалы для изготовления корпусов, днищ, патрубков и фланцев, а также крепежных изделий выбраны в соответствии со „Сборником руководящих материалов по котлонадзору" (Приложение 3 стр. 308) из условий рабочей температуры стенки фильтров от -40°C до +100°C и Гост 5681-57, а также Гост 103-57 в части сортамента:
   а) корпуса, днища - сталь 15Х5М Гост 7350-66.
   б) патрубки - сталь 12МХ Гост 550-58.
   в) крепеж - сталь 35Х Гост 4543-71.
   г) фланцы - сталь 15Х5М Гост 7350-66

## Технические характеристики

| | | | | | | |
|---|---|---|---|---|---|---|
| 1 | Ду фильтров | 100 | 200 | 300 | 200 | 300 |
| 2 | Рабочее давление газа кгс/см² | 12 | 12 | 12 | 6 | 6 |
| 3 | Max. расход газа, м³/час | 19000 | 46000 | 100000 | 36000 | 80000 |
| 4 | Рабочая температ. стенки °C | от -40 до +50 | | | | |
| 5 | Емкость фильтров, л. | 85 | 350 | 1050 | 350 | 1050 |
| 6 | Масса, кг | 185 | 567 | 1167 | 400 | 840 |

6804/III г 1 | 3

| Изм | Лист | № докум. | Подп. | Дата |
|---|---|---|---|---|
| Разраб | Казаков | [signature] | | 1Х.75 |
| Пров. | Прийуленко | [signature] | | 1Х.75 |
| Т.контр. | Малыш | [signature] | | 1Х.75 |
| Рук. | Кашлер | [signature] | | 1Х.75 |
| Н.контр | Маршинкевич | [signature] | | 1Х.75 |
| Утв | Бабенко | [signature] | | 1Х.75 |

ТГ-17-1,2,3,4,5-00.00.00Р

Фильтр газовый Ду100, 200, 300 Ру 12,6 Расчет на прочность.

| Лит. | Масса | Масштаб |
|---|---|---|
| | – | – |

Лист | Листов

Укрепроинжпроект

Формат 12

| Формат | Зона | Поз. | Обозначение | Наименование | Кол. | Примеч. |
|---|---|---|---|---|---|---|
| 54 | | 15 | ТГ-17-4 01.00.10 | Патрубок | | |
| | | | | Труба 219х6 | | |
| | | | | Гост 8732-70 | | |
| | | | | Ст12МХ Гост 550-58 | | |
| | | | | ℓ=160-1.0 | 2 | 5,1 |
| 54 | | 16 | ТГ-17 4-01 00.11 | Пластина | | |
| | | | | Лист 4 Гост 5681-57 / Ст3 Гост 14637-69 | | |
| | | | | ℓ=530-1,8 х 20-0,34 | 2 | 0,43 |
| 54 | | 17 | ТГ-17-4-01.00.12 | Пластина | | |
| | | | | Лист 12 Гост 5681-57 / Ст3 Гост 14637-69 | | |
| | | | | 250-1.15 х 180-1.0 | 3 | 4,2 |
| 54 | | 18 | ТГ-17-4-01 00.13 | Накладка | | |
| | | | | Лист 8 Гост 5681-57 / Ст3 Гост 14637-69 | | |
| | | | | 120-0,8 х 90-0,8 | 1 | |
| 54 | | 19 | ТГ-17-4-01.00.14 | Пластина ℓ=700-2,0 | | |
| | | | | Полоса 4х20 ГОСТ 103-57 / ст 3 сп ГОСТ 535-79 | 2 | 0,44 |
| | | | | Стандартные | | |
| | | | | изделия | | |
| | | | | Фланцы Гост 1255-67 | | |
| | | 21 | | 100-6 | 1 | |
| | | 22 | | 200-6 | 2 | |
| | | 23 | | 700-6 | | |
| | | 13 | | Днище 720х12-25 | | |
| | | | | 15х5М ГОСТ 6533-66 | 1 | |
| | | | | (Заготовка для | | |
| | | | | ТГ-17-4-01.00) | 08 | |

Инв.№ подл. | Подп. и дата | Взам.инв.№ | Инв.№ дубл. | Подп. и дата

| Изм. | Лист | №докум. | Подп. | Дата | ТГ-17-4-01.00.00 | Лист 2 |
|---|---|---|---|---|---|---|



| Формат | Зона | Поз. | Обозначение | Наименование | Кол. | Примеч. |
|---|---|---|---|---|---|---|
| | | | | Документация | | |
| х | | | ТГ-17-4-01.00.00 СБ | Сборочный чертеж | | *22-2 л |
| | | | | Детали. | | |
| 11 | | 3 | ТГ-17-2-01.00.07 | Стойка | 3 | |
| 11 | | 4 | ТГ-17-1-01.00.08 | Штуцер | 4 | |
| 11 | | 5 | ТГ-17-2-01.00.11 | Втулка | 2 | |
| 12 | | 6 | ТГ-17-4-01.00.01 | Обечайка | 1 | |
| 11 | | 7 | ТГ-17-4-01.00.02 | Пластина | 1 | |
| 11 | | 8 | ТГ-17-4-01.00.03 | Накладка | 2 | |
| 11 | | 9 | ТГ-17-4-01.00.04 | Косынка | 4 | |
| 11 | | 10 | ТГ-17-4-01.00.05 | Косынка | 4 | |
| 11 | | 11 | ТГ-17-4-01.00.06 | Лист отбойный | 1 | |
| 11 | | 12 | ТГ-17-4-01.00.07 | Пластина | 1 | |
| 54 | | | ТГ-17-4-01.00.08 | Днище | 1 | |
| 54 | | 14 | ТГ-17-4-01.00.09 | Патрубок | | |
| | | | | Труба 108х4 Гост 8732-70 | | |
| | | | | Ст12МХ Гост 550-58 | | |
| | | | | ℓ=90-0,8 | 1 | 0,92 |

Инв.№ подл. | Подп. и дата | Взам.инв.№ | Инв.№ дубл. | Подп. и дата

| Изм. | Лист | №докум. | Подп. | Дата | ТГ-17-4-01.00.00 | Лит. | Лист 1 | Листов 2 |
|---|---|---|---|---|---|---|---|---|
| Разраб. | | Кольденко | | IX.75 | Корпус | Укрегпромпроект | | |
| Пров. | | Притуленко | | IX.75 | | | | |
| Рук. | | Кашлер | | IX.75 | | | | |
| Н.контр. | | Марчинкевич | | IX.75 | | | | |
| Утв. | | Бабенко | | IX.75 | | | | |

Копировал ЭКирая — Формат 11

| Формат | Зона | Поз. | Обозначение | Наименование | Кол. | Примеч. |
|---|---|---|---|---|---|---|
| | | | | Стандартные | | |
| | | | | изделия. | | |
| | | | | Болты Гост 7798-70 | | |
| | | 16 | | М16х65. 58.019 | 24 | |
| | | 17 | | М24х95. 58.019 | 24 | |
| | | 18 | | Винт М3х4 36.019 | | |
| | | | | Гост 17473-72 | 4 | |
| | | | | Гайки Гост 5915-70 | | |
| | | 19 | | 2М16.5.019 | 24 | |
| | | 20 | | 2М24.5.019 | 24 | |
| | | 21 | | 2М48х3.5.019 | 1 | |
| | | 22 | | Колпак 15 Гост 8962-59 | 4 | |
| | | 23 | | Шайба 48-019 | | |
| | | | | Гост 11371-68 | 1 | |
| | | 24 | | Рым-болт М30 | | |
| | | | | Гост 4751-73 | 1 | |
| | | 25 | | Фланец 200-8 | | |
| | | | | Гост 1255-67 | 2 | |

Инв.№ подл. | Подп. и дата | Взам.инв.№ | Инв.№ дубл. | Подп. и дата

| Изм. | Лист | №докум. | Подп. | Дата | ТГ-17-4-00.00.00 | Лист 2 |
|---|---|---|---|---|---|---|

| Формат | Зона | Поз. | Обозначение | Наименование | Кол | Приме |
|---|---|---|---|---|---|---|
| | | | | Документация | | |
| х | | | ТГ-17-4-00.00.00 СБ | Сборочный чертеж | | *22-2 л |
| | | | | Сборочные единицы | | |
| 11 | | 1 | ТГ-17-1-05.00.00 | Ручка | 1 | |
| 11 | | 2 | ТГ-17-2-02.00.00 | Кассета | 1 | |
| 11 | | 3 | ТГ-17-4-01.00.00 | Корпус | 1 | |
| 11 | | 4 | ТГ-17-4-02.00.00 | Крышка | 1 | |
| 11 | | 5 | ТГ-17-4-03.00.00 | Кронштейн | 1 | |
| | | | | Детали | | |
| 11 | | 8 | ТГ-17-1-00.00.05 | Упор | 1 | |
| 11 | | 9 | ТГ-17-1-00.00.06 | Серьга | 1 | |
| 11 | | 10 | ТГ-17-1-00.00.07 | Табличка | 1 | |
| 11 | | 11 | ТГ-174-00.00.01 | Прокладка | 1 | |
| 11 | | 12 | ТГ-17-4-00.00.02 | Прокладка | 2 | |
| 11 | | 13 | ТГ-17-4-00.00.03 | Прокладка | 1 | |
| 54 | | 14 | ТГ-17-4-00.00.04 | Прокладка | | |
| | | | | Паронит ПМБ 2 | | |
| | | | | Гост 481-71 | | |
| | | | | ф 20 | 4 | 0,04 |

6804/III г 1 — 4

Инв.№ подл. | Подп. и дата | Взам.инв.№ | Инв.№ дубл. | Подп. и дата

| Изм. | Лист | №докум. | Подп. | Дата | ТГ-17-4-00.00.00 | Лит. | Лист 1 | Листов 2 |
|---|---|---|---|---|---|---|---|---|
| Разраб. | | Колодченко | | IX.75 | Фильтр газовый Ду 200, Рр -6 | Укрегпромпроект | | |
| Пров. | | Притуленко | | IX.75 | | | | |
| Рук. | | Кашлер | | IX.75 | | | | |
| Н.контр. | | Марчинкевич | | IX.75 | | | | |
| Утв. | | Бабенко | | IX.75 | | | | |

Копировал ЭКирая — Формат 11

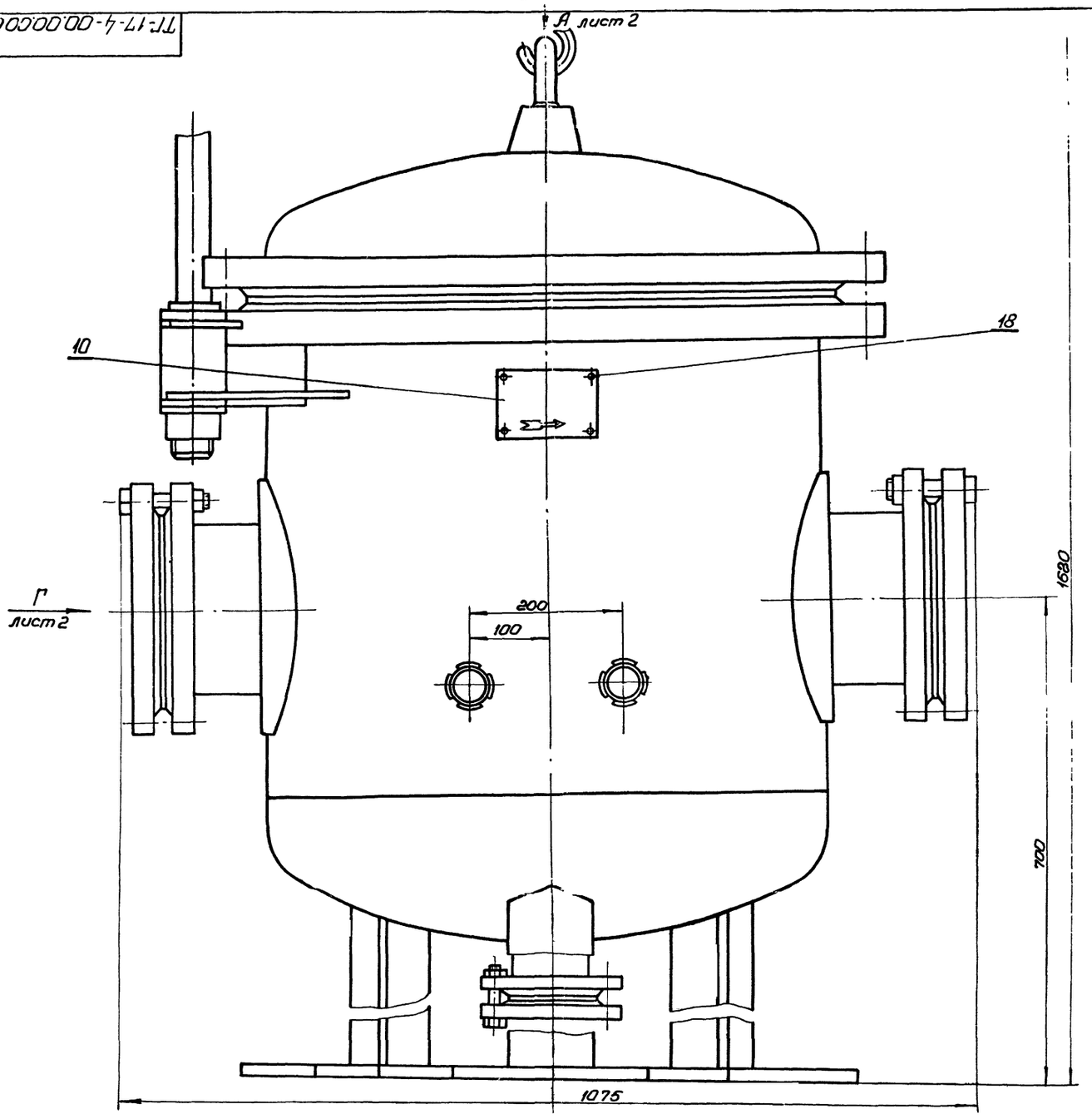


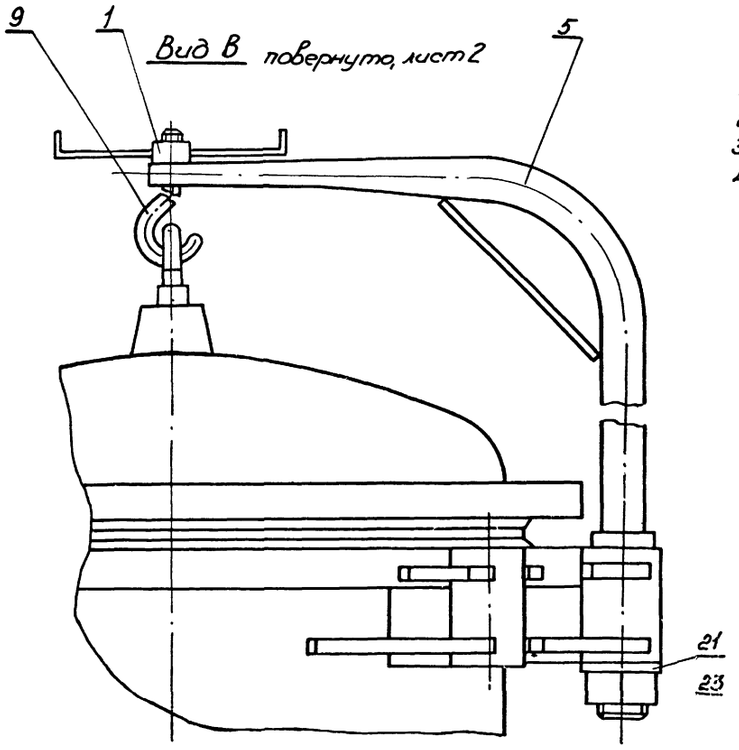


Техническая характеристика.

1. Максимальный расход газа. 36000 м³/час.
2. Рабочее давление газа. 6 кгс/см²
3. Рабочая температура стенки от 40° до 50°С
4. Емкость 350 л.

Технические требования.

1. Размеры для справок.
2. Наружную поверхность фильтра покрыть грунтовкой ГФ-020 Гост 4056-63, красить эмалью ПФ-133 серого цвета N-287 Гост 926-63 2 раза.

| | | | | | | | | |
|---|---|---|---|---|---|---|---|---|
| | | | | | ТГ-17-4-00.00.00СБ | | | 5 |
| Изм | Лист | № докум. | подп. | дата | Фильтр газовый Ду200, Рр 6 кгс/см² Сборочный чертеж | Лит. | Масса 400 | Масштаб 1:4 |
| Разраб | | Казаков | | IX.75 | | | | |
| Пров. | | Прилуленко | | IX.75 | | | | |
| Т.контр | | Малыш | | IX.75 | | Лист 1 | Листов 2 | |
| Рук | | Кашлер | | IX.75 | | Укргипроинжпроект | | |
| Н.контр | | Марцинкевич | | IX.75 | | | | |
| Утв | | Бабенко | | IX.75 | | | | |

6804/III

Копировал Д.Кирая

Формат 22

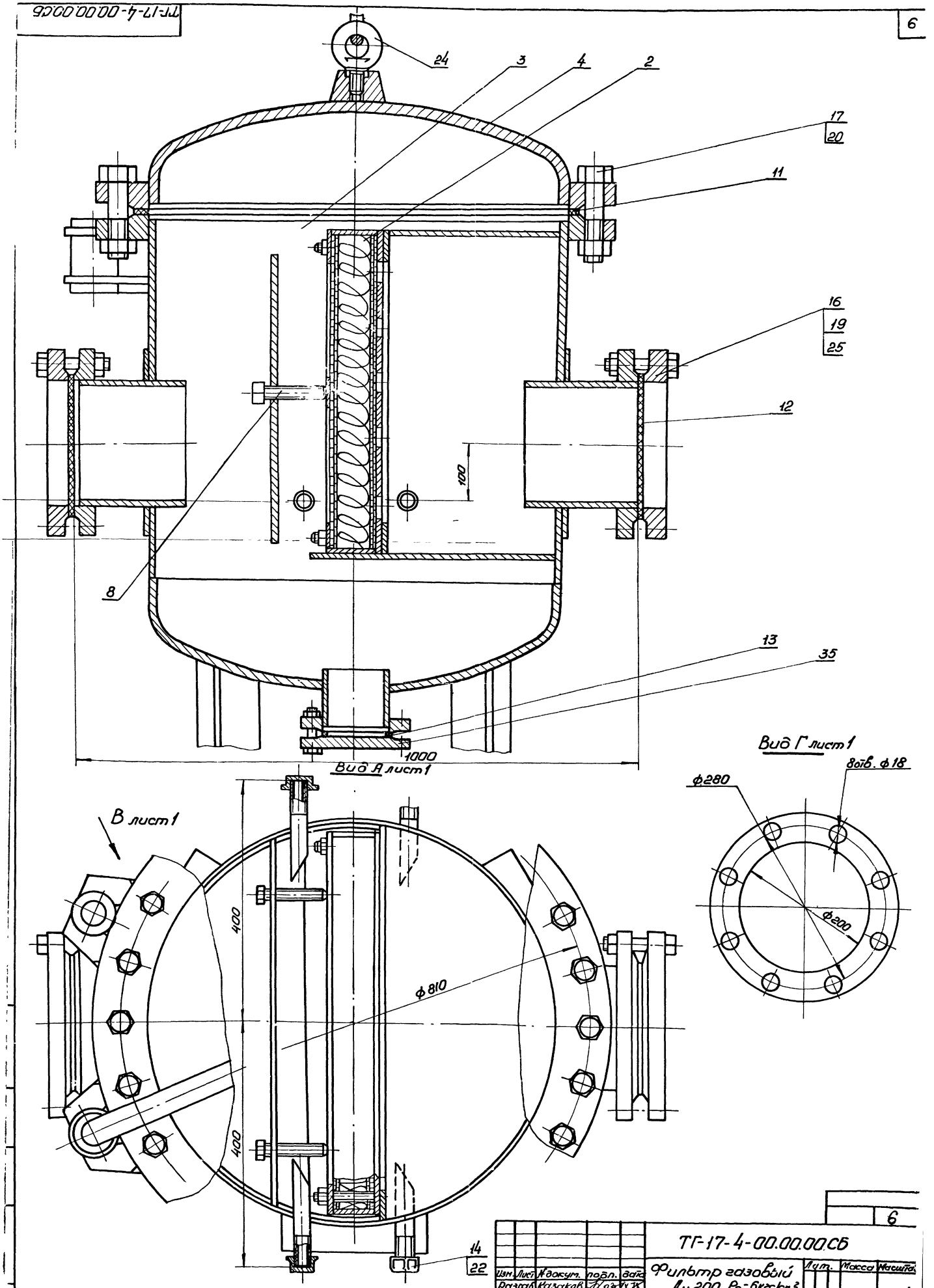


| | | | | | | | | |
|---|---|---|---|---|---|---|---|---|
| | | | | | ТГ-17-4-00.00.00СБ | | | 6 |
| Изм. | Лист | № докум. | подп. | дата | Фильтр газовый Ду 200 Рр-6кгс/см² Сборочный чертеж | Лит. | Масса | Масштаб 1:4 |
| Разраб. | | Казаков | | IX.75 | | | | |
| Пров. | | Притуленко | | IX.75 | | | | |
| Т.контр. | | Малыш | | IX.75 | | Лист 2 | Листов 6 | |
| Рук. | | Кашлер | | IX.75 | | | | |
| Н.контр. | | Марцинкевич | | IX.75 | | Укргипроинжпроект | | |
| Утв. | | Бабенко | | IX.75 | | | | |

6804/III ч 1

Копировал Жирная

Формат 22

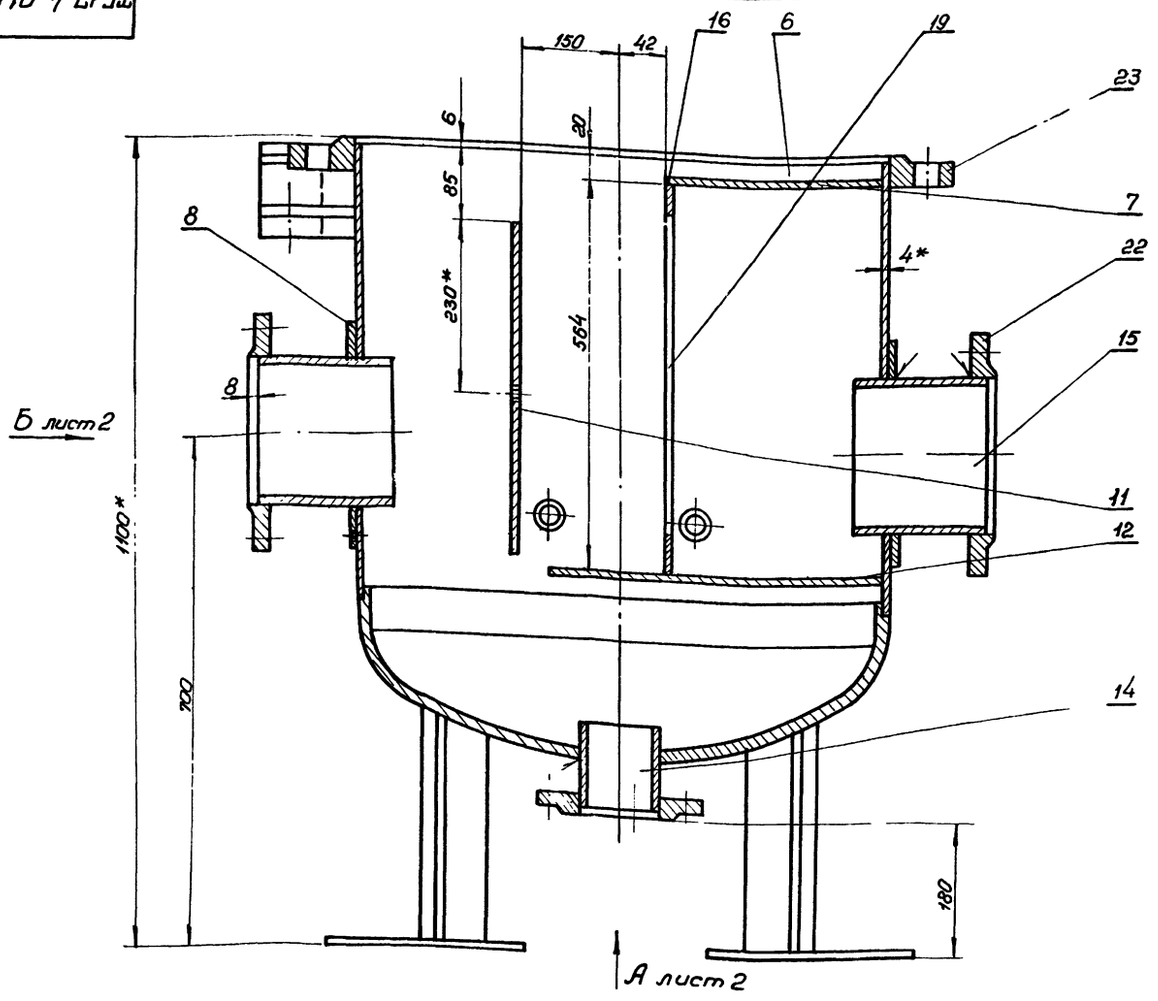


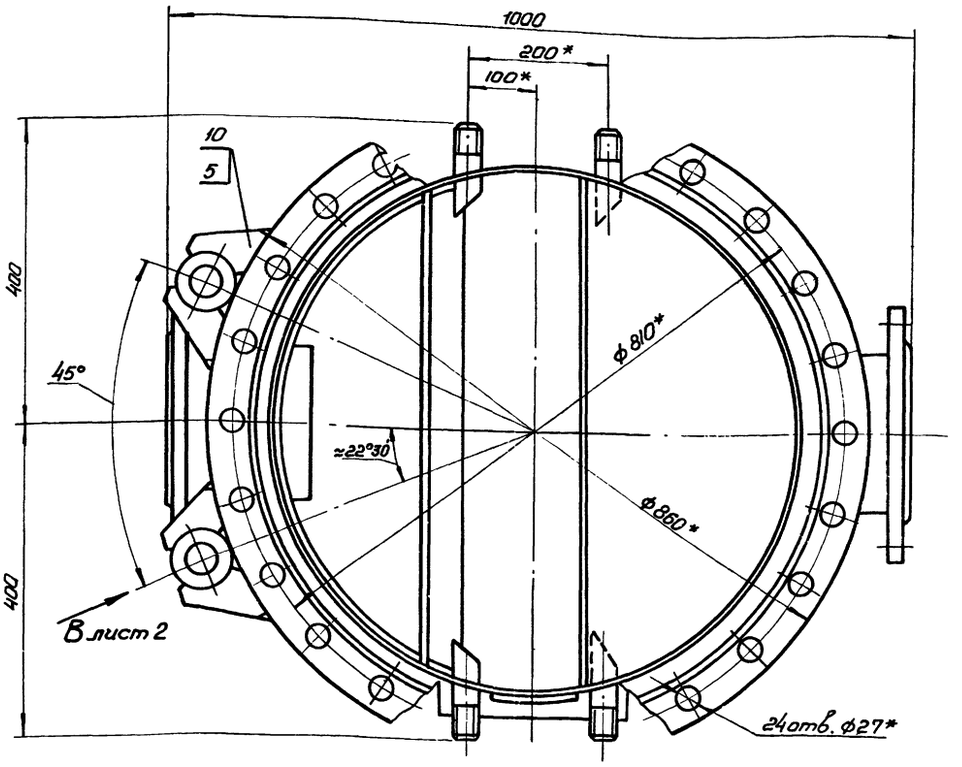


1. Сварные швы мест прилегания деталей угловые - У2; тавровые - Т1-Δ4 по Гост 5264-69, угловые У2-Δ5; У4-Δ5 по Гост 16037-70

2. Электрод Э42 Гост 9467-60.

3. *Размеры для справок.

4. Предельные отклонения размеров валов - по $В_7$; остальных - по $СМ_7$.

| | | | | | | | | |
|---|---|---|---|---|---|---|---|---|
| | | | | | ТГ-17-4-01.00.00.СБ | | | |
| Изм. | Лист | № докум. | Подп. | Дата | Корпус | Лит. | Масса | Масштаб |
| Разраб. | | Колядёнко | | IX.75 | Сборочный чертеж | | 229 | 1:5 |
| Пров. | | Притуленко | | IX.75 | | Лист 1 | Листов 2 | |
| Т.контр. | | Малыш | | IX.75 | | | | |
| Рук. | | Кашлер | | IX.75 | | Укргипроинжпроект | | |
| Н.контр. | | Марцинкевич | | IX.75 | | | | |
| Утв. | | | | | | | | |

6804/III ч1

Копировал Д.Кирсан

Формат 22

Вид Б лист 1

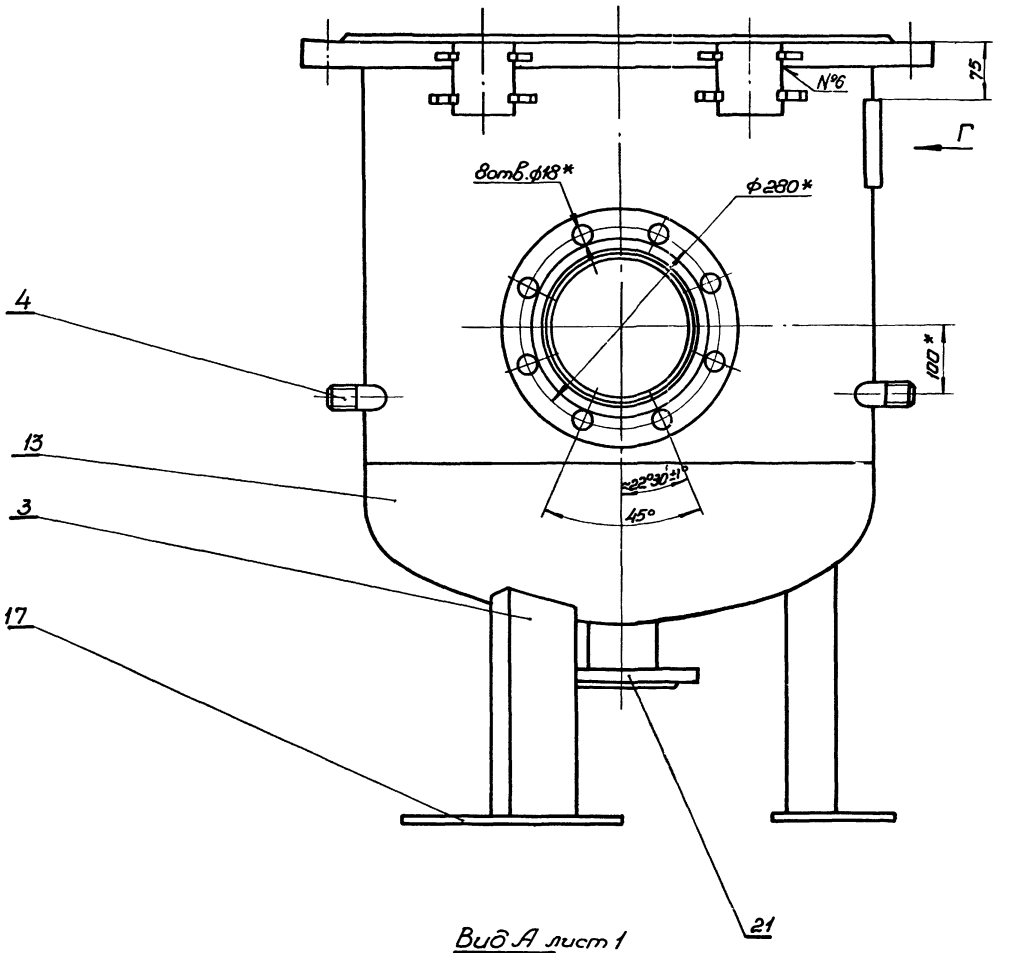


Вид Г

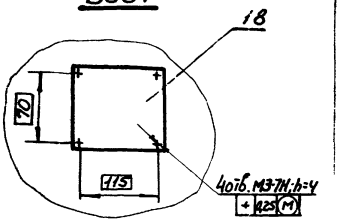


Вид А лист 1

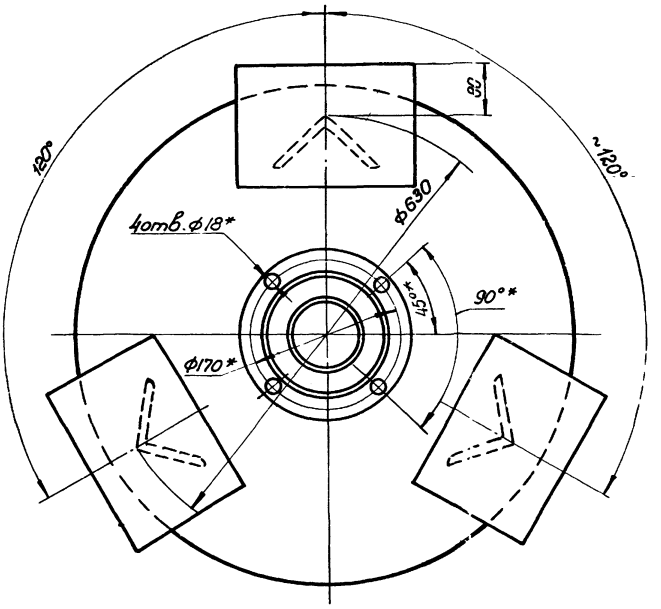


Вид В повернуто, лист 1

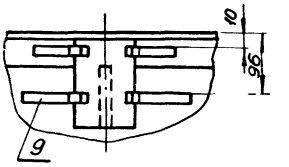


*Размеры для справок.

| | | | | | | | |
|---|---|---|---|---|---|---|---|
| | | | | | | ТГ-17-4-01.00.00.СБ | |
| Изм. | Лист | №докум. | подп. | дата | | | |
| Разраб. | | Колодезко | | IX.75 | Корпус. Сборочный чертеж | Лит. | Масса / Масштаб |
| Пров. | | Притуленко | | IX.75 | | | 1:5 |
| Т.контр. | | Малыш | | IX.75 | | Лист 2 | Листов 6 |
| Рук. | | Кошлер | | IX.75 | | Укргипроцинжпроект | |
| Н.контр. | | Марчинков | | IX.75 | | | |
| Утв. | | | | | | | |

6804/III т 1

Копировал — Формат А2

ТГ-17-4-01.00.07

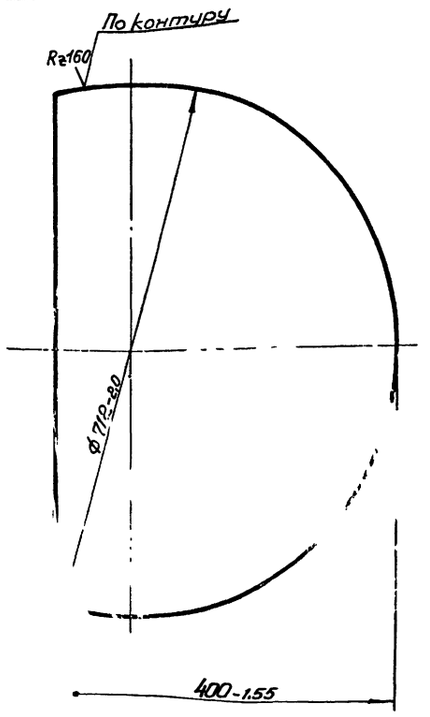


| | | | | | | | | |
|---|---|---|---|---|---|---|---|---|
| | | | | | ТГ-17-4-01.00.07 | | | |
| Изм. | Лист | № докум. | Подп. | Дата | Пластина | Лит. | Масса | Масштаб |
| Разраб. | | Коляденко | | 11.75 | | | 7,25 | 1:5 |
| Пров. | | Притуленко | | 11.75 | | | | |
| Т.контр. | | Малыш | | 11.75 | | Лист | Листов 1 | |
| Рук. | | Кашлер | | 11.75 | Лист 4 Гост 5681-57 / ВСТ3сп Гост 14637-69 | | | |
| Н.контр. | | Марцинкевич | | 11.75 | | | | |
| Утв. | | | | | | | | |

Укргипроинжпроект

Копировал Дкирая

Формат 11

ТГ-17-4-01.00.02

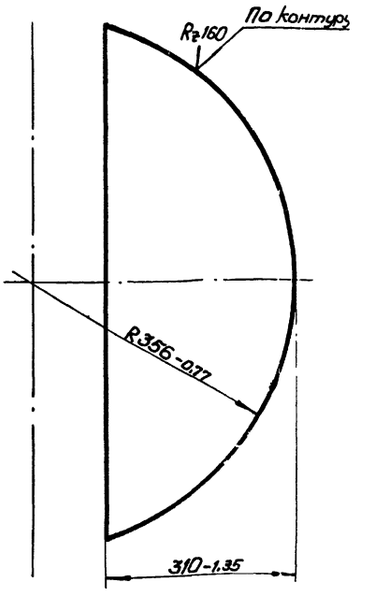


| | | | | | | | | |
|---|---|---|---|---|---|---|---|---|
| | | | | | ТГ-17-4-01.00.02 | | | |
| Изм. | Лист | № докум. | Подп. | Дата | Пластина | Лит. | Масса | Масштаб |
| Разраб. | | Коляденко | | 11.75 | | | 5,1 | 1:5 |
| Пров. | | Притуленко | | 11.75 | | | | |
| Т.контр. | | Малыш | | 11.75 | | Лист | Листов | |
| Рук. | | Кашлер | | 11.75 | Лист 4 Гост 5681-57 / ВСТ3сп Гост 14637-69 | | | |
| Н.контр. | | Марцинкевич | | 11.75 | | | | |
| Утв. | | | | | | | | |

Укргипроинжпроект

Копировал Дкирая

Формат 11

ТГ-17-4-01.00.01

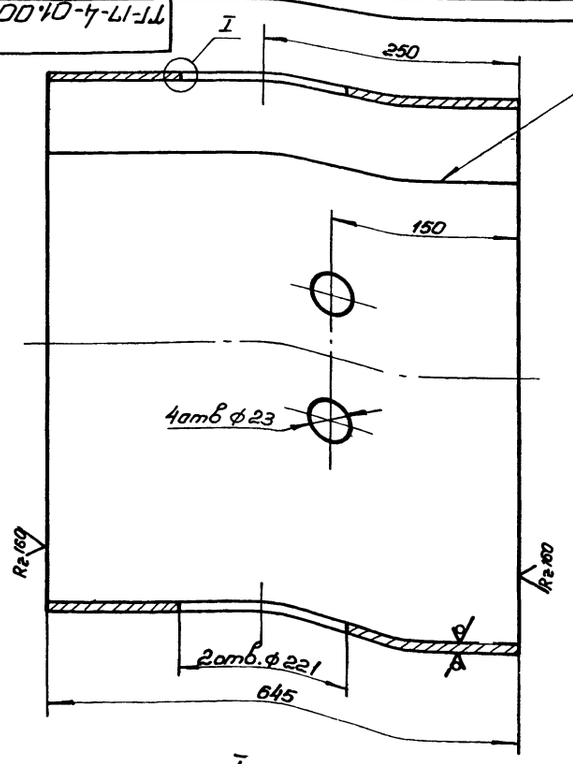


I
М1:2

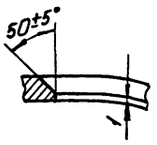


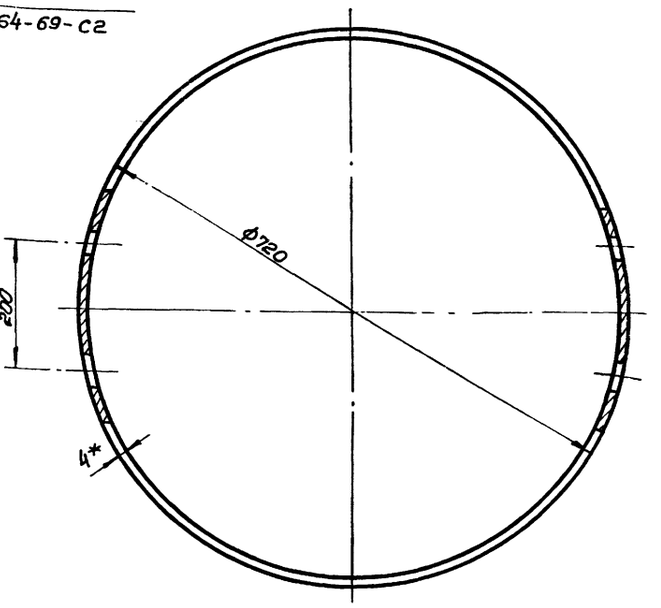


1. Длина развертки $l = 2248$ мм*
2. * Размер для справок.
3. Предельные отклонения размеров - по $СМ_7$.

| | | | | | | | | |
|---|---|---|---|---|---|---|---|---|
| | | | | | ТГ-17-4-01.00.01 | | | |
| Изм. | Лист | № докум. | Подп. | Дата | Обечайка | Лит. | Масса | Масштаб |
| Разраб. | | Коляденко | | 11.75 | | | 45 | 1:5 |
| Пров. | | Притуленко | | 11.75 | | | | |
| Т.контр. | | Малыш | | 11.75 | | Лист | Листов 1 | |
| Рук. | | Кашлер | | 11.75 | Лист 4 Гост 5681-57 / 15Х5М Гост 7350-66 | | | |
| Н.контр. | | Марцинкевич | | 11.75 | | | | |
| Утв. | | | | | | | | |

Укргипроинжпроект

6804/III ч 1

ТГ-17-4-01.00.05

А (V)

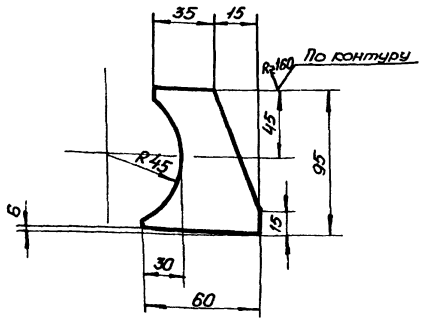


Предельные отклонения размеров - по СМ7.

| | | | | | | | |
|---|---|---|---|---|---|---|---|
| Изм. | Лист | № докум. | подп. | дата | ТГ-17-4-01.00.05 | | |
| Разраб. | Коляденко | | | 1X.75 | Косынка | Лит. | Масса 0,4 | Масштаб 1:2 |
| Пров. | Притуленко | | | 1X.75 | | Лист | Листов 1 |
| Т.контр. | Малыш | | | 1X.75 | Лист 8 Гост 5681-57 Ст3 Гост 14637-69 | Укргипроинжпроект | |
| Рук. | Кашлер | | | 1X.75 | | | |
| Н.контр. | Марцинкевич | | | 1X.75 | | | |
| Утв. | | | | | | | |

Копировал Дкирая

Формат 11

ТГ-17-4-00.00.02

10

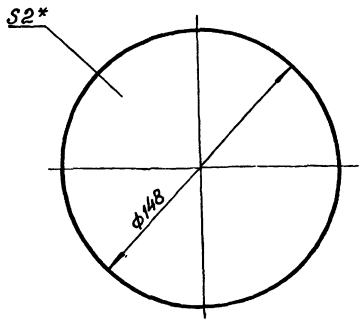


*Размер для справок.

| | | | | | | | |
|---|---|---|---|---|---|---|---|
| Изм. | Лист | № докум. | подп. | дата | ТГ-17-4-00.00.02 | | |
| Разраб. | Коляденко | | | 1X.75 | Прокладка | Лит. | Масса 0,025 | Масштаб 1:2 |
| Пров. | Притуленко | | | 1X.75 | | Лист | Листов 1 |
| Т.контр. | Малыш | | | 1X.75 | Паронит ПМБ 2 Гост 481-71 | Укргипроинжпроект | |
| Рук. | Кашлер | | | 1X.75 | | | |
| Н.контр. | Марцинкевич | | | 1X.75 | | | |
| Утв. | | | | | | | |

Инв. № подл. | Подп. и дата | Взам. инв. № | Инв. № дубл. | Подп. и дата

Копировал Дкирая

Формат 11

ТГ-17-4-01.00.04

А (V)

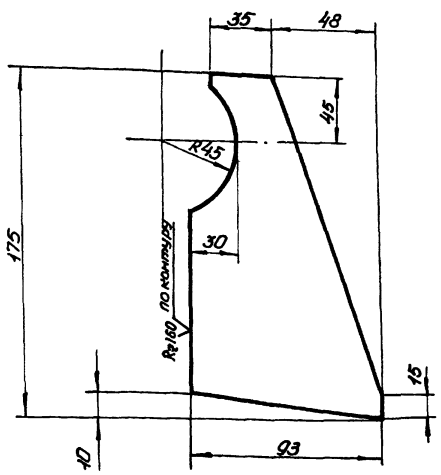


Предельные отклонения размеров - по СМ7.

| | | | | | | | |
|---|---|---|---|---|---|---|---|
| Изм. | Лист | № докум. | подп. | дата | ТГ-17-4-01.00.04 | | |
| Разраб. | Коляденко | | | 1X.75 | Косынка | Лит. | Масса 1,2 | Масштаб 1:2 |
| Пров. | Притуленко | | | 1X.75 | | Лист | Листов 1 |
| Т.контр. | Малыш | | | 1X.75 | Лист 8 Гост 5681-57 Ст3 Гост 14637-69 | Укргипроинжпроект | |
| Рук. | Кашлер | | | 1X.75 | | | |
| Н.контр. | Марцинкевич | | | 1X.75 | | | |
| Утв. | | | | | | | |

Инв. № подл. | Подп. и дата | Взам. инв. № | Инв. № дубл. | Подп. и дата

Копировал Дкирая

Формат 11

ТГ-17-4-01.00.06

А (V)

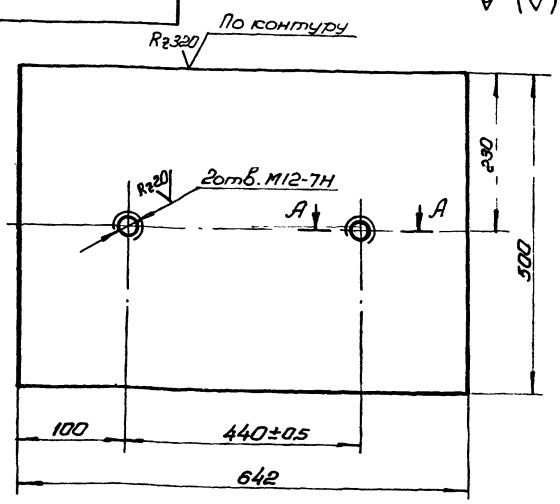


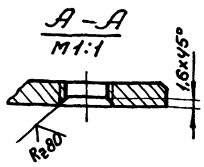


Неуказанные предельные отклонения размеров - по СМ7.

6804/III г.1

10

| | | | | | | | |
|---|---|---|---|---|---|---|---|
| Изм. | Лист | № докум. | подп. | дата | ТГ-17-4-01.00.06 | | |
| Разраб. | Коляденко | | | 1X.75 | Лист отбойный | Лит. | Масса 10,2 | Масштаб 1:5 |
| Пров. | Притуленко | | | 1X.75 | | Лист | Листов 1 |
| Т.контр. | Малыш | | | 1X.75 | Лист 6 Гост 5681-57 Ст3 Гост 14637-69 | Укргипроинжпроект | |
| Рук. | Кашлер | | | 1X.75 | | | |
| Н.контр. | Марцинкевич | | | 1X.75 | | | |
| Утв. | | | | | | | |

Инв. № подл. | Подп. и дата | Взам. инв. № | Инв. № дубл. | Подп. и дата

Копировал Дкирая

Формат 11

ТГ-17-4-00.00.03

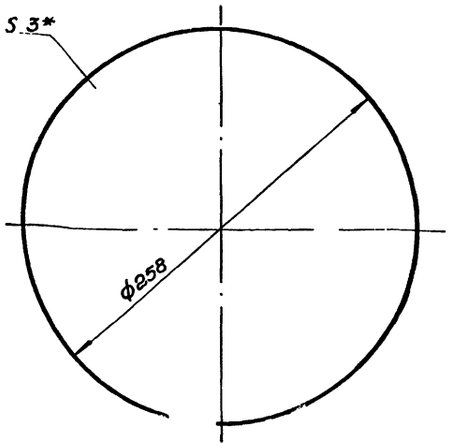


* Размер для правок.

| Изм | Лист | № докум | подп. | дата | ТГ-17-4-00.00.03 | Лит. | Масса | Масштаб |
|---|---|---|---|---|---|---|---|---|
| Разраб. | Макаренко | | | IX 75 | Прокладка | | 0,03 | 1:2,5 |
| Пров. | Притуленко | | | IX 75 | | Лист | Листов | |
| Т. контр. | Малыш | | | IX 75 | Паронит ПМБ3 Гост 481-71 | Укргипроинжпроект | | |
| Рук. | Кашлер | | | IX 75 | | | | |
| Н. контр. | Марцинкевич | | | IX 75 | | | | |
| Утв. | | | | | | | | |

Копировал Дкирил — Формат 11

| Формат | Зона | Поз. | Обозначение | Наименование | Кол | Примеч. |
|---|---|---|---|---|---|---|
| | | | | Документация | | |
| 12 | | | ТГ-17-4-02.00.00 СБ | Сборочный чертеж | | |
| | | | | Детали | | |
| 11 | | 1 | ТГ-17-1-03.00.01 | Бобышка | 1 | |
| | | | | Стандартные изделия. | | |
| | | 3 | | Днище 720×12-25 15Х5М Гост 6533-68 | 1 | |
| | | 5 | | Фланец 700-6 Гост 1255-67 | 1 | |

| Изм | Лист | № докум | подп. | дата | ТГ-17-4-02.00.00 | Лит. | Лист | Листов |
|---|---|---|---|---|---|---|---|---|
| Разраб. | Макаренко | | | IX 75 | Крышка | | | 1 |
| Пров. | Притуленко | | | IX 75 | | Укргипроинжпроект | | |
| Рук. | Кашлер | | | IX 75 | | | | |
| Н. контр. | Марцинкевич | | | IX 75 | | | | |
| Утв. | | | | | | | | |

Копировал Дкирил — Формат 11

ТГ-17-4-01.00.08

А (V) 11

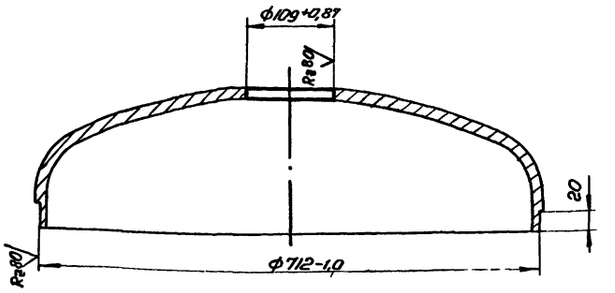


| Изм | Лист | № докум. | подп. | дата | ТГ-17-4-01.00.08 | Лит | Масса | Масштаб |
|---|---|---|---|---|---|---|---|---|
| Разраб | Макаренко | | | IX 75 | Днище | | 55,6 | 1:5 |
| Пров | Притуленко | | | IX 75 | | Лист | Листов 1 | |
| Т. контр. | Малыш | | | IX 75 | Заготовка Днище 720×12 25-15Х5М Гост 6533-68 | Укргипроинжпроект | | |
| Рук | Кашлер | | | IX 75 | | | | |
| Н. контр. | Марцинкевич | | | IX 75 | | | | |
| Утв | | | | | | | | |

Инв. № подл. | Подп. и дата | Взам. инв. № | Инв. № дубл. | Подп. и дата

Копировал Дкирил — Формат 11

| Формат | Зона | Поз. | Обозначение | Наименование | Кол. | Примеч. |
|---|---|---|---|---|---|---|
| | | | | Документация | | |
| 12 | | | ТГ-17-4-03.00.00 СБ | Сборочный чертеж. | | |
| | | | | Детали | | |
| 11 | | 1 | ТГ-17-2-05.00.00 | Шайба | 1 | |
| 12 | | 2 | ТГ-17-4-03.00.01 | Кронштейн | 1 | |

6804/III г. 1 — 11

| Изм | Лист | № докум. | подп. | дата | ТГ-17-4-03.00.00 | Лит. | Масса | Масштаб |
|---|---|---|---|---|---|---|---|---|
| Разраб. | Макаренко | | | IX 75 | Кронштейн | | | 1 |
| Пров. | Притуленко | | | IX 75 | | Укргипроинжпроект | | |
| Рук. | Кашлер | | | IX 75 | | | | |
| Н. контр. | Марцинкевич | | | IX 75 | | | | |
| Утв | | | | | | | | |

Инв. № подл. | Подп. и дата | Взам. инв. № | Инв. № дубл. | Подп. и дата

Копировал Дкирил — Формат 11

ТГ-17-4-02.00.00СБ

12

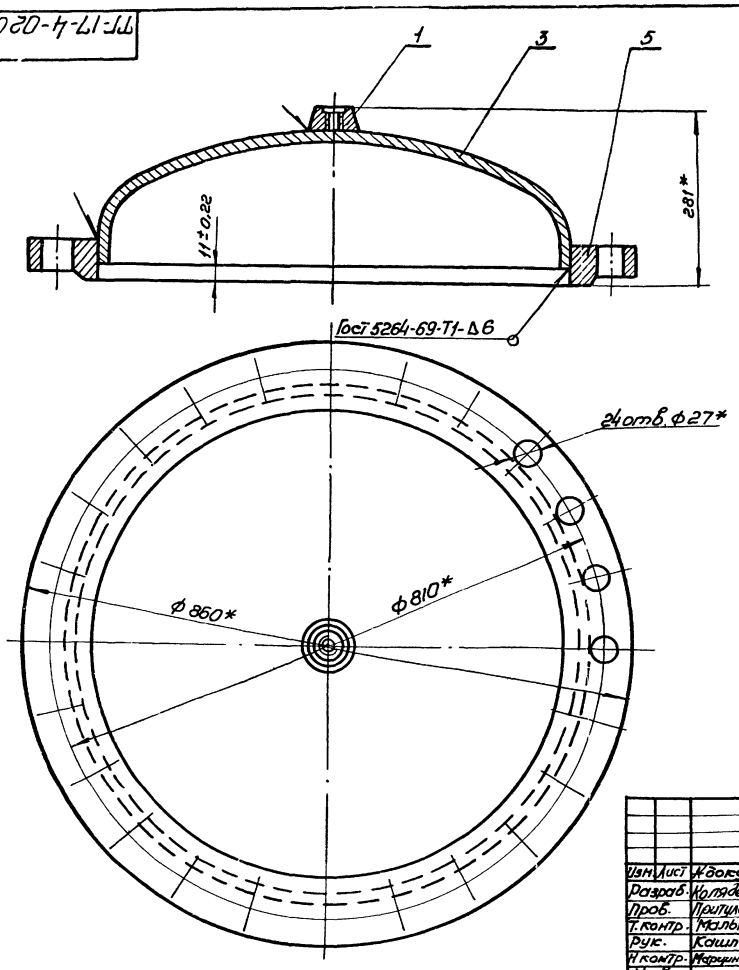


* Размеры для справок.

| | | | | | | | | |
|---|---|---|---|---|---|---|---|---|
| | | | | | ТГ-17-4-02.00.00СБ | | | |
| Изм. | Лист | № докум. | подп. | дата | Крышка | Лит. | Масса | Масштаб |
| Разраб. | | Коляденко | | 1X.75 | Сборочный чертеж | | 929 | 1:5 |
| Пров. | | Притуленко | | 1X.75 | | Лист | Листов 1 | |
| Т.контр. | | Малыш | | 1X.75 | | Укргипроинжпроект | | |
| Рук. | | Кашлер | | 1X.75 | | | | |
| Н.контр. | | Марцинкевич | | 1X.75 | | | | |
| Утв. | | | | | | | | |

Копировал Дкирая формат 12

ТГ-17-4-03.00.00СБ

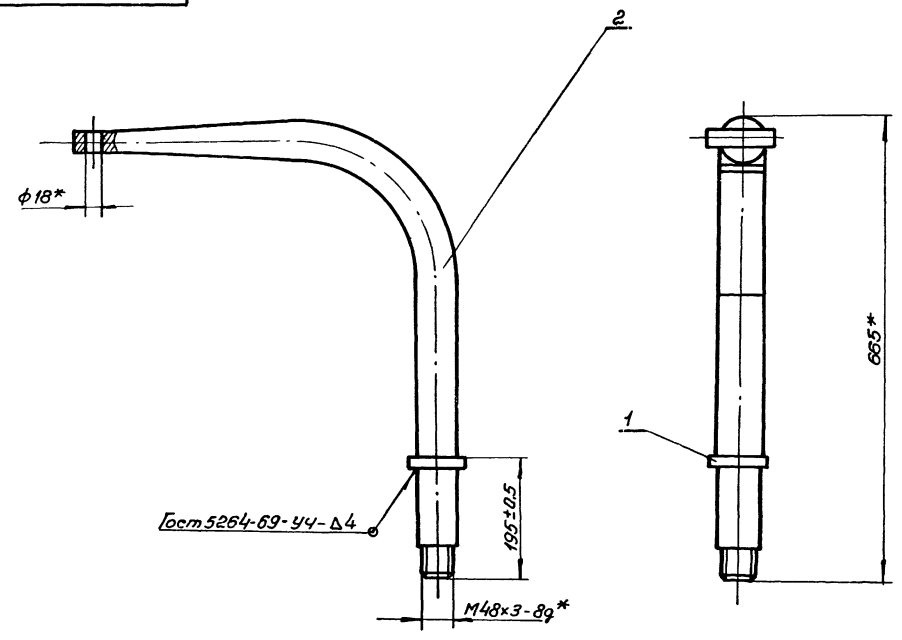


* Размеры для справок.

12

| | | | | | | | | |
|---|---|---|---|---|---|---|---|---|
| | | | | | ТГ-17-4-03.00.00СБ | | | |
| Изм. | Лист | № докум. | подп. | дата | Кронштейн | Лит. | Масса | Масштаб |
| Разраб. | | Коляденко | | 1X.75 | Сборочный чертеж | | 19,3 | 1:5 |
| Пров. | | Притуленко | | 1X.75 | | Лист | Листов 1 | |
| Т.контр. | | Малыш | | 1X.75 | | Укргипроинжпроект | | |
| Рук. | | Кашлер | | 1X.75 | | | | |
| Н.контр. | | Марцинкевич | | 1X.75 | | | | |
| Утв. | | | | | | | | |

6804/III г 1

Копировал Дкирая формат 12

ТГ-17-4-01.00.03

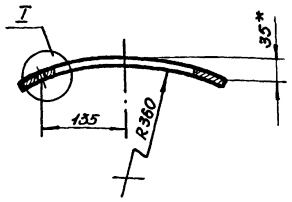


Развертка

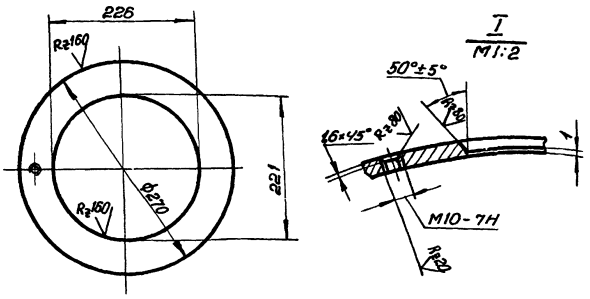


1.* Размер для справок.
2. Предельные отклонения размеров: отверстий - по $A_7$; остальных - по $CM_7$.

| Изм. | Лист | № докум. | Подп. | Дата |
|---|---|---|---|---|
| Разраб. | | Макаренко | | IX.75 |
| Пров. | | Пришиленко | | IX.75 |
| Т. контр. | | Малыш | | IX.75 |
| Рук. | | Кашлер | | IX.75 |
| Н. контр. | | Марцинкевич | | IX.75 |
| Утв. | | | | |

ТГ-17-4-01.00.03

Накладка

| Лит. | Масса | Масштаб |
|---|---|---|
| | 0,7 | 1:5 |
| Лист | Листов 1 | |

Лист 4 ГОСТ 5681-67
15Х5М ГОСТ 7350-66

Укргипроинжпроект

Копировал Формат 11

ТГ-17-4-00.00.01

13

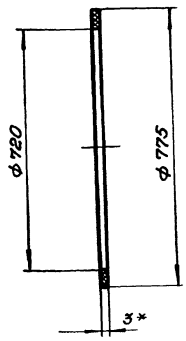


* Размер для справок.

Инв.№ подл. | Подп. и дата | Взам.инв.№ | Инв.№ дубл. | Подп. и дата

| Изм. | Лист | № докум. | Подп. | Дата |
|---|---|---|---|---|
| Разраб. | | Макаренко | | IX.75 |
| Пров. | | Пришиленко | | IX.75 |
| Т. контр. | | Малыш | | IX.75 |
| Рук. | | Кашлер | | IX.75 |
| Н. контр. | | Марцинкевич | | IX.75 |
| Утв. | | | | |

ТГ-17-4-00.00.01

Прокладка

| Лит. | Масса | Масштаб |
|---|---|---|
| | 0,475 | 1:10 |
| Лист | Листов 1 | |

Паронит ПМБ 3 ГОСТ 481-71

Укргипроинжпроект

Копировал Формат 11

ТГ-17-4-03.00.01

Rz80 (V)

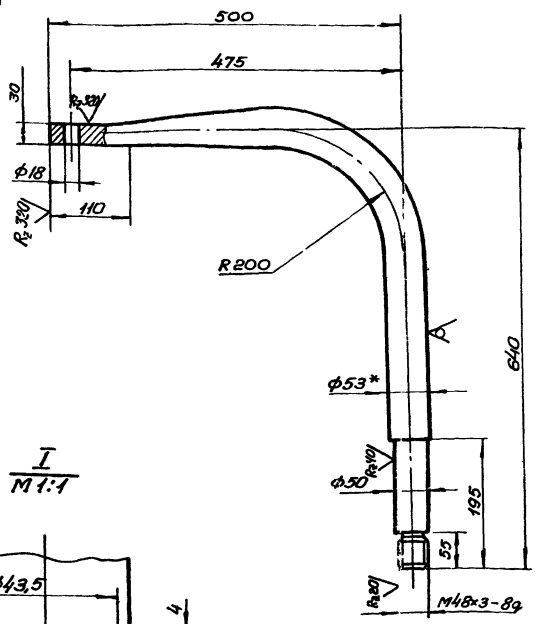


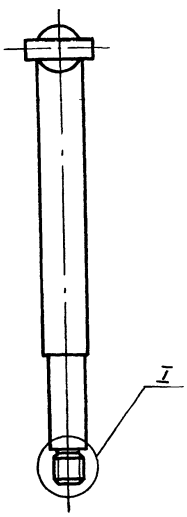


I
M1:1

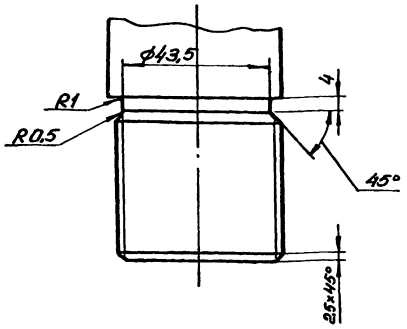


1. Длина развертки $\ell$ = 1055 мм
2.* Размеры для справок.
3. Предельные отклонения размеров: отверстий - по $A_7$; остальных - по $CM_7$.

15

ТГ-17-4-03.00.01

| Изм. | Лист | № докум. | Подп. | Дата |
|---|---|---|---|---|
| Разраб. | | Макаренко | | IX.75 |
| Пров. | | Притуленко | | IX.75 |
| Т. контр. | | Малыш | | IX.75 |
| Рук. | | Кашлер | | IX.75 |
| Н. контр. | | Марцинкевич | | IX.75 |
| Утв. | | | | |

Кронштейн

| Лит. | Масса | Масштаб |
|---|---|---|
| | 17,6 | 1:5 |
| Лист | Листов 1 | |

Круг В53 ГОСТ 2590-71
Ст3 ГОСТ 535-58

Укргипроинжпроект

6804/III-1

ТГ-17-1-00.00.05

А (1:1)

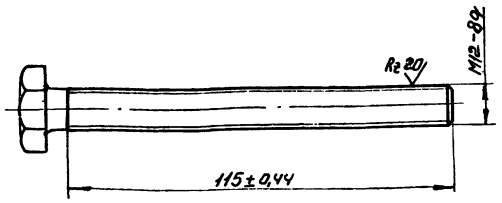


| Изм. | Лист | № докум. | Подп. | Дата |
|---|---|---|---|---|
| Разраб. | | Малыш | | IX.75 |
| Пров. | | Притуленко | | IX.75 |
| Т.контр. | | Малыш | | IX.75 |
| Рук. | | Кашлер | | IX.75 |
| Н.контр. | | Петриковец | | IX.75 |
| Утв. | | Лейдерман | | IX.75 |

Упор

| Лит. | Масса | Масштаб |
|---|---|---|
| | 0,12 | 1:2 |
| Лист | Листов 1 | |

Заготовка
Болт М12х1.30. 58.019
Гост 7798-70

Укргипроинжпроект

Копировал

Формат 11

ТГ-17-1-00.00.06

А (1:1)

14

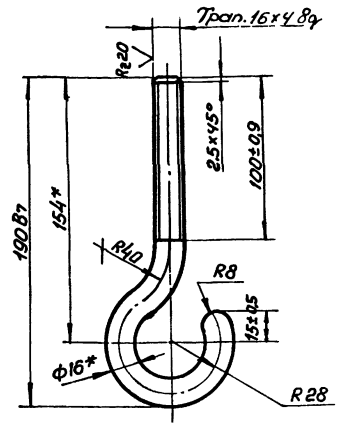


1.* Размеры для справок.
2. Длина развертки - 280мм.

| Изм. | Лист | № докум. | Подп. | Дата |
|---|---|---|---|---|
| Разраб. | | Малыш | | IX.75 |
| Пров. | | Притуленко | | IX.75 |
| Т.контр. | | Малыш | | IX.75 |
| Рук. | | Кашлер | | IX.75 |
| Н.контр. | | Петриковец | | IX.75 |
| Утв. | | Лейдерман | | IX.75 |

Серьга

| Лит. | Масса | Масштаб |
|---|---|---|
| | 0,44 | 1:2 |
| Лист | Листов 1 | |

Круг В16 Гост 2590-71
Ст3 Гост 535-58

Укргипроинжпроект

Копировал

Формат 11

Инв.№ подл. | Подп. и дата | Взам. инв.№ | Инв.№ дубл. | Подп. и дата

ТГ-17-1-01.00.15

А (1:1)

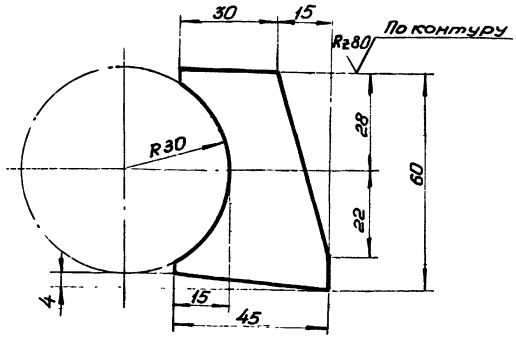


Предельные отклонения размеров - по - СМ7.

| Изм. | Лист | № докум. | Подп. | Дата |
|---|---|---|---|---|
| Разраб. | | Лупко | | IX.75 |
| Пров. | | Притуленко | | IX.75 |
| Т.контр. | | Малыш | | IX.75 |
| Рук. | | Кашлер | | IX.75 |
| Н.контр. | | Петриковец | | IX.75 |
| Утв. | | Лейдерман | | IX.75 |

Косынка

| Лит. | Масса | Масштаб |
|---|---|---|
| | 0,08 | 1:1 |
| Лист | Листов 1 | |

Лист 6 Гост 5681-57
Ст3сп Гост 14637-70

Укргипроинжпроект

Формат 11

ТГ-17-1-01.00.16

А (1:1)

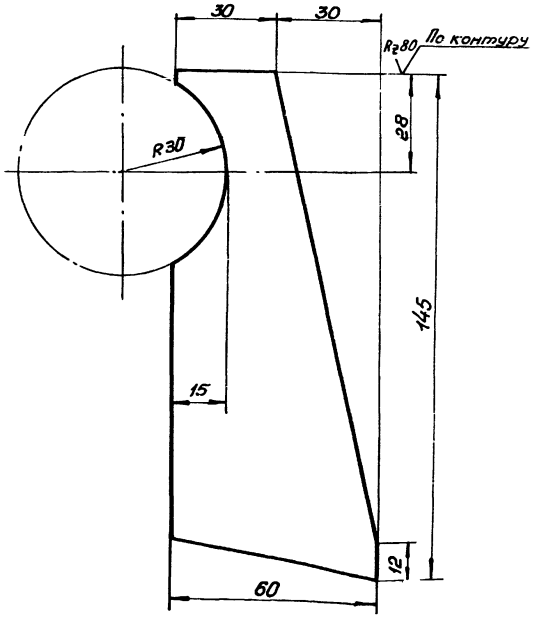


Предельные отклонения размеров - по СМ7.

6804/III-1

14

| Изм. | Лист | № докум. | Подп. | Дата |
|---|---|---|---|---|
| Разраб. | | Лупко | | IX.75 |
| Пров. | | Притуленко | | IX.75 |
| Т.контр. | | Малыш | | IX.75 |
| Рук. | | Кашлер | | IX.75 |
| Н.контр. | | Петриковец | | IX.75 |
| Утв. | | Лейдерман | | IX.75 |

Косынка

| Лит. | Масса | Масштаб |
|---|---|---|
| | 0,26 | 1:1 |
| Лист | Листов 1 | |

Лист 6 Гост 5681-57
Ст3сп Гост 14637-69

Укргипроинжпроект

Инв.№ подл. | Подп. и дата | Взам. инв.№ | Инв.№ дубл. | Подп. и дата

| Формат | Зона | Поз. | Обозначение | Наименование | Кол. | Примеч. |
|---|---|---|---|---|---|---|
| | | | | Документация | | |
| 12 | | | ТГ-17-1-03.00.00СБ | Сборочный чертеж | 1 | |
| | | | | Детали. | | |
| 11 | | 1 | ТГ-17-1-03.00.01 | Бобышка | 1 | |
| | | | | Стандартные изделия | | |
| | | 2 | | Днище У26х10-25-15Х5М ГОСТ 6533-68 | | |
| | | 3 | | Фланец 400-16 ГОСТ 1255-67 | 1 | |

ТГ-17-1-03.00.00

| Изм. | Лист | № докум. | Подп. | Дата |
|---|---|---|---|---|
| Разраб. | | Лупка | | IX.75 |
| Пров. | | Приуленко | | IX.75 |
| Рук. | | Кашлер | | IX.75 |
| Н.контр. | | Петриковец | | IX.75 |
| Утв. | | | | |

Крышка

| Лит. | Лист | Листов |
|---|---|---|
| | 1 | 1 |

Укргипроинжпроект

Копировал Формат А1

ТГ-17-1-03.00.01

Rz 80 (√) 15

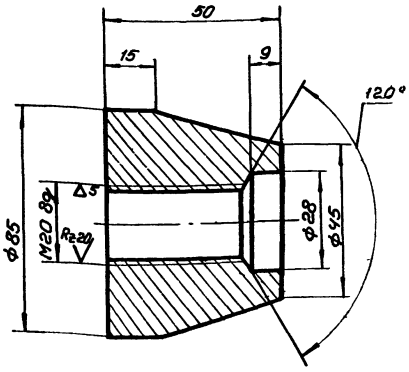


Неуказанные предельные отклонения размеров: отверстий - по $A_7$; вала - по $B_7$; остальных - по $CM_7$.

Инв.№ подл. | Подп. и дата | Взам. инв.№ | Инв.№ дубл. | Подп. и дата

ТГ-17-1-03.00.01

| Изм. | Лист | № докум. | Подп. | Дата |
|---|---|---|---|---|
| Разраб. | | Лупка | | IX.75 |
| Пров. | | Приуленко | | IX.75 |
| Т.контр. | | Малыш | | IX.75 |
| Рук. | | Кашлер | | IX.75 |
| Н.контр. | | Петриковец | | IX.75 |
| Утв. | | | | |

Бобышка

| Масса | Масштаб |
|---|---|
| 0,60 | 1:1 |

| Лист | Листов 1 |
|---|---|

Ст 3 ГОСТ 380-71

Укргипроинжпроект

Копировал Формат А1

ТГ-17-1-03.00.00СБ

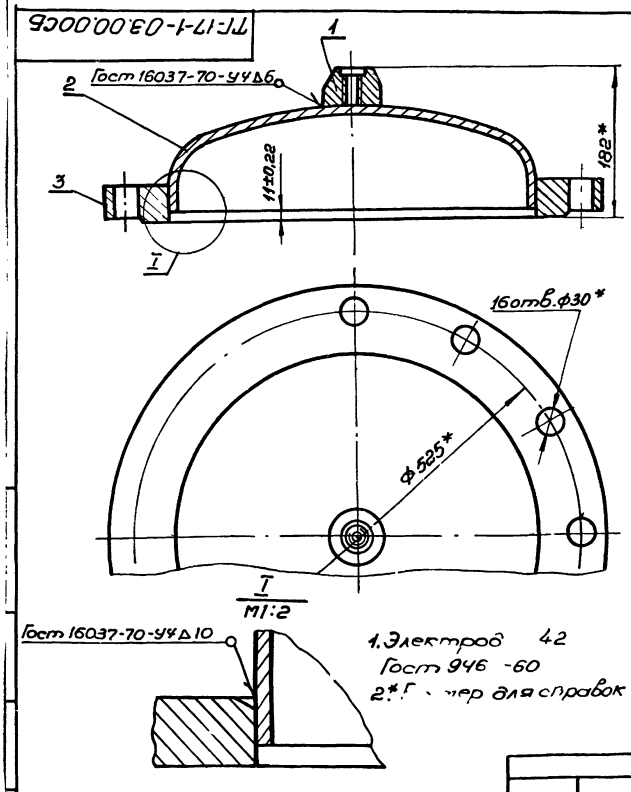


1. Электрод Э42 ГОСТ 946-60
2. * Г... размер для справок

| Изм. | Лист | № докум. | Подп. | Дата |
|---|---|---|---|---|
| Разраб. | | Лупка | | IX.75 |
| Пров. | | Приуленко | | IX.75 |
| Т.контр. | | Малыш | | IX.75 |
| Рук. | | Кашлер | | IX.75 |
| Н.контр. | | Петриковец | | IX.75 |
| Утв. | | | | |

Крышка. Сборочный чертеж

| Лит. | Масса | Масштаб |
|---|---|---|
| | 51,5 | 1:4 |

| Лист | Листов 1 |
|---|---|

Укргипроинжпроект

ТГ-17-1-00.00.07

(√)

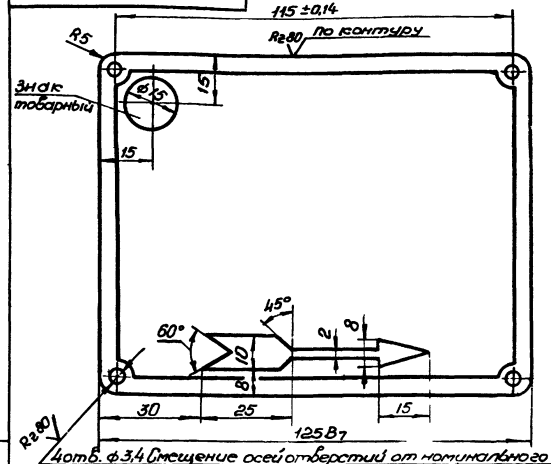


1. Фотохимическое травление:
   а/ фон лицевой поверхности черный
   б/ надписи и знаки выполняются рельефными цвета металла шрифтом ПО-6 и ПО-4 ГОСТ 2930-62.
2. На табличке нанести следующие данные:
   а/ наименование завода-изготовителя.
   б/ наименование сосуда
   в/ заводской номер сосуда.
   г/ год изготовления
   д/ рабочее давление, кгс/см²
   е/ пробное давление, кгс/см²
   ж/ допустимая температура стенок сосуда °С,
   з/ масса, кг.

6804/III.1 15

Инв.№ подл. | Подп. и дата | Взам. инв.№ | Инв.№ дубл. | Подп. и дата

ТГ-17-1-00.00.07

| Изм. | Лист | № докум. | Подп. | Дата |
|---|---|---|---|---|
| Разраб. | | Лупка | | IX.75 |
| Пров. | | Приуленко | | IX.75 |
| Т.контр. | | Малыш | | IX.75 |
| Рук. | | Кашлер | | IX.75 |
| Н.контр. | | Петриковец | | IX.75 |
| Утв. | | | | |

Табличка маркировочная

| Лит. | Масса | Масштаб |
|---|---|---|
| | 0,003 | 1:1 |

| Лист | Листов 1 |
|---|---|

Заготовка Лист АДН-0,8 ГОСТ 13722-68

Укргипроинжпроект

ТГ-17-2-01.00.11

(√) А

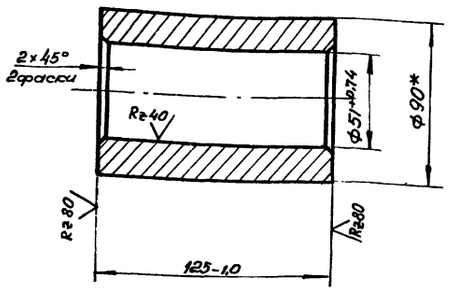


*Размер для справок.

| | | | | | | | |
|---|---|---|---|---|---|---|---|
| Изм. | Лист | N докум. | подп. | дата | ТГ-17-2-01.00.11 | | |
| Разраб. | | Малыш | | IX 25 | Втулка | Лит | Масса 4,16 / Масштаб 1:2 |
| Пров. | | Притуленко | | IX 25 | | Лист | Листов |
| Т.контр. | | Малыш | | IX 25 | Круг В90 Гост 2590-71 / Ст3 Гост 535-58 | Укргипроинжпроект | |
| Рук. | | Кашлер | | IX 25 | | | |
| Н.контр. | | Марцинкевич | | IX 25 | | | |
| Утв. | | | | | | | |

Копировал Формат 11

ТГ-17-2-01.00.07

(√) А 16

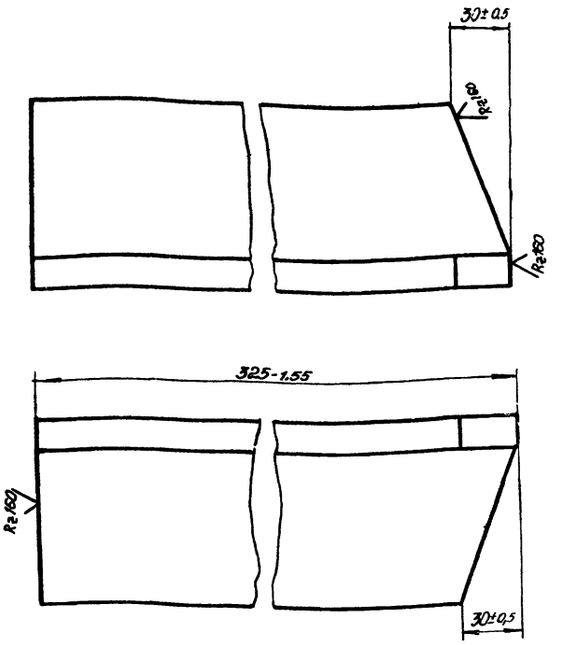


Инв.№ подл. | Подп. и дата | Взам. инв.№ | Инв.№ дубл. | Подп. и дата

| | | | | | | | |
|---|---|---|---|---|---|---|---|
| Изм. | Лист | N докум. | подп. | дата | ТГ-17-2-01.00.07 | | |
| Разраб. | | Малыш | | IX 25 | Стойка | Лит. | Масса 3,6 / Масшт. 1:2 |
| Пров. | | Притуленко | | IX 25 | | Лист | Листов 1 |
| Т.контр. | | Малыш | | IX 25 | Уголок 6-100×100×8 Гост 8509-72 / Ст3 Гост 535-58 | Укргипроинжпроект | |
| Рук. | | Кашлер | | IX 25 | | | |
| Н.контр. | | Марцинкевич | | IX 25 | | | |
| Утв. | | | | | | | |

Копировал Формат 11

ТГ-17-2-01.00.03

Rz80 (√)

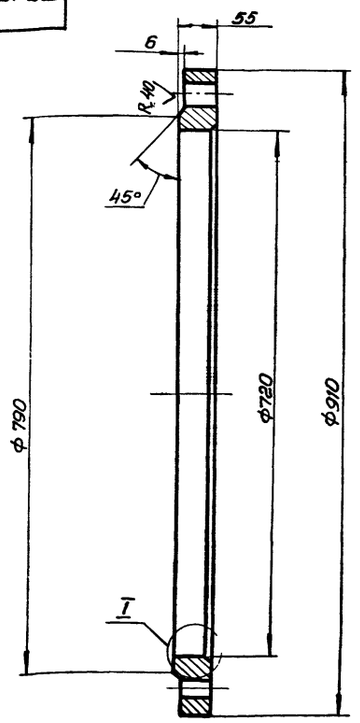


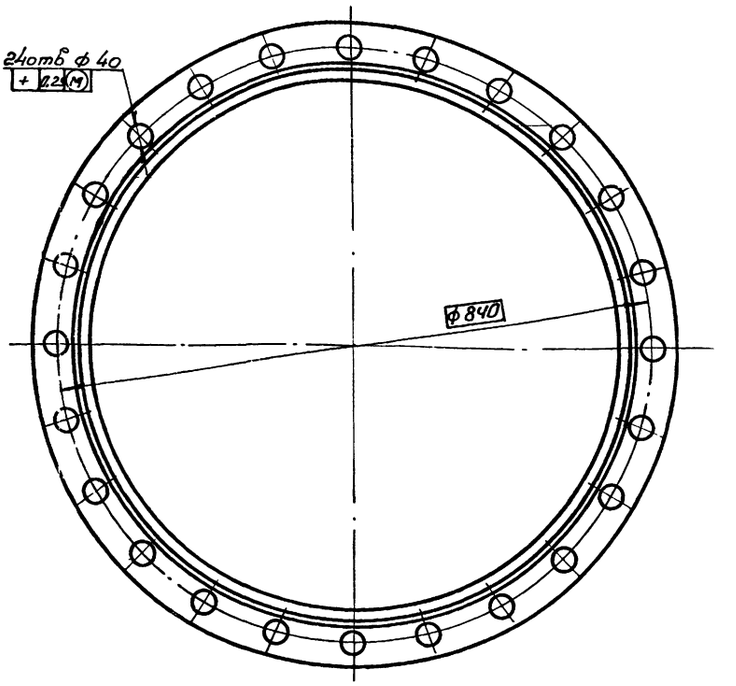


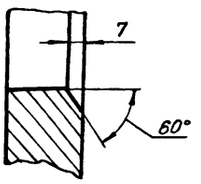


Предельные отклонения размеров:
отверстий – по $A_7$; валов – по $B_7$;
остальных – по $CM_7$.

16

| | | | | | | | |
|---|---|---|---|---|---|---|---|
| Изм. | Лист | N докум. | подп. | дата | ТГ-17-2-01.00.03 | | |
| Разраб. | | Малыш | | IX 25 | Фланец | Лит. | Масса 71,9 / Масшт. 1:5 |
| Пров. | | Притуленко | | IX 25 | | Лист | Листов 1 |
| Т.контр. | | Малыш | | IX 25 | 15Х5М Гост 7350-66 | Укргипроинжпроект | |
| Рук. | | Кашлер | | IX 25 | | | |
| Н.контр. | | Марцинкевич | | IX 25 | | | |
| Утв. | | | | | | | |

6804/III т.1

Копировал Формат 12

ТГ-17-1-01.00.08

Rz 80 (V)

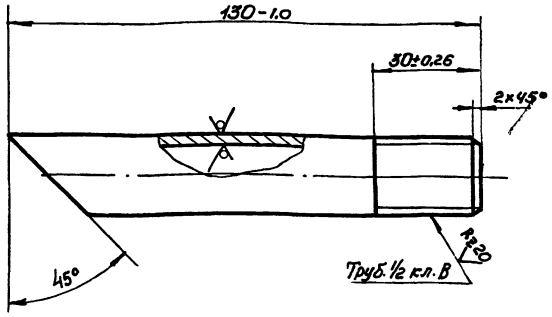


| | | | | | | | |
|---|---|---|---|---|---|---|---|
| Изм. | Лист | № докум. | Подп. | Дата | ТГ-17-1-01.00.08 | | |
| Разраб. | | Лупка | | IX.75 | Штуцер | Лит. | Масса 0,17 | Масштаб 1:1 |
| Пров. | | Приуменко | | IX.75 | | | | |
| Т.контр. | | Малыш | | IX.75 | | Лист | Листов 1 |
| Рук. | | Кашлер | | IX.75 | | | |
| Н.контр. | | Петриковец | | IX.75 | Труба 22×2,8 ГОСТ 8732-70 / 12МХ ГОСТ 550-58 | Укргипроинжпроект | |
| Утв. | | Лебедянцев | | IX.75 | | | |

Копировал

Формат 11

ТГ-17-1-01.00.07

Rz 80 (V)

17

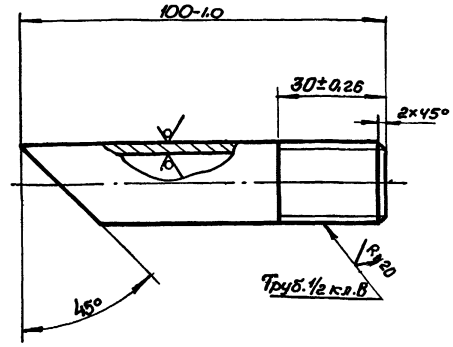


| | | | | | | | |
|---|---|---|---|---|---|---|---|
| Изм. | Лист | № докум. | Подп. | Дата | ТГ-17-1-01.00.07 | | |
| Разраб. | | Лупка | | IX.75 | Штуцер | Лит. | Масса 0,13 | Масштаб 1:1 |
| Пров. | | Приуменко | | IX.75 | | | | |
| Т.контр. | | Малыш | | IX.75 | | Лист | Листов 1 |
| Рук. | | Кашлер | | IX.75 | | | |
| Н.контр. | | Петриковец | | IX.75 | Труба 22×2,8 ГОСТ 8732-70 / 12МХ ГОСТ 550-58 | Укргипроинжпроект | |
| Утв. | | Лебедянцев | | IX.75 | | | |

Копировал

Формат 11

Инв.№ подл. | Подп. и дата | Взам.инв.№ | Инв.№ дубл. | Подп. и дата

ТГ-17-1-01.00.03

Rz 80 (V)

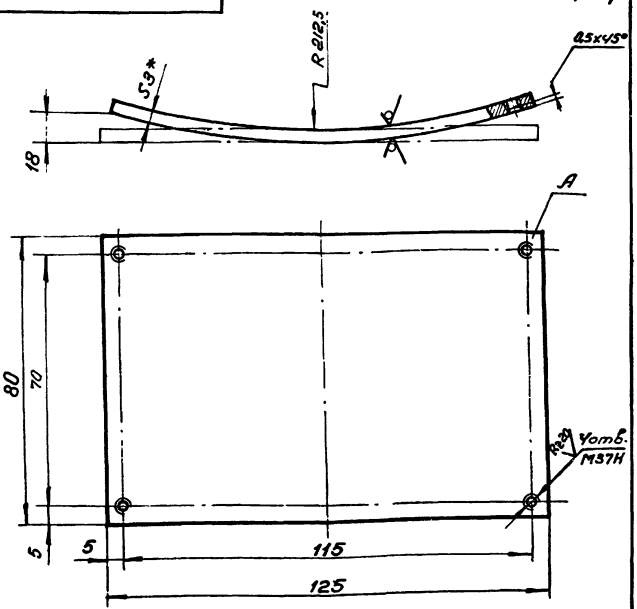


1.* Размер для справок.
2. Неуказанные предельные отклонения размеров: вала - по $B_7$, остальных - по $CM_7$.
3. Отверстия „А" обработать по сопрягаемой детали ТГ-17-1-00.00.17.

| | | | | | | | |
|---|---|---|---|---|---|---|---|
| Изм. | Лист | № докум. | Подп. | Дата | ТГ-17-1-01.00.03 | | |
| Разраб. | | Лупка | | IX.75 | Пластина | Лит. | Масса 0,23 | Масштаб 2:1 |
| Пров. | | Приуменко | | IX.75 | | | | |
| Т.контр. | | Малыш | | IX.75 | | Лист | Листов 1 |
| Рук. | | Кашлер | | IX.75 | | | |
| Н.контр. | | Петриковец | | IX.75 | Лист 83 ГОСТ 3680-57 / 1-IV-Н ГОСТ 16523-70 | Укргипроинжпроект | |
| Утв. | | Лебедянцев | | IX.75 | | | |

Копировал

Формат 11

ТГ-17-1-01.00.14

Rz 80 (V)

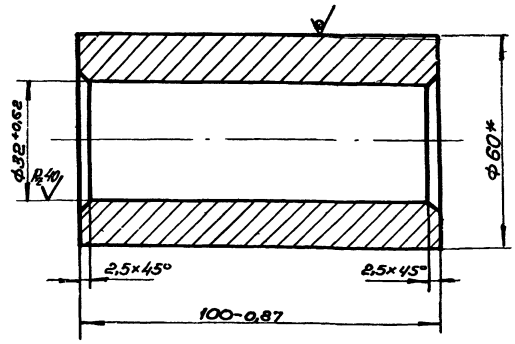


* Размер для справок.

6804/III с 1

17

| | | | | | | | |
|---|---|---|---|---|---|---|---|
| Изм. | Лист | № докум. | Подп. | Дата | ТГ-17-1-01.00.14 | | |
| Разраб. | | Лупка | | IX.75 | Втулка | Лит. | Масса 1,55 | Масштаб 1:1 |
| Пров. | | Приуменко | | IX.75 | | | | |
| Т.контр. | | Малыш | | IX.75 | | Лист | Листов 1 |
| Рук. | | Кашлер | | IX.75 | | | |
| Н.контр. | | Петриковец | | IX.75 | Круг В60 ГОСТ 2590-71 / Ст3сп ГОСТ 535-58 | Укргипроинжпроект | |
| Утв. | | Лебедянцев | | IX.75 | | | |

Копировал

Формат 11

Инв.№ подл. | Подп. и дата | Взам.инв.№ | Инв.№ дубл. | Подп. и дата

ТГ-17-1-05.0001

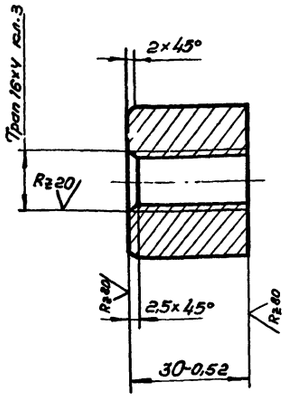


| Изм. | Лист | № докум. | Подп. | Дата |
|---|---|---|---|---|
| Разраб. | | Малыш | | IX.75 |
| Пров. | | Притуленко | | IX.75 |
| Т. контр. | | Малыш | | IX.75 |
| Рук. | | Кашлер | | IX.75 |
| Н. контр. | | Петриковец | | IX.75 |
| Утв. | | Бабенко | | IX.75 |

ТГ-17-1-05.00.01

Гайка специальная

| Лит. | Масса | Масштаб |
|---|---|---|
| | 0,26 | 1:1 |
| Лист | Листов 1 | |

Круг В40 Гост 2590-71 / Ст3 Гост 535-58

Укргипроинжпроект

Копировал — Формат А1

ТГ-17-1-05.0002

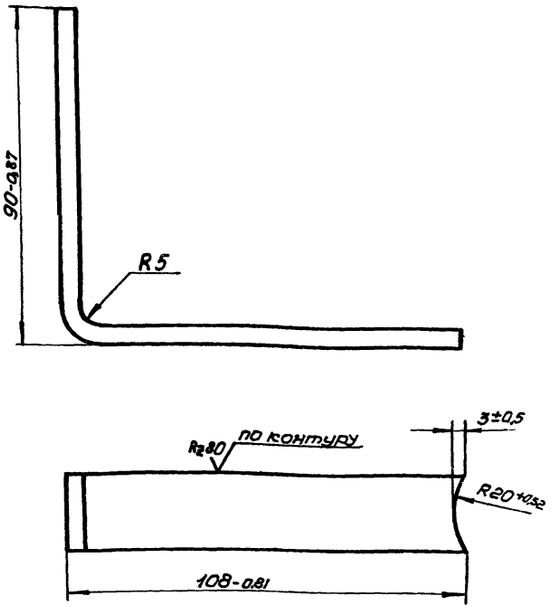


| Изм. | Лист | № докум. | Подп. | Дата |
|---|---|---|---|---|
| Разраб. | | Малыш | | IX.75 |
| Пров. | | Притуленко | | IX.75 |
| Т. контр. | | Малыш | | IX.75 |
| Рук. | | Кашлер | | IX.75 |
| Н. контр. | | Петриковец | | IX.75 |
| Утв. | | Бабенко | | IX.75 |

ТГ-17-1-05.00.02

Рычаг

| Лит. | Масса | Масштаб |
|---|---|---|
| А | 0,15 | 1:1 |
| Лист | Листов 1 | |

Полоса 5×20 Гост 103-57 / Ст3 Гост 535-58

Укргипроинжпроект

Копировал — Формат А1

Инв.№ подл. | Подп. и дата | Взам.инв.№ | Инв.№ дубл. | Подп. и дата

ТГ-17-1-05.0000.СБ

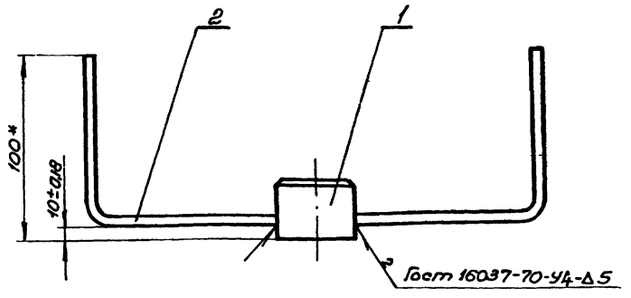


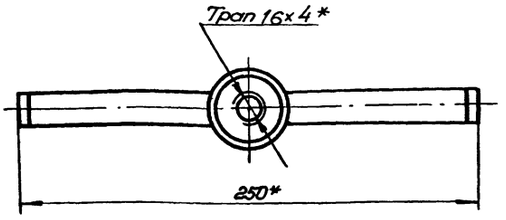


1* Размеры для справки.

2. Электрод Э42 Гост 9467-60.

| Изм. | Лист | № докум. | Подп. | Дата |
|---|---|---|---|---|
| Разраб. | | Малыш | | IX.75 |
| Пров. | | Притуленко | | IX.75 |
| Т. контр. | | Малыш | | IX.75 |
| Рук. | | Кашлер | | IX.75 |
| Н. контр. | | Петриковец | | IX.75 |
| Утв. | | Бабенко | | IX.75 |

ТГ-17-1-05.00.00 СБ

Ручка

Сборочный чертеж

| Лит. | Масса | Масштаб |
|---|---|---|
| | 0,56 | 1:2 |
| Лист | Листов 1 | |

Укргипроинжпроект

Копировал — Формат А1

| Формат | Зона | Поз. | Обозначение | Наименование | Кол. | Примеч. |
|---|---|---|---|---|---|---|
| | | | | Документация | | |
| А1 | | | ТГ-17-1-05.00.00 СБ | Сборочный чертеж | | |
| | | | | Детали. | | |
| А1 | | 1 | ТГ-17-1-05.00.01 | Гайка специальная | 1 | |
| А1 | | 2 | ТГ-17-1-05.00.02 | Рычаг | 2 | |

Инв.№ подл. | Подп. и дата | Взам.инв.№ | Инв.№ дубл. | Подп. и дата

6804/III г.1

18

| Изм. | Лист | № докум. | Подп. | Дата |
|---|---|---|---|---|
| Разраб. | | Малыш | | IX.75 |
| Пров. | | Притуленко | | IX.75 |
| Рук. | | Кашлер | | IX.75 |
| Н. контр. | | Петриковец | | IX.75 |
| Утв. | | Бабенко | | IX.75 |

ТГ-17-1-05.00.00

Ручка

| Лит. | Лист | Листов |
|---|---|---|
| | | 1 |

Укргипроинжпроект

Копировал — Формат А4

ТГ-17-2-01.00.08

А (V)

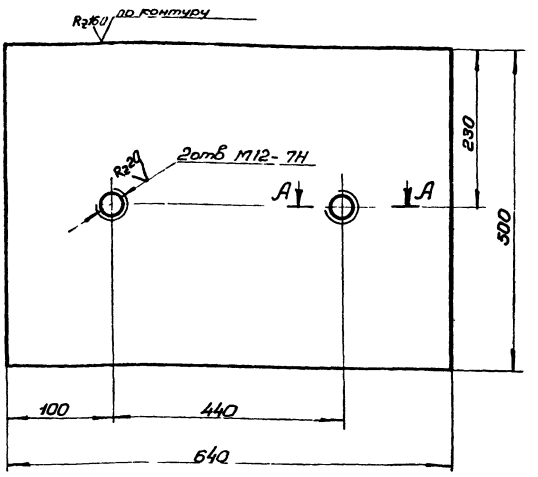


А-А
М1:1

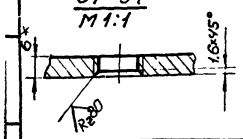


1*Размер для справок.
2.Неуказанные предельные отклонения размеров - по СМ7.

| | | | | | | | |
|---|---|---|---|---|---|---|---|
| Изм | Лист | №докум. | подп. | дата | ТГ-17-2-01.00.08 | | |
| Разраб | | Дубинин | | IX.75 | Отдойник | Лит. | Масса 15,2 | Масштаб 1:5 |
| Пров. | | Притуленко | | IX.75 | | Лист | Листов 1 |
| Т.контр | | Малыш | | IX.75 | | | |
| Рук | | Кашлер | | IX.75 | Лист 6 Гост 5681-57 | Укргипроинжпроект | |
| Н контр | | Марцинкевич | | IX.75 | ст 3сп Гост 14637-69 | | |
| Утв. | | | | | | | |

Копировал Дкирая - формат 11

ТГ-17-2-01.00.01

А (V) 19

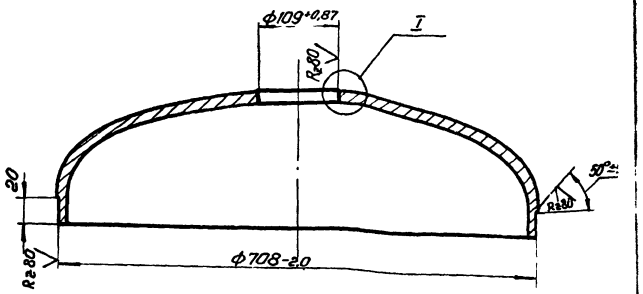


I
М1:1

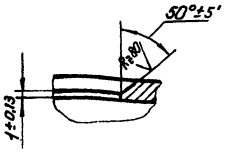


| | | | | | | | |
|---|---|---|---|---|---|---|---|
| Изм | Лист | №докум. | подп. | дата | ТГ-17-2-01.00.10 | | |
| Разраб | | Дубинин | | IX.75 | Днище | Лит. | Масса 55,6 | Масштаб 1:5 |
| Пров. | | Притуленко | | IX.75 | | Лист | Листов 1 |
| Т.контр. | | Малыш | | IX.75 | | | |
| Рук. | | Кашлер | | IX.75 | Заготовка Днище 720×12-40 15×5М Гост 6533-68 | Укргипроинжпроект | |
| Н контр | | Марцинкевич | | IX.75 | | | |
| Утв. | | | | | | | |

Копировал Дкирая - формат 11

| Формат | Зона | Поз. | Обозначение | Наименование | Кол. | Примеч. |
|---|---|---|---|---|---|---|
| | | | | Документация. | | |
| 22 | | | ТГ-17-2-02.00.00 СБ | Сборочный чертеж | | |
| | | | | Сборочные единицы | | |
| 11 | | 1 | ТГ-17-2-02.01.00 | Корпус | 1 | |
| 11 | | 2 | ТГ-17-2-02.02.00 | Крышка | 1 | |
| | | | | Стандартные изделия. | | |
| | | 3 | | Гайка 2М6.5.019 Гост 5915-70 | 4 | |
| | | | | Материалы | | |
| | | 4 | | Нить капроновая 29.0(34.0) марки Т Гост 15897-70 | 1 | 0,9 |

| | | | | | | | |
|---|---|---|---|---|---|---|---|
| Изм | Лист | №докум | подп. | дата | ТГ-17-2-02.00.00 | | |
| Разраб | | Дубинин | | IX.75 | Кассета | Лит. | Масса | Масштаб 1 |
| Пров. | | Притуленко | | IX.75 | | Укргипроинжпроект | |
| Рук. | | Кашлер | | IX.75 | | | |
| Н контр | | Марцинкевич | | IX.75 | | | |

Копировал Дкирая формат 11

ТГ-17-2-01.00.04

А (V)

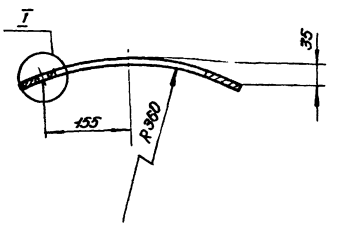


Развертка

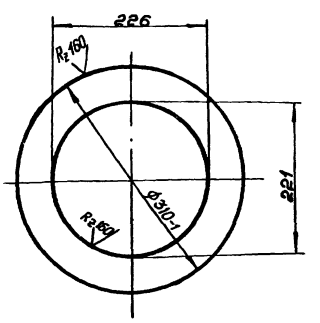


I
М1:2

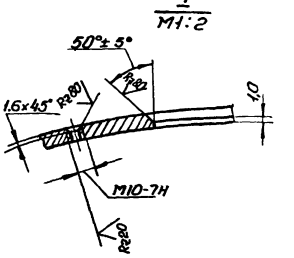


Неуказанные предельные отклонения размеров: отверстий - по А7, остальных - по СМ7

6804/III т 1 19

| | | | | | | | |
|---|---|---|---|---|---|---|---|
| Изм | Лист | №докум. | подп. | дата | ТГ-17-2-01.00.04 | | |
| Разраб | | Дубинин | | IX.75 | Накладка | Лит. | Масса 0,7 | Масштаб 1:5 |
| Пров. | | Притуленко | | IX.75 | | Лист | Листов 1 |
| Т.контр | | Малыш | | IX.75 | | | |
| Рук. | | Кашлер | | IX.75 | Лист 6 Гост 5681-67 15×5М Гост 7350-66 | Укргипроинжпроект | |
| Н контр | | Марцинкевич | | IX.75 | | | |
| Утв. | | | | | | | |

Копировал Дкирая - формат 11

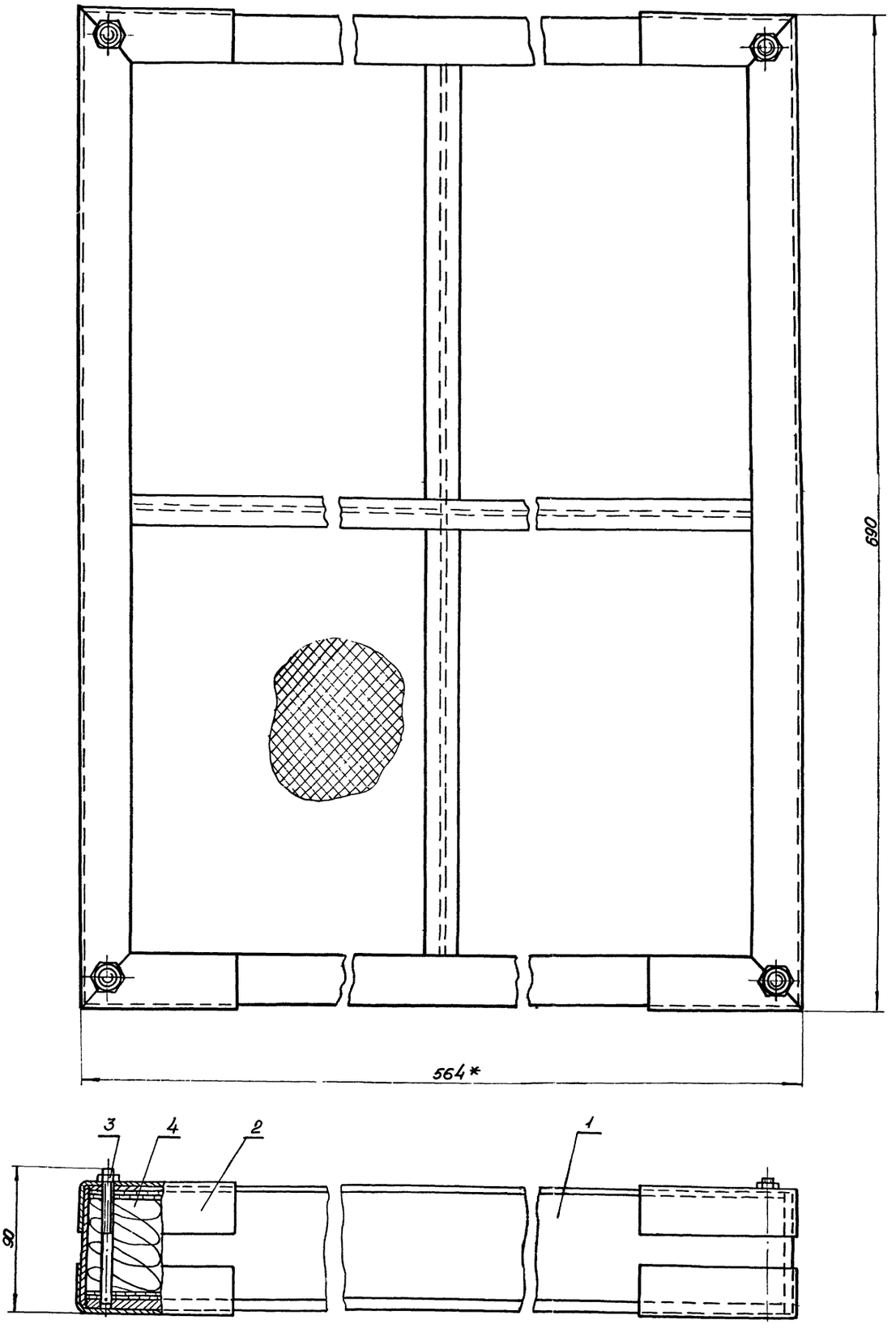


* Размеры для справок.

| | | | | | | | | |
|---|---|---|---|---|---|---|---|---|
| | | | | | ТГ-17-2-02.00.00СБ | | | 20 |
| Изм. | Лист | № докум. | подп | дата | Кассета<br>Сборочный чертеж | Лит. | Масса | Масшта. 1:2 |
| Разраб | | Дубинин | | IX.75 | | | | |
| Пров. | | Притуленко | | IX.75 | | Лист | Листов 1 | |
| Т.контр. | | Малыш | | IX.75 | | | | |
| Рук. | | Кашлер | | IX.75 | | Укргипроинжпроект | | |
| Н.контр. | | Марцинкевич | | IX.75 | | | | |
| Утв | | | | | | | | |

6804/III г.

ТГ-17-2-02.01.02

А (√)

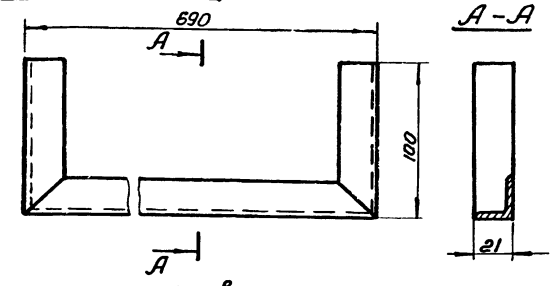


Развертка

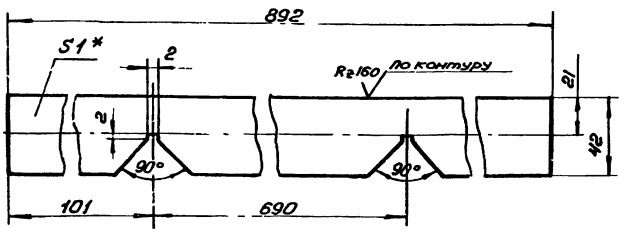


Предельные отклонения по СТ7.

| Изм. | Лист | № докум. | Подп. | Дата |
|---|---|---|---|---|
| Разраб. | | Дубинин | | IX.75 |
| Пров. | | Притуленко | | IX.75 |
| Т.контр. | | Малыш | | IX.75 |
| Рук. | | Кашлер | | IX.75 |
| Н.контр. | | Марцинкевич | | IX.75 |
| Утв. | | | | |

ТГ-17-2-02.01.02

Угольник

| Лит. | Масса | Масштаб |
|---|---|---|
| | 0,08 | 1:2 |
| Лист | Листов 1 | |

Лист Д16 АМ-1 ГОСТ 12592-67

Укргипроинжпроект

Копировал — Формат А1

21

| Формат | Зона | Поз. | Обозначение | Наименование | Кол. | Примеч. |
|---|---|---|---|---|---|---|
| | | | | Документация | | |
| А2 | | | ТГ-17-2-02.02.00 СБ | Сборочный чертеж | | |
| | | | | Детали | | |
| А1 | | 1 | ТГ-17-2-02.01.02 | Угольник | 2 | |
| БЧ | | 2 | ТГ-17-2-02.02.02 | Планка | | |
| | | | | Полоса $\frac{4\times20\ \text{ГОСТ}\ 103-57}{\text{Ст3сп ГОСТ}\ 535-58}$ | | |
| | | | | 20-0,52 × 648-1,8 | 3 | 1,4 |
| БЧ | | 3 | ТГ-17-2-02.02.03 | Планка | | |
| | | | | Полоса $\frac{4\times20\ \text{ГОСТ}\ 103-57}{\text{Ст3сп ГОСТ}\ 535-58}$ | | |
| | | | | 20-0,52 × 522-1,25 | 2 | 1,2 |
| БЧ | | 4 | ТГ-17-2-02.02.04 | Планка | | |
| | | | | Полоса $\frac{4\times20\ \text{ГОСТ}\ 103-57}{\text{Ст3сп ГОСТ}\ 535-58}$ | | |
| | | | | 20-0,52 × 314-1,35 | 2 | 0,19 |
| БЧ | | 5 | ТГ-17-2-02.02.05 | Экран | | |
| | | | | Сетка №05-0,25 ГОСТ 3826-66 | | |
| | | | | 550-1,25 × 688-1,8 | 2 | 0,2 |
| | | | | Стандартные изделия | | |
| | | 6 | | Заклепка 2×8.35.109 ГОСТ 10299-68 | 34 | |

Инв.№ подл. | Подп. и дата | Взам.инв.№ | Инв.№ дубл. | Подп. и дата

| Изм. | Лист | № докум. | Подп. | Дата |
|---|---|---|---|---|
| Разраб. | | Дубинин | | IX.75 |
| Пров. | | Притуленко | | IX.75 |
| Рук. | | Кашлер | | IX.75 |
| Н.контр. | | Марцинкевич | | IX.75 |
| Утв. | | | | |

ТГ-17-2-02.02.00

Крышка

| Лит. | Лист | Листов |
|---|---|---|
| | | 1 |

Укргипроинжпроект

Копировал — Формат А1

ТГ-17-2-02.01.03

А (√)

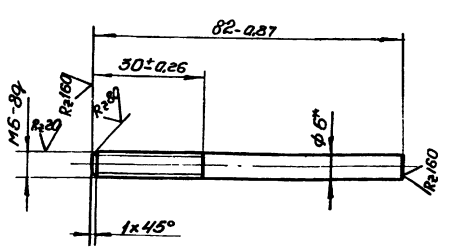


*Размер для справок

| Изм. | Лист | № докум. | Подп. | Дата |
|---|---|---|---|---|
| Разраб. | | Дубинин | | IX.75 |
| Пров. | | Притуленко | | IX.75 |
| Т.контр. | | Малыш | | IX.75 |
| Рук. | | Кашлер | | IX.75 |
| Н.контр. | | Марцинкевич | | IX.75 |
| Утв. | | | | |

ТГ-17-2-02.01.03

Штырь

| Лит. | Масса | Масштаб |
|---|---|---|
| | 0,025 | 1:1 |
| Лист | Листов 1 | |

Круг В6 ГОСТ 2590-71 / Ст3 ГОСТ 535-58

Укргипроинжпроект

Копировал — Формат А1

| Формат | Зона | Поз. | Обозначение | Наименование | Кол. | Примеч. |
|---|---|---|---|---|---|---|
| | | | | Документация | | |
| А2 | | | ТГ-17-2-02.01.00 СБ | Сборочный чертеж | | |
| | | | | Детали | | |
| А2 | | 1 | ТГ-17-2-02.01.01 | Решетка | 1 | |
| А2 | | 2 | ТГ-17-2-02.01.02 | Угольник | 2 | |
| А1 | | 3 | ТГ-17-2-02.01.03 | Штырь | 4 | |
| БЧ | | 4 | ТГ-17-2-02.01.24 | Планка | 4 | |
| | | | | Лист $\frac{4\ \text{ГОСТ}\ 5681-57}{\text{Ст3 ГОСТ}\ 14637-69}$ | | |
| | | | | 338-1,35 × 73-0,74 | 2 | |
| БЧ | | 5 | ТГ-17-2-02.01.05 | Планка | | |
| | | | | Лист $\frac{4\ \text{ГОСТ}\ 5681-57}{\text{Ст3 ГОСТ}\ 14637-69}$ | | |
| | | | | 552-1,8 × 73-0,74 | 3 | 1,26 |
| БЧ | | 6 | ТГ-17-2-02.01.06 | Планка | | |
| | | | | Лист $\frac{4\ \text{ГОСТ}\ 5681-57}{\text{Ст3 ГОСТ}\ 14637-69}$ | | |
| | | | | 688-2,0 × 73-0,74 | 2 | 1,5 |
| БЧ | | 7 | ТГ-17-2-02.01.08 | Экран | | |
| | | | | Сетка №05-0,25 | | |
| | | | | ГОСТ 3826-66 | | |
| | | | | 274-1,35 × 338-1,88 | 8 | 0,25 |
| | | | | Стандартные изделия | | |
| | | 8 | | Заклепка 2×8.35.109 ГОСТ 10299-68 | 68 | |

Инв.№ подл. | Подп. и дата | Взам.инв.№ | Инв.№ дубл. | Подп. и дата

6804/III с.1 — 21

| Изм. | Лист | № докум. | Подп. | Дата |
|---|---|---|---|---|
| Разраб. | | Дубинин | | IX.75 |
| Пров. | | Притуленко | | IX.75 |
| Рук. | | Кашлер | | IX.75 |
| Н.контр. | | Марцинкевич | | IX.75 |
| Утв. | | | | |

ТГ-17-2-02.01.00

Корпус

| Лит. | Лист | Листов |
|---|---|---|
| | | 1 |

Укргипроинжпроект

Копировал — Формат А1

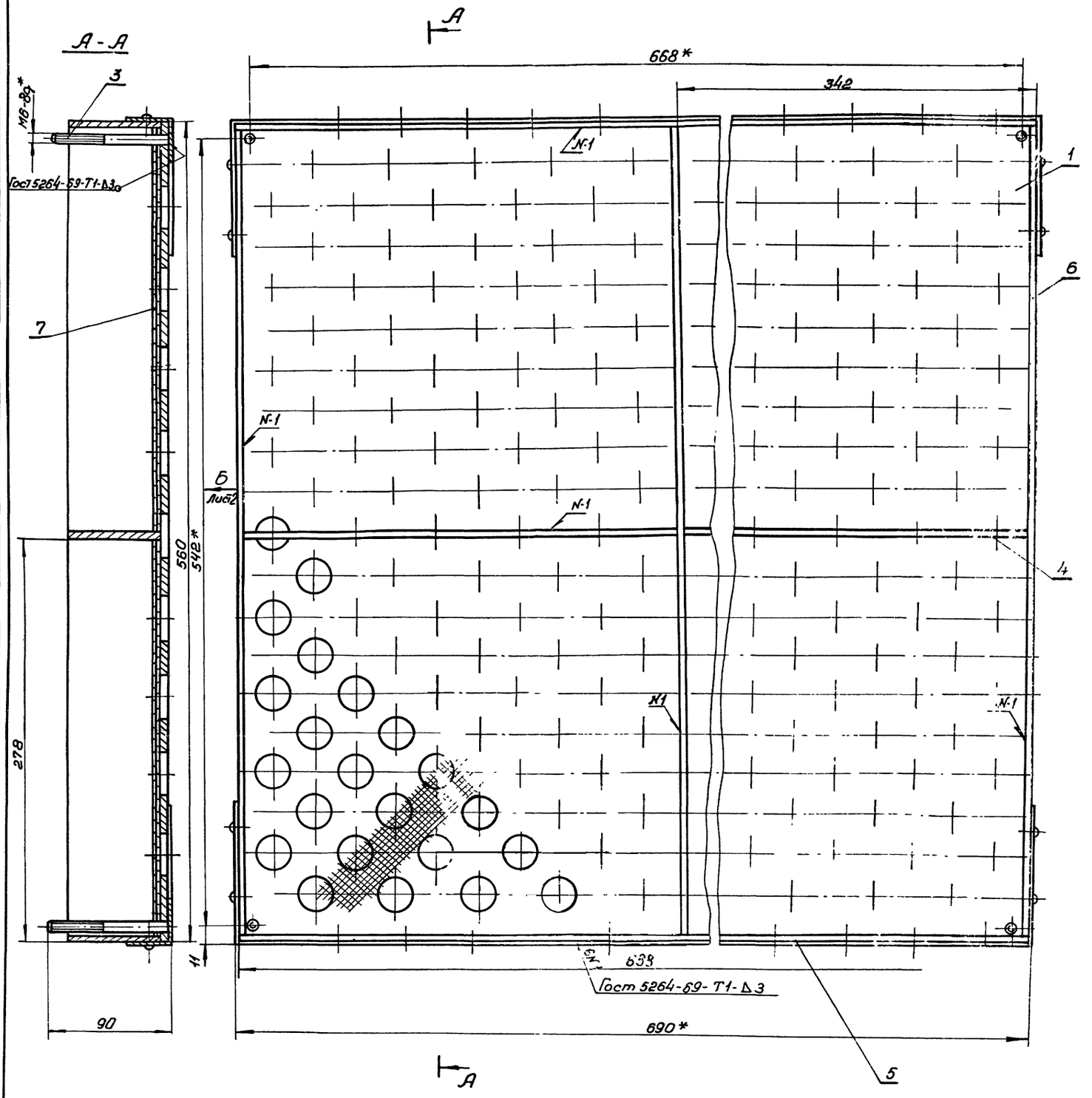


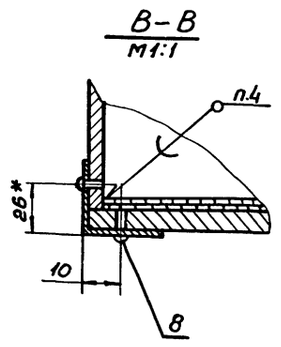


1 Электрод 342 Гост 9467-60.

2.* Размеры для справок

3. Предельные отклонения размеров-по СМ1

4. ПОС 40 Гост 1499-70

| | | | | | | | |
|---|---|---|---|---|---|---|---|
| | | | | | | ТГ-17-2-02.01.00СБ | |
| Изм. | Лист | № докум. | подп. | дата | | | 22 |
| Разраб. | | Дубинин | | IX.75 | Корпус | Лит. | Масса | Масштаб |
| Пров. | | Притуленко | | IX.75 | Сборочный чертеж | | 21.3 | 1:2 |
| Т.контр. | | Малыш | | IX.75 | | Лист 1 | Листов 2 | |
| Рук. | | Кашлер | | IX.75 | | | | |
| Н.контр. | | Марцинкова | | IX.75 | | Укргипропромстройпроект | | |
| Утв. | | | | | | | | |

6804/III г 1

Копировал Формат А2

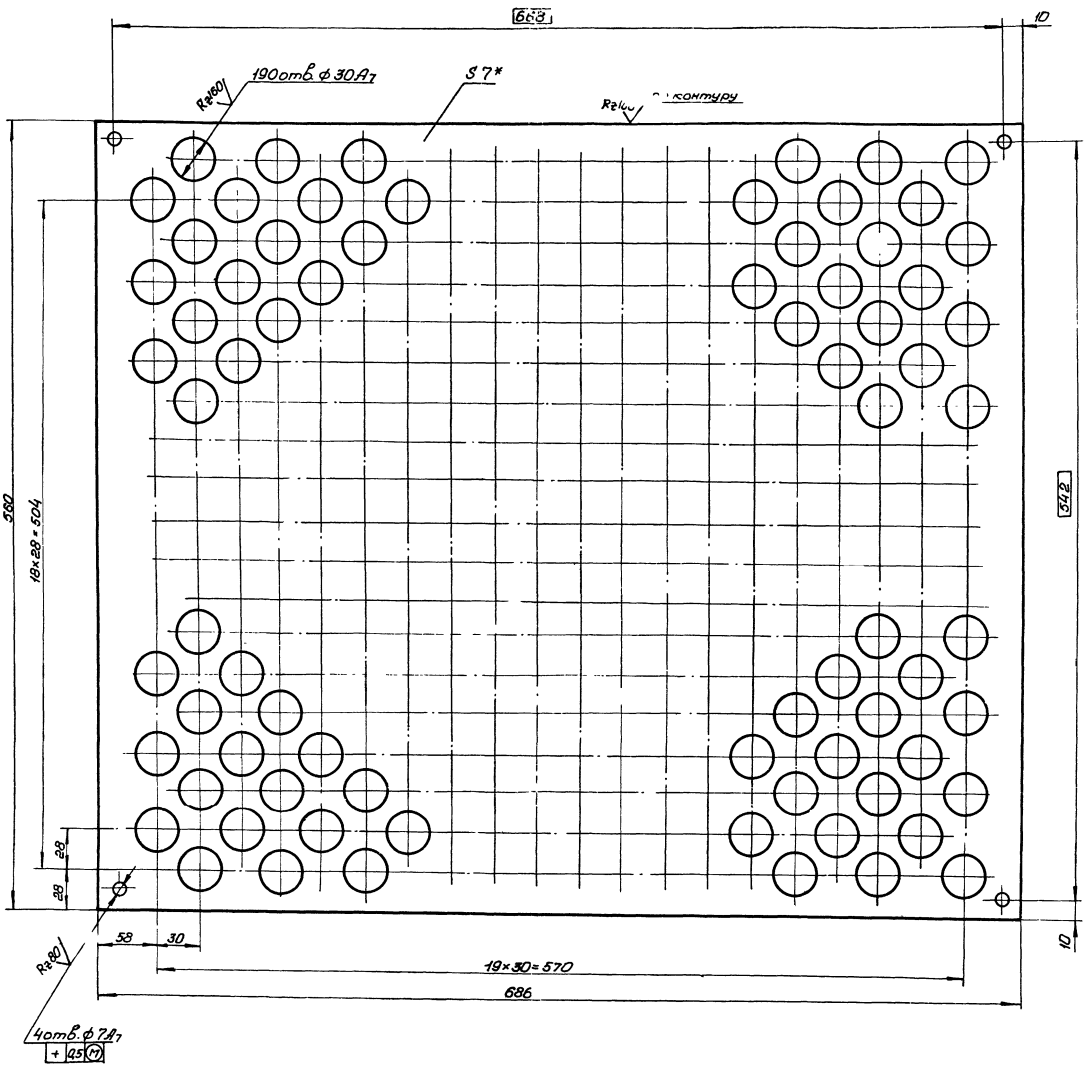


1.* Размер для справок.

2. Предельные отклонения размеров - по СМ7.

| | | | | | | | | |
|---|---|---|---|---|---|---|---|---|
| | | | | | ТГ-17-2-02.01.01 | | | |
| Изм | Лист | №докум. | подп. | дата | Решетка | Лит | Масса | Масштаб |
| Разраб. | | Дубинин | | 11.75 | | | 12,5 | 1:2 |
| Пров. | | Притыкин | | 11.75 | | | | |
| Т.контр | | Малыш | | 11.75 | | Лист | Листов 1 | |
| Рук. | | Кашлер | | 11.75 | Лист 7 Гост 5681-57 | Укргипроинтрогент | | |
| Н.контр. | | Марцинкевич | | 11.75 | Ст 3 Гост 14637-69 | | | |
| Утв. | | | | | | | | |

6804/III-1

Копировал Экиз — Формат 22

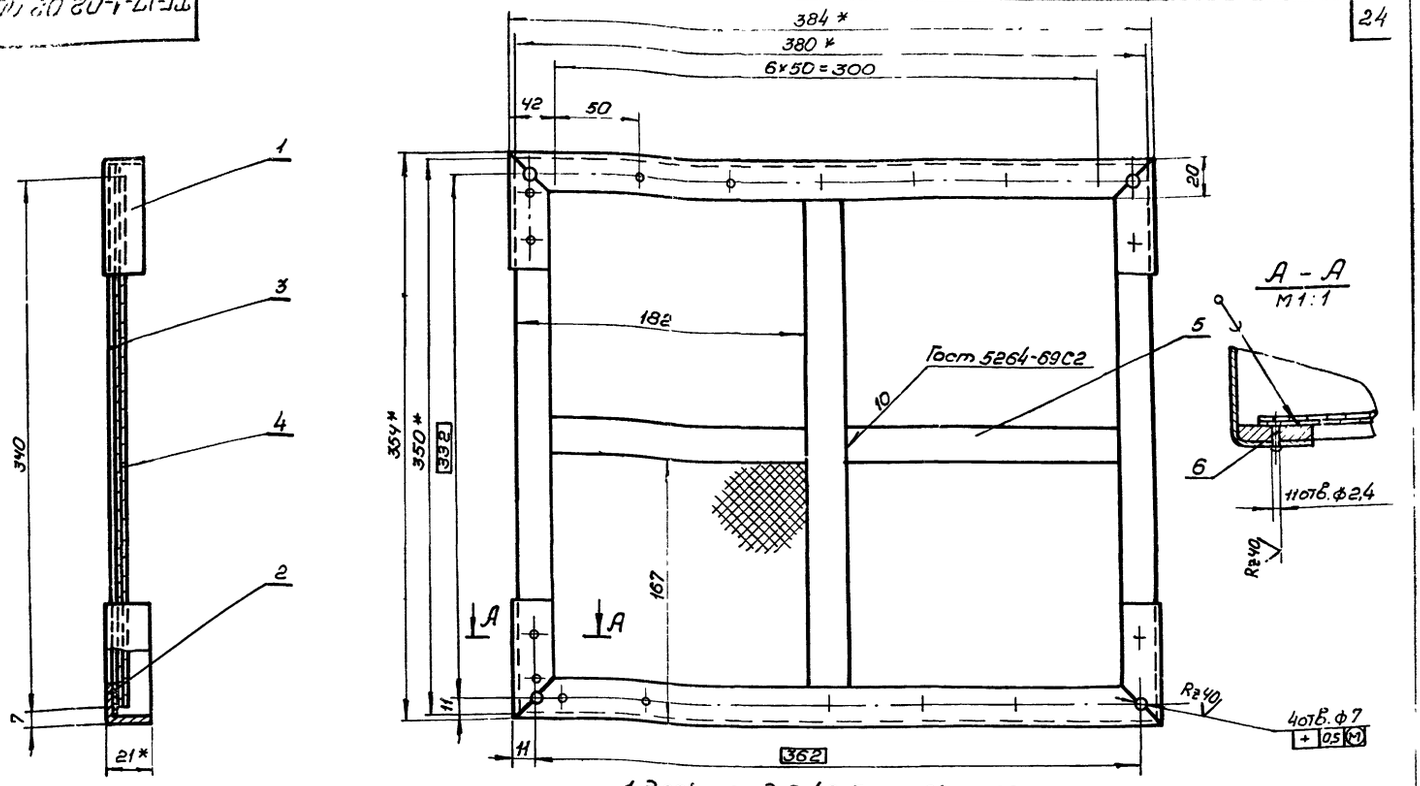


1 Электрод Э-42 Гост 9467-60.

2 Припой Пр2 Пос40 Гост 1499-70.

3 *Размеры для справок

4 Неуказанные предельные отклонения размеров: отверстий - по $A_7$, остальных - по $CM_7$

| | | | | | | | |
|---|---|---|---|---|---|---|---|
| Изм. | Лист | № докум. | Подп. | Дата | ТГ-17-1-02.02.00СБ | | |
| Разраб. | | Лупка | | 12.75 | Крышка. Сборочный чертеж | Лит. | Масса | Масштаб |
| Пров. | | Приуленко | | 12.75 | | | 1,4 | 1:2 |
| Т.контр. | | Малыш | | 12.75 | | Лист | Листов 1 |
| Рук. | | Кашлер | | 12.75 | | | |
| Н.контр. | | Петриковец | | 12.75 | | Укргипроинжпроект | |
| Утв. | | Лейдерман | | 12.75 | | | |

Копировал Жарий

Формат 12

| | | Обозначение | Наименование | Кол. | Примеч. |
|---|---|---|---|---|---|
| | | | Документация | | |
| 22 | | ТГ-17-1-02-01.00.СБ | Сборочный чертеж | | |
| | | | Детали. | | |
| 12 | 1 | ТГ-17-1-02.01.01 | Решетка | 1 | |
| 12 | 2 | ТГ-17-1-02.01.02 | Уголь ник | 2 | |
| 11 | 3 | ТГ-17-1-02.01.03 | Штырь | 4 | |
| 5/4 | 4 | ТГ-17-1-02.01.04 | Планка | | |
| | | | Лист 4 Гост 5681-57 / Ст3сп Гост 14637-69 | | |
| | | | 342-1,35 × 53-0,74 | 3 | 0,6 кг |
| 5/4 | 5 | ТГ-17-1-02.01.05 | Планка | | |
| | | | Лист 4 Гост 5681-57 / Ст3сп Гост 14637-69 | | |
| | | | 380-1,55 × 53-0,74 | 2 | 0,7 кг |
| 5/4 | 6 | ТГ-17-1-02.01.06 | Планка | | |
| | | | Лист 4 Гост 5681-57 / Ст3сп Гост 14637-69 | | |
| | | | 160-1,0 × 53-0,74 | 2 | 0,27 |
| 5/4 | 7 | ТГ-17-1-02.01.07 | Экран | | |
| | | | Сетка N-0,5-0,25 | | |
| | | | Гост 3826-66 | | |
| | | | (170 x 185) / 87 | 8 | 0,1 |
| | | | Стандартные изделия | | |
| | 8 | | Заклепка 2 х 8.35.109 | | |
| | | | Гост 10299-62 | 44 | |

| | | | | | | | |
|---|---|---|---|---|---|---|---|
| Изм. | Лист | № докум. | Подп. | Дата | ТГ-17-1-02.01.00 | | |
| Разраб. | | Лупка | | 12.75 | Корпус | Лит. | Лист 1 | Листов |
| Пров. | | Приуленко | | 12.75 | | Укргипроинжпроект | |
| Рук. | | Кашлер | | 12.75 | | | |
| Н.контр. | | Петриковец | | 12.75 | | | |
| Утв. | | Лейдерман | | 12.75 | | | |

Инв. № подл. | Подп. и дата | Взам. инв. № | Инв. № дубл. | Подп. и дата

ТГ-17-1-02.01.03

R 40

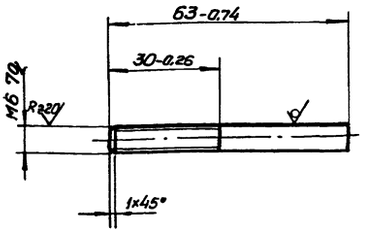


6804/III.1

24

| | | | | | | | |
|---|---|---|---|---|---|---|---|
| Изм. | Лист | № докум. | Подп. | Дата | ТГ-17-1-02.01.03 | | |
| Разраб. | | Лупка | | 11.75 | Штырь | Лит. | Масса | Масштаб |
| Пров. | | Приуленко | | 11.75 | | | 0,014 | 1:1 |
| Т.контр. | | Малыш | | 11.75 | | Лист | Листов 1 |
| Рук. | | Кашлер | | 11.75 | | | |
| Н.контр. | | Петриковец | | 11.75 | Круг В 6,3 Гост 2590-71 / Ст3Сп Гост 535-58 | Укргипроинжпроект | |
| Утв. | | Лейдерман | | 11.75 | | | |

| Формат | Зона | Поз. | Обозначение | Наименование | Кол. | Примеч. |
|---|---|---|---|---|---|---|
| 64 | | 17 | ТГ-17-5-01.00.04 | Патрубок | | |
| | | | | Труба 325×8 Гост 8732-70 / Ст20Н Гост 1050-60 | | |
| | | | | $l = 260_{-1,35}$ | 2 | 8,14 |
| 64 | | 18 | ТГ-17-5-01.00.05 | Патрубок | | |
| | | | | Труба 108×4 Гост 8730-70 / Ст20Н Гост 1050-60 | | |
| | | | | $l = 125_{-1,0}$ | 1 | 0,63 |
| | | | | Стандартные изделия | | |
| | | | | Фланцы Гост 1255-67 | | |
| | | 19 | | 100×6 | 1 | |
| | | 20 | | 300×6 | 2 | |
| | | 21 | | 1000×6 | 1 | |

ТГ-17-5-01.00.00 — Лист 2

Изм. | Лист | № докум. | Подп. | Дата

Копировал Дкирая — Формат 11



| Формат | Зона | Поз. | Обозначение | Наименование | Кол. | Примечан. |
|---|---|---|---|---|---|---|
| | | | | Стандартные изделия. | | |
| | | | | Болт Гост 7798-70 | | |
| | | 11 | | М16×60 58.019 | 4 | |
| | | 12 | | М20×70. 58.019 | 24 | |
| | | 13 | | М27×105.58.019 | 28 | |
| | | 14 | | Рым-болт М30 | | |
| | | | | Гост 4751-73 | 1 | |
| | | 15 | | Винт М3×4. 36.019 | | |
| | | | | Гост 17473-72 | 4 | |
| | | | | Гайка Гост 5915-70 | | |
| | | 18 | | 2М16. 5.019 | 4 | |
| | | 19 | | 2М20. 5.019 | 24 | |
| | | 20 | | 2М27. 5.019 | 28 | |
| | | 23 | | Заглушка 100-6 | | |
| | | | | Гост 12836-67 | 1 | |
| | | 24 | | Фланец 300-6 | | |
| | | | | Гост 1255-67 | 2 | |
| | | 25 | | Колпак 15 | | |
| | | | | Гост 8962-59 | 4 | |

Подп. и дата | Инв. № дубл. | Взам. инв. № | Подп. и дата | Инв. № подл.

ТГ-17-5-00.00.00 — Лист 2

Изм. | Лист | № докум. | Подп. | Дата

Копировал Дкирая — Формат 11

| Формат | Зона | Поз. | Обозначение | Наименование | Кол. | Примеч. |
|---|---|---|---|---|---|---|
| | | | | Документация | | |
| | | | ТГ-17-5-01.00.00 СБ | Сборочный чертеж | | *22-2л |
| | | | | Сборочные единицы | | |
| 11 | | 1 | ТГ-17-5-01.01.00 | Опора | | |
| | | | | Детали | | |
| 11 | | 4 | ТГ-17-1-01.00.09 | Штуцер | 4 | |
| 12 | | 5 | ТГ-17-3-01.00.01 | Каркас | 1 | |
| 11 | | 6 | ТГ-17-3-01.00.03 | Пластина | 1 | |
| 12 | | 8 | ТГ-17-3-01.00.06 | Лист отбойный | 1 | |
| 12 | | 9 | ТГ-17-3-01.00.07 | Пластина | 1 | |
| 12 | | 10 | ТГ-17-3-01.00.08 | Пластина | 1 | |
| 12 | | 11 | ТГ-17-3-01.00.09 | Днище | 1 | |
| 11 | | 12 | ТГ-17-3-01.00.10 | Пластина | 1 | |
| 64 | | 13 | ТГ-17-3-01.00.14 | Полоса 1000-2,4×20-0,5 | 2 | |
| 64 | | 14 | ТГ-17-3-01.00.15 | Полоса 994-2,2×20-0,5 | 2 | |
| 12 | | 15 | ТГ-17-5-01.00.01 | Обечайка | 1 | |
| 11 | | 16 | ТГ-17-5-01.00.03 | Накладка | 1 | |

ТГ-17-5-01.00.00

| Изм. | Лист | № докум. | Подп. | Дата |
|---|---|---|---|---|
| Разраб. | | Коляденко | | IX.75 |
| Пров. | | Притуленко | | IX.75 |
| Рук. | | Кашлер | | IX.75 |
| Н. контр. | | Марцинкевич | | IX.75 |
| Утв. | | Бабенко | | IX.75 |

Корпус

| Лит. | Лист | Листов |
|---|---|---|
| | 1 | 2 |

Укргипроинжпроект

| Формат | Зона | Поз. | Обозначение | Наименование | Кол. | Примеч. |
|---|---|---|---|---|---|---|
| | | | | Документация | | |
| | | | ТГ-17-5-00.00.00 СБ | Сборочный чертеж | | *22-2л |
| | | | | Сборочные единицы | | |
| 11 | | 1 | ТГ-17-5-01.00.00 | Корпус | 1 | |
| 11 | | 2 | ТГ-17-5-02.00.00 | Крышка | 1 | |
| 11 | | 3 | ТГ-17-5-02.00.00 | Кассета | 1 | |
| | | | | Детали | | |
| 11 | | 6 | ТГ-17-1-00.00.05 | Упор | 4 | |
| 11 | | 7 | ТГ-17-1-00.00.07 | Табличка | 1 | |
| 11 | | 8 | ТГ-17-5-00.00.02 | Прокладка | 1 | |
| 11 | | 9 | ТГ-17-5-00.00.03 | Накладка | 2 | |
| 64 | | 10 | ТГ-17-5-00.00.04 | Прокладка | | |
| | | | | Паронит ПМБ 3 | | |
| | | | | Гост 481-71 | | |
| | | | | ф 20 | 4 | 0,04 |

Подп. и дата | Инв. № дубл. | Взам. инв. № | Подп. и дата | Инв. № подл.

6804/III ч.1 — 23

ТГ-17-5-00.00.00

| Изм. | Лист | № докум. | Подп. | Дата |
|---|---|---|---|---|
| Разраб. | | Коляденко | | IX.75 |
| Пров. | | Притуленко | | IX.75 |
| Рук. | | Кашлер | | IX.75 |
| Н. контр. | | Марцинкевич | | IX.75 |
| Утв. | | Бабенко | | IX.75 |

Фильтр газовый Ду300 $P_у = 6$ кгс/см²

| Лит. | Лист | Листов |
|---|---|---|
| | 1 | 2 |

Укргипроинжпроект

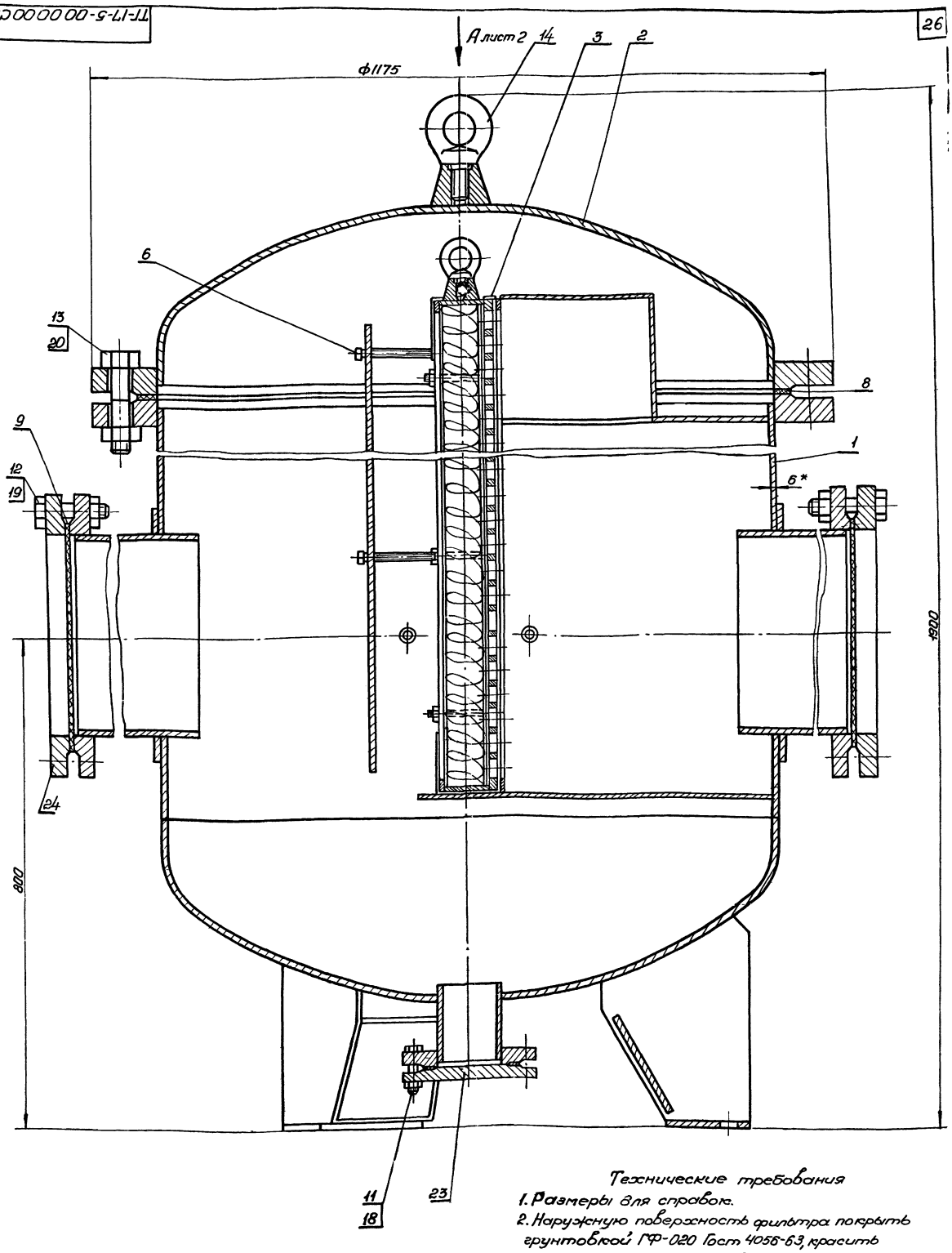


Технические требования

1. Размеры для справок.
2. Наружную поверхность фильтра покрыть грунтовкой ГФ-020 Гост 4056-63, красить эмалью ПФ-133 серого цвета М827 Гост 926-63

Техническая характеристика

| | |
|---|---|
| 1. Максимальный расход газа | 80000 м³/час |
| 2. Рабочее давление газа | 6 кгс/см² |
| 3. Рабочая температура стенки | -40 +50 °С |
| 4. Емкость | 1050 л. |

| Изм | Лист | Абокум | подп | дата |
|---|---|---|---|---|
| Разраб | | Колдаенко | | 12.75 |
| Пров | | Притуленко | | 12.75 |
| Т контр | | Малыш | | 12.75 |
| Рук. | | Кашлер | | 12.75 |
| Н контр | | Марцинкевич | | 14.75 |
| Утв | | Бабенко | | 14.75 |

ТГ-17-5-0000.00СБ

Фильтр газовый Ду 300, Рр-6 кгс/см²
Сборочный чертеж.

| Лит | Масса | Масштаб |
|---|---|---|
| | 840 | 1:4 |

Лист 1 Листов 2

Укргипроинжпроек

6804/III г. 1

Копировал

Формат 22

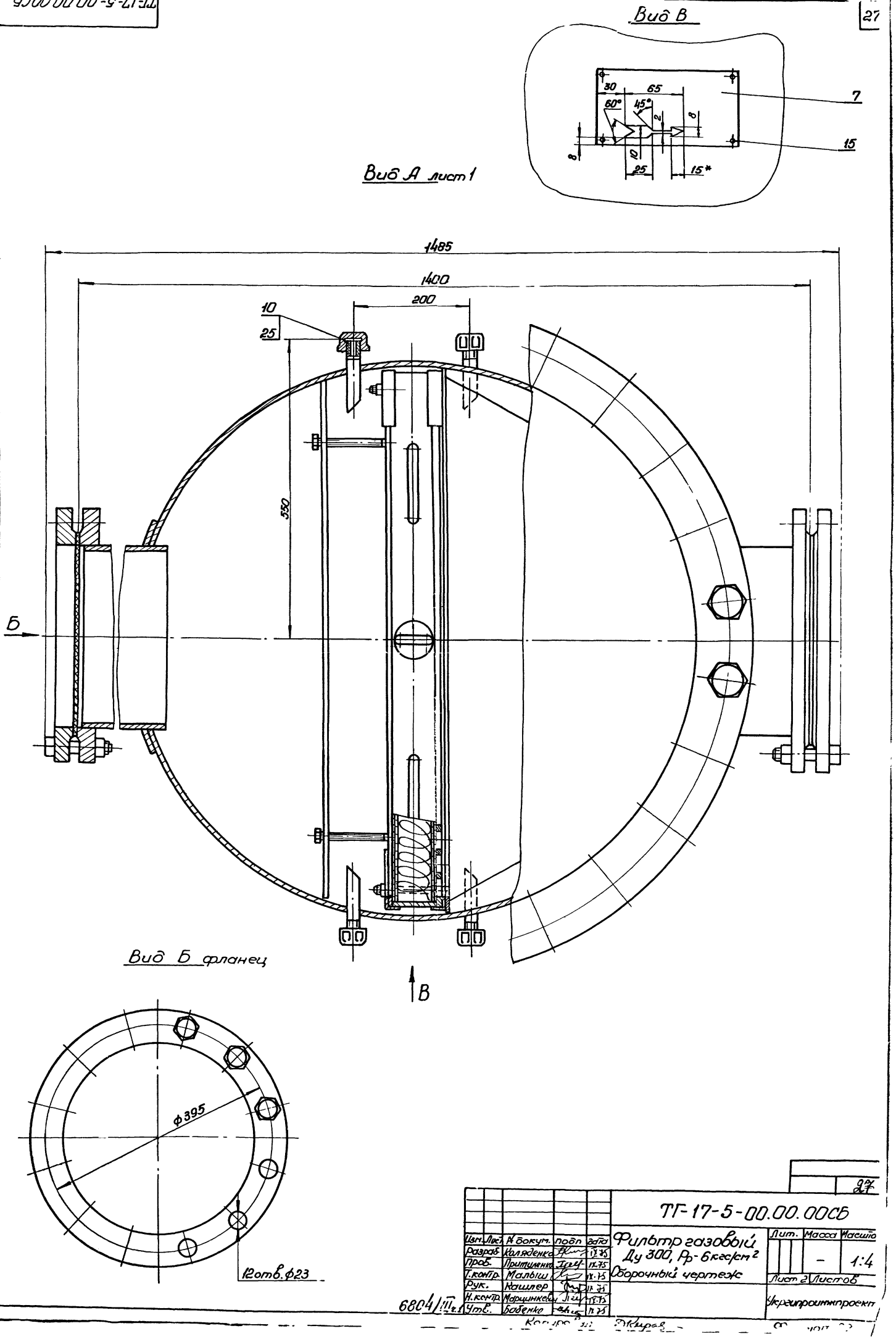


| | | | | | | | | |
|---|---|---|---|---|---|---|---|---|
| | | | | | ТГ-17-5-00.00.00СБ | | | |
| Изм. | Лист | № докум. | подп | дата | Фильтр газовый Ду 300, Рр-6кгс/см² Сборочный чертеж | Лит. | Масса | Масштаб |
| Разраб. | | Коляденко | | IX.75 | | | – | 1:4 |
| Пров. | | Притиленко | | IX.75 | | Лист 2 | Листов | |
| Т.контр. | | Малыш | | IX.75 | | | | |
| Рук. | | Кашлер | | IX.75 | | Укргипроинтпроект | | |
| Н.контр. | | Марцинкевич | | IX.75 | | | | |
| Утв. | | Бабенко | | IX.75 | | | | |

6804/III ч.1

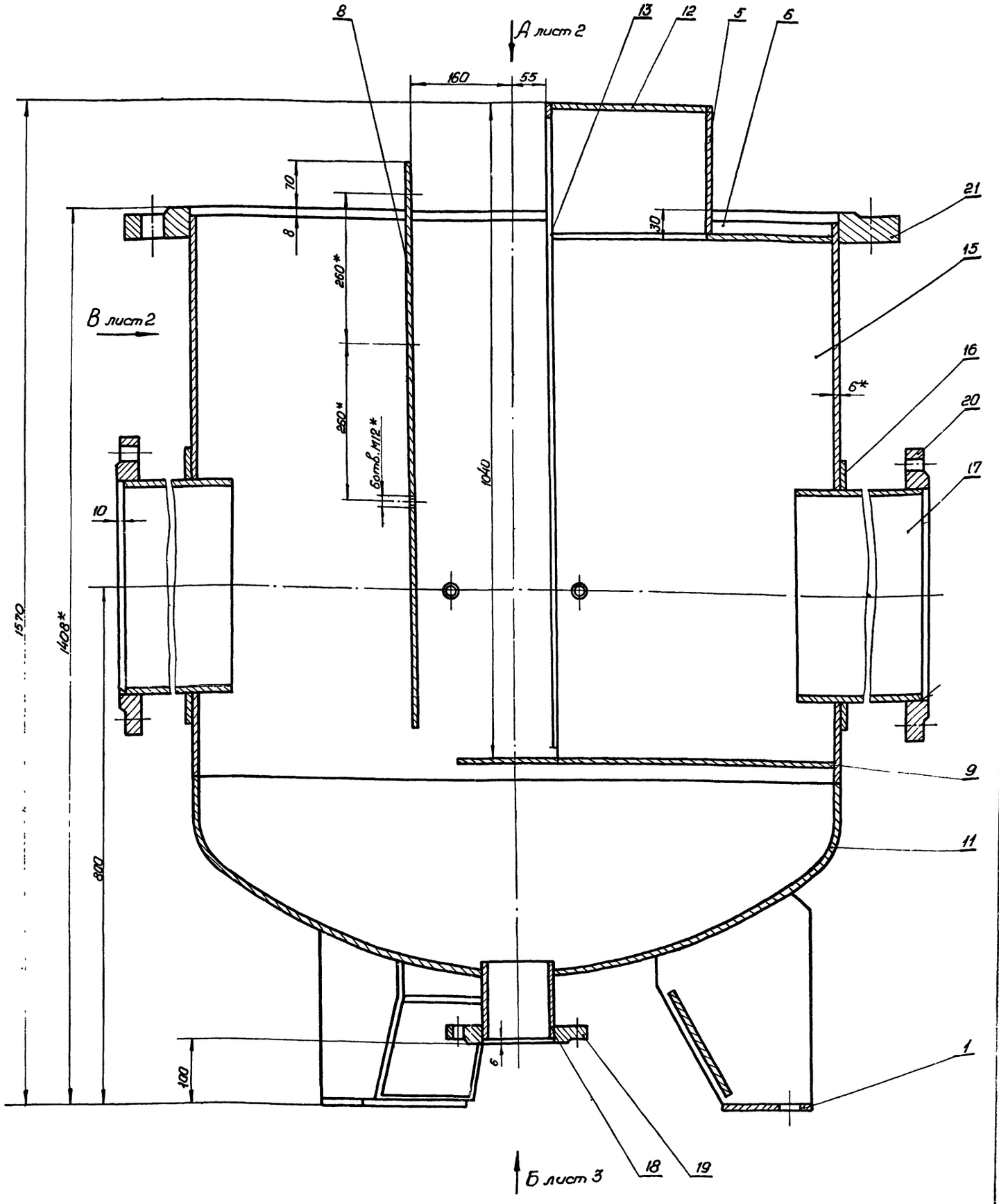


2. Электрод Э42 Гост 9467-60.

3.* Размеры для справок.

4. Предельные отклонения размеров - по СМ7.

1. Сварные швы мест прилегания деталей: угловые - У2, тавровые Т1-Δ4 по Гост 5264-69, угловые У2-Δ5; уг-Δ5 по Гост 16037-70.

28

| | | | | | | | | |
|---|---|---|---|---|---|---|---|---|
| | | | | | ТГ-17-5-01.00.00СБ | | | |
| Изм | Лист | № докум | подп. | дата | Корпус | Лит. | Масса | Масштаб |
| Разраб | | Коляденко | | | | | 484 | 1:4 |
| Пров | | Притуленко | | | Сборочный чертеж | Лист 1 | Листов 3 | |
| Т.контр. | | Малыш | | | | | | |
| Рук. | | Кашлер | | | | Укргипроинжпроект | | |
| Н.контр. | | Мирошниченко | | | | | | |
| Утв. | | | | | | | | |

6804/III

Копировал Формат 22

Вид А лист 1

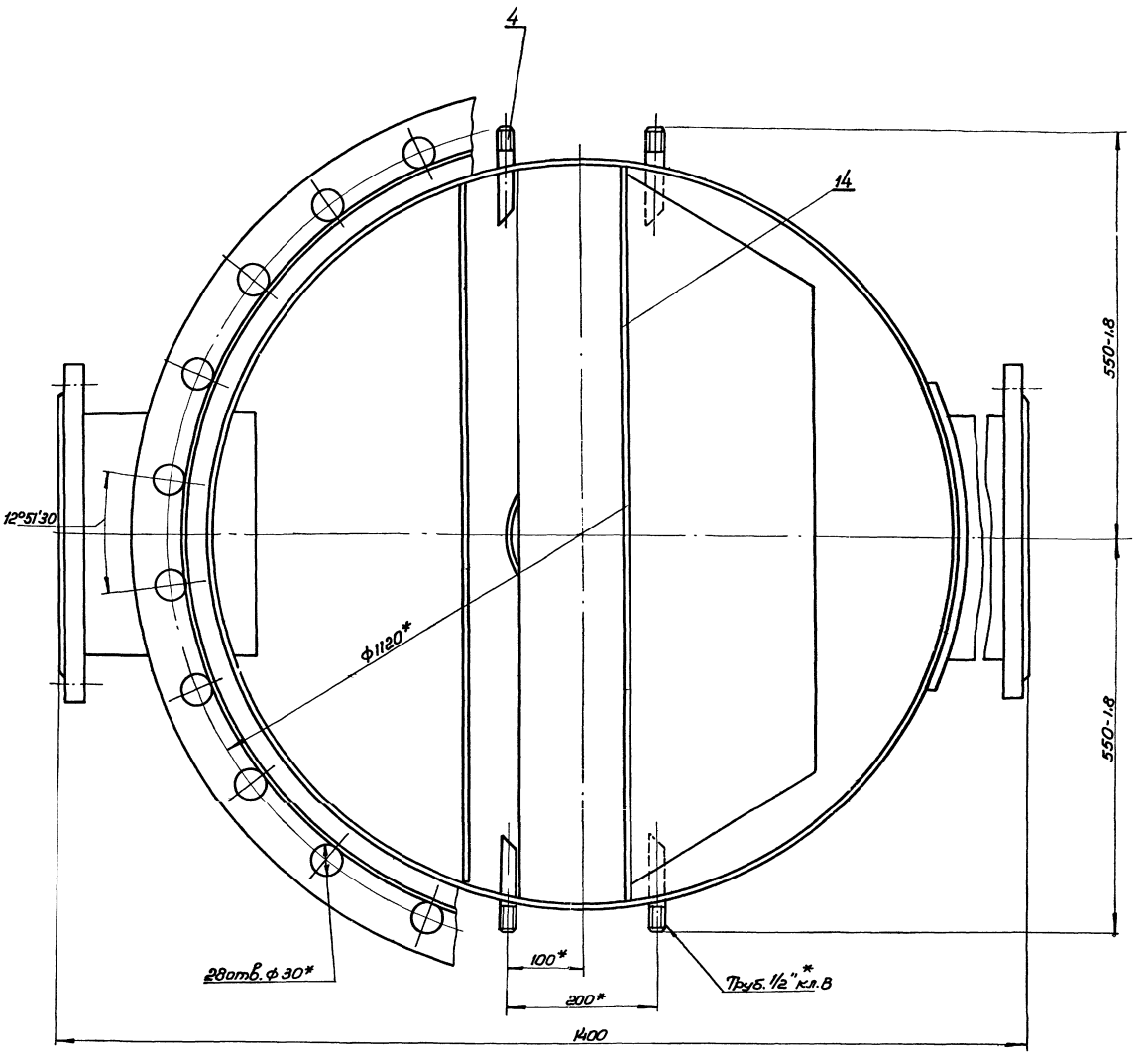


Вид В

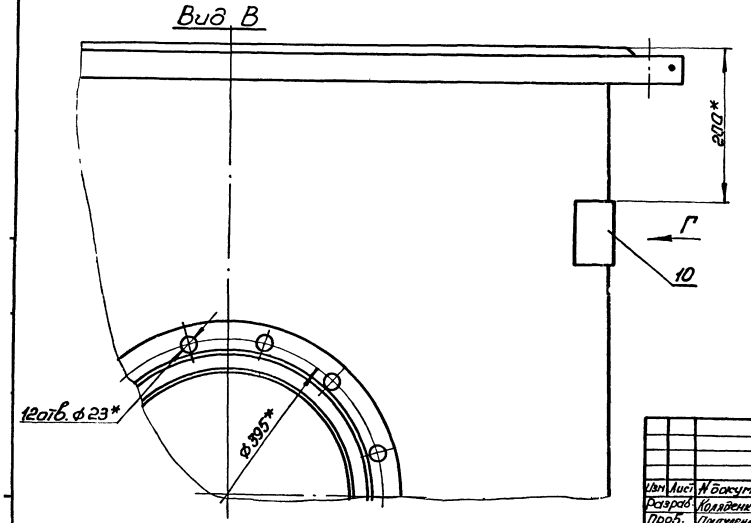


Вид Г

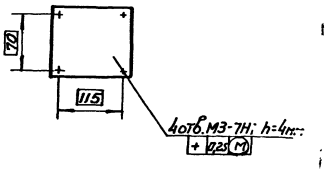


| | | | | | | | | |
|---|---|---|---|---|---|---|---|---|
| | | | | | ТГ-17-5-01.00.00СБ | | | |
| Изм | Лист | № докум. | подп | дата | Корпус | Лит. | Масса | Масштаб |
| Разраб. | | Коляденко | | 8.75 | Сборочный чертеж | | – | 1:4 |
| Пров. | | Прилуженко | | 8.75 | | Лист 2 | Листов | |
| Т.контр. | | Малыш | | 8.75 | | | | |
| Рук | | Кашлер | | 8.75 | | Укрепроинжпроект | | |
| Н.контр. | | Марцинкевич | | 8.75 | | | | |
| Утв. | | | | | | | | |

6804/III ч.1

Копировал

Формат 22

30

ТГ-17-5-01.00.00СБ

Вид Б лист 1

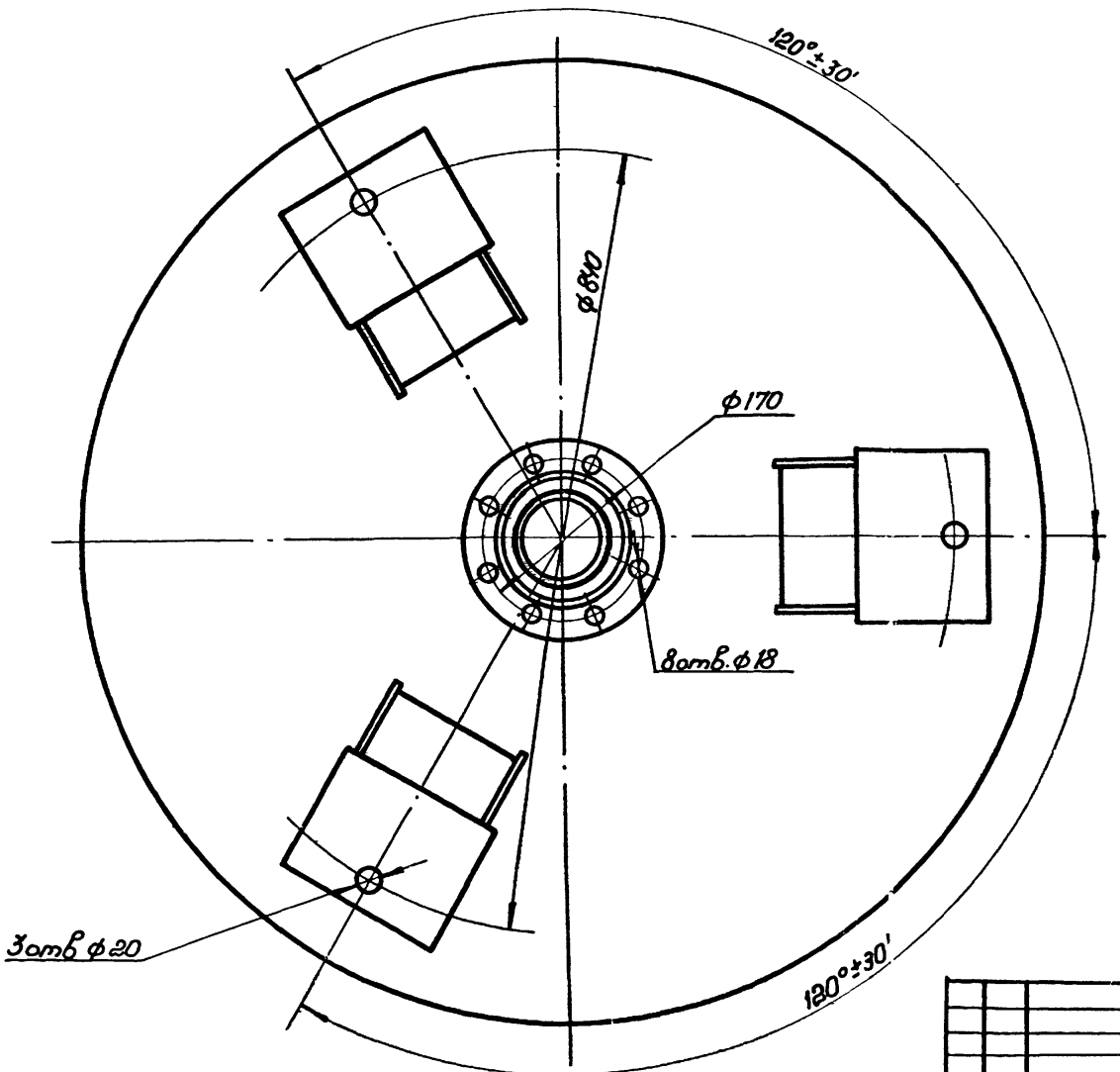


30

| | | | | | | | | |
|---|---|---|---|---|---|---|---|---|
| | | | | | ТГ-17-5-01.00.00СБ | | | |
| Изм | Лист | Ндокум | подп | дата | Корпус<br>Сборочный чертеж | Лит. | Масса | Масштаб |
| Разраб. | | Колесенко | | X 75 г | | | | 1:5 |
| Пров. | | Притуженко | | X X | | Лист | Листов 1 | |
| Т.контр. | | Малыш | | X 75 г | | | | |
| Рук. | | Кашлер | | | | Укргипроинжпроект | | |
| Н.контр. | | Марцинкевич | | X 75 | | | | |
| Утв. | | | | | | | | |

6804/III ч.1

Копировал

Формат 12

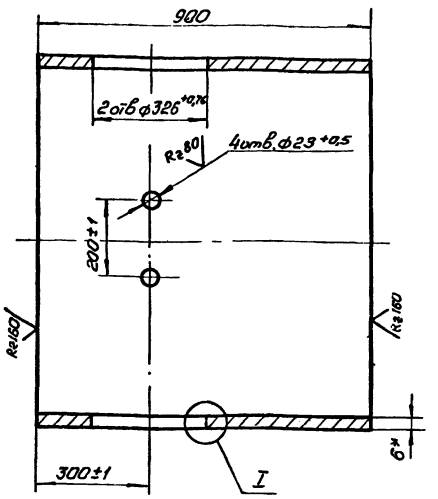


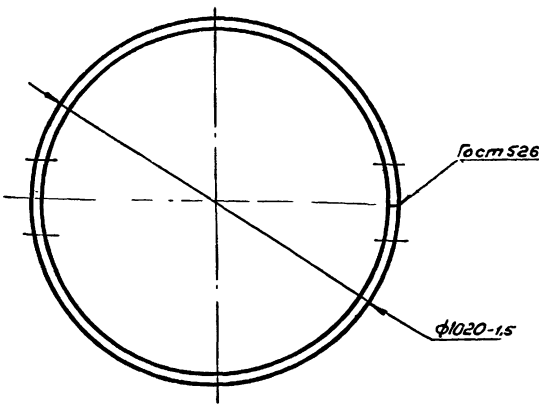


I
М1:2

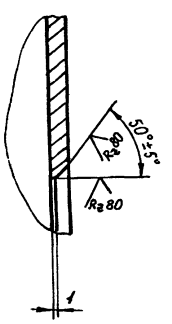


1. Электрод Э42 Гост 9467-60.
2. Длина развертки $\ell$ = 3202 мм*.
3. Размеры для справок.

| Изм. | Лист | N докум. | подп. | дата | ТГ-17-5-01.0001 | | | |
|---|---|---|---|---|---|---|---|---|
| Разраб. | | Малыш | | | Обечайка | Лит | Масса | Масштаб |
| Пров. | | Притуленко | | | | | 133 | 1:10 |
| Т.контр. | | Малыш | | | | Лист | Листов 1 | |
| Рук. | | Кашлер | | | Лист 6 Гост 5681-57 15Х5М Гост 7350-66 | Укргипроинжпроект | | |
| Н.контр. | | Марушкевич | | | | | | |
| Утв. | | | | | | | | |

Копировал ВКирил

Формат 12

| Формат | Зона | Поз. | Обозначение | Наименование | Кол. | Примеч. |
|---|---|---|---|---|---|---|
| | | | | Документация | | |
| 12 | | | ТГ-17-5-02.00.00 СБ | Сборочный чертеж | | |
| | | | | Детали | | |
| 11 | | 1 | ТГ-17-3-02.01.04 | Бобышка | 1 | |
| | | | | Стандартные изделия. | | |
| | | 2 | | Днище 1000×8-40 15Х5М Гост 6533-68 | 1 | |
| | | 3 | | Фланец 1000-6. Гост 1255-67. | 1 | |

| Изм. | Лист | N докум. | подп. | дата | ТГ-17-5-02.00.00 | | | |
|---|---|---|---|---|---|---|---|---|
| Разраб. | | Колабенко | | | Крышка | Лит | Лист | Листов |
| Пров. | | Притуленко | | | | | 1 | |
| Рук. | | Кашлер | | | | Укргипроинжпроект | | |
| Н.контр. | | Марушкевич | | | | | | |
| Утв. | | | | | | | | |

Копировал ВКирил

Формат 11



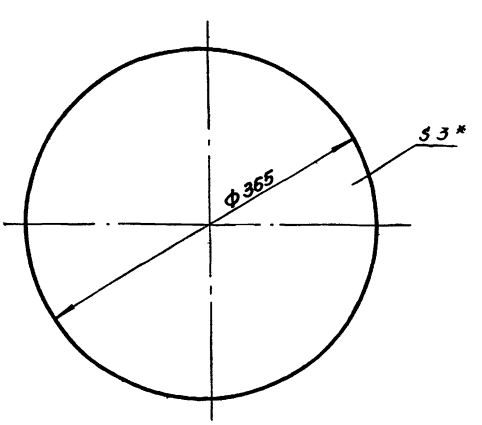


*Размер для справок.

Инв.№подл. | Подп. и дата | Взам.инв.№ | Инв.№дубл. | Подп. и дата

6804/III-т.1

| Изм. | Лист | N докум. | подп. | дата | ТГ-17-5-00.00.03 | | | |
|---|---|---|---|---|---|---|---|---|
| Разраб. | | Колабенко | | | Прокладка | Лит. | Масса | Масштаб |
| Пров. | | Притуленко | | | | | 0,27 | 1:4 |
| Т.контр. | | Малыш | | | | Лист | Листов | |
| Рук. | | Кашлер | | | Паронит ПМБ3 Гост 481-71 | Укргипроинжпроект | | |
| Н.контр. | | Марушкевич | | | | | | |
| Утв. | | | | | | | | |

Копировал ВКирил

Формат 11

ТГ-17-5-00.00.02

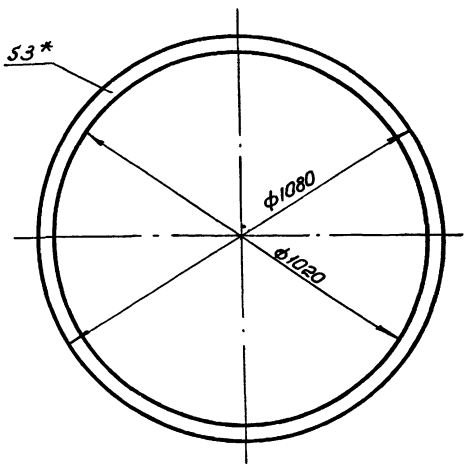


*Размер для справок.

| | | | | | | | | |
|---|---|---|---|---|---|---|---|---|
| | | | | | ТГ-17-5-00.00.02 | | | |
| Изм | Лист | № докум | подп. | Дата | Прокладка | Лит. | Масса | Масштаб |
| Разраб | | Малыш | | X.75 | | | 1,7 | 1:5 |
| Пров. | | Притуленко | | X.75 | | Лист | Листов 1 | |
| Т.контр. | | Малыш | | X.75 | | | | |
| Рук. | | Кашлер | | X.75 | Паронит ПМБ3 Гост 481-71 | Укргипроинжпроект | | |
| Н.контр | | Марцинкевич | | X.75 | | | | |
| Утв. | | | | | | | | |

Копировал Дкирсан — Формат 11

ТГ-17-5-01.00.03

32

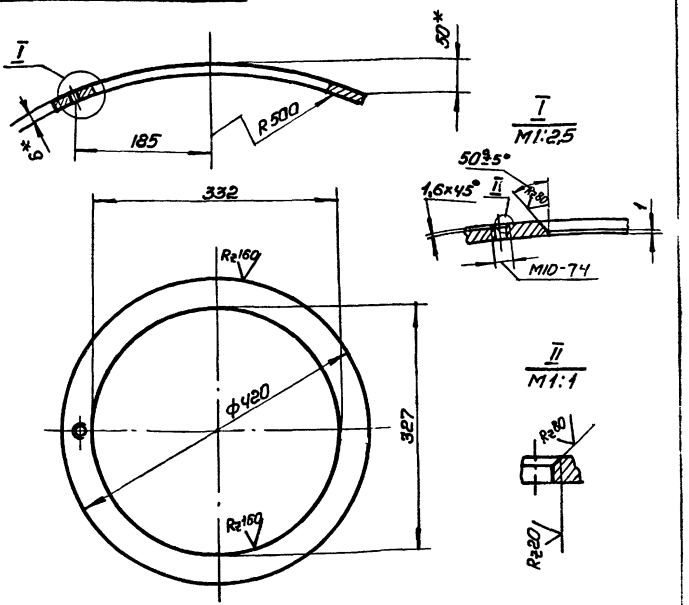


1.* Размеры для справок
2. Неуказанные предельные отклонения размеров: отверстий – по $A_7$; валов – по $B_7$; остальных – по $CM_7$.

| | | | | | | | | |
|---|---|---|---|---|---|---|---|---|
| | | | | | ТГ-17-5-01.00.03. | | | |
| Изм | Лист | № докум. | подп. | Дата | Накладка | Лит | Масса | Масштаб |
| Разраб | | Малыш | | X.75 | | | 2,02 | 1:5 |
| Пров. | | Притуленко | | X.75 | | Лист | Листов 1 | |
| Т.контр. | | Малыш | | X.75 | | | | |
| Рук. | | Кашлер | | X.75 | Лист 6 Гост 5681-57 | Укргипроинжпроект | | |
| Н.контр. | | Марцинкевич | | X.75 | 15Х5М Гост 7350-66 | | | |
| Утв. | | | | | | | | |

Инв. № подл. | Подп. и дата | Взам. инв. № | Инв. № дубл. | Подп. и дата

Копировал Дкирсан — Формат 11

ТГ-17-5-02.00.00СБ

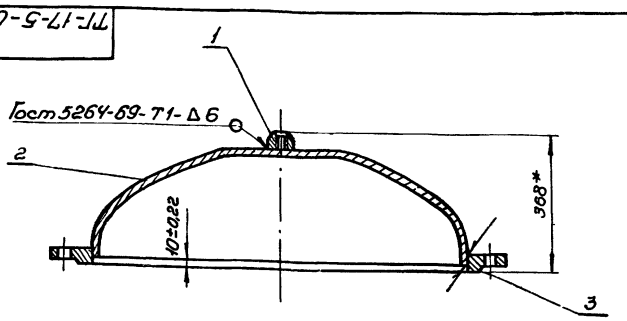


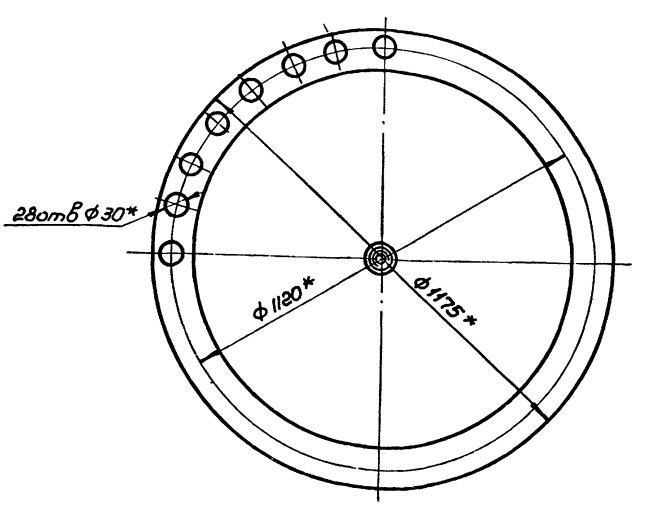


1. Электрод Э42 Гост 9467-60.
2.* Размеры для справок.

32

| | | | | | | | | |
|---|---|---|---|---|---|---|---|---|
| | | | | | ТГ-17-5-02.00.00СБ | | | |
| Изм | Лист | № докум. | подп. | Дата | Крышка | Лит. | Масса | Масштаб |
| Разраб. | | Колядченко | | X.75 | Сборочный чертеж | | 140,5 | 1:10 |
| Пров. | | Притуленко | | X.75 | | Лист | Листов | |
| Т.контр. | | Малыш | | X.75 | | | | |
| Рук. | | Кашлер | | X.75 | | Укргипроинжпроект | | |
| Н.контр | | Марцинкевич | | X.75 | | | | |
| Утв. | | | | | | | | |

680-1/III г 1

Копировал Дкирсан — Формат 12

ТГ-17-3-01.01.03

Rz320 (V)

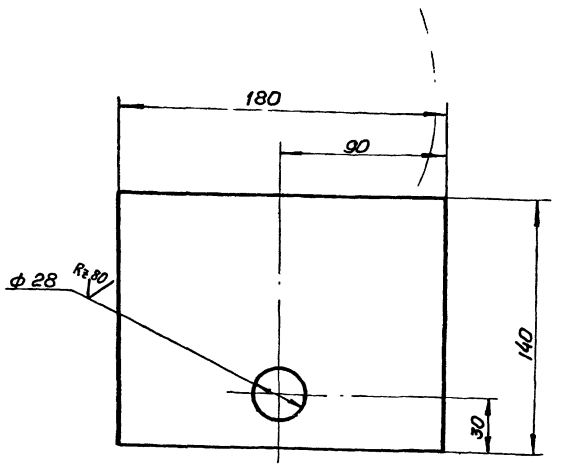


Предельные отклонения размеров: отверстий - по $A_7$, остальных - по $CM_7$.

| Изм. | Лист | № докум. | подп. | дата |
|---|---|---|---|---|
| Разраб. | | Коляденко | | х.75 |
| Пров. | | Притуленко | | х.75 |
| Т. контр. | | Малыш | | х.75 |
| Рук. | | Кашлер | | х.75 |
| Н. контр. | | Марцинкевич | | х.75 |
| Утв. | | | | |

ТГ-17-3-01.01.03

Плита опорная

| Лит. | Масса | Масштаб |
|---|---|---|
| | 3,56 | 1:2 |

Лист | Листов 1

Лист 10 Гост 5681-57 / Ст3 Гост 14637-69

Укргипроинжпроект

Копировал ДКирия — Формат 11

| Формат | Зона | Поз. | Обозначение | Наименование | Кол. | |
|---|---|---|---|---|---|---|
| | | | | Документация | | |
| 12 | | | ТГ-17-3-01.01.00СБ | Сборочный чертеж | | |
| | | | | Детали | | |
| 11 | | 1 | ТГ-17-3-01-01.01 | Косынка | 2 | |
| Б4 | | 2 | ТГ-17-3-01.01.02 | Поперечина | | |
| | | | | Лист 10 Гост 5681-57 / Ст3 Гост 14637-69 | | |
| | | | | 180-1 × 125-1 | 1 | 3,18 |
| 11 | | 3 | ТГ-17-3-01.01.03 | Плита опорная | 1 | |

Подп. и дата | Инв. № дубл. | Взам. инв. № | Подп. и дата | Инв. № подл.

ТГ-17-3-01.01.00

| Изм. | Лист | № докум. | подп. | дата |
|---|---|---|---|---|
| Разраб. | | Коляденко | | х.75 |
| Пров. | | Притуленко | | х.75 |
| Рук. | | Кашлер | | х.75 |
| Н. контр. | | Марцинкевич | | х.75 |
| Утв. | | | | |

Опора

| Лит. | Лист | Листов |
|---|---|---|
| | 1 | 1 |

Укргипроинжпроект

Копировал ДКирия — Формат 11

ТГ-17-3-01.01.01

(V)

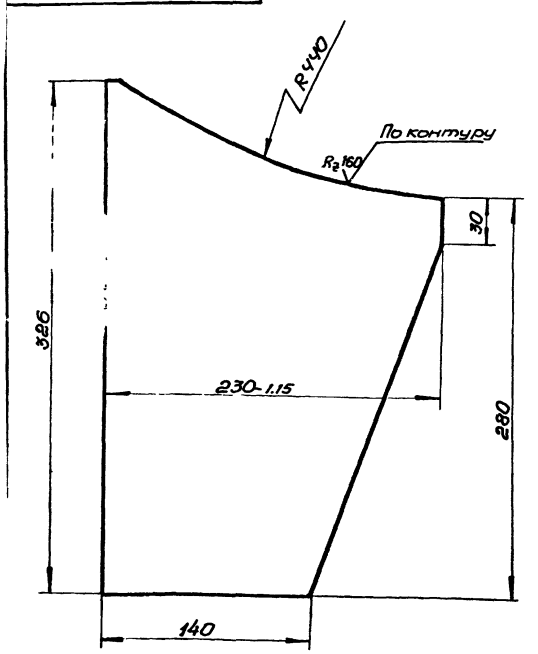


Неуказанные предельные отклонения размеров - по $CM_7$

ТГ-17-3-01.01.01

| Изм. | Лист | № докум. | подп. | дата |
|---|---|---|---|---|
| Разраб. | | Коляденко | | х.75 |
| Пров. | | Притуленко | | х.75 |
| Т. контр. | | Малыш | | х.75 |
| Рук. | | Кашлер | | х.75 |
| Н. контр. | | Марцинкевич | | х.75 |
| Утв. | | | | |

Косынка

| Лит. | Масса | Масштаб |
|---|---|---|
| | 6,87 | 1:2,5 |

Лист | Листов 1

Лист 10 Гост 5681-57 / Ст3 Гост 14637-69

Укргипроинжпроект

Копировал ДК...

ТГ-17-3-01.00.01

(V)

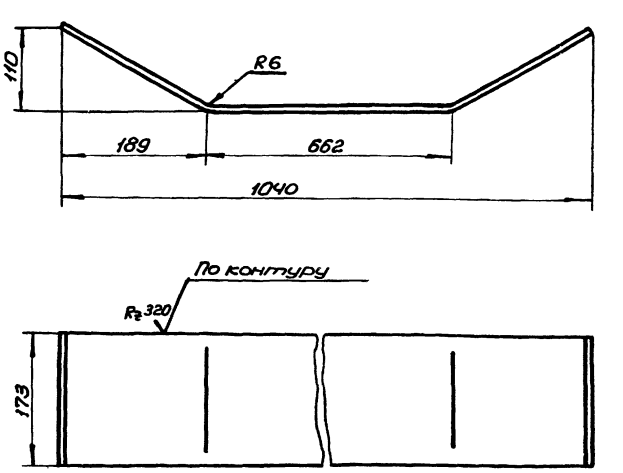


1. Длина развертки $l$=1034 мм*.
2. *Размер для справок.
3. Предельные отклонения размеров - по $CM_9$.

6804/III т.1 | 33

Подп. и дата | Инв. № дубл. | Взам. инв. № | Подп. и дата | Инв. № подл.

ТГ-17-3-01.00.01

| Изм. | Лист | № докум. | подп. | дата |
|---|---|---|---|---|
| Разраб. | | Коляденко | | х.75 |
| Пров. | | Притуленко | | х.75 |
| Т. контр. | | Малыш | | х.75 |
| Рук. | | Кашлер | | х.75 |
| Н. контр. | | Марцинкевич | | х.75 |
| Утв. | | | | |

Каркас

| Лит. | Масса | Масштаб |
|---|---|---|
| | 8,9 | 1:5 |

Лист | Листов 1

Лист 6 Гост 5681-57 / ВСт3сп Гост 14637-69

Укргипроинжпроект

Копировал ДКирия — Формат 11

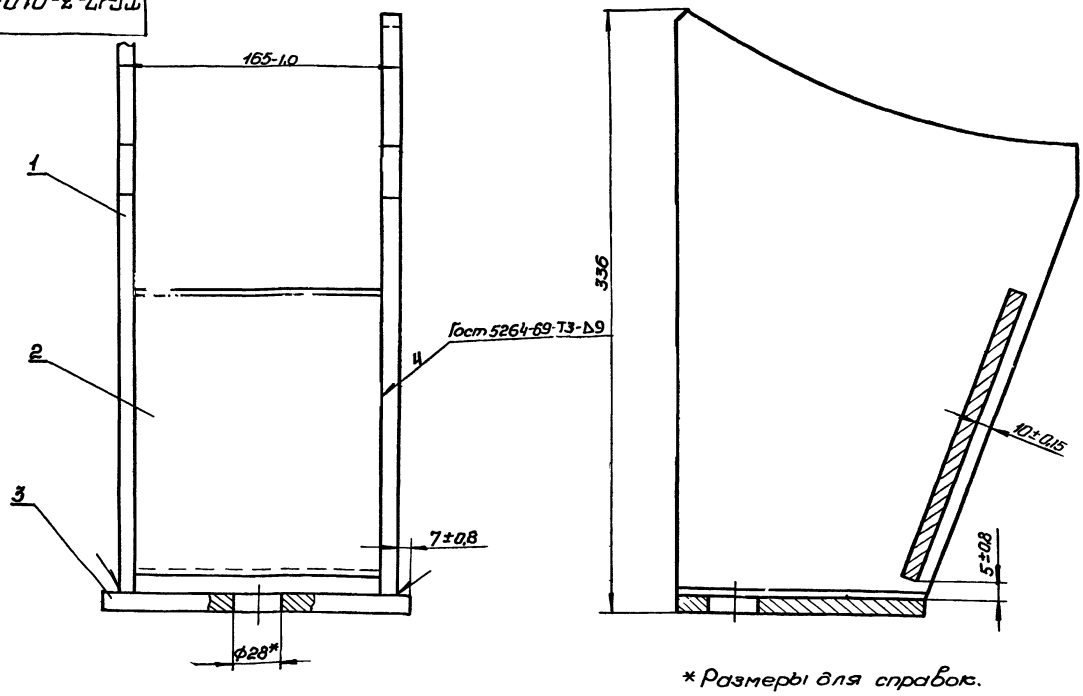


*Размеры для справок.

| | | | | | | |
|---|---|---|---|---|---|---|
| | | | | ТГ-17-3-01.01.00 СБ | | |
| Изм. | Лист | N докум. | Подп. | Дата | | |
| Разраб. | | Макаренко | | | Опора | Лит. / Масса 20,48 / Масштаб 1:2 |
| Пров. | | Притуленко | | | Сборочный чертеж | |
| Т.контр. | | Малыш | | | | Лист / Листов 1 |
| Рук. | | Кашлер | | | | |
| Н.контр. | | Марцинкевич | | | | Укргипроинжпроект |
| Утв. | | | | | | |

Копировал Джирсей — Формат 12



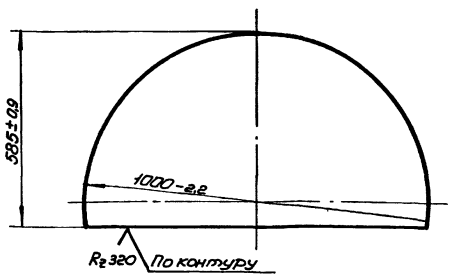


| | | | | | | |
|---|---|---|---|---|---|---|
| | | | | ТГ-17-3-01.00.07 | | |
| Изм. | Лист | N докум. | Подп. | Дата | | |
| Разраб. | | Колядченко | | | Пластина | Лит. / Масса 20,8 / Масштаб 1:10 |
| Пров. | | Притуленко | | | | |
| Т.контр. | | Малыш | | | | Лист / Листов 1 |
| Рук. | | Кашлер | | | | |
| Н.контр. | | Марцинкевич | | | Лист 6 Гост 5681-57 ВСт3сп Гост 14637-69 | Укргипроинжпроект |
| Утв. | | | | | | |

Копировал Джирсей — Формат 11



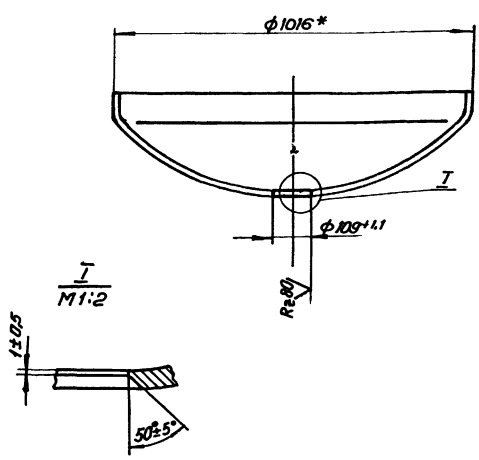


*Размер для справок

Инв.№подл. | Подп. и дата | Взам.инв.№ | Инв.№дубл. | Подп. и дата

6804/III т.1



| | | | | | | |
|---|---|---|---|---|---|---|
| | | | | ТГ-17-3-01.00.09 | | |
| Изм. | Лист | N докум. | Подп. | Дата | | |
| Разраб. | | Колядченко | | | Днище | Лит. / Масса 73,7 / Масштаб 1:4 |
| Пров. | | Притуленко | | | | |
| Т.контр. | | Малыш | | | | Лист / Листов 1 |
| Рук. | | Кашлер | | | | |
| Н.контр. | | Марцинкевич | | | Днище 1000×8-40-25-15Х5Т Гост 6533-68 | Укргипроинжпроект |
| Утв. | | | | | | |

Копировал Джирсей — Формат 11

ТГ-17-3-01.00.03

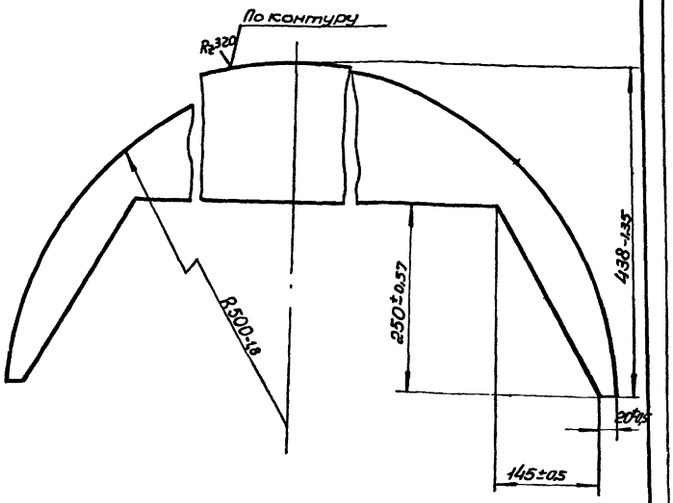


| Изм. | Лист | № докум. | Подп. | Дата |
|---|---|---|---|---|
| Разраб. | Макаренко | | | |
| Пров. | Притуленко | | | |
| Т.контр. | Малыш | | | |
| Рук. | Кашлер | | | |
| Н.контр. | Марцинкевич | | | |
| Утв. | | | | |

ТГ-17-3-01.00.03

Пластина

| Лит. | Масса | Масштаб |
|---|---|---|
| | 6,0 | 1:5 |
| Лист | Листов 1 | |

Укргипроинжпроект

Лист 6 Гост 5681-57
Вст3сп Гост 14637-69

Копировал Формат 11

ТГ-17-3-01.00.01

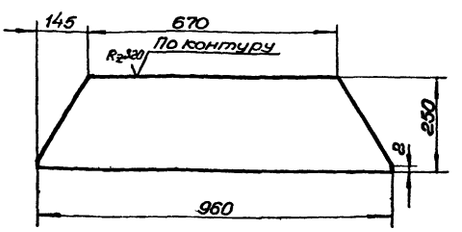


Предельные отклонения размеров - по СМ7.

| Изм. | Лист | № докум. | Подп. | Дата |
|---|---|---|---|---|
| Разраб. | Макаренко | | | |
| Пров. | Притуленко | | | |
| Т.контр. | Малыш | | | |
| Рук. | Кашлер | | | |
| Н.контр. | Марцинкевич | | | |
| Утв. | | | | |

ТГ-17-3-01.00.10

Пластина

| Лит. | Масса | Масштаб |
|---|---|---|
| | 9 | 1:5 |
| Лист | Листов 1 | |

Укргипроинжпроект

Лист 6 Гост 5681-57
Вст3сп Гост 14637-69

Копировал Формат 11

Инв.№ подл. | Подп. и дата | Взам.инв.№ | Инв.№ дубл. | Подп. и дата

ТГ-17-3-01.00.06

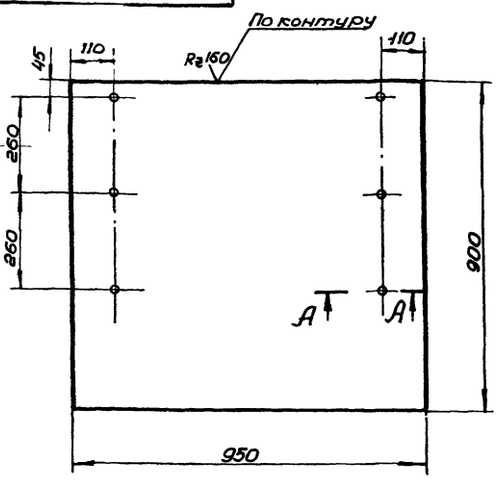


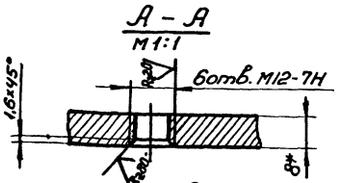


1.* Размер для справок

2. Неуказанные предельные отклонения размеров - по СМ7.

| Изм. | Лист | № докум. | Подп. | Дата |
|---|---|---|---|---|
| Разраб. | Макаренко | | | |
| Пров. | Притуленко | | | |
| Т.контр. | Малыш | | | |
| Рук. | Кашлер | | | |
| Н.контр. | Марцинкевич | | | |
| Утв. | | | | |

ТГ-17-3-01.00.06

Отбойник

| Лит. | Масса | Масштаб |
|---|---|---|
| | 53,5 | 1:10 |
| Лист | Листов 1 | |

Укргипроинжпроект

Лист 8 Гост 5681-57
Вст3сп Гост 14637-69

ТГ-17-3-01.00.04

Rz80

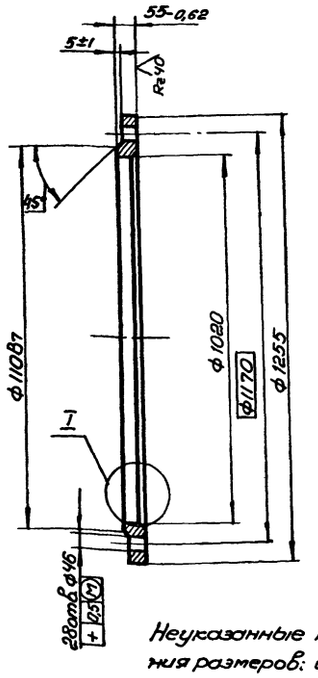


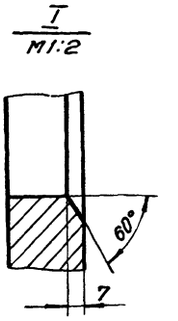


Неуказанные предельные отклонения размеров: отверстий - по $A_7$; остальных - по СМ7.

6804/III-1 35

| Изм. | Лист | № докум. | Подп. | Дата |
|---|---|---|---|---|
| Разраб. | Макаренко | | | |
| Пров. | Притуленко | | | |
| Т.контр. | Малыш | | | |
| Рук. | Кашлер | | | |
| Н.контр. | Марцинкевич | | | |
| Утв. | | | | |

ТГ-17-3-01.00.04

Фланец

| Лит. | Масса | Масштаб |
|---|---|---|
| | 155 | 1:10 |
| Лист | Листов | |

Укргипроинжпроект

15х5М Гост 7350-66

Инв.№ подл. | Подп. и дата | Взам.инв.№ | Инв.№ дубл. | Подп. и дата

ТГ-17-3-00.00.01

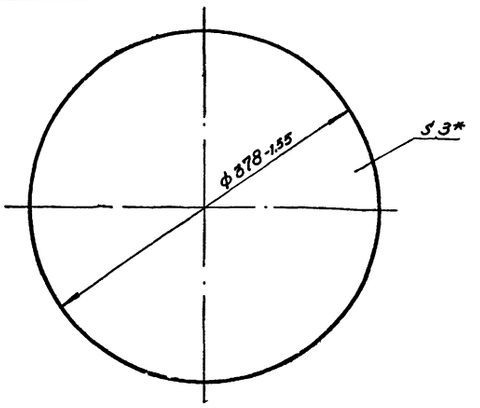


* Размер для справок.

| Изм | Лист | № докум. | Подп. | Дата |
|---|---|---|---|---|
| Разраб | | Макаренко | | |
| Пров | | Притуленко | | |
| Т.контр. | | Малыш | | |
| Рук. | | Кашлер | | |
| Н.контр. | | Марцинкевич | | |
| Утв. | | | | |

ТГ-17-3-00.00.01

Прокладка

| Лит. | Масса | Масштаб |
|---|---|---|
| | 0,278 | 1:4 |
| Лист | Листов 1 | |

Паронит ПМБ3 Гост 481-71

Укргипроинжпроект

Копировал Формат 11

ТГ-17-3-00.00.02



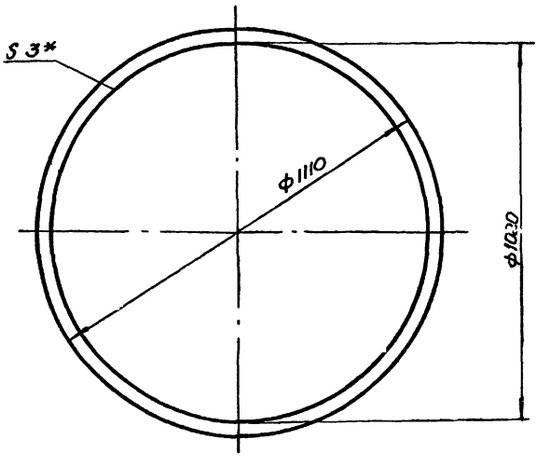


* Размер для справок.

| Изм | Лист | № докум. | Подп. | Дата |
|---|---|---|---|---|
| Разраб | | Макаренко | | |
| Пров. | | Притуленко | | |
| Т.контр. | | Малыш | | |
| Рук. | | Кашлер | | |
| Н.контр. | | Марцинкевич | | |
| Утв. | | | | |

ТГ-17-3-00.00.02

Прокладка

| Лит | Масса | Масштаб |
|---|---|---|
| | 1,7 | 1:5 |
| Лист | Листов 1 | |

Паронит ПМБ3 Гост 481-71

Укргипроинжпроект

Копировал Формат 11

Инв.№ подл. | Подп. и дата | Взам.инв.№ | Инв.№ дубл. | Подп. и дата

ТГ-17-3-01.00.05

Rz 160 (V)

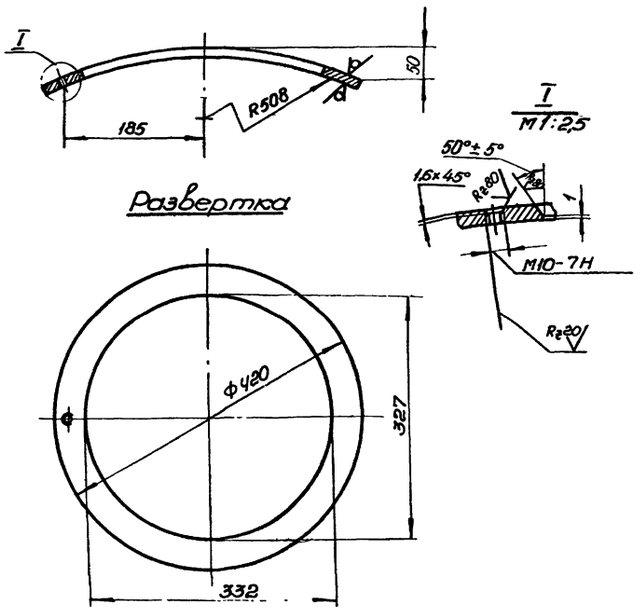


Неуказанные предельные отклонения размеров отверстия - по $A_1$; остальных - по $CM_1$.

| Изм | Лист | № докум. | Подп. | Дата |
|---|---|---|---|---|
| Разраб | | | | |
| Пров | | Притуленко | | |
| Т.контр. | | Малыш | | |
| Рук. | | Кашлер | | |
| Н.контр. | | Марцинкевич | | |
| Утв. | | | | |

ТГ-17-3-01.00.05

Накладка

| Лит | Масса | Масштаб |
|---|---|---|
| | 2,7 | 1:5 |
| Лист | Листов | |

Лист 8 Гост 5681-71 15×5 Гост 7350-66

Укргипроинжпроект

Копировал Формат 11

ТГ-17-3-01.00.08

(V) A

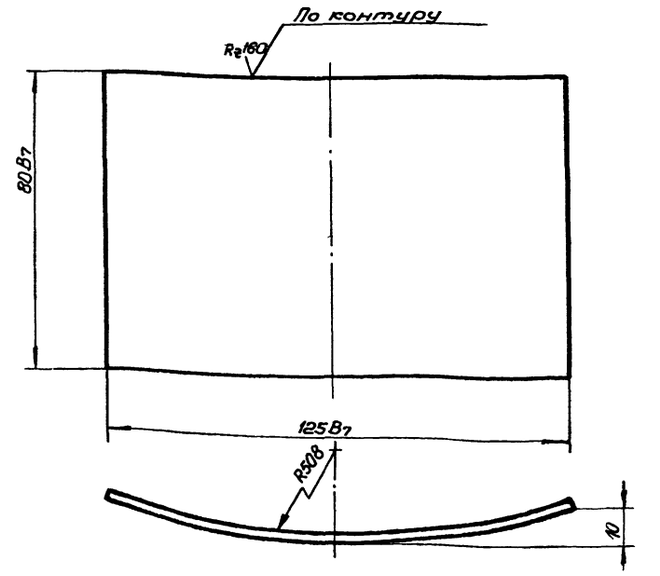


6804/III.1 36

| Изм | Лист | № докум. | Подп. | Дата |
|---|---|---|---|---|
| Разраб | | Макаренко | | |
| Пров | | Притуленко | | |
| Т.контр. | | Малыш | | |
| Рук. | | Кашлер | | |
| Н.контр. | | Марцинкевич | | |
| Утв. | | | | |

ТГ-17-3-01.00.08

Пластина

| Лит. | Масса | Масштаб |
|---|---|---|
| | 0,23 | 1:1 |
| Лист | Листов 1 | |

В3 Гост 3680-57 Лист 1-IV-Н Гост 16523-70

Укргипроинжпроект

Копировал Формат 11

Инв.№ подл. | Подп. и дата | Взам.инв.№ | Инв.№ дубл. | Подп. и дата

gost.e-ecolog.ru