ТИПОВЫЕ КОНСТРУКЦИИ, ИЗДЕЛИЯ И УЗЛЫ ЗДАНИЙ И СООРУЖЕНИЙ

СЕРИЯ 07.900-1

МЕТАЛЛИЧЕСКИЕ КОНСТРУКЦИИ

ТОПЛИВНЫХ БАКОВ ДЛЯ ДЭС

ВЫПУСК 1

БАКИ ДЛЯ ТОПЛИВА

Б-0.3, Б-0.5, Б-1

РАБОЧИЕ ЧЕРТЕЖИ

20337-02
ЦЕНА 2-20

gost.e-ecolog.ru

ЦЕНТРАЛЬНЫЙ ИНСТИТУТ ТИПОВОГО ПРОЕКТИРОВАНИЯ
ГОССТРОЯ СССР

Москва, А-445, Смольная ул., 22

Сдано в печать IV 1986 года

Заказ № 5583 Тираж 1000 экз.

Типовые конструкции, изделия и узлы зданий и сооружений

Серия 07.900-1

Металлические конструкции топливных баков для ДЭС

Выпуск 1

Баки для топлива Б-0.3, Б-0.5, Б-1

Разработан
институтом Моспромпроект
Главный инженер
института Подпись (Козлов)
Главный инженер
проекта Подпись (Черкасова)

Утвержден
11 Управлением Н.Г.О. СССР
письмо № 235/11/1873
от 5 июля 1984 г.

Введен в действие
институтом Моспромпроект
приказ № 11 от 8 февраля 1985 г.

Содержание альбома

Обозначение	Наименование	Примечание
Б0,3-00.000	Бак для топлива Б 0,3 Лист 1, лист 2	3
Б-0,3-01.000	Бак лист 1, лист 2	
Б-0,3.02.000	Рама	4
Б-0,3.03.000	Крышка	
Б-0,3.01.004	Уголок	
Б-0,3.00.001	Прокладка	
Б-0,3.00.000СБ	Бак для топлива Б-0,3 Сборочный чертеж	5
Б-0,3.01.000СБ	Бак. Сборочный чертеж	6
Б-0,3.01.001	Обшивка	7
Б-0,3.01.002	Дно	
Б-0,3.01.005	Уголок	
Б-0,3.01.003	Уголок	
Б-0,3.01.006	Уголок	8
Б-0,3.02.001	Косынка	
Б-0,3.02.003	Уголок	
Б-0,3.02.002	Компенсатор	
Б-0,3.01.100СБ	Патрубок. Сб. черт.	9
Б-0,3.01.101	Воронка	
Б-0,3.01.100	Патрубок	
Б-0,3.03.002	Ручка	
Б-0,3.02.000СБ	Рама. Сборочный чертеж	10
Б-0,3.03.001	Обшивка	
Б-0,3.03.000СБ	Крышка. Сборочный чертеж	
Б-0,5.00.000	Бак для топлива Б-0,5 Лист 1	11
Б-0,5 01.000	Бак. Лист 1, лист 2	
Б-0,5.02.000	Рама	12
Б-0,5.02.003	Компенсатор	
Б-0,5.01.001	Лист	
Б-0,5.00.001	Прокладка	
Б-0,5.00.000СБ	Бак для топлива Б-0,5 Сборочный чертеж	13
Б-0,5.01.000СБ	Бак. Сборочный чертеж Лист 1	14
Б-0,5.01.000СБ	Бак. Сборочный чертеж Лист 2.	15
Б-0,5.01.002	Фланец	16
Б-0,5.01.003	Обечайка	
Б-0,5.01.005	Уголок	
Б-0,5.01.004	Лист гнутый	
Б-0,5.01.006	Уголок	17
Б-0,5.01.007	Воронка	
Б-0,5.03.001	Ручка	
Б-0,5.03.000	Крышка	
Б-0,5.02.000СБ	Рама. Сборочный чертеж	18
Б-0,5.02.001	Косынка	
Б-0,5.02.002	Уголок.	

Б-1.00.000	Бак для топлива Б-1 Лист 1; Лист 2	19
Б-1.02.000	Рама. Лист 1; лист 2	
Б-1.01.000	Бак. Лист 1; Лист 2; лист 3	20
Б-1.03.000	Крышка	
Б-1.00.000СБ	Бак для топлива Сборочный чертеж	21
Б-1.01.000СБ	Бак. Сборочный чертеж Лист 1	22
Б-1.01.000СБ	Бак. Сборочный чертеж Лист 2	23
Б-1.01.001	Лист	24
Б-1.01.003	Фланец	
Б-1.01.006	Обечайка	
Б-1.01.002	Лист гнутый	
Б-1.01.005	Ось	25
Б-1.02.008	Компенсатор	
Б-1.02.006	Уголок	
Б-1.02.000СБ	Рама. Сборочный чертеж	26
Б-1.02.001	Ребро	
Б-1.03.001	Крышка	
Б-1.03.000СБ	Крышка Сборочный чертеж	27
Б-1.03.002	Ручка	
Б-1.00.001	Прокладка	

Формат	Зона	Поз.	Обозначение	Наименование	Кол.	Примечание
Б4		12	БО.3-01.010	Уголок		
				Уголок $\frac{Б\cdot100\times100\times10\ ГОСТ\ 8509-72}{Ст3сп\ ГОСТ\ 535-79}$		
				L = 360 h14	2	10.9 кг
Б4		13	БО.3-01.011	Труба		
				Труба $\frac{45\times3\ ГОСТ\ 8732-78}{Б10\ ГОСТ\ 8731-74}$		
				L = 95 h14	3	0.9 кг
				Стандартные изделия		
		14		Винт В.М10·6g×35.48.01	10	
				ГОСТ 1491-80		
				Фланец ГОСТ 12820-80		
		15		Ц5-10	2	
		16		Ц40-10 ст.25	3	

Инв.N подл. | Подп. и дата | Взам. инв.N | Инв.N дубл. | Подп. и дата

Изм	Лист	N докум.	Подп.	Дата

БО.3-01.000 — Лист 2

Формат А4

Формат	Зона	Поз.	Обозначение	Наименование	Кол.	Примечание
				Документация		
А2			БО.3-01.000СБ	Сборочный чертеж		
				Сборочные единицы		
А4		1	БО.3-01.100	Патрубок	2	
				Детали		
А4		2	БО.3-01.001	Обшивка	2	
А4		3	БО.3-01.002	Дно	2	
А4		4	БО.3-01.003	Уголок	2	
А4		5	БО.3-01.004	Уголок	2	
А4		6	БО.3-01.005	Уголок	2	
А4		7	БО.3-01.006	Уголок	2	
А4		8	БО.3-01.006-01	Уголок	2	
Б4		9	БО.3-01.007	Обшивка		
				Лист $\frac{БПН5\ ГОСТ\ 19903-74}{Ст3\ ГОСТ\ 14637-79}$		
				(380×805) h14	2	24 кг
				Уголок $\frac{Б\cdot75\times75\times5\ ГОСТ\ 8509-72}{Ст3сп\ ГОСТ\ 535-79}$		
Б4		10	БО.3-01.008	L = 713 h14	4	15.3 кг
Б4		11	БО.3-01.009	L = 790 h14	2	9 кг

Инв.N подл. | Подп. и дата | Взам. инв.N | Инв.N дубл. | Подп. и дата

Изм	Лист	N докум.	Подп.	Дата
Разраб.		Чернявский		
Пров.		Ухорская		
Гл.инж.пр.		Черкасова		
Н.контр.		Рачкова		

БО.3-01.000

Бак

Лит.	Лист	Листов
	1	2

Главалу Мосгорисполкома МОСПРОМПРОЕКТ мастерская №6

Формат А4

Серия 07.900-1 Выпуск 1

Формат	Зона	Поз.	Обозначение	Наименование	Кол.	Примечание
				Материалы		
				Грунт ГФ-020		
				ТУ6.10.1642-77		0,8 кг
				Нитроглифталевая		
				эмаль НКО-21		
				ГОСТ 6631-74		0,9 кг

Инв.N подл. | Подп. и дата | Взам. инв.N | Инв.N дубл. | Подп. и дата

Изм	Лист	N докум.	Подп.	Дата

БО.3-00.000 — Лист 2

Формат А4

Формат	Зона	Поз.	Обозначение	Наименование	Кол.	Примечание
				Документация		
А2			БО.3-00.000СБ	Сборочный чертеж		
			Выпуск „0"	Технические требования		
				на металлические конст-		
				рукции топливных		
				баков для ДЭС		
				Сборочные единицы		
А4		1	БО.3-01.000	Бак	1	
А4		2	БО.3-02.000	Рама	1	
А4		3	БО.3-03.000	Крышка	1	
				Детали		
А4		4	БО.3-00.001	Прокладка	1	
				Стандартные изделия		
		5		Болт М16·6g×45.58.01	4	
				ГОСТ 7798-70		
		6		Гайка М16-7Н.5.01	4	
				ГОСТ 5915-70		
		7		Шайба 16.02.01	4	
				ГОСТ 11371-78		

Инв.N подл. | Подп. и дата | Взам. инв.N | Инв.N дубл. | Подп. и дата

Изм	Лист	N докум.	Подп.	Дата
Разраб.		Чернявский		
Пров.		Ухорская		
Гл.инж.пр.		Черкасова		
Н.контр.		Рачкова		

БО.3-00.000

Бак для топлива БО.3

Лит.	Лист	Листов
	1	2

Главалу Мосгорисполкома МОСПРОМПРОЕКТ мастерская №6

Копировал

Формат А4

БО3-01.004

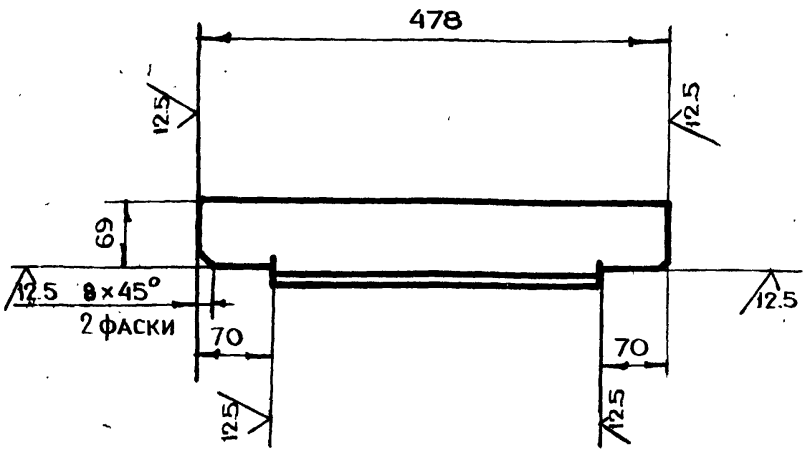

$-t_2, \pm \frac{t_2}{2}$

Изм	Лист	N докум.	Подп.	Дата	БО3-01.004			
Разраб.	Чернявский	Чернявский			Уголок	Лит.	Масса	Масштаб
Пров.	Ухорская						2.7	1:5
Гл.инж.пр.	Черкасова					Лист	Листов 1	
Н.контр.	Рачкова				Уголок Б-75×75×5 ГОСТ 8509-72 / Ст3сп ГОСТ 535-79	ГлавАПУ Мосгорисполкома МОСПРОМПРОЕКТ Мастерская №6		

Формат А4

БО3-00.001

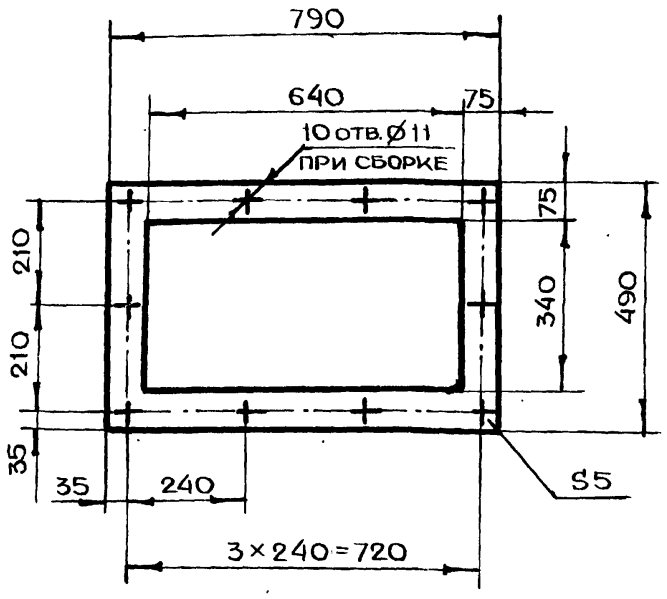

$+t_2, -t_2, \pm \frac{t_2}{2}$

Изм	Лист	N докум.	Подп.	Дата	БО3-00.001			
Разраб.	Чернявский	Чернявский			Прокладка	Лит.	Масса	Масштаб
Пров.	Ухорская							1:10
Гл.инж.пр.	Черкасова					Лист	Листов 1	
Н.контр.	Рачкова				Паронит ПОН5 ГОСТ 481-80	ГлавАПУ Мосгорисполкома МОСПРОМПРОЕКТ Мастерская №6		

Формат А4

Инв.N подл. | Подп. и дата | Взам.инв.N | Инв.N дубл. | Подп. и дата

Формат А4

БО3-03.000

Формат	Зона	Поз.	Обозначение	Наименование	Кол.	Примечание
				Документация		
А4			БО3-03.000 СБ	Сборочный чертеж		
				Детали		
А4		1	БО3-03.001	Обшивка	1	
А4		2	БО3-03.002	Ручка	2	
Бч		3	БО3-03.003	Труба		
				Труба 57×3.5 ГОСТ 8732-78 / Б10 ГОСТ 8731-74		
				L=85 h14	1	0.4 кг
				Стандартные изделия		
		4		Фланец 1-50-10 ст25 ГОСТ 12820-80	1	

Изм	Лист	N докум.	Подп.	Дата	БО3-03.000			
Разраб.	Чернявский	Чернявский			Крышка	Лит.	Лист	Листов
Пров.	Ухорская							1
Гл.инж.пр.	Черкасова					ГлавАПУ Мосгорисполкома МОСПРОМПРОЕКТ Мастерская №6		
Н.контр.	Рачкова							

Формат А4

БО3-02.000

Формат	Зона	Поз.	Обозначение	Наименование	Кол.	Примечание
				Документация		
А3			БО3-02.000 СБ	Сборочный чертеж		
				Детали		
А4		1	БО3-02.001	Косынка	6	
А4		2	БО3-02.002	Компенсатор	2	
А4		3	БО3-02.003	Уголок	2	
				Лист БПН5 ГОСТ 19903-74 / Ст3 ГОСТ 14637-79		
Бч		4	БО3-02.004	(100×120) h14	2	0.9 кг
Бч		5	БО3-02.005	(130×200) h14	1	1.0 кг
				Уголок Б-50×50×5 ГОСТ 8509-72 / Ст3сп ГОСТ 535-79		
		6	БО3-02.006	L=818 h14	1	3.1 кг
		7	БО3-02.007	L=720 h14	2	5.4 кг
		8	БО3-02.008	Уголок Б-100×100×10 ГОСТ 8509-72 / Ст3сп ГОСТ 535-79		
				L=890 h14	4	53.7 кг

Изм	Лист	N докум.	Подп.	Дата	БО3-02.000			
Разраб.	Чернявский	Чернявский			Рама	Лит.	Лист	Листов
Пров.	Ухорская							1
Гл.инж.пр.	Черкасова					ГлавАПУ Мосгорисполкома МОСПРОМПРОЕКТ Мастерская №6		
Н.контр.	Рачкова							

Формат А4

Копировал

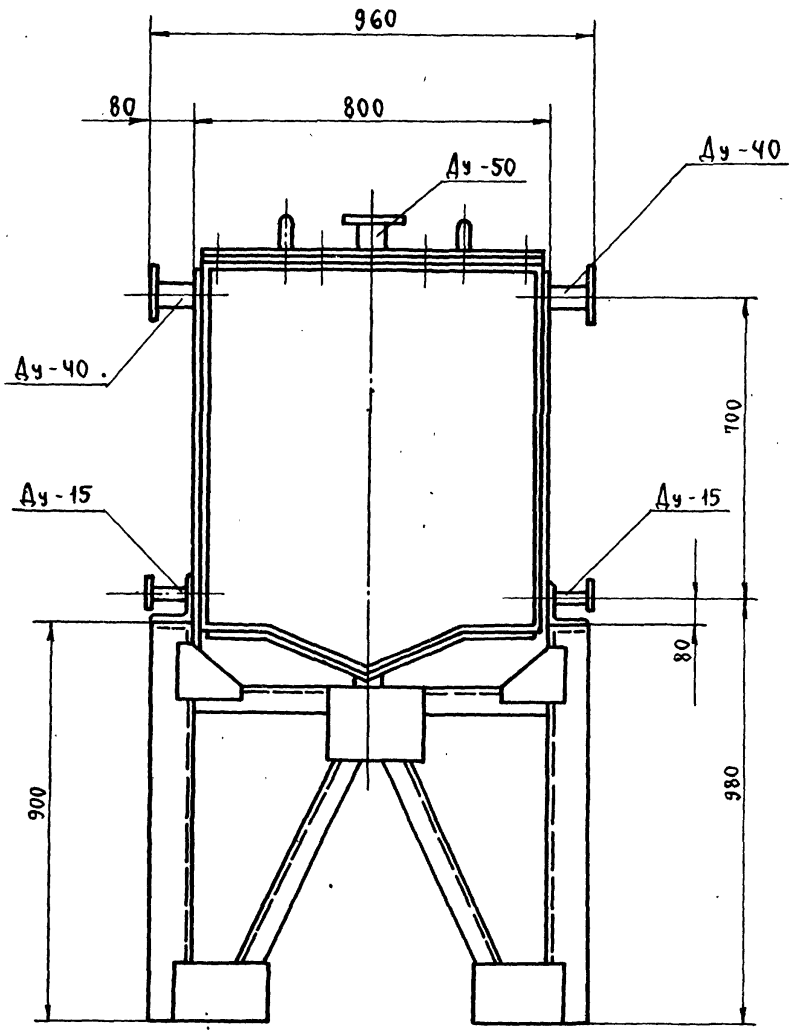

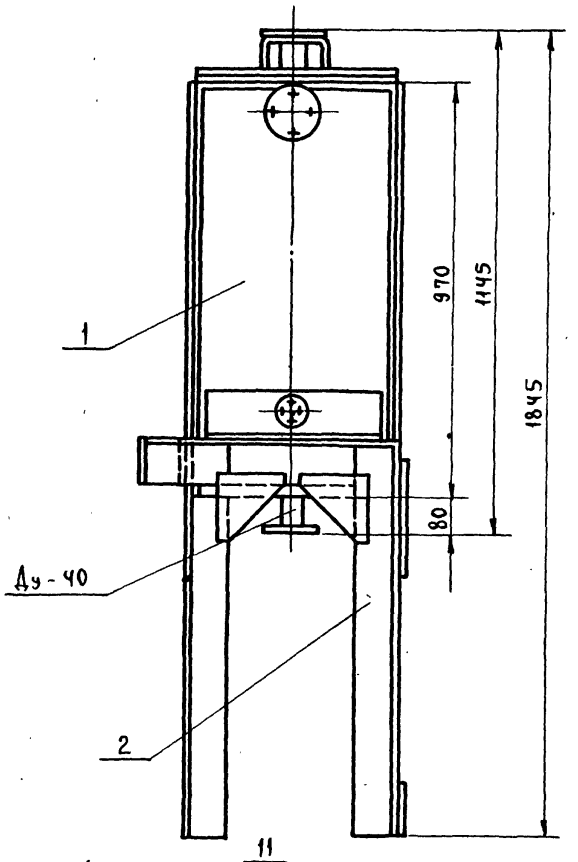

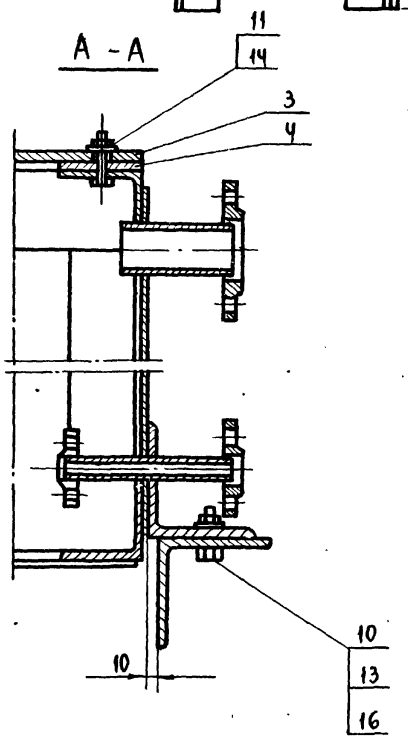

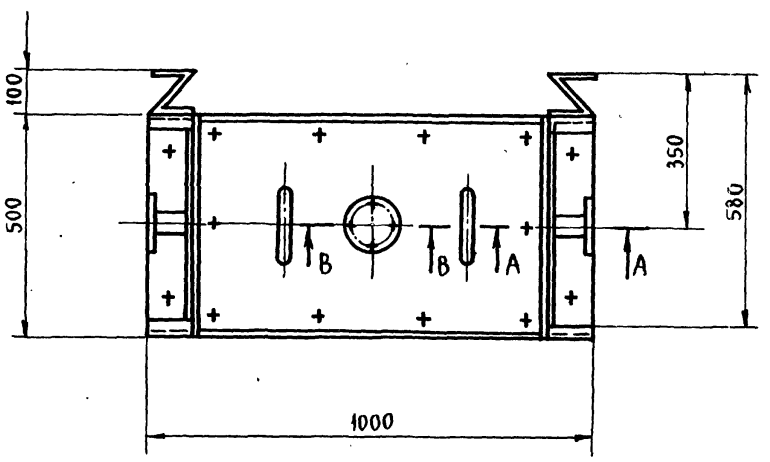

В - В

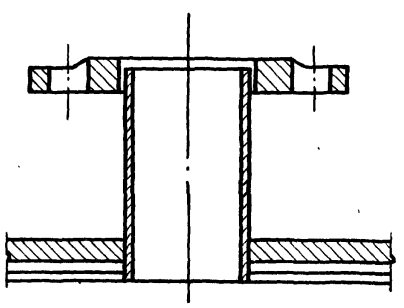

1. Внутренние поверхности грунтовать грунтом ГФ-020 ТУ-610 1642-77; красить 2 раза нитроглифталевой эмалью НКО-21 ГОСТ 6631-74.
2. Наружную поверхность грунтовать грунтом АГ-10С в ТУМХП 4366-76.
3. Раму грунтовать грунтом ГФ-020 ТУ 6 10 1642-77.
4. Испытать на прочность и плотность гидравлическим давлением 0,1 кг/см².
5. Падение давления и пропуск жидкости во фланцевых соединениях и сварных швах не допускается.
6. Остальные технические требования на изготовление баков см. выпуск „0".

					Б0.3-00.000СБ			
Изм.	Лист	№ докум.	Подп.	Дата	Бак для топлива Б0.3м³ Сборочный чертеж.	Лит	Масса	Масштаб
Разраб.		Воробьева					259	1:10
Пров.		Ухорская				Лист	Листов 1	
ГИП		Черкасова				Глав АПУ Мосгорисполкома Моспромпроект Мастерская №6		
Н.контр.		Рачкова						
Гл.конст.		Григорьев						
Гл.спец.		Бычков						
Нач.маст.		Грибков						

Серия 07.900-1 Выпуск 1

Инв.№ подл. | Подп. и дата | Взам. инв.№ | Инв.№ дубл. | Подп. и дата

Пров. Орехова 26.03.86г Кор. Шиф

Б0.3-01.000 СБ

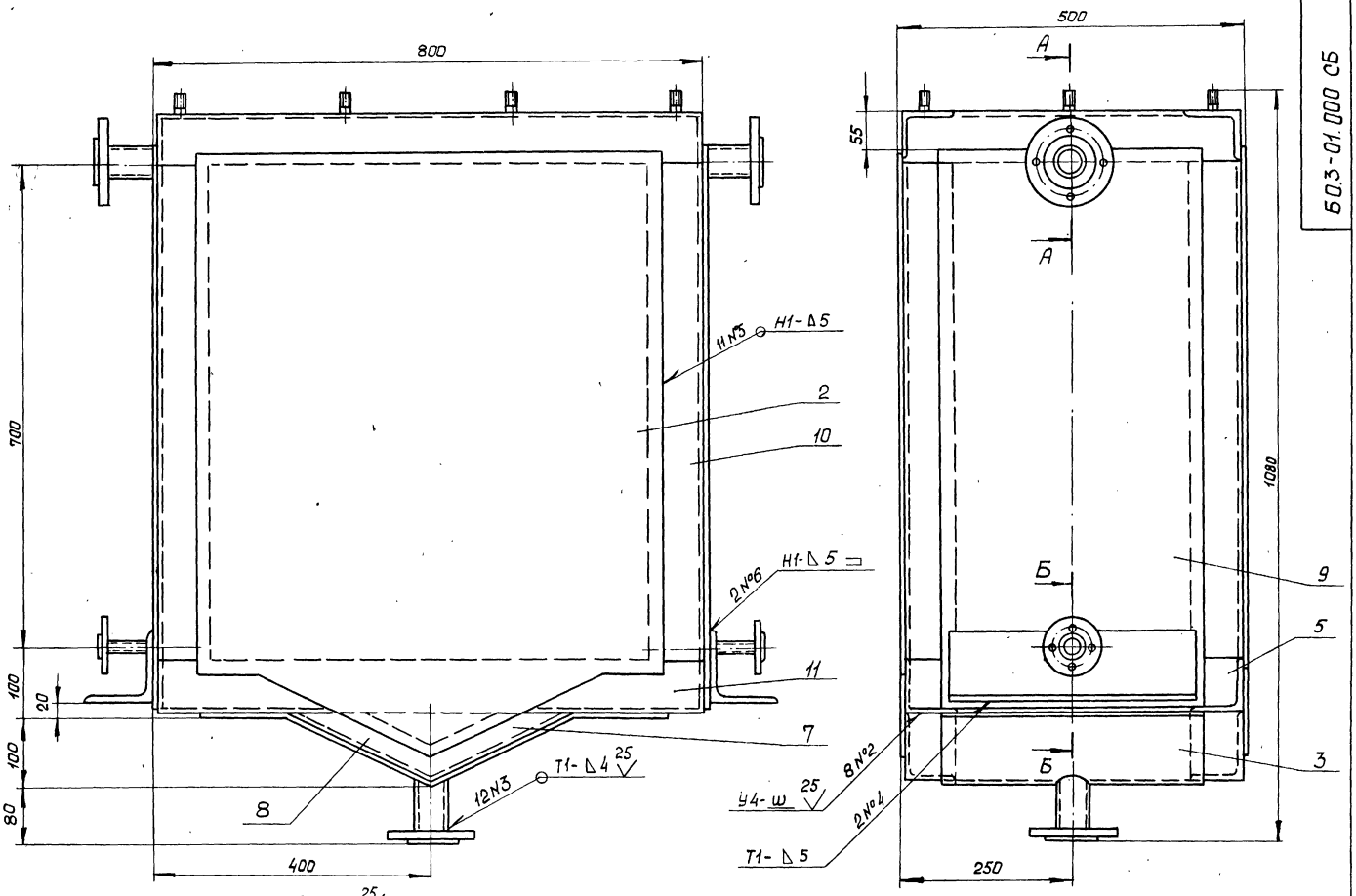

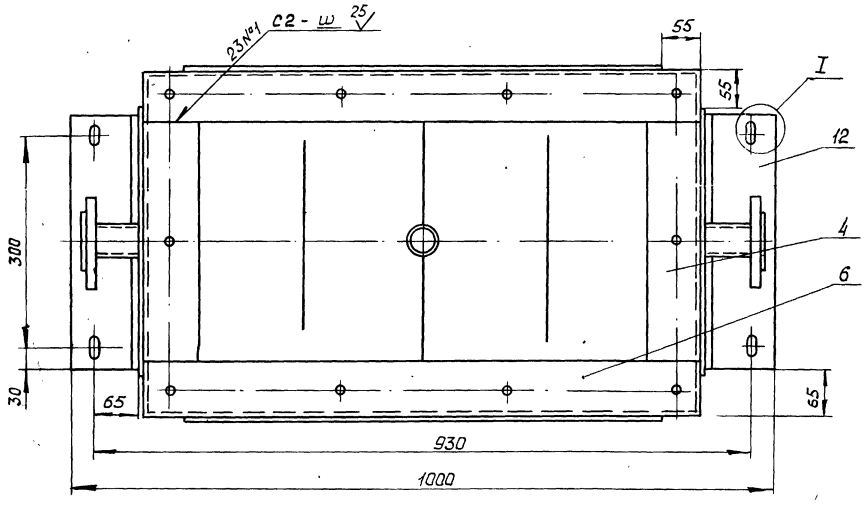

А - А
М1:2

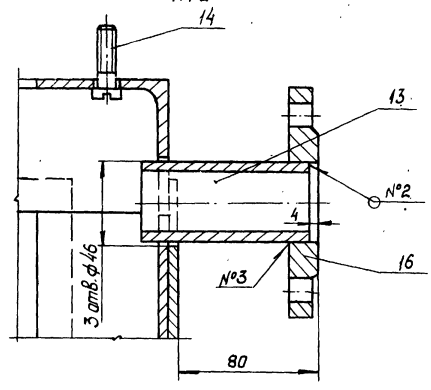

Б - Б
М1:2

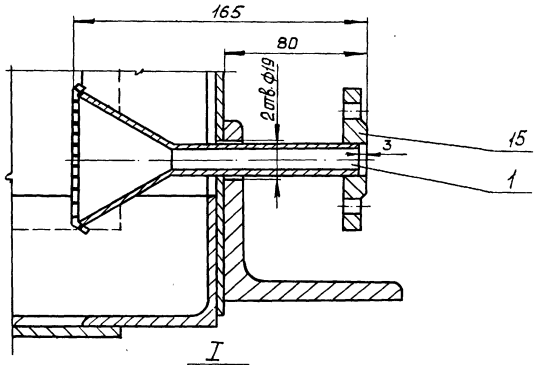

I
М1:1

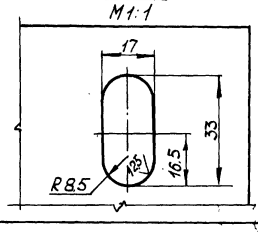

1. $+t_2, -t_2, \pm\frac{t_2}{2}$
2. Сварку производить по ГОСТ 5264-80.
3. Разметку и обработку отверстий под патрубки производить после приварки обшивок по размерам, указанным на чертеже.
4. Сварные швы зачистить наждачным кругом.
5. Сваренный бак подвергнуть испытанию на герметичность швов в соответствии с ГОСТ 3242-74.

					Б0.3-01.000 СБ			
Изм.	Лист	№ докум.	Подп.	Дата	Бак Сборочный чертеж	Лит.	Масса	Масшт.
Разраб.		Чернявский	Чернявский				135	1:5
Пров.		Ухарская				Лист	Листов 1	
Гл. инж. пр.		Черкасова				Глав АПУ Мосгорисполкома Моспромпроект Мастерская №6		
Н. контр.		Рачкова						
Гл. констр.		Григорьев						
Гл. спец.		Бычков						
Нач. мост.		Грибков						

60.3-01.005

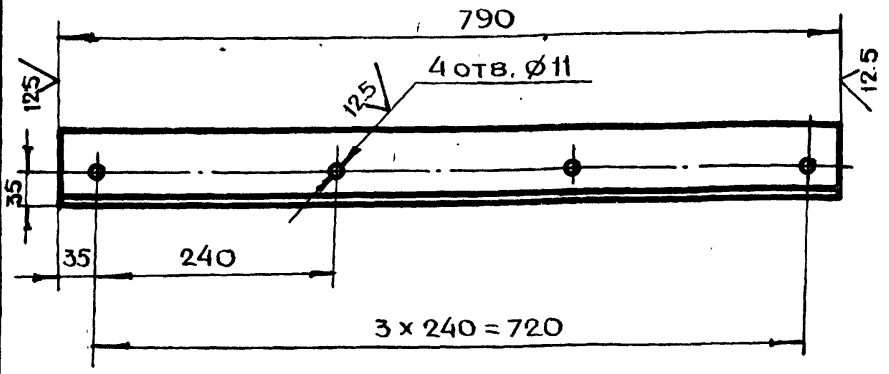

$+t_2, -t_2, \pm \frac{t_2}{2}$

Изм.	Лит.	N докум.	Подп.	Дата	60.3-01.005			
Разраб.		Чернявский			Уголок	Лит.	Масса	Масштаб
Пров.		Ухорская					4.5	1:5
Гл.инж.пр.		Черкасова				Лист	Листов 1	
Н.контр.		Рачкова			Уголок Б·75×75×5 ГОСТ 8509-72 / Ст3сп ГОСТ 535-79	Главапу Мосгорисполкома МОСПРОМПРОЕКТ мастерская №6		

Подл. и дата | Инв.N подл. | Взам.инв.N | Инв.N дубл. | Подп. и дата

Формат А4

60.3-01.003

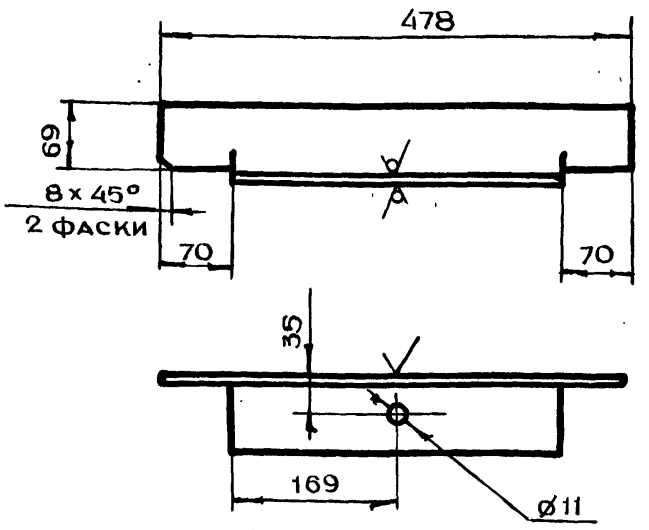

$+t_2, -t_2, \pm \frac{t_2}{2}$

Изм.	Лит.	N докум.	Подп.	Дата	60.3-01.003			
Разраб.		Чернявский			Уголок	Лит.	Масса	Масштаб
Пров.		Ухорская					2.7	1:5
Гл.инж.пр.		Черкасова				Лист	Листов 1	
Н.контр.		Рачкова			Уголок Б·75×75×5 ГОСТ 8509-72 / Ст3сп ГОСТ 535-79	Главапу Мосгорисполкома МОСПРОМПРОЕКТ мастерская №6		

Подл. и дата | Инв.N подл. | Взам.инв.N | Инв.N дубл. | Подп. и дата

Формат А4

Серия 07.900-1 Выпуск 1

60.3-01.002

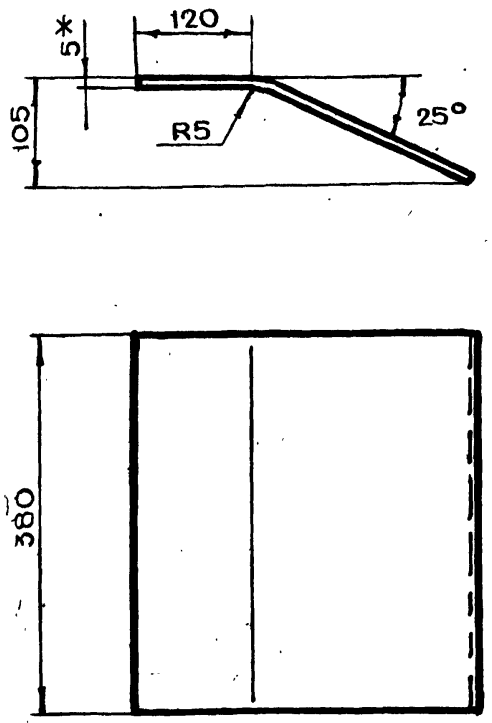

1. *Размер для справок
2. $-t_2, \pm \frac{t_2}{2}$
3. Ширина развертки = 361 мм

Изм.	Лит.	N докум.	Подп.	Дата	60.3-01.002			
Разраб.		Чернявский			Дно	Лит.	Масса	Масштаб
Пров.		Ухорская					5.4	1:5
Гл.инж.пр.		Черкасова				Лист	Листов 1	
Н.контр.		Рачкова			Лист БПН5 ГОСТ 19903-74 / Ст3 ГОСТ 14637-79	Главапу Мосгорисполкома МОСПРОМПРОЕКТ мастерская №6		

Подл. и дата | Инв.N подл. | Взам.инв.N | Инв.N дубл. | Подп. и дата

Формат А4

60.3-01.001

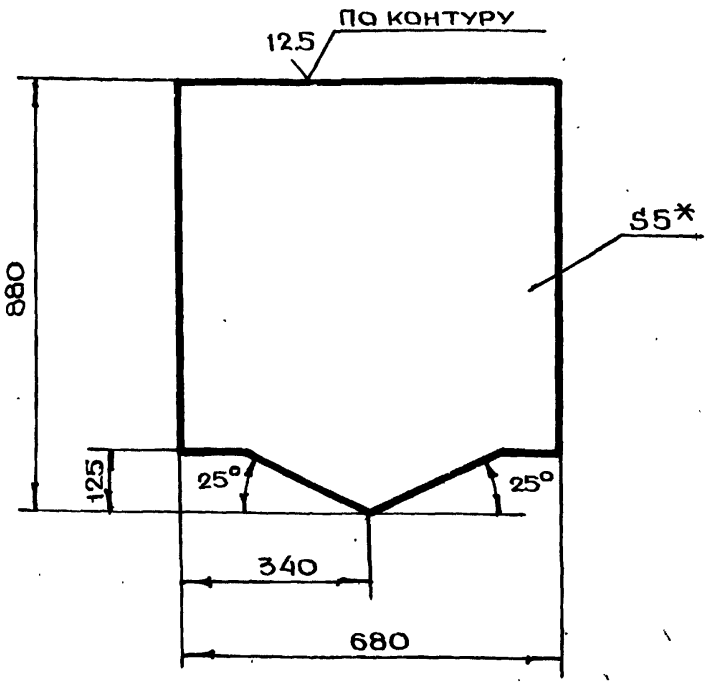

1. *Размер для справок
2. $-t_2, \pm \frac{t_2}{2}$

Изм.	Лит.	N докум.	Подп.	Дата	60.3-01.001			
Разраб.		Чернявский			Обшивка	Лит.	Масса	Масштаб
Пров.		Ухорская					21.5	1:10
Гл.инж.пр.		Черкасова				Лист	Листов 1	
Н.контр.		Рачкова			Лист БПН5 ГОСТ 19903-74 / Ст3 ГОСТ 14637-79	Главапу Мосгорисполкома МОСПРОМПРОЕКТ мастерская №6		
Гл.констр.		Григорьев						
Гл.спец.		Бычков						
Нач.маст.		Грибков						

Подл. и дата | Инв.N подл. | Взам.инв.N | Инв.N дубл. | Подп. и дата

Формат А4

5.903-13 Выпуск 1

5.903-13.003

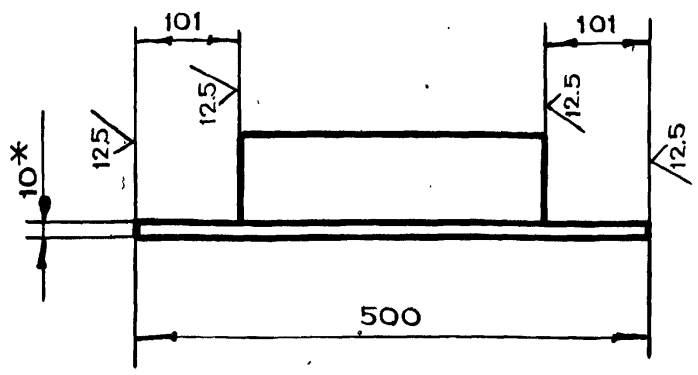

1.* Размер для справок

2. $-t_{2,} \pm \frac{t_2}{2}$

Изм	Лист	N докум.	Подп.	Дата	5.903-13.003			
Разраб.		Чернявский			Уголок	Лит.	Масса	Масштаб
Пров.		Ухорская					6.0	1:5
Гл.инж.пр.		Черкасова				Лист	Листов 1	
Н.контр.		Рачкова			Уголок Б-100×100×10 ГОСТ 8509-72 / Ст3сп ГОСТ 535-79	Главапу Мосгорисполкома Моспромпроект Мастерская №6		

Формат А4

5.903-13.002

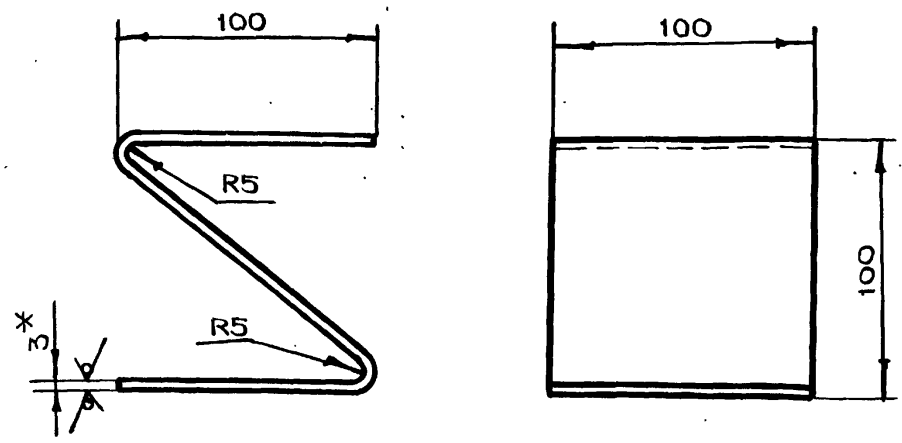

1.* Размер для справок

2. $-t_{2,} \pm \frac{t_2}{2}$

3. Длина развертки L = 330 мм

Изм	Лист	N докум.	Подп.	Дата	5.903-13.002			
Разраб.		Чернявский			Компенсатор	Лит.	Масса	Масштаб
Пров.		Ухорская					0.8	1:2
Гл.инж.пр.		Черкасова				Лист	Листов 1	
Н.контр.		Рачкова			Лист БПН3 ГОСТ 19903-74 / 3-IV-Ст3 ГОСТ 16523-70	Главапу Мосгорисполкома Моспромпроект Мастерская №6		

Формат А4

5.903-13.001

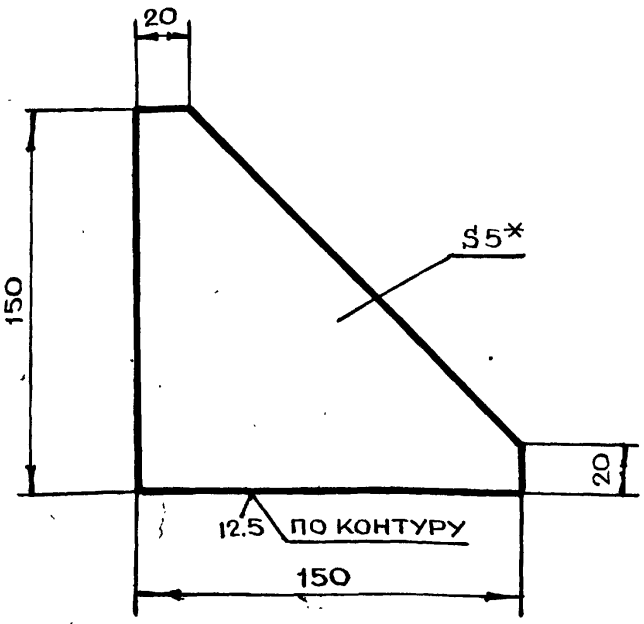

1.* Размер для справок

2. $-t_{2,} \pm \frac{t_2}{2}$

Изм	Лист	N докум.	Подп.	Дата	5.903-13.001			
Разраб.		Чернявский			Косынка	Лит.	Масса	Масштаб
Пров.		Ухорская					0.6	1:2
Гл.инж.пр.		Черкасова				Лист	Листов 1	
Н.контр.		Рачкова			Лист БПН5 ГОСТ 19903-74 / Ст3 ГОСТ 14637-79	Главапу Мосгорисполкома Моспромпроект Мастерская №6		

Формат А4

5.903-13.006

Б 0.3-01.006

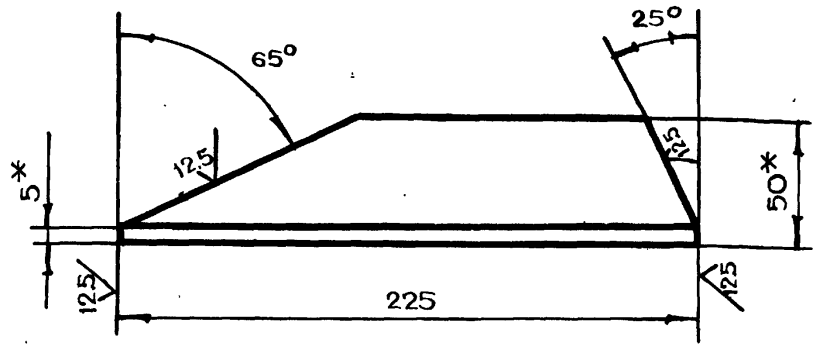

Б0.3-01.006-01 – зеркальное отражение

остальное см. Б0.3-01.006

м1:5



1.* Размеры для справок

2. $-t_{2,} \pm \frac{t_2}{2}$

Изм	Лист	N докум.	Подп.	Дата	5.903-13.006			
Разраб.		Чернявский			Уголок	Лит.	Масса	Масштаб
Пров.		Ухорская					1.0	1:2
Гл.инж.пр.		Черкасова				Лист	Листов 1	
Н.контр.		Рачкова			Уголок 75×50×5 ГОСТ 8510-72 / Ст3сп ГОСТ 535-79	Главапу Мосгорисполкома Моспромпроект Мастерская №6		
Гл.констр.		Григорьев						
Гл.спец.		Бычков						
Нач.маст.		Грибков						

Инв.N подл. | Подп. и дата | Взам.инв.N | Инв.N дубл. | Подп. и дата

Серия 07.900-1 Выпуск 1

Копировал

Формат А4

Формат	Зона	Поз	Обозначение	Наименование	Кол.	Примечание
				Документация		
А4			Б0.3-01.100 СБ	Сборочный чертеж		
				Детали		
А4		1	Б0.3-01.101	Воронка	1	
Б4		2	Б0.3-01.102	Труба		
				Труба 18×3 ГОСТ 8734-75 / Б10 ГОСТ 8733-74		
				L = 104 h 14	1	0,2 кг
Б4		3	Б0.3-01.103	Сетка ф 100		
				Сетка полутомлаковая		
				ГОСТ 6613-73	1	0,01 кг

Изм.	Лист	№ докум.	Подп.	Дата
Разраб.		Чернявский	Чернявский	
Пров.		Ухорская		
Гл. инж. пр.		Черкасова		
Н. контр.		Рачкова		

Б 0.3-01.100

Патрубок

Лит.	Лист	Листов
		1

Глав АПУ Мосгорисполкома Моспромпроект Мастерская №6

Формат А4

Инв. № подл. | Подп. и дата | Взам. инв. № | Инв. № дубл. | Подп. и дата

Б0.3-03.002

25 (√)

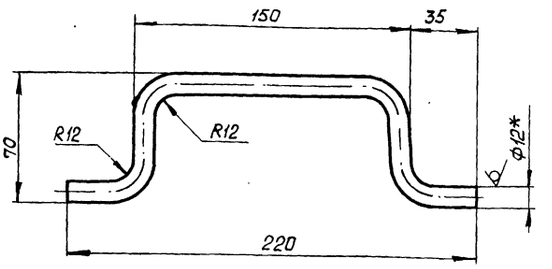

1.* Размер для справок.

2. $-t_2, \pm \frac{t_2}{2}$

3. Длина развертки L=305 мм.

Изм.	Лист	№ докум.	Подп.	Дата
Разраб.		Чернявский	Чернявский	
Пров.		Ухорская		
Гл. инж. пр.		Черкасова		
Н. контр.		Рачкова		

Б0.3-03.002

Ручка

Круг В12 ГОСТ 2590-71 / Ст3 ГОСТ 535-79

Лит.	Масса	Масшт.
	0,3	1:2

Лист | Листов 1

Глав АПУ Мосгорисполкома Моспромпроект Мастерская №6

Формат А4

Инв. № подл. | Подп. и дата | Взам. инв. № | Инв. № дубл. | Подп. и дата

Серия 07.900-1 выпуск 1

Б0.3-01.101

25 (√)

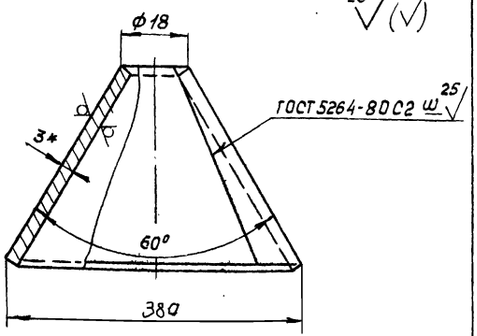

Развертка
М1:2

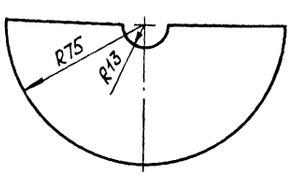

1.* Размер для справок.

2. $-t_2, \pm \frac{t_2}{2}$

Изм.	Лист	№ докум.	Подп.	Дата
Разраб.		Чернявский	Чернявский	
Пров.		Ухорская		
Гл. инж. пр.		Черкасова		
Н. контр.		Рачкова		

Б 0.3-01.101

Воронка

Лит.	Масса	Масшт.
	0,2	1:1

Лист | Листов 1

Лист БПН3 ГОСТ 19903-74 / 3-IV Ст3 ГОСТ 16523-70

Глав АПУ Мосгорисполкома Моспромпроект Мастерская №6

Формат А4

Инв. № подл. | Подп. и дата | Взам. инв. № | Инв. № дубл. | Подп. и дата

Б0.3-01.100 СБ

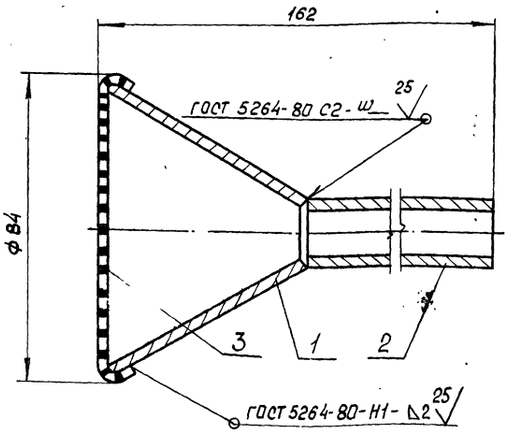

$+t_2, -t_2, \pm \frac{t_2}{2}$

Изм.	Лист	№ докум.	Подп.	Дата
Разраб.		Чернявский	Чернявский	
Пров.		Ухорская		
Гл. инж. пр.		Черкасова		
Н. контр.		Рачкова		
Гл. констр.		Григорьев		
Гл. спец.		Бычков		
Нач. маст.		Грибков		

Б 0.3-01.100 СБ

Патрубок
Сборочный чертеж

Лит.	Масса	Масшт.
	0,5	1:1

Лист | Листов 1

Глав АПУ Мосгорисполкома Моспромпроект Мастерская №6

Формат А4

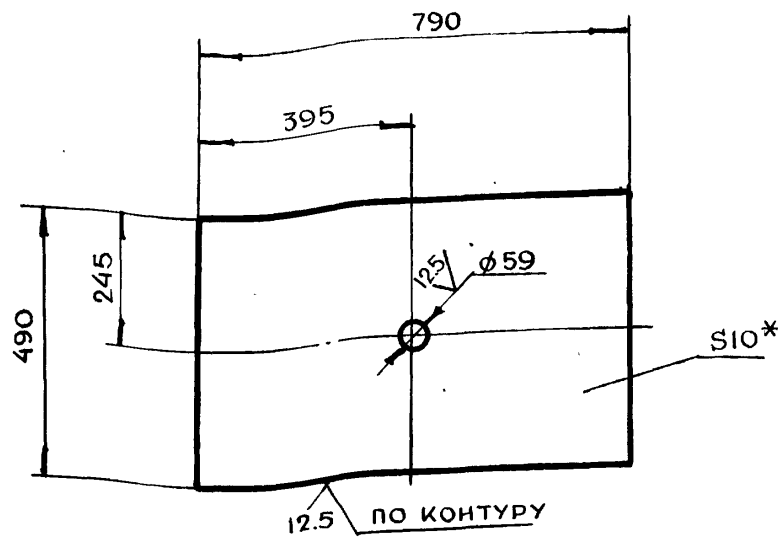

1. * Размер для справок
2. $+t_2, -t_2, \pm \frac{t_2}{2}$

Изм	Лит.	N докум.	Подп.	Дата	Б0.3-03.001			
Разраб.		Чернявский	Чернявский		Обшивка	Лит.	Масса 30.2	Масштаб 1:10
Пров.		Ухорская				Лист	Листов 1	
Гл.инж.пр.		Черкасова						
Н.контр.		Рачкова			Лист БПН10 ГОСТ 19903-74 / Ст.3 ГОСТ 14637-79	Главапу Мосгорисполкома Моспромпроект Мастерская N6		

Копировал Формат А4

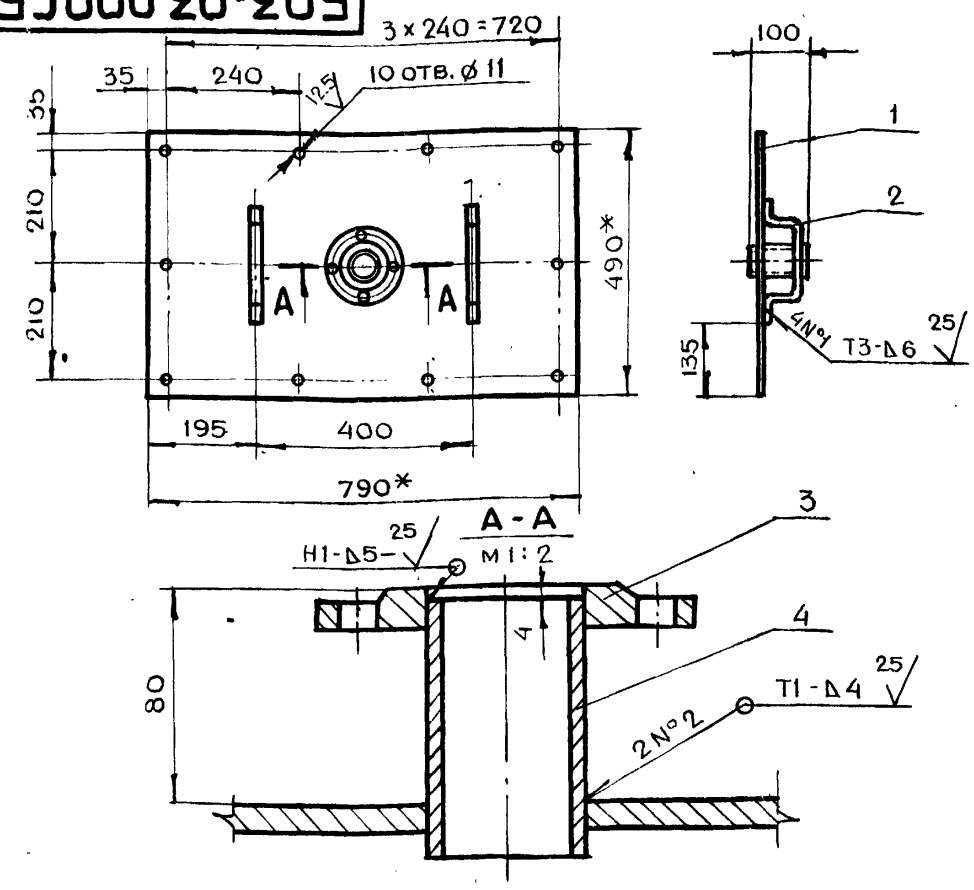

1. * Размеры для справок
2. $+t_2, -t_2, \pm \frac{t_2}{2}$
3. Сварку производить по ГОСТ 5264-80

Изм	Лит.	N докум.	Подп.	Дата	Б0.3-03.000СБ			
Разраб.		Чернявский	Чернявский		Крышка Сборочный чертеж	Лит.	Масса 33.3	Масштаб 1:10
Пров.		Ухорская				Лист	Листов 1	
Гл.инж.пр.		Черкасова						
Н.контр.		Рачкова				Главапу Мосгорисполкома Моспромпроект Мастерская N6		

Копировал Формат А4

Серия 07.900-1 выпуск 1

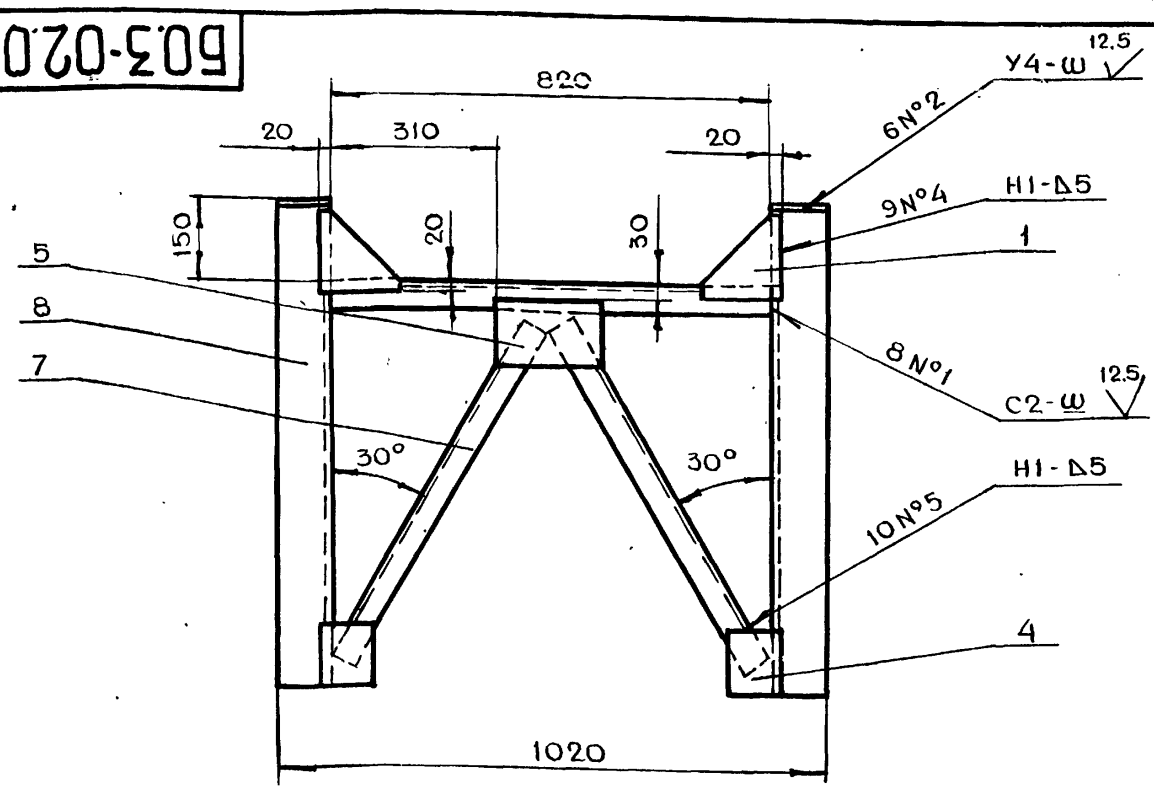

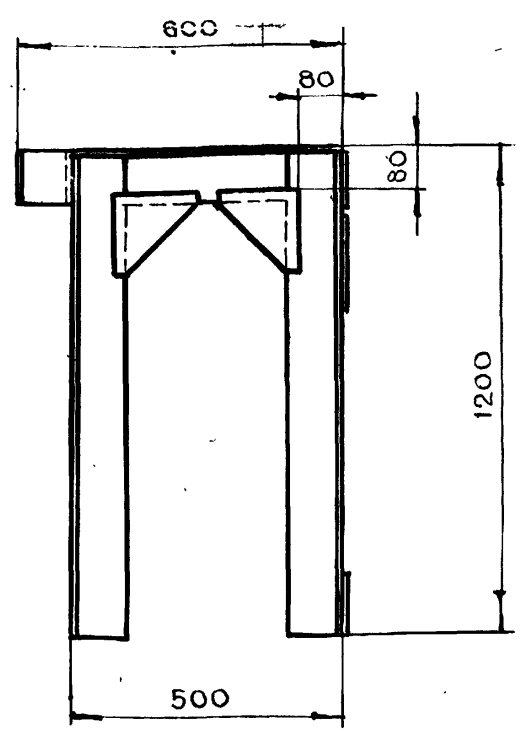

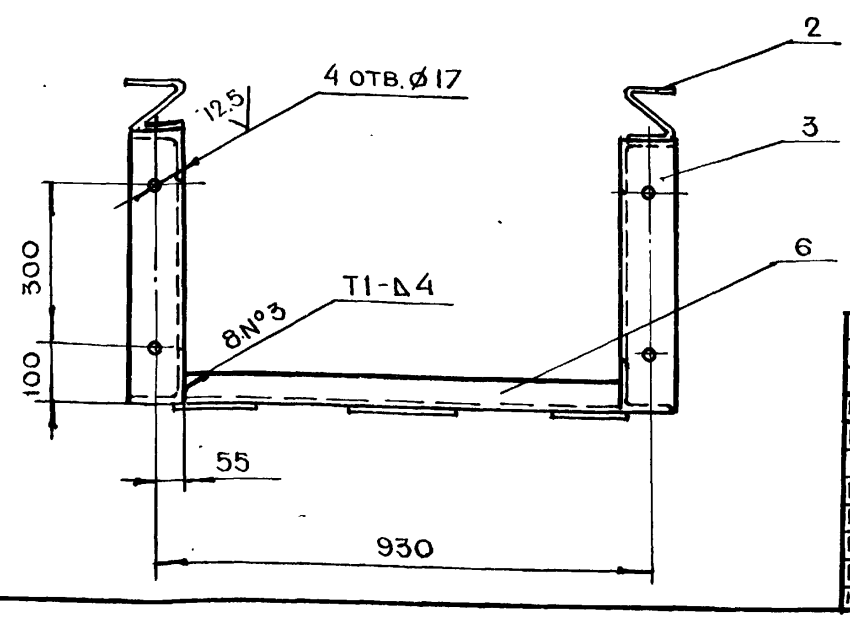

1. $+t_2, -t_2, \pm \frac{t_2}{2}$
2. Сварку производить по ГОСТ 5264-80

Изм	Лит.	N докум.	Подп.	Дата	Б0.3-02.000СБ			
Разраб.		Чернявский	Чернявский		Рама Сборочный чертеж	Лит.	Масса 81.3	Масштаб 1:10
Пров.		Ухорская				Лист	Листов 1	
Гл.инж.пр.		Черкасова						
Н.контр.		Рачкова				Главапу Мосгорисполкома Моспромпроект Мастерская N6		
Гл.констр.		Григорьев						
Гл.спец.		Бычков						
Нач.маст.		Грибков						

Копировал Формат А3

Формат	Зона	Поз.	Обозначение	Наименование	Кол.	Примечание
Б4		12	Б-0.5.01.012	Уголок		
				Уголок Б-100×100×10 ГОСТ 8509-72 / Ст3сп ГОСТ 535-79		
				L = 600 h14	2	18.1 кг
Б4		13	Б-0.5.01.013	Труба		
				Труба 57×3,5 ГОСТ 8732-78 / Б10 ГОСТ 8731-74		
				L = 90 h14	1	0,4 кг
Б4		14	Б-0.5.01.014	Труба		
				Труба 45×3,0 ГОСТ 8732-78 / Б10 ГОСТ 8731-74		
				L = 90 h14	5	1,4 кг
Б4		15	Б-0.5.01.015	Труба		
				Труба 18×3 ГОСТ 8734-75 / Б20 ГОСТ 8733-74		
				L = 105 h14	2	0,17 кг
Б4		16	Б-0.5.01.016	Труба		
				Труба 18×3 ГОСТ 8734-75 / Б20 ГОСТ 8733-74		
				L = 90 h14	1	0,07 кг
Б4		17	Б-0.5.01.019	Сетка		
				Сетка полутомпаковая		
				ГОСТ 6613-73	2	0,02 кг
				Стандартные изделия		
				Фланец ГОСТ 12820-80		
		18		1-50-10	1	2,01 кг
		19		1-40-10	5	8,55 кг
		20		1-15-10 Ст.25	3	1,53 кг

Изм. Лист № докум. Подп. Дата — Б-0.5.01.000 — Лист 2

Формат А4

Формат	Зона	Поз.	Обозначение	Наименование	Кол.	Примечание
				Документация		
			Б-0.5.01.000 СБ	Сборочный чертеж	1	
				Детали		
А4		1	Б-0.5.01.001	Лист	2	
А4		2	Б-0.5.01.002	Фланец	1	
А4		3	Б-0.5.01.003	Обечайка	1	
А4		4	Б-0.5.01.004	Лист гнутый	1	
А4		5	Б-0.5.01.005	Уголок	2	
А4		6	Б-0.5.01.006	Уголок	4	
А4		7	Б-0.5.01.007	Воронка	2	
Б4		8	Б-0.5.01.008	Лист		
				Лист БПН5 ГОСТ 19903-74 / Ст3 ГОСТ 14637-79		
				590×890 h14	1	20,6 кг
Б4		9	Б-0.5.01.009	Лист		
				Лист БПН5 ГОСТ 19903-74 / Ст3 ГОСТ 14637-79		
				590×790 h14	2	36,6 кг
Б4		10	Б-0.5.01.010	Уголок		
				Уголок Б-75×75×5 ГОСТ 8509-72 / Ст3сп ГОСТ 535-79		
				L = 990 h14	4	22,97 кг
Б4		11	Б-0.5.01.011	Уголок		
				Уголок Б-75×75×5 ГОСТ 8509-72 / Ст3сп ГОСТ 535-79		
				L = 740 h14	4	17,2 кг

Изм. Лист № докум. Подп. Дата — Разраб. Маркова — Пров. Ухорская — Гл. инж. пр. Черкасова — Н. контр. Рачкова

Б-0.5.01.000

Бак

Лит. | Лист 1 | Листов 2

Главн АПУ Мосгорисполкома Мосгорпромпроект мастерская №6

Формат А4

Серия 07.900-1 Выпуск 1

Формат	Зона	Поз.	Обозначение	Наименование	Кол.	Примечание
				Документация		
А2			Б-0.5.00.000 СБ	Сборочный чертеж	1	
			Выпуск „0"	Технические условия		
				на металлические		
				конструкции топливных баков для ДЭС		
				Сборочные единицы		
А4		1	Б-0.5.01.000	Бак	1	
А4		2	Б-0.5.02.000	Рама	1	
А4		3	Б-0.5.03.000	Крышка	1	
				Детали		
А4		4	Б-0.5.00.001	Прокладка	1	
				Стандартные изделия		
		5		Болт ГОСТ 7798-70		
				М10×48.6g.58.01	8	
		6		Гайка ГОСТ 5915-70		
				М10.5.01	8	
		7		Шайба ГОСТ 11371-78		
				10.02.01	8	

Изм. Лист № докум. Подп. Дата — Разраб. Маркова — Пров. Ухорская — Гл. инж. пр. Черкасова — Н. контр. Рачкова

Б-0.5.00.000

Бак для топлива Б-0.5

Лит. | Лист 1 | Листов 1

Главн АПУ Мосгорисполкома Мосгорпромпроект мастерская №6

Б-0.5.01.001

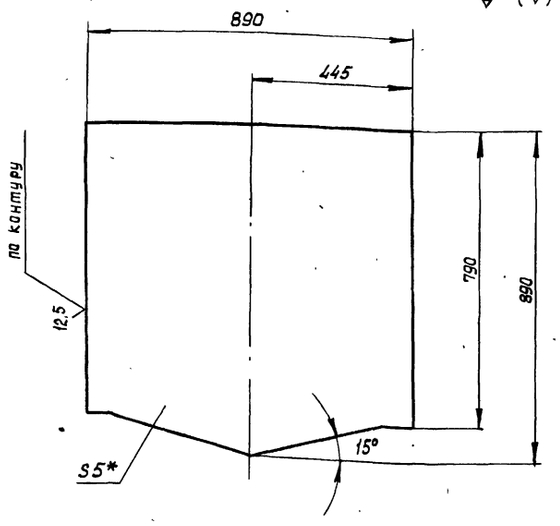

1.* Размер для справок.

2. $-t_2, \pm \frac{t_2}{2}$

Изм.	Лист	№ докум.	Подп.	Дата	Б-0,5.01.001			
Разраб.		Маркова			Лист	Лит.	Масса	Масшт.
Пров.		Ухорская					29	1:10
Гл.инж.пр.		Черкасова				Лист	Листов 1	
Н.контр.		Рачкова			Лист БПН5 ГОСТ 19903-74 / Ст3 ГОСТ 14637-79	Главв АПУ Мосгорисполкома Моспромпроект мастерская №6		

Формат А4

Б-0.5.00.001

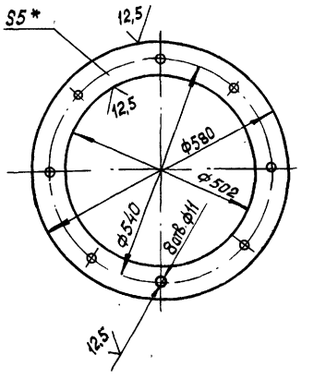

1.* Размер для справок.

2. $+t_2, -t_2$

Изм.	Лист	№ докум.	Подп.	Дата	Б-0.5.00.001			
Разраб.		Маркова			Прокладка	Лит.	Масса	Масшт.
Пров.		Ухорская					0,6	1:10
Гл.инж.пр.		Черкасова				Лист	Листов 1	
Н.контр.		Рачкова			Паронит ПОН ГОСТ 481-80	Главв АПУ Мосгорисполкома Моспромпроект мастерская №6		

Формат А4

Серия 07.900-1 выпуск 1

Б-0.5.02.003

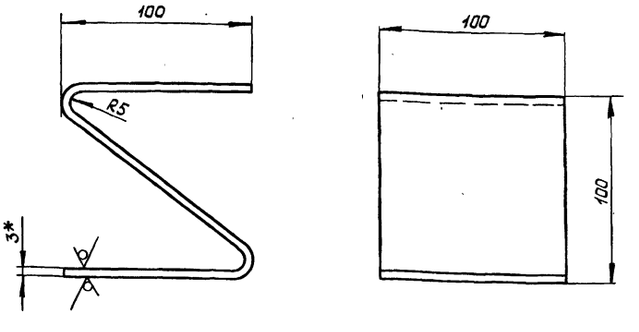

1.* Размер для справок.

2. $+t_2, -t_2, \pm \frac{t_2}{2}$

3. Длина развертки $L = 330$ мм.

Изм.	Лист	№ докум.	Подп.	Дата	Б-0.5.02.003			
Разраб.		Маркова			Компенсатор	Лит.	Масса	Масшт.
Пров.		Ухорская					0,8	1:2
Гл.инж.пр.		Черкасова				Лист	Листов 1	
Н.контр.		Рачкова			Лист БПН3 ГОСТ 19903-74 / 3-IV Ст3 ГОСТ 16523-70	Главв АПУ Мосгорисполкома Моспромпроект мастерская №6		

Формат А4

Формат	Зона	Поз.	Обозначение	Наименование	Кол.	Примечание
				Документация		
А3			Б-0.5.02.000 СБ	Сборочный чертеж		
				Детали		
А4		1	Б-0.5.02.001	Косынка	4	
А4		2	Б-0.5.02.002	Уголок	2	
			Б-0.5.02.002-01	Уголок	2	
А4		3	Б-0.5.02.003	Компенсатор	2	
Б4		4	Б-0.5.02.004	Косынка		
				Лист БПН5 ГОСТ 19903-74 / Ст3 ГОСТ 14637-79		
				150×200 h 14	2	2,36 кг
Б4		5	Б-0.5.02.005	Косынка		
				Лист БПН5 ГОСТ 19903-74 / Ст3 ГОСТ 14637-79		
				130×170 h 14	4	3,47 кг
Б4		6	Б-0.5.02.006	Уголок		
				Уголок Б-100×100×10 ГОСТ 8509-72 / Ст3 сп ГОСТ 535-79		
				L = 700 h 14	2	21,1 кг
Б4		7	Б-0.5.02.007	Уголок		
				Уголок Б-50×50×5 ГОСТ 8509-72 / Ст3 сп ГОСТ 535-79		
				L = 1020 h 14	2	7,7 кг
Б4		8	Б-0.5.02.008	Уголок		
				Уголок Б-50×50×5 ГОСТ 8509-72 / Ст3 сп ГОСТ 535-79		
				L = 780 h 14	4	11,8 кг

Изм.	Лист	№ докум.	Подп.	Дата	Б-0.5.02.000			
Разраб.		Маркова			Рама	Лит.	Лист	Листов
Пров.		Ухорская					1	
Гл.инж.пр.		Черкасова				Главв АПУ Мосгорисполкома Моспромпроект мастерская №6		
Н.контр.		Рачкова						

Б-0.5. 00.000 СБ

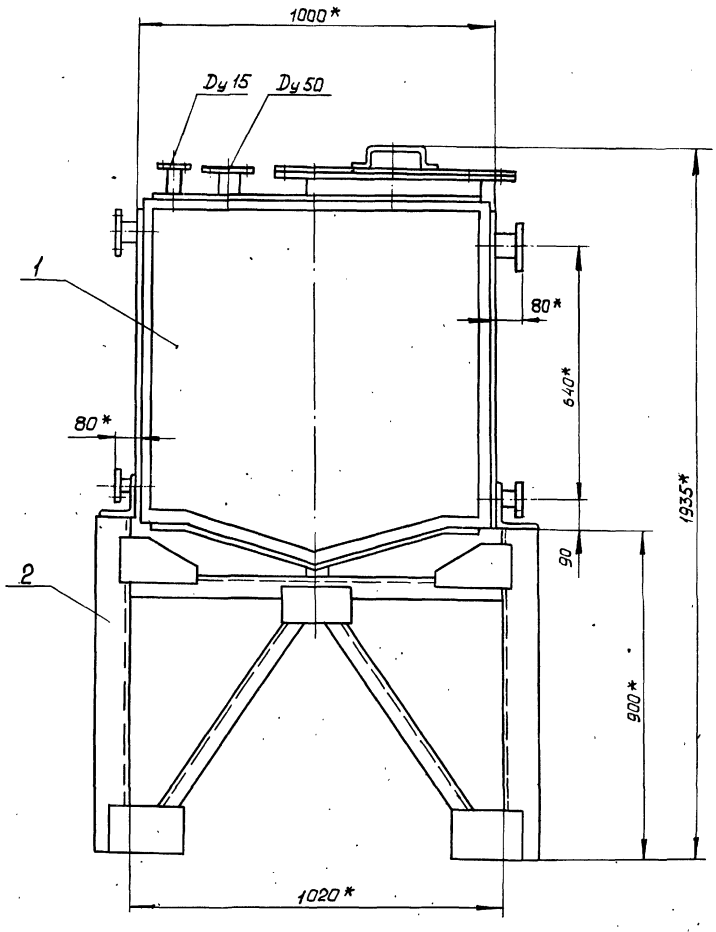

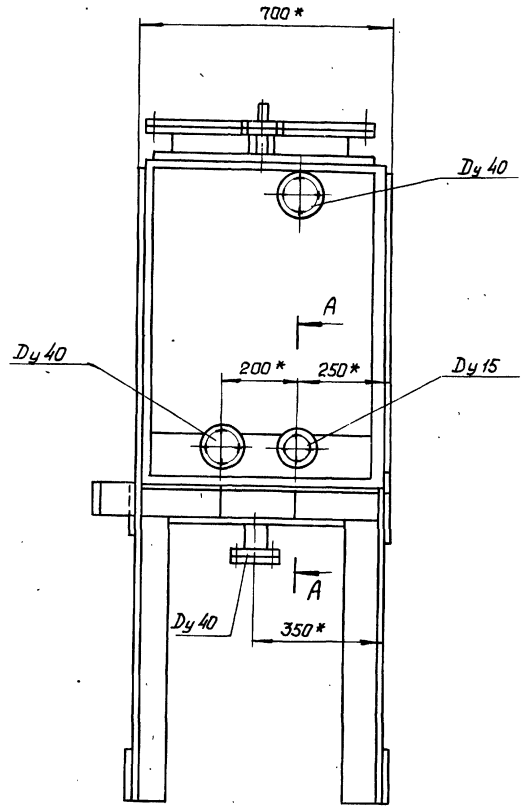

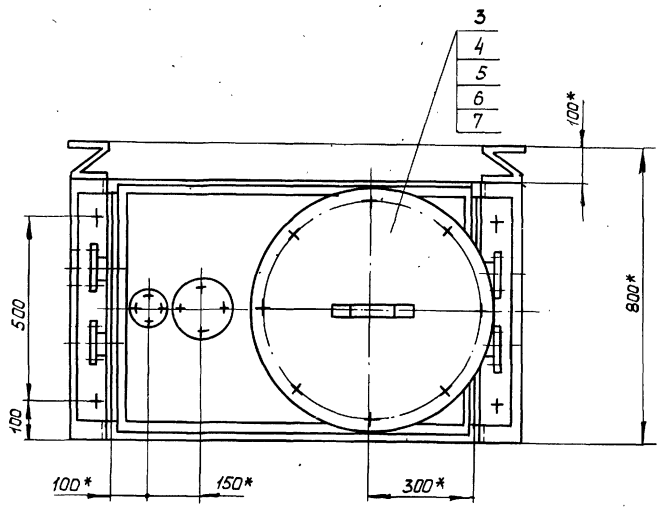

А - А
М 1:2

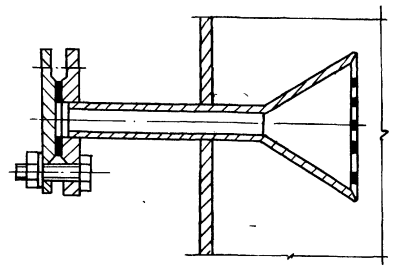

1* Размеры для справок.
2. Патрубки неиспользованные при монтаже заглушить.
3. Технические условия на изготовление баков см. выпуск „0".

Серия 07.900-1 Выпуск 1

Изм.	Лит.	№ докум.	Подп.	Дата
Разраб.		Маркова		
Пров.		Укорская		
Гл. инж. пр.		Черкасова		
Н. контр.		Рачкова		
Гл. констр.		Григорьев		
Гл. спец.		Бычков		
Нач. маст.		Грибков		

Б-0.5. 00.000 СБ

Бак для топлива Б-0.5 Сборочный чертеж

Лит.	Масса	Масштаб
	385	1:10

Лист | Листов 1

Главное АПУ Мосгорисполкома Мосгорпромпроект мастерская №6

Подп. и дата | Инв. № дубл. | Взам. инв. № | Подп. и дата | Инв. № подл.

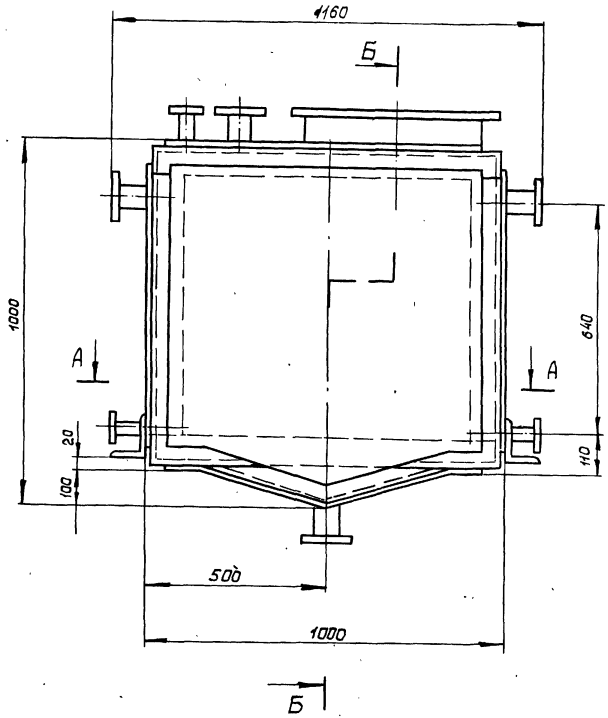

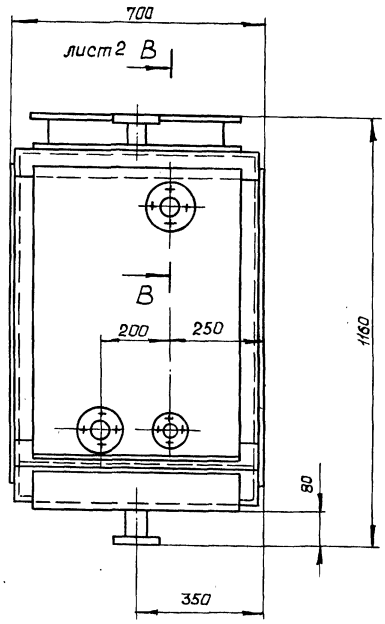

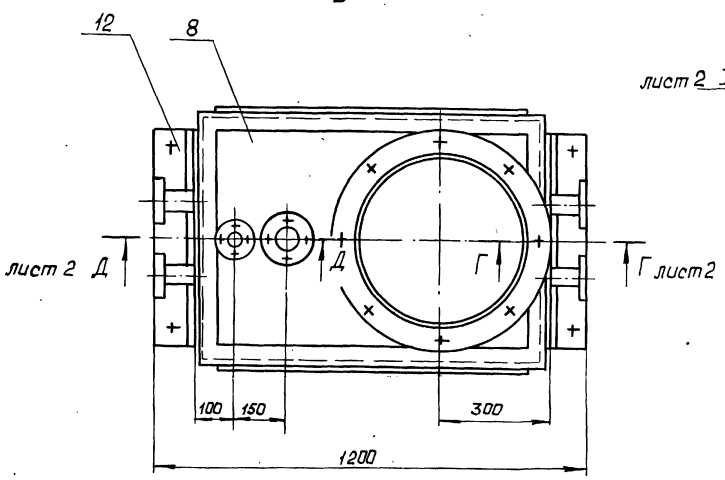

Б - Б

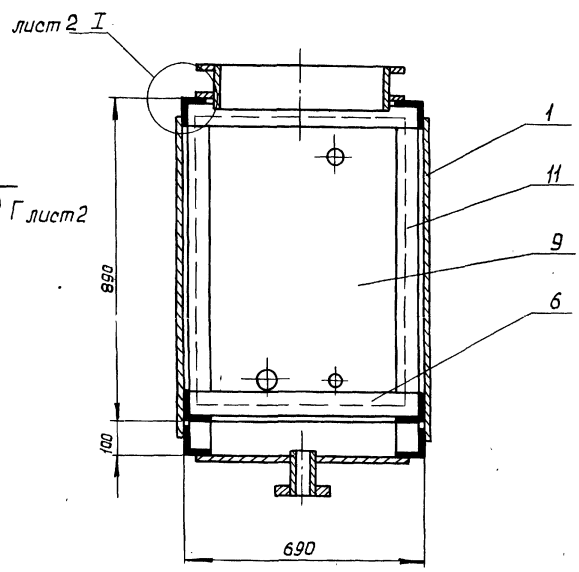

А - А

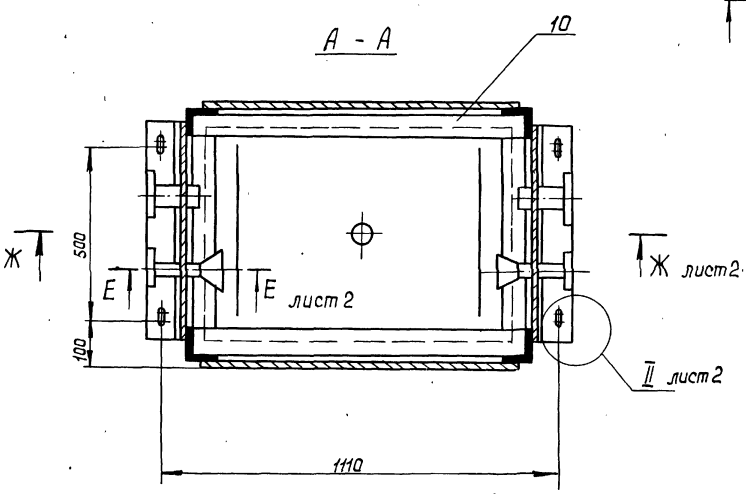

1. $+t_2, -t_2, \pm\frac{t_2}{2}$
2. Сварку производить по ГОСТ 5264-80.
3. Разметку и обработку отверстий под патрубки производить после приварки обшивок по размерам, указанным на чертеже.
4. Сваренные швы зачистить наждачным кругом.
5. Сваренный бак подвергнуть испытанию на герметичность швов в соответствии с ГОСТ 3242-79.

Изм. Лист	№ докум.	Подп.	Дата	Б-0.5.01.000 СБ	
Разраб.	Маркова			Бак Сборочный чертеж	Лит. / Масса 250 / Масшт. 1:10
Пров.	Укорская				Лист 1 / Листов 2
Гл. инж. пр.	Черкасова				
Н. контр.	Рачкова				
Гл. констр.	Григорьев				Главное АПУ Мосгорисполкома Моспромпроект мастерская №6
Гл. спец.	Бычков				
Нач. маст.	Грибков				

В - В лист 1
М 1:2

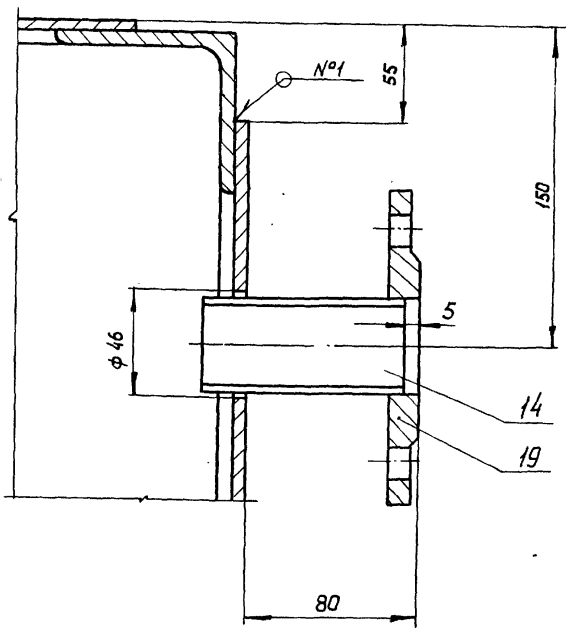

Г - Г лист 1
М 1:2

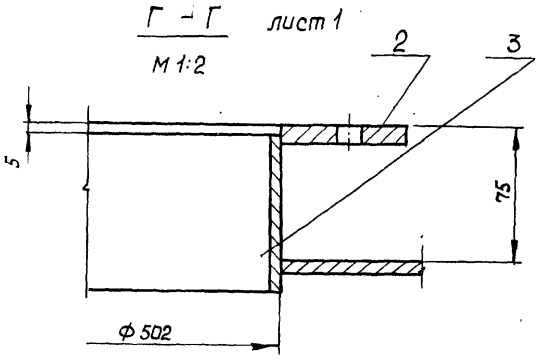

Д - Д лист 1
М 1:2

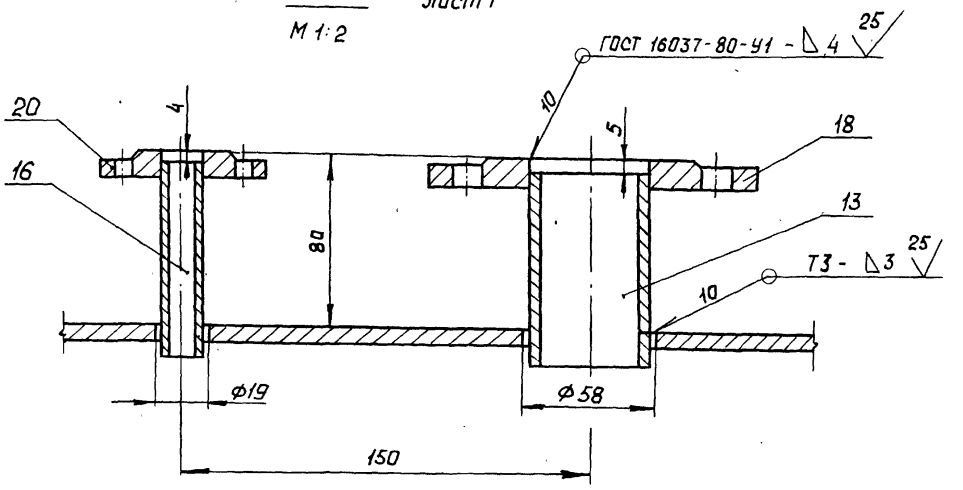

I лист 1
М 1:2

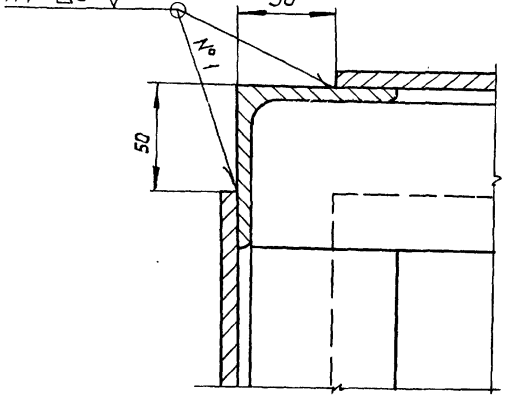

Е - Е лист 1
М 1:2

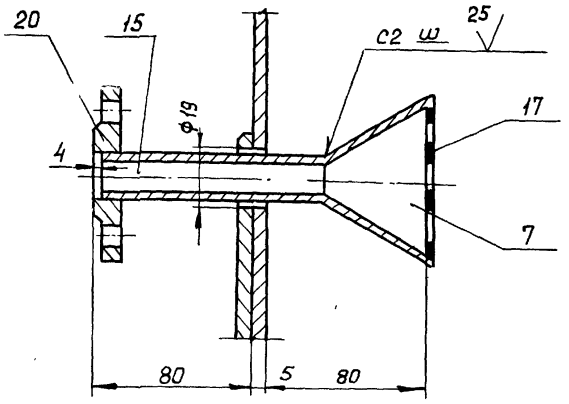

II лист 1
М 1:1

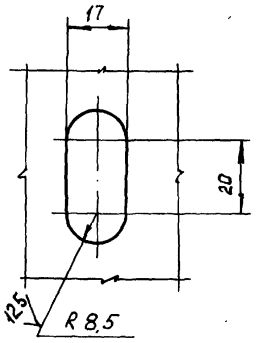

Ж - Ж лист 1
М 1:5

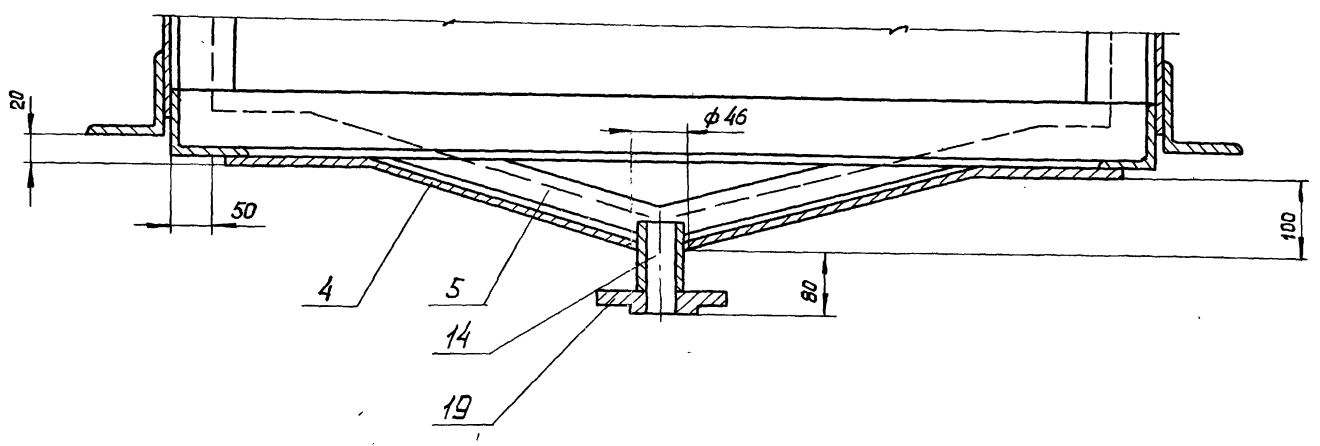

Серия 07.900-1 Выпуск 1

Инв. № подл.	Подп. и дата	Взам. инв. №	Инв. № дубл.	Подп. и дата

Изм.	Лист	№ докум.	Подп.	Дата

Серия 07.900-1 выпуск 1

Б-0.5.01.005

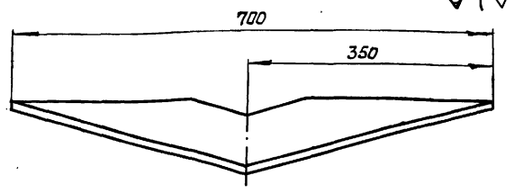

Развертка

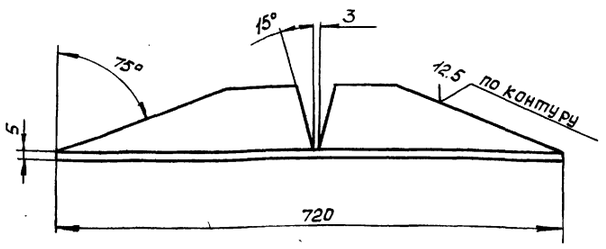

$-t_2; \pm\frac{t_2}{2}$

Изм.	Лист	№ докум.	Подп.	Дата
Разраб.		Маркова		
Пров.		Укорская		
Гл. инж. пр.		Черкасова		
Н. контр.		Рачкова		

Уголок

Лит.	Масса	Масшт.
	2,7	1:5

Лист | Листов 1

Уголок Б-75х75х5 ГОСТ 8509-72 / Ст3 сп ГОСТ 535-79

Главпу Мосгорисполкома Моспромпроект мастерская №6

Формат А4

Б-0.5.01.004

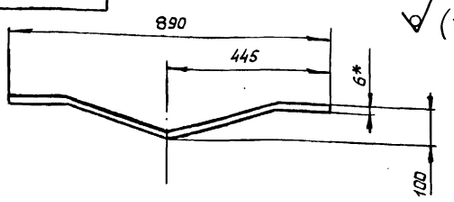

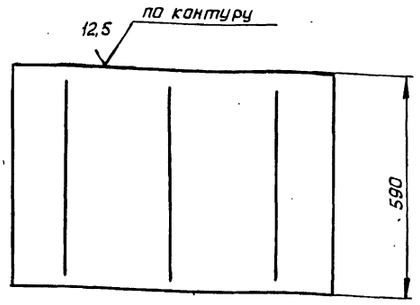

1.* Размер для справок.

2. Длина развертки $L = 916$ мм.

3 - t_2.

Изм.	Лист	№ докум.	Подп.	Дата
Разраб.		Маркова		
Пров.		Укорская		
Гл. инж. пр.		Черкасова		
Н. контр.		Рачкова		

Лист гнутый

Лит.	Масса	Масшт.
	25,5	1:10

Лист | Листов 1

Лист БПН6 ГОСТ 19903-74 / Ст3 ГОСТ 14637-79

Главпу Мосгорисполкома Моспромпроект мастерская №6

Формат А4

Б-0.5.01.003

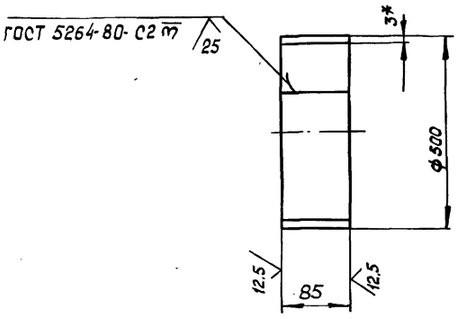

1* Размер для справок.

2. $-t_2$

3. Длина развертки $L = 1560$ мм

Изм.	Лист	№ докум.	Подп.	Дата
Разраб.		Маркова		
Пров.		Укорская		
Гл. инж. пр.		Черкасова		
Н. контр.		Рачкова		

Обечайка

Лит.	Масса	Масшт.
	3,12	1:10

Лист | Листов 1

Лист БПН3 ГОСТ 19903-74 / 3-IV Ст3 ГОСТ 16523-70

Главпу Мосгорисполкома Моспромпроект мастерская №6

Б-0.5.01.002

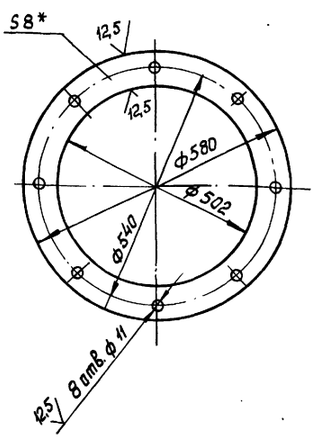

1* Размер для справок

2 $+t_2, -t_2$

Изм.	Лист	№ докум.	Подп.	Дата
Разраб.		Маркова		
Пров.		Укорская		
Гл. инж. пр.		Черкасова		
Н. контр.		Рачкова		
Гл. констр.		Григорьев		
Гл. спец.		Бычков		
Нач. маст.		Грибков		

Фланец

Лит.	Масса	Масшт.
	4,2	1:10

Лист | Листов 1

Лист БПН8 ГОСТ 19903-74 / Ст3 ГОСТ 14637-79

Главпу Мосгорисполкома Моспромпроект мастерская №6

Подп. и дата | Взам. инв. № | Инв. № дубл. | Подп. и дата | Инв. № подл.

Б-0.5.03.001

25 (√)

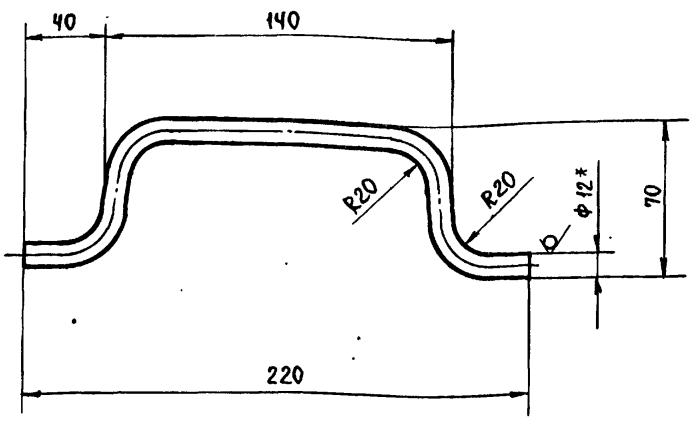

1. *Размер для справок.
2. Длина развертки L=291мм.
3. $-t_2, \pm \frac{t_2}{2}$

Изм.	Лист	№ докум.	Подп.	Дата	Б-0.5.03.001			
Разраб.		Маркова			Ручка	Лит	Масса	Масшт.
Пров.		Ухорская					0,25	1:2
ГИП		Черкасова				Лист	Листов 1	
Н.контр.		Рачкова			Круг В12 ГОСТ 2590-71 / Ст.3 ГОСТ 535-79	Глав АПУ Мосгорисполкома Моспромпроект Мастерская №6		

Б-0.5.03.000

(√)

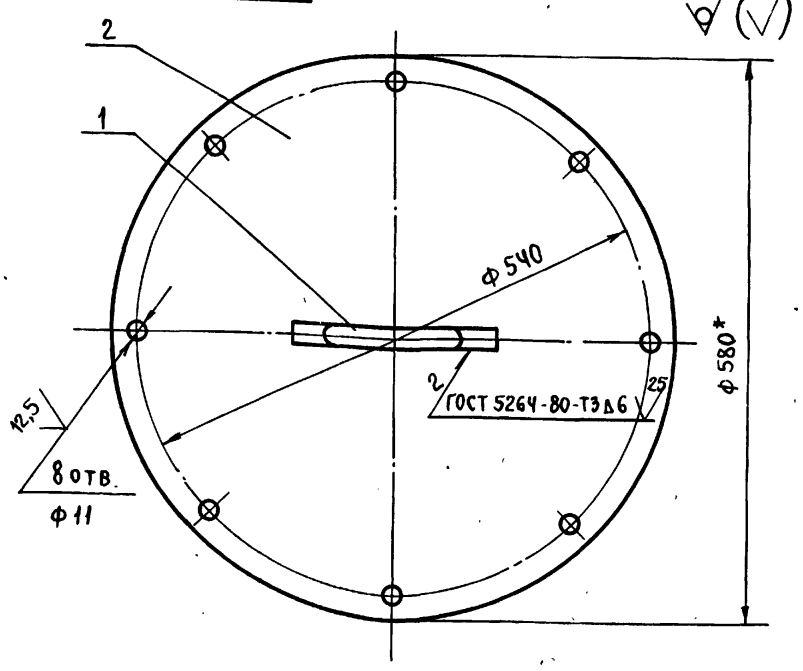

1. * Размер для справок.
2. $+t_2$.

Формат	Зона	Поз.	Обозначение	Наименование	Кол.	Примечание
				Детали		
А4		1	Б-0.5.03.001	Ручка	1	
Б4		2	Б-0.5.03.002	Круг		
				Лист БПН8 ГОСТ 19903-74 / Ст.3 ГОСТ 14637-79		
				ф580 h14	1	16,5кг

Изм.	Лист	№ докум.	Подп.	Дата	Б-0.5.03.000			
Разраб.		Маркова			Крышка	Лит.	Масса	Масшт.
Пров.		Ухорская					16,75	1:5
ГИП		Черкасова				Лист	Листов 1	
Н.контр.		Рачкова				Глав АПУ Мосгорисполкома Моспромпроект Мастерская №6		

Серия 07.900-1 Выпуск 1

Б-0.5.01.007

(√)

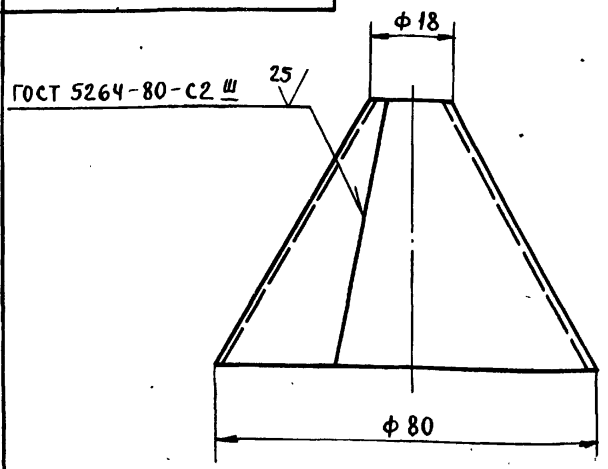

Развертка

м 1:2

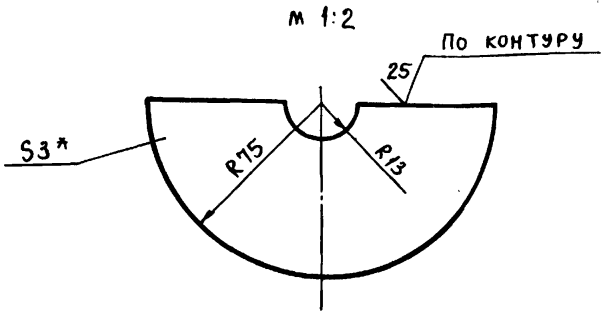

1. *Размер для справок.
2. $-t_2, \pm \frac{t_2}{2}$.

Изм.	Лист	№ докум	Подп.	Дата	Б-0.5.01.007			
Разраб.		Маркова			Воронка	Лит	Масса	Масштаб
Пров.		Ухорская					0,05	1:1
ГИП		Черкасова				Лист	Листов 1	
Н.контр.		Рачкова			Лист БПН3 ГОСТ 19903-74 / 3-IV Ст.3 ГОСТ 16523-70	Глав АПУ Мосгорисполкома Моспромпроект Мастерская №6		

Б-0.5.01.006

(√)

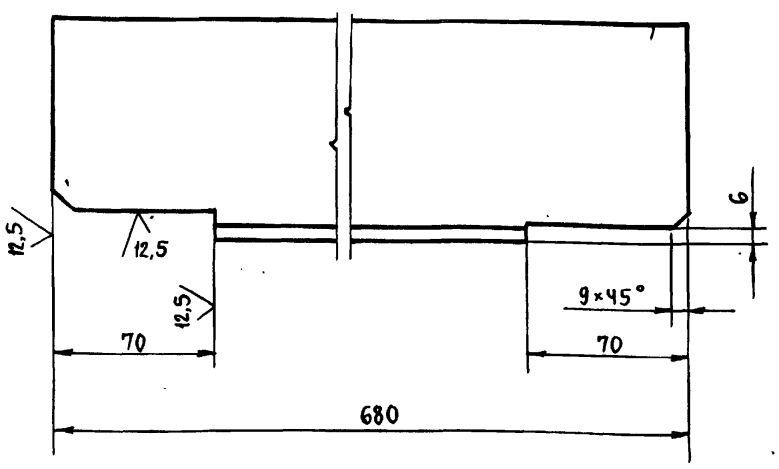

$-t_2, \pm \frac{t_2}{2}$

Изм.	Лист	№ докум.	Подп	Дата	Б-0.5.01.006			
Разраб.		Маркова			Уголок	Лит.	Масса	Масшт
Пров.		Ухорская					5,6	1:2
ГИП		Черкасова				Лист	Листов 1	
Н.контр.		Рачкова				Глав АПУ Мосгорисполкома Моспромпроект Мастерская №6		
Гл.конст.		Григорьев			Уголок Б-75×75×5 ГОСТ 8509-72 / Ст.3сп ГОСТ 535-79			
Гл.спец.		Бычков						
Нач.маст.		Грибков						

Подп. и дата | Инв. № подл. | Взам. инв. № | Инв. № дубл. | Подп. и дата

Б-0.5.02.001

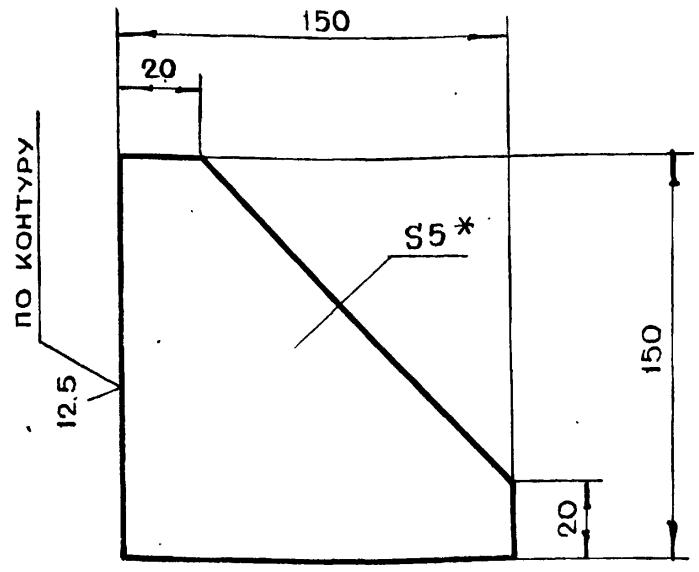

1. *Размер для справок
2. $-t_2, \pm \frac{t_2}{2}$

Изм	Лит.	N докум.	Подп.	Дата	Б-0.5.02.001			
Разраб.		Маркова			Косынка	Лит.	Масса	Масштаб
Пров.		Ухорская					0.6	1:2
Гл.инж.пр.		Черкасова				Лист	Листов 1	
Н.контр.		Рачкова			Лист БПН5ГОСТ19903-74 / Ст.3 ГОСТ 14637-79	Главапу Мосгорисполкома МОСПРОМПРОЕКТ Мастерская №6		

Копировал Формат А4

Б-0.5.02.002

Б-0.5.02.002

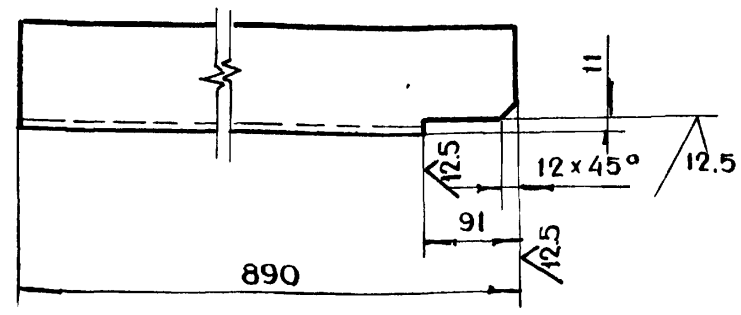

Б-0.5.02.002-01 – зеркальное отражение, ост. см. Б-0.5.02.002

м 1:10

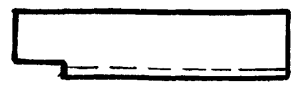

$-t_2, \pm \frac{t_2}{2}$

Изм	Лит.	N докум.	Подп.	Дата	Б-0.5.02.002			
Разраб.		Маркова			Уголок	Лит.	Масса	Масштаб
Пров.		Ухорская					13	1:5
Гл.инж.пр.		Черкасова				Лист	Листов 1	
Н.контр.		Рачкова			Уголок Б·100×100×10 ГОСТ 8509-72 / Ст.3сп ГОСТ 535-79	Главапу Мосгорисполкома МОСПРОМПРОЕКТ Мастерская №6		

Копировал Формат А4

Инв.N подл. | Подп. и дата | Взам.инв.N | Инв.N дубл. | Подп. и дата

Серия 07.900-1 Выпуск-1

Б-0.5.02.000СБ

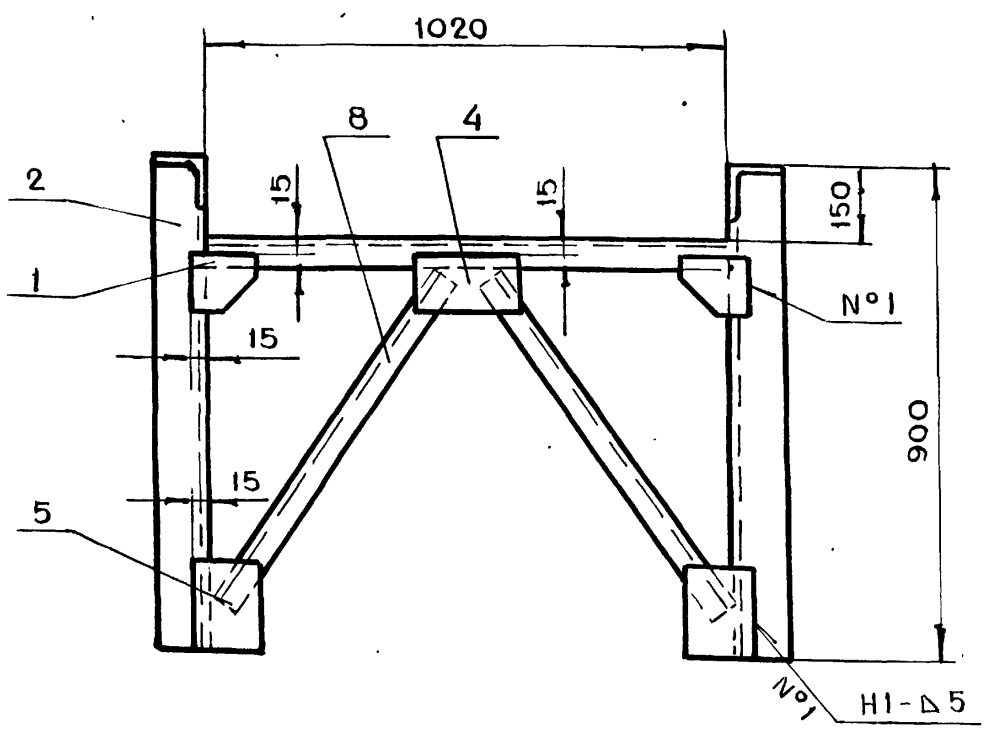

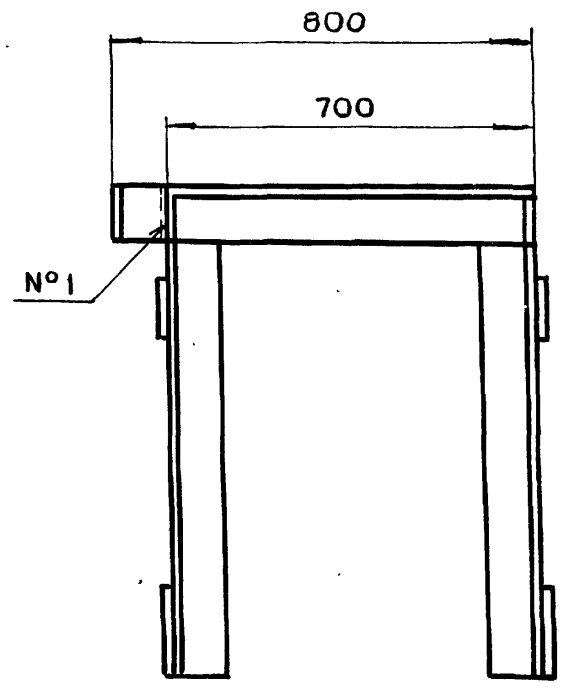

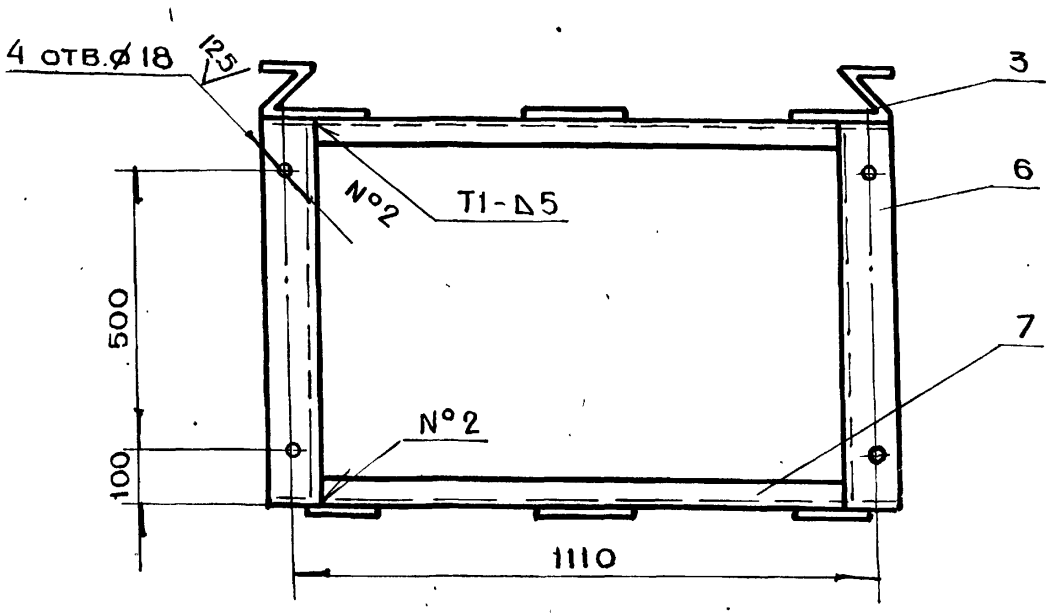

1. Сварку производить по ГОСТ 5264-80
2. Отверстия ø18 обработать после сварки

Изм	Лит.	N докум.	Подп.	Дата	Б-0.5.02.000СБ			
Разраб.		Маркова			Рама Сборочный чертеж	Лит.	Масса	Масштаб
Пров.		Ухорская					102	1:10
Гл.инж.пр.		Черкасова				Лист	Листов 1	
Н.контр.		Рачкова				Главапу Мосгорисполкома МОСПРОМПРОЕКТ Мастерская №6		
Гл.констр.		Григорьев						
Гл.спец.		Бычков						
Нач.маст		Грибков						

20337-02 19 Копировал Формат А3

Формат	Зона	Поз.	Обозначение	Наименование	Кол.	Примечание
Бч		7	Б1-02.007	Уголок		
				Уголок $\frac{Б\text{-}100\times100\times10\ ГОСТ\ 8509\text{-}72}{Ст3сп\ ГОСТ\ 535\text{-}79}$		
				L = 690 h14	2	11.6 кг
А4		8	Б1-02.008	Компенсатор	2	

Подп. и дата | Инв. N дубл. | Взам. инв. N | Подп. и дата | Инв. N подл.

Изм	Лист	N докум.	Подп.	Дата

Б1-02.000 Лист 2

Формат А4

Формат	Зона	Поз.	Обозначение	Наименование	Кол.	Примечание
				Документация		
А3			Б1-02.000СБ	Сборочный чертеж		
				Детали		
А4		1	Б1-02.001	Ребро	8	
Бч		2	Б1-02.002	Лист		
				Лист $\frac{БПН\ 6\ ГОСТ\ 19903\text{-}74}{Ст3\ ГОСТ\ 14637\text{-}79}$		
				(150×220) h14	2	1.7 кг
Бч		3	Б1-02.003	Лист		
				Лист $\frac{БПН\ 6\ ГОСТ\ 19903\text{-}74}{Ст3\ ГОСТ\ 14637\text{-}79}$		
				(150×150) h14	4	2 кг
Бч		4	Б1-02.004	Уголок		
				Уголок $\frac{Б\text{-}50\times50\times5\ ГОСТ\ 8509\text{-}72}{Ст3сп\ ГОСТ\ 535\text{-}79}$		
				L = 950 h14	4	6.4 кг
Бч		5	Б1-02.005	Уголок		
				Уголок $\frac{Б\text{-}50\times50\times5\ ГОСТ\ 8509\text{-}72}{Ст3сп\ ГОСТ\ 535\text{-}79}$		
				L = 1218 h14	2	8.8 кг
А4		6	Б1-02.006	Уголок	4	

Подп. и дата | Инв. N дубл. | Взам. инв. N | Подп. и дата | Инв. N подл.

Изм	Лист	N докум.	Подп.	Дата		
Разраб.		Чернявский			**Б1-02.000**	
Пров.		Маркова			Рама	Лит. / Лист 1 / Листов 2
Гл.инж.пр.		Черкасова				Главпу Мосгорисполкома Моспромпроект Мастерская № 6
Н.контр.		Рачкова				

Формат А4

Серия 07.900-1 выпуск 1

Формат	Зона	Поз.	Обозначение	Наименование	Кол.	Примечание
		6		Гайка М16-7Н.5.01	4	
				ГОСТ 5915-70		
		7		Шайба 16.02.01	4	
				ГОСТ 11371-78		

Подп. и дата | Инв. N дубл. | Взам. инв. N | Подп. и дата | Инв. N подл.

Изм	Лист	N докум.	Подп.	Дата

Б1-00.000 Лист 2

Формат А4

Формат	Зона	Поз.	Обозначение	Наименование	Кол.	Примечание
				Документация		
А2			Б1-00.000СБ	Сборочный чертеж		
			Выпуск „0"	Технические условия на металлические конструкции топливных баков для ДЭС		
				Сборочные единицы		
А4		1	Б1-01.000	Бак	1	
А4		2	Б1-02.000	Рама	1	
А4		3	Б1-03.000	Крышка	1	
				Детали		
А4		4	Б1-00.001	Прокладка	1	
				Стандартные изделия		
		5		Болт М16-6g×50.58.01 ГОСТ 7798-70	4	

Подп. и дата | Инв. N дубл. | Взам. инв. N | Подп. и дата | Инв. N подл.

Изм	Лист	N докум.	Подп.	Дата		
Разраб.		Чернявский			**Б1-00.000**	
Пров.		Маркова			Бак для топлива 61 м³	Лит. / Лист 1 / Листов 2
Гл.инж.пр.		Черкасова				Главпу Мосгорисполкома Моспромпроект Мастерская № 6
Н.контр.		Рачкова				

9П339-09 ЭП Копировал

Формат А4

Формат	Зона	Поз.	Обозначение	Наименование	Кол.	Примечание
				ДОКУМЕНТАЦИЯ		
А4			Б1-03.000СБ	Сборочный чертеж		
				ДЕТАЛИ		
А4		1	Б1-03.001	Крышка	1	
А4		2	Б1-03.002	Ручка	1	

Б1-03.000

Изм. Лист N докум. Подп. Дата

Разраб. Чернявский

Пров. Маркова

Гл.инж.пр. Черкасова

Н.контр. Рачкова

Крышка

Лит. Лист 1 Листов 1

ГЛАВАПУ Мосгорисполкома МОСПРОМПРОЕКТ МАСТЕРСКАЯ N 6

Формат А4

Подл. и дата | Инв. N дубл. | Взам. инв. N | Подл. и дата | Инв. N подл.

Формат	Зона	Поз.	Обозначение	Наименование	Кол.	Примечание
				СТАНДАРТНЫЕ ИЗДЕЛИЯ		
				Фланец ГОСТ 12820-80		
		17		1-15-10 Ст25	3	1.5 кг
		18		1-40-10	3	3.1 кг
		19		1-50-10 ст.25	2	4.1 кг

Б1-01.000

Изм. Лист N докум. Подп. Дата

Лист 3

Формат А4

Подл. и дата | Инв. N дубл. | Взам. инв. N | Подл. и дата | Инв. N подл.

Серия 07.900-1 Выпуск 1

Формат	Зона	Поз.	Обозначение	Наименование	Кол.	Примечание
Б4		9	Б1-01.009	Уголок Уголок $\frac{Б\text{-}75\times75\times5\ ГОСТ\ 8509\text{-}72}{Ст3сп\ ГОСТ\ 535\text{-}79}$		
				L = 1138 h14	4	26.4 кг
Б4		10	Б1-01.010	Уголок Уголок $\frac{Б\text{-}75\times75\times5\ ГОСТ\ 8509\text{-}72}{Ст3сп\ ГОСТ\ 535\text{-}79}$		
				L = 1278 h14	6	+4.5 кг
Б4		11	Б1-01.011	Уголок Уголок $\frac{Б\text{-}75\times50\times5\ ГОСТ\ 8510\text{-}72}{Ст3сп\ ГОСТ\ 535\text{-}79}$		
				L = 600 h14	4	10 кг
Б4		12	Б1-01.012	Уголок Уголок $\frac{Б\text{-}100\times100\times10\ ГОСТ\ 8509\text{-}72}{Ст3сп\ ГОСТ\ 535\text{-}79}$		
				L = 660 h14	2	19.8 кг
Б4		13	Б1-01.013	Труба Труба $\frac{18\times3\ ГОСТ\ 8734\text{-}75}{Б20\ ГОСТ\ 8733\text{-}74}$		
				L = 90 h14	1	0.07 кг
Б4		14	Б1-01.014	Труба 28×2 Труба $\frac{18\times3\ ГОСТ\ 8734\text{-}75}{Б20\ ГОСТ\ 8733\text{-}74}$		
				L = 157 h14	1	0.12 кг
Б4		15	Б1-01.015	Труба Труба $\frac{45\times3\ ГОСТ\ 8732\text{-}78}{Б10\ ГОСТ\ 8731\text{-}74}$		
				L = 90 h14	3	0.95 кг
Б4		16	Б1-01.016	Труба Труба $\frac{57\times3.5\ ГОСТ\ 8732\text{-}78}{Б10\ ГОСТ\ 8731\text{-}74}$		
				L = 90 h14	2	0.83 кг

Б1-01.000

Изм. Лист N докум. Подп. Дата

Лист 2

Подл. и дата | Инв. N дубл. | Взам. инв. N | Подл. и дата | Инв. N подл.

Формат	Зона	Поз.	Обозначение	Наименование	Кол.	Примечание
				ДОКУМЕНТАЦИЯ		
А2			Б1-01.000СБ	Сборочный чертеж		
				ДЕТАЛИ		
А4		1	Б1-01.001	Лист	2	
А4		2	Б1-01.002	Лист гнутый	2	
А4		3	Б1-01.003	Фланец	1	
Б4		4	Б1-01.004	Лист Лист $\frac{БПН\ 5\ ГОСТ\ 19903\text{-}74}{Ст3\ ГОСТ\ 14637\text{-}79}$		
				600×1090 h14	1	25.8 кг
Б4		5	Б1-01.005	Лист Лист $\frac{БПН\ 5\ ГОСТ\ 19903\text{-}74}{Ст3\ ГОСТ\ 14637\text{-}79}$		
				(600×1190) h14	2	56 кг
А4		6	Б1-01.006	Обечайка	1	4.2 кг
Б4		7	Б1-01.007	Уголок Уголок $\frac{Б\text{-}75\times75\times5\ ГОСТ\ 8509\text{-}72}{Ст3сп\ ГОСТ\ 535\text{-}79}$		
				L = 1138 h14	4	27.5 кг
Б4		8	Б1-01.008	Уголок Уголок $\frac{Б\text{-}75\times75\times5\ ГОСТ\ 8509\text{-}72}{Ст3сп\ ГОСТ\ 535\text{-}79}$		
				L = 688 h14	4	16 кг

Б1-01.000

Изм. Лист N докум. Подп. Дата

Разраб. Чернявский

Пров. Маркова

Гл.инж.пр. Черкасова

Н.контр. Рачкова

Бак

Лит. Лист 1 Листов 3

ГЛАВАПУ Мосгорисполкома МОСПРОМПРОЕКТ МАСТЕРСКАЯ N 6

Подл. и дата | Инв. N дубл. | Взам. инв. N | Подл. и дата | Инв. N подл.

Б1-00.000СБ

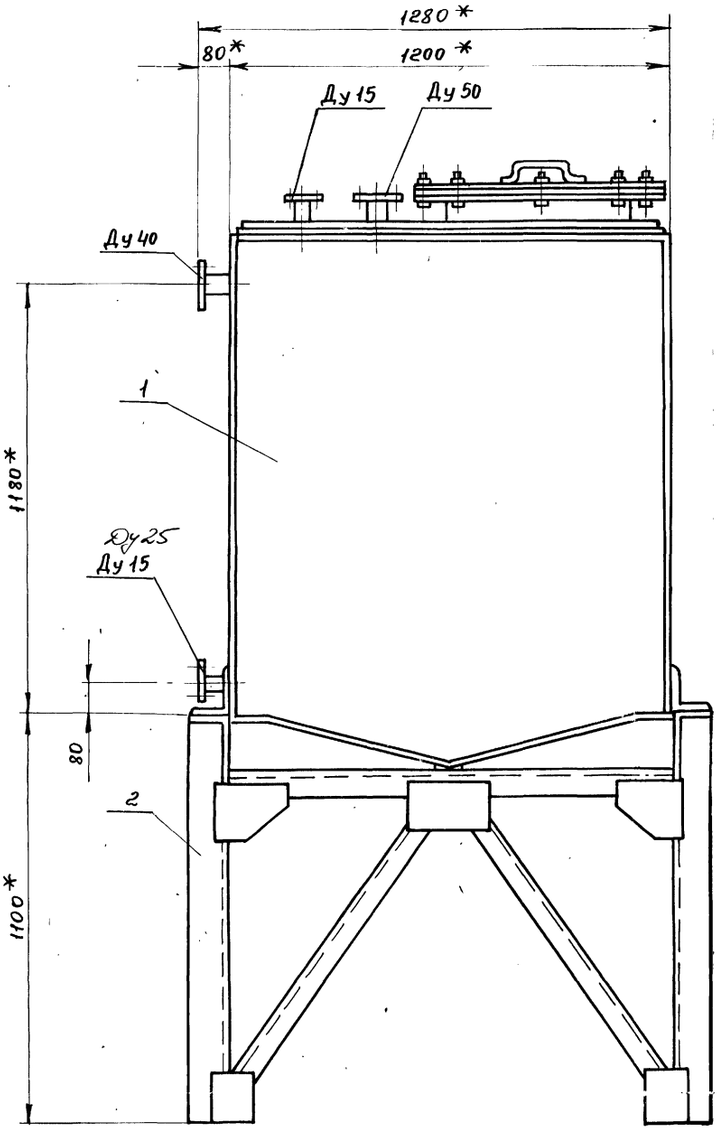

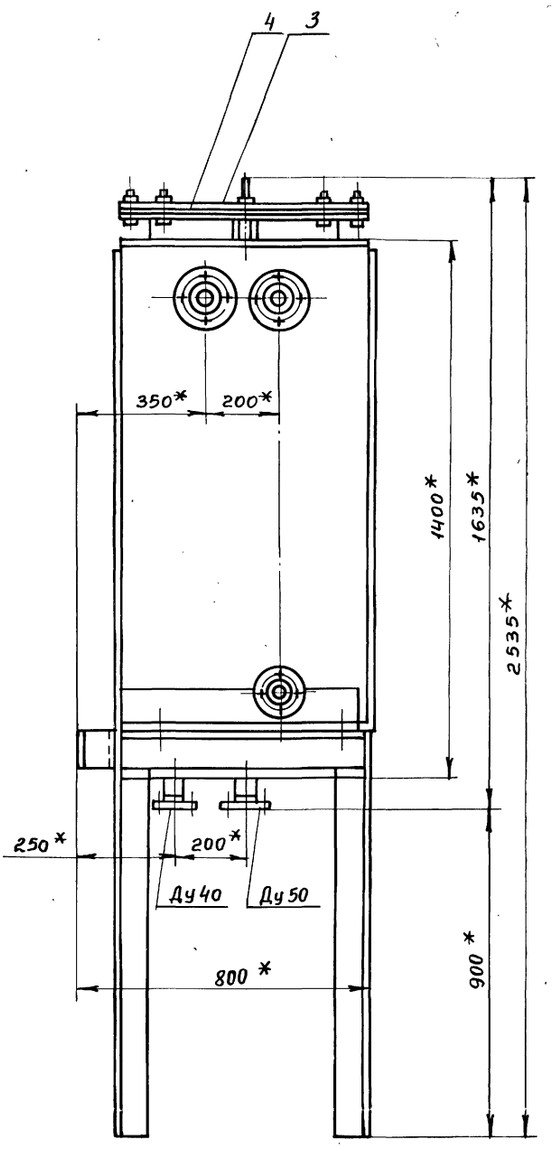

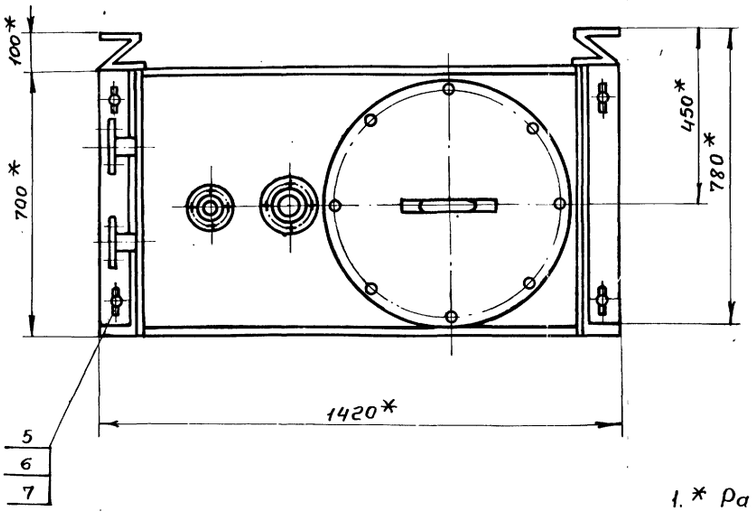

1. * Размеры для справок
2. Патрубки неиспользованные при монтаже заглушить.

Технические условия на изготовление баков смотри выпуск „0"

					Б1-00.000СБ		
Изм.	Лист	№ докум.	Подп.	Дата	Бак для топлива Б1 м³ Сборочный чертеж	Лит.	Масса	Масштаб
Разраб.		Черняевский					487	1:10
Пров.		Маркова				Лист	Листов 1	
Гл.инж.пр.		Черкасова				Главпромстройпроект Мосгорисполкома Моспромпроект мастерская №6		
Н.контр.		Рачкова						
Гл.констр.		Григорьев						
Гл.спец.		Виноградов						
Нач.маст.		Грибков						

Серия 07.900-1. Выпуск 1

Инв.№ подл. | Подп. и дата | Взам.инв.№ | Инв.№ дубл. | Подп. и дата

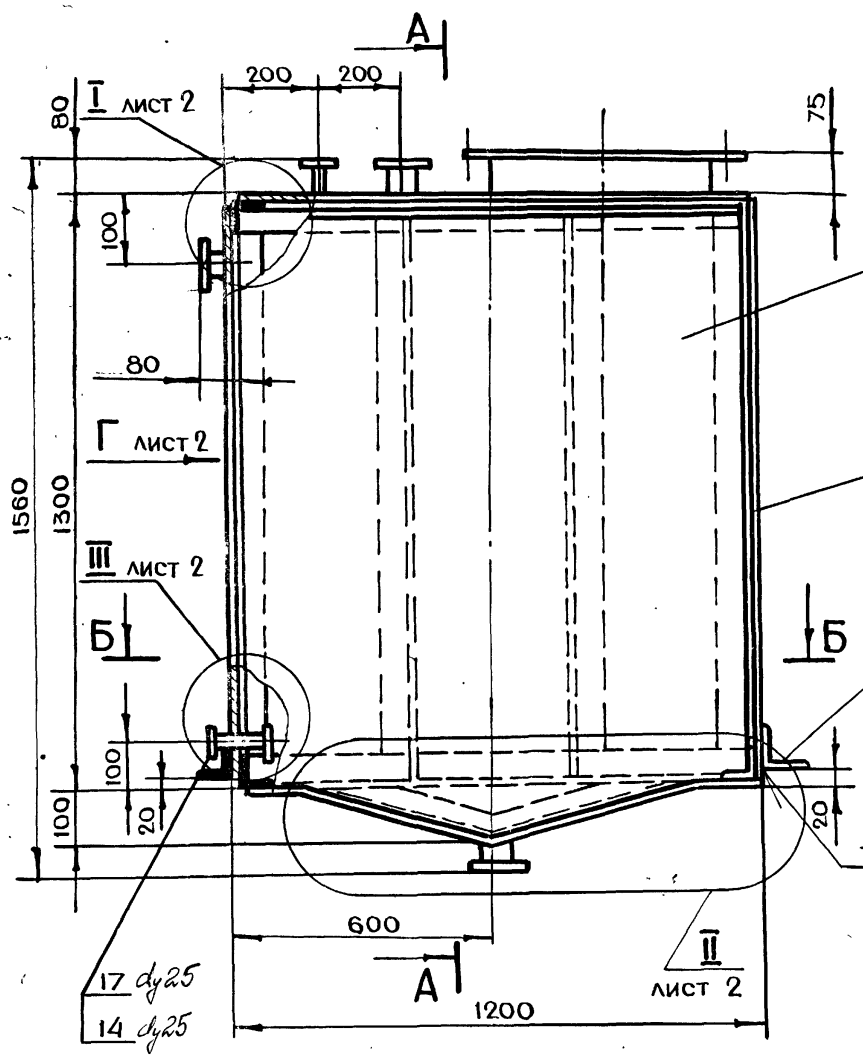

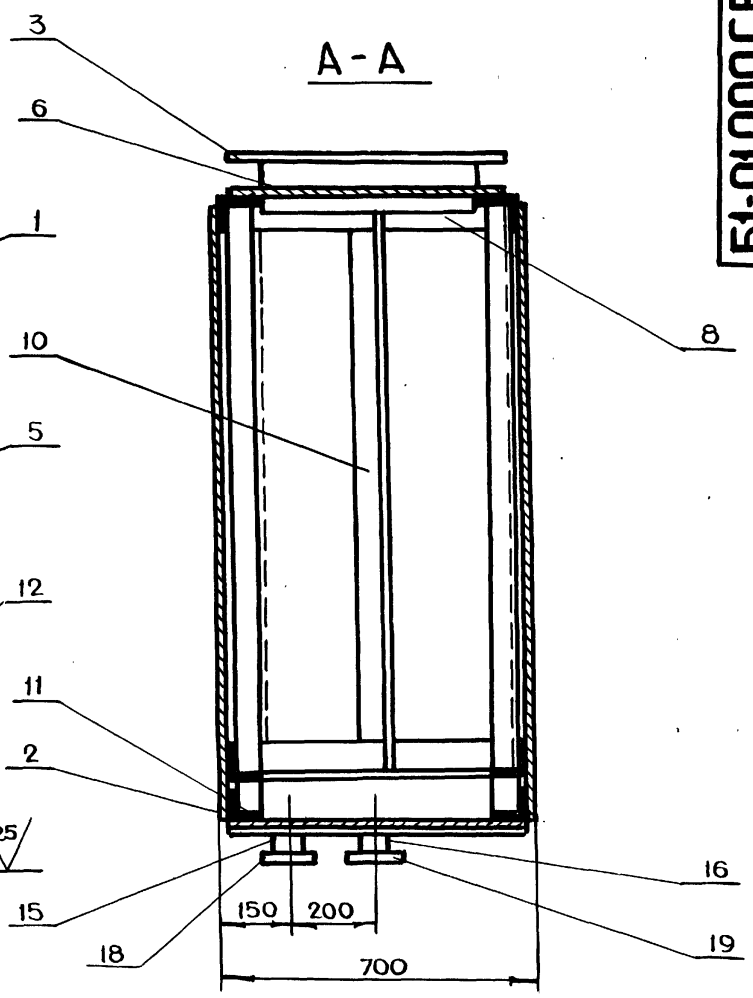

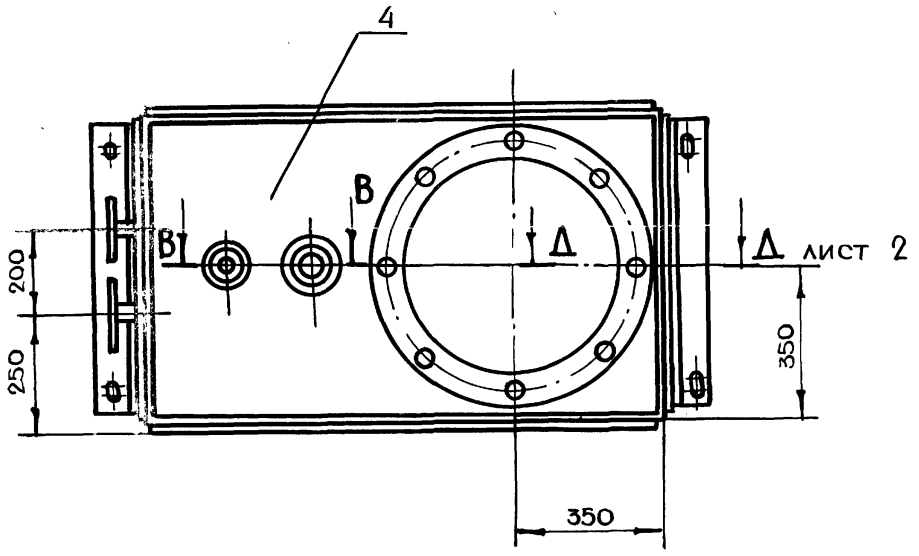

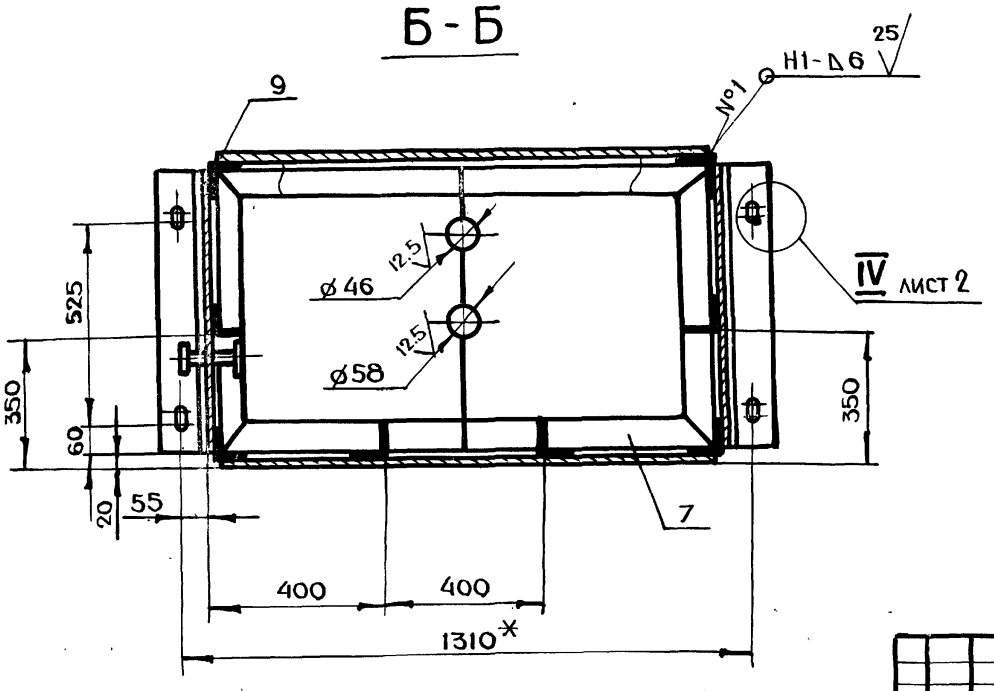

1. *Размеры для справок
2. $+t_2, -t_2, \pm \frac{t_2}{2}$
3. Сварку производить по ГОСТ 5264-80
4. Разметку и обработку отверстий под патрубки производить после приварки листов поз. 2,5,6 по размерам, указанным на чертеже
5. Сваренный бак подвергнуть испытанию на герметичность швов в соответствии с ГОСТом 3242-79
6. Подрезку уголков поз. 7,8,10,11 произвести по месту при сборке.

Изм.	Лист	N докум.	Подп.	Дата	Б1-01.000СБ
Разраб.		Чернявский			Бак Сборочный чертеж
Пров.		Маркова			Лит. / Масса 382 / Масштаб 1:10
Гл.инж.пр.		Черкасова			Лист 1 Листов 2
Н.контр.		Рачкова			ГлавАПУ Мосгорисполкома МОСПРОМПРОЕКТ Мастерская №6
Гл.констр.		Григорьев			
Гл.спец.		Бычков			
Нач.маст.		Грибков			

Серия 07.900-1 выпуск 1

Вид Г лист 1

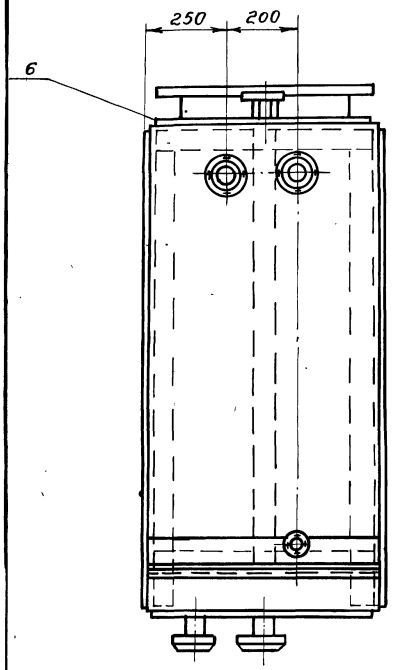

Д-Д
М 1:2 лист 1

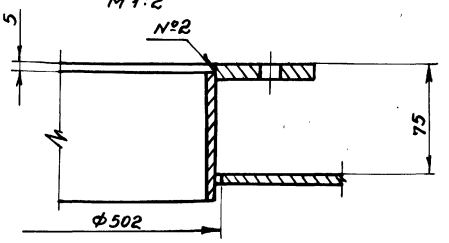

В-В
М 1:2 лист 1

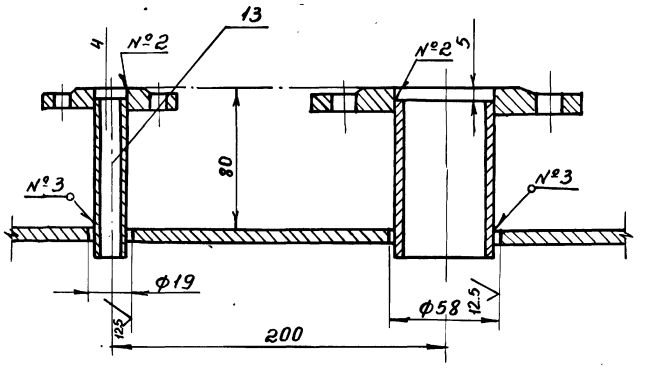

I
М 1:2 лист 1

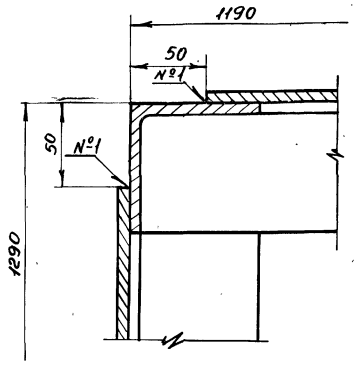

III
М 1:5 лист 1

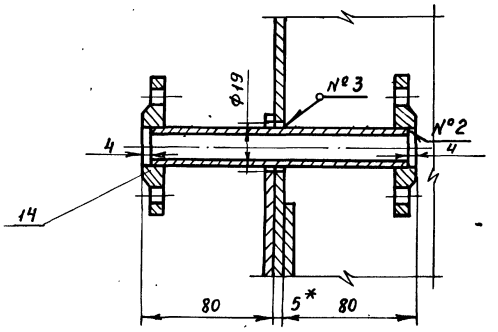

IV
М 1:1 лист 1

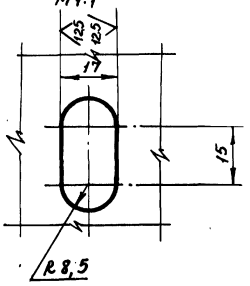

II
М 1:5 лист 1

Уголки подрезать по месту, приварить

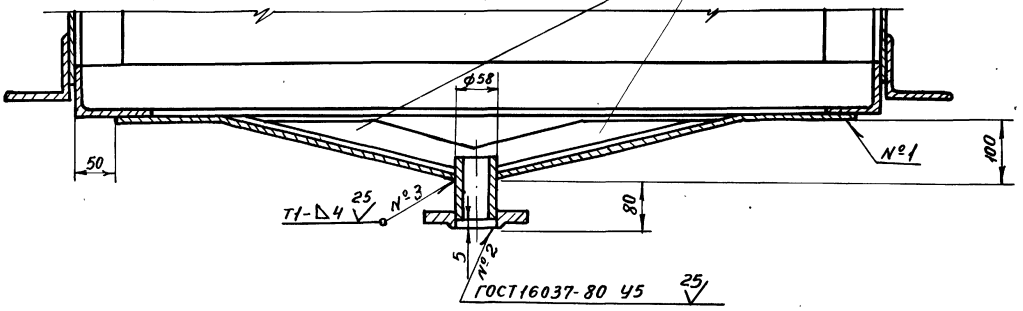

Серия 07.900-1 Выпуск 1

Инв.№ подл. | Подп. и дата | Взам.инв.№ | Инв.№ дубл. | Подпись и дата

61-01.006

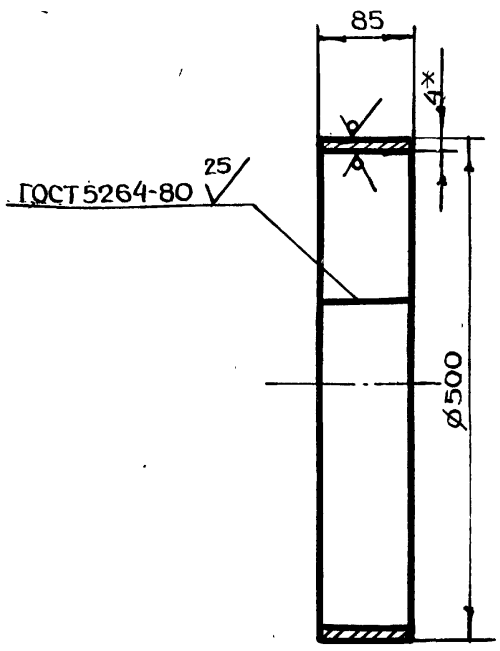

1. * Размер для справок
2. $-t_2$
3. Длина развертки L = 1580 мм

Изм	Лист	N докум.	Подп.	Дата	Б1-01.006			
Разраб.		Чернявский			Обечайка	Лит.	Масса	Масштаб
Пров.		Маркова					4.2	1:5
Гл.инж.пр.		Черкасова				Лист	Листов 1	
Н.контр.		Рачкова			Лист БПН4 ГОСТ 19903-74 / Ст3 ГОСТ 14637-79	ГлавАПУ Мосгорисполкома МОСПРОМПРОЕКТ Мастерская № 6		

Формат А4

61-01.002

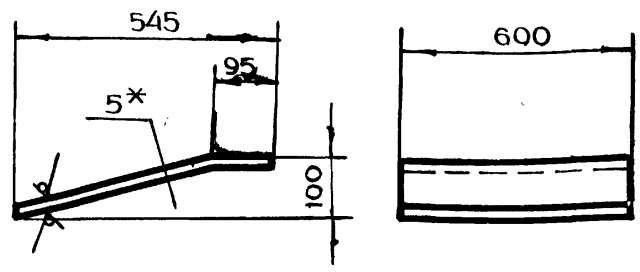

1. * Размер для справок
2. $-t_2$
3. Длина развертки L = 560 мм

Изм	Лист	N докум.	Подп.	Дата	Б1-01.002			
Разраб.		Чернявский			Лист гнутый	Лит.	Масса	Масштаб
Пров.		Маркова					13.0	1:10
Гл.инж.пр		Черкасова				Лист	Листов 1	
Н.контр.		Рачкова			Лист БПН5 ГОСТ 19903-74 / Ст3 ГОСТ 14637-79	ГлавАПУ Мосгорисполкома МОСПРОМПРОЕКТ Мастерская № 6		

Формат А4

Серия 01.700-1 Выпуск 1

61-01.003

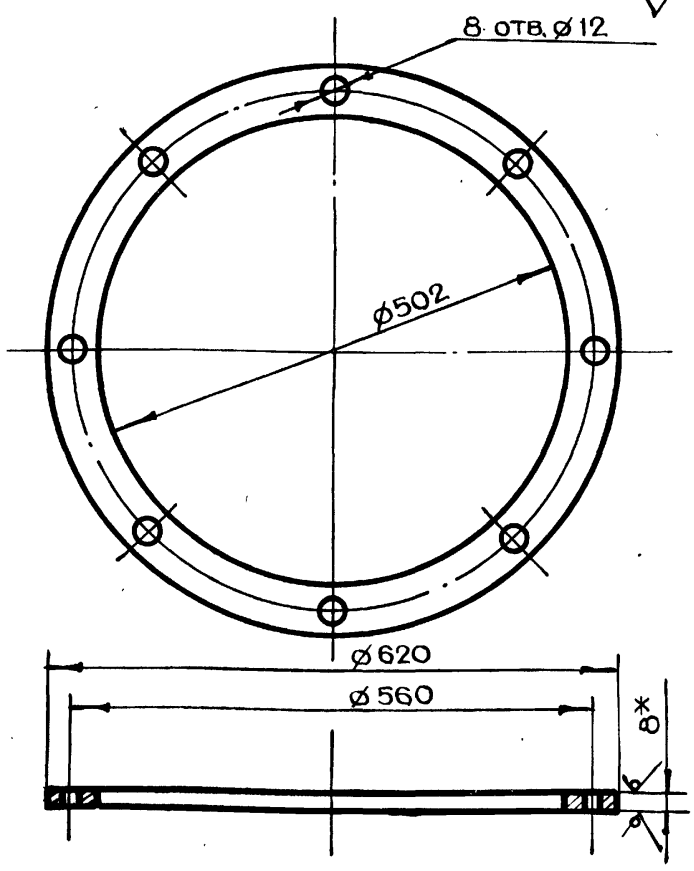

1. * Размер для справок
2. $+t_{2,} -t_{2,} \pm \frac{t_2}{2}$

Изм	Лист	N докум.	Подп.	Дата	Б1-01.003			
Разраб.		Чернявский			Фланец	Лит.	Масса	Масштаб
Пров.		Маркова					6.5	1:5
Гл.инж.пр.		Черкасова				Лист	Листов 1	
Н.контр.		Рачкова			Лист БПН8 ГОСТ 19903-74 / Ст3 ГОСТ 14637-79	ГлавАПУ Мосгорисполкома МОСПРОМПРОЕКТ Мастерская № 6		

Формат А4

61-01.001

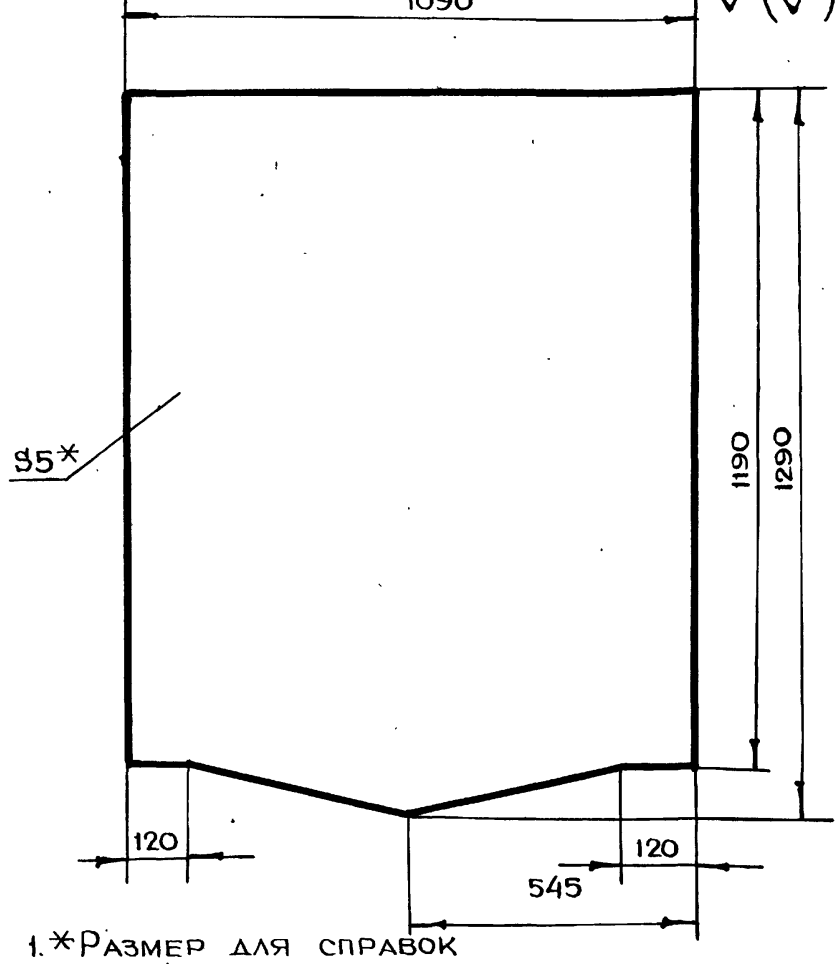

1. * Размер для справок
2. $-t_{2,} \pm \frac{t_2}{2}$

Изм	Лист	N докум.	Подп.	Дата	Б1-01.001			
Разраб.		Чернявский			Лист	Лит.	Масса	Масштаб
Пров.		Маркова					53	1:10
Н.контр.		Рачкова				Лист	Листов 1	
Гл.констр.		Григорьев			Лист БПН5 ГОСТ 19903-74 / Ст3 ГОСТ 14637-79	ГлавАПУ Мосгорисполкома МОСПРОМПРОЕКТ Мастерская № 6		
Гл.спец.		Бычков						
Нач.маст.		Грибков						

Формат А4

Инв. N подл. | Подп. и дата | Взам. инв. N | Инв. N дубл. | Подп. и дата

Б1-02.006

√(√)

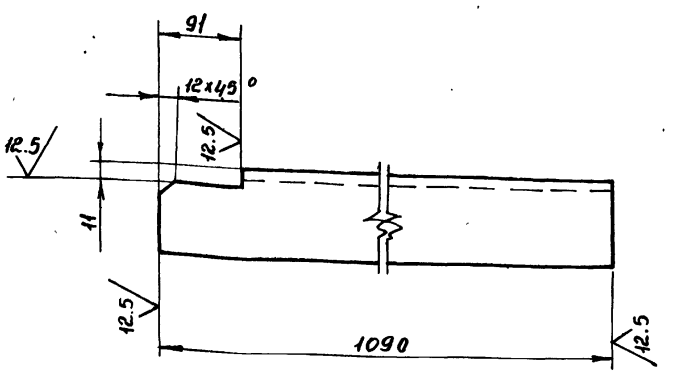

$-t_{2,} \pm \frac{t_2}{2}$

Изм.	Лист	N докум.	Подп.	Дата	Б1-02.006		
Разраб.		Чернявский			Уголок	Лит.	Масса 7.6	Масшт. 1:5
Пров.		Маркова						
Гл.инж.пр.		Черкасова				Лист	Листов 1
Н.контр.		Рачкова			Уголок Б-50х50х5 ГОСТ 8509-72 / Ст3сп ГОСТ 535-79	ГлавАПУ Мосгорисполкома Моспромпроект Мастерская №6	

Серия 07.900-1 Выпуск 1

Б1-02.008

√(√)

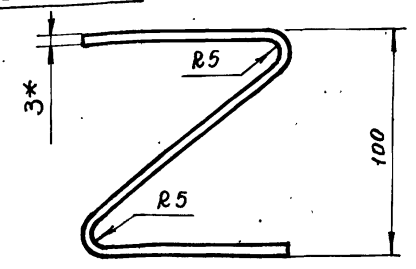

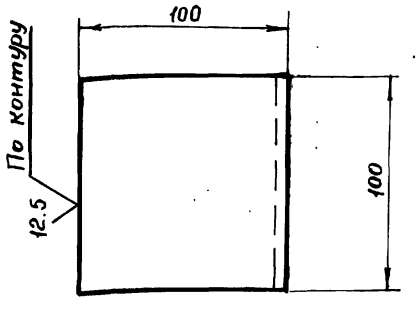

1. * Размер для справок
2. $-t_2$.
3. Развернутая длина L = 350 мм

Изм.	Лист	N докум.	Подп.	Дата	Б1-02.008		
Разраб.		Чернявский			Компенсатор	Лит.	Масса 0.8	Масшт. 1:2
Пров.		Маркова						
Гл.инж.пр.		Черкасова				Лист	Листов 1
Н.контр.		Рачкова			Лист БПНЗ ГОСТ 19903-74 / 3-IУ-СТ3 ГОСТ 16523-70	ГлавАПУ Мосгорисполкома Моспромпроект Мастерская №6	

Инв.№ подл. | Подп. и дата | Взам.инв.№ | Инв.№ дубл. | Подп. и дата

Пров. Ситчина 26.03.86г Кон. Фролова

Б1-01.005

√(√)

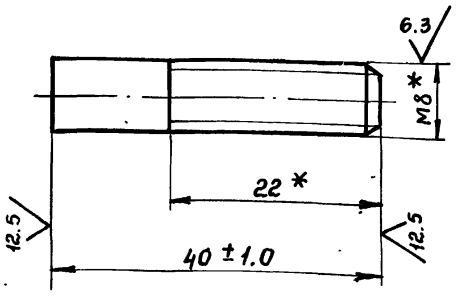

* Размеры для справок

Изм.	Лист	N докум.	Подп.	Дата	Б1-01.005		
Разраб.		Чернявский			Ось	Лит.	Масса 0.01	Масшт. 2:1
Пров.		Маркова						
Гл.инж.пр.		Черкасова				Лист	Листов 1
Н.контр.		Рачкова			Болт М8-6g х 45.58.01 ГОСТ 7798-70	ГлавАПУ Мосгорисполкома Моспромпроект Мастерская №6	
Гл.констр.		Григорьев					
Гл.спец.		Виноградов					
Нач.маст.		Грибков					

61-02.001

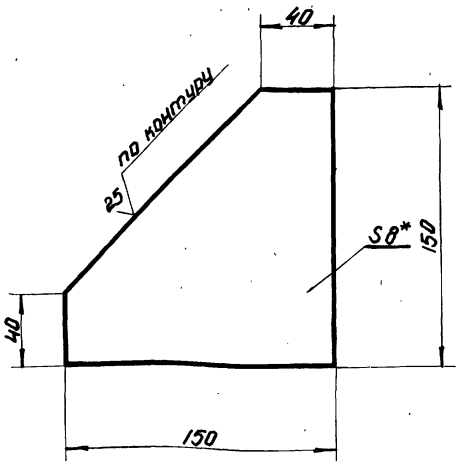

1. * Размер для справок.
2. $-t_2, \pm\frac{t_2}{2}$.

Изм.	Лист	№ докум.	Подп.	Дата
Разраб.		Чернявский	Чернявский	
Провер.		Маркова	Маркова	
Гл. инж. п.		Черкасова		
Н. контр.		Рачкова		

61-02.001

Ребро

Литера	Масса	Масштаб
	0,6	1:2

Лист | Листов 1

Лист БПН 8 ГОСТ 19903-74 / Ст.3 ГОСТ 14637-79

Глав АПУ Мосгорисполкома Моспромпроект Мастерская № 6

Копировал: Формат А4

Инв. № под. | Подпись и дата | Взам. инв. № | Инв. № дуб. | Подпись и дата

61-03.001

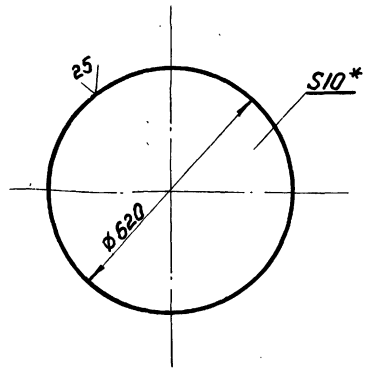

1. * Размер для справок.
2. $-t_2$

Изм.	Лист	№ докум.	Подп.	Дата
Разраб.		Чернявский	Чернявский	
Провер.		Маркова	Маркова	
Гл. инж. п.		Черкасова		
Н. конт.		Рачкова		

61-03.001

Крышка

Литера	Масса	Масштаб
	23,7	1:10

Лист | Листов 1

Лист БПН-10 ГОСТ 19903-74 / Ст.3 ГОСТ 14637-79

Глав АПУ Мосгорисполкома Моспромпроект Мастерская № 6

Копировал: Формат А4

Инв. № под. | Подпись и дата | Взам. инв. № | Инв. № дуб. | Подпись и дата

61-02.000

Серия 07.900-1 выпуск 1

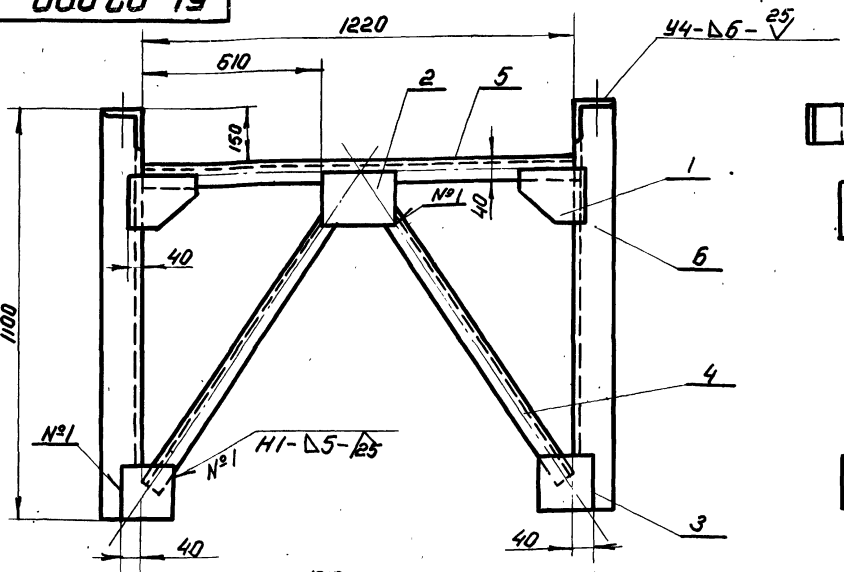

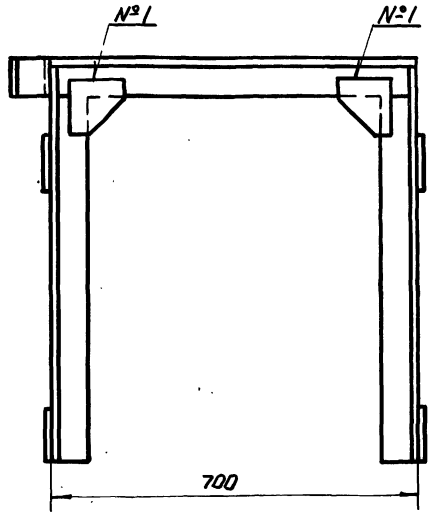

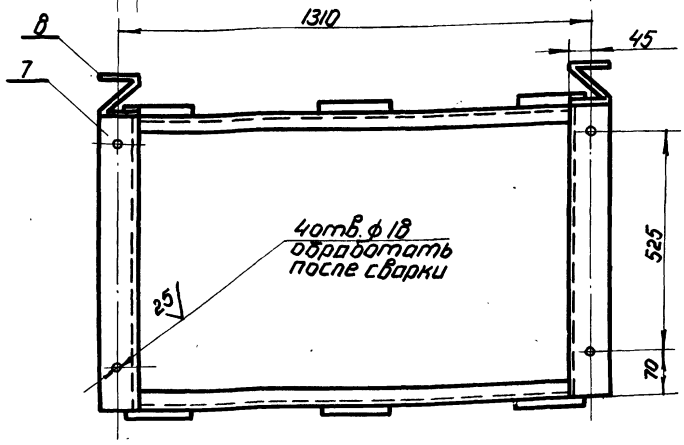

1. * Размеры для справок.
2. $+t_2, -t_2, \pm\frac{t_2}{2}$.
3. Сварку производить по ГОСТ 5264-80.

Изм.	Лист	№ докум.	Подп.	Дата
Разраб.		Чернявский	Чернявский	
Пров.		Маркова	Маркова	
Гл. инж. п.		Черкасова		
Н. контр.		Рачкова		
Гл. конс.		Григорьев		
Гл. спец.		Бычков		
Нач. м.		Грибков		

61-02.000 СБ

Рама

Сборочный чертеж

Литера	Масса	Масштаб
	70	1:10

Лист | Листов 1

Глав АПУ Мосгорисполкома Моспромпроект Мастерская № 6

Инв. № под. | Подпись и дата | Взам. инв. № | Инв. № дуб. | Подпись и дата

Копировал: Формат А2

Б1-03.002

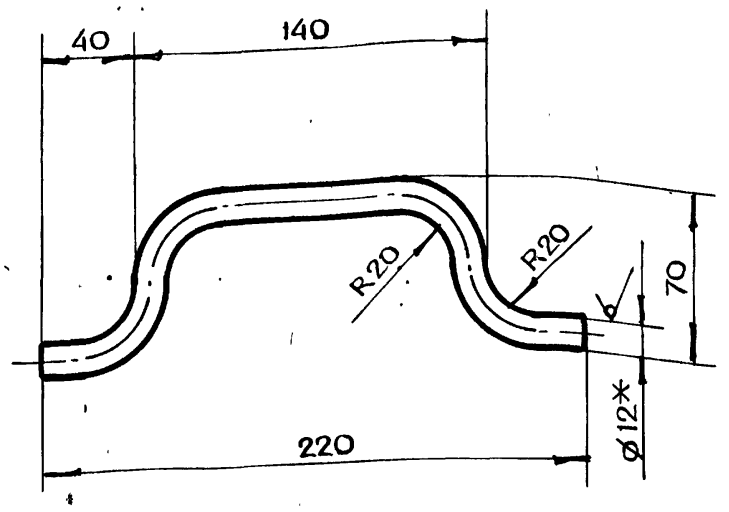

25 √(√)

1. *Размер для справок
2. $-t_{2,} \pm \frac{t_2}{2}$
3. Длина развертки L = 291 мм

Изм	Лист	N докум.	Подп.	Дата	Б1-03.002			
Разраб.		Помазкова			Ручка	Лит.	Масса	Масштаб
Пров.		Маркова					0.25	1:2
Гл.инж.пр.		Черкасова				Лист	Листов 1	
Н.контр.		Рачкова			Круг В12 ГОСТ2590-71 / Ст3 ГОСТ535-79	Главапу Мосгорисполкома МОСПРОМПРОЕКТ Мастерская №6		

Формат А4

Б1-00.001

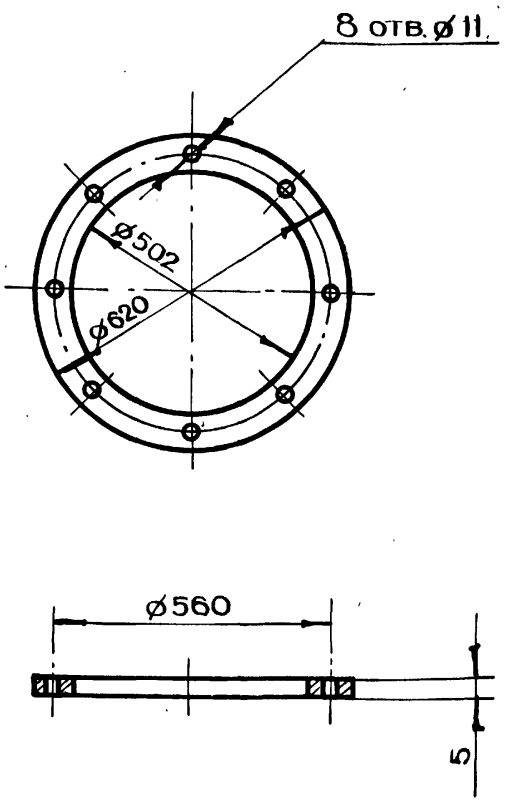

Изм	Лист	N докум.	Подп.	Дата	Б1-00.001			
Разраб.		Чернявский			Прокладка	Лит.	Масса	Масштаб
Пров.		Маркова					0.4	1:10
Гл.инж.пр.		Черкасова				Лист	Листов 1	
Н.контр.		Рачкова			Паронит ПОН ГОСТ 481-80	Главапу Мосгорисполкома МОСПРОМПРОЕКТ Мастерская №6		

Формат А4

Серия 07.900-1 выпуск 1

Б1-03.000СБ

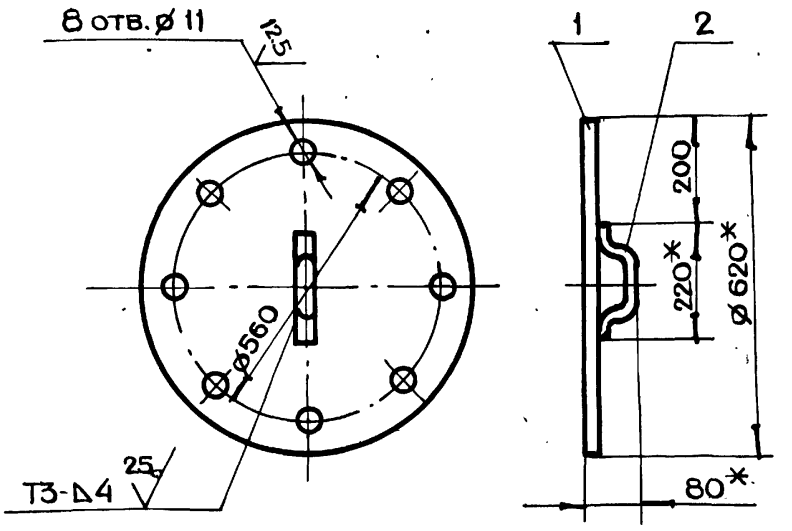

1. *Размеры для справок
2. $+t_{2,} -t_{2,} \pm \frac{t_2}{2}$
3. Сварку производить по ГОСТ 5264-80

Изм	Лист	N докум.	Подп.	Дата	Б1-03.000СБ			
Разраб.		Чернявский			Крышка Сборочный чертеж	Лит.	Масса	Масштаб
Пров.		Черкасова					24	1:10
Гл.инж.пр.		Черкасова				Лист	Листов 1	
Н.контр.		Рачкова				Главапу Мосгорисполкома МОСПРОМПРОЕКТ Мастерская №6		
Гл.констр.		Григорьев						
Гл.спец.		Виноградов						
Нач.маст.		Грибков						

Формат А4

gost.e-ecolog.ru