ТИПОВОЙ ПРОЕКТ

252-4-30

ДЕТСКАЯ ГОРОДСКАЯ ПОЛИКЛИНИКА НА 300 ПОСЕЩЕНИЙ В СМЕНУ

АЛЬБОМ 8

ГЛАВНЫЙ КОРПУС

МОНТАЖНЫЕ УЗЛЫ, ДЕТАЛИ И ИЗДЕЛИЯ САНИТАРНО-ТЕХНИЧЕСКИЕ

gost.e-ecolog.ru

ТИПОВОЙ ПРОЕКТ
252-4-30
ДЕТСКАЯ ГОРОДСКАЯ ПОЛИКЛИНИКА НА 300 ПОСЕЩЕНИЙ В СМЕНУ
ГЛАВНЫЙ КОРПУС
АЛЬБОМ 8
СОСТАВ ПРОЕКТА:

АЛЬБОМ 1 ЧАСТЬ 1 - ГЛАВНЫЙ КОРПУС, АРХИТЕКТУРНО-СТРОИТЕЛЬНЫЕ ЧЕРТЕЖИ НИЖЕ О.[illegible]
АЛЬБОМ 1 ЧАСТЬ 2 - КРЫТЫЙ БАССЕЙН, АРХИТЕКТУРНО-СТРОИТЕЛЬНЫЕ ЧЕРТЕЖИ; ТЕХНОЛОГИЧЕСКИЕ ЧЕРТЕЖИ; ОТОПЛЕНИЕ, ВЕНТИЛЯЦИЯ, ВОДОПРОВОД, КАНАЛИЗАЦИЯ, ТЕПЛОСНАБЖЕНИЕ
АЛЬБОМ 2 ЧАСТЬ 1 - ГЛАВНЫЙ КОРПУС, АРХИТЕКТУРНО-СТРОИТЕЛЬНЫЕ ЧЕРТЕЖИ ВЫШЕ О.000
АЛЬБОМ 2 ЧАСТЬ 2 - КРЫТЫЙ БАССЕЙН, ЧЕРТЕЖИ ЗАДАНИЯ ЗАВОДУ ИЗГОТОВИТЕЛЮ ЩИТОВ АВТОМАТИКИ
АЛЬБОМ 3 ЧАСТЬ 1 - ГЛАВНЫЙ КОРПУС, ТЕХНОЛОГИЧЕСКИЕ ЧЕРТЕЖИ
АЛЬБОМ 3 ЧАСТЬ 2 - КРЫТЫЙ БАССЕЙН, СМЕТЫ
АЛЬБОМ 4 - ГЛАВНЫЙ КОРПУС, САНИТАРНО-ТЕХНИЧЕСКИЕ ЧЕРТЕЖИ; ОТОПЛЕНИЕ, ВЕНТИЛЯЦИЯ, ВОДОПРОВОД, КАНАЛИЗАЦИЯ, ТЕПЛОСНАБЖЕНИЕ
АЛЬБОМ 5 - ГЛАВНЫЙ КОРПУС, ЭЛЕКТРОТЕХНИЧЕСКИЕ ЧЕРТЕЖИ: ЭЛЕКТРООСВЕЩЕНИЕ, ЭЛЕКТРООБОРУДОВАНИЕ, УСТРОЙСТВО СВЯЗИ, АВТОМАТИКА
АЛЬБОМ 6 - ГЛАВНЫЙ КОРПУС, ИЗДЕЛИЯ ЗАВОДСКОГО ИЗГОТОВЛЕНИЯ
АЛЬБОМ 7 - ГЛАВНЫЙ КОРПУС, ЧЕРТЕЖИ ЗАДАНИЯ ЗАВОДУ ИЗГОТОВИТЕЛЮ ЩИТОВ АВТОМАТИКИ
АЛЬБОМ 8 - ГЛАВНЫЙ КОРПУС, МОНТАЖНЫЕ УЗЛЫ И ДЕТАЛИ САНТЕХНИЧЕСКИЕ
АЛЬБОМ 9.84 - ГЛАВНЫЙ КОРПУС, СМЕТЫ ТОМ I (ЧАСТИ 1,2) ТОМ II (ХОЗЯЙСТВЕННО-БЫТОВЫЕ ПОМЕЩЕНИЯ)
АЛЬБОМ 10 - ГЛАВНЫЙ КОРПУС, ПРОЕКТНАЯ ДОКУМЕНТАЦИЯ НА ПЕРЕВОД ХОЗЯЙСТВЕННО-БЫТОВЫХ ПОМЕЩЕНИЙ ПОДВАЛА ГЛАВНОГО КОРПУСА, ПРИСПОСАБЛИВАЕМЫХ ПОД П.Р.У.
АЛЬБОМ 11 - ВЕДОМОСТИ ПОТРЕБНОСТИ В МАТЕРИАЛАХ./ГЛАВНЫЙ КОРПУС/
АЛЬБОМ 12 - ВЕДОМОСТИ ПОТРЕБНОСТИ В МАТЕРИАЛАХ./КРЫТЫЙ БАССЕЙН/
АЛЬБОМ 13 - ВЕДОМОСТИ ПОТРЕБНОСТИ В МАТЕРИАЛАХ./ВАРИАНТ С ХОЗЯЙСТВЕННО-БЫТОВЫМИ ПОМЕЩЕНИЯМИ ПОДВАЛА/

ТЕХНИЧЕСКИЙ ПРОЕКТ УТВЕРЖДЕН МИНИСТЕРСТВОМ ЗДРАВООХРАНЕНИЯ СССР
ПРИКАЗ N 267 ОТ 14 ДЕКАБРЯ 1979Г
РАБОЧИЕ ЧЕРТЕЖИ ВВЕДЕНЫ В ДЕЙСТВИЕ ИНСТИТУТОМ „ГИПРОНИИЗДРАВ"
ПРИКАЗ № 42 ОТ 31 МАРТА 1981Г.

РАЗРАБОТАН ПРОЕКТНЫМ ИНСТИТУТОМ ГИПРОНИИЗДРАВ

ГЛАВНЫЙ ИНЖЕНЕР ИНСТИТУТА Я.М. РОЗЕНБЕРТ
РУКОВОДИТЕЛЬ АСМ-3 Ю.В. КОРОСТЕЛЕВ
ГЛАВНЫЙ АРХИТЕКТОР ПРОЕКТА И.Л. ГУРЕНИЧ

Привязан:

Инв.№

Ведомость рабочих чертежей основного комплекта (начало)

Лист	Наименование	Стр.	Примечание
1	Общие данные (начало)	2	
2	Общие данные (окончание)	3	
3	Железобетонные отопительные панели	4	
	Указания по изготовлению		
4	Железобетонные отопительные панели	5	
	Указания по монтажу и установке		
5	Железобетонные отопительные панели со	6	
	сварными регистрами. Номограммы для		
	определения поверхности нагрева греющих		
	бетонных панелей		
6	Железобетонные отопительные панели со	7	
	сварными регистрами. Технические данные		
	при двухтрубной системе отопления		
7	Железобетонные отопительные панели со	8	
	сварными регистрами. Подоконная панель		
	ПГ-1.0; ПГ-1.5; ПГ-2.0; ПГ-2.5; ПГ-3.0		
8	Железобетонные отопительные панели со	9	
	сварными регистрами. Установка подокон-		
	ной отопительной панели ПГ при однотрубной		
	системе отопления у наружной стеновой панели		
9	Железобетонные отопительные панели со	10	
	сварными регистрами. Перегородочная па-		
	нель ПВ-0.8; ПВ-1.3; ПВ-2.4		
10	Железобетонные отопительные панели со	11	
	сварными регистрами. Перегородочная панель ПВ-1.3; ПВ-0.8; ПВ-2.4. Деталь Д-3		
11	Железобетонные отопительные панели со	12	
	сварными регистрами. Узлы I и II		
12	Железобетонные отопительные панели со	13	
	сварными регистрами. Детали Д-1 и Д-2		
13	Воздухосборники. Общий вид	14	
14	Гильзы и вставки для технических термометров	15	
15	Размещение кючков для измерения давления	16	
16	Панели установочные для фильтров ячейковых типа ФЯ	17	
17	Панели установочные для фильтров ячейковых типа ФЯ	18	
18	Узел фланца в сборе	19	
19	Узел фланца в сборе	20	
20	Узел фланца	21	
21	Гипсоотстойник. Сборочный чертеж	22	
22	Гипсоотстойник. Спецификация	23	

Рук.АСМ	Коростелев		
Гл.инж.м.	Кармин		
Н.контр.	Назарова		
ГИП	Бокова		
ГИП	Веледницкий		
Вед.инж.	Коровина		

252-4-30

Общие данные (начало)

Стадия	Масса	Масштаб
Р		Б/М
Лист 1	Листов 44	

ГИПРОНИИЗДРАВ

Копировал: Шушакова

Формат А2

Инв.№ подл. | Подпись и дата | Взам.инв.№

Альбом 8

Ведомость рабочих чертежей основного комплекта (окончание)

Лист	Наименование	Стр.	Примечание
23	Бак для охлаждения конденсата от автоклава	24	
24	Бак для охлаждения конденсата от автоклава	25	
	Спецификация		
25	Звено асбестоцементных воздуховодов	26	
	Узел I, Узел II, Узел III		
26	Звено асбестоцементных воздуховодов	27	
	Спецификация		
27	Звено асбестоцементных воздуховодов	28	
	Примечания		
28	Патрубок закладной 600×1000	29	
29	Патрубок закладной 1000×1600	30	
30	Вытяжной зонт 1100×600	31	
31	Узел присоединения вытяжной решетки 150×150	32	
	к асбоцементной трубе		
32	Форкамера 800×500 к шумоглушителю систем В5; В3	33	
33	Форкамера 2000×1500 к шумоглушителю системы П1	34	
34	Форкамера 800×500 к шумоглушителю системы В3; В5	35	

Лист	Наименование	Стр.	Примечание
35	Форкамера 800×500 к шумоглушителю системы В13	36	
36	Форкамера 800×1000 к шумоглушителю системы В4, П3	37	
37	Форкамера 800×1000 к шумоглушителю системы В4Ч	38	
38	Форкамера 800×1000 к шумоглушителю системы В3	39	
39	Форкамера 800×1000 к шумоглушителю системы В3	40	
40	Форкамера 800×500 к шумоглушителю системы В5	41	
41	Форкамера 800×1000 к шумоглушителю системы В4	42	
42	Форкамера 2000×1500 к шумоглушителю системы П1	43	
43	Форкамера 800×500 к шумоглушителю системы П2	44	

		252-4-30	ОВУ
Рук. АСМ	Коростелев	Общие данные (окончание)	Стадия: Р; Масса: ; Масштаб: Б/М
Гл. инж. м.	Кармин		Лист 2; Листов 44
Н. контр.	Назарова		ГИПРОНИИЗДРАВ
ГИП	Попова		
ГИП	Белединицкий		
Вед. инж.	Коровина		

Копировал: Па

Инв. № подл. | Подпись и дата | Взам. инв. №

Указания по изготовлению отопительных панелей

1. Панели для подъема их и установки на этажах снабжаются петлями из круглой стали ф 6, которые своими концами соединяются с арматурным каркасом и трубами панели.
2. Регистры изготовляются из газовых труб ф 20.
3. Гнутье труб должно обеспечить отсутствие морщин и вмятин на регистрах.
4. Соединение концов труб в регистрах производится на сварке с помощью муфт, края которых привариваются к наружной поверхности соединяемых труб (рис.2 лист. ОВУ-6)
5. Для обеспечения заданных размеров регистра и уклона труб в нем арматурные прутки жесткости рекомендуется приварить к регистру в кондукторе.
6. Для присоединения подводок к панелям на сгонах на концах регистра на подводящей и обратной трубах привариваются муфты с внутренней резьбой, как это показано на рис.1 (лист ОВУ-6).
7. Для устранения засорения регистров после их опрессовки под давлением 10 ати в муфты ввертываются пробки, которые удаляются лишь после установки панели на место при присоединении к трубопроводу.
   Длина части пробки не имеющей резьбы, должна быть $\geqslant$ 5 мм.
8. На всех панелях на обратной трубе устанавливается кран двойной регулировки. Отверстия в панели для крана закрываются двумя крышками на винтах, как это показано на чертеже.
9. При изготовлении регистров принимаются следующие допуски:
   на расстояние между выпускными трубами $\pm$ 3,5 мм, а остальные размеры $\pm$ 1 мм.
   Отступление от проектных размеров регистров не должно уменьшить уклон труб, который должен быть не менее 5 мм на 1 п.м.
10. Регистры перед укладкой в опалубку очищаются от окалины и ржавчины.
11. Бетон для отопительных панелей может приготовляться с заполнителем крупностью до 20 мм. Марка бетона не менее 150 кг/см^2, в остальном он должен удовлетворить требованиям предъявляемым к бетону для тонкостенных изделий.
12. При изготовлении панелей в металлических или деревянных формах пропарка панелей производится в пропарочных камерах.
    При изготовлении панелей в бетонных матрицах прогрев бетона осуществляется непосредственно в формах, для чего в бетон матриц заделываются трубы, по которым пропускается горячая вода или пар.
13. В целях облегчения выемки панелей из форм, поверхность последних перед бетонировкой смазывается жидким глиняным раствором или смазочным составом, представляющим собой смесь отработанного машинного масла с глиной.
14. Панели должны иметь гладкую теплоотдающую поверхность без трещин, раковин, вмятин, царапин, требующую шпаклевку лишь при изготовлении в деревянной форме или при отливке лицевой поверхностью вверх.
15. Кромки панелей должны быть правильной формы. Отколы допускаются в количестве не более 3 штук на одну грань и при условии, что каждый из откола имеет толщину $<$ 10 мм.
16. На лицевой теплоотдающей поверхности панели ставится несмываемой краской марка панели
17. При укладке панелей друг на друга между ними размещаются деревянные прокладки во избежание откола при транспортировке и хранении.
18. Габариты панелей должны соответствовать проектным с допуском $\pm$ 5 мм.

		252-4-30	ОВУ
Рук. АСМ	Коростелев	Железобетонные отопительные панели. Указания по изготовлению.	Стадия: Р; Масса: ; Масштаб: б/м
Гл.инж.М.	Кармин		Лист 3; Листов
Н.контр.	Коровина		Гипрониздрав
ГИП	Попова		
Вед.инж.	Коровина		
Инженер.	Балдачева		

Копировал: Балдачева

Инв.№ подл. | Подп. и дата | Взам. инв.№

Указания по установке подоконных отопительных панелей

1. Панели с земли к месту установки поднимаются краном. Для максимального использования крана рекомендуется при подъеме панелей пользоваться специальной траверсой, обеспечивающей подъем за один раз нескольких панелей.
2. Панели устанавливаются непосредственно на перекрытие
3. Термоизоляция из минераловатной плиты за панелями укладывается непосредственно после их установки с предварительной тщательной очисткой строительного мусора из пространства для укладки изоляции.
4. Штукатурка внутренней поверхности стен в зависимости от расположения панели в толще стены, может быть на одном уровне с лицевой поверхностью панели, глубже этой поверхности и, наоборот, выступать за ее пределы. Во всех случаях необходима разделка шва соприкосновения штукатурки с панелью.
5. Лицевая поверхность панели может окрашиваться клеевой или масляной красками, а также облицовываться глазурованной плиткой (операционные, родовые, наркозные).

Указания по установке перегородочных отопительных панелей.

1. После укладки перекрытия этажа производится установка отопительных панелей одновременно с монтажом перегородок.
2. Перед установкой панелей необходимо в соответствующих местах на перекрытии сделать подготовку из цементного раствора
3. После установки отопительных панелей, последние связываются при помощи подводок с стояками. Затем производится заделка щелей по всему периметру панелей.
4. Заделка щелей между отопительной панелью и наружной стеной, перекрытием и перегородкой производится путем проконопачивания жгутом из пряди, смоченной в цементном растворе, с последующей зачеканкой асбоцементом.

Указания по монтажу системы отопления.

1. Подводки к панелям присоединяются после их окончательной установки.
2. Для обеспечения нужного уклона в подводках, необходимо, чтобы длина подводок была не менее 30 см (лист ОВУ-8).
3. Гидравлическая опрессовка системы производится до закрытия и изоляции трубопровода на давление, превышающее на 2 атм. рабочее давление в системе, однако, не более чем на 10 атм. В течение 30 мин за время испытания падение давления по манометру не допускается.
4. Во время испытания на гидравлическую плотность должны быть осмотрены все соединения и отмечены дефекты.
5. После устранения дефекта производится повторное гидравлическое испытание системы и пробные топки.
6. В процессе пробных топок производится тепловая регулировка системы

		252-4-30	ОВУ
Рук.АСМ	Коростелев	Железобетонные отопительные панели. Указания по монтажу и установке.	Стадия: Р; Масса: ; Масштаб: Б/м
Гл.инж.м	Кармин		Лист 4; Листов
Н.контр.	Коровина		ГИПРОНИИЗДРАВ
ГИП	Попова		
Вед.инж.	Коровина		
Инженер	Балалуева		

Инв.№ подл. | Подп. и дата | Взам.инв.№

Для панелей с односторонней теплоотдачей

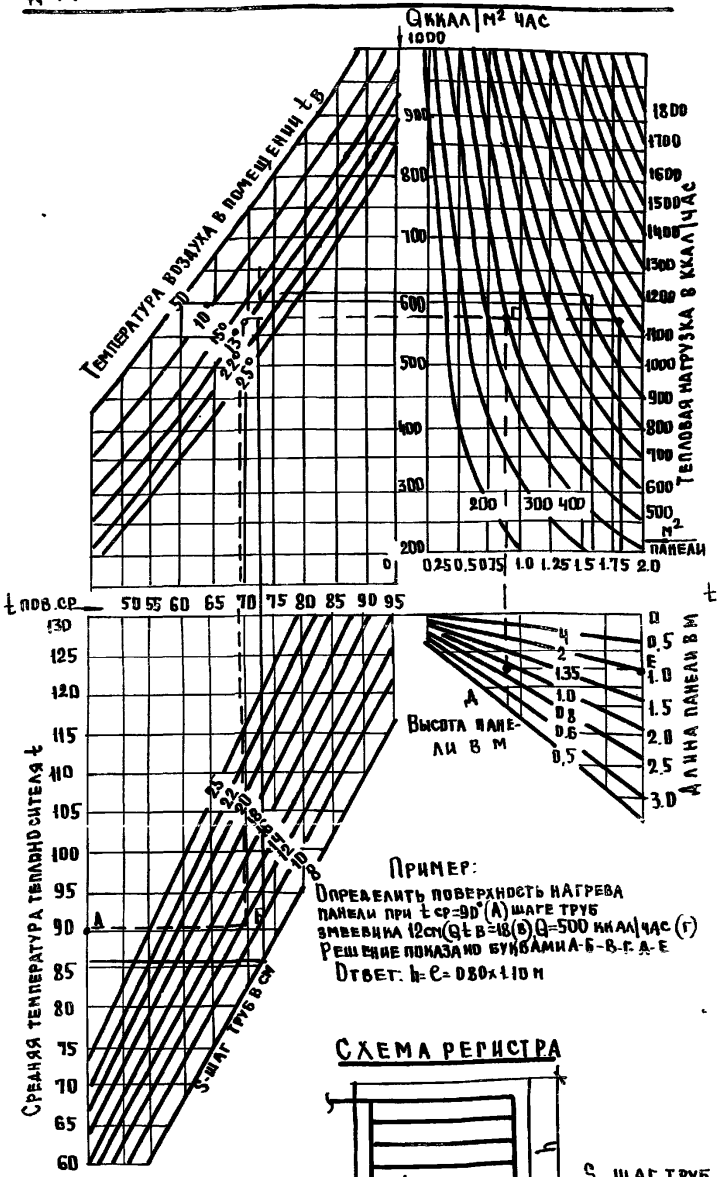

Для панелей с двухсторонней теплоотдачей

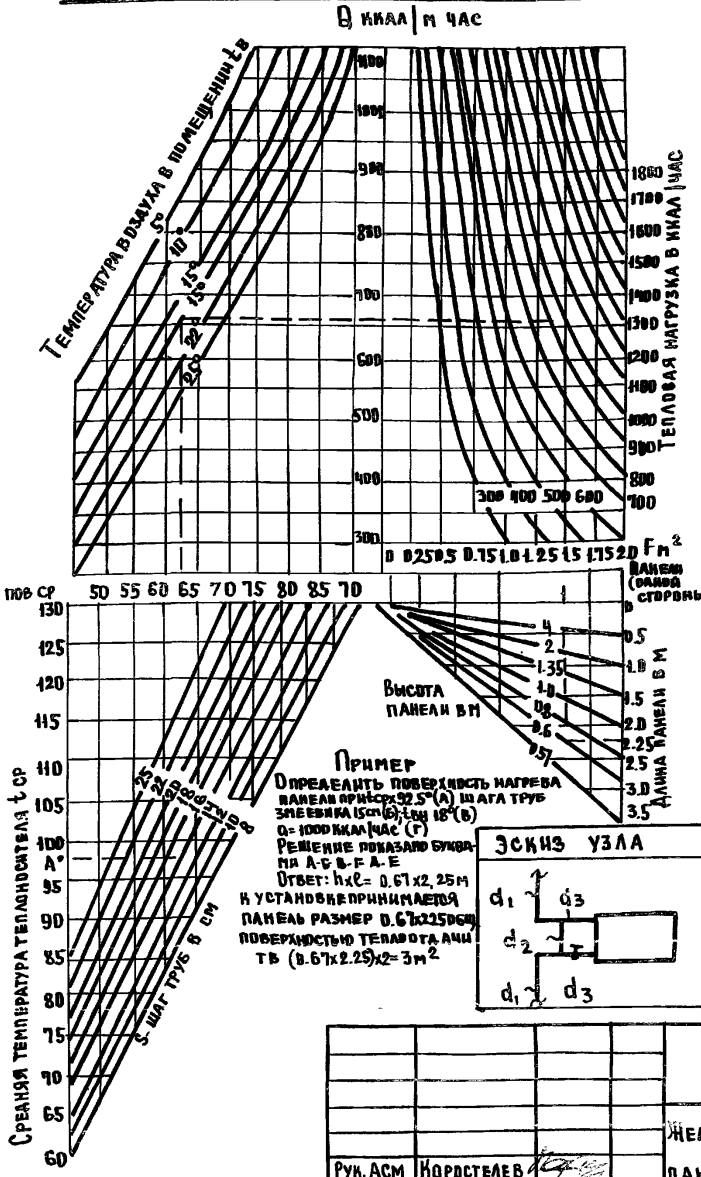

Формулы для расчета

$$t_{ср} = t_{вх} - \frac{Q}{2}$$

$$\theta = \frac{Q_{пр}}{\alpha \cdot G_{ст}}$$

$$t_{вх} = t_{г} - \frac{\Sigma^{n} Q}{G_{ст}}$$

$t_{ср}$ – средняя температура воды в приборе, °С

$t_{вх}$ – температура воды при входе в рассчитываемый прибор °С

θ – перепад температуры воды в приборе °С

$Q_{пр}$ – тепловая нагрузка прибора, ккал/час

α – коэффициент затекания воды в прибор

$G_{ст}$ – количество воды протекающей через стояк кг/ч

$t_{г}$ – температура подающей воды в системе отопления °С

ΣQ – суммарная тепловая нагрузка приборов, расположенных выше рассчитываемого прибора ккал/час

Эскиз узла

Условный диаметр d труб			Значение α при скорости воды в стояку			
d_1	d_2	d_3	0.1	0.2	0.3	0.4
20	15	20	0.65	0.6	0.54	0.52
25	20	15	0.26	0.2	0.19	0.18
20	15	15	0.45	0.42	0.39	0.37
15	15	15	0.52	0.46	0.43	0.43

Схема регистра

S- шаг труб

Рук. АСМ	Коростелев	
Гл. инж. м	Кармин	
Н. контроль	Коровина	
ГИП	Попова	
Вед. инж.	Коровина	
Инженер	Балалуева	

252-4-30 ОВУ

Железобетонные отопительные панели. Номограммы для определения поверхности нагрева

Стадия	Масса	Масштаб
Р		6/м
Лист 5	Листов	

ГИПРОНИИЗДРАВ

Копировал

Формат А2

СПЕЦИФИКАЦИЯ

NN поз.	НАИМЕНОВАНИЕ	ЕДИНИЦ ИЗМЕР.	ПГ - 1,5		ПГ - 2,0		ПВ - 2,4		ПГ - 2,5		ПГ - 3,0		ПВ - 1,3		ПГ - 1		ПВ - 0,8	
			К-ВО	ВЕС В КГ	К-ВО	ВЕС В КГ	К-ВО	ВЕС В КГ	К-ВО	ВЕС В КГ	К-ВО	ВЕС В КГ	КОЛ-ВО	ВЕС В КГ	КОЛ-ВО	ВЕС В КГ	КОЛ-ВО	ВЕС В КГ
1	Труба водопроводная ф20 ГОСТ 3262-75	П.М.	1,4	2,3	1,9	3,1	2,3	3,75	2,4	3,9	2,9	4,75	1,1	1,8	0,9	1,47	0,72	1,2
2	——— » ———	—»—	1,34×5	10,9	1,84×5	15	2,24×11	4,0	2,34×5	19	2,84×5	23,2	1,04×11	18,7	0,84×7	6,85	0,64×2	22,0
3	——— » ———	—»—	0,40	0,78	0,48	0,78	0,96	1,56	0,48	0,78	0,48	0,78	0,96	1,56	0,45	0,98	1,76	2,9
4	——— » ———	—»—	1,75	2,85	2,25	3,7	3,1	5	2,75	4,5	3,25	5,3	1,92	3,15	1,3	2,12	2,3	3,8
5	——— » ———	—»—	1,38	2,25	1,88	3,1	2,55	4,15	2,38	3,9	2,88	4,7	1,08	1,76	0,87	1,42	0,7	1,14
6	Арматура ст. кр. ф6	—»—	4,35	0,96	5,35	1,18	7,2	1,6	6,35	1,4	7,35	1,62	4,85	1,07	3,4	0,76	5,4	1,2
7	——— » ———	—»—	1,5×2	0,66	1,5×2	0,66	1,95×2	0,87	1,5×2	0,68	1,5×2	0,66	12×2	0,53	1,5×2	0,66	22×2	0,98
8	Петля ст. круг ф6	—»—	—	—	—	—	0,5×4	0,44	—	—	—	—	0,5×4	0,44	—	—	0,5×4	0,44
9	Пробка ст. круг ф20 ℓ=20	шт	2	0,1	2	0,1	2	0,1	2	0,1	2	0,1	2	0,1	2	0,1	2	0,1
10	Муфта стальная ф20. ℓ=400 ГОСТ 8966-75	—»—	4	0,44	4	0,44	4	0,44	4	0,44	4	0,44	4	0,44	4	0,44	4	0,44
11	Труба водогазопроводная ф20 ГОСТ 3262-75	П.М.	0,11	0,18	0,11	0,18	0,11	0,18	0,11	0,18	0,11	0,18	0,11	0,18	0,11	0,18	0,11	0,18
12	Контргайка стальная ГОСТ 8968-75	ШТ	2	0,12	2	0,12	2	0,12	2	0,12	2	0,12	2	0,12	2	0,12	2	0,12
13	Кран двойной регулиров. ф20 Главсантехпром	—»—	1	0,9	1	0,9	1	0,9	1	0,9	1	0,9	1	0,9	1	0,9	1	0,9
14	Ниппель стальной 3/4" ℓ=32	—»—	1	0,05	1	0,05	1	0,05	1	0,05	1	0,05	1	0,05	1	0,05	1	0,05
15	Крышка стальная δ=3, 165×275	—»—	2	2	2	2	2	2	2	2	2	2	2	2	2	2	2	2
16	Полоса 80(120)×165; δ=3, 165×275	—»—	2	0,62	2	0,62	2	0,62	2	0,62	2	0,62	2	0,94	2	0,62	2	0,62
17	Полоса 80(120)×245; δ=3	—»—	2	0,92	2	0,92	2	0,92	2	0,92	2	0,92	2	1,38	2	0,92	2	0,92
18	Винт 1М4 ℓ=8; ГОСТ 17473-72	—»—	24	0,3	24	0,03	24	0,03	24	0,03	24	0,03	24	0,03	24	0,03	24	0,03
19	Бетон М150	М³	0,05	1,20	0,09	1,80	0,17	3,40	0,11	2,20	0,13	2,50	0,14	2,80	0,041	82	0,152	30,4
20	Сетка проволочная N20/16. ГОСТ 3826-66	М²	2,5	3,25	3	4,5	5,76	8,6	3,75	5,55	4,5	6,75	3,12	4,7	1,8	2,7	3,5	5,25

ТЕПЛООТДАЧА ПАНЕЛЕЙ ПРИ ДВУХТРУБНОЙ СИСТЕМЕ ОТОПЛЕНИЯ

ТИП ПАНЕЛИ	ПОВЕРХН. В М²	А В ММ	В В ММ	Б В ММ	С В ММ	П В ММ	ТЕПЛООТДАЧА ПАНЕЛИ В ККАЛ/ЧАС						РАСХОД ВОДЫ НА ПАНЕЛЬ, В Л/ЧАС						ГИДРАВЛ. СОПРОТИВЛ. ПАНЕЛИ В КГ/М²						ВЕС ПАНЕЛИ В КГ	ПРИМЕЧАНИЕ
							ТЕПЛОНОС. t=85°; t_o=65°			ТЕПЛОНОС. t=95°; t_o=70°			ТЕПЛОНОС. t=85°; t_o=65°			ТЕПЛОНОС. t=95°; t_o=70°			ТЕПЛОНОС. t=85°; t_o=65°			ТЕПЛОНОС. t=95°; t=70°				
							$t_в$=18°	$t_в$=22°	$t_в$=25°	$t_в$=18°	$t_в$=22°	$t_в$=25°	$t_в$=18°	$t_в$=22°	$t_в$=25°	$t_в$=18°	$t_в$=22°	$t_в$=25°	$t_в$=18°	$t_в$=22°	$t_в$=25°	$t_в$=18°	$t_в$=22°	$t_в$=25°		
ПГ-1,5	1,125	1500	750	80	60	6	585	540	506	670	615	590	32	30	28	73	67	64	1,01	0,99	0,98	1,84	1,65	1,6	150	ОДНОСТОРОННЯЯ ТЕПЛООТДАЧА
ПГ-2,0	1,5	2000	750	80	60	6	780	720	675	890	830	790	43	40	38	97	91	86	1,37	1,34	1,32	3,13	2,81	2,53	217	——»——
ПВ-2,4	2,88	2400	1200	65	100	12	1500	1380	1295	1750	1570	1500	82	76	72	187	171	164	3,40	3,00	2,83	13,0	11,0	10,03	410	——»——
ПГ-2,5	1,875	2500	750	80	60	6	975	900	845	1130	1020	970	53	50	47	122	112	107	1,76	1,71	1,67	5,05	4,41	4,17	265	——»——
ПГ-3,0	2,25	3000	750	80	60	6	1170	1080	1015	1350	1230	1170	64	60	56	146	134	129	2,16	2,1	1,91	7,6	6,5	6,2	320	——»——
ПВ-1,3	1,56×2	1300	1200	65	100	12	625×2	580×2	545×2	710×2	650×2	625×2	63	58	55	141	136	125	2,49	2,36	2,27	6,39	5,48	5,16	313	ДВУХСТОРОННЯЯ ТЕПЛООТДАЧА
ПГ-1	0,75	1000	750	80	60	6	300	270	262	340	315	300	17	16	15	38	35	33	0,65	0,6	0,54	0,79	0,76	0,69	105	ОДНОСТОРОННЯЯ ТЕПЛООТДАЧА
ПВ-0,8	1,6×2	800	2000	65	100	22	640×2	575×2	560×2	730×2	675×2	635×2	36	33	32	82	76	72	0,87	0,84	0,76	2,8	2,6	2,17	340	ДВУХСТОРОННЯЯ ТЕПЛООТДАЧА

СОЕДИНЕНИЕ ТРУБ

РИС. 1.

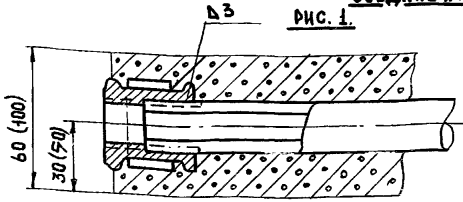

РИС. 2

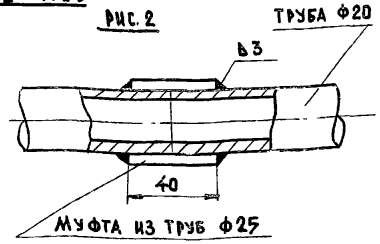

РУК. АСМ.	КОРОСТЕЛЕВ	
ГЛ. ИНЖ. М.	КАРМИН	
Н. КОНТР.	КОРОВИНА	
ГИП	ПОПОВА	
ВЕД. ИНЖ.	КОРОБИНА	
ИНЖЕНЕР	БАЛАЛУЕВА	

252-4-30

ЖЕЛЕЗОБЕТОННЫЕ ОТОПИТЕЛЬНЫЕ ПАНЕЛИ. СПЕЦИФИКАЦИЯ. ТЕХНИЧЕСКИЕ ДАННЫЕ ПРИ ДВУХТРУБНОЙ СИСТЕМЕ.

СТАДИЯ	МАССА	МАСШТАБ
Р		Б/М
ЛИСТ 6	ЛИСТОВ	

ГИПРОНИИЗДРАВ

КОПИЯ

Альбом 8

Подоконные панели ПГ-1.0; ПГ-1.5; ПГ-2.0; ПГ-2.5; ПГ-3.0

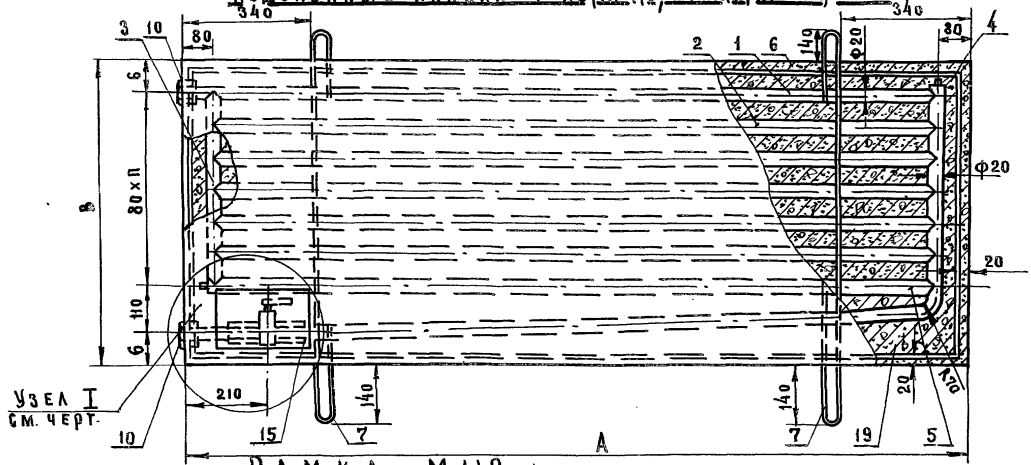

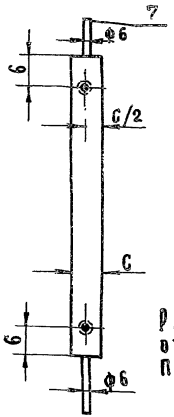

Примечание:

Размеры в скобках относятся к панели ПВ-1,3; ПВ-0,8; ПВ-2,4

Рамка М 1:2

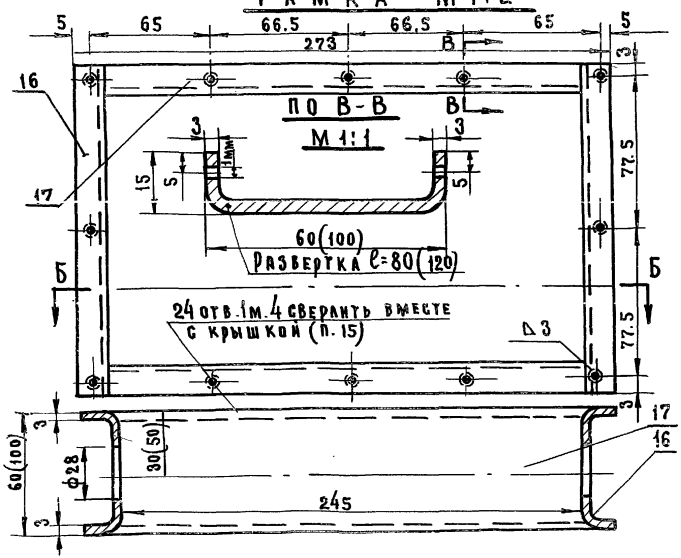

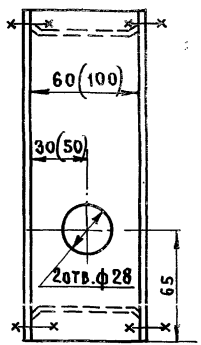

Таблица размеров

Тип панели	Размеры в мм. А	Б	В	С	В	С
ПГ-1.5	1500	80	750	60	420	200
ПГ-2.0	2000	80	750	60	550	200
ПВ-2,4	2400	65	1200	100	720	240
ПГ-2.5	2500	80	750	60	750	200
ПГ-3.0	3000	80	750	60	920	200
ПВ-1.3	1300	65	1200	100	350	240
ПГ-1.0	1000	80	750	60	253	200
ПВ-0.8	800	65	1200	100	187	240

Рук. АСМ	Коростелев	
Гл. инж. м	Кармин	
Н. контр.	Коровина	
Гип.	Попова	
Вед. инж.	Коровина	
Инжен.	Балалуева	

252-4-30

Железобетонные утепленные панели. Подоконная панель ПГ-1.0; ПГ-1.5; ПГ-2.0; ПГ-2.5; ПГ-3.0

Стадия	Масса	Масштаб
Р		
Лист 7	Листов	

ГИПРОНИИЗДРАВ

Формат А2

Альбом 8

Общий вид М 1:100

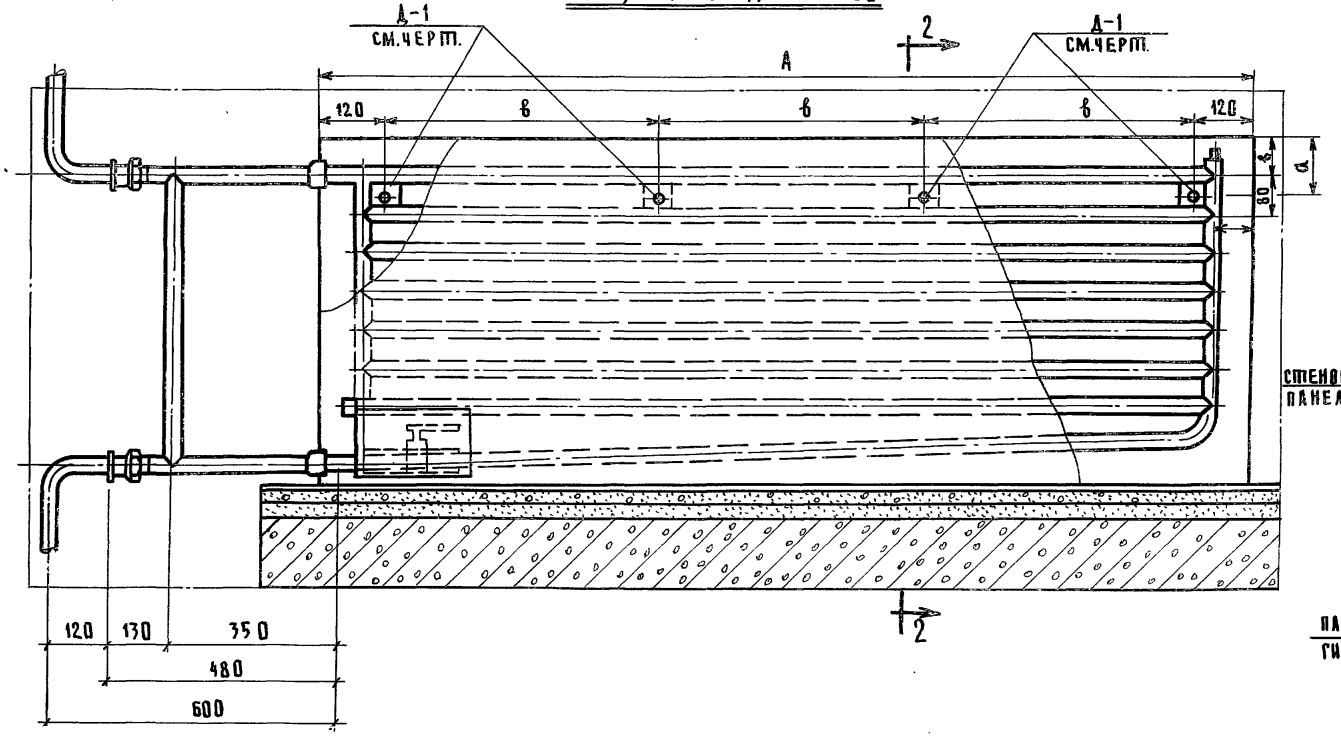

Сечение по 2-2 М 1:10

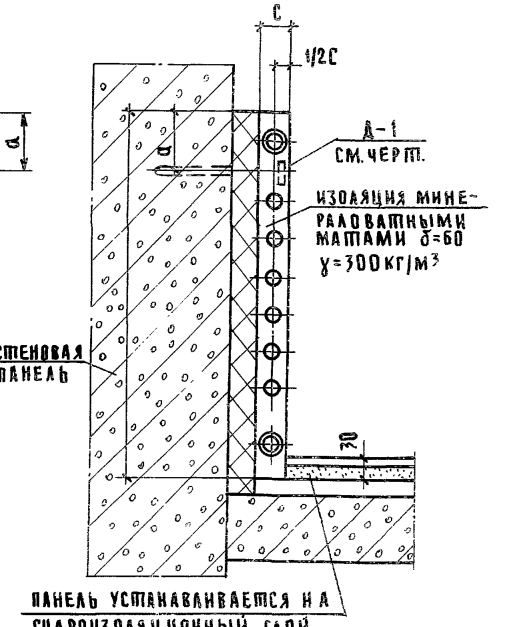

План. Общий вид установки панелей М 1:50

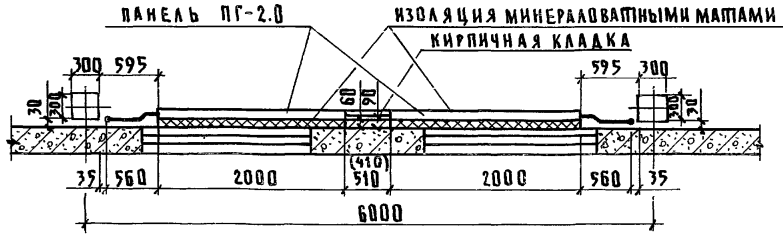

Примечание

В скобках указан размер для колонн сеч. 400×400

Рук. АСМ	Коростелев	
Гл. инж. м.	Кармин	
Н. контр.	Коровина	
ГИП	Попова	
Вед. инж.	Коровина	
Инженер	Баалуева	

252-4-30 ОВУ

Железобетонные отопительные панели. Установка подоконной панели у стеновой панели при однотрубной системе

Стадия	Масса	Масштаб
Р		
Лист 8	Листов	

ГИПРОНИИЗДРАВ

Общий вид. М 1:10.

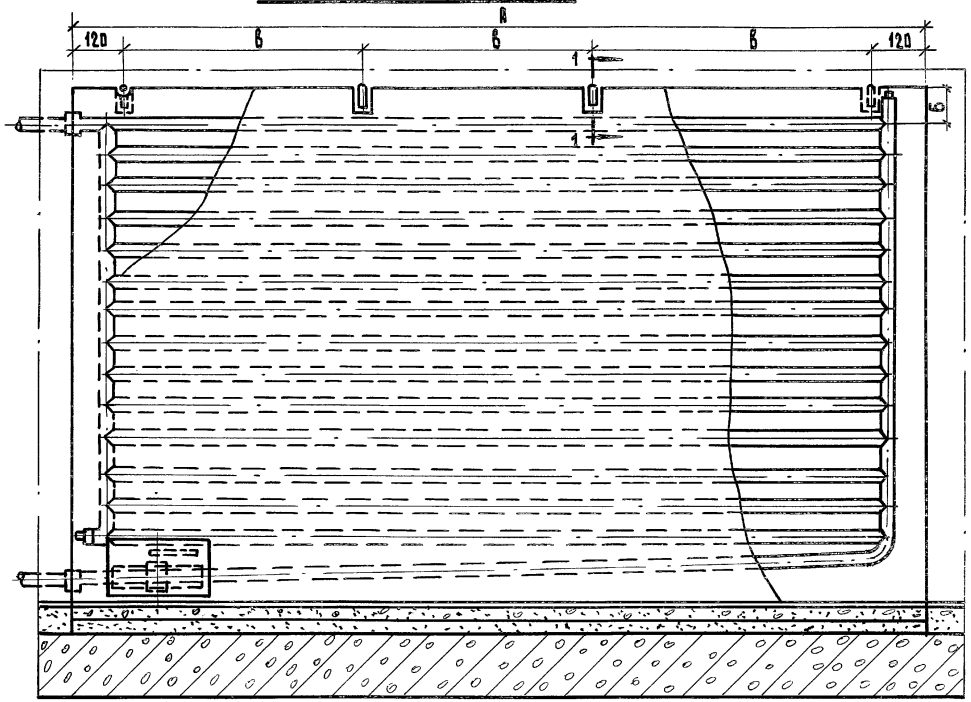

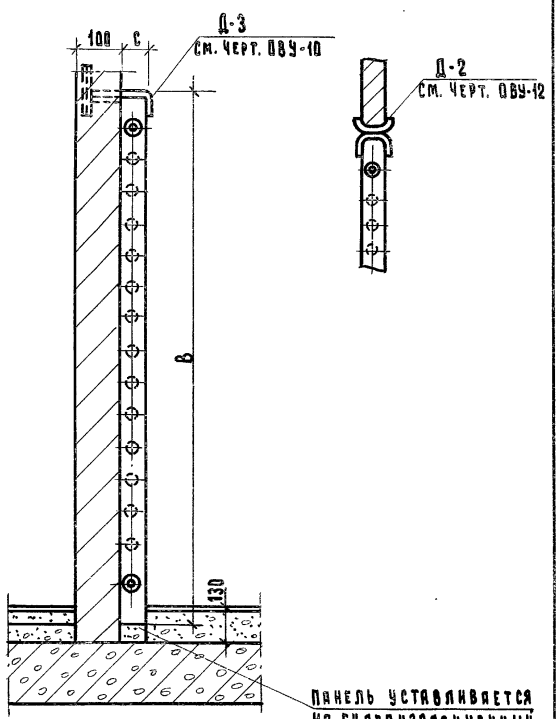

Сечение по 1-1. М 1:2

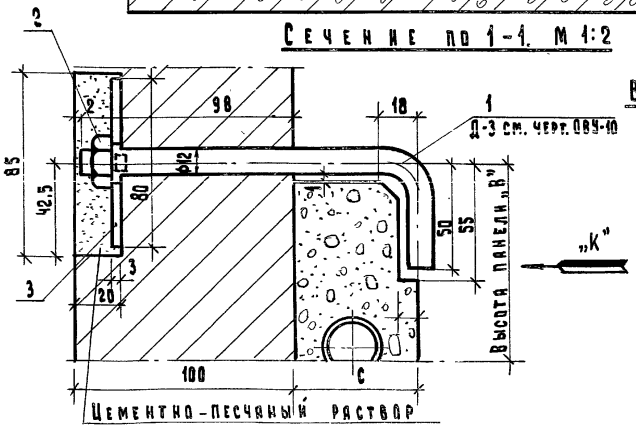

Вид по стрелке „К"

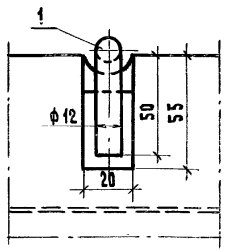

„К"

Рук. АСМ.	Коростелев	
Гл. инж. м.	Кармин	
Н. контр.	Коровина	
Г. И. П.	Попова	
Вед. инж.	Коровина	
Инженер	Балалуева	

252-4-30 ОВУ

Железобетонные отопительные панели. Перегородочная панель ПВ-0,8; ПВ-1,3; ПВ-2,4.

Стадия	Масса	Масштаб
Р		1:10 1:2
Лист 9	Листов	

ГИПРОНИИЗДРАВ

Формат 12

Перегородочная панель ПВ-1,3; ПВ-0,8; ПВ-2,4

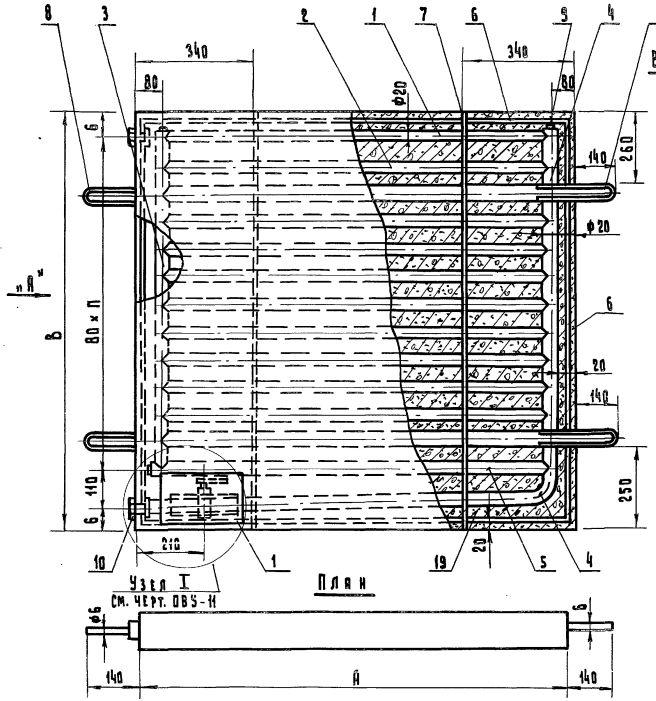

Вид по стрелке «А»

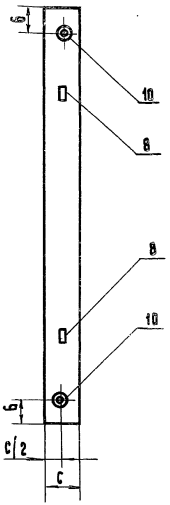

Деталь (Д-3)

Крепление панели к перегор...

Хомут. М 1:2

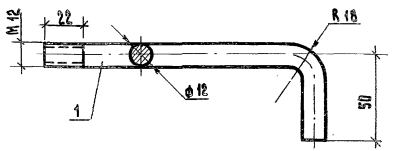

Заготовка хомута

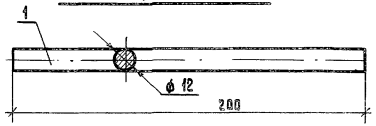

Шайба. М 1:2

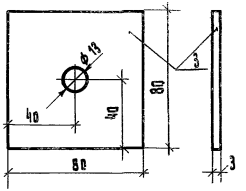

Таблицу размеров см. лист ОВУ-7.

Спецификация материалов для крепления панелей

№№ поз.	Наименование	Размер	Материал и сортамент	Един. измер.	Кол-во
1	Хомут	ℓ=200	Ст. кр. ф 12 ГОСТ 2590-71	шт	1
2	Гайка М12. ГОСТ 5915-70		Сталь	—"—	1
3	Шайба	80×80×3	—"—	—"—	1

Рук. Асм.	Коростелев	
Гл. инж. м.	Кармин	
Н. Контр.	Коровина	
ГИП	Попова	
Вед. инж.	Коровина	
Инженер	Балалуева	

252-4-30 ОВУ

Железобетонные отопительные панели. Перегородочная панель ПВ-1,3; ПВ-0,8; ПВ-2,4. Деталь Д-3

Стадия	Масса	Масштаб
Р		

Лист 10 Листов

ГИПРОНИИЗДРАВ

Копировал: [illegible]

Формат 12

АЛЬБОМ

АРМАТУРУ ОБОГНУТЬ ПО МУФТЕ

Узел I м 1:2

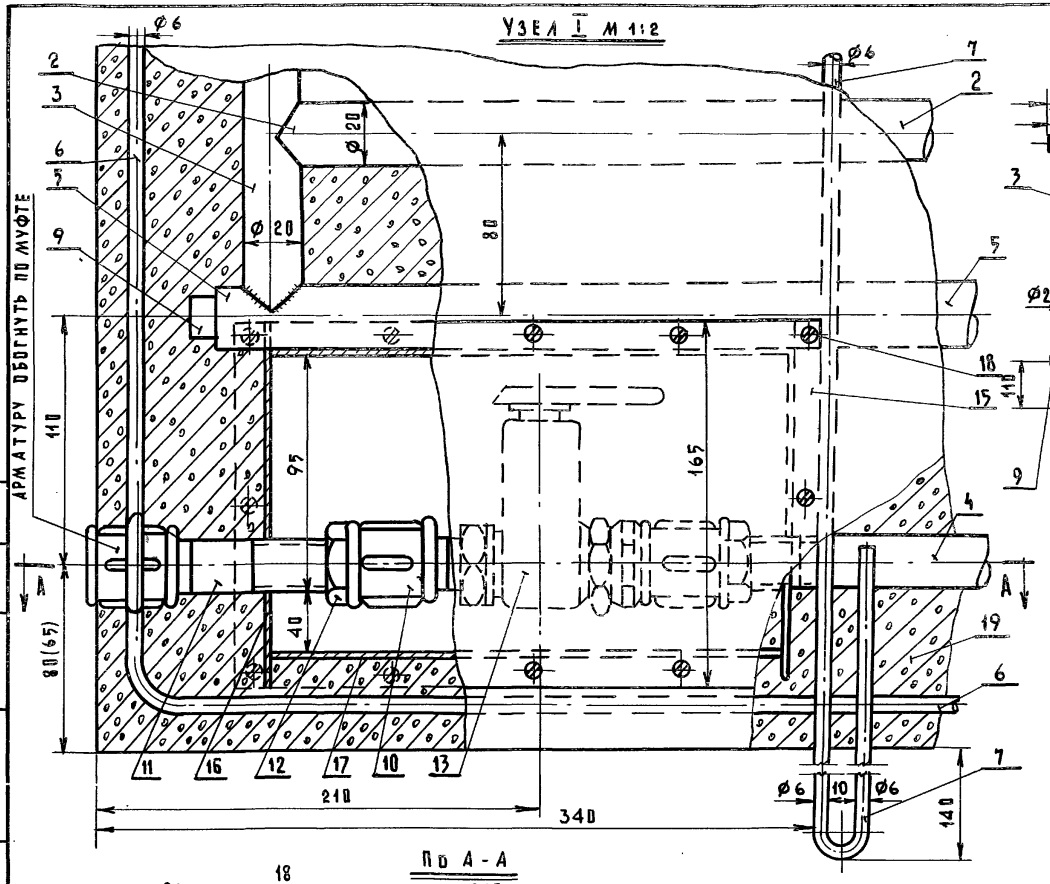

По А-А

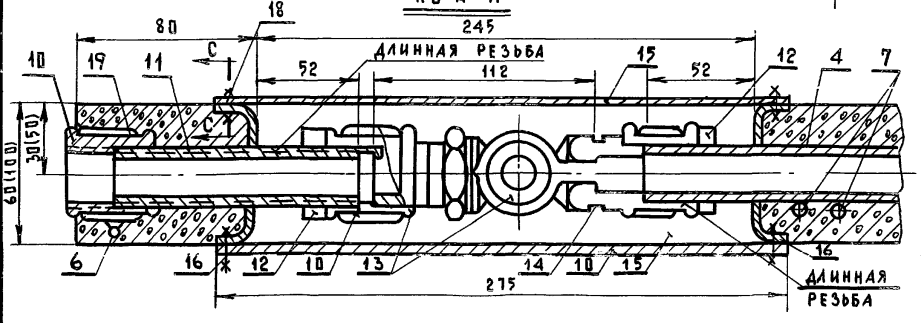

Сварные регистры

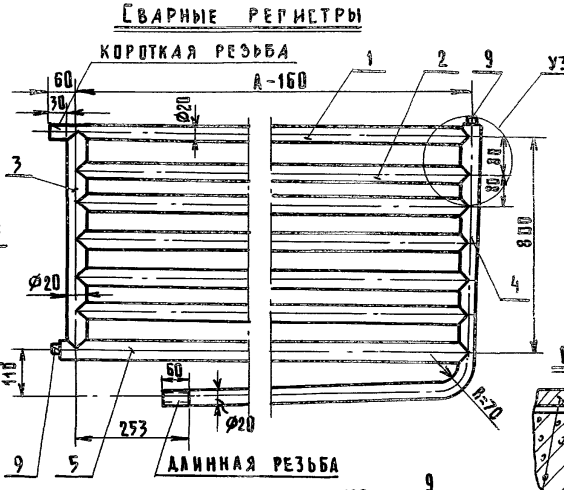

По С-С м 1:1

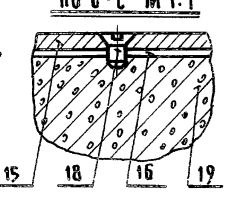

Узел II м 1:2

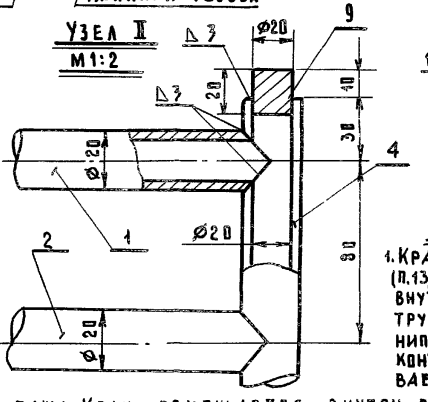

Примечания:

1. Кран двойной регулировки (п.13) устанавливается внутри панели на обратной трубе и крепится с помощью ниппеля (п.14), муфт (п.10) и контргаек (п.12), что обеспечивает возможность его демонтажа. Кран помещается внутри рамки из листовой стали и закрывается с двух сторон крышками (п.15) на винтах (п.18)
2. Размеры в скобках относятся к панелиПВ-2.4; ПВ-0.8; ПВ-1.3.
3. Спецификацию см. черт.

Рук. АГМ	Кордетелев		
Гл.инж.м	Кармин		
Н.контр.	Коровина		
ГИП	Попова		
Вед.инж.	Коровина		
Инжен.	Балалуева		

252-4-30 ОВУ

Железобетонные отопительные панели со сварными регистрами. Узлы I и II

Стадия	Масса	Масштаб
Р		
Лист 11	Листов	

ГИПРОНИИЗДРАВ

Копировал Цыганкова

Формат А2

Деталь (Д-1)
Крепление панели к стенке
М 1:2

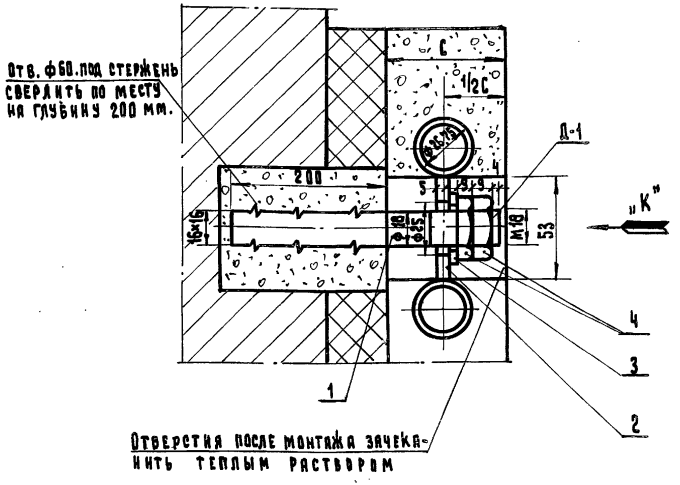

Отверстия после монтажа зачеканить теплым раствором

Вид по стрелке „К". М 1:2

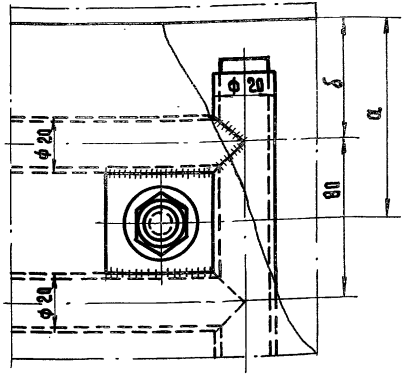

Деталь (Д-2)
Крепление панели в перегородке.

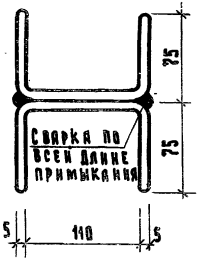

Шайба М 1:2

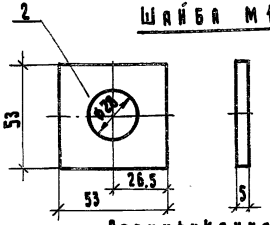

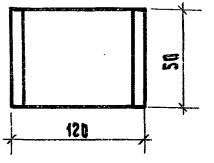

Стержень М 1:2

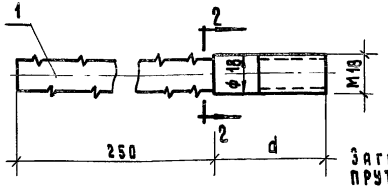

По 2-2

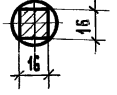

Заготовка – стальной прут ф 18, длиной 250+d.

Спецификация материалов для крепления панели (Д-1)

№№ поз	Наименование	Размер	Материал и сортамент	Един. измер	Кол-во
1	Стержень	250+d	Ст. Кр. ф18 ГОСТ 2590-71	шт.	1
2	Шайба	53×53, δ=5	Сталь	шт.	1
3	Шайба 18. ГОСТ 11371-78		Сталь	шт.	1
4	Гайка М18 низкая. ГОСТ 5915-70		Сталь	шт.	2

Спецификация материалов для крепления панели (Д-2)

№№ поз.	Наименование	Размер	Материал и сортамент	Един. измер.	Кол-во
1	Скоба	ℓ = 2750	Полоса 50×5	шт.	2

Рук. АСМ	Коростелев		
Гл. инж. М.	Кармин		
Н. Контр.	Коровина		
Г.И.П.	Попова		
Вед. инж.	Коровина		
Инженер	Балалуева		

252-4-30 ОВУ

Железобетонные отопительные панели со сварными регистрами. Детали Д-1 и Д-2.

Стадия	Масса	Масштаб
Р		
Лист 12	Листов	

ГИПРОНИИЗДРАВ

Копировал:

Формат 12

I Вертикальный воздухосборник для установки на магистралях

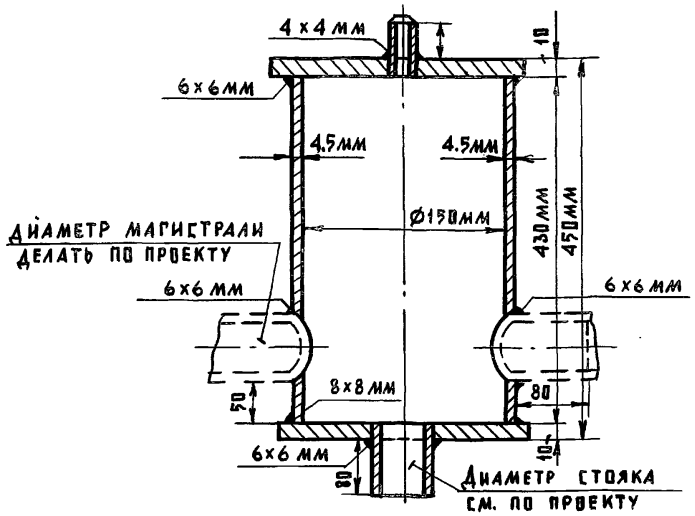

Подсоединение воздухосборников к трубопроводам системы отопления

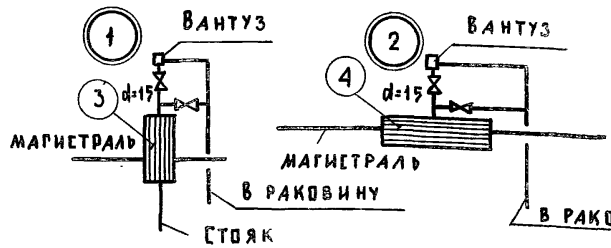

Условный диаметр корпуса	Размеры в мм		Вес
	Dн × S	L	в кг
150	159×4,5	355	7,9
200	219×6	476	19,9
250	273×7	690	40,9

Примечания:

1. Воздухосборник подлежит гидравлическому испытанию на давление P = 8 атм.
2. При установке воздухосборника в неотапливаемом помещении корпус и подводящие трубы должны быть изолированы.
3. Диаметры патрубков, присоединяемых к разводящей магистрали принимаются в соответствии с проектом.
4. При диаметре магистрали выше d = 50, муфты заменяются приварными патрубками.
5. Вентиль на линии для выпуска воздуха устанавливается в отапливаемом помещении.

II Горизонтальный воздухосборник для установки на магистралях

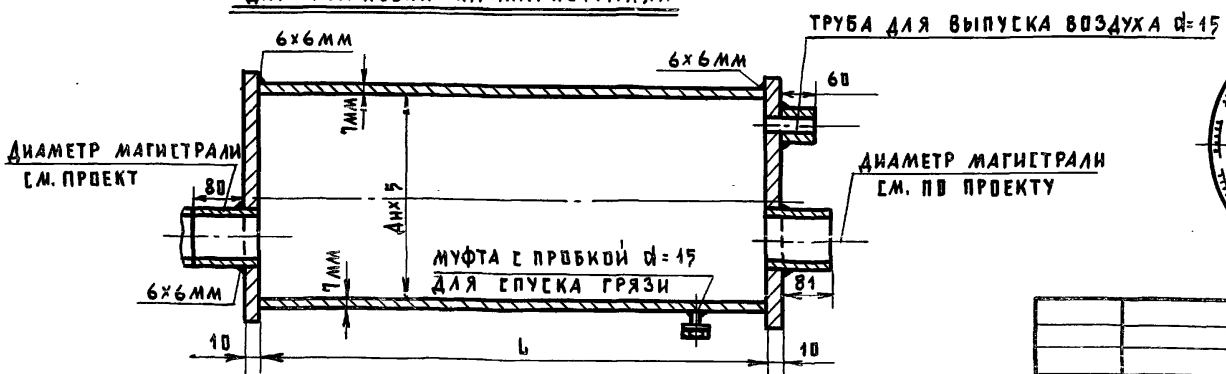

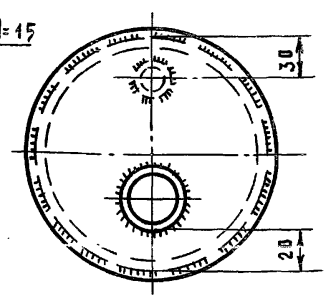

Рук. АГМ	Корвителев		
Гл. инж.м	Кармин		
Н.контр.	Коровина		
ГИП	Попова		
Вед. инж.	Коровина		
Инженер.	Балалуева		

252-4-30 ОВУ

Воздухосборник
Общий вид

Стадия	Масса	Масштаб
Р		
Лист 13	Листов	

ГИПРОНИИЗДРАВ

Копировал Цыганкова

Формат 12

Гильза в вертикальном трубопроводе

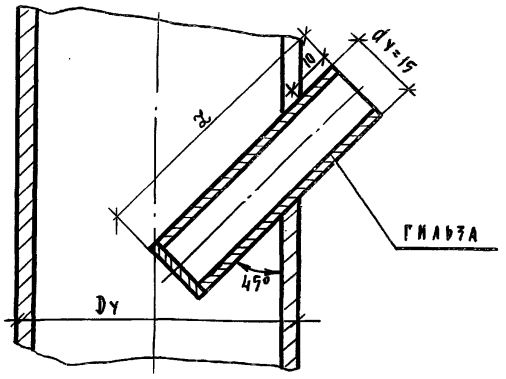

Гильза в горизонтальном трубопроводе

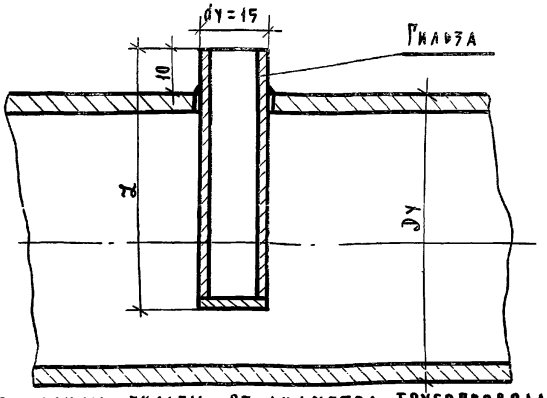

Зависимость длины гильзы от диаметра трубопровода

Dy мм	50	70	80	100
2 мм	50	65	70	75

Вставка для замеров температуры в трубопроводах диаметром Dy < 50 мм.

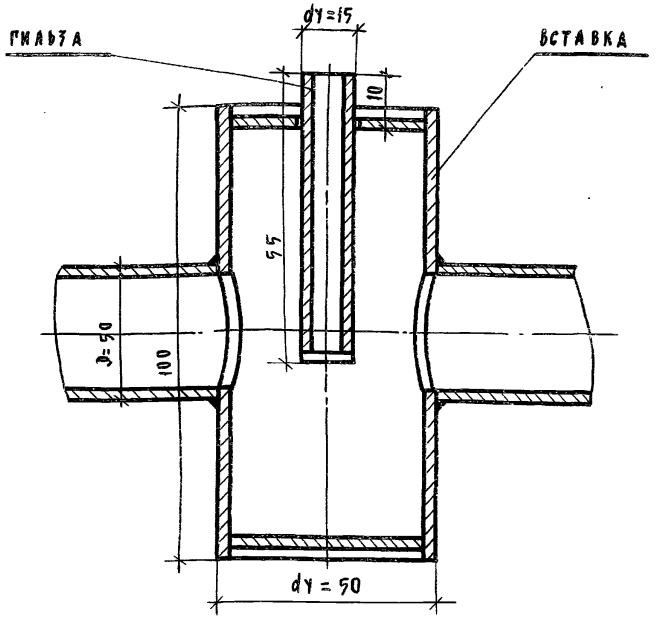

Вставки и гильзы изготовляются из стальных бесшовных труб по Гост 10704-76

Рук. асм.	Коростелев		
Гл. инж. м.	Кармин		
Н. контрол.	Коровина		
Гип	Попова		
Вед. инж.	Коровина		
Инжен.	Балалуева		

252-4-30 ОВУ

Гильзы и вставки для технических термометров

Стадия	Масса	Масштаб
Р		Б/м

Лист 14 Листов

ГИПРОНИИЗДРАВ

Копировал: Огнова

Формат 12

Инв. № подл. | Подпись и дата | Взам. инв. №

АЛЬБОМ 8

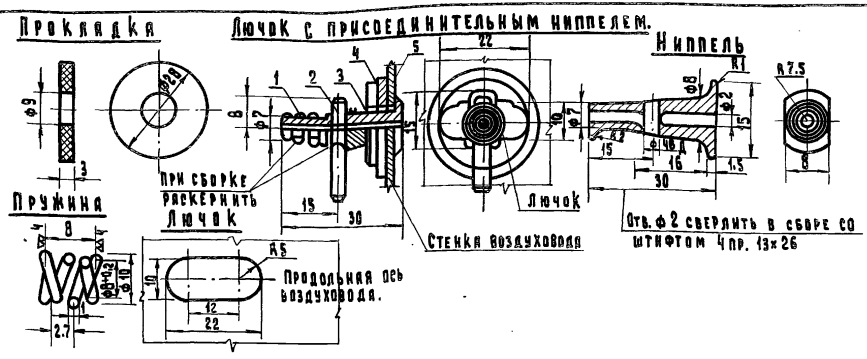

Спецификация деталей лючка с присоединительным ниппелем

	Наименование		Материал	Вес в кг 1 шт.	Вес в кг Общ.	Примечание
1	Ниппель	1	Ст. 3	0.02	0.02	—
2	Штифт цилиндрический 13×26 (ГОСТ 3128-70)	1	Ст. 45	0.007	0.007	—
3	Пружина	1	Проволока № 1 ГОСТ 9389-60	0.0005	0.0005	Длина развернутой проволоки 140 мм. Число рабочих витков-3. Полное число витков-45
4	Шайба ф 8×ф 22×2	1	Ст. 3	0.002	0.002	—
5	Прокладка	1	Резина ГОСТ 7338-65	0.01	0.01	—

Описание конструкций лючков для измерения давления воздушных потоков.

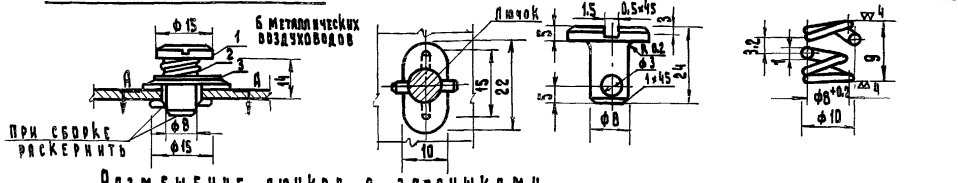

Спецификация деталей лючка с заглушкой.

	Наименование		Материал	Вес в кг 1 шт.	Вес в кг Общ.	Примечание
1	Палец-заглушка	1	Ст. 3	0.015	0.015	
2	Пружина	1	Проволока 1Н-1 ГОСТ 9389-60	0.0009	0.0009	Длина развернутой проволоки 125,5 мм. Число рабочих витков-3. Полное число витков-45
3	Шайба ф 8×ф 22×2	1	Ст. 3	0.002	0.002	—
4	Прокладка	1	Резина ГОСТ 7338-65	0.01	0.01	—
5	Штифт цилиндрический 13×25 (ГОСТ 3128-70)	1	Сталь 45	0.005	0.005	—

Размещение лючков с заглушками.

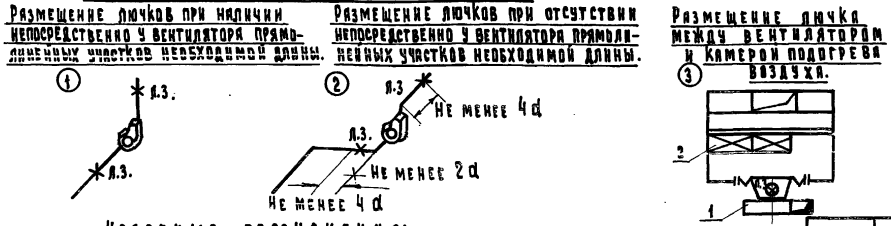
Размещение лючков при наличии непосредственно у вентилятора прямолинейных участков необходимой длины.
Размещение лючков при отсутствии непосредственно у вентилятора прямолинейных участков необходимой длины.
Размещение лючка между вентилятором и камерой подогрева воздуха.

При проектировании лючок с заглушкой обозначается на планах и разрезах значком ⊗ Л.З., а в линейных схемах воздуховодах значком ✳ Л.З. Лючок с присоединительным ниппелем обозначается на планах и разрезах-значком ⊗ Л.Н., в схемах-значком ✳ Л.Н

1. Вентилятор.
2. Калорифер.

Условные обозначения:

—✳— Л.З.-лючок с заглушкой.

Схема установки кондиционирования воздуха с указанием мест размещения лючков для замера давлений воздуха.

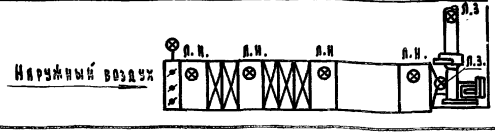

Рук. АСМ	Коростелев	
Гл. инж. м.	Кармин	
Н. контр.	Коровина	
ГИП	Попова	
Вед. инж.	Коровина	
Инженер	Балалуева	

252-4-30 ОВУ

Размещение лючков для измерения давления воздушных потоков систем вентиляции. Конструкция лючков. Спецификации

Стадия	Масса	Масштаб
Р		Б/м.

Лист 15 | Листов

ГИПРОНИИЗДРАВ

Копировал: Вкос

Формат 12

Исполнение 1×2

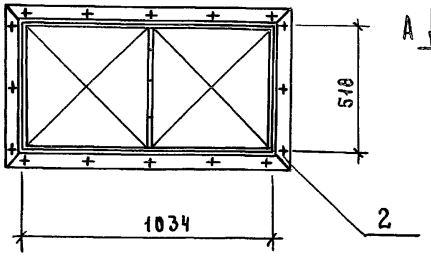

Исполнение 2×2

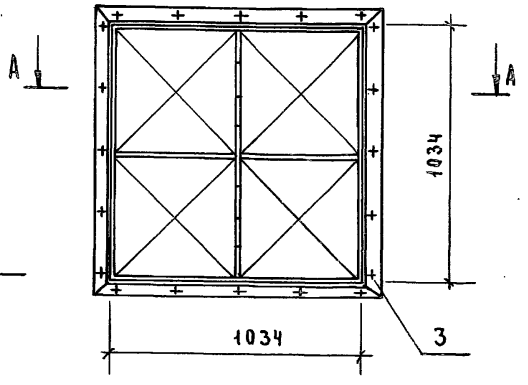

Исполнение 4×4

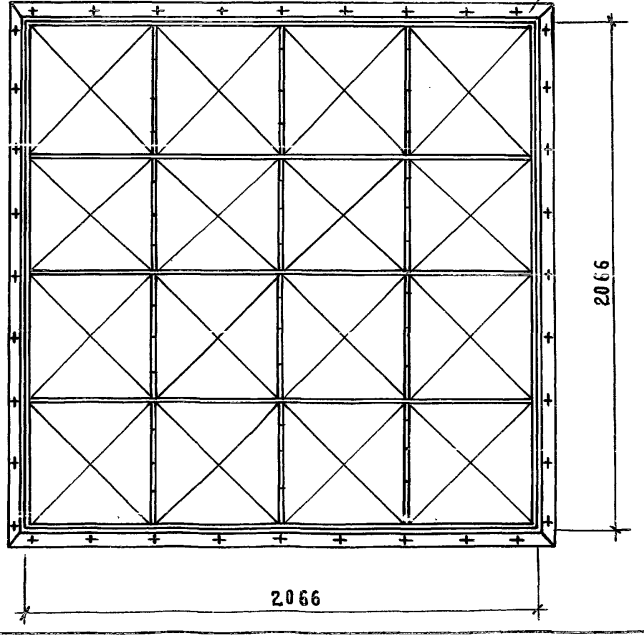

Спецификация

Поз. обозначение	Обозначение	Наименование	Кол.	Масса ед. кг	Примечание
1	ОВУ-18, ОВУ-19	Узел фланца в сборе	См. табл.		
2	ОВУ-21	Уголок	См. табл.		
3	ОВУ-22	Уголок	См. табл.		
4	ОВУ-23	Уголок	См. табл.		
5	ОВУ-24	Прокладка фланцевая	См. табл.		
6	ОВУ-25	Прокладка ячеек	См. табл.		
7	ГОСТ 5915-62	Гайка II М16	См. табл.		
8	ГОСТ 5915-62	Гайка М5	См. табл.		
9	ГОСТ 7805-62	Болт М5×12	См. табл.		

1. Узел фланца (поз. 1) крепить закладкой между кирпичами стальной проволоки приваренной к внутренним сторонам узла фланца в сборе.
2. Данный лист см. совместно с листом ОВУ-17.

Рук. АСМ.	Коростелев	
Гл. инж. м.	Кармин	
Н. контр.	Коровина	
ГИП	Попова	
Вед. инж.	Коровина	
Инженер	Балабуева	

252-4-30 ОВУ

Панели установочные для фильтров ячейковых типа ФЯ.

Стадия	Масса	Масштаб
Р	См. табл.	1:20

Лист 16 Листов

ГИПРОНИИЗДРАВ

Копировал: Формат А2

А – А
М 1:1

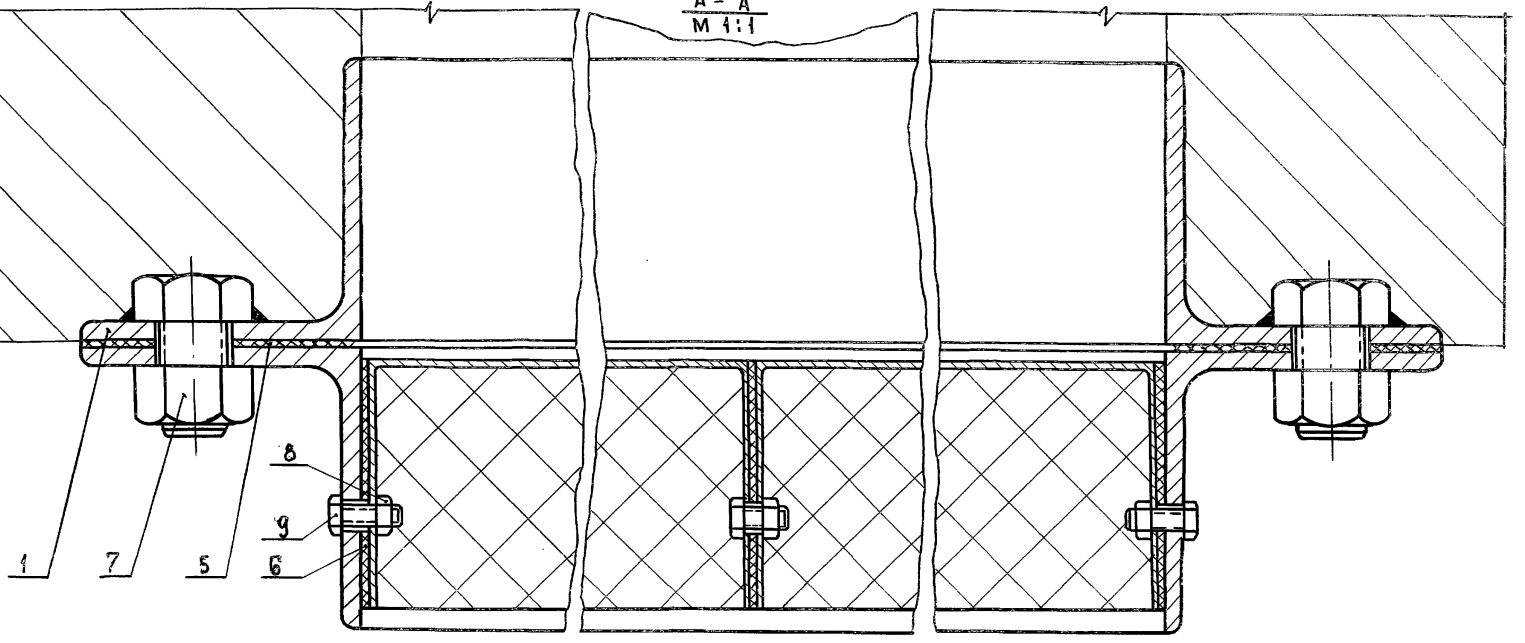

Исполнение 1×2 2×2 4×4	Масса кг	Уголок			Прокладка ячеек		Прокладка фланцев		Гайка II М16		Болт М5×12		Гайка М5		Общий вес панели кг.
		Исполнение	Кол.	Вес общ.	Общ. длина мм	Общ. вес кг.	Общ. длина мм.	Общ. вес кг.	Кол.	Общ. вес кг	Кол	Общ. вес кг	Кол.	Общ. вес кг.	
1×2	13.26	1	2	4.0	3620	0.6	3610	0.64	16	0.54	24	0.06	24	0.03	27.2
		2	2	8.0											
2×2	17.6	2	4	16.0	6.200	1.0	4640	0.82	20	0.68	36	0.1	36	0.04	36.3
4×4	36.0	4	4	31.2	20660	3.32	8770	1.5	36	1.22	120	0.36	120	0.15	72.8

Данный лист см. совместно
с листом 089-46

Рук.АСМ	Коростелев	
Гл.инж.м	Кармун	
Н.контр.	Коровина	
ГИП	Попова	
Вед.инж.	Коровина	
Инженер	Балалаева	

252-4-30 089

Панели установочные для фильтров ячейковых типа ФЯ

Стадия	Масса	Масштаб
Р	см. табл.	1:20
Лист 17	Листов	

ГИПРОНИИЗДРАВ

Копировал: Волкова

Формат 12

Инв.№ подл. | Подп. и дата | Взам. инв.№

Альбом 8 252-4-30

Исполнение 1×2

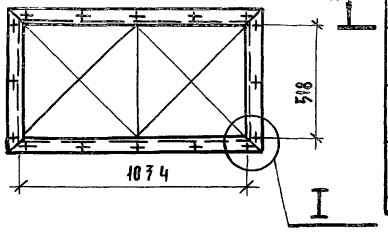

Исполнение 2×2

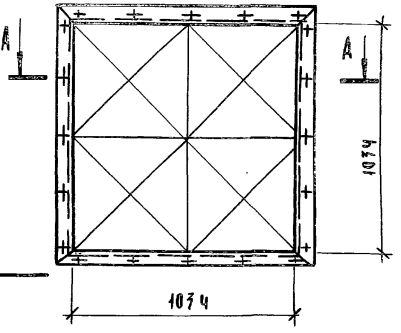

Таблица

Исполнение	Исполнение	Кол.	Вес общий кг.
1×2	1	2	13,26
	2	2	
2×2	2	4	17,6
4×4	4	4	35,0

Исполнение 4×4

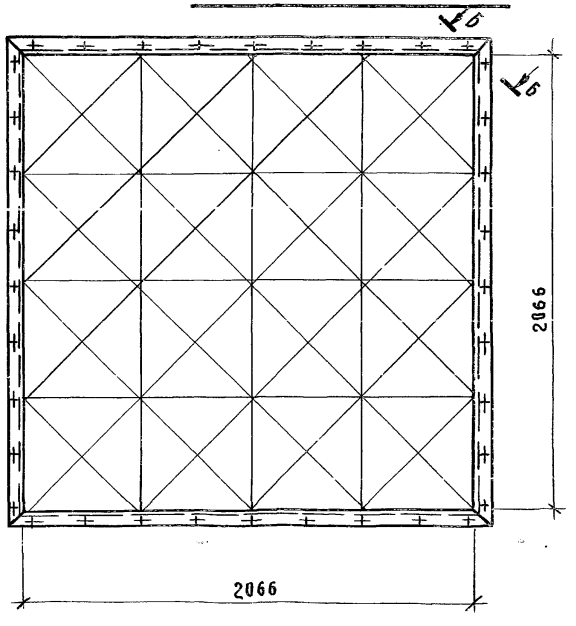

1. Узел фланца в сборе ОВУ-18 собирается на сварке из узлов фланцев ОВУ-20 соответствующего исполнения при монтаже по месту установки фильтров ячейковых типа ФЯ.
2. Данный лист см. совместно с листом ОВУ-14

Рук. асм.	Коростелев		252-4-30		ОВУ	
Гл. инж. м.	Кармик		Узел фланца в сборе	Стадия	Масса	Масштаб
Н. контроль	Коровина			Р	см. табл.	1:20
Гип.	Попова			Лист 18	Листов	
Вед. инж.	Коровина			ГИПРОНИИЗДРАВ		
Инженер	Балалаева					

Копировал: Осипова

Формат 49

Инв. № подл. | Подпись и дата | Взам. инв. №

А - А

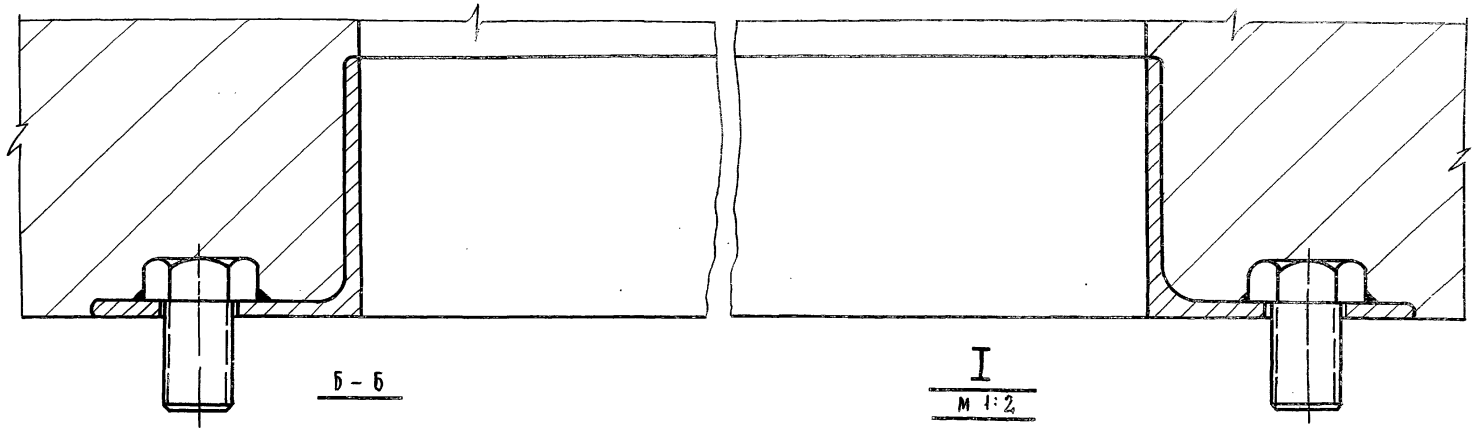

Б - Б

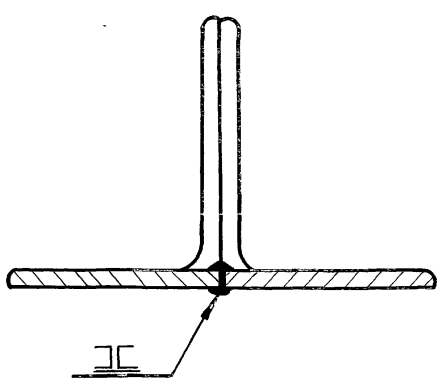

I
м 1:2

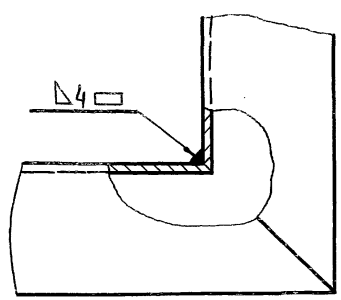

Данный лист см. совместно с листом ОВУ-18, ОВУ-16

Рук. гр.	Коростелев	
Гл. инж. пр.	Кармин	
Н. контр.	Коровина	
Р. пл.	Попова	
Вед. инж.	Коробина	
Инженер	Балалуева	

252-4-30

ОВУ

Узел фланца в сборе

Стадия	Масса	Масштаб
Р	См. табл.	1:20
Лист 19	Листов 06	

ГИПРОНИИЗДРАВ

Копировал: Осипова

ВЗ ОСТАЛЬНОЕ

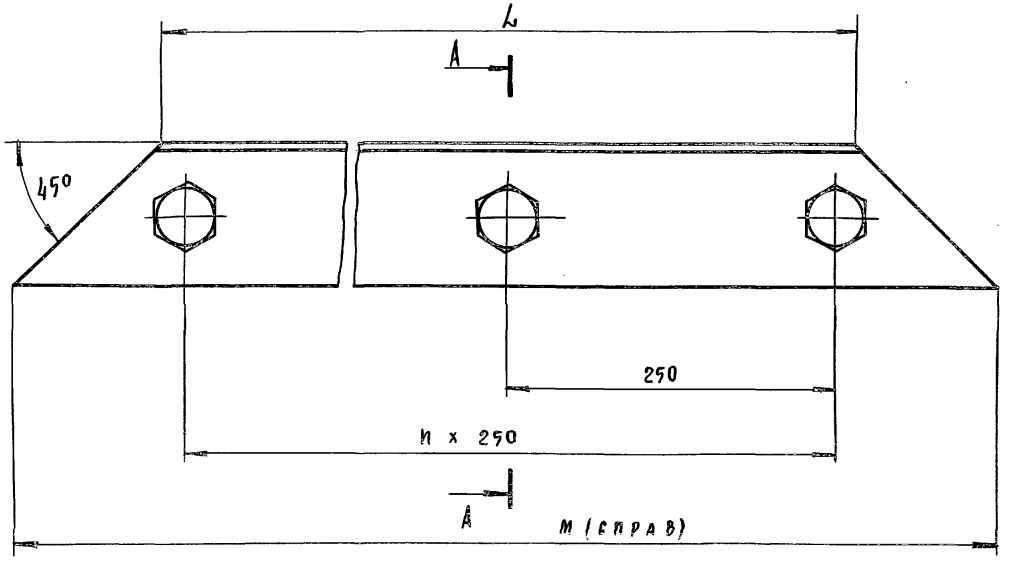

Таблица

№№ п/п	Исполнение уголка	L	M	И	Кол-во болтов	Вес болтов	Вес уголка	Общ. вес
1	1	518	644	2	3	0,276	2,0	2,27
2	2	1074	1160	4	5	0,392	4,0	4,4
3	3	2066	2492	8	9	0,565	7,9	8,5

А – А
1:1

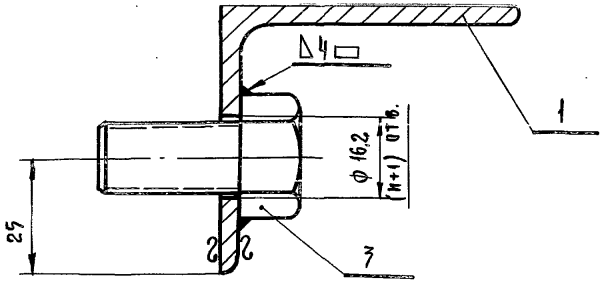

СПЕЦИФИКАЦИЯ

Поз. обозначение	Обозначение	Наименование	Кол.	Масса ед., кг	Примечание
1	б/черт.	Угол 63х63х4 ГОСТ 8509-62 Уголок равноб. ст3 ГОСТ 535-58	см. табл.	см. табл.	
2					
3	ГОСТ 7798-62	Болт М 16 х 70	см. табл.	см. табл.	

Рук. д.с.м.	Коростелев		
Гл. инж. пр.	Кармин		
Н. контр.	Коровина		
Р. гр.	Попова		
Вед. инж.	Коровина		
Инженер	Балдуева		

252-4-30 ОВУ

Деталь фланца

Стадия	Масса	Масштаб
Р	см. табл.	
Лист 20	Листов	

ГИПРОНИИЗДРАВ

Копировал: Осяпова

Формат А2

Инв. № подл. | Подпись и дата | Взам. инв. №

По 1-1

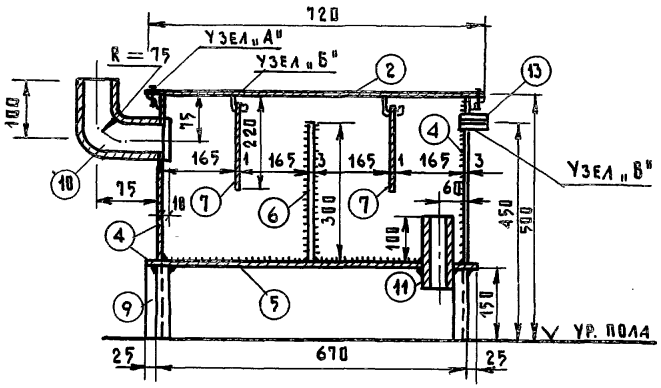

По 3-3

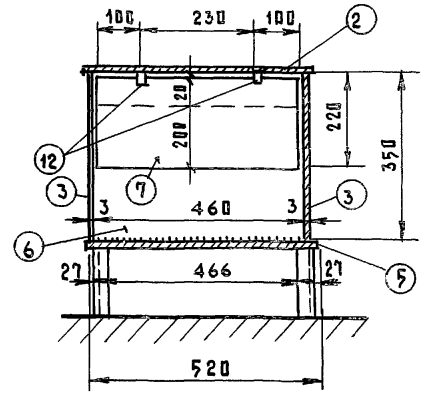

По 2-2

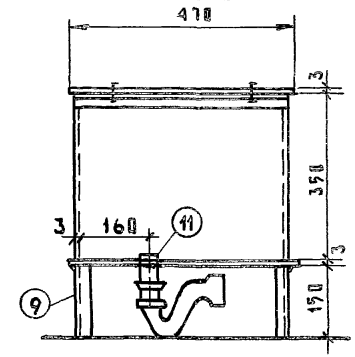

План
М1:10

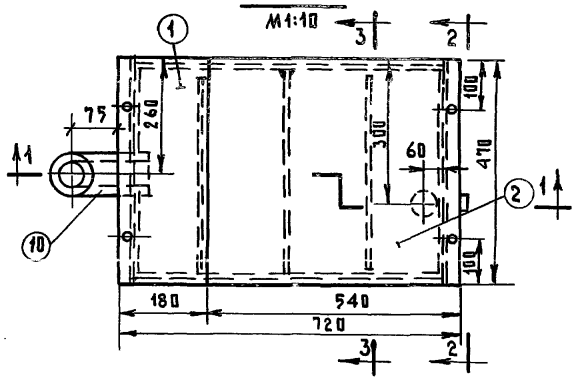

Узел „В"
М1:2

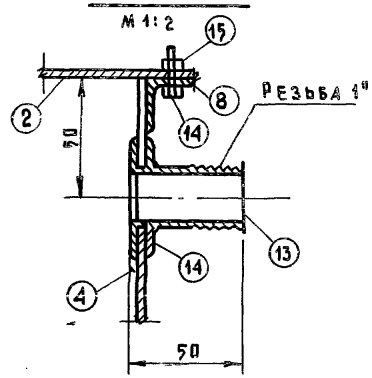

Узел „А"
М1:2

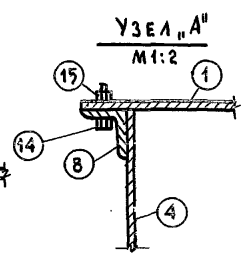

Узел „Б"
М1:2

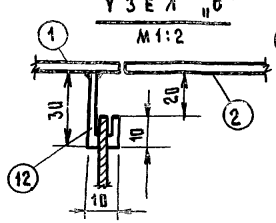

Примечания:

1. Конструкция гипсоотстойника сварная, варить сплошным нормальным швом высотой 3мм.
2. Крышка гипсоотстойника съемная.
3. Отвод сточной воды от гипсоотстойника производится в соответствии с проектом водопровода и канализации.
4. Все размеры даны в миллиметрах.
5. По мере накопления гипса производить чистку гипсоотстойника.
6. После изготовления гипсоотстойника необходимо окрасить внутренние и наружные поверхности асфальтовым лаком.

Рук. АСМ-3	Коростелев		
Гл. инж. м.	Кармин		
Н. контр.	Веледницкий		
ГИП	Веледницкий		
Рук. гр.	Зуевская		
Инженер	Власова		

252-4-30 ВКУ

Гипсоотстойник
Сборочный чертеж

Стадия	Масса	Масштаб
Р	64.5 кг	1:10 1:2

Лист 21 Листов

Гипронииздрав

Альбом 8

Поз. обозначение	Обозначение	Наименование	Количество	Масса ед., т.	Примечание
1	2	3	4	5	6
		Детали			
		Лист ГОСТ 19903-74 / Ст.3 ГОСТ 535-58			
1	КМ. 660. 01.00.00	3×180×470	1		
2	КМ. 660. 02.00.00	3×540×470	1		
3	КМ. 660. 03.00.00	3×670×350	2		
4	КМ. 660. 04.00.00	3×460×350	2		
5	КМ. 660. 05.00.00	3×720×520	1		
6	КМ. 660. 06.00.00	3×460×300	1		
7	КМ. 660. 07.00.00	1×430×200	2		
		Уголок ГОСТ 8509-72 / Ст.0. ГОСТ 380-71			
8	КМ. 660. 08.00.00	20×20×3 L=460	2		
9	КМ. 660. 09.00.00	30×30×4 L=150	4		
		Труба стальная ГОСТ 3262-75			
10.	КМ. 660. 10.00.00	$D_у$=40 L=190 мм	1		
11.	КМ. 660. 11.00.00	$D_у$=40 L=150 мм	1		
12	КМ. 660. 12.00.00	D=25 L=50 мм	1		
13	КМ. 660. 13.00.00	Полоса 8×60 ГОСТ 103-57 / Ст.3. ГОСТ 535-58			
		L=50 мм	4		
14	КМ. 660. 14.00.00	Лист ГОСТ 19903-74 / Ст.3 ГОСТ 535-58	1		
		$D_н$=47 $D_{вн}$=27			

Поз. обозначение	Обозначение	Наименование	Количество	Масса ед., т	Примечание
1	2	3	4	5	6
15	КМ. 660. 00.00	Болт М8×65-3601 ГОСТ 7798-70	4		
16	КМ. 660. 00.00	Гайка М8 ГОСТ 5915-70	4		

Рук. АСМ-3	Коростелев		
Гл. инж. м.	Кармин		
Н. контр.	Веледницкий		
ГИП.	Веледницкий		
Рук. груп.	Зуевская		
Инженер	Власова		

252-4-30 ВКУ

Гипсоотстойник. Спецификация.

Стадия	Масса	Масштаб
Р		

Лист 22 Листов

ГИПРОНИИЗДРАВ

Копировал Фомина

Формат А2

АЛЬБОМ 8

ПОЗ. ОБОЗНАЧЕНИЕ	ОБОЗНАЧЕНИЕ	НАИМЕНОВАНИЕ	КОЛИЧЕСТВО	МАССА ЕД., Т.	ПРИМЕЧАНИЕ
1	2	3	4	5	6
		ДЕТАЛИ			
1.	КМ. 660. 01. 00. 00	Лист ГОСТ 19903-74 / Ст.3. ГОСТ 535-78			
		D=435мм; δ=4 мм	1		
2	КМ. 660. 02. 00. 00	Стенки бака			
		Труба ГОСТ 10704-76			
		D=325мм; δ=8 мм	1		
3	КМ. 660. 03. 00. 00	Лист ГОСТ 7681-57 / Ст.3. ГОСТ 700-58			
		D=325мм; δ=4 мм	1		
		Труба стальная ГОСТ 3262-75			
4	КМ. 660. 04. 00. 00	D=20мм; L=100 мм	4		
5	КМ. 660. 05. 00. 00	D=20мм; L=100 мм	1		
6	КМ. 660. 06. 00. 00	D=15мм; L=100 мм	1		
7	КМ. 660. 07. 00. 00	D=40мм; L=175 мм	1		
		СТАНДАРТНЫЕ ИЗДЕЛИЯ			
8	КМ. 660. 08. 00. 00	Аэратор от смесителя умывальника ГОСТ 7941-64	1		
9	КМ. 660. 09. 00. 00	Фланец ГОСТ 1255-67			
		$D_н$=435мм; $D_{вн}$=326мм; δ=8мм.	1		

ПОЗ. ОБОЗНАЧЕНИЕ	ОБОЗНАЧЕНИЕ	НАИМЕНОВАНИЕ	КОЛИЧЕСТВО	МАССА ЕД., Т.	ПРИМЕЧАНИЕ
1	2	3	4	5	6
10	КМ. 660. 10. 00 00	Контргайка ГОСТ 8961-75			
		D=15мм	1		
11	КМ. 660. 11. 00. 00	Шайба ГОСТ 11371-68			
		D=15мм	1		
12	КМ. 660. 12. 00. 00	Болт М8×20			
		ГОСТ 7796-70	12		
13	КМ. 660. 13. 00. 00	Гайка М8			
		ГОСТ 5916-70	13		

Рук. АСМ-3	Коростелев	
Гл. инж. м.	Кармин	
Н. контр.	Веледницкий	
ГИП	Веледницкий	
Рук. груп.	Зуевская	
Инженер	Власова	

252-4-30 ВКУ

Бак для охлаждения конденсата от автокава. Спецификация.

СТАДИЯ	МАССА	МАСШТАБ
Р		
ЛИСТ 24	ЛИСТОВ	

ГИПРОНИИЗДРАВ

Копировал: Власова

Формат 12

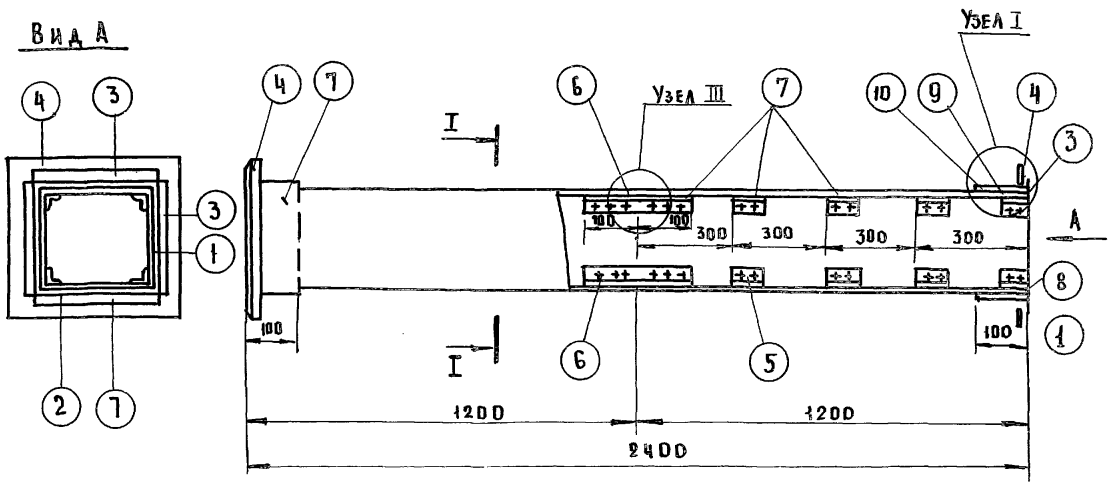

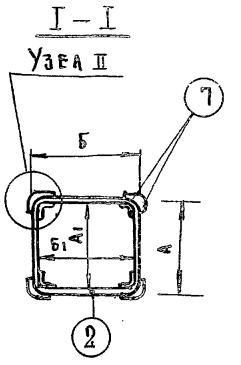

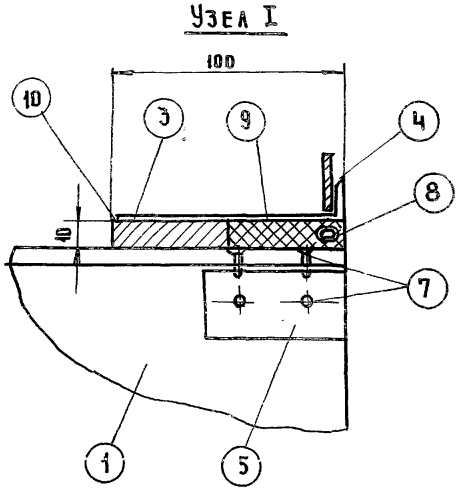

Узел II

Узел III

Шов промазать мастикой из асбестоцемент-ного раствора с добавлением казеинового клея густой консистенции с последую-щей проклейкой 2 слоями ткани

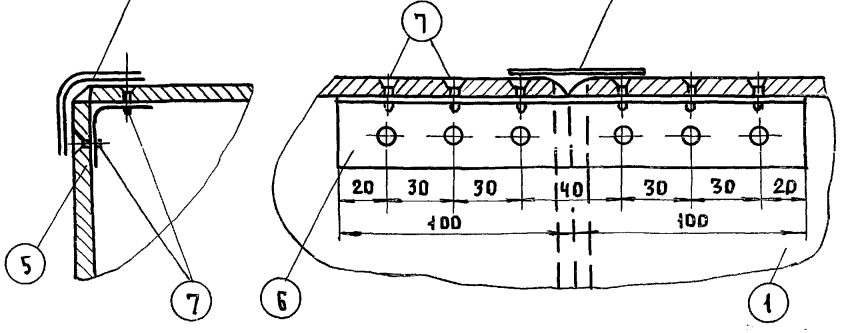

Данный лист см. совместно с листами ОВУ-27, ОВУ-28.

Рук. АСМ	Коростелев	
Гл. инж.-п.	Кармин	
Н. контр.	Коровина	
ГИП	Попова	
Вед. инж.	Коровина	
Инженер	Балалуева	

252-4-30 ОВУ

Звено асбестоцементных воздуховодов.

Узел I; Узел II – Узел III

Стадия	Масса	Масштаб
Р	см. табл.	
Лист 25	Листов	

ГИПРОНИИЗДРАВ

Копировал

Формат 12

СПЕЦИФИКАЦИЯ

NN п/п	НАИМ. ДЕТАЛЕЙ	СТЕНКА ВОЗДУХОВОДА			МУФТА		ФЛАНЕЦ		УГОЛОК		УГОЛОК		ШУРУП		УПЛОТНЯЮЩ. КАНАТ		УПЛОТНЯЮЩ. РАСТВОР		ОБЩИЙ ВЕС В КГ
	NN поз.	1		2	3		4		5		6		7		8		9	10	
	КОЛ-ВО ШТ	4		4	2		2		40		4		208		2		ТИП I	ТИП	
	РАЗМЕР КОРОБА А×Б	МАТЕРИАЛ	РАЗМЕР А,В; ММ	РАЗМЕР Б,В; ММ	МАТЕРИАЛ	РАЗМЕР А×Б В ММ	МАТЕРИАЛ	РАЗМЕР А×Б В ММ	МАТЕРИАЛ	РАЗМЕР В ММ	МАТЕРИАЛ	РАЗМЕР В ММ	МАТЕРИАЛ	РАЗМЕР	МАТЕРИАЛ	РАЗМЕР	$м^3$	$м^3$	
1	150×150	АСБЕСТОЦЕМЕНТ	134×8××1650	134×8××1650	ЛИСТОВАЯ СТАЛЬ δ=0,7	170×170	ПОЛОСОВАЯ СТ. 25×4	170×220	АЛЮМИНИЙ	Ø30×2ℓ=60	АЛЮМИНИЙ	—	СТАЛЬ	3×15	ПЕНЬКА	d=12 ℓ=680	0,00075	0,00068	17
2	150×200	АСБЕСТОЦЕМЕНТ	134×8××1650.	134×8××1650	ЛИСТОВАЯ СТАЛЬ δ=0,7	170×220	ПОЛОСОВ. СТ. 25×4	170×220	АЛЮМИНИЙ	〃	АЛЮМИНИЙ	〃	СТАЛЬ	〃	ПЕНЬКА	d=12 ℓ=740	0,00061	0,00076	19
3	150×250	〃	134×8××1650	234×8××1650	〃	170×270	〃	170×270	〃	〃	〃	〃	〃	〃	〃	d=12 ℓ=880	0,0007	0,00090	20
4	200×250	〃	184×8××1650	234×8××1650	〃	220×270	〃	220×270	〃	〃	〃	〃	〃	〃	〃	d=12 ℓ=940	0,00075	0,00094	23
5	200×200	〃	184×8××1650	184×8××1650	〃	220×220	〃	220×220	〃	〃	〃	〃	〃	〃	〃	d=12 ℓ=840	0,00067	0,00084	21
6	200×300	〃	184×8××1650	284×8××1650	ЛИСТ. СТ.	220×320	〃	220×320	〃	∠40×40×2 ℓ=70	〃	∠40×40×2 ℓ=70	〃	3,5×15	〃	d=12 ℓ=1040	0,0008	0,00104	26
7	250×250	〃	234×8××1650	234×8××1650	〃	270×270	〃	270×270	〃	〃	〃	〃	〃	〃	〃	d=12 ℓ=1080	0,0008	0,00104	35
8	400×250	〃	134×8××1650	184×8××1650	〃	270×420	〃	420×270	〃	∠50×50×3 ℓ=80	〃	∠50×50×3 ℓ=200	〃	4×15	〃	d=12 ℓ=1640	0,00131	0,00164	43
9	500×250	〃	484×8××1650	134×8××1650	〃	520×270	〃	520×270	〃	∠50×50×3 ℓ=80	〃	∠50×50×3 ℓ=200	〃	〃	〃	d=12 ℓ=1740	0,00137	0,00172	45
10	800×300	〃	784×8××1650	234×8××1650	〃	820×320	〃	820×320	〃	〃	〃	〃	〃	〃	〃	d=12 ℓ=2280	0,0020	0,0024	60
11	600×400	〃	584×8××1650	384×8××1650	〃	620×420	〃	620×420	〃	〃	〃	〃	〃	〃	〃	d=12 ℓ=2080	0,0020	0,0024	60

Данный лист см. совместно с листами ОВУ 26; ОВУ 28

РУК. АСМ	КОРОСТЕЛЕВ	
ГА. ИНЖ. М.	КАРМИН	
Н. КОНТРОЛЬ	КОРОВИНА	
ГИП	ПОПОВА	
ВЕД. ИНЖ.	КОРОВИНА	
ИНЖЕНЕР	БАЛАЛУЕВА	

252-4-30 ОВУ

Звено асбестоцементных воздуховодов. Спецификация

СТАДИЯ	МАССА	МАСШТАБ
Р		Б/М
ЛИСТ 25	ЛИСТОВ	

ГИПРОНИИЗДРАВ

Копировал: Ковалина

Формат 12

Примечания

1. Настоящий чертеж разработан в соответствии с типовым чертежом „Моспроекта" ТО-603 „Звено прямого участка шовного асбестоцементного воздуховода".
2. При выпуске типовой серии ЦИТПом асбестоцементных воздуховодов, разрабатываемых ЦНИИЭПом инженерного оборудования, данный лист аннулируется.
3. Монтаж асбестоцементных воздуховодов разрешается вести специализированным организациям, ведущим монтаж металлических воздуховодов в соответствии со СНиП II-33-75 и СНиП III-28-75. Смонтированные воздуховоды подвергаются испытанию на плотность.
4. Муфта (поз. 3) перед её установкой внутри и снаружи оклеивается тканью на водонепроницаемом клее, дающем надежную склейку металла и ткани. Закрепление муфты на воздуховоде производится в соответствии со СНиП III-28-75 путем уплотнения зазора между муфтой и воздуховодом пеньковым канатом (поз. 8), смоченным казеиновым клеем и асбестоцементным раствором с добавлением в него казеинового клея (поз. 9 тип I) с последующим заполнением зазора асбестоцементным раствором более густой консистенции, замешанном на расширяющемся цементе с добавлением казеинового клея (поз. 10 тип II).
5. Муфты и фланец предварительно перед установкой на воздуховод, окрашиваются масляной краской. Весь воздуховод перед установкой грунтуется под масляную покраску.
6. В чертеже дана максимальная длина звена, которая при необходимости может быть уменьшена.
7. В качестве материала стенок принят асбестоцементный лист толщиной 8 мм ГОСТ 18124-75. Разрезание листа на части осуществляется гильотиновыми ножницами (прессом).
8. При монтаже крепление воздуховодов осуществляется согласно СНиП III-28-75 с проверкой нагрузок в двух точках таким образом, чтобы опоры располагались по обе стороны от шва (узел III) желательно на равных расстояниях от него и от фланцевого соединения.
9. Соединение фланцев выполняется технической резиной $\delta = 3$ мм. на болтах 6×20 и 8×20 согласно СНиП III-28-75.

Данный лист см. совместно с листами ОВУ-26; ОВУ-27

		252-4-30	ОВУ
Рук. АСМ.	Коростелев	Звено асбестоцементных воздуховодов. Примечания.	Стадия: Р; Масса: ; Масштаб: 1/М
Гл. инж. м.	Кармин		Лист 27 Листов
Н. контр.	Попова		ГИПРОНИИЗДРАВ
ГИП	Попова		
Вед. инж.	Коровина		
Инженер	Балалуева		

Копировал: Гебрам

Формат 12

Инв. № подл. | Подпись и дата | Взам. инв. №

Альбом 8

Спецификация

Поз. обозначение	Обозначение	Наименование	Кол.	Масса ед. кг	Примечание
1	б/ч	Лист 2 ГОСТ 19903-74 / ст.3 ГОСТ 16523-73	2	8.32	996×545
2	б/ч	Лист 2 ГОСТ 19903-74 / ст.3 ГОСТ 16523-73	2	4.86	596×545
3	б/ч	Уголок L63×63×4 ГОСТ 8507-72 / ст.3 ГОСТ 535-58	2		ℓ=726
4	б/ч	Уголок L63×63×4 ГОСТ 8509-72 / ст.3 ГОСТ 535-58	2		ℓ=100
5	б/ч	Анкер	4	0.04	Длина развертки L=218мм

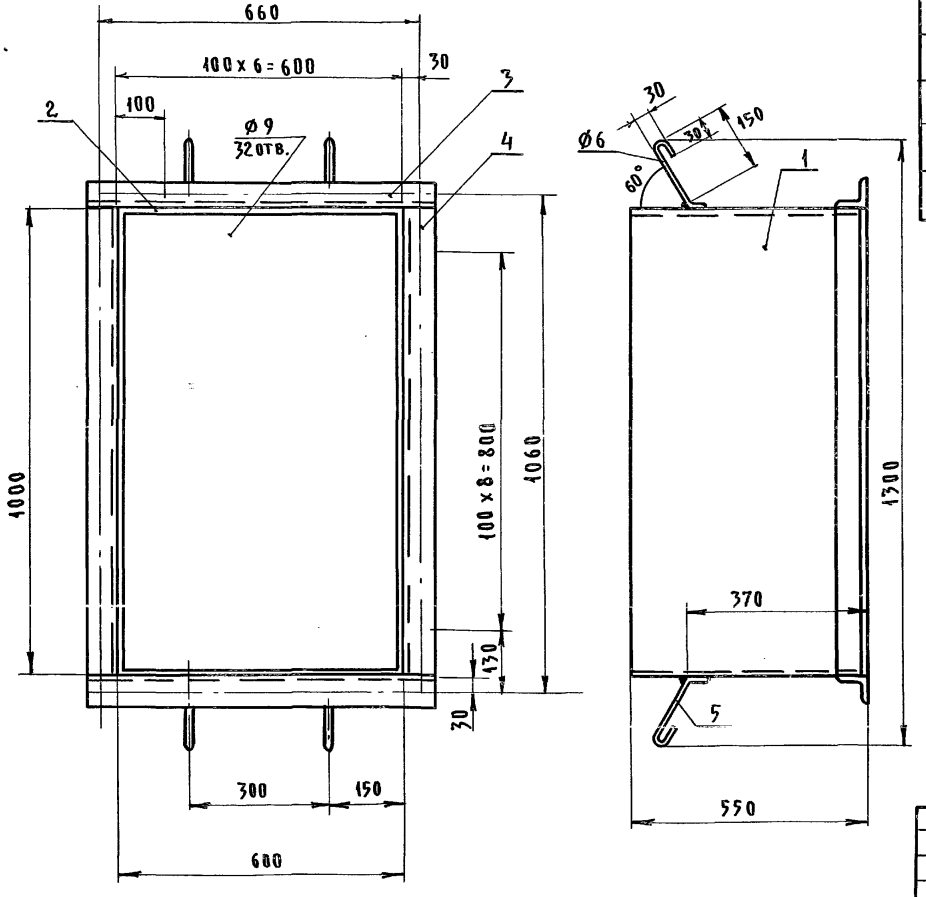

А-А
М 1:2

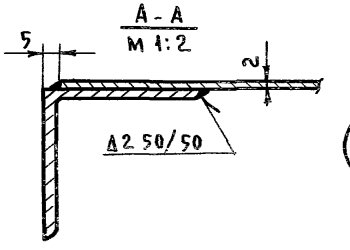

Анкер

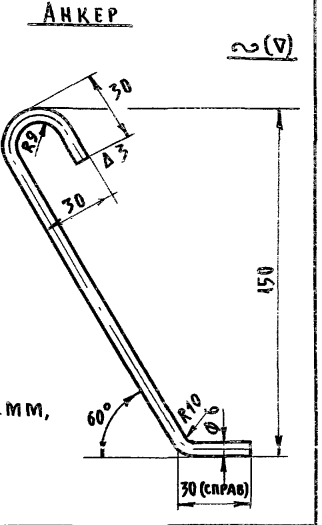

Сварку производить по контуру прилегания деталей катетом шва 2мм, электродом Э-42 ГОСТ 9467-60

Рук.АСМ	Коростелев		
Гл.инж.м	Кармин		
Н.контр.	Коровина		
ГИП	Попова		
Вед.инж	Коровина		
Инженер	Баландуева		

252-4-30 ОБУ

Патрубок закладной 600 × 1000

Стадия	Масса	Масштаб
Р		1:10
Лист 28	Листов	

ГИПРОНИИЗДРАВ

Копировал: Колупова Формат А3

Альбом 8

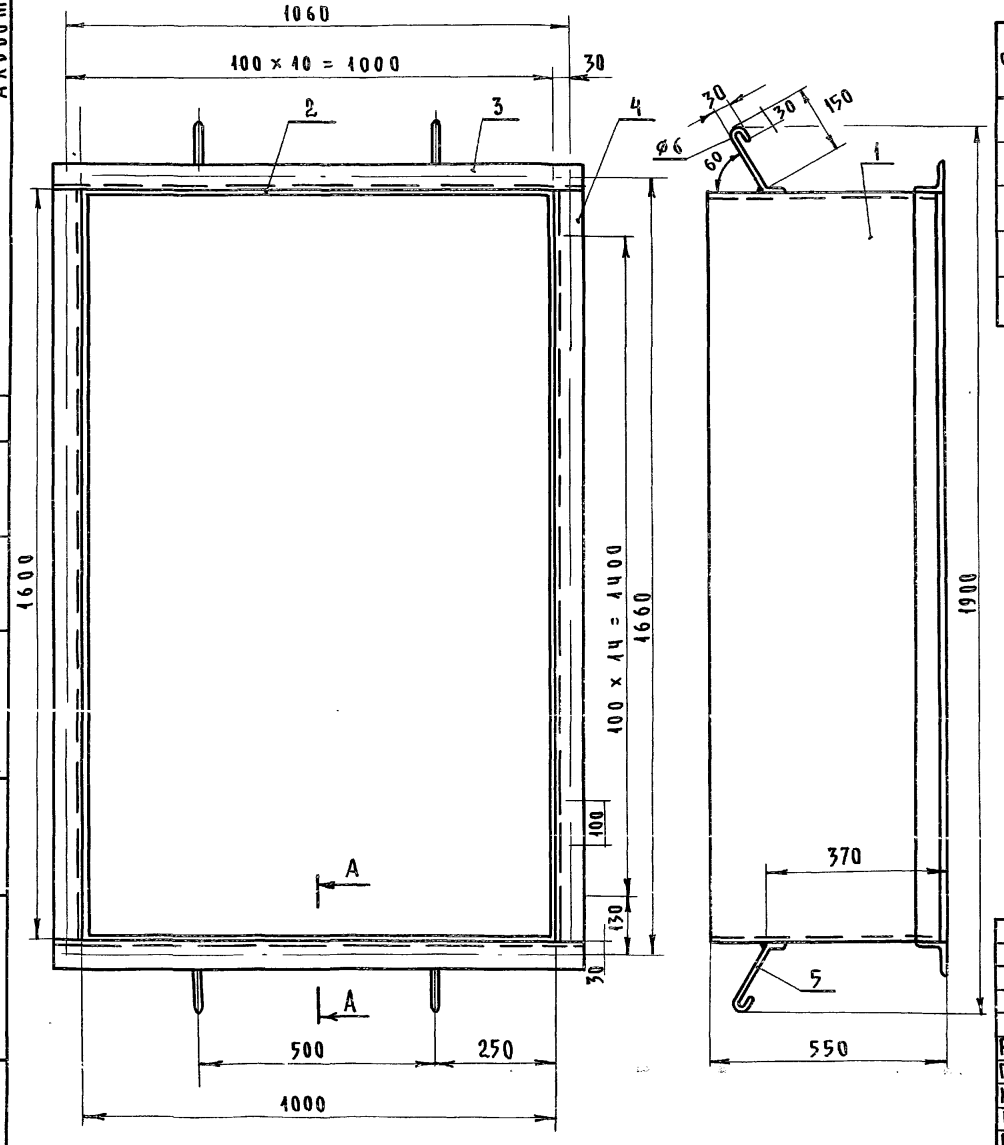

Спецификация

Поз. обозначение	Обозначение	Наименование	Кол.	Масса ед.кг	Примечание
1	Б/ч	Лист 2 ГОСТ 19903-74 / ст.3 ГОСТ 16523-73	2	13.3	1596×545
2	Б/ч	Лист 2 ГОСТ 19903-74 / ст.3 ГОСТ 16523-73	2	8.3	996×545
3	Б/ч	Уголок L63×63×4 ГОСТ 8509-72 / ст.3 ГОСТ 535-58	2		ℓ=1126
4	Б/ч	Уголок L63×63×4 ГОСТ 8509-72 / ст.3 ГОСТ 535-58	2		ℓ=1600
5	Б/ч	Анкер ф6	4	0.04	

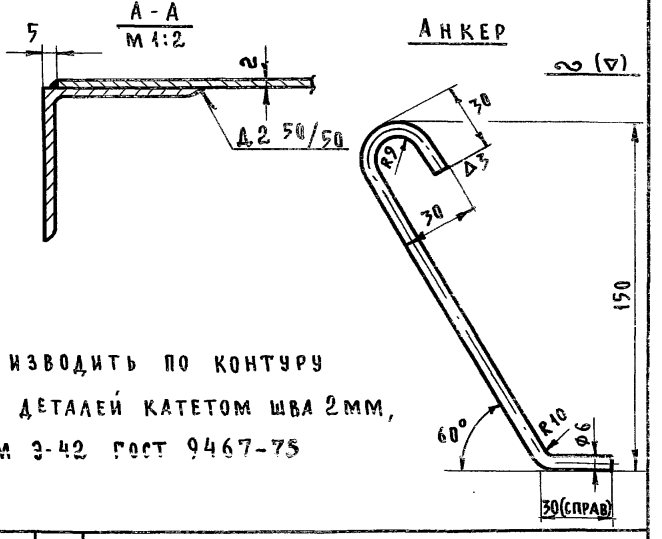

Сварку производить по контуру прилегания деталей катетом шва 2мм, электродом Э-42 ГОСТ 9467-75

Рук.АСМ	Коростелев	
Гл.инж.м.	Кармин	
Н.контр.	Коровина	
ГИП	Попова	
Вед.инж	Коровина	
Инженер	Балдаева	

252-4-30 ОВУ

Патрубок закладной 1000 × 1600

Стадия	Масса	Масштаб
Р		1:10
Лист 20	Листов:	

ГИПРОНИИЗДРАВ

Копировал Волкова

Формат А2

Инв.№ подл. | Подп. и дата | Взам. инв.№

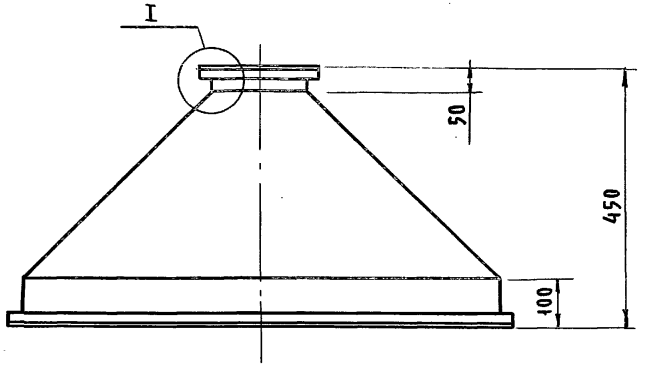

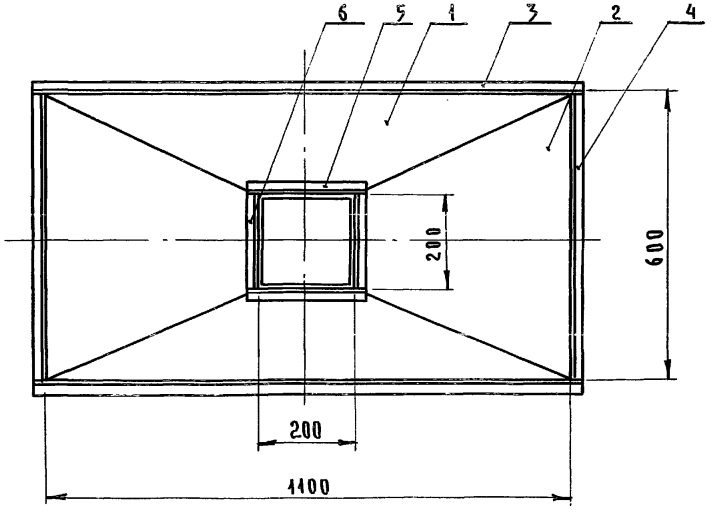

Спецификация

Поз. обозначение	Обозначение	Наименование	Кол.	Масса ед. кг	Примечание
1	б/ч	Лист 2 ГОСТ 19903-74 / ст.3 ГОСТ 16523-73	2	6.9	1096×196×690 (ℓ)
2	б/ч	Лист 2 ГОСТ 19903-74 / ст.3 ГОСТ 16 523-73	2	5,02	596×196×820 (ℓ)
3	б/ч	Уголок 25×25×4 ГОСТ 8507-72 / ст.3 ГОСТ 535-58	2		ℓ = 1150
4	б/ч	Уголок 25×25×4 ГОСТ 8507-72 / ст.3 ГОСТ 535-58	2		ℓ = 600
5	б/ч	Уголок 25×25×4 ГОСТ 8507-72 / ст.3 ГОСТ 535-58	2		ℓ = 250
6	б/ч	Уголок 25×25×4 ГОСТ 8507-72 / ст.3 ГОСТ 535-58	2		ℓ = 200

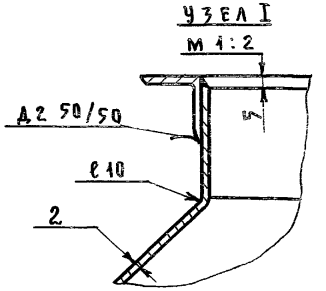

Сварку производить по контуру прилегания деталей катетом шва 2 мм электродом Э-42 ГОСТ 9467-75

Рук. АСМ	Коростелев		
Гл. инж. м	Кармич		
Н. контр.	Коровина		
ГИП	Попова		
Вед. инж	Коровина		
Инженер	Баадуева		

252-4-30 ОВУ

Вытяжной зонт 1100 × 600

Стадия	Масса	Масштаб
Р		1:10
Лист 30	Листов	

ГИПРОНИИЗДРАВ

Копировал: Коваленко

Формат 12

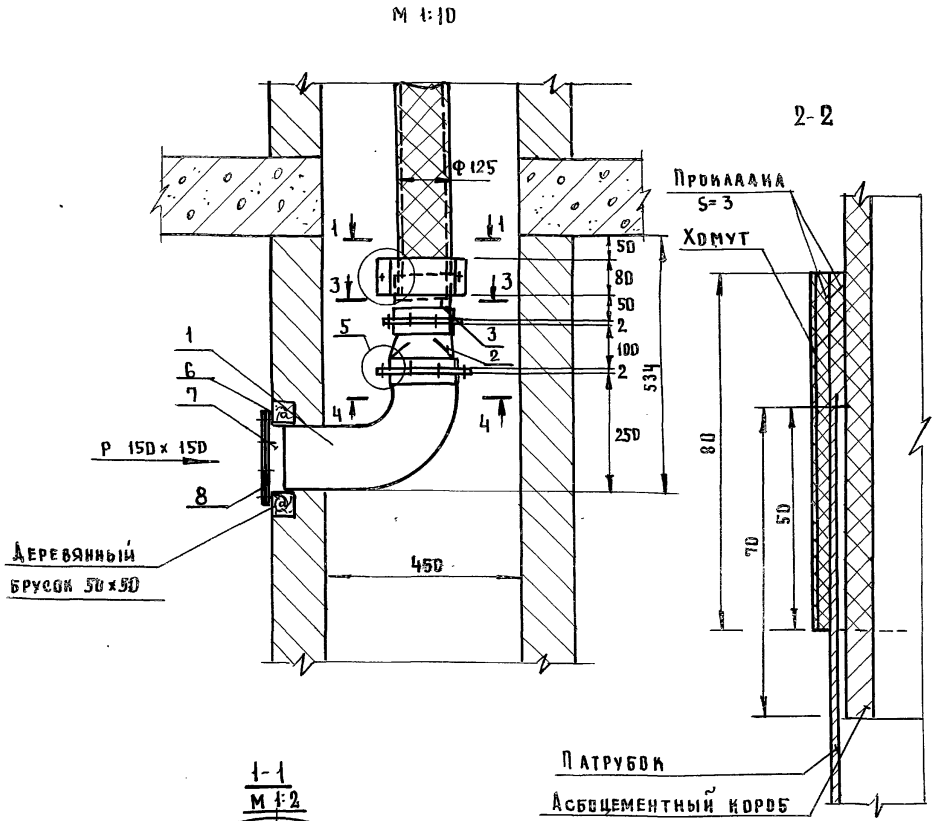

Спецификация

Поз обозначение	Обозначение	Наименование	Кол	Вес ед. кг.	Примечание
1		Патрубок 150х150	1		
2		Переход $\frac{150 \times 150}{\Phi 131}$ $\ell = 90$	1		
3		Патрубок Ф 125 $\ell = 95$	1		
4		Полухомут $\ell = 270$	2		Полоса 80х1
5		25х25х3 ГОСТ 8509-72 Уголок ст.3 ГОСТ 535-58	1	0,56	$\ell = 500$
6		25х25х3 ГОСТ 8509-72 Уголок ст.3 ГОСТ 535-58	4	0,22	$\ell = 200$
7		25х25х3 ГОСТ 8509-72 Уголок ст.3 ГОСТ 535-58	4	0,16	$\ell = 150$
8		Прокладка. Резина рулонная любого типа сред. тв. S=2,0 мм ГОСТ 7338-55	2		
9		Болт М 6х20 ГОСТ 7798-62	36		
10		Гайка М 6 ГОСТ 5915-62	36		
11		Шайба 6 ГОСТ 11371-65	36		

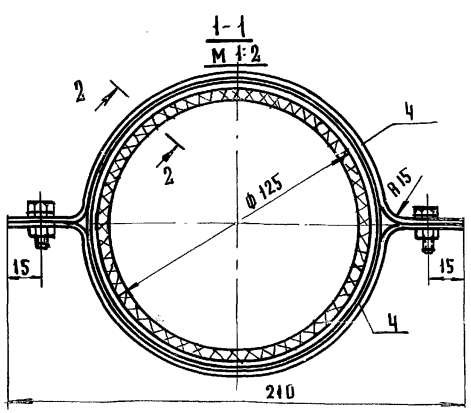

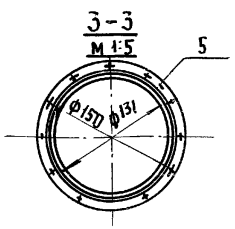

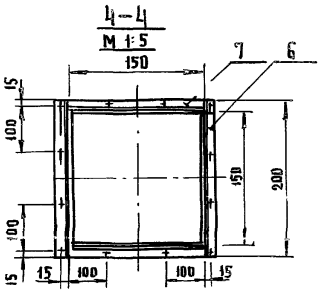

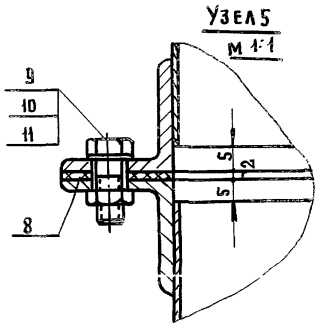

Рук. АСМ	Коростелев		
Гл. инж. м.	Кармин		
Н. контр.	Коровина		
ГИП	Попова		
Вед. инж.	Коровина		
Инж.	Баладуева		

252-4-30 ОВУ

Узел присоединения вытяжной решетки 150х150 к асбоцементной трубе

Стадия	Лит. ССО	Масштаб
Р		1:10 1:5
Лист 31	Листов	

ГИПРОНИИЗДРАВ

Копировал

Формат 12

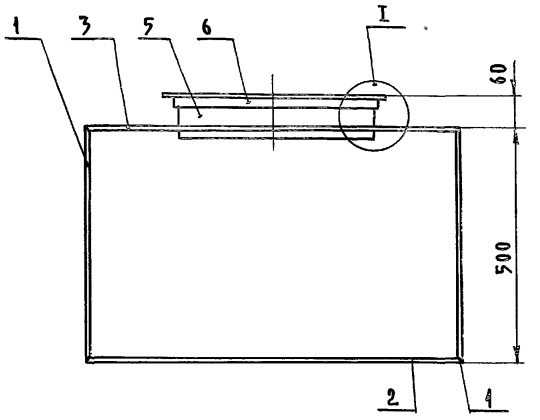

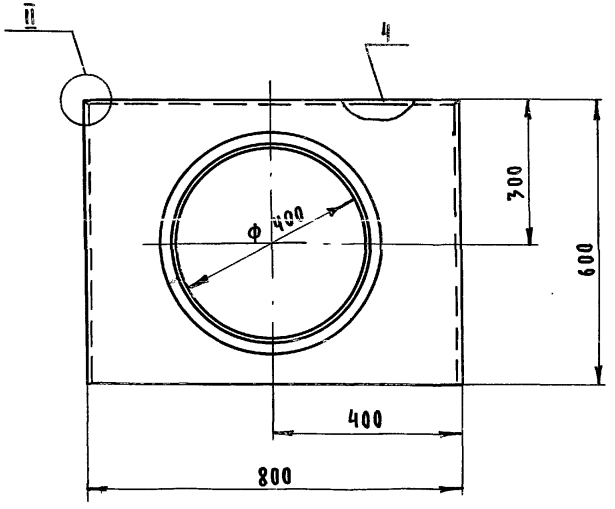

Сварку производить по контуру прилегания деталей катетом шва 4.5мм электродом Э-42 Гост 9467-75

Спецификация

Поз. обозначение	Обозначение	Наименование	Кол.	Масса ед.кг.	Примечание
1	б/ч	Лист 4.5 Гост 19903-74 / Ст.3 Гост 16523-73	2	3.5	598.5×497
2	б/ч	Лист 4.5 Гост 19903-74 / Ст.3 Гост 16523-73	1	4.9	797×598.5
3	б/ч	Лист 4.5 Гост 19903-74 / Ст.3 Гост 16523-73	1	3.53	798.5×598.5
4	б/ч	Лист 4.5 Гост 19903-74 / Ст.3 Гост 16523-73	1	4.7	797×497
5	б/ч	Лист 4.5 Гост 19903-74 / Ст.3 Гост 16523-73	1	0.86	1256×65
6	б/ч	Уголок 25×25×3 Гост 8509-72 / Ст.3 Гост 535-58	1	1.41	ℓ=1260

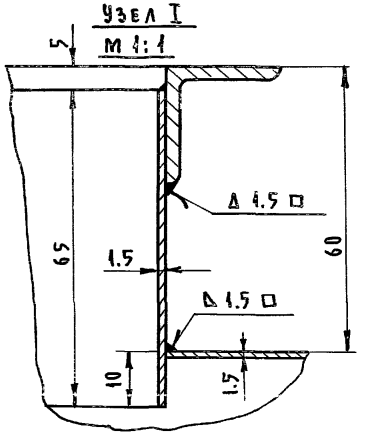

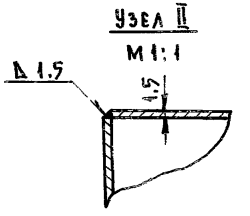

Рук.АСМ	Коростелев	
Гл.инж.м	Кармин	
Н.контр	Коровина	
ГИП	Попова	
Вед.инж.	Коровина	
Инжен.	Баландуева	

252-4-30 ОВУ

Форкамера 800×600 к глушителю системы В5;В3

Стадия	Масса	Масштаб
Р	22.4	1:10
Лист 32	Листов	

ГИПРОНИИЗДРАВ

Копировал: Рябова

Формат А2

Инв.№ подл. | Подп. и дата | Взам.инв.№

Альбом 6

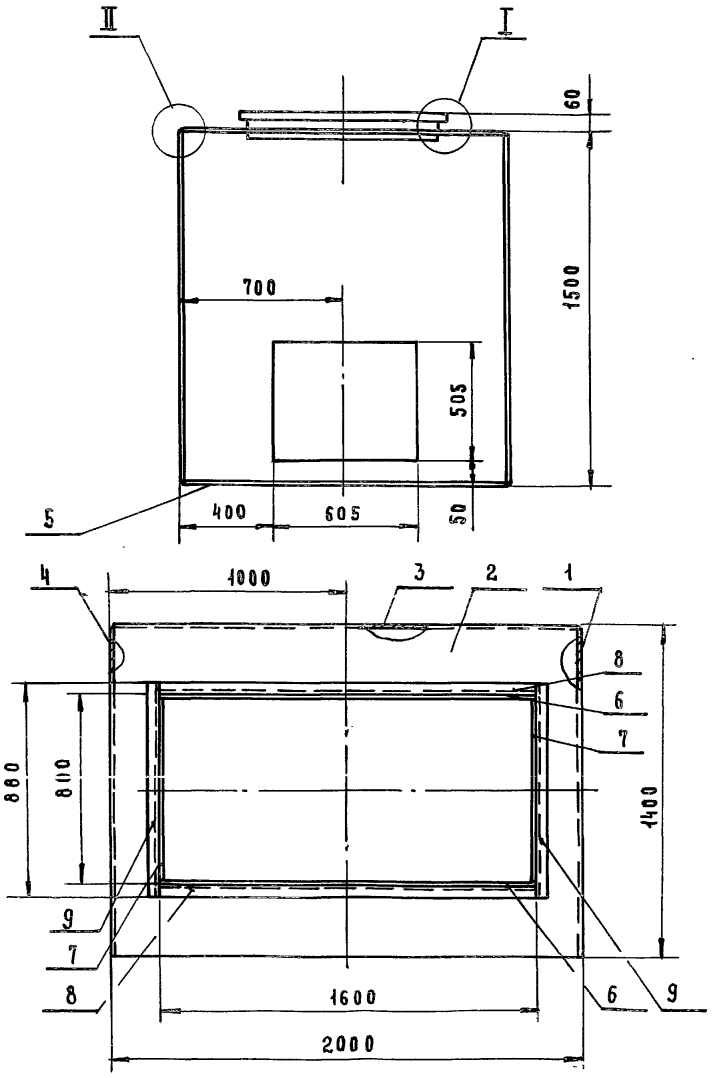

Сварку производить по контуру прилегания деталей катетом шва 1,5 мм электродом Э-42 ГОСТ 9467-75.

Спецификация

Поз. обозначение	Обозначение	Наименование	Кол.	Масса ед. кг.	Примечание
1	Б|Ч	Лист 1,5 ГОСТ 19903-74 / Ст. 3 ГОСТ 16523-73	1	21,79	1398,5×1497
2	Б|Ч	Лист 1,5 ГОСТ 19903-74 / Ст. 3 ГОСТ 16523-73	1	18,84	1997×1398,5
3	Б|Ч	Лист 1,5 ГОСТ 19903-74 / Ст. 3 ГОСТ 16523-73	1	35,3	1997×1497
4	Б|Ч	Лист 1,5 ГОСТ 19903-74 / Ст. 3 ГОСТ 16523-73	1	24,33	1398,5×1497
5	Б|Ч	Лист 1,5 ГОСТ 19903-74 / Ст. 3 ГОСТ 16523-73	1	32,9	1997×1398,5
6	Б|Ч	Лист 1,5 ГОСТ 19904-74 / Ст. 3 ГОСТ 16523-73	2	11,7	1597×65
7	Б|Ч	Лист 1,5 ГОСТ 19904-74 / Ст. 3 ГОСТ 16523-73	2	6,2	797×65
8	Б|Ч	Уголок 40×40×4 ГОСТ 8509-72 / Ст. 3 ГОСТ 535-58	2	3,87	ℓ=1600
9	Б|Ч	Уголок 40×40×4 ГОСТ 8509-72 / Ст. 3 ГОСТ 535-58	2	2,13	ℓ=880

Узел I
М 1:1

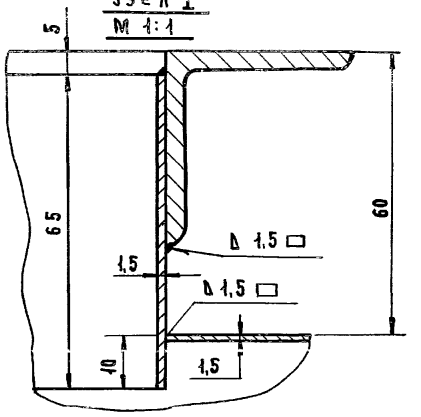

Узел II
М 1:1

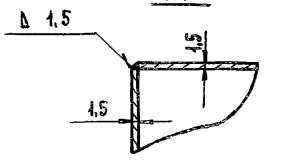

Рук. АСМ	Коростелев	
Гл. инж. м.	Кармин	
Н. контр.	Коровина	
ГИП	Попова	
Вед. инж.	Коровина	
Инж.	Балабуева	

252-4-30 ОВУ

Форкамера 2000×1500 к глушителю системы П1.

Стадия	Масса	Масштаб
Р	180,96	1:20
Лист 33	Листов	

ГИПРОНИИЗДРАВ

Вид А

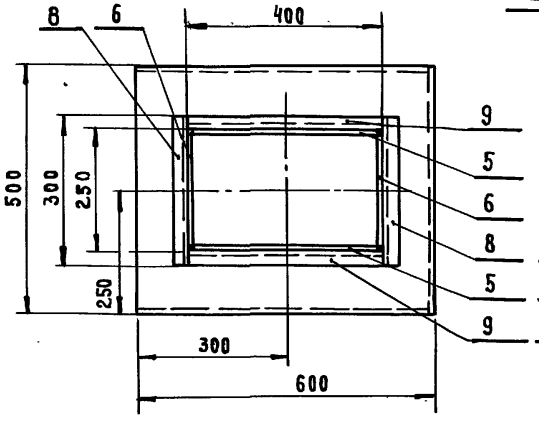

Вид Б

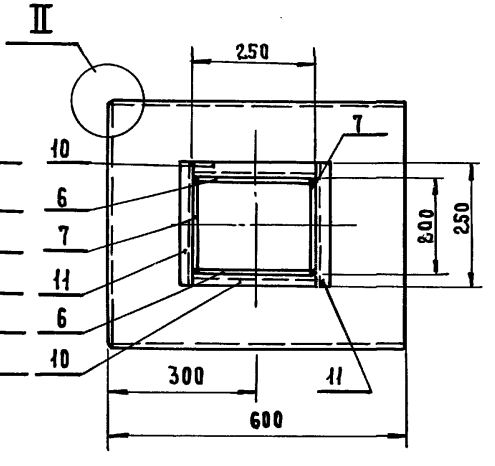

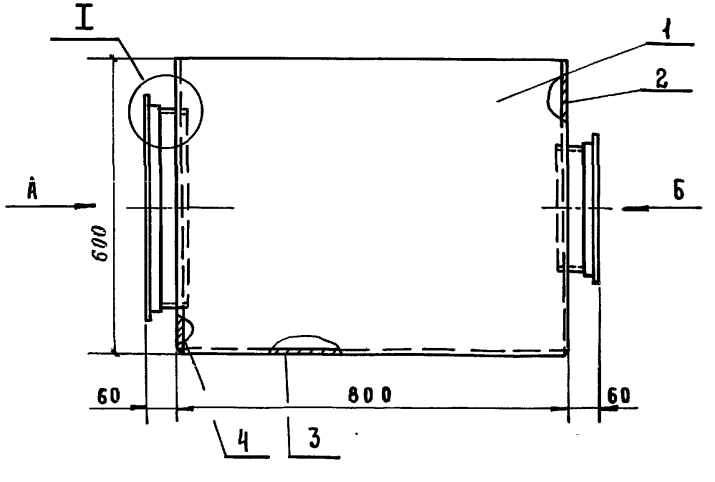

Узел I
м 1:1

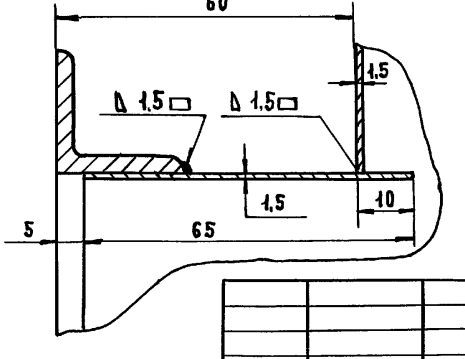

Узел II
м 1:1

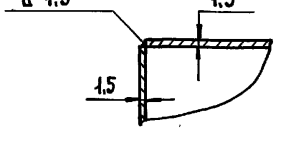

СПЕЦИФИКАЦИЯ

Поз. обозначение	Обозначение	Наименование	Кол.	Масса ед. кг.	Примечание
1	Б|Ч	Лист 1,5 ГОСТ 19903-74 / ст.3 ГОСТ 16523-73	2	5.65	797×598.5
2	Б|Ч.	Лист 1,5 ГОСТ 19903-74 / ст.3 ГОСТ 16523-73	1	2.9	598.5×497
3	Б|Ч	Лист 1,5 ГОСТ 19903-74 / ст.3 ГОСТ 16523-73	1	4.7	797×497
4	Б|Ч	Лист 1,5 ГОСТ 19903-74 / ст.3 ГОСТ 16523-73	1	2.35	598.5×497
5	Б|Ч	Лист 1,5 ГОСТ 19903-74 / ст.3 ГОСТ 16523-73	2	0.3	397×65
6	Б|Ч	Лист 1,5 ГОСТ 19903-74 / ст.3 ГОСТ 16523-73	4	0.15	247×65
7	Б|Ч	Лист 1,5 ГОСТ 19903-74 / ст.3 ГОСТ 16523-73	2	0.15	197×65
8	Б|Ч	Уголок 25×25×3 ГОСТ 8507-72 / ст.3 ГОСТ 535-58	2	0.33	ℓ=300
9	Б|Ч	Уголок 25×25×3 ГОСТ 8507-72 / ст.3 ГОСТ 535-58	2	0.44	ℓ=400
10	Б|Ч	Уголок 25×25×3 ГОСТ 8507-72 / ст.3 ГОСТ 535-58	4	0.28	ℓ=250

СВАРКУ ПРОИЗВОДИТЬ ПО КОНТУРУ ПРИЛЕГАНИЯ ДЕТАЛЕЙ КАТЕТОМ ШВА 1.5 мм ЭЛЕКТРОДОМ Э-42 ГОСТ 9467-75.

Рук. АСМ	Коростелев	
Гл. инж. пр.	Кармин	
Н. контр.	Коровина	
ГИП	Попова	
Вед. инж.	Коровина	
Инж.	Балалуева	

252-4-30 ОВУ

Форкакамера 800×500 к глушителю системы В3, В5

Стадия	Масса	Масштаб
Р	25,44	1:10

Лист 34 Листов

ГИПРОНИИЗДРАВ

Копировал: Формат 12

Спецификация

Поз. обозначение	Обозначение	Наименование	Кол.	Масса ед кг.	Примечание
1	Б/Ч	лист 1,5 ГОСТ 19903-74 / ст.3 ГОСТ 16523-73	1	2,35	797×247
2	Б/Ч	лист 1,5 ГОСТ 19903-74 / ст.3 ГОСТ 16523-73	1	2,35	797×298,5
3	Б/Ч	лист 1,5 ГОСТ 19903-74 / ст.3 ГОСТ 16523-73	2	0,86	298,5×247
4	Б/Ч	лист 1,5 ГОСТ 19903-74 / ст.3 ГОСТ 16523-73	1	2,82	298,5×247
5	Б/Ч	лист 1,5 ГОСТ 19903-74 / ст.3 ГОСТ 16523-73	1	0,35	483×65
6	Б/Ч	уголок 25×25×3 ГОСТ 8509-78 / ст.3 ГОСТ 535-58	1	0,59	ℓ=537

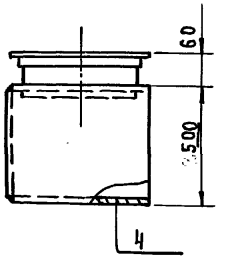

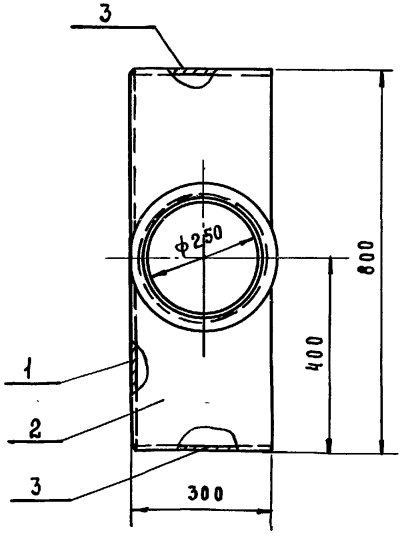

Узел I
М 1:1

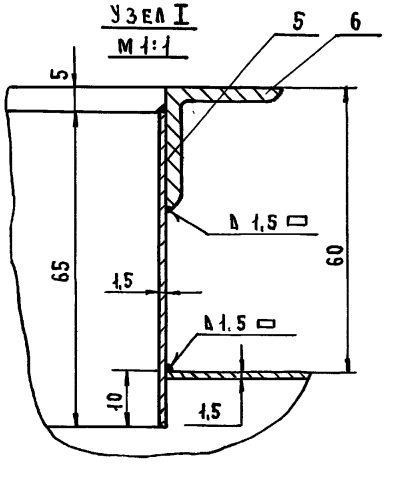

Узел II
М 1:1

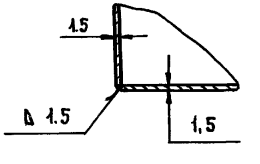

Сварку производить по контуру прилегания деталей катетом шва 1,5 мм электродом Э-42 ГОСТ 9467-75.

Рук. АСМ	Коростелев	
Гл. инж. м.	Кармин	
Н. контр.	Коровина	
ГИП	Попова	
Вед. инж.	Коровина	
Инж.	Баладуева	

252-4-30 ОВУ

Форкамера 800×500 к глушителю системы В 13

Стадия	Масса	Масштаб
Р	10,2	1:10
Лист 35	Листов	

ГИПРОНИИЗДРАВ

Альбом 0

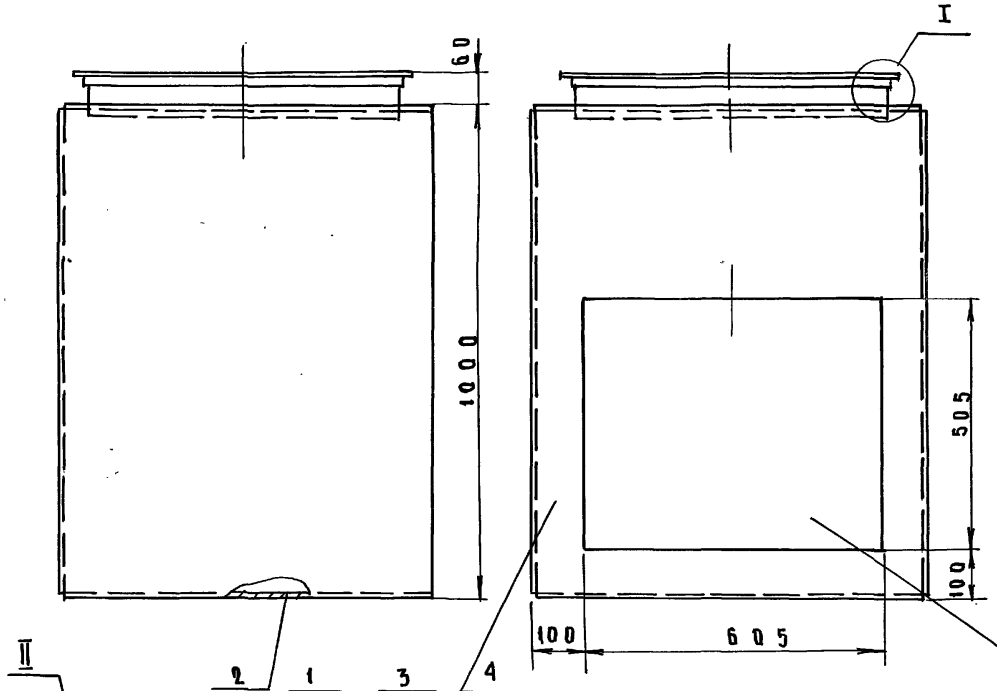

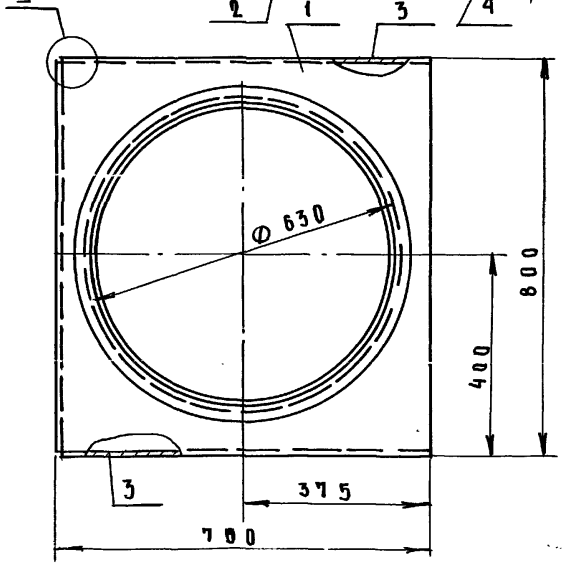

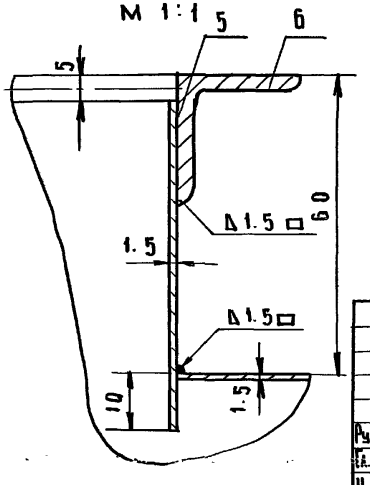

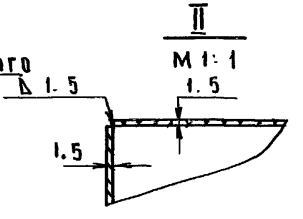

Спецификация

Поз. Обозначение	Обозначение	Наименование	Кол.	Масса ед. кг.	Примечание
1	δ/4	Лист 1.5 ГОСТ 19903-74 / Ст.3 ГОСТ 16523-73	1	3.76	748,5х797
2	δ/4	Лист 1.5 ГОСТ 19903-74 / Ст.3 ГОСТ 16523-73	1	7.06	748,5х797
3	δ/4	Лист 1.5 ГОСТ 19903-74 / Ст.3 ГОСТ 16523-73	2	8.6	1485х997
4	δ/4	Лист 1.5 ГОСТ 19903-74 / Ст.3 ГОСТ 16523-73	1	5.88	797х997
5	δ/4	Лист 1.5 ГОСТ 19903-74 / Ст.3 ГОСТ 16523-73	1	1.33	1978х65
6	δ/4	Уголок 25х25х4 ГОСТ 8509-72 / Ст.3 ГОСТ 535-58	1	2.24	ℓ=2041

Сборку производить по контуру прилегания деталей катетом шва 1.5 мм. электродом Э-42 ГОСТ 9467-75

Рук.АОМ.	Коростелев	
Гл.инж.м.	Кармин	
Н.конт.	Коровина	
ГИП	Попова	
Вед.инж.	Коровина	
Инж.	Балдачева	

252-4-30 ОВУ

Форкамера 800х1000 к глушителю системы В4,П3.

Стадия	Масса	Масштаб
Р	37,47	1:10
Лист 36	Листов	

ГИПРОНИИЗДРАВ

Копировал

Формат 12

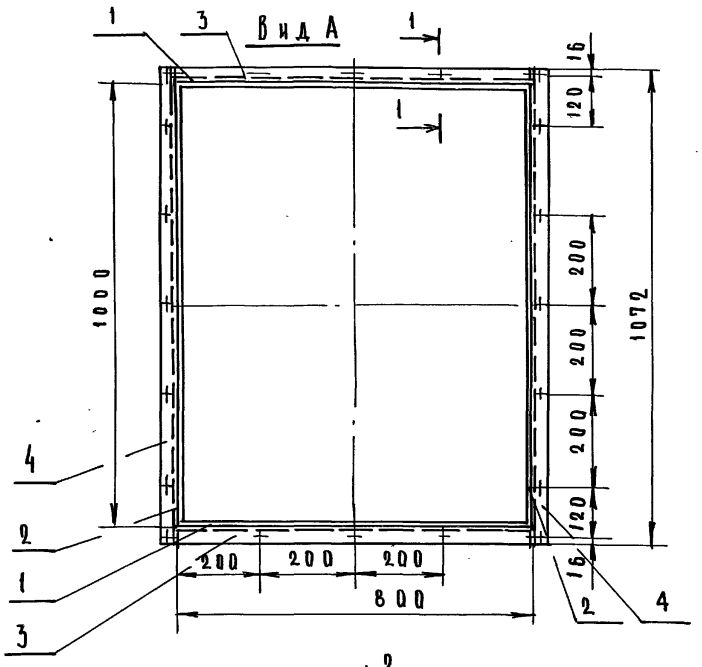

Спецификация

Поз. обозначение	Обозначение	Наименование	Кол	Масса ед. кг.	Примечание
1	б/ч	Лист $\frac{\text{1.5 ГОСТ 19903-74}}{\text{ст.3 ГОСТ 16523-73}}$	2	2.82	797х295
2	б/ч	Лист $\frac{\text{1.5 ГОСТ 19903-74}}{\text{ст.3 ГОСТ 16523-73}}$	2	3.53	997х295
3	б/ч	Уголок $\frac{\text{36х36х4 ГОСТ 8509-72}}{\text{ст.3 ГОСТ 535-58}}$	2	1.68	ℓ=800
4	б/ч	Уголок $\frac{\text{36х36х4 ГОСТ 8509-72}}{\text{ст.3 ГОСТ 535-58}}$	2	2.1	ℓ=1000
5	б/ч	Прокладка. Резина рулонная любого типа ГР-ТВ S=20мм. ГОСТ 7338-65	2	0.12	ℓ=800
6	б/ч	Прокладка. Резина рулонная любого типа ГР-ТВ S=20мм. ГОСТ 7338-65	2	0.19	ℓ=1072
7	ГОСТ 7805-62	Болт М 5х12	20	0.057	
8	ГОСТ 5915-62	Гайка М5	20	0.027	

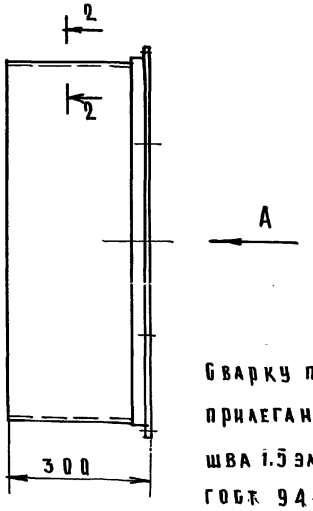

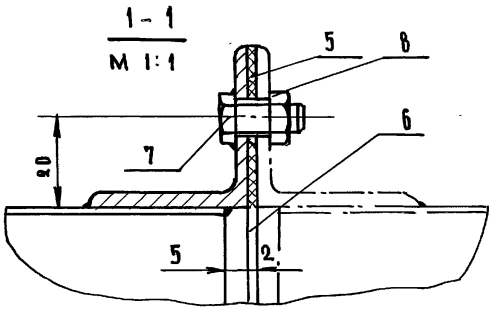

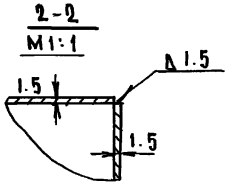

Сварку производить по контуру прилегания деталей катетом шва 1.5 электродом Э-42 ГОСТ 9467-75

Рук. АБМ	Коростелев	
Гл. инж. м.	Кадмин	
Н. контр.	Коровина	
ГИП	Попова	
Вед. инж.	Коровина	
Инж.	Балалуева	

252-4-30 ОВ4

Форкамера К глушителю 800х1000 системы В1Ч

Стадия	Масса	Масштаб
Р	22.78	1:10
Лист 3Г	Листов	

ГИПРОНИИЗДРАВ

Копировал Формат 12

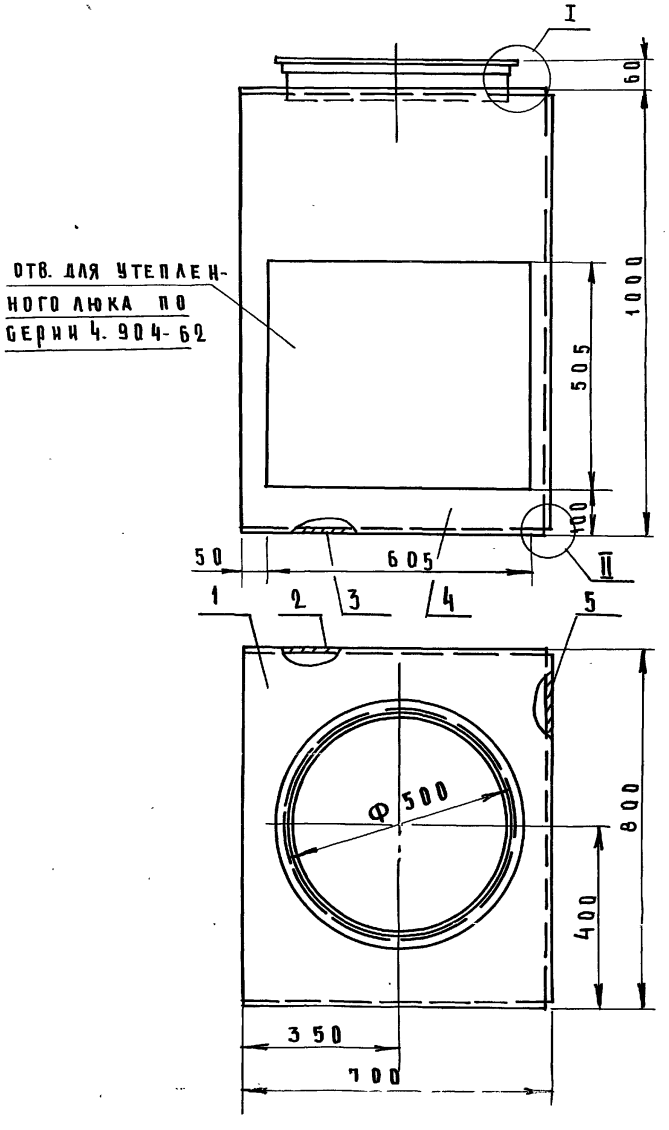

Спецификация

Поз. обозначение	Обозначение	Наименование	Кол.	Масса ед. кг.	Примечание
1	б/ч	Лист $\frac{1.5\ \text{ГОСТ}\ 19903-74}{\text{Ст.3 ГОСТ}\ 16523-73}$	1	5.88	698,5х797
2	б/ч	Лист $\frac{1.5\ \text{ГОСТ}\ 19903-74}{\text{Ст.3 ГОСТ}\ 16523-73}$	1	7.85	698,5х997
3	б/ч	Лист $\frac{1.5\ \text{ГОСТ}\ 19903-74}{\text{Ст.3 ГОСТ}\ 16523-73}$	1	6.59	698,5х797
4	б/ч	Лист $\frac{1.5\ \text{ГОСТ}\ 19903-74}{\text{Ст.3 ГОСТ}\ 16523-73}$	1	4.7	698,5х997
5	б/ч	Лист $\frac{1.5\ \text{ГОСТ}\ 19903-74}{\text{Ст.3 ГОСТ}\ 16523-73}$	1	9.4	797х997
6	б/ч	Лист $\frac{1.5\ \text{ГОСТ}\ 19903-74}{\text{Ст.3 ГОСТ}\ 16523-73}$	1	1.17	1570х65
7	б/ч	Уголок $\frac{2.5х2.5х3\ \text{ГОСТ}\ 8509-72}{\text{Ст.3 ГОСТ}\ 535-58}$	1	1.82	ℓ 1632

Узел I
М1:1

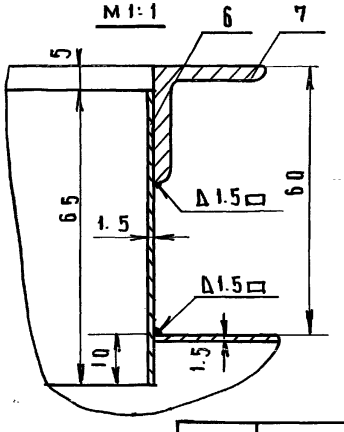

Узел
М1:1

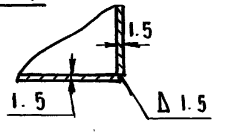

Сварку производить по контуру прилегания деталей катетом шва 1.5 мм. электродом Э-42 ГОСТ 9467-75.

Рук. АСМ	Коростелев	
Гл. инж. м.	Кармин	
Н. контр.	Коровина	
ГИП	Попова	
Вед. инж.	Коровина	
Инж.	Балалаева	

252-4-30 ОВУ

Форкамера к глушителю 800х1000 системы В-3

Стадия	Масса	Масштаб
Р	37,41	1:10
Лист 38	Листов	

ГИПРОНИИЗДРАВ

Копировал Формат 12

Спецификация

Поз. обозначение	Обозначение	Наименование	Кол	Масса ед кг	Примечание
1	Б|Ч	Лист 1,5 ГОСТ 19903-74 / Ст.3 ГОСТ 16523-73	1	9,4	797×997
2	Б|Ч	Лист 1,5 ГОСТ 19903-74 / Ст.3 ГОСТ 16523-73	1	3,06	698,5×797
3	Б|Ч	Лист 1,5 ГОСТ 19903-74 / Ст.3 ГОСТ 16523-73	1	6,82	698,5×997
4	Б|Ч	Лист 1,5 ГОСТ 19903-74 / Ст.3 ГОСТ 16523-73	1	7,77	698,5×997
5	Б|Ч	Лист 1,5 ГОСТ 19903-74 / Ст.3 ГОСТ	1	6,59	698,5×797
6	Б|Ч	Лист 1,5 ГОСТ 19903-74 / Ст 3 ГОСТ 16523-73	4	0,45	197×65
7	Б|Ч	Лист 1,5 ГОСТ 19903-74 / Ст.3 ГОСТ 16523-73	6	0,16	247×65
8	Б|Ч	Лист 1,5 ГОСТ 19903-74 / Ст.3 ГОСТ 16.523-73	2	0,3	397×65
9	Б|Ч	Уголок 25×25×3 ГОСТ 8509-72 / Ст3 ГОСТ 535-58	4	0,28	ℓ 250
10	Б|Ч	Уголок 25×25×3 ГОСТ 8509-72 / Ст.3 ГОСТ 535-58	2	0,22	ℓ=200
11	Б|Ч	Уголок 25×25×3 ГОСТ 8509-72 / Ст. 3 ГОСТ 535-58	4	0,33	ℓ=300
12	Б|Ч	Уголок 25×25×3 ГОСТ 8509-72 / Ст.3 ГОСТ 535-58	2	0,44	ℓ 400

Вид А

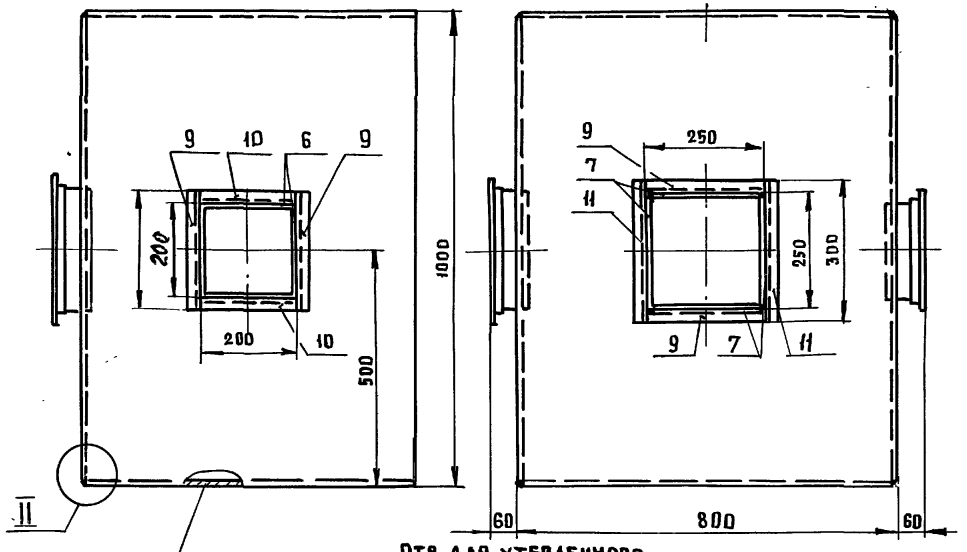

Вид Б

Отв для утепленного люка по серии 4.904-62

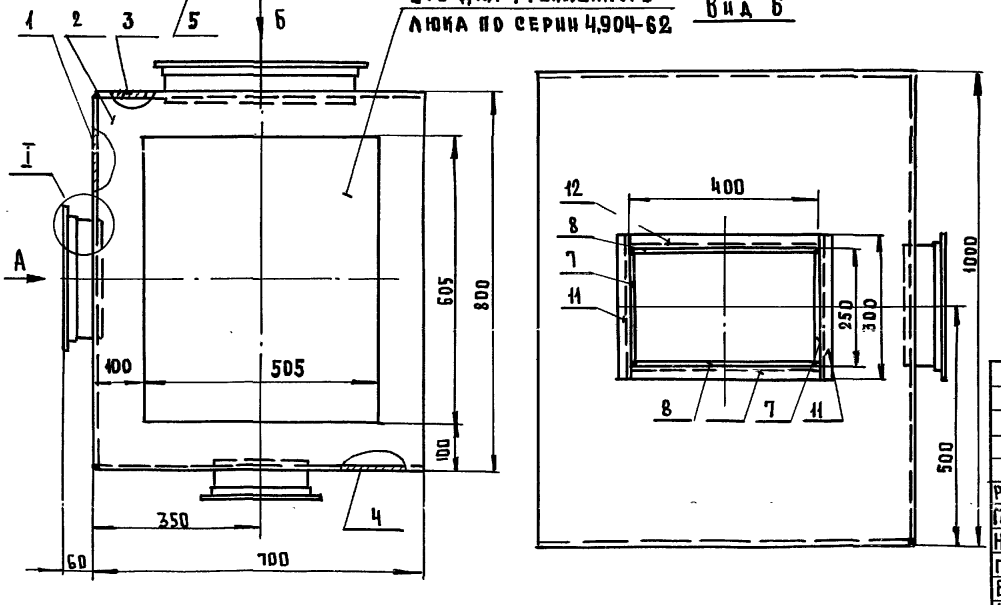

Сварку производить по контуру прилегания деталей катетом шва 1,5мм электродом Э-42 ГОСТ 9467-60.

Узел I

м 1:1

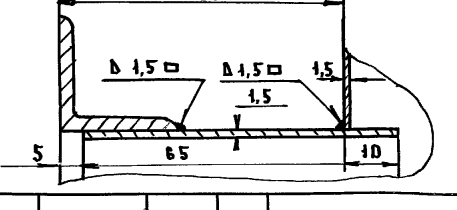

Узел II

м 1:1

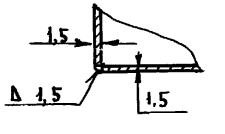

Рук. АСМ.	Коростелев	
Гл.инж.м.	Кармин	
Н.конт.	Коровина	
Гип.	Попова	
Вед.инж.	Коровина	
Инж.	Балалуева	

252-4-30 ОВУ

Форкамера к глушителю 800×1000 системы В3

Стадия	Масса	Масштаб
Р	39,40	1:10
Лист 39	Листов	

ГИПРОНИИЗДРАВ

Формат А2

Альбом 8

Вид А

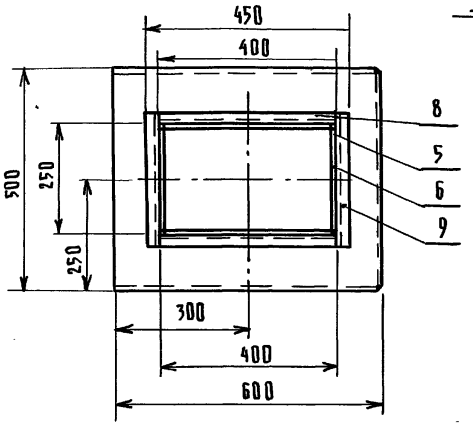

Вид Б

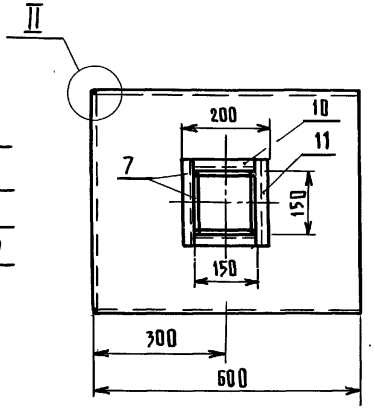

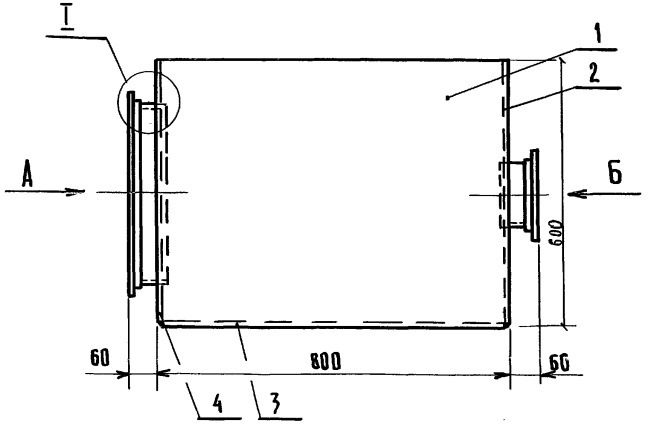

Сварку производить по контуру прилегания деталей катетом шва 1.5 мм электродом Э-42 ГОСТ 9467-75

Узел I
М 1:1

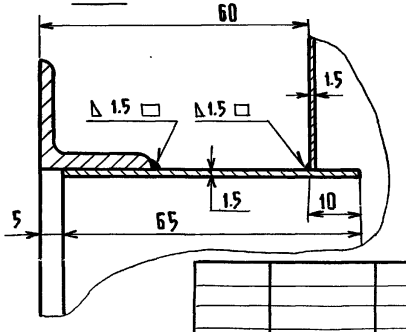

Узел II
М 1:1

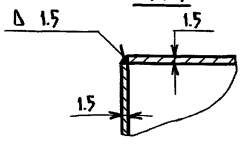

Спецификация

Поз. обозначение	Обозначение	Наименование	Кол.	Масса ед. кг	Примечание
1	б/ч	лист 1.5 ГОСТ 19903-74 / ст.3 ГОСТ 16523-73	2	5.65	797×598.5
2	б/ч	лист 1.5 ГОСТ 19903-74 / ст.3 ГОСТ 16523-73	1	3.29	598.5×497
3	б/ч	лист 1.5 ГОСТ 19903-74 / ст.3 ГОСТ 16523-73	1	4.7	797×497
4	б/ч	лист 1.5 ГОСТ 19903-74 / ст.3 ГОСТ 16523-73	1	2.35	598.5×497
5	б/ч	лист 1.5 ГОСТ 19903-74 / ст.3 ГОСТ 16523-73	2	0.3	397×65
6	б/ч	лист 1.5 ГОСТ 19903-74 / ст.3 ГОСТ 16523-73	2	0.15	247×65
7	б/ч	лист 1.5 ГОСТ 19903-74 / ст.3 ГОСТ 16523-73	4	0.10	147×65
8	б/ч	уголок 25×25×3 ГОСТ 8507-72 / ст.3 ГОСТ 535-58	2	0.44	ℓ=400
9	б/ч	уголок 25×25×3 ГОСТ 8507-72 / ст.3 ГОСТ 535-58	2	0.33	ℓ=300
10	б/ч	уголок 25×25×3 ГОСТ 8507-72 / ст.3 ГОСТ 535-58	2	0.16	ℓ=150
11	б/ч	уголок 25×25×3 ГОСТ 8507-72 / ст.3 ГОСТ 535-58	2	0.22	ℓ=200

Рук.АСМ	Коростелев	
Гл.инж.м.	Кармин	
Н.контр.	Коровина	
ГИП	Попова	
Вед.инж.	Коровина	
Инж.	Балалуева	

252-4-30 ОВУ

Форкамера к глушителю 800×500 системы В5

Стадия	Масса	Масштаб
Р	25,38	1:10
Лист 40	Листов	

ГИПРОНИИЗДРАВ

Копировал: Шушакова

Формат 12

Инв.№ подл. | Подпись и дата | Взам.инв.№

Альбом 8

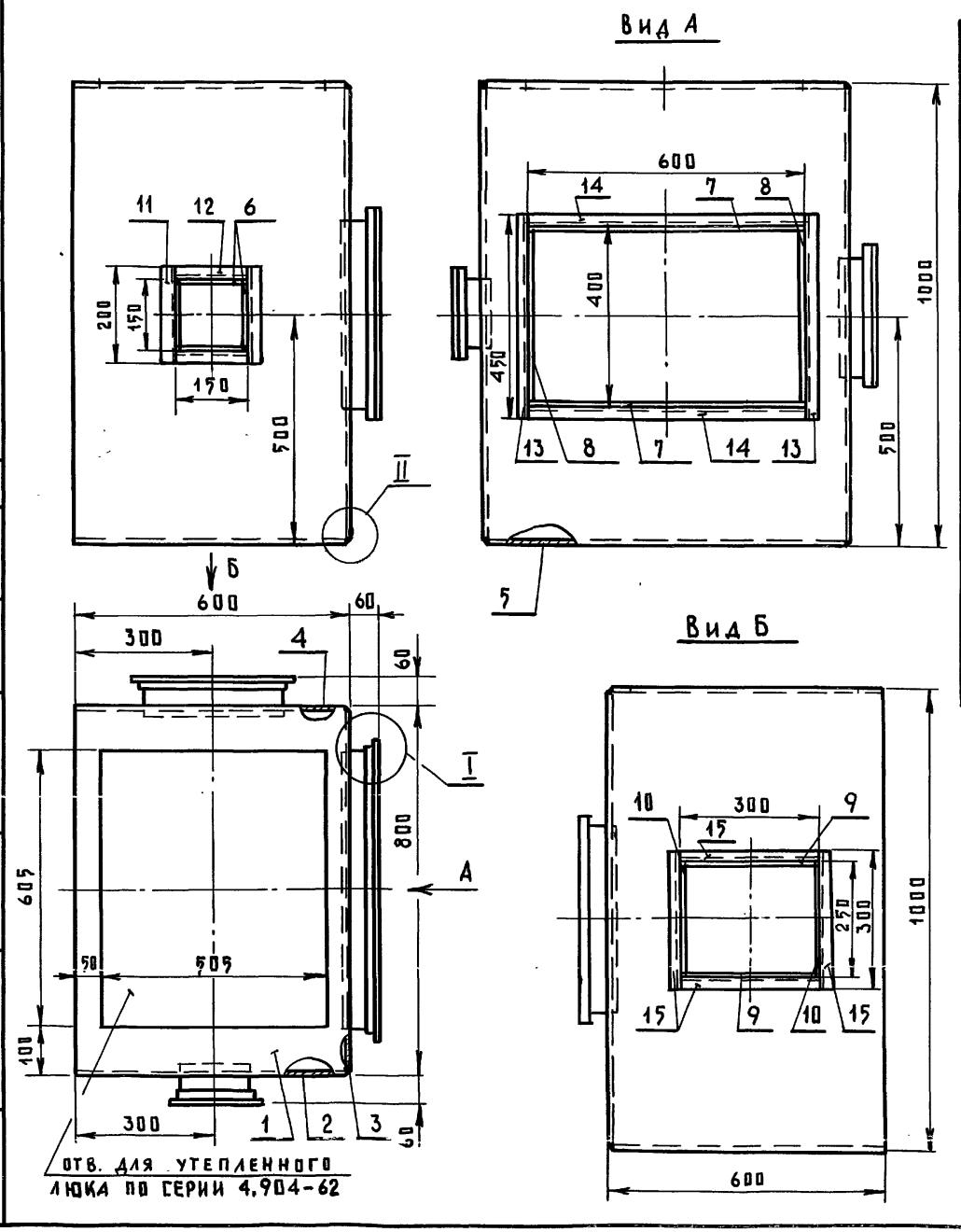

Спецификация

Поз. обозначение	Обозначение	Наименование	Кол.	Масса ед. кг.	Примечание
1	Б/Ч	Лист 1.5 ГОСТ 19903-74 / Ст.3 ГОСТ 16523-73	1	2.12	598.5×797
2	Б/Ч	Лист 1.5 ГОСТ 19903-74 / Ст.3 ГОСТ 16523-73	1	6.82	598.5×997
3	Б/Ч	Лист 1.5 ГОСТ 19903-74 / Ст.3 ГОСТ 16523-73	1	6.59	797×997
4	Б/Ч	Лист 1.5 ГОСТ 19903-74 / Ст.3 ГОСТ 16523-73	1	6.2	598.5×997
5	Б/Ч	Лист 1.5 ГОСТ 19903-74 / Ст.3 ГОСТ 16523-73	1	5.65	598.5×797
6	Б/Ч	Лист 1.5 ГОСТ 19903-74 / Ст.3 ГОСТ 16523-73	4	0.1	743×65
7	Б/Ч	Лист 1.5 ГОСТ 19903-74 / Ст.3 ГОСТ 16523-73	2	0.39	597×65
8	Б/Ч	Лист 1.5 ГОСТ 19903-74 / Ст.3 ГОСТ 16523-73	2	0.29	397×65
9	Б/Ч	Лист 1.5 ГОСТ 19903-74 / Ст.3 ГОСТ 16523-73	2	0.22	297×65
10	Б/Ч	Лист 1.5 ГОСТ 19903-74 / Ст.3 ГОСТ 16523-73	2	0.18	247×65
11	Б/Ч	Уголок 25×25×3 ГОСТ 8509-72 / Ст.3 ГОСТ 535-58	2	0.224	ℓ=200
12	Б/Ч	Уголок 25×25×3 ГОСТ 8509-72 / Ст.3 ГОСТ 535-58	2	0.16	ℓ=450
13	Б/Ч	Уголок 25×25×3 ГОСТ 8509-72 / Ст3 ГОСТ 535-58	2	0.5	ℓ=45
14	Б/Ч	Уголок 25×25×3 ГОСТ 8509-72 / Ст.3 ГОСТ 535-58	2	0.67	ℓ=600
15	Б/Ч	Уголок 25×25×3 ГОСТ 8509-72 / Ст.3 ГОСТ 535-58	4	0.33	ℓ=300

Сварку производить по контуру прилегания деталей катетом шва 1.5 электродом Э-42 ГОСТ 9467-60

Узел I
М 1:1

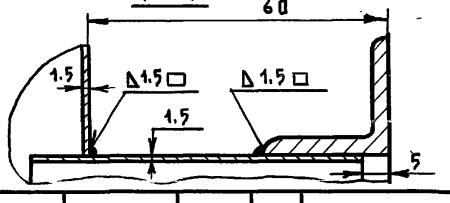

Узел II
М 1:1

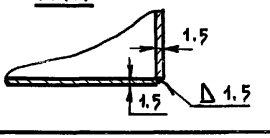

Рук. АСМ	Коростелев		
Гл. инж. м.	Кармин		
Н. контр.	Коровина		
ГИП	Попова		
Вед. инж.	Коровина		
Инж.	Балалуева		

252-4-30 ОВУ

Форкамера к глушителю 800×1000 системы В4

Стадия	Масса	Масштаб
Р	34.37	1:10

Лист 41 Листов 12

ГИПРОНИИЗДРАВ

Копировал Цыганкова

Формат 12

Инв. № подл. | Подпись и дата | Взам. инв. № | Гл. спец. ТО | Во Скресенский

Альбом 8

Спецификация

Поз. обозначение	Обозначение	Наименование	Кол.	Масса ед. кг	Примечание
1	Б/Ч	Лист $\frac{1.5\ ГОСТ\ 19903-74}{Ст.3\ ГОСТ\ 16523-73}$	1	17.27	1198.5×1497
2	Б/Ч	Лист $\frac{1.5\ ГОСТ\ 19903-74}{Ст.3\ ГОСТ\ 16523-73}$	1	35.32	1997×1497
3	Б/Ч	Лист $\frac{1.5\ ГОСТ\ 19903-74}{Ст.3\ ГОСТ\ 16523-73}$	1	17.27	1997×1198.5
4	Б/Ч	Лист $\frac{1.5\ ГОСТ\ 19903-74}{Ст.3\ ГОСТ\ 16523-73}$	1	21.19	1198.5×1497
5	Б/Ч	Лист $\frac{1.5\ ГОСТ\ 19903-74}{Ст.3\ ГОСТ\ 16523-73}$	1	28.26	1997×1497
6	Б/Ч	Лист $\frac{1.5\ ГОСТ\ 19903-74}{Ст.3\ ГОСТ\ 16523-73}$	2	7.0	997×65
7	Б/Ч	Лист $\frac{1.5\ ГОСТ\ 19903-74}{Ст.3\ ГОСТ\ 16523-73}$	4	0.35	497×65
8	Б/Ч	Лист $\frac{1.5\ ГОСТ\ 19903-74}{Ст.3\ ГОСТ\ 16523-73}$	2	0.61	797×65
9	Б/Ч	Уголок $\frac{36×36×4\ ГОСТ\ 8509-72}{Ст.3\ ГОСТ\ 535-58}$	2	2.25	ℓ=1072
10	Б/Ч	Уголок $\frac{36×36×4\ ГОСТ\ 8509-72}{Ст.3\ ГОСТ\ 535-58}$	2	1.05	ℓ=500
11	Б/Ч	Уголок $\frac{36×36×4\ ГОСТ\ 8509-72}{Ст.3\ ГОСТ\ 535-58}$	2	1.2	ℓ=572
12	Б/Ч	Уголок $\frac{36×36×4\ ГОСТ\ 8509-72}{Ст.3\ ГОСТ\ 535-58}$	2	1.68	ℓ=800

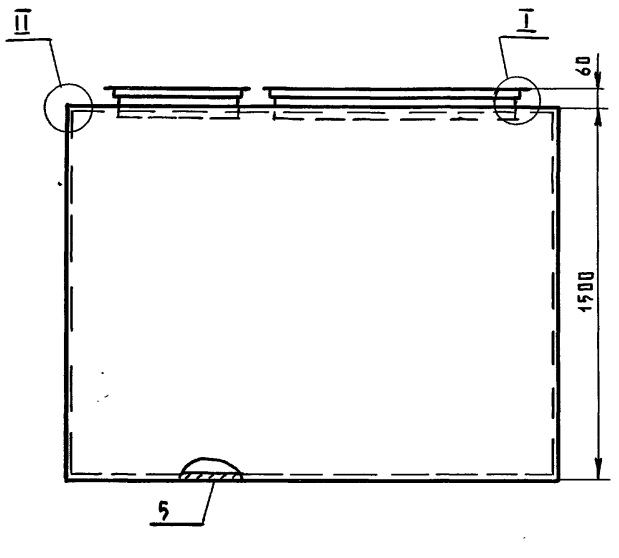

Вид А

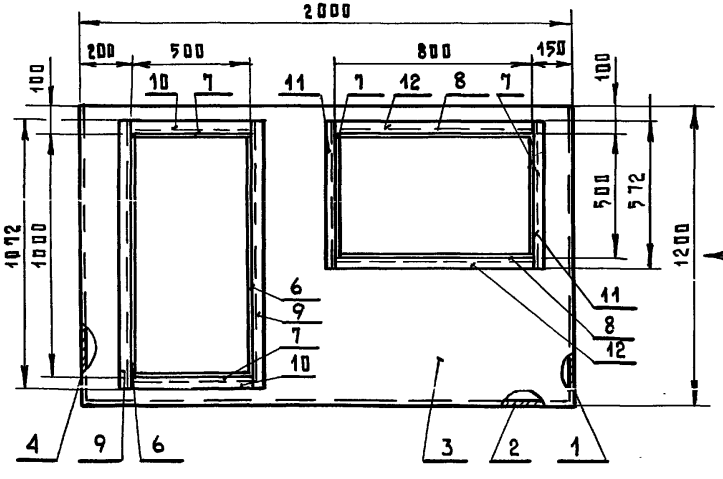

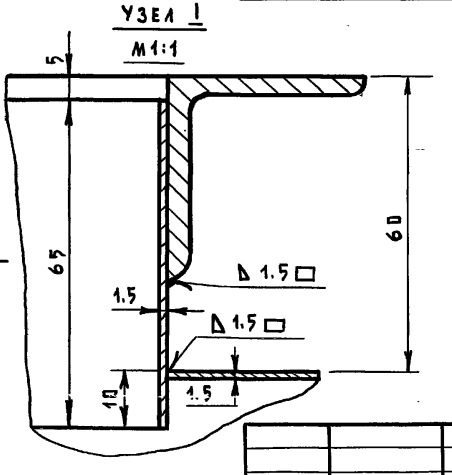

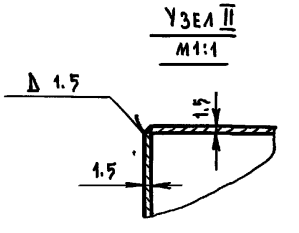

Сварку производить по контуру прилегания деталей катетом шва 1.5мм электродом Э-42 ГОСТ 9467-60

Рук. АСМ	Коростелев	
Гл. инж. м	Кармин	
Н. конт.	Коровина	
ГИП	Попова	
Вед. инж.	Коровина	
Инж.	Балалуева	

252-4-30 ОВУ

Форкамера к глушителю 2000×1500 системы П1

Стадия	Масса	Масштаб
	148.29	1:20
Лист 42	Листов	

ГИПРОНИИЗДРАВ

Копировал Цыганкова

Формат 12

Инв. № подл. | Подпись и дата | Взам. инв. №

Спецификация

Поз. обозначение	Обозначение	Наименование	Кол.	Масса ед. кг	Примечание
1	Б/Ч	Лист 1.5 ГОСТ 19903-74 / Ст.3 ГОСТ 16523-73	2	2.35	398.5×497
2	Б/Ч	Лист 1.5 ГОСТ 19903-74 / Ст.3 ГОСТ 16523-73	1	3.76	797×398.5
3	Б/Ч	Лист 1.5 ГОСТ 19903-74 / Ст.3 ГОСТ 16523-73	1	4.71	797×497
4	Б/Ч	Лист 1.5 ГОСТ 19903-74 / Ст.3 ГОСТ 16523-73	1	2.35	797×398.5
5	Б/Ч	Лист 1.5 ГОСТ 19903-74 / Ст.3 ГОСТ 16523-73	2	0.35	497×65
6	Б/Ч	Лист 1.5 ГОСТ 19903-74 / Ст.3 ГОСТ 16523-73	2	0.31	247×65
7	Б/Ч	Лист 2.5×25×3 ГОСТ 8509-72 / Ст.3 ГОСТ 535-58	2	0.56	ℓ=500
8	Б/Ч	Лист 25×25×3 ГОСТ 8509-72 / Ст.3 ГОСТ 535-58	2	0.33	ℓ=300

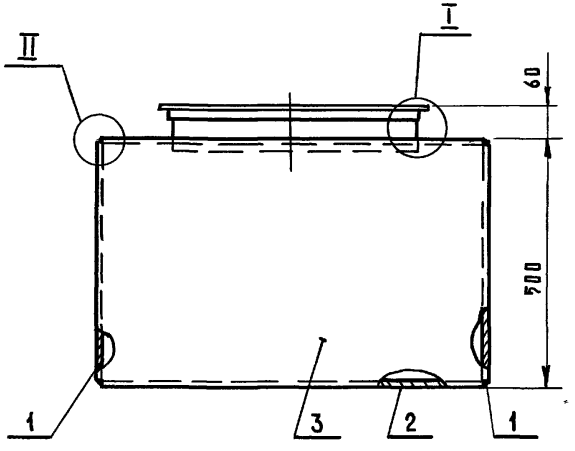

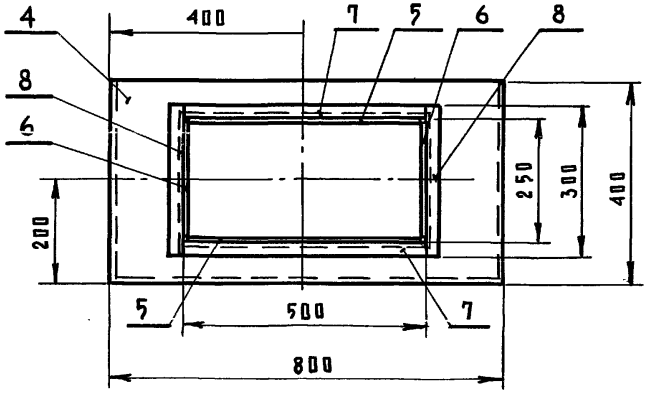

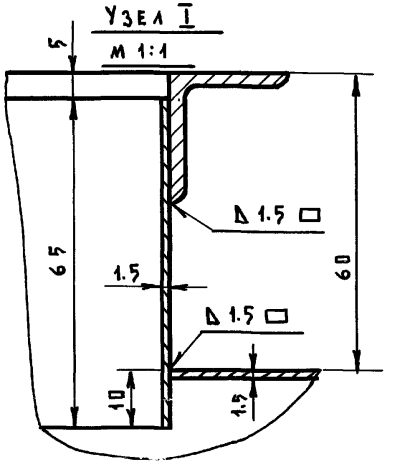

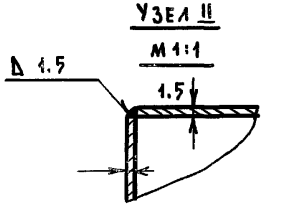

Сварку производить по контуру прилегания деталей катетом шва 1.5мм электродом Э-42 ГОСТ 9467-75

Рук. АГМ.	Коростелев	
Гл.инж.м.	Кармин	
Н.контр.	Коровина	
ГИП	Попова	
Вед.инж.	Коровина	
Инж.	Балалуева	

252-4-30 ОВЧ

Форкамера к глушителю 800×500 системы П2

Стадия	Масса	Масштаб
Р	18.62	1:10
Лист 43	Листов	

Гипронииздрав

gost.e-ecolog.ru