ГОСКОМИТЕТ ПО ГРАЖДАНСКОМУ СТРОИТЕЛЬСТВУ И АРХИТЕКТУРЕ ПРИ ГОССТРОЕ СССР
ЦНИИЭП ЖИЛИЩА

СЕРИЯ 86

КИРПИЧНЫЕ ЖИЛЫЕ ДОМА С ПРОДОЛЬНЫМИ НЕСУЩИМИ СТЕНАМИ

И
10.9-4

ЧАСТЬ 10
ИЗДЕЛИЯ ЗАВОДСКОГО ИЗГОТОВЛЕНИЯ

Раздел 10.9-4 Разные изделия

gost.e-ecolog.ru

СЕРИЯ 86

КИРПИЧНЫЕ ЖИЛЫЕ ДОМА С ПРОДОЛЬНЫМИ НЕСУЩИМИ СТЕНАМИ

ЧАСТЬ 10

ИЗДЕЛИЯ ЗАВОДСКОГО ИЗГОТОВЛЕНИЯ

РАЗДЕЛ 10.9-4

РАЗНЫЕ ИЗДЕЛИЯ

СОДЕРЖАНИЕ

NN п.п.	НАИМЕНОВАНИЕ ЧЕРТЕЖА	N РАЗДЕЛА	N ЛИСТА	N СТР.
1	Заглавный лист	10.9-4	1	1
2	Сетки С-29 ÷ С-34	10.4-1	33	2
3	Металлическая цветочница МЦ1, решетка МР3	10.4-1	34	3
4	Металлические цветочницы МЦ2, МЦ3; ограждения лоджии МОЛ48-1, МОЛ11	10.4-1	35	4
5	Ограждения балкона МОБ 24, МОБ 12	10.4-1	36	5
6	Ограждения балкона МОБ 53, МОБ 20, МОБ 13	10.4-1	37	6
7	Перегородки ПС-5А, ПС-2А	10.2-1	31	7
8	Цветочница И Ц3	10.1-1	37	8
9	Плита ограждения лоджии ПОЛ-1	10.1-1	38	9
10	Панели перекрытий с круглыми пустотами ПТ63-15ст-2и, ПТ63-15ста-2и	10.1-1	39	10
11	Перемычка Б-10	10.1-1	40	11
12	Металлические изделия ИЛМ-1, РМ-1, К-2, С-35, АМ-11	10.4-1	38	12

В раздел 10.9-4 включены чертежи дополнительных изделий к разделам 10.1-1, 10.2-1, 10.4-1.

В содержании раздела и штампе каждого листа указан номер раздела, к которому относится данный лист и номер листа в этом разделе.

Ссылки в проекте и спецификациях даны на разделы, указанные в содержании и штампах листов.

При привязке листы данного раздела переносятся в соответствующие разделы по принадлежности.

ЦНИИЭП жилища г. Москва

Гл. арх. пр. Ефимова

Гл. инж. пр. Цукерман

Рук. гр. арх. Смолицкая

С-29

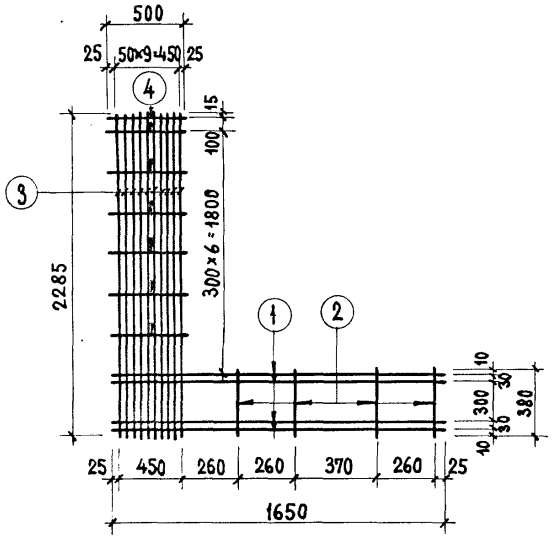

С-30

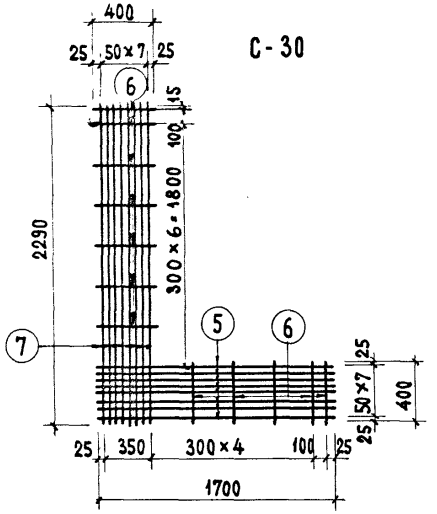

С-32

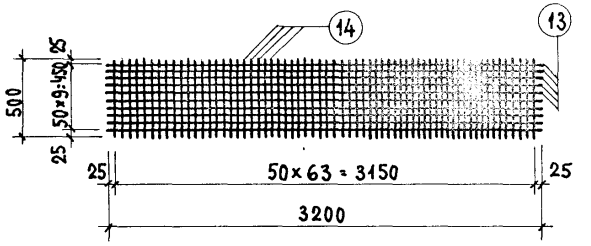

С-31

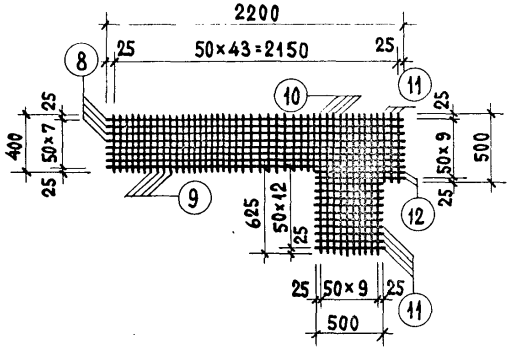

С-33

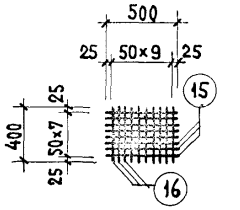

С-34

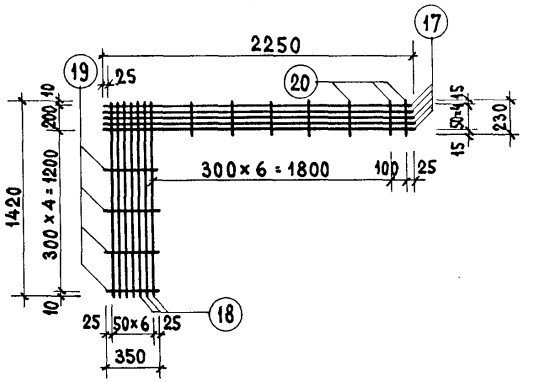

СПЕЦИФИКАЦИЯ ИЗДЕЛИЙ						
МАРКА	NN поз.	Ф мм	ℓ мм	КОЛ. шт.	ОБЩАЯ ДЛИНА м	ВЕС МАРКИ кг
С-29	1	6AI	1650	4	6.60	4.22
	2	4BI	380	4	27.87	
	3	4BI	2285	10		
	4	4BI	500	7		
С-30	5	4BI	1700	8	36.72	3.63
	6	4BI	400	12		
	7	4BI	2290	8		
С-31	8	4BI	2200	8	47.76	4.73
	9	4BI	400	31		
	10	4BI	1000	10		
	11	4BI	500	13		
	12	4BI	630	2		
С-32	13	4BI	3200	10	64.00	6.34
	14	4BI	500	64		
С-33	15	4BI	500	8	8.00	0.79
	16	4BI	400	10		
С-34	17	4BI	2250	5	24.20	2.40
	18	4BI	1420	7		
	19	4BI	350	4		
	20	4BI	230	7		

Примечания.

1. Сетки разработаны на основании СНиП II-В.2-71.
2. Арматура принята в соответствии со СНиП I-В.4-62 класса AI-гост 5781-61, класса BI-гост 6727-53.
3. Изготовление сеток производить контактной точечной электросваркой.

ЦНИИЭП жилища г. Москва

Гл. инж. мастерской Ефимова
Гл. арх. пр. Шукерман
Рук. гр. арх. Смолицкая
Гл. инж. пр. Сурвилло
Проверил Сурвилло
Н. контр. Сурвилло
Инв. № подл. | Подпись и дата | Взамен инв. №

1973

Сетки С-29 ÷ С-34

Серия 86

Часть 10 | Раздел 10.4-1

Лист 33

МЦ 1

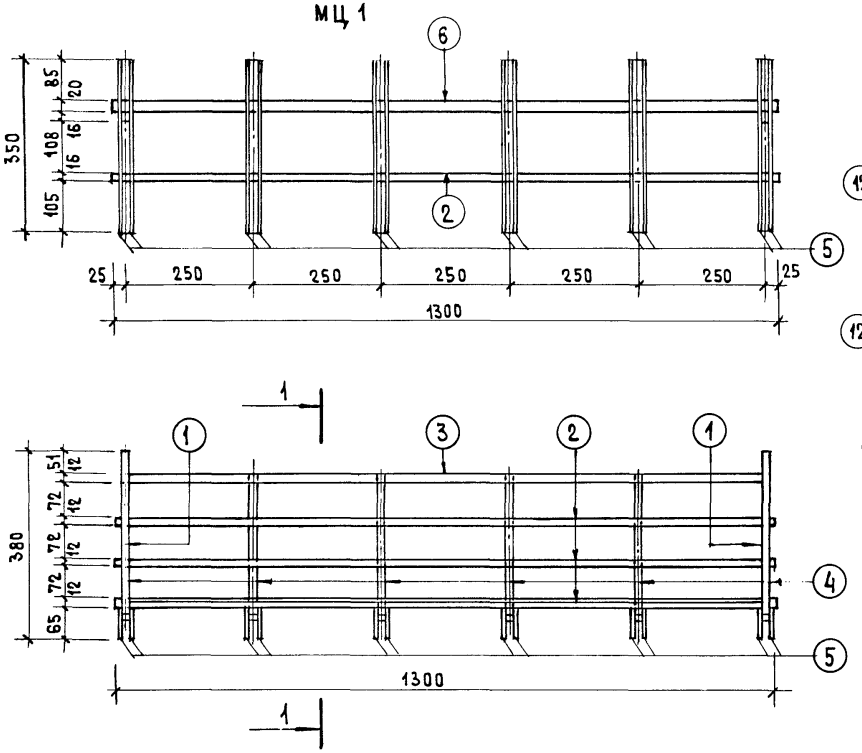

МР3

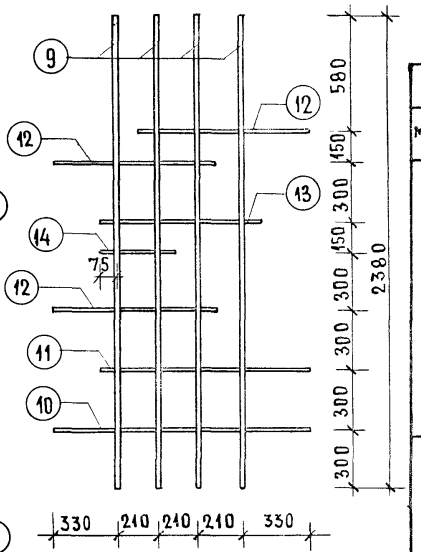

1-1

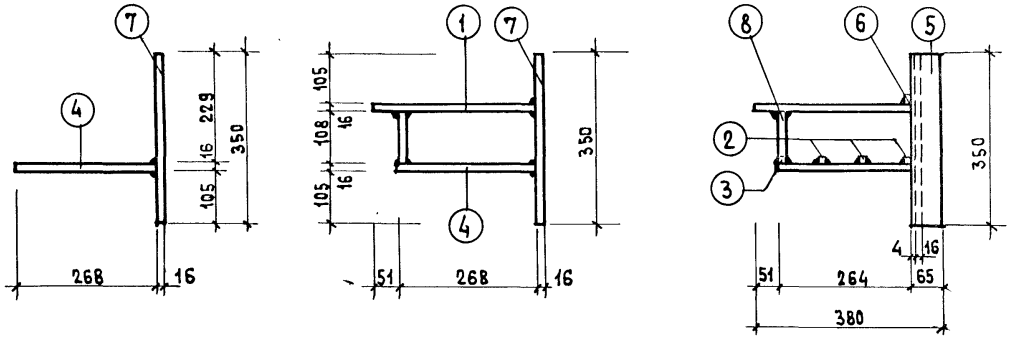

Спецификация на 1 изделие

Марка	NN поз	Профиль мм	Длина мм	К-во шт	Вес кг: штуки	Вес кг: общий	Вес кг: марки
МЦ 1	1	□16×16	319	2	0.64	1.28	31.61
	2	□12×12	1300	3	1.28	3.84	
	3	□12×12	1238	1	1.45	1.45	
	4	□16×16	268	6	0.[illegible]	3.24	
	5	-65×8	350	12	1.3[illegible]	15.72	
	6	-20×8	1300	1	1.64	1.64	
	7	□16×16	350	6	0.70	4.20	
	8	□12×12	108	2	0.12	0.24	
МР3	9	□20×20	2380	4	7.47	29.88	36.59
	10	□12×12	1290	1	1.46	1.46	
	11	□12×12	1035	1	1.17	1.17	
	12	□12×12	825	3	0.93	2.79	
	13	□12×12	780	1	0.88	0.88	
	14	□12×12	360	1	0.41	0.41	

Примечания

1. Все металлические изделия покрыть антикоррозийным составом.
2. Сварные швы выполнять высотой $h_ш$=4мм.

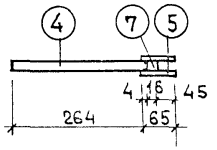

1973	Металлическая цветочница МЦ 1, решетка МР3	Серия 86	Часть 10 / Раздел 10.4-1	Лист 34

Раздел 10.9-4

ЦНИИЭП жилища г. Москва

Гл. инж. мастер — Гл. арх. пр-та — Гл. инж. пр-та — Рук. гр. арх. — Самойлов — Ефимова — Цукерман — Смолицкая — Проверил — Разработал — Суроетина — Взамен

МЦ 2

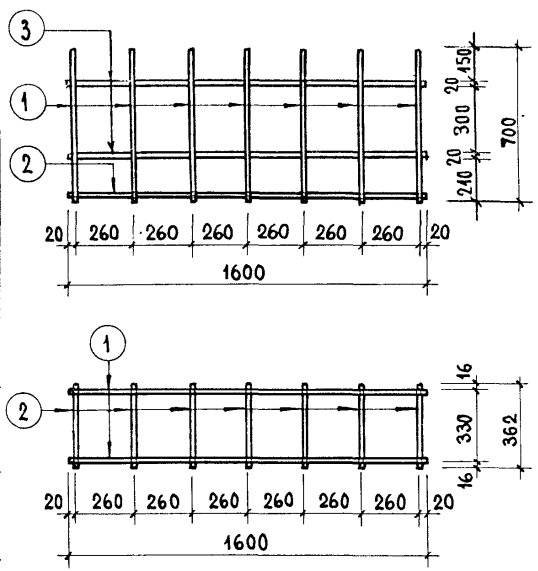

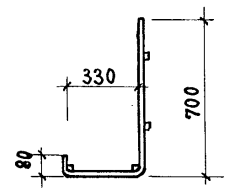

МЦ 3

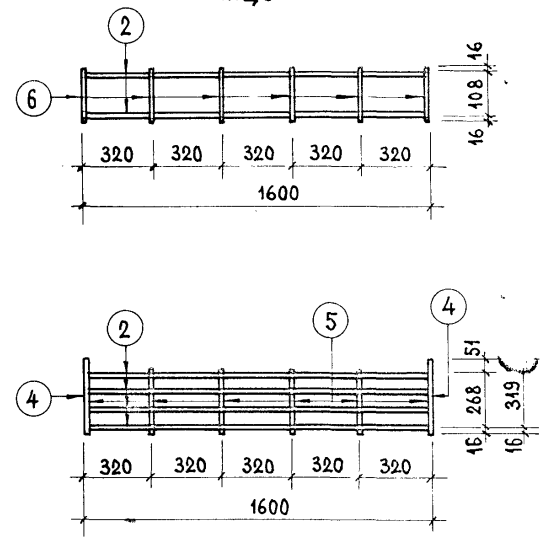

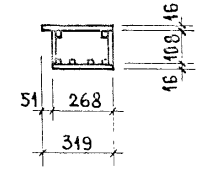

МОЛ 48 - 1

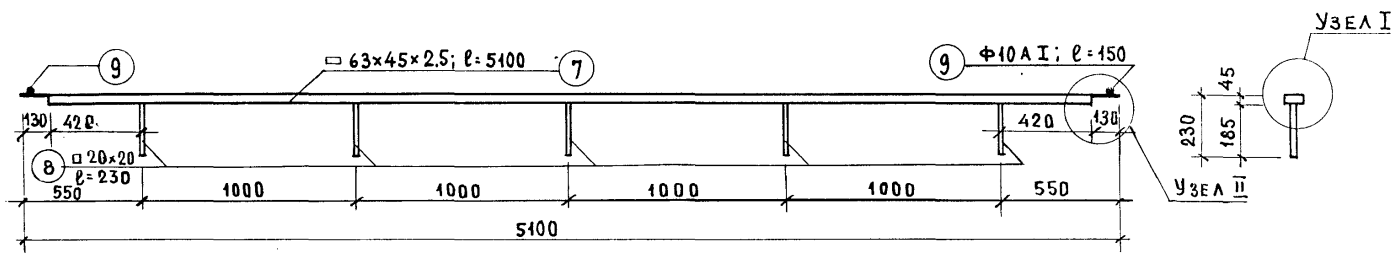

МОЛ 11

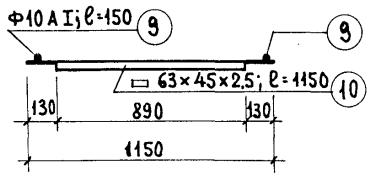

Узел I

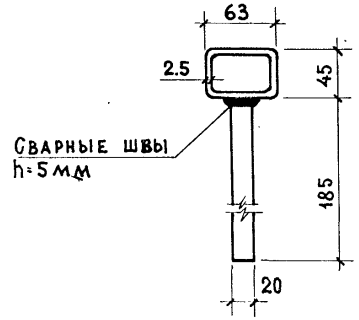

Узел II

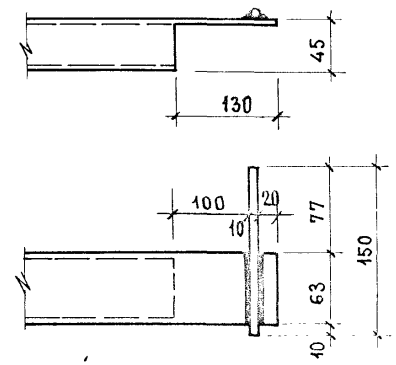

Спецификация на 1 изделие

Марка	NN поз.	Профиль	Длина	Кол.	Вес штуки	Вес общий	Вес марки
МЦ 2	1	□ 16×16	1100	7	2.21	15.47	29.13
	2	□ 12×12	1600	2	1.81	3.62	
	3	□ 20×20	1600	2	5.02	10.04	
МЦ 3	4	□ 16×16	319	2	0.64	1.28	16.82
	2	□ 12×12	1600	6	1.81	10.86	
	5	□ 16×16	268	6	0.54	3.24	
	6	□ 12×12	108	12	0.12	1.44	
МОЛ 48-1	7	□ 63×45×2.5	5100	1	19.53	19.53	23.31
	8	□ 20×20	230	5	0.72	3.60	
	9	Ф10 А I	150	2	0.09	0.18	
МОЛ 11	10	□ 63×45×2.5	1150	1	4.41	4.41	4.59
	9	Ф10 А I	150	2	0.09	0.18	

Примечания.

1. Металлические изделия МЦ2, МЦ3 покрыть антикоррозийным составом.
2. Сварные швы в изделиях МЦ2, МЦ3 выполнять высотой $h_ш = 4$ мм.

1973	Металлические цветочницы МЦ 2, МЦ 3, ограждения лоджии МОЛ 48-1, МОЛ 11.	Серия 86	Часть 10	Лист 35
			Раздел 10.4-1	
			Раздел 10.9-4	

ЦНИИЭП жилища г. Москва

Гл. инж. мастер Замойлов; Гл. арх. пр-та Ефимова; Гл. инж. пр-та Цукерман; Рук. гр. арх. Смолицкая; Разработал; Проверил; Сифоретика; Инв. N; Взамен

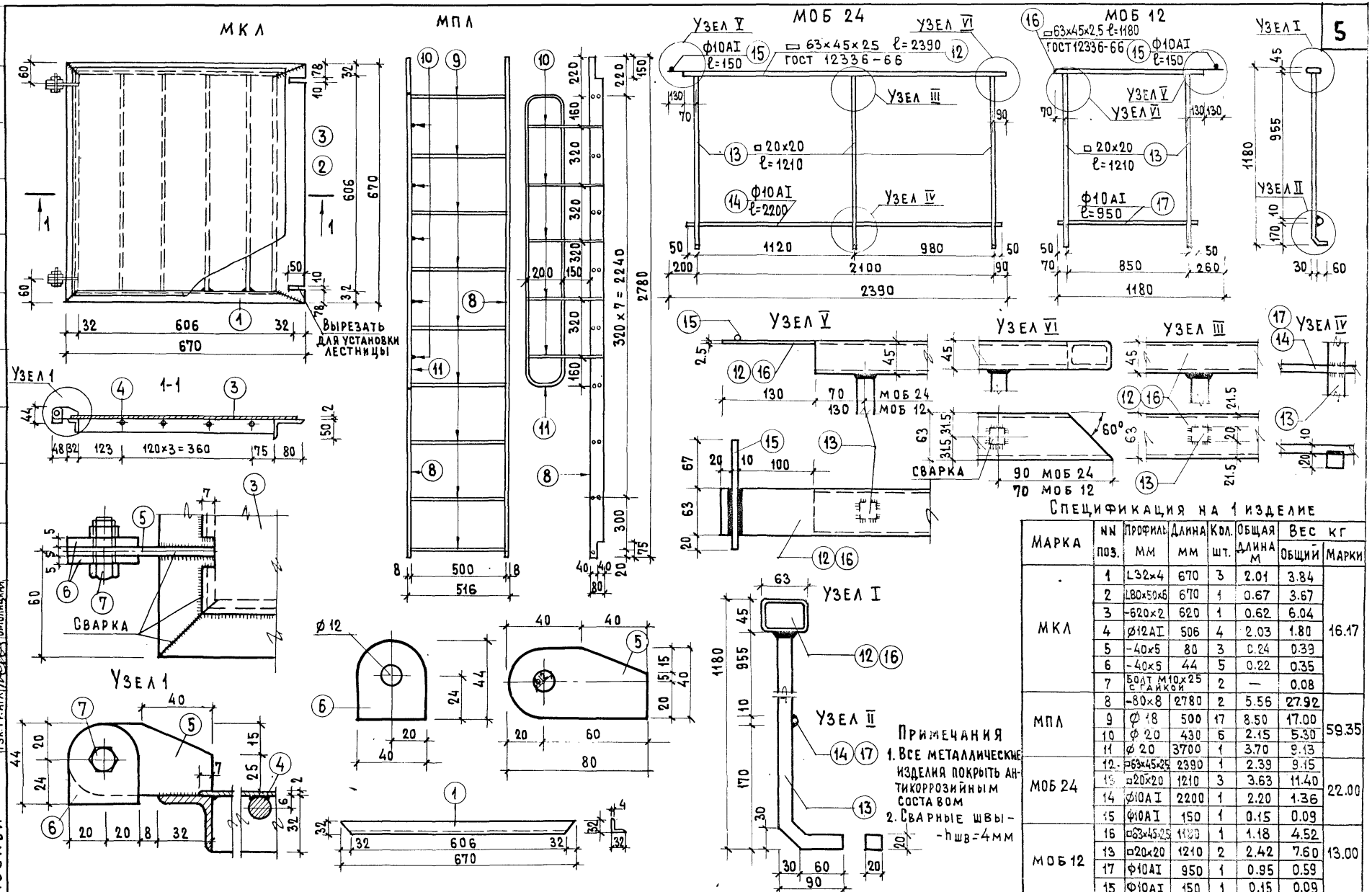

Спецификация на 1 изделие

Марка	NN поз.	Профиль мм	Длина мм	Кол. шт.	Общая длина м	Вес кг: Общий	Вес кг: Марки
МКЛ	1	L32×4	670	3	2.01	3.84	16.17
	2	L80×50×6	670	1	0.67	3.67	
	3	-620×2	620	1	0.62	6.04	
	4	Ø12АI	506	4	2.03	1.80	
	5	-40×5	80	3	0.24	0.39	
	6	-40×5	44	5	0.22	0.35	
	7	Болт М10×25 с гайкой		2	—	0.08	
МПЛ	8	-80×8	2780	2	5.56	27.92	59.35
	9	Ø 18	500	17	8.50	17.00	
	10	Ø 20	430	6	2.15	5.30	
	11	Ø 20	3700	1	3.70	9.13	
МОБ 24	12	□63×45×2,5	2390	1	2.39	9.15	22.00
	13	□20×20	1210	3	3.63	11.40	
	14	Ф10АI	2200	1	2.20	1.36	
	15	Ф10АI	150	1	0.15	0.09	
МОБ 12	16	□63×45×2,5	1180	1	1.18	4.52	13.00
	13	□20×20	1210	2	2.42	7.60	
	17	Ф10АI	950	1	0.95	0.59	
	15	Ф10АI	150	1	0.15	0.09	

Примечания

1. Все металлические изделия покрыть антикоррозийным составом
2. Сварные швы — $h_{шв}$=4мм

Гл. инж. мас.	Самойлов	Разработал	Головенкова
Гл. арх. пр.	Ефимова	Проверил	Прогетина
Гл. инж. пр.	Цукерман		
Рук. гр. арх.	Смолицкая		

ЦНИИЭП жилища г. Москва

1973	Крышка люка МКЛ, металлическая лестница МПЛ, ограждения балкона МОБ24, МОБ 12	Серия 86	Часть 10 / Раздел 10.4-1	Лист 36

Раздел 10.9-4

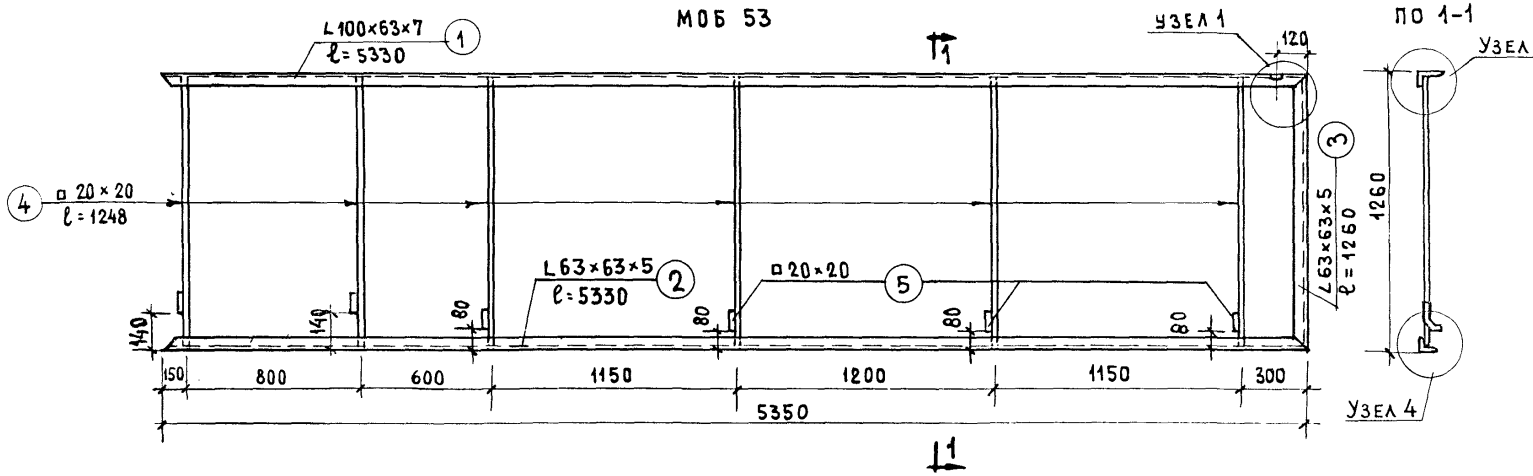

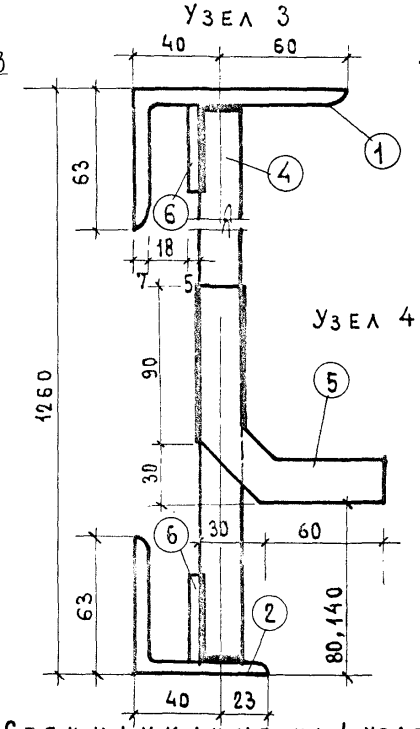

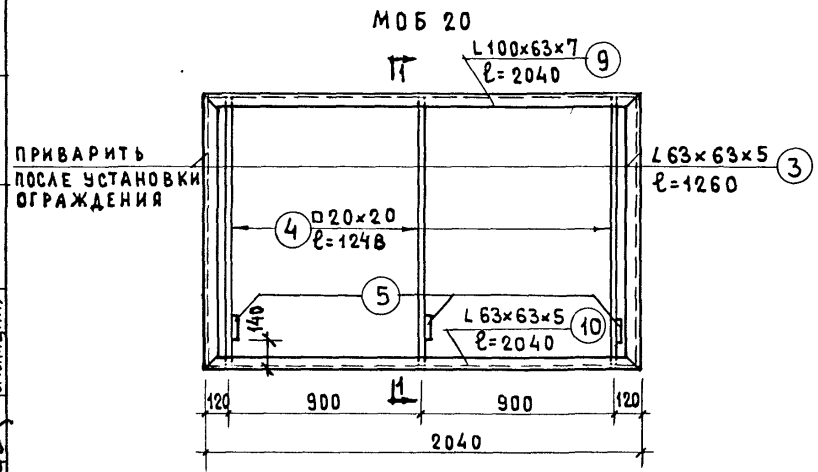

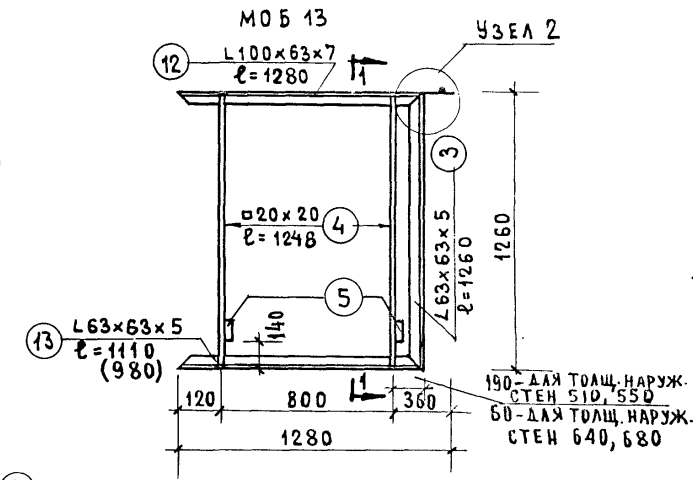

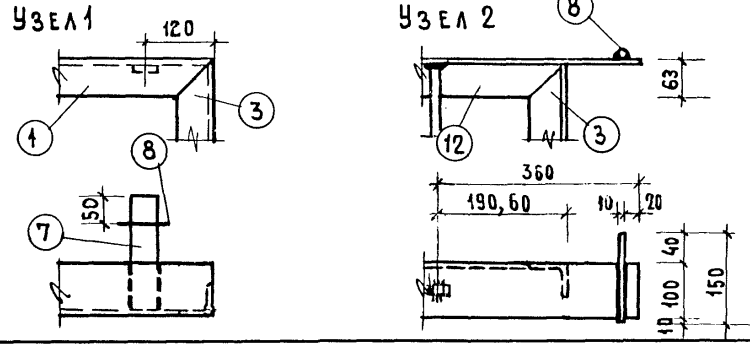

Примечания

1. Сварные швы $h_ш = 5$ мм.
2. Позиция 3 в изделии МОБ20 – съемная, комплектуется с ограждениями.

Спецификация на 1 изделие

Марка	NN поз	Профиль	Длина	Кол	Вес штуки	Вес общий	Марки
МОБ53	1	L100×63×7	5350	1	46.37	46.37	121.15
	2	L63×63×5	5350	1	25.64	25.64	
	3	L63×63×5	1260	1	6.06	6.06	
	4	□20×20	1248	6	3.80	22.80	
	5	□20×20	180	6	0.56	3.36	
	6	−40×5	5260	2	8.26	16.52	
	7	−40×5	200	1	0.31	0.31	
	8	Ф10 AI	150	1	0.09	0.09	
МОБ20	9	L100×63×7	2040	1	17.75	17.75	58.98
	10	L63×63×5	2040	1	9.81	9.81	
	3	L63×63×5	1260	2	6.06	12.12	
	4	□20×20	1248	3	3.80	11.40	
	5	□20×20	180	3	0.56	1.68	
	11	−40×5	1980	2	3.11	6.22	
МОБ13	12	L100×63×7	1280	1	10.96	10.96	34.64
	13	L63×63×5	1110	1	5.39	5.39	
	3	L63×63×5	1260	1	6.06	6.06	
	4	□20×20	1248	2	3.80	7.60	
	5	□20×20	180	2	0.56	1.12	
	14	−40×5	1090	2	1.71	3.42	
	8	Ф10	150	1	0.09	0.09	

ЦНИИЭП жилища г. Москва

1973

Ограждения балкона МОБ 53, МОБ 20, МОБ 13

Серия 86

Часть 10

Раздел 10.4-1

Раздел 10.94

Лист 37

Гл. арх. пр-та Самойлов
Гл. инж. пр-та Ефимова
Рук. гр. арх. Смолицкая
Проверил Цукерман
Разработал Суворегина
Н. контр. Чуловская
Инв. №
Взамен

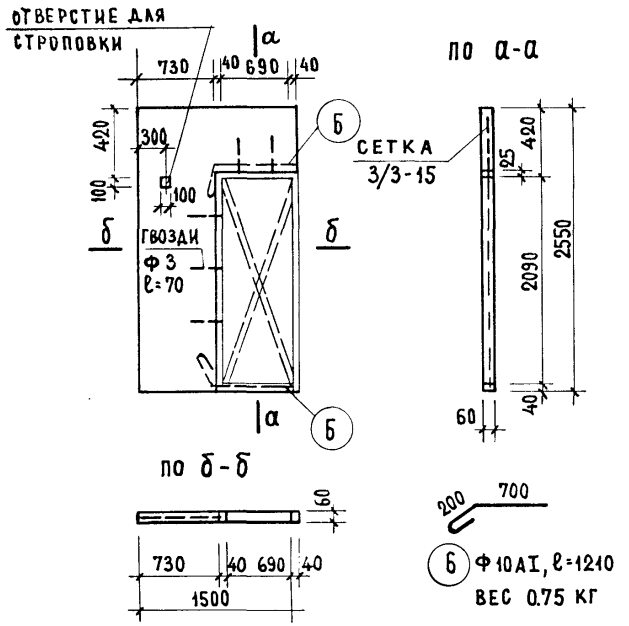

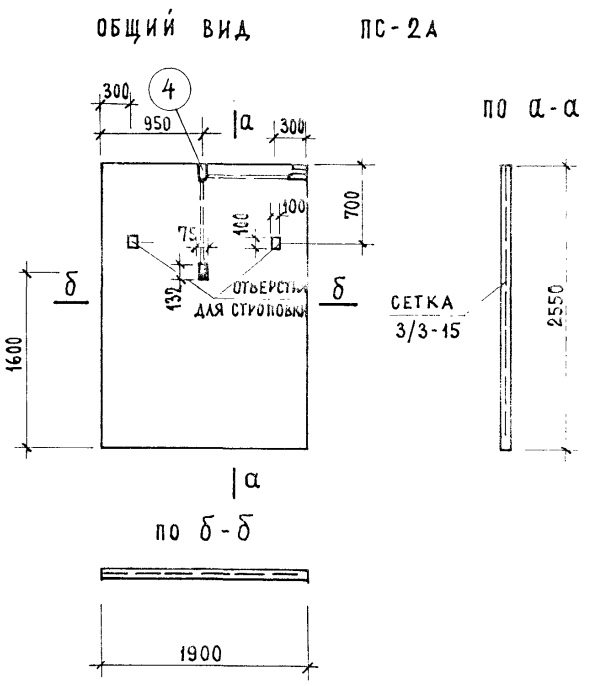

МАРКА	ОБЪЕМ $м^3$ КЕРАМЗИТОБЕТОНА	ОБЪЕМ ДРЕВЕСИНЫ $м^3$	РАСХОД СТАЛИ КГ	ВЕС ПЕРЕГОРОДКИ КГ
ПС-5А	0.15	0.011	СЕТКА - 1.90 ГВОЗДИ - 0.032 Ф10АI - 1.50 ЗАКЛ. ДЕТ. - 0.41	234

МАРКА	ОБЪЕМ $м^3$ КЕРАМЗИТОБЕТОНА	ОБЪЕМ ДРЕВЕСИНЫ $м^3$	РАСХОД СТАЛИ КГ	ВЕС ПЕРЕГОРОДКИ КГ
ПС-2А	0.31	—	СЕТКА - 3.57 ЗАКЛ. ДЕТ. - 0.48	456

ПРИМЕЧАНИЯ.

1. МАТЕРИАЛ ПАНЕЛЕЙ-КЕРАМЗИТОБЕТОН МАРКИ „50" С ОБЪЕМНЫМ ВЕСОМ НЕ БОЛЕЕ 1600 КГ/$м^3$.
2. ПАНЕЛЬ АРМИРУЕТСЯ РУЛОННЫМИ СЕТКАМИ 3/3-15 С ПОПЕРЕЧНОЙ РАБОЧЕЙ АРМАТУРОЙ ПО ГОСТ 8478-66.
3. ИЗГОТОВЛЕНИЕ, ПРИЕМКА, ХРАНЕНИЕ, ТРАНСПОРТИРОВАНИЕ И МОНТАЖ ПЕРЕГОРОДОК ДОЛЖНЫ ОСУЩЕСТВЛЯТЬСЯ В СООТВЕТСТВИИ С ДЕЙСТВУЮЩИМИ ТУ.
4. РАСКОСЫ В ПРОЕМЕ, ПОКАЗАННЫЕ ПУНКТИРОМ, УСТАНАВЛИВАЮТСЯ НА ПЕРИОД ТРАНСПОРТИРОВАНИЯ.
5. ДЕТАЛИ ПЕРЕГОРОДОК СМ. ЧАСТЬ 10, РАЗДЕЛ 10.2-1 ЛИСТ 29.

ЦНИИЭП ЖИЛИЩА г. МОСКВА
ГЛ. АРХ. ПР-ТА ЕФИМОВА ПРОВЕРИЛ СУРОГИНА
ГЛ. ИНЖ. ПР-ТА ЦУКЕРМАН
РУК. ГР. АРХ. СМОЛИЦКАЯ
ВЗАМЕН

1973	ПЕРЕГОРОДКИ ПС-5А, ПС-2А	СЕРИЯ 86	ЧАСТЬ 10 РАЗДЕЛ 10.2-1	ЛИСТ 31

ИЦ-3

1-1

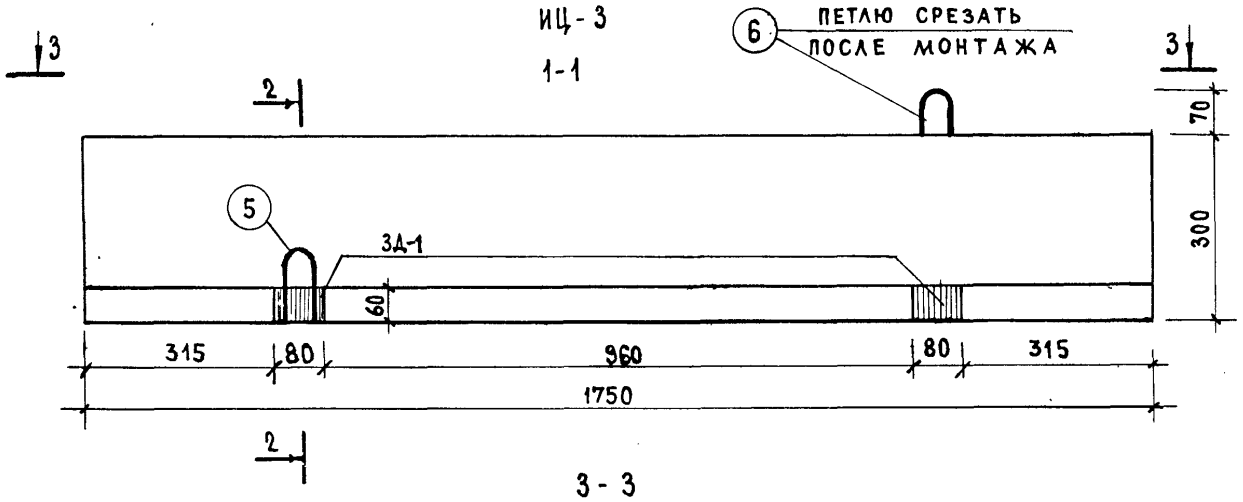

3 - 3

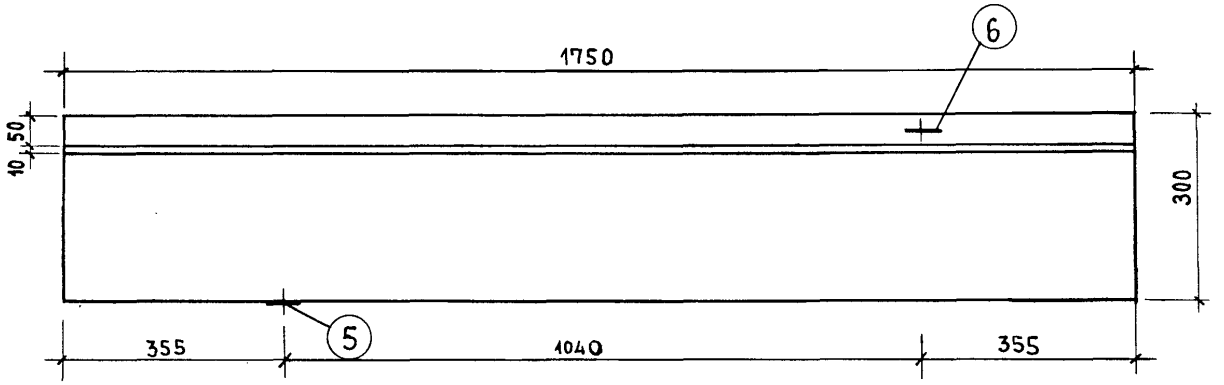

С-1

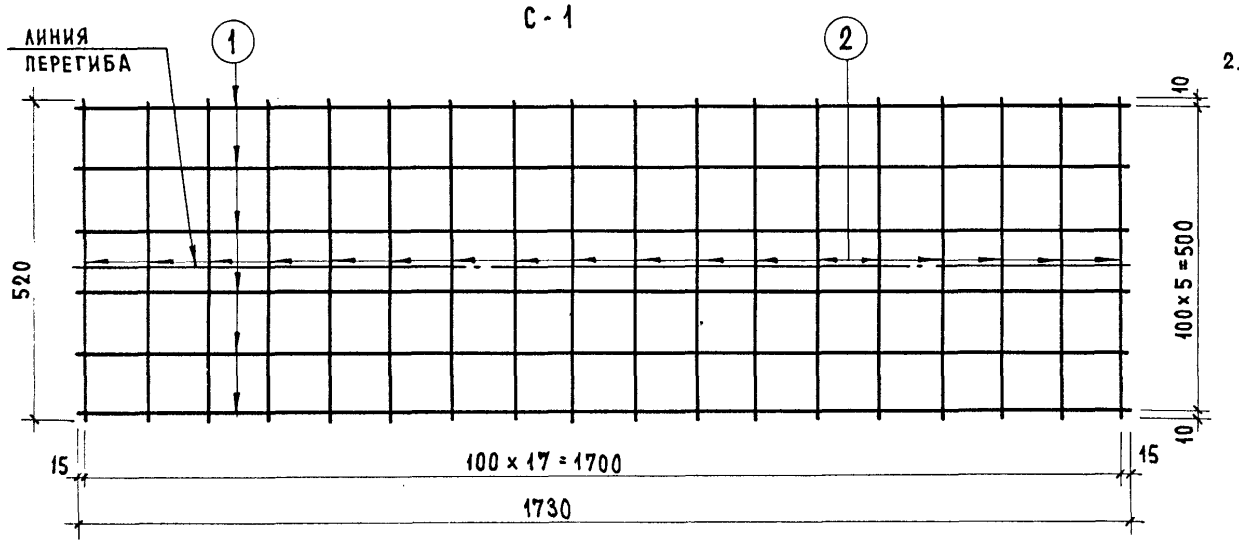

2 - 2

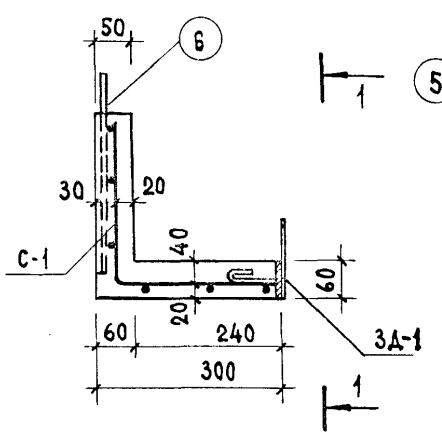

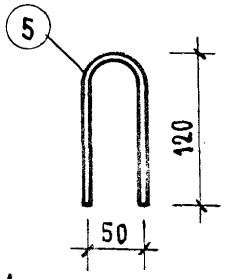

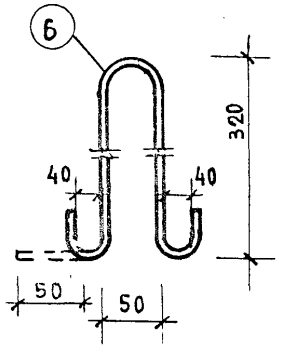

3А-1

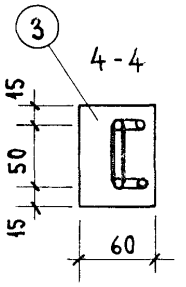

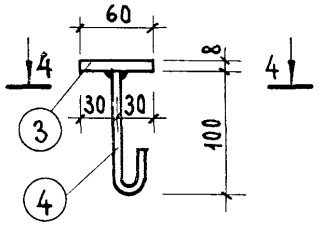

Примечания

1. Изготовление сеток должно производиться контактной точечной электросваркой.
2. Антикоррозийная защита закладных деталей должна выполняться в соответствии с главой СНиП III-В.6-62 и „Временными указаниями по антикоррозийной защите стальных закладных деталей и сварных соединений".

Характеристика изделия

Вес	кг	137.50
Объем бетона	м³	0.055
Вес стали	кг	3.25
Расход стали на 1м³ бетона	кг	59.0
Марка бетона		200

Спецификация стали

Арматурные элементы		NN поз.	Сечение	На 1 элемент		Вес стали кг	
N° N°	Кол. шт.			Кол. шт.	Длина мм	Общая длина м	На 1 элемент	Общий кг
С-1	1	1	4 BI	6	1730	10.38	1.03	1.96
		2	4 BI	18	520	9.36	0.93	
3А-1	2	3	-60×8	1	80	0.08	0.30	0.60
		4	8 AI	1	350	0.35	0.14	0.28
Петли	1	5	8 AI	1	270	0.27	0.11	0.11
	1	6	8 AI	1	770	0.77	0.30	0.30
						Итого:		3.25

ЦНИИЭП жилища г. Москва

Гл. инж. отд. Самойлов
Гл. арх. пр. Ефимова
Гл. инж. пр. Цукерман
Рук. гр. арх. Смолицкая
Разработал
Проверил

1973

Цветочница ИЦ-3

Серия 86

Часть 10

Раздел 10.1-1

Лист 37

Раздел 10.9-4

ПОЛ-1

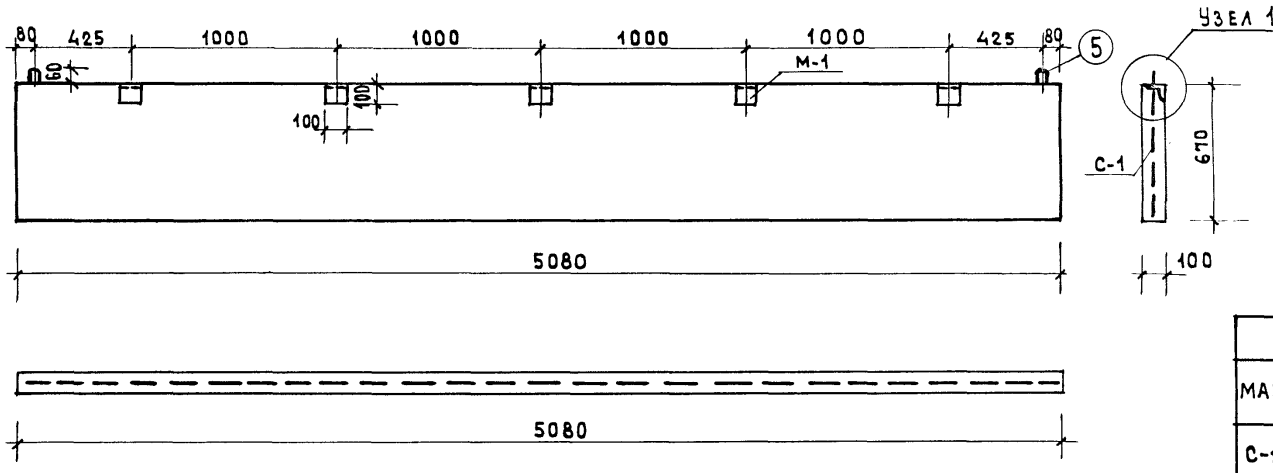

Характеристика изделия		
Вес	кг	850
Объем бетона	м³	0.34
Вес стали	кг	32.82
Расход стали на 1м³ бетона	кг	96.6
Марка бетона		200

С-1

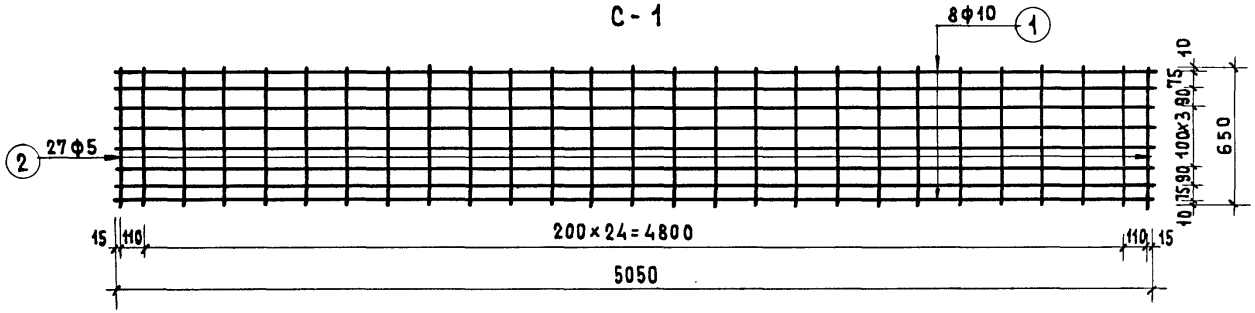

Спецификация металла на марку

Марка	NN поз	Профиль	Длина мм	Кол-во	Общ. длина м.	Общ. вес	Вес марки	Кол. марок	Вес	Итого вес
С-1	1	ф10AI	5050	8	40.40	24.93	27.73	1	27.64	32.82
	2	ф5BI	650	27	17.55	2.71				
М-1	3	L80×6	80	1	0.08	0.59	0.84	5	4.20	
	4	ф10AI	200	2	0.40	0.25				
П-1	5	ф10AI	800	1	0.80	0.49	0.49	2	0.98	

Узел 1

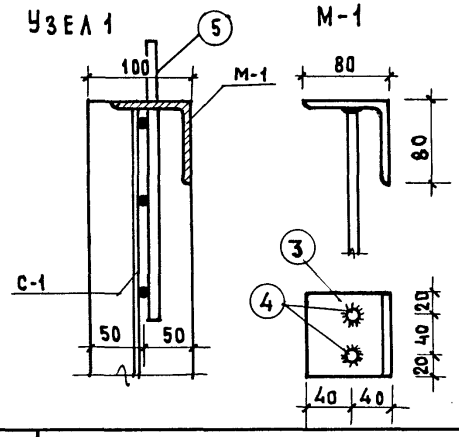

М-1

П-1

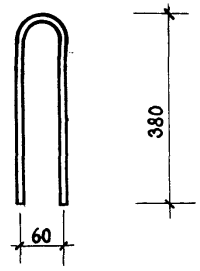

Примечания.

1. Изготовление сеток должно производиться контактной точечной электросваркой.
2. Антикоррозийная защита закладных деталей должна выполняться в соответствии с главой СНиП III-В.6-62 и „Временными указаниями по антикоррозийной защите стальных закладных деталей и сварных соединений."
3. Закладные детали М-1 и петли П-1 приварить к сетке С-1.

ЦНИИЭП жилища г. Москва

Гл. инж. арх. Цукерман
Рук. гр. арх. Смолицкая

1973

Плита ограждения лоджии ПОЛ-1

Серия 86

Часть 10
Раздел 10.1-1

Лист 38

Раздел 10.9-4

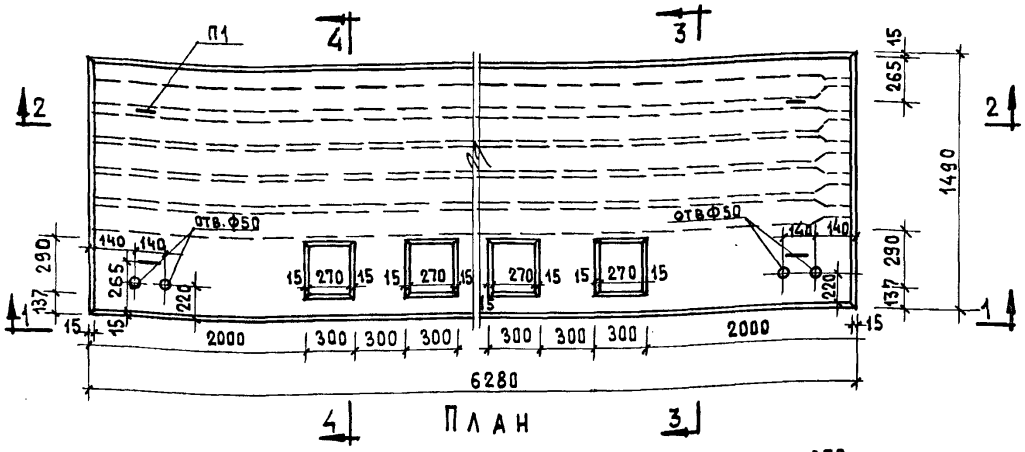

План

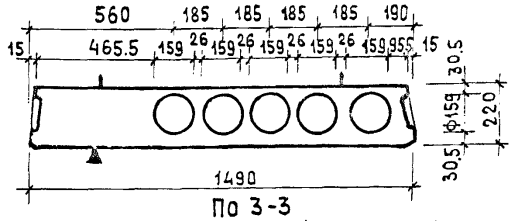

По 3-3

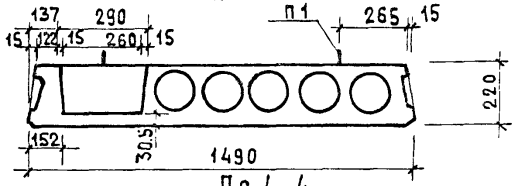

По 4-4

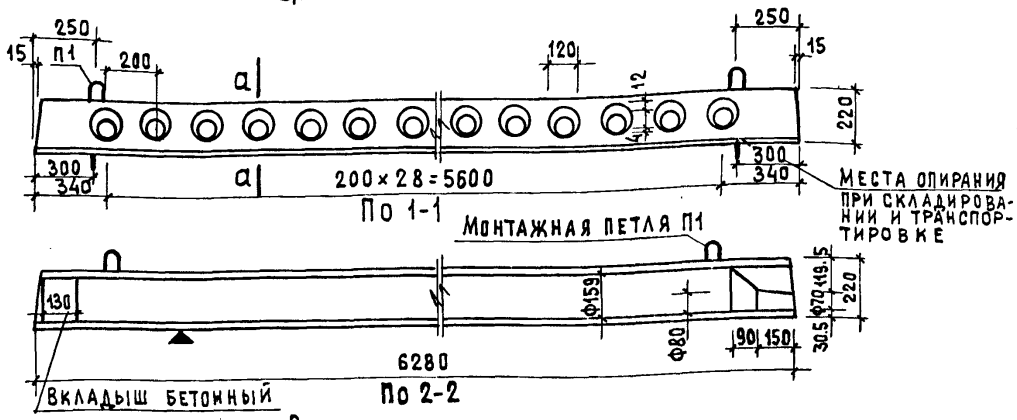

По 1-1

По 2-2

Расчетная схема

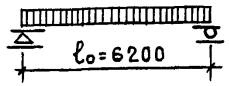

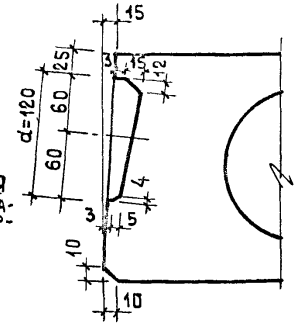

По а-а



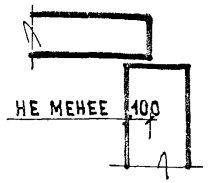

Опирание панели

Нагрузки (без учета собственного веса)

Расчетная нагрузка по несущей способности	– 800 кг/м²
Нормативная нагрузка	– 670 "
Нагрузка при расчете прогиба:	
длительно действующая	– 520 "
кратковременно действующая	– 150 "
Расчетный прогиб с учетом длительного действия нагрузки	– 1/206

Характеристика изделия			
Марка панели		ПТ63-15ст-2и	ПТ63-15ста-2и
Вес	кг	3400	3440
Объем бетона	м³	1.358	1.371
Приведенная толщина бет.	см	14.5	14.65
Вес стали	кг	67.00	67.00
Расход стали на 1м² изделия	кг	7.16	7.16
Расход стали на 1м³ бетона	кг	49.40	48.90
Марка бетона		200	200
Кубиковая прочность бетона к моменту опуска натяж. не менее	кг/см²	140	140

Примечания

1. Поверхность, обозначенная знаком ▼, должна быть гладкая, подготовленная под окраску.
2. Армирование см. на листе 4 серии 1.141-8 выпуск 1.
3. Данные для проведения испытаний см. на листе 12. серии 1.141-8.
4. Запрещается пробивка отверстий для сантехнических и других проводок с использованием отбойного молотка (см. пояснительную записку

Метод натяжения - электротермический

1973	Панели перекрытий с круглыми пустотами ПТ 63-15ст-2и, ПТ 63-15ста-2и	Серия 86	Часть 10 / Раздел 10.1-1	Лист 39

Раздел 10.9-4

ЦПИИЭП жилища г. Москва

Гл. арх. пр-та Ефимова; Гл. инж. пр-та Цукерман; Рук. гр. арх. Смолицкая; Проверил Суроегина; Взамен; Инв. N

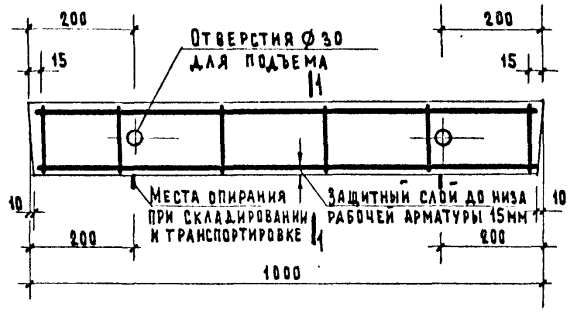

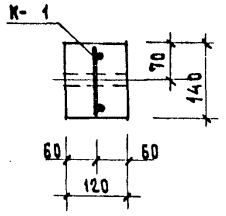

По 1-1

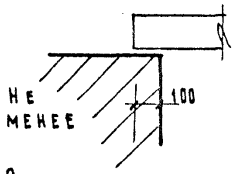

Опирание перемычки

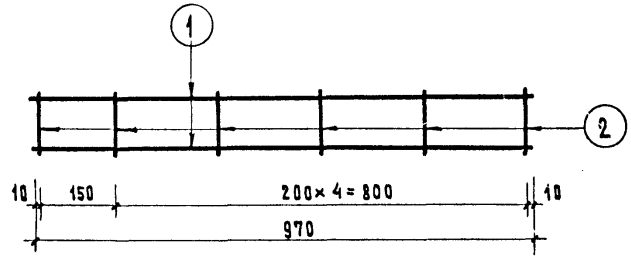

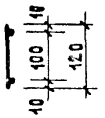

К 1

Спецификация стали								
Арматурные элементы		NN	Ø	На 1 элемент			Вес стали кг	
Марка	К-во шт	поз.	мм	Кол. шт	Длина стержня мм	Общая длина м	На 1 элем.	Общий
К 1	1	1	5ВI	2	970	1.94	0.30	0.30
		2	4ВI	6	120	0.72	0.072	0.072
							Итого:	0.372

Выборка стали			
Диаметр арматуры	мм	5ВI	4ВI
Длина	м	1.94	0.72
Вес	кг	0.30	0.072
Нормативное сопротивление арматуры $R_a^н$	кг/см²	5500	
N ГОСТ'А арматуры		6727-53	

Характеристика изделий		
Вес изделия	кг	42
Объем бетона	м³	0.0168
Вес стали	кг	0.372
Расход стали на 1м³ бетона	кг	22.10
Марка бетона		200

Расчетная схема

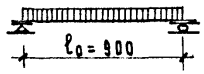

Нагрузки, включающие собственный вес перемычки

Расчетная нагрузка по несущей способности - 250 кг/п.м

Нормативная нагрузка — 230 кг/п.м

Нагрузка при расчете прогиба (см пояснительную записку) — 230 кг/п.м.

Расчетный прогиб — 0.3 мм

Примечания

1. На верхней грани каждой перемычки несмываемой краской поставить индекс „В" (верх)
2. Поверхности перемычек должны быть ровными, гладкими. Нижние боковые грани должны быть подготовлены под окраски.
3. Испытания производить по типу перемычки Б-15

ЦНИИЭП жилища г. Москва

Гл. инж. пр-та	Е. Цукерман	Проверил	А. Суроегина	Б. Замен
Рук. гр. инж.	М. Смолицкая	Копировал	Э. Глазунова	

1973 | Перемычка Б-10 | Серия 86 | Часть 10 | Раздел 10.1-1 | Лист 40

Раздел 10.9-4

ИЛМ-1

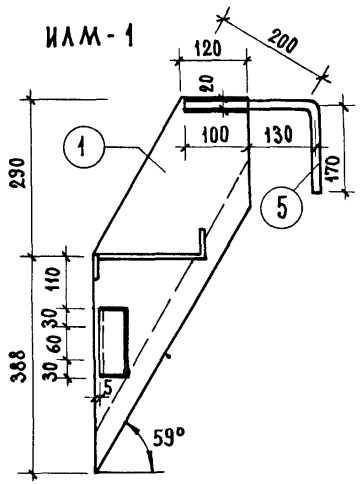

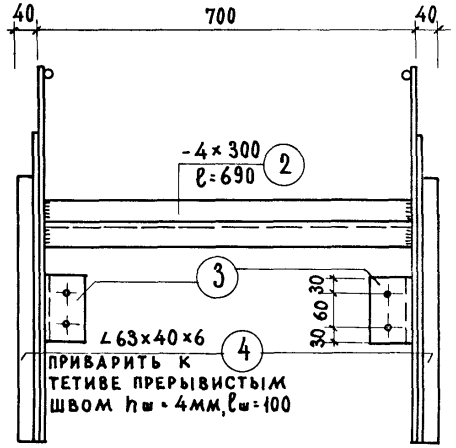

С-35

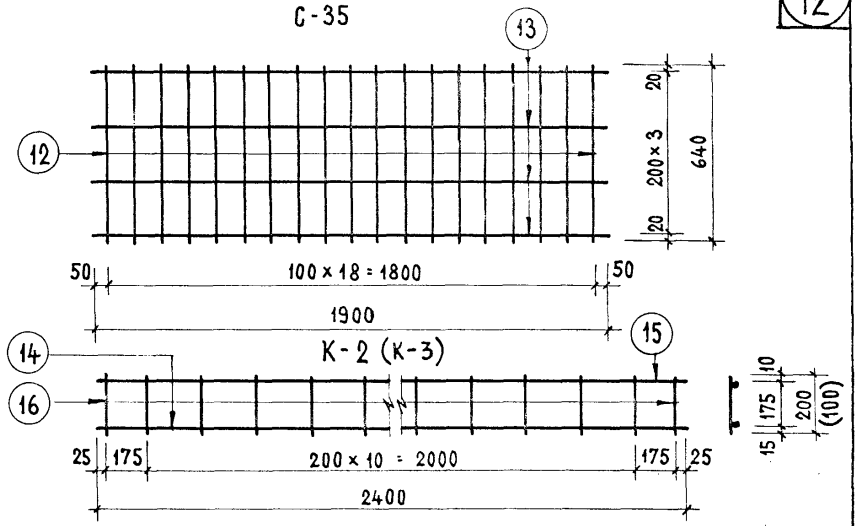

РМ-1

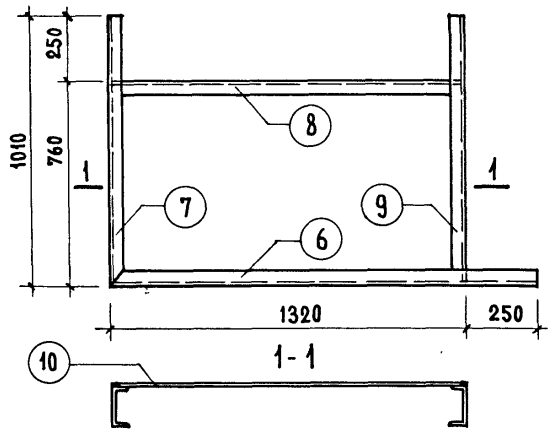

АМ-11

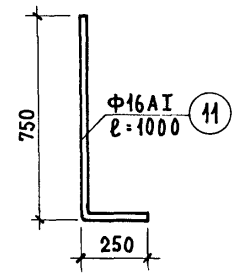

Примечание:

1. Все сварные швы $h_ш$ = 4 мм.

Спецификация металла

Марка	N N поз.	Профиль	кол. шт.	Длина 1 элем мм	Общая длина м	Вес 1 элем	Вес общий
ИЛМ-1	1	-4×200	2	734	1.47	9.25	24.71
	2	-4×300	1	690	0.69	6.50	
	3	∠75×50×8	2	120	0.24	1.78	
	4	∠63×40×6	2	640	1.28	5.92	
	5	Ф16 АI	2	400	0.80	1.26	
РМ-1	6	[N 14	1	1570	1.57	19.32	84.50
	7	[N 14	1	1010	1.01	12.42	
	8	[N 14	1	1310	1.31	14.76	
	9	[N 14	1	1000	1.00	11.70	
	10	Рифленая сталь δ=3мм ГОСТ 8568-57	1	1300×750		26.30	
АМ-11	11	Ф16 АI	1	1000	1.00	1.58	1.58
С-35	12	8 ВI	19	640	12.16	4.80	5.55
	13	4 ВI	4	1900	7.60	0.75	
К-2 (К-3)	14	12 АII	1	2400	2.40	2.13	3.66 (3.37)
	15	8 АI	1	2400	2.40	0.95	
	16	6 АI	13	200 (100)	2.60 1.30	0.58 0.29	

ЦНИИЭП жилища г. Москва

Гл. инж. проекта Елисеева
Гл. архитектор проекта Ефимова
Гл. инженер проекта Шукерман
Рук. гр. архитектор Смолицкая
Гл. инженер Суворегина

Взамен №

14/3

Металлические изделия ИЛМ-1, РМ-1, К-2, С-35, АМ-11

Серия 86

Часть 10 Раздел 10.4-1

Лист 38

Раздел 10.9-1

gost.e-ecolog.ru