ТИПОВОЙ ПРОЕКТ
902-2-36903

ЗДАНИЕ РЕШЕТОК

С 3 МЕХАНИЗИРОВАННЫМИ РЕШЕТКАМИ
ТИПА РМУ-3
ВАРИАНТ С ДРОБЛЕНИЕМ ОТБРОСОВ

Альбом II

18863-01
ЦЕНА 5-09

Заменен тип. проектом
902-2-451.88
и. 9.88

gost.e-ecolog.ru

ЦЕНТРАЛЬНЫЙ ИНСТИТУТ ТИПОВОГО ПРОЕКТИРОВАНИЯ
ГОССТРОЯ СССР

Москва, А-445, Смольная ул., 28

Сдано в печать X 1963 г.

Заказ № 11579 Тираж 500 экз.

ТИПОВОЙ ПРОЕКТ

902-2-36983

ЗДАНИЕ РЕШЕТОК

С 3 МЕХАНИЗИРОВАННЫМИ РЕШЕТКАМИ ТИПА РМУ-3

ВАРИАНТ С ДРОБЛЕНИЕМ ОТБРОСОВ

СОСТАВ ПРОЕКТА:

Альбом I — Пояснительная записка (из типового проекта 902-2-36783).
Альбом II — Технологическая, архитектурно-строительная, санитарно-техническая, электротехническая части, задание заводу-изготовителю, нестандартизированное оборудование.
Альбом III — Строительные изделия.
Альбом IV — Заказные спецификации.
Альбом V — Ведомости потребности в материалах.
Альбом VI — Сметы.

Примененные типовые материалы:

т.п. 407-3-108/75 альбом III. Типовые детали и конструкции (распространяет Свердловский филиал ЦИТП).

АЛЬБОМ II

РАЗРАБОТАН
ЦНИИЭП инженерного оборудования городов, жилых и общественных зданий
Главный инженер института /А.Кетаов/
Главный инженер проекта /М.Басевич/

УТВЕРЖДЕН ГОСГРАЖДАНСТРОЕМ
приказ №237 от 27 декабря 1982 г.
ВВЕДЕН В ДЕЙСТВИЕ ЦНИИЭП инженерного оборудования
приказ №127 от 30 декабря 1982 г.

Привязан

Инв. №

Содержание альбома.

Марка	Наименование	Стр.
1	2	3
	Обложка	
	Титульный лист	
	Содержание.	2
	Технологическая часть	
ТХ-1	Общие данные	3
ТХ-2	Расположение технологического оборудования. План. Разрез 1-1	4
ТХ-3	Расположение технологического оборудования. Разрез 2-2; 3-3	5
	Архитектурно-строительная часть.	
АР-1	Общие данные	6
АР-2	Планы на отм. 0.000 и 3.000	7
АР-3	Разрезы 1-1; 2-2; 3-3 и детали	8
АР-4	Фасады 1-6; 6-1; А-В; В-А.	9
АР-5	Планы полов и кровли, экспликация полов, ведомости пере-	
	мычек и отделки помещений.	10
КЖ-1	Общие данные.	11
КЖ-2	Схема расположения фундаментов здания. Узел 1	12
КЖ-3	Фундаменты здания. Узлы 2÷8	13
КЖ-4	Фундаменты здания. Ф1÷Ф8. Армирование	14
КЖ-5	Схема расположения каналов и фундаментов под	
	оборудование, плит перекрытия каналов кл.1	15
КЖ-6	Фундаменты под оборудование. Детали; сечения	16
КЖ-7	Каналы кл1; кл2. Опалубка	17
КЖ-8	Каналы кл. 1; кл2. Армирование.	18
КЖ-9	Схема расположения балок, колонн, плит покрытия. Узлы 1,2	19
КЖ-10	Схема расположения плит, перекрытия на отм. 3.000 м.	
	Монолитные участки.	20
КЖ-11	Схема расположения стеновых панелей	21
КЖ-12	Фрагменты 1÷6	22
КМ-1	Общие данные. Начало.	23
КМ-2	Общие данные. Продолжение.	24
КМ-3	Общие данные. Окончание.	24
КМ-4	Схемы расположения подвесных путей.	
	площадка на отм. 3.000.	25
	Санитарно-техническая часть.	
ОВ-1	Общие данные.	26
ОВ-2	Планы на отм. 0,000 и 3.000	27
ОВ-3	Схемы систем вентиляции П1; В1; ВЕ1, отопления и теплоснабжения А1÷А2	28
ОВ-4	Установка системы П1. Схема системы теплоснабжения	29
ОВ-5	Установка системы В1	30
ОВН1	Переходы	31
ОВН2	Воздуховод из асбестоцементных листов	
ОВН3	Узлы соединений	32

1	2	3
ВК-1	Общие данные	33
ВК-2	Планы на отм. 0.000 и кровли. Схемы систем В1, В9, Т3, К1, К2	34
—	Электротехническая часть.	
ЭМ-1	Общие данные	35
ЭМ-2	Схема электрическая принципиальная питания	
	электрооборудования.	36
ЭМ-3	Схемы электрические принципиальные управления	
	щитовым затвором и конвейером.	37
ЭМ-4	Схемы электрические принципиальные управления	
	вентиляторами.	38
ЭМ-5	Схема электрическая принципиальная аварийной сигнализации	39
ЭМ-6	Схема подключения электрооборудования. Лист 1	40
ЭМ-7	Схема подключения электрооборудования. Лист 2	41
ЭМ-8	Схема подключения электрооборудования. Лист 3.	42
ЭМ-9	Кабельный журнал. Лист 1	43
ЭМ-10	Кабельный журнал. Лист 2	44
ЭМ-11	Кабельный журнал. Лист 3	45
ЭМ-12	План расположения электрооборудования и про-	
	кладка кабелей. Лист 1.	46
ЭМ-13	План расположения электрооборудования и	
	прокладка кабелей. Лист 2.	47
ЭМ-14	Электрическое освещение. Планы на отм. 0.000 и 3.000	48
ЭМ.ВО.1	Ведомости электрооборудования и кабелей, потребности	
	в электромонтажных изделиях, изделий мастерских	
	электромонтажных заготовок. Лист 1	49
ЭМ.ВО-2	Ведомости электрооборудования и кабелей, потребности	
	в электромонтажных изделиях, изделий мастерских	
	электромонтажных заготовок. Лист 2.	50
ЭМ.000.1	Задание заводу-изготовителю. Перечень чертежей.	51
ЭМ.001.2	Ящик ЯС. Технические данные аппаратов	51
ЭМ.001.ВО	Ящик ЯС. Общий вид.	51
ЭМ.001.ТБ	Ящик ЯС. Таблица перечня надписей.	51
ЭМ.001.Э4	Ящик ЯС. Схема электрическая соединений.	52
АТХ-1	Общие данные.	53
АТХ-2	Схема функциональная.	54
АТХ-3	Схема подключения приборов технологического контроля.	55
АТХ-4	Расположение приборов технологического контроля и	
	прокладка кабеля. Лист 1.	56
АТХ-5	Расположение приборов технологического контроля	
	и прокладка кабеля. Лист 2.	57
СС-1	Общие данные. План на отм. 0.000 с сетями связи.	58
	Экспликация помещений.	
	Нестандартизированное оборудование	
1124.02.000	Затвор щитовой 1000х2000 мм	59
1124.03.000	Конвейер горизонтально-наклонный В = 500	60,61
1124.04.000	Контейнер для отбросов.	62,63
1124.05.000	Лоток	64
1124.06.000	Лоток	65

Альбом III

Типовой проект 902-2-369.83

Инв. № подл. | Подпись и дата | Взам. инв. №

Типовой проект 902-2-369.83 Альбом III

Ведомость основных комплектов

Обозначение	Наименование	Примечан.
ТХ	Технология производства	
АР	Архитектурно-строительные	
	решения.	
КЖ	Конструкции железобетонные	
КМ	Конструкции металлические	
ОВ	Отопление и вентиляция	
ВК	Внутренний водопровод и	
	канализация	
ЭМ	Силовое электрооборудование	
АТХ	автоматизация.	

Ведомость чертежей основного комплекта Т.Х.

Лист	Наименование	Примечан.
ТХ-1	Общие данные	
ТХ-2	Расположение технологического оборудования	
	План. Разрез 1-1.	
ТХ-3	Расположение технологического оборудования	
	Разрез 2-2; 3-3	

Основные показатели по технологической части.

Пропускная способность очистной станции тыс. м³/сут.	Расход расчетный м³/ч	Количество отбросов т/сут.	Расход воды подаваемой к дробилке м³/ч
100	5000	4.8	8
140	6900	6.7	11

Ведомость ссылочных и прилагаемых документов

Обозначение	Наименование	Примечан.
	Ссылочные документы	
ТУ-204 РСФСР	Решетка механическая унифици	
з-д "Водмашоборудование"	рованная 1000х2000 РМУ-3	
ТУ-204-УССР 472-71	Затвор щитовой	
электроремонтный з-д	3 шт. – 1000х2000	
г. Севастополь		
ГОСТ 7413-80Е	Кран подвесной ручной	
Красногвардейский	2-7,8-6-6	
крановый з-д		
з-д "Водмашоборудование"	Дробилка молотковая Д-3Б N=22кВт	
	n=1460об/м Электродвигатель 4А180S4	
	Прилагаемые документы	
ТП 902-2-367 альбом I	Пояснительная записка	
1124.02.000	Затвор щитовой 1000х2000 мм	
1124.03.000	Конвейер горизонтально-наклонный В=500	
1124.04.000	Контейнер для отбросов	
1124.05.000.	Лоток	
1124.06.000	Лоток	

Примерный генплан

м 1:400

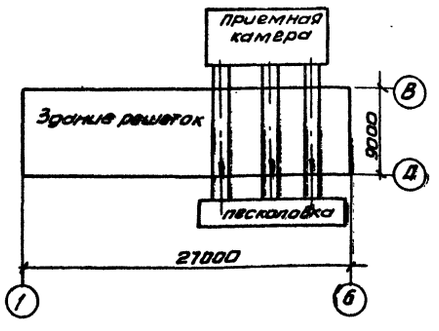

Типовой проект разработан по плану типового проектирования ЦНИИЭП инженерного оборудования в соответствии с заданием Управления инженерного оборудования Госгражданстроя от 28 июня 1980 года.

Типовой проект утвержден Государственным комитетом по гражданскому строительству и архитектуре при Госстрое СССР. (приказ № 237 от 27 августа 1982 г.)

Типовой проект разработан в соответствии с действующими нормами и правилами и предусматривает мероприятия, обеспечивающие взрывную, взрывопожарную и пожарную безопасность при эксплуатации здания.

Главный инженер проекта /Басевич/

				Привязан			
				Инв. №			
				ТП 902-2-369.83 ТХ			
Ст. инж.	Окинецкая			Здание решеток с 3 механизированными решетками типа РМУ-3 Вариант с дроблением отбросов	Стадия	Лист	Листов
Рук. гр.	Шифрина				РП	1	3
ГИП	Басевич						
Н. контр.	Хромихина			Общие данные	ЦНИИЭП инженерного оборудования г. Москва		
ГКО	Графский						
Нач. отд.	Сухаренко						

13863-01 4 Копировал Антипова Формат А2

Согласовано

Инв. № подл. | Подпись и дата | Взам. инв. №

Типовой проект 902-2-369.83 Альбом II

Разрез 1-1
М1:100

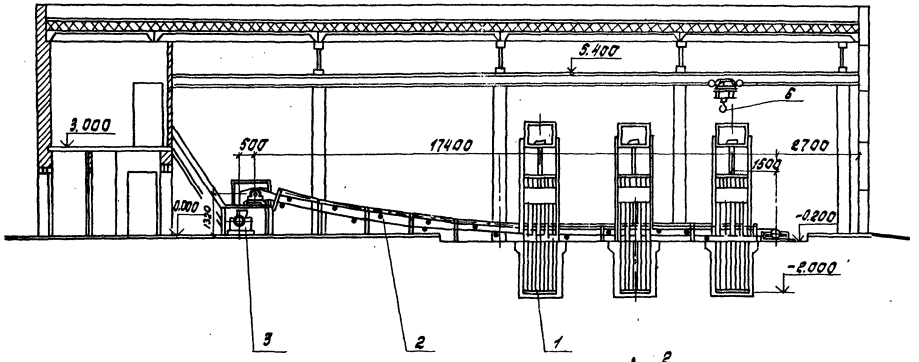

План на отм. 0.000

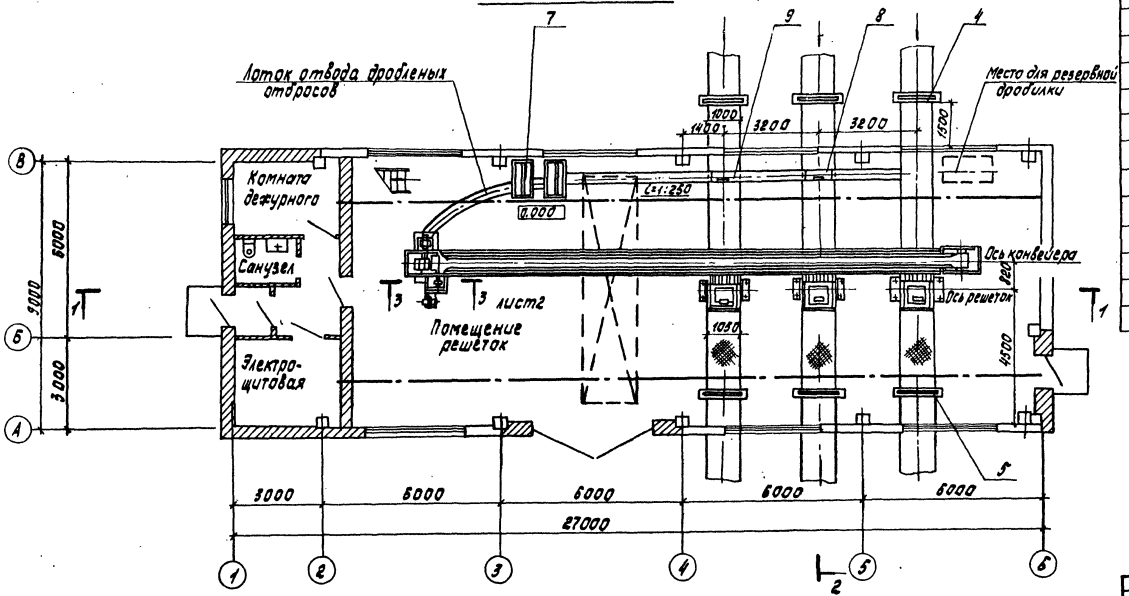

Марка поз.	Обозначение	Наименование	Кол.	Масса ед. кг	Примечание
1	З-д „Водмашоборудование" г. Воронеж ТУ-204 РСФСР	Решетка механическая унифицированная РМУ-3 1000×2000 N=0,37 кВт n=1000 об/мин	3	1350	
2	1124.03.000	Конвейер горизонтально-наклонный B=500 L=17400 мм N=0,55 кВт n=1000 об/мин Электродвигатель 4А71В	1		
3	З-д „Водмашоборудование"	Дробилка молотковая Д-3б; N=22 кВт n=1460 об/мин Электродвигатель 4А180S4	2	623	
4	Электроремонтный з-д, г. Севастополь ТУ-204 УССР 472-71	Затвор щитовой ЗЩ-1000×2000 с эл. приводом N=0,6 кВт n=1260 об/мин	3	312	
5	1124.02.000	Затвор щитовой 1000×2000	3		
6	Красногвардейский крановый з-д	Кран подвесной ручной 2-7.8-6.0-6 ГОСТ 7413-80Е	1	720	
7	1124.04.000	Контейнер для отбросов	2		
8	1124.05.000	Лоток	1		
9	1124.06.000	Лоток	1		

Ст. инж.	Окунецкая			
Рук. гр.	Шифрина			
ГИП	Басевич			
Н. контр.	Хромилина			
ГКО	Графский			
Нач. отд.	Сухаренко			

ТП 902-2-369.83 ТХ

Здание решеток с 3 механизированными решетками типа РМУ-3. Вариант с дроблением отбросов.

Расположение технологического оборудования. План. Разрез 1-1.

Стадия	Лист	Листов
РП	2	

ЦНИИЭП инженерного оборудования г. Москва

Привязан

Инв. №

Согласовано: Отдел АСП, Отдел ВС, Глебов, Нарциссов

Инв. № подл. | Подпись и дата | Взам. инв. №

18863-01 5

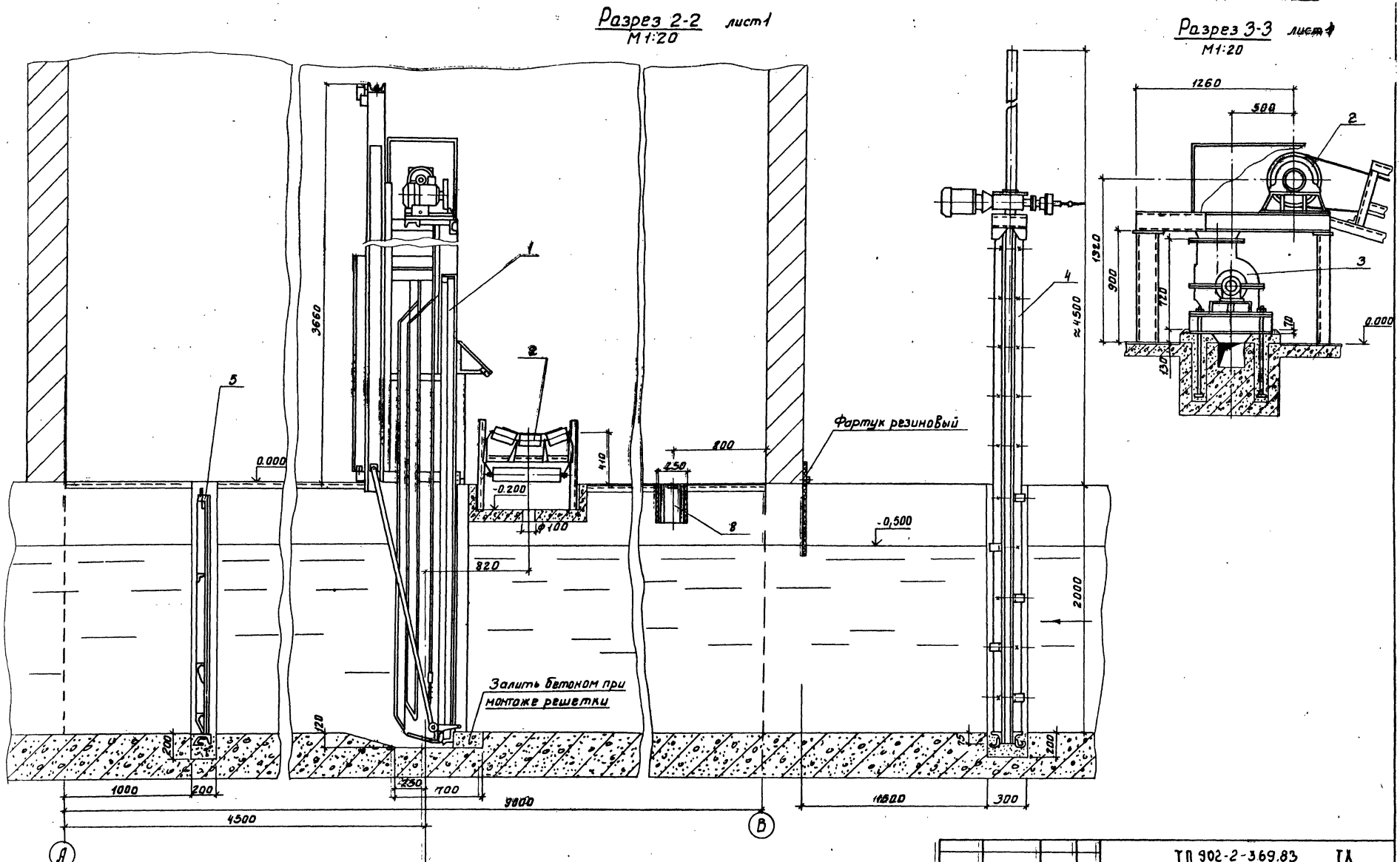

Типовой проект 902-2-369.83 Альбом II

ТП 902-2-369.83 ТХ					
ПРИВЯЗАН:	СТ. ИНЖ.	ОКУНЕЦКАЯ		ЗДАНИЕ РЕШЕТОК С 3 МЕХАНИЧЕСКИМИ РЕШЕТКАМИ ТИПА РМУ-3 ВАРИАНТ С ДРОБЛЕНИЕМ ОТБРОСОВ	СТАДИЯ: РП; ЛИСТ: 3; ЛИСТОВ:
	РУК. ГР.	ШИФРИНА			
	ГИП	БАСЕВИЧ			
	Н. КОНТР.	КРОМИЦИНА	12.82	РАСПОЛОЖЕНИЕ ТЕХНОЛОГИЧЕСКОГО ОБОРУДОВАНИЯ. РАЗРЕЗ 2-2; 3-3.	ЦНИИЭП ИНЖЕНЕРНОГО ОБОРУДОВАНИЯ г. МОСКВА
ИНВ. №	ГКО	ГРАФСКИЙ			
	НАЧ. ОТД.	СУХАРЕНКО			

СОГЛАСОВАНО
ОТД. АСП. ЛЕБЕДЕВ
ОТД. ВС. НАРЦИССОВА

ИНВ. № ПОДЛ. | ПОДПИСЬ И ДАТА | ВЗАМ. ИНВ. №

18863-01 8

Альбом II

Типовой проект 902-2-369.83

Ведомость рабочих чертежей основного комплекта

Лист	Наименование	Примечание
1	Общие данные.	
2	Планы на отм. 0.000 и 3.000	
3	Разрезы 1-1; 2-2; 3-3 и детали	
4	Фасады 1-6; 6-1; А-В; В-А	
5	Планы полов и кровли, экспликация полов; ведомости перемычек и отделки помещений	

Ведомость ссылочных документов

Обозначение	Наименование	Примечание
ГОСТ 14624-69	Двери деревянные для зданий промышленных предприятий.	
ГОСТ 12506-67	Окна деревянные для зданий промышленных предприятий.	
КЭ-01-58 вып. 2	Сборные железобетонные обвязочные балки и перемычки для промышленных зданий.	
1.138-10 вып. 1	Перемычки железобетонные для зданий с кирпичными стенами	
2.460-5 вып. 1	Архитектурные детали утепленных покрытий одноэтажных промышленных зданий.	
1.136-10	Двери деревянные внутренние для жилых и общественных зданий.	
Шифр 41-74 вып. 1, 2	Ворота распашные В 3,6×3,0; В 3,6×3,6; В 3,6×4,2; В 4,9×5,4 м.	
2.436-9	Архитектурно-строительные детали окон с применением деревянных оконных блоков по ГОСТ 12506-67.	
Типовой проект 407-3-108/75 Альбом III	Трансформаторные подстанции с с кабельными и воздушными вводами 6-10 кв на один и два трансформатора мощностью до 2×630 кв.А	

Ведомость спецификаций

№№ листов	Наименование	Примечание
2	Спецификация элементов заполнения проемов	
5	Спецификация перемычек	

Таблица зависимости толщин наружных стен и кровельного утеплителя от расчетных температур (мм)

$t°_н$ C	Панель	Кирпичная стена	Плитный утеплитель-пенобетон γ=300 кг/м³
	а	б	в
-20	200	380	80
-30	250	510	100
-40	300	640	140

ОСНОВНЫЕ СТРОИТЕЛЬНЫЕ ПОКАЗАТЕЛИ

Наименование	Един. изм.	Количество
Площадь застройки	м²	266.00
Строительный объем	м³	1782.00
Общая площадь	м²	274.80

ОБЩИЕ УКАЗАНИЯ:

1. Относительная отметка 0.000 соответствует абсолютной отметке [ ].
2. Ограждающие конструкции здания — керамзитобетонные панели γ = 900 кг/м³.
3. Кирпичные вставки, внутренние стены и перегородки выполняются из обыкновенного сплошного глиняного кирпича пластического прессования (ГОСТ 530-80), Мрз 15, марки 100 на растворе марки 25.
4. Наружные поверхности кирпичных стен выполняются с расшивкой швов.
5. Наружные поверхности панелей окрашиваются цементно-перухлорвиниловыми красками.
6. Столярные изделия окрашиваются масляной краской за 2 раза.
7. Графическое изображение чертежей и основные строительные показатели даны для расчетной температуры минус 30°С.
8. Горизонтальная гидроизоляция стен от капиллярной влаги осуществляется слоем цементно-песчаного раствора состава 1:2 толщиной 20 мм на отм. -0.030.
9. Здание II степени огнестойкости.
10. Ведомость отделки помещений см. лист 5.
11. Вокруг здания устраивается отмостка шириной 1000 мм с асфальтовым покрытием.

Типовой проект разработан в соответствии с действующими нормами и правилами и предусматривает в части архитектурно-строительных решений мероприятия, обеспечивающие взрывную, взрывопожарную и пожарную безопасность при эксплуатации здания.

Главный архитектор проекта [подпись] /Глебов/

СОГЛАСОВАНО
Отдел КО / Басевич
Отдел ВС / Нарциссова

Инв. № подл. | Подпись и дата | Взам. инв. №

Инв. №		
Н. контр.	Данилевский	
Проверил	Глебов	
Ст. арх.	Абашина	
ГИП	Княгиничев	
ГАП	Глебов	
Гл. констр.	Пронин	
Нач. отд.	Красавин	
Гл. инж. ин-та	Кетаов	

ПРИВЯЗАН

ТП 902-2-369.83 АР

Здание решеток с 3 механизированными решетками типа РМУ-3. Вариант с дроблением отбросов

Стадия	Лист	Листов
РП	1	5

Общие данные

ЦНИИЭП инженерного оборудования г. Москва

18863-01 7

Альбом II

Типовой проект 902-2-369.83

План на отм. 0.000

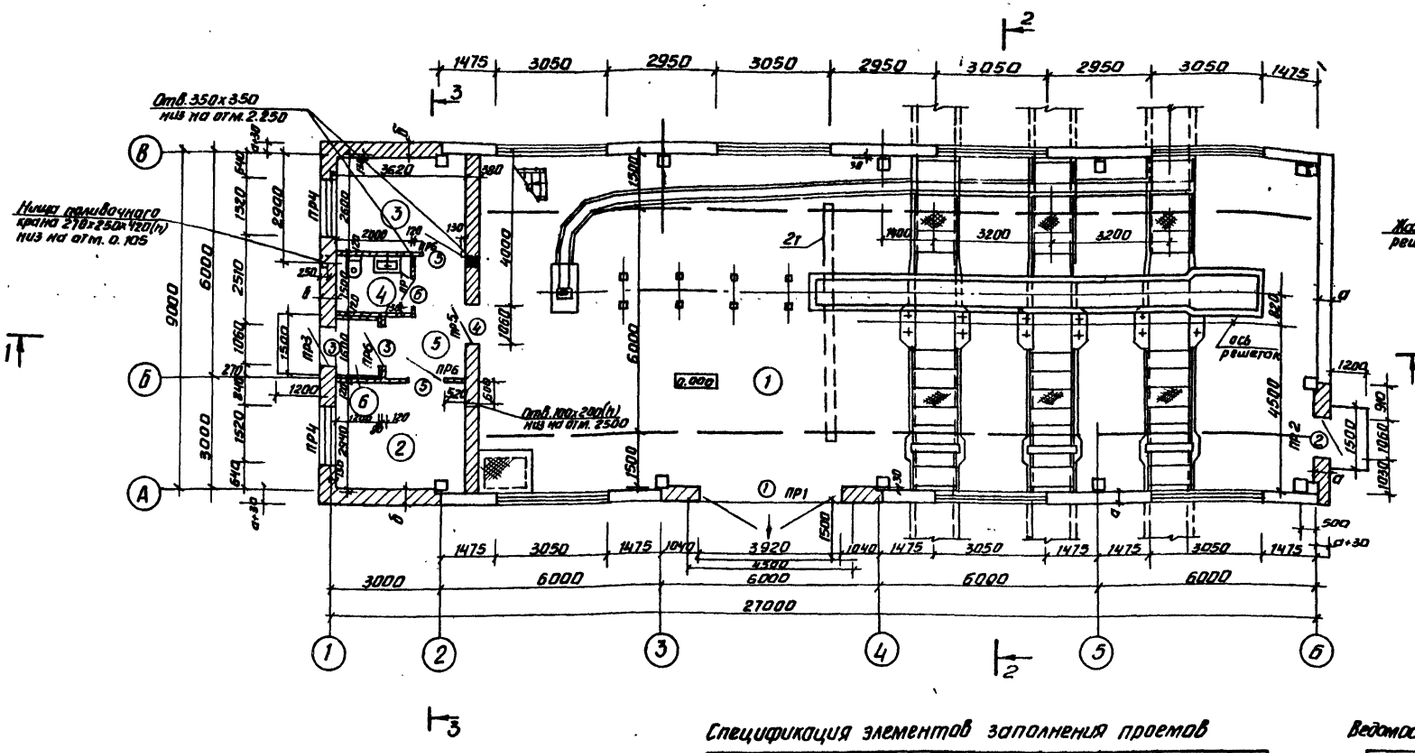

План на отм. 3.000

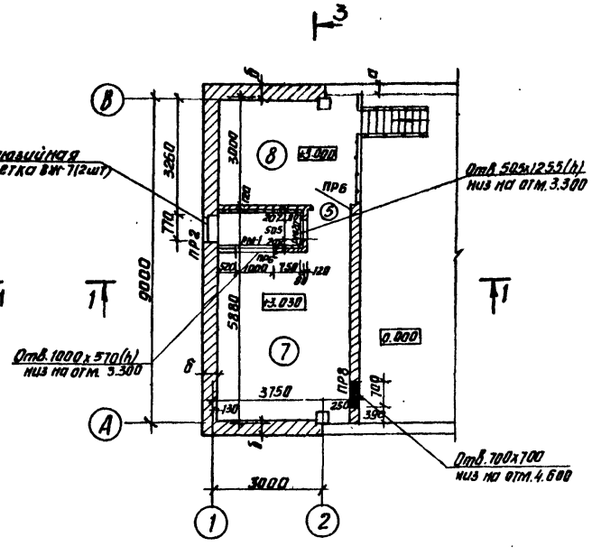

Экспликация помещений

	Наименование	Площадь м2	Категория производства по взрывной взрывопожарной и пожарной опасности
1	Помещение решеток	207.00	Д
2	Электрощитовая	10.00	Г
3	Комната дежурного	8.60	—
4	Санузел	3.00	—
5	Коридор	5.20	—
6	Тамбур	1.92	—
7	Венткамера, приточная	21.30	—
8	Площадка для вентилятора	10.70	—

Спецификация элементов заполнения проемов

Марка, поз.	Обозначение	Наименование	Кол.	Масса ед., кг	Примечание
1	41-74 Вып.1;2	Ворота В 3.6х 3.6	1	758,0	
2	14624-69	Дверной блок Д 53 ппв	1		
3	14624-69	Дверной блок Д 60 ппв	2		
4	14624-69	Дверной блок Д 37п	3		
5	14624-69	Дверной блок Д 37н	1		
6	1.136-10	Дверной блок ДГ21-7	1		
ОК-1	12506-67	Окно НСЧ-94	9		
ОК-2	12506-67	Окно НС1-94	2		
ВЖ-7	т.п. 407-3-108/75 альбом III	Жалюзийная решетка	2	40.4	
РМ1	КЖИ-РМ1	Металлическая решетка	1	47.0	
РМ2	КЖИ-РМ2	Металлическая решетка	1	29.7	

Ведомость проемов ворот и дверей

Марка поз.	Размер проема в кладке мм
1	3920х4170
2	1060 х 2100
3	1060 х 2100
4	1020 х 2080
5	1020 х 2080
6	710 х 2070

Деталь крепления утеплителя к стене

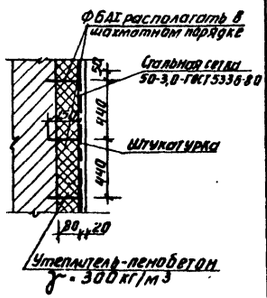

Над отверстиями в кирпичных стенах шириной до 500 мм установить продольную арматуру из стержней ФБАI с шагом 180мм, стержни завести за грань отверстия на 250мм. Поперечную арматуру установить из стержней ФБАI с шагом 150мм.

Согласовано: Отдел КО Басевич; Отдел ВС Нарцисов; Отдел ЭА Д. Моссенко

Инв. № подл. | Подпись и дата | Взам. инв. №

Привязан

Инв. №

Н. контр.	Данилевский	
Проверил	Глебов	
Ст. арх.	Абашина	
ГИП	Кингиничев	
ГАП	Глебов	
Гл. констр.	Пронин	
Нач. отд.	Красавин	
Гл. инж. п-та	Кетаов	

т.п. 902-2-369.83 АР

Здание решеток с 3 механизированными решетками типа РМУ-3. Вариант с дроблением отбросов

Стадия	Лист	Листов
РП	2	

Планы на отм. 0.000 и 3.000

ЦНИИЭП инженерного оборудования г. Москва

13863-01

Копировал Антипова

Формат А2

Типовой проект 902-2-369.83 Альбом II

Разрез 1-1

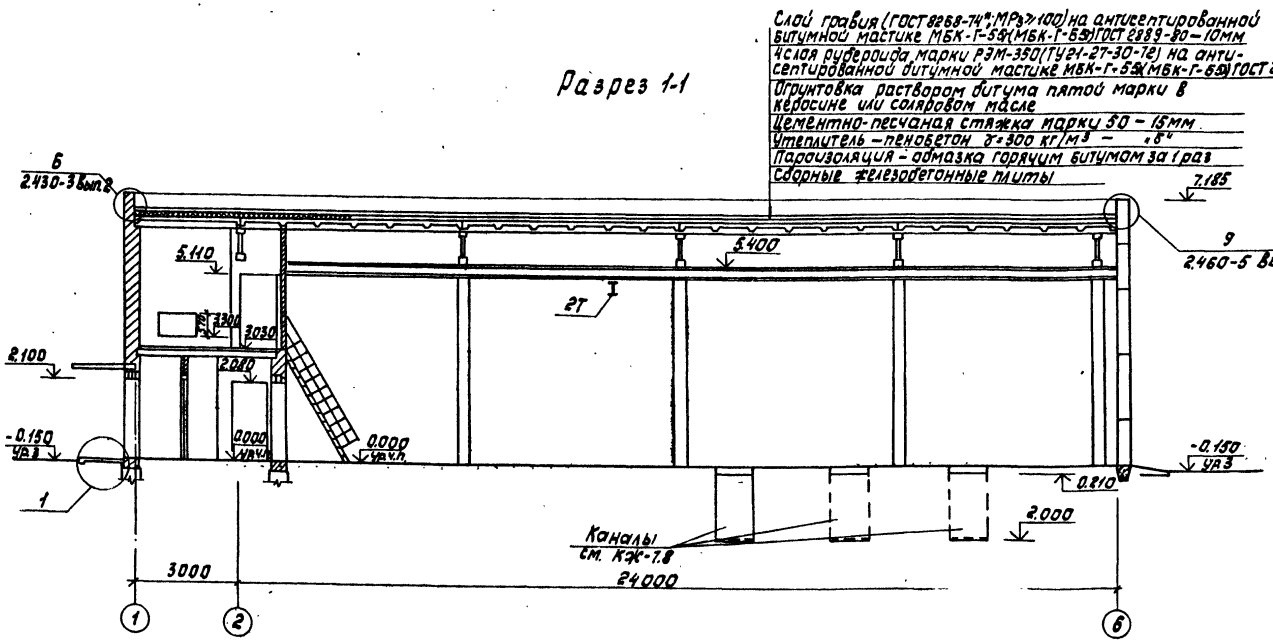

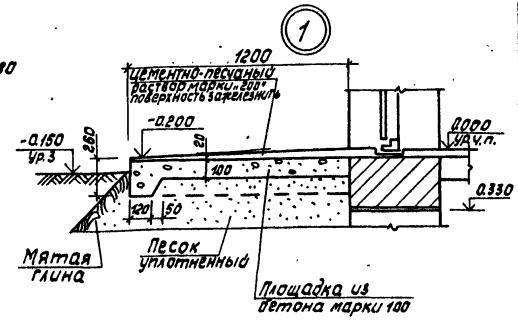

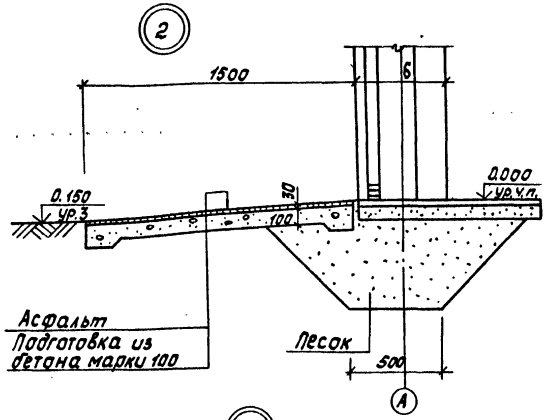

Разрез 2-2

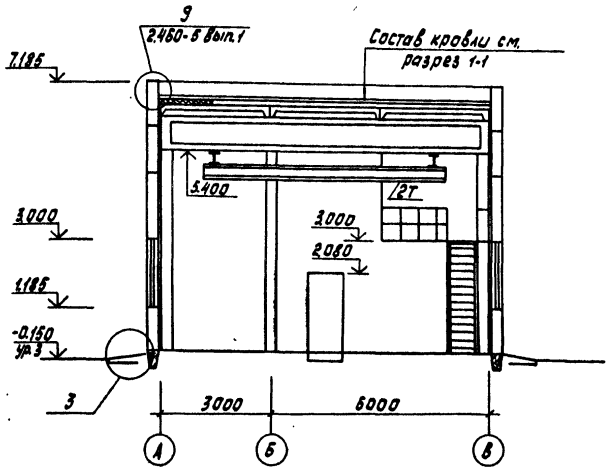

Разрез 3-3

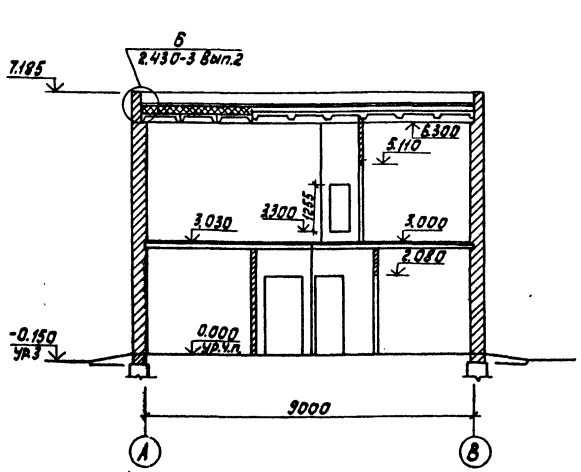

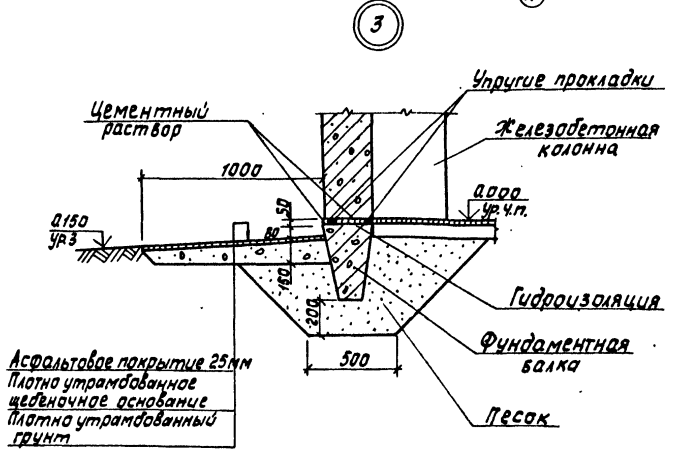

Марка кровельной мастики в скобках дана для районов строительства, расположенных южнее географической широты 50° для европейской и 53° для азиатской частей СССР.

			ТП 902-2-369.83 АР		
Н. контр.	Данилевский				
Пров.	Глебов				
Ст. арх.	Абашина				
ГИП	Княгиничев		Здание решеток с 3 механизированными решетками типа ВМУ-3 вариант с дроблением отбросов	Стадия: РП; Лист: 3; Листов:	
ГАП	Глебов				
Гл. конст.	Пронин		Разрезы 1-1; 2-2; 3-3. И детали	ЦНИИЭП инженерного оборудования г. Москва	
Нач. отд.	Красавин				
Гл. инж. пр.	Кетаов				

Привязан

Инв. №

Копировал Корецкая 18863-01 9 Формат 22

Согласовано: ОТА КО Баскевич; ОТА ВС Марчисова

Инв. № подл. | Подпись и дата | Взам. инв. №

Альбом II

Типовой проект 902-2-369.83

ФАСАД 1-6

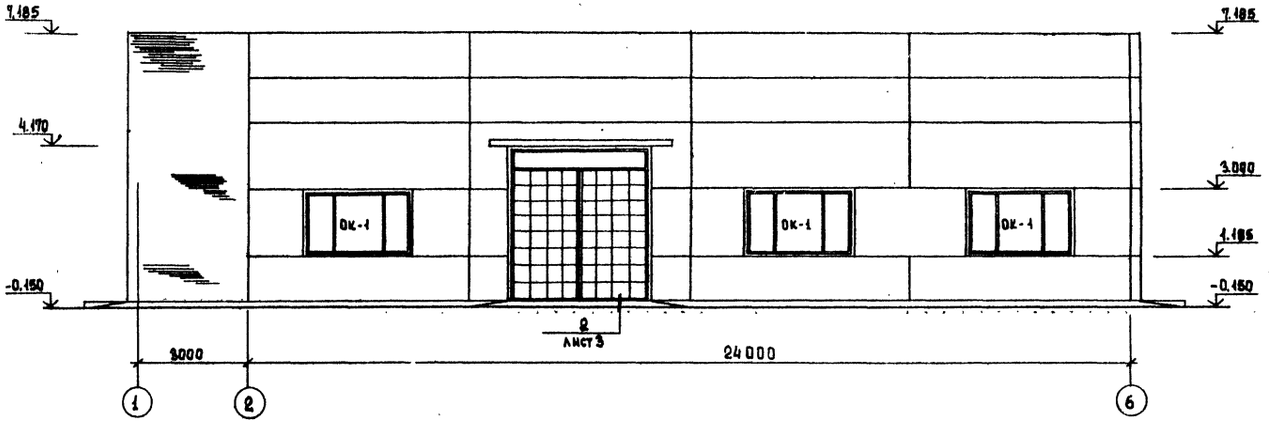

ФАСАД А-В

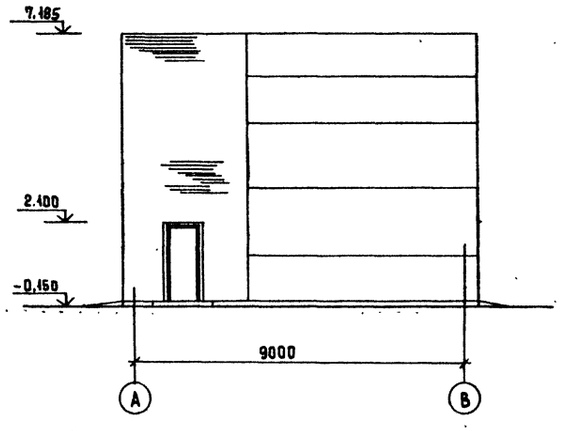

ФАСАД 6-1

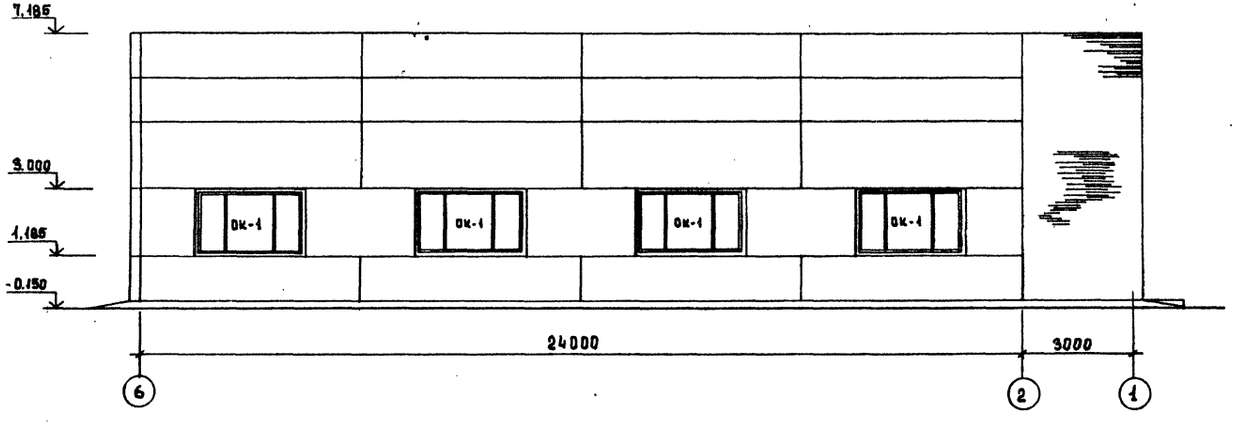

ФАСАД В-Д

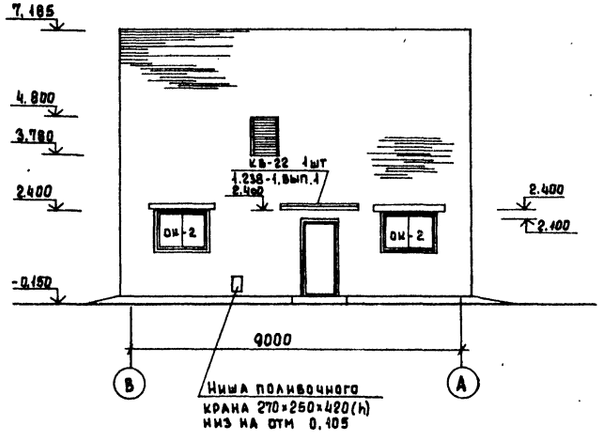

Схемы расположения элементов заполнения оконных проемов

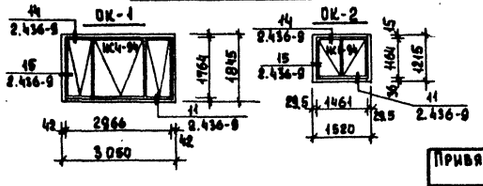

Н.контр.	Даниевский		
Провер.	Глебов		
Ст. арх.	Авашина		
ГИП	Княгиничев		
ГАП	Глебов		
Гл.констр.	Пронин		
Нач.отд.	Красавин		

Привязан

Инв. №

ТП 902-2-369.83 АР

Здание решеток с 3 механизированными решетками типа РМЧ-3 вариант с дроблением отбросов

Стадия	Лист	Листов
РП	4	

ЦНИИЭП высшего оборудования г. Москва

Фасады 1-6; 6-1; А-В; В-А

Согласовано
Отдел КО Басевич
Отдел ВС Нарциссова

Инв. № подл. | Подпись и дата | Взам. инв. №

Копировал Еремченко 18863-01 10 Формат 22

Типовой проект 902-2-369.83 Альбом II

Согласовано: Отдел ВС — Агафонов; Отдел КО — Шифрина

Инв. № подл. | Подпись и дата | Взам. инв. №

План полов на отм. 3.000

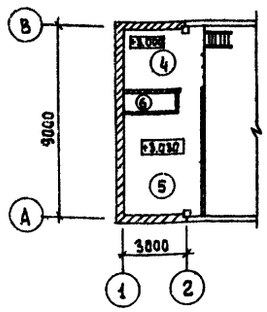

План кровли

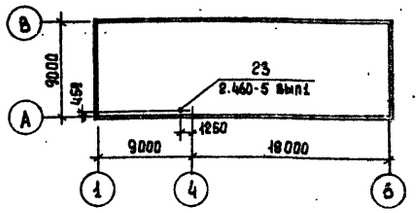

План полов на отм. 0,000

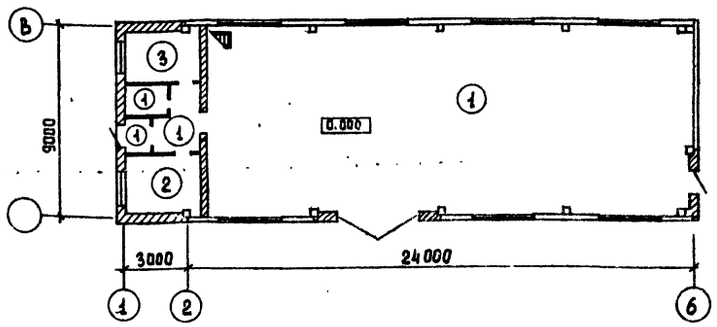

Экспликация полов

Наименование или номер помещений по проекту	Тип пола по проекту	Схема пола или номер узла по серии	Элементы пола и их толщина	Площадь пола м²
1,5,6	1		Керамические плиты (ГОСТ 6787-80) - 13 мм Прослойка из цементно-песчаного раствора марки 150 - 17 мм Бетон марки 100 - 100 мм Слой щебня крупностью 40 - 60 мм, втрамбованный в грунт основания, толщиной - 100 мм	180,00
2	2		Цементно-песчаный раствор марки 200 - 20 мм Бетон марки 100 - 100 мм Слой щебня крупностью 40-60 мм, втрамбованный в грунт основания, толщиной - 100 мм	10,00
3	3		Линолеум (ГОСТ 7251-77) - 4 мм Прослойка из холодной мастики на водостойких вяжущих - 1 мм Стяжка из легкого бетона марки 50 - 25 мм Бетонный подстилающий слой марки 100 - 100 мм Слой щебня крупностью 40-60 мм, втрамбованный в грунт основания толщиной 100 мм	8,60
7,8	4 5	4 5	Цементно-песчаный раствор марки 200 - 20 мм Стяжка из цементно-песчаного раствора марки 150 - 20 мм 4 слоя гидроизола на битумной мастике Сборная железобетонная плита	21,50 10,70
7	6		Цементно-песчаный раствор марки 200 - 20 мм. Стяжка из цементно-песчаного раствора марки 150 - 40 мм Утеплитель пенобетон - 80 мм 4 слоя гидроизола на битумной мастике Сборная железобетонная плита	2,20

Ведомость перемычек

Марка позиц	Схема сечения
	Для $t^{\circ}_{н}$ = -20°С
ПР1	4.170; БП7-1; 230; 150; А
ПР2	2.100; 1ПР2-15.12.14 для ПР2; 1ПР38-15.12.22у для ПР3
ПР3	
ПР4	2.400; 1ПР3-19.12.14; 230; 150; 1ПР8-20.12.22у; 1
	Для $t^{\circ}_{н}$ = -30°С
ПР1	4.170; БП8-1; 280; 230; А
ПР2	2100; 1ПР2-15.12.14 для ПР2; 1ПР38-15.12.22у для ПР3
ПР3	
ПР4	2400; 1ПР3-19.12.14; 1ПР8-20.12.22у; 280; 230; 1
	Для $t^{\circ}_{н}$ = -40°С
ПР1	4.170; БП5-1
ПР2	2.100; 1ПР2-15.12.14 для ПР2; 1ПР38-15.12.22у для ПР3
ПР3	
ПР4	2.400; 1ПР3-19.12.14; 330; 310; 1
	Для $t^{\circ}_{н}$ = -20°С; -30°С; -40°С
ПР5	со стороны коридора; 2.080; 1ПР38-15.12.22у; 1ПР2-15.12.14
ПР6	2.080; 1ПР2-15.12.14
ПР7	2.070; 1ПР1-10.12.6
ПР8	4.600; 1ПР1-10.12.6

Ведомость отделки помещений

Площадь м²

Наименование или номер помещения	Потолок: Площадь	Потолок: Вид отделки	Стены или перегородки: Площадь	Стены или перегородки: Вид отделки	Низ стен или перегородок (панель): Площадь	Низ стен или перегородок (панель): Вид отделки	Низ стен или перегородок (панель): Высота мм	Примечание
1	207.00	Затирка и окраска поливинилацетатная ВА-27А	258,00	Штукатурка кирпичных стен затирка панелью и окраска поливинилацетат. ВА-27А	91,00	Глазурованная плитка	1800	
2	10.00	То же	30.00	Затирка и окраска известковая	—	—	—	
3	8.60	То же	28,50	Штукатурка кирпичных стен и окраска поливинилацетатная ВА-27А	—	—	—	
4	3.00	То же	4.20	То же	13.30	—	—	
5	5.20	То же	17.80	То же	—	—	—	
6	1.92	То же	11.00	То же	—	Глазурованная плитка	2070	
7	21.50	Окраска известковая	70,20	Затирка и окраска известковая	—	—	—	
8	10.70	То же	33.00	То же	—	—	—	

Спецификация перемычек

Марка поз.	Обозначение	Наименование	Количество для $t^{\circ}_{н}$=-20°С	Количество для $t_{н}$=-30°С	Количество для $t_{н}$=-40°С	Масса ед, кг	Примечание
ПР1	Серия КЭ-01-58 вып 2	БП5-1			3	700	
	Серия КЭ-01-58 вып.2	БП7-1	1			1100	
	Серия КЭ-01-58 вып.2	БП8-1		1		1600	
ПР2	Серия 1.138-10 вып.1	1ПР2-15.12.14	6	8	10	75	
ПР3	Серия 1.138-10 вып.1	1ПР38-15.12.22у	3	4	5	100	
ПР4	Серия 1.138-10 вып.1	1ПР8-20.12.22у	1	1	1	125	
	Серия 1.138-10 вып.1	1ПР3-19.12.14	4	6	8	75	
ПР5	Серия 1.138-10 вып.1	1ПР8-20.12.22у	1	1	1	125	
ПР5	Серия 1.138-10 вып.1	1ПР2-15.12.14	1	1	1	75	
	Серия 1.138-10 вып.1	1ПР38-15.12.22у	2	2	2	100	
ПР6	Серия 1.138-10 вып 1	1ПР2-15.12.14	5	5	5	75	
ПР7	Серия 1.138-10 вып.1	1ПР1-10.12.6	1	1	1	25	
ПР8	Серия 1.138-10 вып.1	1ПР1-10.12.6	2	2	2	25	

Привязан

Инв. №

Н. контр.	Даниилевский	
Провер.	Глебов	
Ст. арх.	Абашина	
ГИП	Княгиничев	
ГАП	Глебов	
Гл. констр.	Пронин	
Нач. отд.	Красавин	

ТП 902-2-369.83 АР

Здание решеток с 3 механизированными решетками типа РМУ-3 вариант с дроблением отбросов

Планы полов и кровли, экспликация полов. Ведомость перемычек и отделки помещений

Стадия	Лист	Листов
РП	5	

ЦНИИЭП инженерного оборудования г. Москва

Копировал Еремченко 18863-01 Н Формат 22

Ведомость рабочих чертежей основного комплекта КЖ

Лист	Наименование	Примечание
1	Общие данные	
2	Схема расположения фундаментов здания. Узел 1	
3	Фундаменты здания. Узлы 2÷8	
4	Фундаменты здания Ф1÷Ф8. Армирование.	
5	Схема расположения каналов и фундаментов под оборудование, плит перекрытия каналов КЛ-1	
6	Фундаменты под оборудование, детали; сечения.	
7	Каналы КЛ-1; КЛ2. Опалубка.	
8	Каналы КЛ-1; КЛ-2. Армирование.	
9	Схема расположения балок, колонн, плит покрытия. Узлы 1,2	
10	Схема расположения плит перекрытия на отм. 3.000м. Монолитные участки.	
11	Схема расположения стеновых панелей	
12	Фрагменты 1÷6	

Общие указания.

1. Проект разработан для следующих природных условий:
   расчетная зимняя температура наружного воздуха – минус 30°С;
   скоростной напор ветра – для I географического района – 0.26 кПа;
   поверхностная снеговая нагрузка – для III географического района – 0.98 кПа
   Рельеф территории спокойный, грунтовые воды отсутствуют, грунты непучинистые, непросадочные.
   Разработаны также дополнительные варианты проекта применительно к следующим природно-климатическим условиям:
   расчетная зимняя температура наружного воздуха – минус 20°С; минус 40°С;
   скоростной напор ветра – для I географического района – 0.26 кПа;
   поверхностная снеговая нагрузка – для II географического района – 0.7 кПа (при $t^{\circ}_{н.в.}$ = -20°С) и для IV географического района – 1.47 кПа (при $t^{\circ}_{н.в.}$ = -40°С).
2. За условную отметку 0.000 принята отметка чистого пола, что соответствует абсолютной отметке ☐

Настоящий проект разработан в соответствии с действующими нормами и правилами и предусматривает в части железобетонных конструкций мероприятия обеспечивающие взрывную, взрывопожарную и пожарную безопасность при эксплуатации здания.
Главный инженер проекта [подпись] /Княгиничев/.

Ведомость ссылочных и прилагаемых документов

Обозначение	Наименование	
Ссылочные документы		
ГОСТ 13579-78	Блоки бетонные для стен подвалов	
1.112-5	Плиты железобетонные для ленточных фундаментов	
1.415-1 Вып. 1	Железобетонные фундаментные балки для стен производственных зданий с шагом колонн 6 м	
460-75, Вып. 0; 1-1; 1-2	Железобетонные фахверковые колонны прямоугольного сечения для одноэтажных производственных зданий.	
1.423-3. Вып. 1	Железобетонные колонны прямоугольного сечения для одноэтажных производ. зданий без мостовых кранов высотой до 9.6 м	
1.462-10, Вып. 1	Железобетонные предварительно напряженные двускатные решетчатые балки для покрытий пром. зданий.	
3.006-2, Вып. II-2	Сборные ж.б. каналы и тоннели из лотковых элементов / плиты, опорные подушки /	
1.412-1/77, Вып. 3	Монолитные ж.б. фундаменты под типовые колонны прямоугольного сечения одноэтажных промышленных зданий	
2.432-1, Вып. 0; 1	Монтажные узлы панельных стен отапливаемых одноэтажных промышленных зданий с ж.б. каркасом	
1.439-2	Стальные изделия крепления панельных стен одноэтажных производственных зданий с ж.б. каркасом	
1.432-14/80, Вып. 0; 1	Стеновые панели отапливаемых производственных зданий с шагом колонн 6 м	
ГОСТ 22701.1-77	Сборные ж.б. предварительно напряженные плиты для покрытий производственных зданий.	
ГОСТ 22701.5-77	Сборные ж.б. предварительно напряженные плиты для покрытий производственных зданий. Арматурные изделия и закладные детали	
1.494-24. Вып. 1	Стаканы для крышных вентиляторов, дефлекторов и зонтов.	
1.138-10, Вып. 1	Перемычки ж.б. для зданий с кирпичными стенами.	
3.400-6/76 Вып. 1	Унифицированные закладные детали сборных ж.б. конструкций зданий промышленных предприятий	
1.410-2, Вып. 1	Унифицированные закладные детали сборных ж.б. конструкций зданий промышленных предприятий	
1.412.1-4	Монолитные ж.б. фундаменты на естественном основании под ж.б. стойки фахверка	
ПК-01-88	Сборные ж.б. плиты для покрытий производственных зданий	
1.141-1, Вып. 11	Панели перекрытий ж.б. многопустотные	
Прилагаемые документы		
тп. 902-2-369.83 КЖИ	Изделия строительные	
тп. 902-2-369.83 КЖ-ВМ	Ведомость потребности в материалах	

Ведомость спецификаций

Лист	Наименование	Примечание
2	Спецификация к схеме расположения фундаментов здания.	
4	Спецификация монолитных фундаментов	
5	Спецификация к схеме расположения фундаментов под оборудование и каналов	
9	Спецификация к схемам расположения балок, колонн, плит.	
10	Спецификация к схеме расположения плит перекрытия	
10	Спецификация монолитных участков Ум1; Ум2.	
11	Спецификация к схемам расположения панелей и металлических элементов фахверка	
12	Спецификация монтажных узлов стеновых панелей	
8	Спецификация каналов КЛ1, КЛ2	

Ведомость объемов сборных бетонных и железобетонных конструкций

N п/п	Наименование группы элементов конструкций	Код	Кол. м³	Примечание
1	Блоки бетонные для стен подвалов	5811 000 000	11.18 12.59 10.48	для t=-20°С для t=-30°С для t=-40°С
2	Плиты железобетонные для ленточных фундаментов	5813 000 000	2.77	для t=-40°С
3	Колонны	5821 000 000	6.15	для II; III; IV снегового района
4	Балки стропильные	5822 000 000	5.5 5.5	для II; III снег. р-на; для II снег. района
5	Балки фундаментные	5824 000 000	3.89 3.89 4.49	для t=-20°С для t=-30°С для t=-40°С
6	Перемычки	5828 000 000	0.15 0.2 0.25	для t=-20°С для t=-30°С для t=-40°С
7	Панели стеновые наружные	5831 000 000	63.88 79.37 93.95	для II, для III, для IV снег. р-на
8	Плиты покрытия	5841 000 000	11.77 14.36 14.36	для II, для III, для IV снегового района
9	Плиты перекрытий	5842 000 000	4.87	
10	Козырек	5894 000 000	0.42	

Материалы на изготовление сборных бетонных и железобетонных конструкций учтены в ведомости потребности в материалах и отдельно не учитываются.

ПРИВЯЗАН.			
ИНВ. №			
Н. КОНТР.	КНЯГИНИЧЕВ	[подпись]	ТП 902-2-369.83 КЖ
ПРОВЕР.	ПРОНИН	[подпись]	
СТ. ИНЖ.	ВОРОНЦОВА	[подпись]	ЗДАНИЕ РЕШЕТОК С ЭМЕХАНИЗИРОВАННЫМИ РЕШЕТКАМИ ТИПА РМУ-3. ВАРИАНТ С ДРОБЛЕНИЕМ ОТБРОСОВ.
СТ. ИНЖ.	БАРАНОВА	[подпись]	
РУК. ГР.	БЕЛИВА	[подпись]	
ГИП	КНЯГИНИЧЕВ	[подпись]	
СА КОНСТР.	ПРОНИН	[подпись]	ОБЩИЕ ДАННЫЕ.
НАЧ. ОТД.	КРАСАВИН	[подпись]	

СТАДИЯ	ЛИСТ	ЛИСТОВ
РП	1	12

ЦНИИЭП ИНЖЕНЕРНОГО ОБОРУДОВАНИЯ г. МОСКВА

18863-01 12

Типовой проект 902-2-369.83 Альбом II

ИНВ. № ПОДЛ. | ПОДПИСЬ И ДАТА | ВЗАМ. ИНВ. №

Типовой проект 902-2-369.83 Альбом II

Схема расположения фундаментов здания

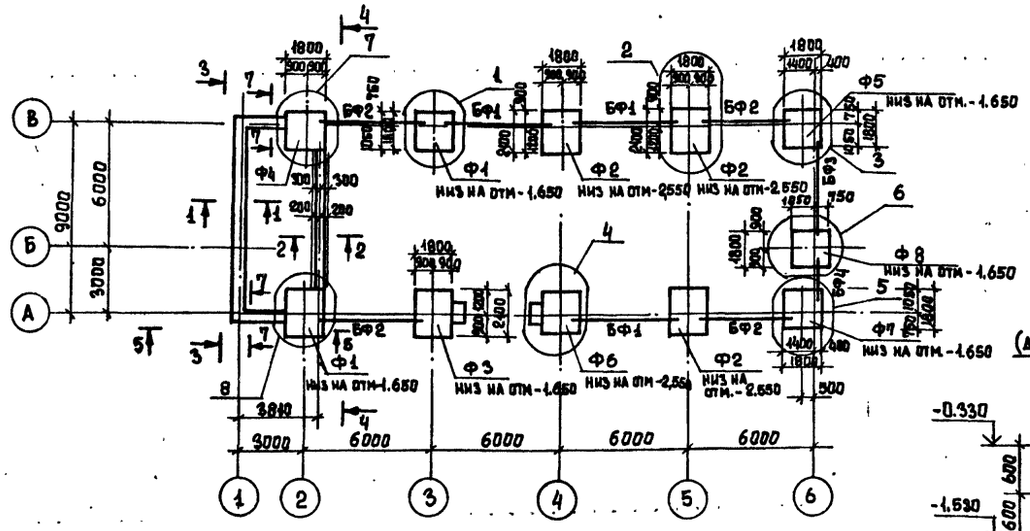

1-1 ; 7-7 (для t=-20°С)

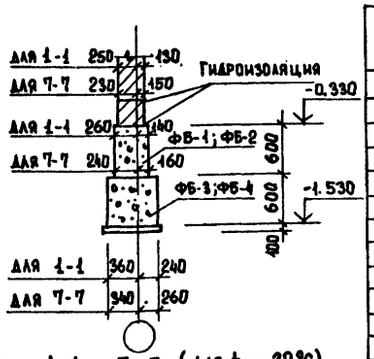

2-2 (для t=-20°С; -30°С; -40°С)

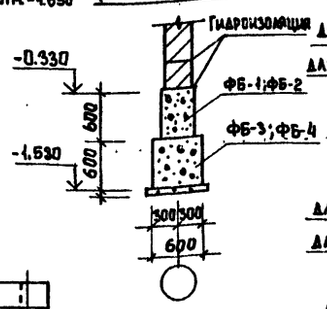

1-1 ; 7-7 (для t=-30°С)

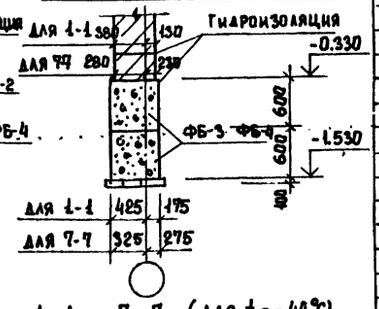

1-1 ; 7-7 (для t=-40°С)

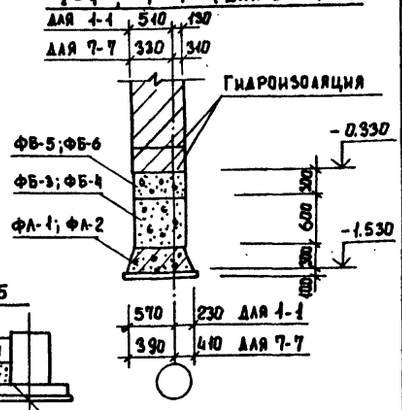

3 - 3

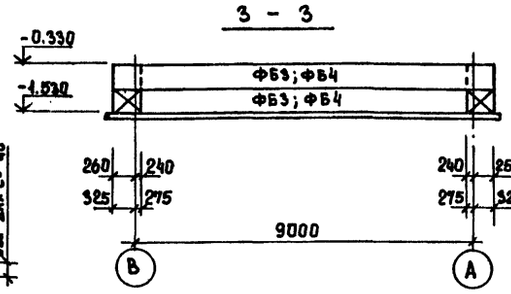

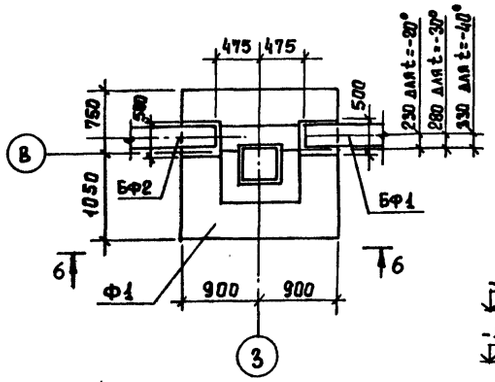

4 - 4

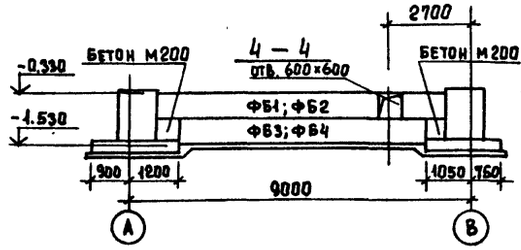

5 - 5

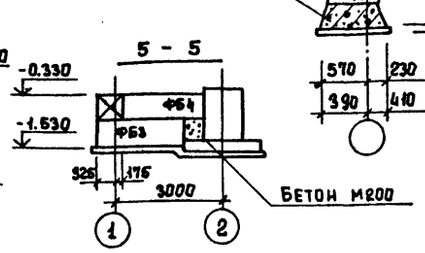

6 - 6

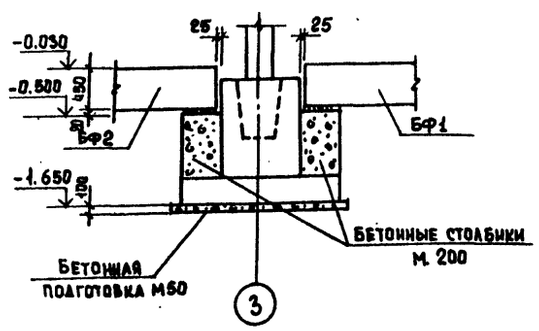

1. Основанием фундаментов приняты грунты со следующими характеристиками: $C_н$ = 0.002 МПа; $\varphi_н$ = 28°; E = 15.0 МПа; $\gamma_н$ = 18 кн/м³. Грунтовые воды отсутствуют.
2. Бетонные столбики бетонировать одновременно с фундаментами под колонны в той же опалубке.
3. Под монолитные фундаменты выполнять бетонную подготовку из бетона М 50, толщиной 100 мм, превышающую габарит подошвы фундамента на 100 мм в каждую сторону.
4. Под ленточные фундаменты выполнять песчаную подготовку толщиной 100 мм.
5. Фундаментные балки укладывать на цементный раствор марки 200 толщиной 20 мм. Зазоры между торцами балок и фундаментом заделать бетоном М 200.
6. Блоки укладывать на цементно-песчаном растворе с перевязкой швов.
7. Привязка фундаментных балок дана по их осям.

Спецификация к схеме расположения фундаментов здания

Марка, поз.	Обозначение	Наименование	Кол.	Масса ед., кг	Примеч.
		для t = -30°С			
Ф1	Лист 4	Фундамент Ф1	2		
Ф2	Лист 4	Ф2	3		
Ф3	Лист 4	Ф3	1		
Ф4	Лист 4	Ф4	1		
Ф5	Лист 4	Ф5	1		
Ф6	Лист 4	Ф6	1		
Ф7	Лист 4	Ф7	1		
Ф8	Лист 4	Ф8	1		
		для t = -20°С			
БФ1	1.415-1, вып.1	Фундаментная балка ФБ6-2	3	1300	
БФ2	1.415-1, вып.1	ФБ6-4	4	1200	
БФ3	1.415-1, вып.1	ФБ6-3	1	1200	
БФ4	1.138-10 вып.1	Перемычки ПР28-18-28.22ч / ПРА-18-12.22ч	1	250 / 125	
		для t = -30°С			
БФ1	1.415-1, вып.1	Фундаментная балка ФБ6-2	3	1300	
БФ2	1.415-1, вып.1	ФБ6-4	4	1200	
БФ3	1.415-1, вып.1	ФБ6-3	1	1200	
БФ4	1.138-10 вып.1	Перемычки ПР28-18-25.22ч-2шт	1	250	
		для t = -40°С			
БФ1	1.415-1, вып.1	Фундаментная балка ФБ6-12	3	1500	
БФ2	1.415-1, вып.1	ФБ6-14	4	1300	
БФ3	1.415-1, вып.1	ФБ6-13	1	1400	
БФ4	1.138-10 вып.1	Перемычки ПР28-18-28.22ч-2 шт / ПРА-18-12.22ч	1	250 / 125	
		для t = -20°С; -30°С; -40°С			
ФБ1	ГОСТ 13579-78	Фундаментный блок ФБС24.4.6-Т	2	1300	
ФБ2	ГОСТ 13579-78	ФБС9.4.6-Т	3	470	
ФБ3	ГОСТ 13579-78	ФБС24.6.6-Т	2	1960	
ФБ4	ГОСТ 13579-78	ФБС9.6.6-Т	3	700	
		для t = -20°С			
ФБ1	ГОСТ 13579-78	Фундаментный блок ФБС24.4.6-Т	3	1300	
ФБ2	ГОСТ 13579-78	ФБС9.4.6-Т	6	470	
ФБ3	ГОСТ 13579-78	ФБС24.6.6-Т	3	1960	
ФБ4	ГОСТ 13579-78	ФБС9.6.6-Т	6	700	
		Бетон М200			0.36 м³
		для t = -30°С			
ФБ3	ГОСТ 13579-78	Фундаментный блок ФБС24.6.6-Т	6	1960	
ФБ4	ГОСТ 13579-78	ФБС9.6.6-Т	12	700	
		Бетон М200		—	0.43 м³
		для t = -40°С			
ФБ3	ГОСТ 13579-78	Фундаментный блок ФБС24.6.6-Т	3	1960	
ФБ4	ГОСТ 13579-78	ФБС9.6.6-Т	6	700	
ФБ5	ГОСТ 13579-78	ФБС24.3.6-Т	3	970	
ФБ6	ГОСТ 13579-78	ФБС9.3.6-Т	6	350	
ФЛ1	1.112-5 вып.2	ФЛ8.24-2	3	1400	
ФЛ2	1.112-5 вып.2	ФЛ8.12-2	4	700	
		Бетон М200			1.08 м³

Согласовано: Отдел ВС Житенева

Инв. № подл. | Подпись и дата | Взам. инв. №

Привязан

Инв. №

Н. контр.	Княгиничев	
Провер.	Данилевский	
Ст. инж.	Баранова	
Ст. инж.	Базанов	
Рук. гр.	Белова	
ГИП	Княгиничев	
Гл. конст.	Пронин	
Нач. отд.	Красавин	

ТП 902-2-369.83 КЖ

Здание решеток с механизированными решетками типа РМЧ-3 вариант с дроблением отбросов.

Стадия	Лист	Листов
РП	2	

Схема расположения фундаментов здания. Узел 1.

ЦНИИЭП инженерного оборудования г. Москва

Копировал Еремченко 18863-01 13 Формат А2

Альбом II

Типовой проект 902-2-369.83

Согласовано

Инв. № подл. | Подпись и дата | Взам. инв. №

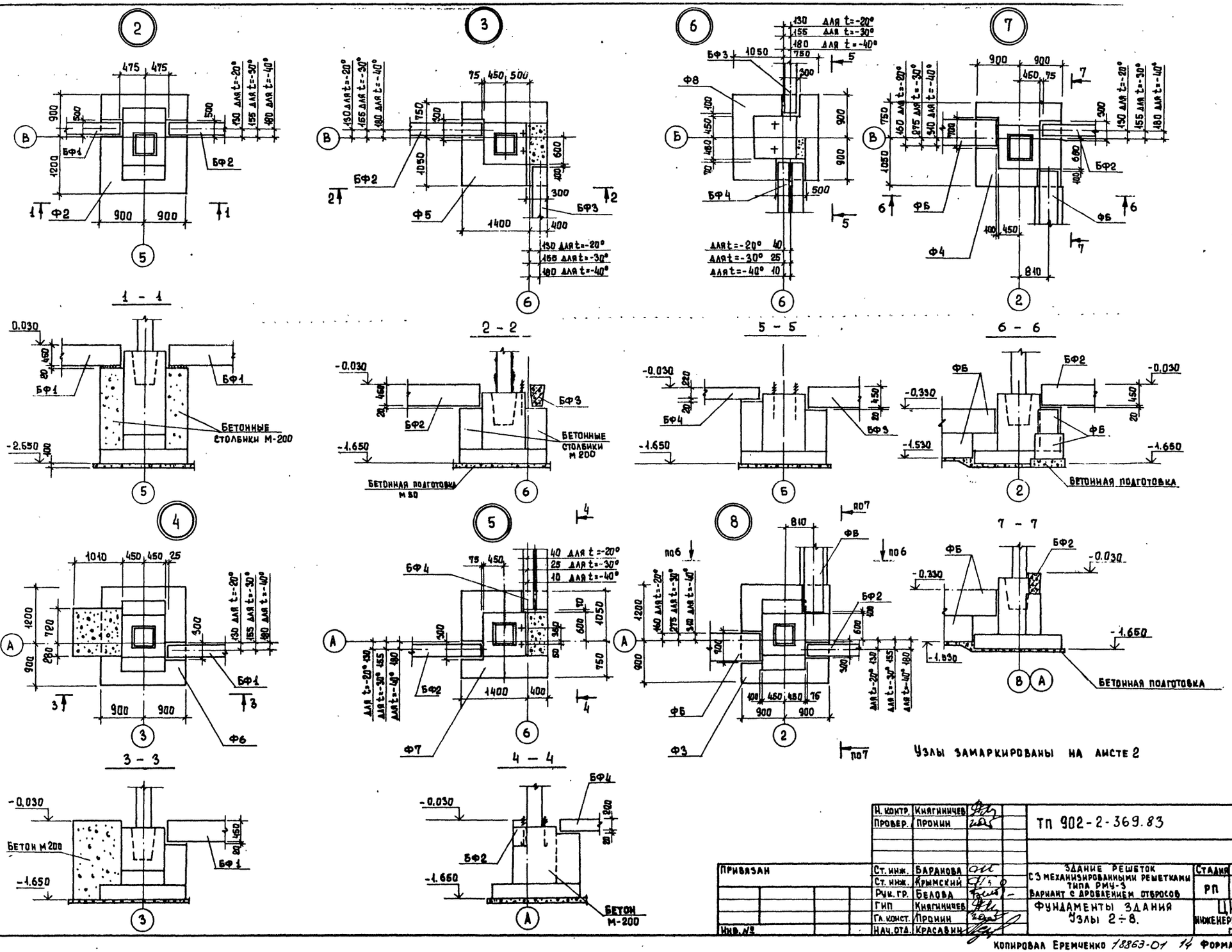

Н. контр.	Княгиничев		ТП 902-2-369.83		КЖ
Провер.	Пронин				
Привязан			Здание решеток с 3 механизированными решетками типа РМЧ-3 Вариант с дроблением отбросов	Стадия: РП	Лист: 3	Листов:
Ст. инж.	Баранова		Фундаменты здания Узлы 2÷8.	ЦНИИЭП инженерного оборудования г. Москва		
Ст. инж.	Крымский					
Рук. гр.	Белова					
ГИП	Княгиничев					
Гл. конст.	Пронин					
Инв. №	Нач. отд.	Красавин				

Копировал Еремченко 18863-01 14 Формат 22

Альбом III

Типовой проект 902-2-369.83

Согласовано

Инв. № подл. | Подпись и дата | Взам. инв. №

1 - 1

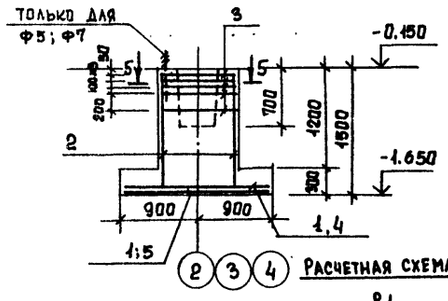

2 - 2

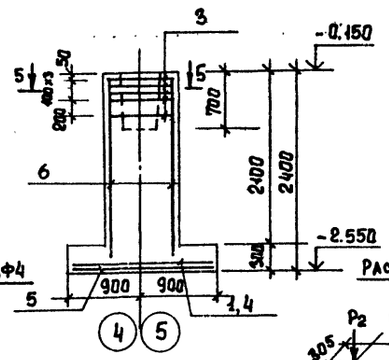

3 - 3

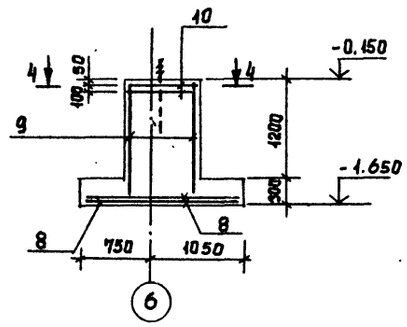

Ф1; Ф4

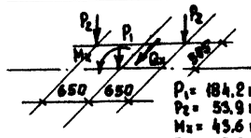

Расчетная схема для Ф1;Ф2;Ф4

P_1 = 184,2 кН
P_2 = 53,9 кН
M_x = 43,6 кНм
Q_x = 15,7 кН

Ф2; Ф3; Ф6

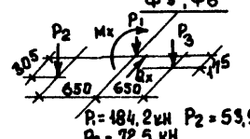

Расчетная схема для Ф3; Ф6

P_1 = 184,2 кН P_2 = 53,9 кН
P_3 = 72,5 кН
M_x = 43,6 кНм
Q_x = 15,6 кН

Ф8

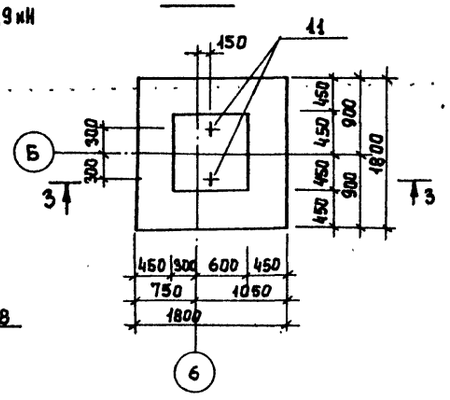

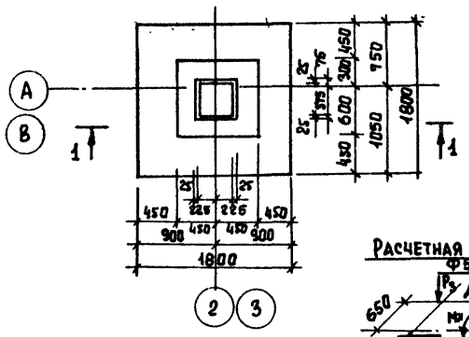

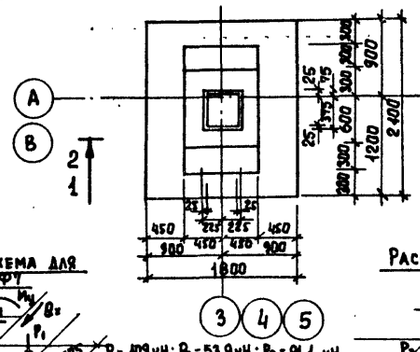

Расчетная схема для Ф5; Ф7

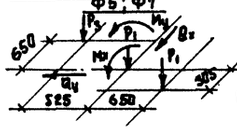

P_1 = 109 кН; P_2 = 53,9 кН; P_3 = 91,1 кН
M_x = 26,5 кНм
Q_x = 7,84 кН

Расчетная схема для Ф8

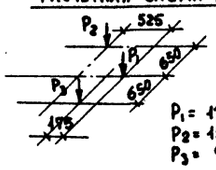

P_1 = 13,7 кН
P_2 = 156,8 кН
P_3 = 91,1 кН

4 - 4

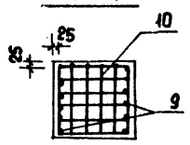

5 - 5

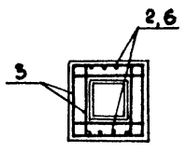

Ф5 (изображено)

Ф7 (зеркально чертежу)

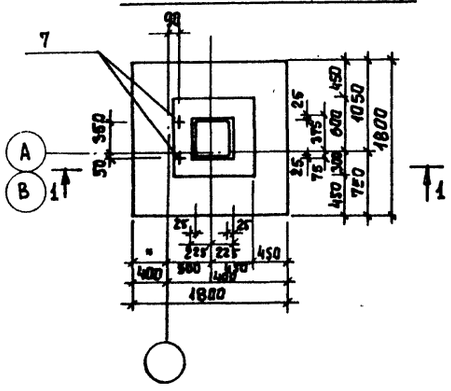

Схемы расположения сеток подошвы фундаментов

Ф1;4;5;7

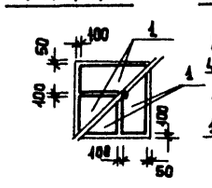

Ф2;3;6

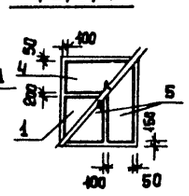

Ф8

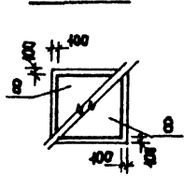

Спецификация монолитных фундаментов.

Формат	Зона	Поз.	Обозначение	Наименование	Кол.	Примеч.
				Ф1; Ф4		
				Сборочные единицы и детали		
		1	1.410-2. вып.1	Сетка С(1)10АII-8×18	4	5.97 кг
		2	1.412-1/77 вып.3	СИ12АII-6×15	2	6.0 кг
		3	1.412-1/77 вып.3	СА-8АI	5	2.7 кг
				Бетон М200 Ф4		2.6 м³
				Бетон М200 Ф1		2.2 м³
				Ф2; Ф6		
				Сборочные единицы и детали		
		1	1.410-2 вып.1	Сетка С(1)10АII-8×18	1	5.97 кг
		4	1.410-2 вып.1	С(1) 10АII-10×18	1	7.18 кг
		5	1.410-2 вып.1	С10-8×21	2	7.07 кг
		6	1.412-1/77 вып.3	1С12АII-6×24	2	6.2 кг
		3	1.412-1/77 вып.3	СА-8АI	5	2.7 кг
				Материалы		
				Бетон М200		3.66 м³
				Ф3		
				Сборочные единицы и детали		
		1	1.410-2 вып.1	Сетка С(1)10АII-8×18	1	5.97 кг
		4	1.410-2 вып.1	С(1) 10АI 10×18	1	7.18 кг
		5	1.410-2 вып.1	С10-8×21	2	7.07 кг
		2	1.412-1/77 вып.3	СИ12АII-6×15	2	6.0 кг
		3	1.412-1/77 вып.3	СА-8АI	5	2.7 кг
				Материалы		
				Бетон М200		3.85 м³
				Ф5; Ф7		
				Сборочные единицы и детали		
		1	1.410-2 вып.1	Сетка С(1) 10АII-8×18	4	5.97 кг
		2	1.412-1/77 вып.3	СИ12АII 6×15	2	6.0 кг
		3	1.412-1/77 вып.3	СА-8АI	5	2.7 кг
		7	ТП 902- КЖИ-А1	Анкер А1	2	4.1 кг
				Материалы		
				Бетон М200		
				Ф4		2.46 м³
				Ф5		2.38 м³
				Ф7		2.46 м³
				Ф8		
				Сборочные единицы и детали		
		8	1.410-2 вып.1	Сетка С(1)10АII 16×18	2	10.88 кг
		9	1.410-2 вып.1	С12АII 8×15	2	7.45 кг
		10	1.412.1-4	СИ-6АI	2	3.62 кг
		11	1.412.1-4	Анкер МН1	2	3.4 кг
			1.412.1-4	МН1	4	0.79 кг
			1.412.1-4	МН2	4	0.86 кг
			1.412.1-4	МН3	4	0.52 кг
				Материалы		
				Бетон М-200		2.24 м³

1. В расчетных схемах указаны нормативные нагрузки на уровне верхнего обреза фундаментов.
2. Схему расположения фундаментов под здание см. лист 2.

Н. контр.	Княгиничев		ТП 902-2-369.83 КЖ
Провер.	Пронин		
Ст. инж.	Баранова		Здание решеток с механизированными решетками типа РМЧ-3 вариант с дроблением отбросов
Ст. инж.	Крымский		
Рук. гр.	Белова		
ГИП	Княгиничев		Фундаменты здания Ф1 ÷ Ф8. Армирование.
Гл. конст.	Пронин		
Нач. отд.	Красавин		

Привязан

Инв. №

Стадия	Лист	Листов
РП	4	

ЦНИИЭП инженерного оборудования г. Москва

18863-01 15 Копировал Еремченко Формат 22

Схема расположения фундаментов под оборудование и каналов

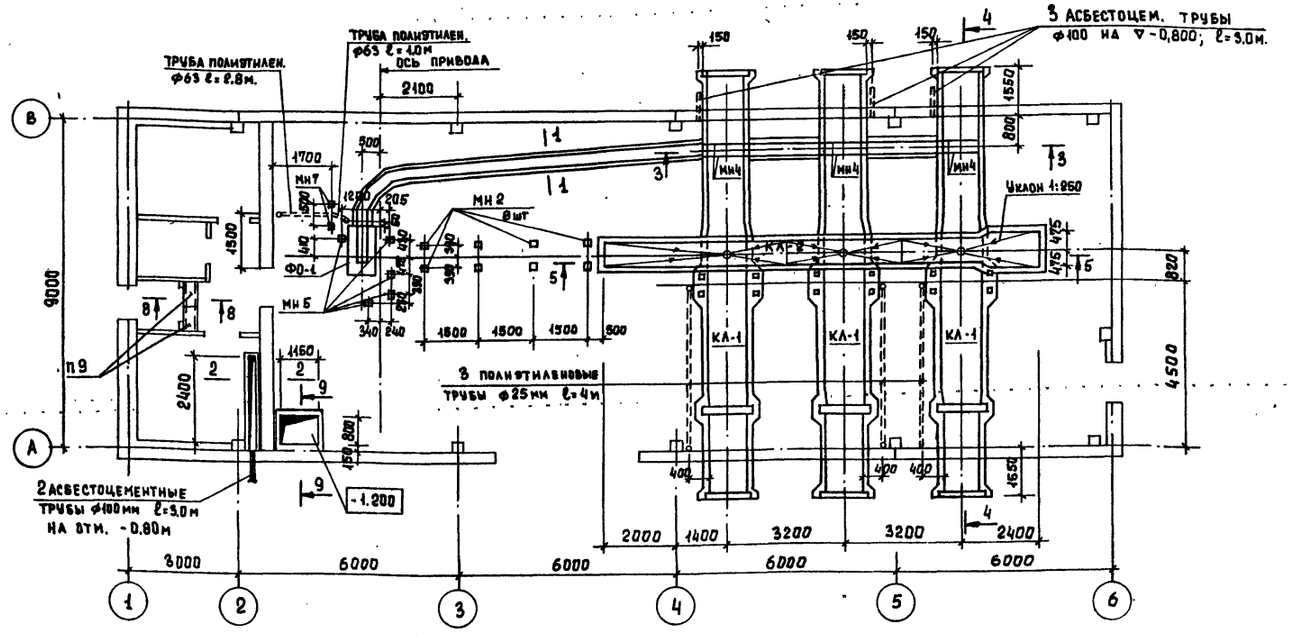

Спецификация к схеме расположения фундаментов под оборудование и каналов.

Марка поз	Обозначение	Наименование	Кол	Масса ед., кг	Примеч.
КЛ 1	Лист 7,8	Канал КЛ-1	3		
КЛ 2	Лист 7,8	Канал КЛ-2	1		
ФО-1	Лист 6	Фундамент под оборудование	1		1,36 м³
П8	3.006-2 в II-2	Плита перекрытия П7-8	4	150кг	
П9	3.006-2 в II-2	Плита перекрытия П1-8	2	4 кг	
МН 1	3. 400-6/76	Изделие закладное МН4-29	20 п/м	6,6 кг	
МН-2	3. 400-6/76	Изделие закладное МИ1-23	8	3,8 кг	
МН 3	Лист 5	Г 20 ГОСТ 8240-72 ℓ=2400	2	44 кг	
МН 4	Лист 5	L 63×5 ГОСТ 8509-72 ℓ=1500	6	9,6 кг	
МН 5	3.400-6/76	Изделие закладное МИ1-22	5	2,7 кг	
Щ 1	тп 902- жжи-Щ 1	Щит металлический Щ 1	33	32,0	
Щ 2	тп 902- жжи-Щ 2	Щит металлический Щ 2	3	23,4	
	Лист 5	Рифленая сталь ГОСТ 8568-77 δ=5мм	4,5м²	42,3 кг	
	Лист 5	Труба полиэтиленовая ГОСТ 18599-73* ф 25	12 п.м		
	Лист 5	Труба асбестоцементная ГОСТ 539-80, ф 100 мм	15 п.м		
	Лист 5	Труба полиэтиленовая ГОСТ 18599-73* ф 63 мм	4 п.м		
МН 7	3.400-6/76	Изделие закладное МИ3-8	2	1,5 кг	

1 – 1

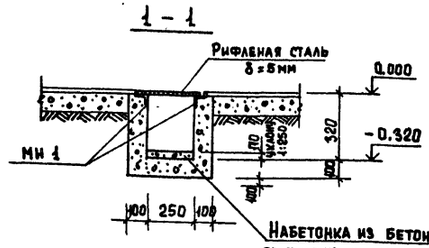

2 – 2

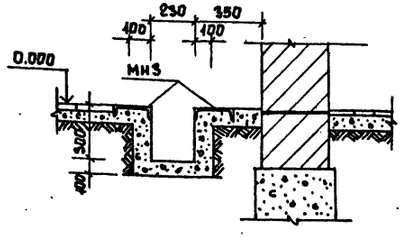

Схема расположения плит перекрытия

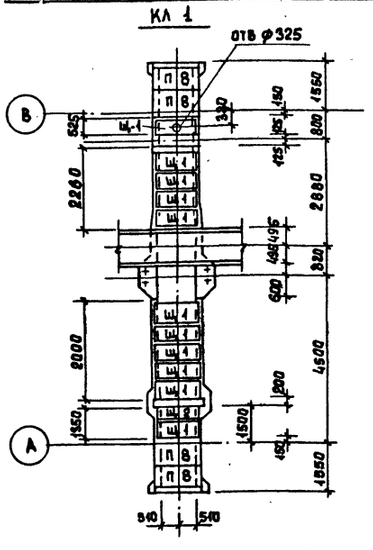

8 – 8

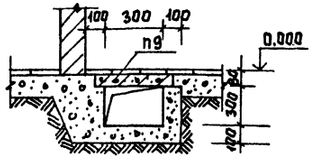

9 – 9

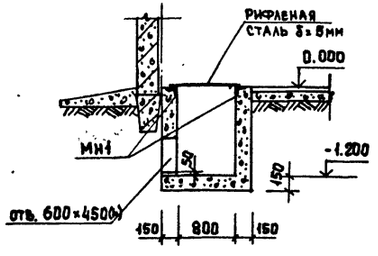

1. Сечения каналов см. лист 6.
2. Каналы и приямки выполнять из бетона М 150.

Согласовано: Отдел ВС Агафонов; Отдел КО Шиферина; Отдел. ЭАД Мосеенко

Инв. № подл. | Подпись и дата | Взам. инв. № | Альбом II | Типовой проект 902-2-369.83

Н. контр.	Княгиничев		тп 902-2-369.83 КЖ
Провер.	Пронин		
Ст. инж.	Базанов		Здание решеток с 3 механизированными решетками типа РМУ-3. Вариант с дроблением отбросов.
Ст. инж.	Баранова		
Рук. гр.	Белова		
ГИП	Княгиничев		Схема расположения каналов и фундаментов под оборудование, плит перекрытия каналов КЛ 1
Гл. конст.	Пронин		
Нач. отд.	Красавин		

Стадия	Лист	Листов
РП	5	

ЦНИИЭП инженерного оборудования г. Москва.

Привязан

Инв. №

Копировал Еремченко 18863-01 16 Формат 22

Альбом II

Типовой проект 902-2-369.83

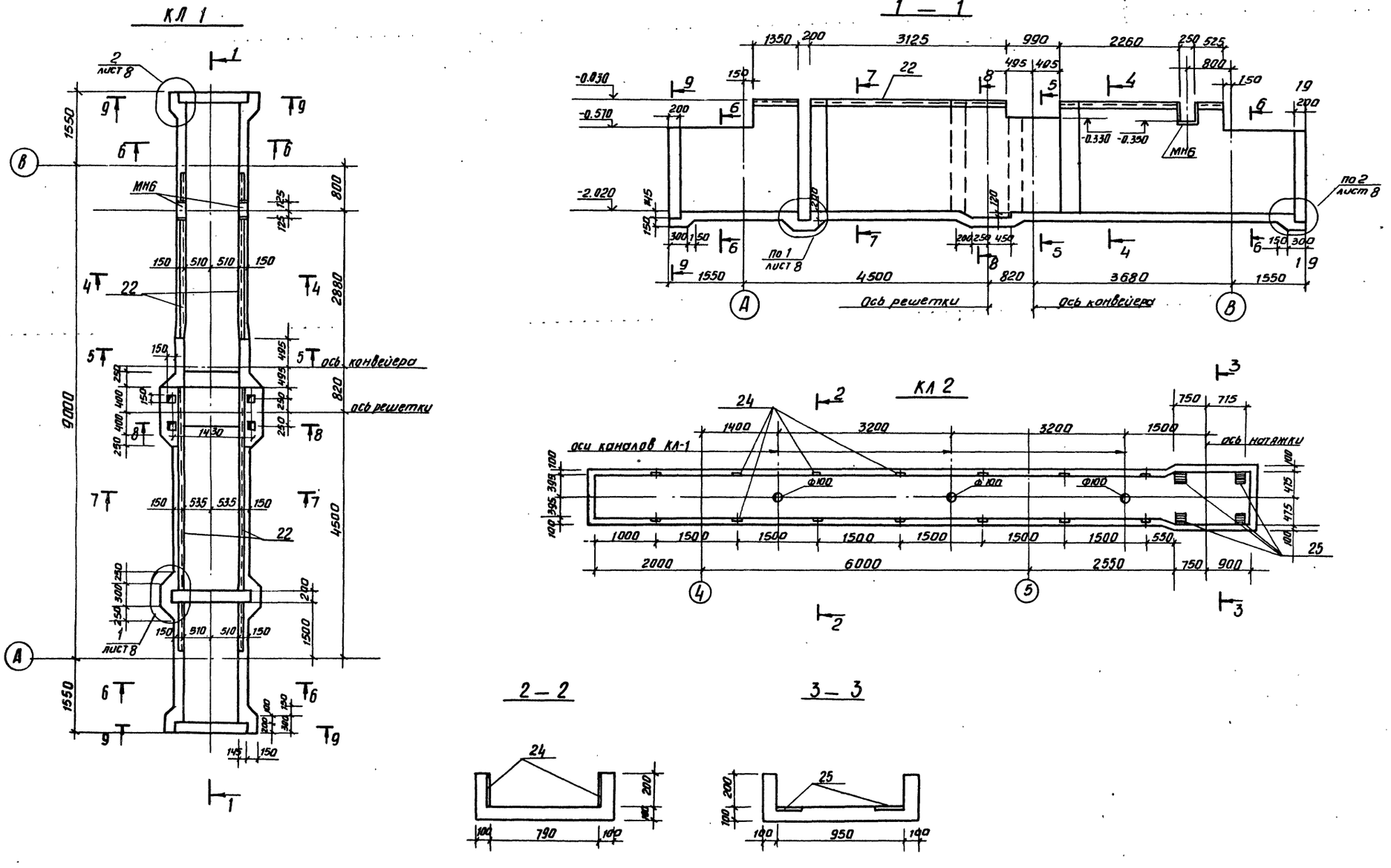

Н. контр.	Княгиничев		
Проверил	Пронин		
Ст. инж.	Баранова		
Рук. гр.	Белова		
ГИП	Княгиничев		
Гл. конст.	Пронин		
Нач. отд.	Красавин		

ТП 902-2-369.83 КЖ

Здание решеток с 3 механизированными решетками типа РМУ-3 вариант с дроблением отбросов

Каналы КЛ 1; КЛ 2 Опалубка.

Стадия	Лист	Листов
РП	7	

ЦНИИЭП инженерного оборудования г. Москва

Привязан

Инв. №

Инв. № подл. | Подпись и дата | Взам. инв. №

Согласовано

Отдел КО | Шифрина

18863-01 18

Копировал Антипова

Формат 22

Альбом II

Типовой проект 902-2-369.83

Инв. № подл. | Подпись и дата | Взам. инв. №

Согласовано

4–4

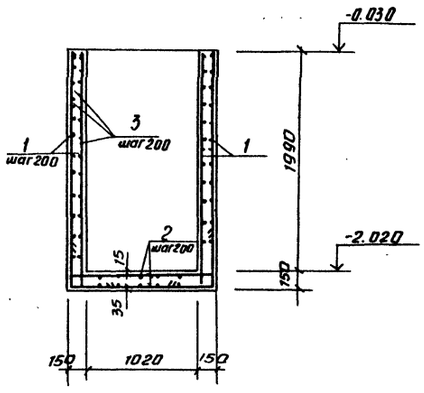

5–5

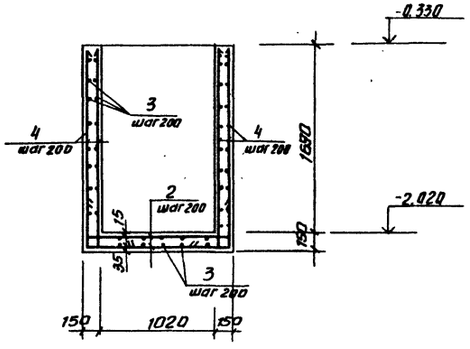

6–6 (9–9)

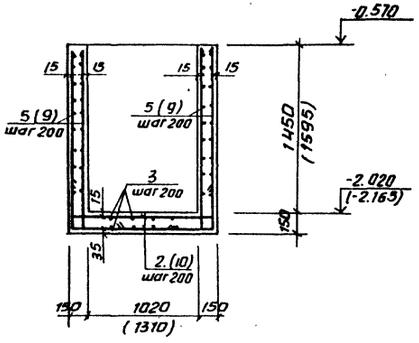

7–7

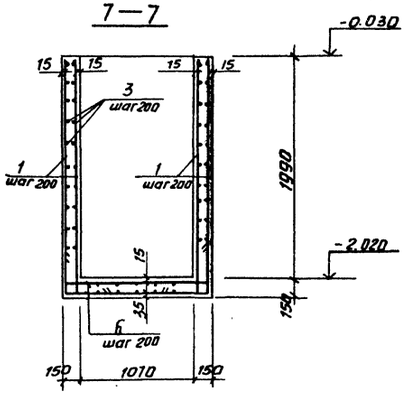

8–8

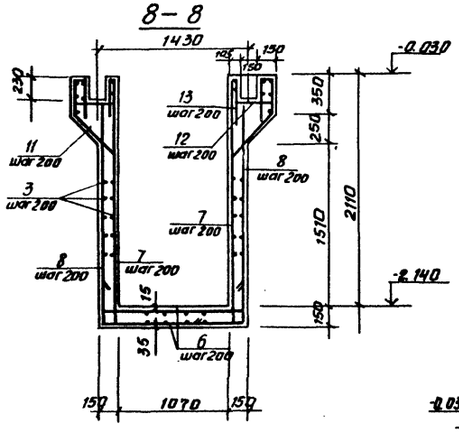

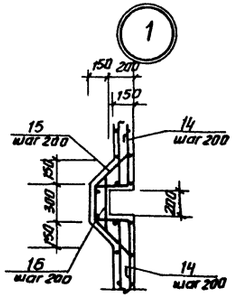

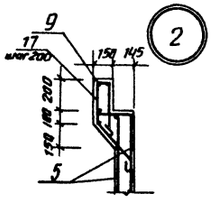

2–2

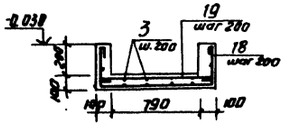

3–3

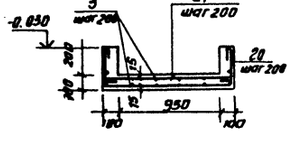

Ведомость деталей

Поз.	Эскиз
1	450 | 2100
2	450 | 1280 | 450
3	ℓ = общ.
4	450 | 1780
5	450 | 1540
6	450 | 1330 | 450
7	450 | 2200
8	1980 | 450
9	1690 | 450
10	450 | 1570 | 450
11	110, 350, 420, 150, 350
12	200 | 865 | 200
13	80 | 400
14	300 | 300
15	200, 450, 300, 200, 450
16	350 | 400 | 350
17	100, 45°, 210, 110, 280
18	250 | 950 | 250
19	950
20	250 | 1100 | 250
21	1100

Спецификация каналов КЛ1; КЛ2

Формат	Зона	Поз.	Обозначение	Наименование	Кол.	Примечан.
				КЛ-1		
		1*		Ф12AIII ГОСТ 5.1459-72* ℓ=2550	160	2.3 кг
		2*		Ф12AIII ГОСТ 5.1459-72* ℓ=2180	84	1.92 кг
		3*		Ф6AI ГОСТ 5781-75 ℓ общ.	600.0	0.222 кг
		4*		Ф12AIII ГОСТ 5.1459-72* ℓ=2230	64	2.0 кг
		5*		Ф12AIII ГОСТ 5.1459-72* ℓ=1990	60	1.8 кг
		6*		Ф12AIII ГОСТ 5.1459-72* ℓ=2230	44	2.0 кг
		7*		Ф12AIII ГОСТ 5.1459-72* ℓ=2650	12	2.35 кг
		8*		Ф12AIII ГОСТ 5.1459-72* ℓ=2430	12	2.16 кг
		9*		Ф12AIII ГОСТ 5.1459-72* ℓ=2140	12	1.96 кг
		10*		Ф12AIII ГОСТ 5.1459-72* ℓ=2470	6	2.19 кг
		11*		Ф6AI ГОСТ 5781-75 ℓ=1440	12	0.32 кг
		12*		Ф6AI ГОСТ 5781-75 ℓ=845	12	0.2 кг
		13*		Ф6AI ГОСТ 5781-75 ℓ=560	12	0.12 кг
		14*		Ф6AI ГОСТ 5781-75 ℓ=680	44	0.15 кг
		15*		Ф6AI ГОСТ 5781-75 ℓ=1680	30	0.37 кг
		16*		Ф6AI ГОСТ 5781-75 ℓ=1180	30	0.26 кг
		17*		Ф6AI ГОСТ 5781-75 ℓ=1310	56	1.17 кг
		22	3.400-6/76	Закладная деталь МН4-29	14,52	6.6 кг
		23	КЖИ МН6	Закладная деталь МН6	2	7.4 кг
				Материалы бетон М-200, В-4, МРЗ 100		32.2 м³
				КЛ-2		
		18*		Ф8AI ГОСТ 5781-75 ℓ=1550	42	0.6 кг
		19*		Ф8AI ГОСТ 5781-75 ℓ=1050	42	0.4 кг
		20*		Ф8AI ГОСТ 5781-75 ℓ=1700	9	0.67 кг
		21*		Ф8AI ГОСТ 5781-75 ℓ=1200	9	0.47 кг
		3*		Ф6AI ГОСТ 5781-75 ℓ=общ.	149.5	0.222 кг
		24	3.400-6/76	Закладная деталь МН3-8	14	1.5 кг
		25	3.400-6/76	Закладная деталь МН3-8	4	1.5 кг
				Материалы бетон М200, В-4, МРЗ 100		2.1 м³

Поз. 1* ÷ 21* см. таблицу ведомость деталей

Ведомость расхода стали на элемент, кг

Марка элемента	Изделия арматурные						Изделия закладные											Общий расход
	Арматура класса					Всего	Арматура класса						Прокат марки Вст3кп2				Всего	
	AI ГОСТ 5781-75			A-III 5.1459-72*			A-I 5781-75		A-III 5781-75; 5.1459-72*				ГОСТ 8509-72		ГОСТ 19903-74			
	6	8	Итого	12	Итого		6	Итого	8	10	12	Итого	L63x5	-6x100	-8x150	8x200	Итого	
КЛ 1	148.5	—	148.5	855.4	855.4	1003.9	0.48	0.48	12.8	—	—	12.8	83.0		14.2	—	97.2	110.5	1114.4
КЛ 2	42.6	92.0	134.6	—	—	134.6	—	—	44	8.8	—	13.2	—	19.8	—	—	19.8	33.0	167.6

Н. контр.	Княгиничев		ТП 902-2-369.83 КЖ
Провер.	Промин		
Ст. инж.	Баранов		Здание решеток с 3 механизированными решетками типа РМУ-3 вариант с дроблением отбросов
Ст. инж.	Баранова		Стадия: РП; Лист: 8; Листов:
Рук. гр.	Белова		Каналы КЛ-1; КЛ-2 Армирование
ГИП	Княгиничев		ЦНИИЭП инженерного оборудования г. Москва
Гл. спец.	Промин		
Нач. отд.	Красавин		

Привязан

Инв. №

18863-01

Копировал Антипова

Формат 22

Альбом III

Типовой проект 902-2-369.83

Схема расположения балок и колонн

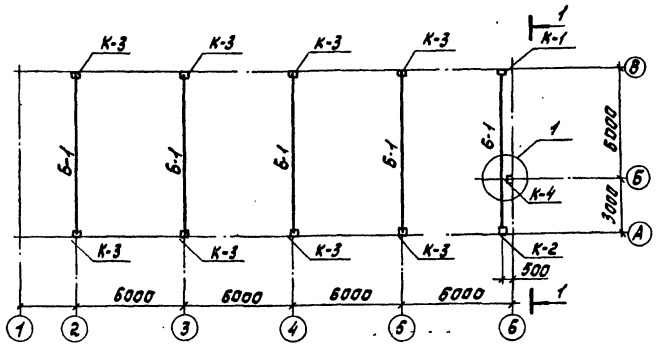

Схема расположения плит покрытия

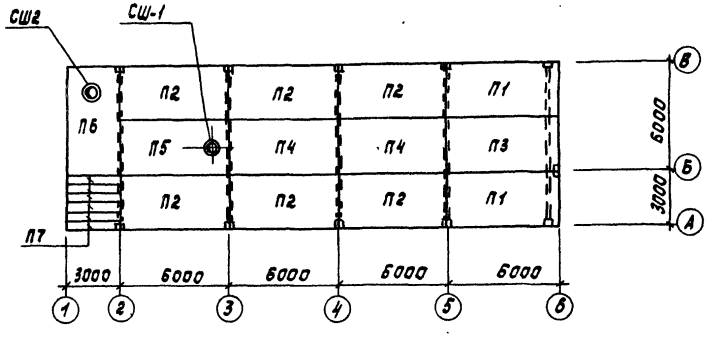

1-1

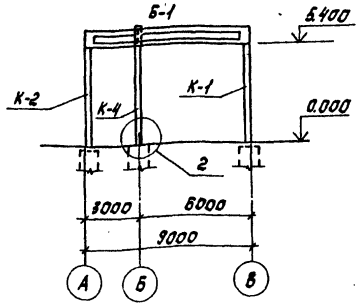

2-2

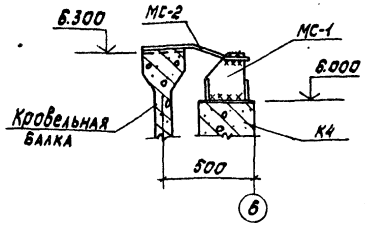

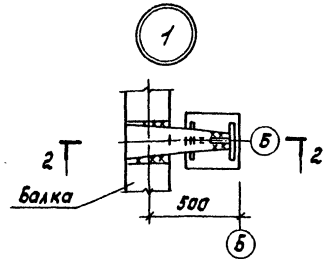

3-3

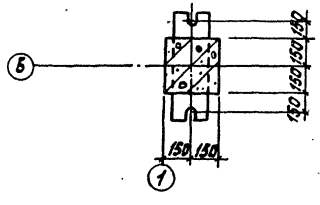

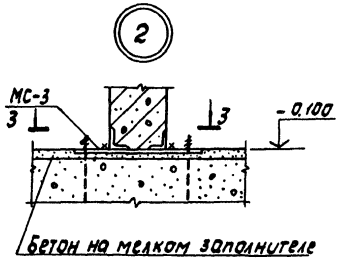

Спецификация к схемам расположения балок, колонн, плит

Марка, поз.	Обозначение	Наименование	Кол.	Масса ед, кг	Примечание
		Колонны			
	Для II; III; IV снегового района				
К-1	ТП 902- КЖИ К-1	Колонна К54-5-1	1	1400	
К-2	ТП 902- КЖИ К-2	Колонна К54-5-2	1	1400	
К-3	ТП 902- КЖИ К-3	Колонна К54-5-3	8	1400	
К-4	ТП 902- КЖИ К-4	Колонна КФ9-1-1	1	1370	
		Балки			
	Для II; III снегового района				
Б-1	ТП 902- КЖИ Б-1	Балка Б9-4АIVТ-1	5	2750	
	Для IV снегового района				
Б-1	ТП 902- КЖИ Б-1	Балка Б9-5АIVТ-1	5	2750	
		Плиты покрытия			
	Для II; III снегового района				
П1	ТП 902 КЖИ П1	Плита ПГ-2АIVТ-1	2	2650	
П2	ТП 902 КЖИ П2	Плита ПГ-2АIVТ-2	6	2650	
П3	ТП 902 КЖИ П3	Плита ПГ-2АIVТ-3	1	2650	
П4	ГОСТ 22701.1-77	Плита ПГ-2АIVТ	2	2650	
П5	ГОСТ 22701.1-77	Плита ПВ4-2АIVТ	1	3300	
П6	ГОСТ 22701.1-77	Плита ПВ7-2АIVТ	1	3200	
	Для IV снегового района				
П1	ТП 902 КЖИ П1	Плита ПГ-3АIVТ-1	2	2650	
П2	ТП 902 КЖИ П2	Плита ПГ-3АIVТ-2	6	2650	
П3	ТП 902 КЖИ П3	Плита ПГ-3АIVТ-3	1	2650	
П4	ГОСТ 22701.1-77	Плита ПГ-3АIVТ	2	2650	
П5	ГОСТ 22701.1-77	Плита ПВ4-3АIVТ	1	3300	
П6	ГОСТ 22701.1-77	Плита ПВ7-3АIVТ	1	3200	
	Для II; III снегового района				
МС1	1.400-7	Элемент соедин. ММ10	2	6.1	
МС2	1.400-7	Элемент соедин. ММ20	2	6.3	
МС3	ТП 902 КЖИ МС3	Деталь соедин. МС3	2	28.7	
		Плиты покрытия			
	Для II; III; IV снегового района				
П7	ПК-01-88	Плита ПЖ1-2	6	178	
СШ1	1.494-24 В.1	Стакан Сб 4А-1	1	150	
СШ2	1.494-24 В.1	Стакан Сб 7А-1	1	290	

1. Монтаж железобетонных конструкций вести в соответствии с указаниями серий 1.423-3, 460-75, 1.462-10, 1.400-11, СНиП III-16-80.
2. Сварку производить электродами Э-42, $h_{шв}$=6мм.

Н. контр.	Княгиничев		ТП 902-2-369.83 КЖ
Проверил	Пронин		
Ст. инж.	Базанов		Здание решеток с 3 механизированными решетками типа РМУ3 Вариант с дроблением отбросов. Стадия: РП; Лист: 9; Листов:
Ст. инж.	Баранова		
ГИП	Княгиничев		Схема расположения балок, колонн, плит покрытия. Узлы 1,2. ЦНИИЭП инженерного оборудования г. Москва
Гл. конст.	Пронин		
Нач. отд.	Красавин		
Копировал	Корецкая		188 63-07 20 Формат А2

Привязан

Инв. №

Согласовано

Отдел ВС Нарциссова

Инв. № подл. | Подпись и дата | Взам. инв. №

Альбом II

Типовой проект 902-2-369.83

Схема расположения плит перекрытия на отм. 3.000

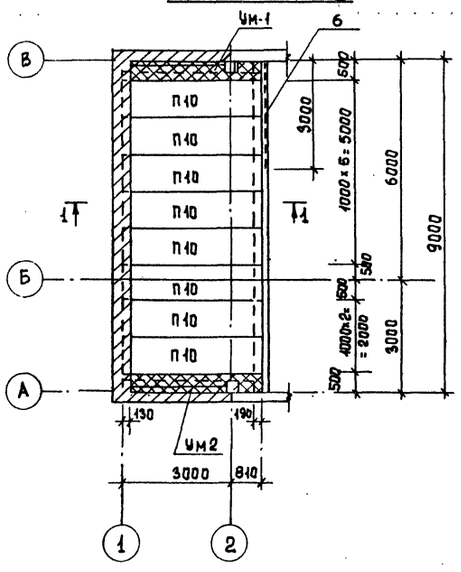

Ум 1 (изображено)
Ум 2 (зеркально чертежу)

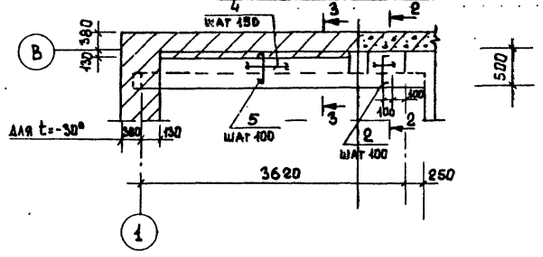

3 - 3

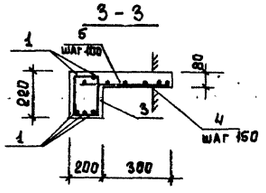

1 - 1

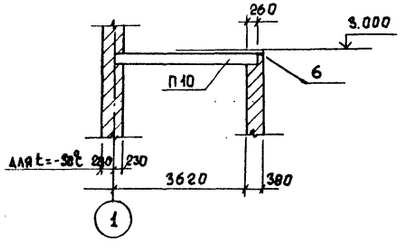

2 - 2

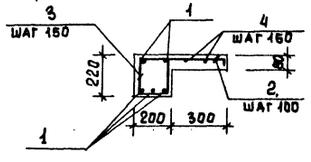

Спецификация к схеме расположения плит перекрытия

Марка, поз.	Обозначение	Наименование	Кол.	Масса ед. кг	Примеч.
П10	1.141-1 вып 11	Плита перекрытия ПТ-39.10	8	1140	
Ум1	лист 10	Участок монолитный Ум1	1		
Ум2	лист 10	Участок монолитный Ум2	1		
6	3.400-6/76	Закладная деталь МН4-33	3	8,9	

Спецификация монолитных участков Ум1; Ум2.

Формат	Зона	Поз.	Обозначение	Наименование	Кол.	Примеч.
				Ум1; Ум2		
				Сборочные единицы и детали		
		1*		14 А III ГОСТ 5.1459-72* ℓ=3930	5	4,75 кг
		2*		8 А III ГОСТ 5.781-75 ℓ=570	4	0,22 кг
		3*		6 А I ГОСТ 5781-75 ℓ=840	30	0,17 кг
		4*		6 А I ГОСТ 5781-75 ℓ=12000	–	2,64 кг
		5*		8 А III ГОСТ 578-75 ℓ=450	30	0,18 кг
				Материалы		
				Бетон М 200		0,24 м³

поз 1*÷5* см. таблицу "Ведомость деталей"

Ведомость деталей

Поз.	Эскиз
1	3930
2	450
3	290
4	п/м.
5	450

Ведомость расхода стали на 1 элемент, кг

Марка элемента	Изделия арматурные							Общий расход
	Арматура класса						Всего	
	А I ГОСТ 5781-75			А III ГОСТ 5781-75 5.1459-72*				
	6	8	Итого	14	8	Итого		
Ум1	7,7	–	7,7	23,7	8,8	32,5	40,2	40,2
Ум2	7,7	–	7,7	23,7	8,8	32,5	40,2	40,2

1. Бетонирование монолитных участков производить согласно СНИП III-15-76.
2. Ширина монолитных участков дана для $t^{\circ}_{н}=-30°C$
3. Монтаж плит перекрытия вести в соответствии с указаниями серии 1.141-1 и СНИП III-16-80.
4. Полезная расчетная нагрузка на перекрытие принята 4,9 кПа
5. Защитный слой бетона для рабочей арматуры принять 10 мм.

Н. контр.	Княгиничев		ТП 902-2-369.83 КЖ
Провер.	Пронин		
Ст. инж	Баранова		Здание решеток с 3 механизированными решетками типа РМУ-3 вариант с дроблением отбросов.
Рук. гр	Белова		
ГИП	Княгиничев		Схема расположения плит перекрытия на отм. 3.000 м. Монолитные участки.
Гл. конст	Пронин		
Нач. отд.	Красавин		

Стадия	Лист	Листов
РП	10	

ЦНИИЭП инженерного оборудования г. Москва.

Привязан

Инв. №

Согласовано

Инв. № подл. | Подпись и дата | Взам. инв. №

18863-01 21 Копировал Еремченко Формат 22

Типовой проект 902-2-369.83 Альбом III

Схема расположения по оси "А"

Фрагменты: лист 12

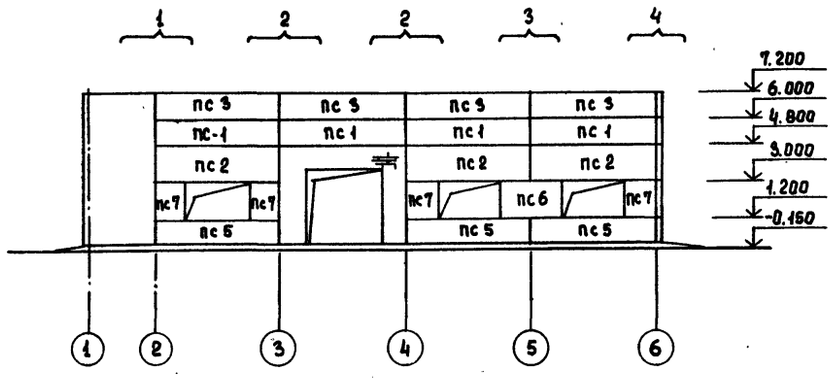

Схема расположения металлических элементов фахверка. по осям "1" и "7"

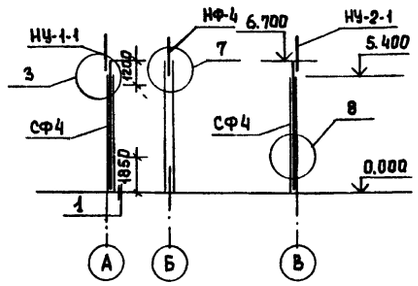

Схема расположения по оси "В"

Фрагменты: лист 12

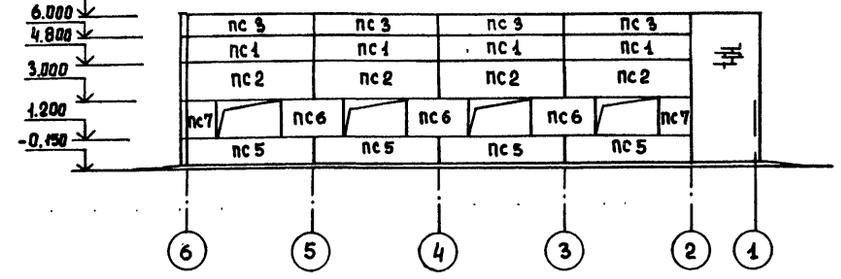

Схема расположения панелей по оси "6"

Фрагменты: лист 12

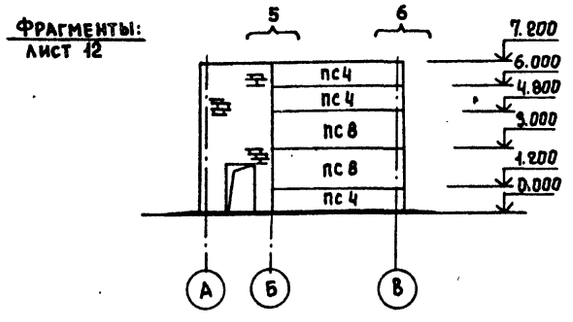

1. Кирпичные участки стен выполнять по чертежам марки АР до монтажа стеновых панелей.
2. Монтаж панелей выполнять в соответствии с указаниями СНиП III-16-80 и указаниям серии 1.432-14/80 вып. 0, 2.432-1 вып. 0,1.
3. Все узлы приняты по серии 2.432-1 вып 0; вып. 1.
4. Необетонируемые стальные закладные детали и соединительные элементы защитить от коррозии цинковым покрытием толщиной 150 мм, наносимым способом металлизации, распылением, или толщиной 60 мкм при применении горячего цинкования.
5. Панели приняты из керамзитобетона γ = 900 кг/м³.
6. Фрагменты и спецификацию монтажных узлов см. лист 12.

Спецификация к схемам расположения панелей и металлических элементов фахверка

Марка, поз.	Обозначение	Наименование	Кол.	Масса ед., кг	Примеч.
	для	t = -20°C			
ПС1	1.432-14/80 вып.1	Панель ПС 600.12.20-п-1	8	1700	
ПС2	1.432-14/80 вып.1	Панель ПС-600.18.20-п-2	7	2500	
ПС-3	1.432-14/80 вып.1	Панель ПС 600.12.20-п-7	8	1700	
ПС-4	1.432-14/80 вып.1	Панель ПС 625.12.20-п-12	3	1700	
ПС-5	1.432-14/80 вып 1	Панель ПС 600.12.20-п-2	7	1700	
ПС-6	1.432-14/80 вып 1	Панель ПС 295.18.20-п	4	1300	
ПС-7	1.432-14/80 вып 1	Панель ПС 145.18.20-п	6	600	
ПС-8	1.432-14/80 вып 1	Панель ПС 625.18.20-п-12	2	2700	
	для	t = -30°C			
ПС1	1.432-14/80 вып1	Панель ПС 600.12.25-п-1	8	2000	
ПС2	1.432-14/80 вып 1	Панель ПС 600.18.25-п-2	7	3400	
ПС3	1.432-14/80 вып.1	Панель ПС 600.12.25-п-7	8	2000	
ПС4	1.432-14/80 вып.1	Панель ПС 630.12.25.-п-12	3	2100	
ПС5	1.432-14/80 вып.1	Панель ПС 600.12.25-п-2	7	2000	
ПС6	1.432-14/80 вып1	Панель ПС 295.18.25-п	4	1400	
ПС7	1.432-14/80 вып1	Панель ПС 145.18.25-п	6	700	
ПС8	1.432-14/80 вып1	Панель ПС 630.18.25-п-12	2	3200	
	для	t = -40°C			
ПС1	1.432-14/80 вып 1	Панель ПС 600.12.30-п-1	8	2400	
ПС2	1.432-14/80 вып.1	Панель ПС 600.18.30-п-2	7	3600	
ПС3	1.432-14/80 вып.1	Панель ПС 600.12.30-п-7	8	2400	
ПС4	1.432-14/80 вып.1	Панель ПС 635.12.30-п-12	3	2500	
ПС5	1.432-14/80 вып.1	Панель ПС 600.12.30-п-2	7	2400	
ПС6	1.432-14/80 вып.1	Панель ПС 295.18.30-п	4	1800	
ПС7	1.432-14/80 вып.1	Панель ПС 145.18.30-п	6	900	
ПС8	1.432-14/80 вып.1	Панель ПС 635.18.30-п-12	2	3800	
	для	t = -20°; -30°; -40°C			
НФ4	1.439-2	Насадка НФ4	1	35,2 кг	
СФ4	1.439-2	Стойка фахверка СФ-4	2	357,4кг	
НУ-1-1	тп 902- КЖИ НУ-1-1	Насадка НУ 1-1	1	13,3 кг	
НУ-2-1	тп 902 КЖИ НУ-2-1	Насадка НУ 2-1	1	13,3 кг	

Согласовано: Отдел ВС Нарышкова

Инв. № подл. | Подпись и дата | Взам. инв. №

Н. контр.	Княгиничев		Тп 902-2-369.83 КЖ
Провер.	Пронин		
Ст. инж.	Базанов		Здание решеток с механизированными решетками типа РМУ-3 вариант с дроблением отбросов
Ст. инж.	Баранова		
Рук. гр.	Белова		
ГИП	Княгиничев		
Гл. констр.	Пронин		
Нач. отд.	Красавин		Схема расположения стеновых панелей

Стадия: РП; Лист: 11; Листов:

ЦНИИЭП инженерного оборудования г. Москва

Привязан

Инв. №

Копировал Еремченко 18863-01 22 Формат 22

Типовой проект 902-2-369.83 Альбом II

Фрагмент 1 (шт.2)

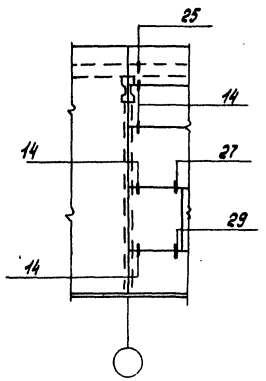

Фрагмент 2 (шт.2)

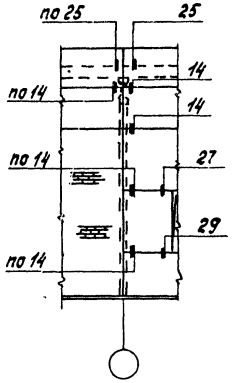

Фрагмент 3 (шт.4)

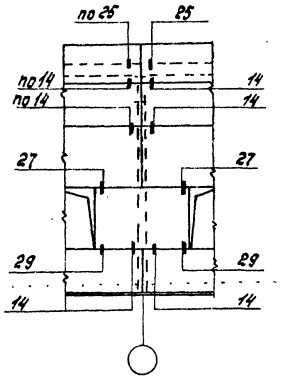

Спецификация монтажных узлов стеновых панелей.

Марка узла		Номер листа по серии 2.432-1 Вып1	Кол. узлов	Марка элемента крепления детали	Количество на 1 деталь	Количество на все детали	Примечание
25		24	14	Т-6	1	14	
19		18	4	Т-1	1	4	
14		13	45	Т-1	1	45	
49		46	6	Т-27	1	6	
35		32	1	Т-8	2	2	
33		30	1	Т-8	1	1	
37		34	1	Т-8	2	2	
27	t=-20°	14	16	Т-21	1	14	
	t=-30°			Т-22	1	14	
	t=-40°			Т-23	1	14	
29	t=-20°	14	16	Т-21	1	14	
	t=-30°			Т-22	1	14	
	t=-40°			Т-23	1	14	
8			4	Т-13	2	8	

Фрагмент 4 (шт.2)

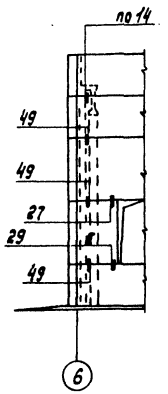

Фрагмент 5 (шт.1)

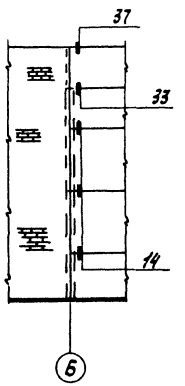

Фрагмент 6 (шт.1)

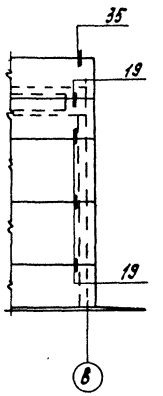

Схемы расположения панелей см. лист 11.

Н. контр.	Княгиничев		ТП 902-2-369.83 КЖ
Проверил	Пронин		
Ст. инж.	Базанов		Здание решеток с 3 механизированными решетками типа РМУ 3 вариант с дроблением отбросов
Ст. инж.	Баранова		
Рук. гр.	Белова		
ГИП	Княгиничев		Фрагменты 1:6.
Гл. конст.	Пронин		
Нач. отд.	Красавин		

Стадия: РП | Лист: 12 | Листов:

ЦНИИЭП инженерного оборудования г. Москва

Привязан

Инв. №

Согласовано

Инв. № подл. | Подпись и дата | Взам. инв. №

18863-01 23

Альбом II

Типовой проект 902-2-369.83

Техническая спецификация металла

Вид профиля и ГОСТ, ТУ	Марка металла и ГОСТ	Обозначение и размер профиля, мм	№ п/п	Код: Марка металла	Код: Вида профиля	Код: Размера профиля	Количество, шт	Длина, мм	Масса металла по элементам конструкции, т: Монорельсовые пути				Общая масса, т	Масса потребности в металле по кварталам (заполняется изготовителем), т: I	II	III	IV	Заполняется ВЦ
									Код элемента конструкции 526235									
1	2	3	4	5	6	7	8	9										
Балки двутавровые для подвесных путей по ГОСТ 19425-74*	Вст3пс6 ГОСТ 380-71*	I 30 М	1		53910				2,4				2,4					
	Итого		2	12300					2,4				2,4					
Всего профиля			3						2,4				2,4					
Сталь горячекатаная швеллеры ГОСТ 8240-72	Вст3 кп2 ГОСТ 380-71*	С 14	4		26166				0,02				0,02					
	Итого		5	11240					0,02				0,02					
Всего профиля			6						0,02				0,02					
Сталь прокатная угловая равнополочная ГОСТ 8509-72	Вст3 кп2 ГОСТ 380-71*	L 63×5	7		21113				0,1				0,1					
		L 50×5	8						0,01									
	Итого		9	11240					0,11				0,1					
Всего профиля			10						0,11				0,11					
Профили стальные гнутые ГОСТ 8283-77	Вст3 пс6 ГОСТ 380-71*	[70×60×4	11		76007				0,2				0,2					
	Итого		12	12300					0,2				0,2					
Всего профиля			13						0,2				0,2					
Сталь листовая горячекатаная ГОСТ 19903-74*	Вст3 кп2 ГОСТ 380-71*	δ=12	14		71110				0,13				0,13					
	Итого		15	11240					0,13				0,13					
Всего профиля			16						0,13				0,13					
Сталь листовая горячекатаная ГОСТ 19903-74*	Вст3 кп2 ГОСТ 380-71*	⌖ 200×8	17						0,1				0,1					
		⌖ 150×6	18						0,01				0,01					
			19															
	Итого		20	11240	13110				0,11				0,11					
Всего профиля			21						0,11				0,11					
Итого масса металла лестницы ограждение			22						2,97				2,97					
	Вст3 кп2		23															
Всего масса металла			24															
В том числе по маркам	Вст3 кп2		25										0,37					
	Вст3 пс6		26										2,60					
Масса поставок элементов по кварталам (заполняется заказчиком)		I II III IV																

Настоящий проект разработан в соответствии с действующими нормами и правилами и предусматривает в части металлических конструкций мероприятия, обеспечивающие взрывную, взрывопожарную и пожарную безопасность при эксплуатации здания.

Главный инженер проекта /Княгиничев/

Ведомость рабочих чертежей основного комплекта

Лист	Наименование	Примечание
1	Общие данные. Начало	
2	Общие данные. Продолжение.	
3	Общие данные. Окончание.	
4	Схемы расположения подвесных путей, лестниц и ограждений на отм. 9,000	

Ведомость ссылочных и прилагаемых документов.

Обозначение	Наименование	Примечание
1.459-2; вып. 1,2	Стальные лестницы, переходные площадки и ограждения.	
1.426-1; вып. 3	Стальные подкрановые баки.	

Привязан

Инв. № | Н. контр. Княгиничев | Провер. Пронин

ТП 902-2-369.83 КМ

Ст. инж.	Баранова	
Ст. инж.	Крымский	
Рук. гр.	Белова	
ГИП	Княгиничев	
Гл. конст.	Пронин	
Нач. отд.	Красавин	

Здание решеток с 3 механизированными решетками типа РМУ-3. Вариант с дроблением отбросов.

Стадия: РП | Лист: 1 | Листов: 4

Общие данные. Начало.

ЦНИИЭП инженерного оборудования г. Москва

Инв. № подл. | Подпись и дата | Взам. инв. №

18863-01 24 Копировал Еремченко Формат 22

Альбом II

Типовой проект 902-2-369.83

Техническая спецификация стали на лестницы и площадки

Вид профиля и ГОСТ, ТУ	Марка металла и ГОСТ	Обозначение и размер профиля, мм	№ п.п	Код: марка металла	Код: вид профиля	Код: размер профиля	Количество, шт	Длина, мм	Масса металла по элементам конструкций, т: лестницы	огражден.		Общая масса, т	Масса потребности в металле по кварталам (заполняется изготовителем), т: I	II	III	IV	Заполняется ВЦ
									Код элемента конструкций: 526242	526244							
1	2	3	4	5	6	7	8	9									
Швеллеры стальные гнутые равнополочные ГОСТ 8278-75*	Ст3кп2 ГОСТ 380-71*	[180×50×4	1						0,06			0,06					
	Итого		2	11240					0,06			0,06					
Всего профиля			3		73007				0,06			0,06					
Сталь холодногнутая швеллеры неравнополочные ГОСТ 8281-80	Ст3кп2 ГОСТ 380-71*	[50×40×2,5	4							0,04		0,04					
	Итого		5	11240						0,04		0,04					
Всего профиля			6		74002					0,04		0,04					
Сталь холодногнутая ЧМТУ 2-130-70	Ст3кп2 ГОСТ 380-71*	С 90×30×25×3	7							0,04		0,04					
	Итого		8	11240						0,01		0,01					
Всего профиля			9							0,01		0,01					
Сталь прокатная угловая равнополочная ГОСТ 8509-72*	Ст3кп2 ГОСТ 380-71*	L 75×6	10						0,01			0,01					
		L 25×3	11							0,01		0,01					
	Итого		12	11240					0,01	0,01		0,02					
Всего профиля			13		21113				0,01	0,01		0,02					
Сталь листовая горячекатаная ГОСТ 19903-74*	Ст3кп2 ГОСТ 380-71*	⌐ 100×4	15						0,01			0,01					
		⌐ 60×6							0,01			0,01					
	Итого		16	11240					0,02			0,02					
Всего профиля			17		13110				0,02			0,02					
Сталь листовая горячекатаная ГОСТ 19903-74*	Ст3кп2 ГОСТ 380-71*	⌐ 250×4	18						0,04			0,04					
	Итого		19	11240					0,04			0,04					
Всего профиля			20		71200				0,04			0,04					
Всего масса металла									0,13	0,06		0,19					
В том числе по маркам	Ст3кп2			11240					0,13	0,06		0,19					
Масса поставки элементов по кварталам (заполняется заказчиком)		I															
		II															
		III															
		IV															

Инв. № подл. | Подпись и дата | Взам. инв. №

Н. контр.	Княгиничев		ТП 902-2-369.83 КМ
Провер.	Пронин		
Привязан			
Ст. инж.	Крымский		ЗДАНИЕ РЕШЕТОК С 3 МЕХАНИЗИРОВАННЫМИ РЕШЕТКАМИ ТИПА РМУ-3. ВАРИАНТ С ДРОБЛЕНИЕМ ОТБРОСОВ.
Рук. гр.	Белова		Стадия: РП; Лист: 2; Листов:
ГИП	Княгиничев		Общие данные Продолжение
Гл. конст.	Пронин		ЦНИИЭП инженерного оборудования г. Москва
Нач. отд.	Красавин		
Инв. №			

Копировал Еремченко Формат А2

Альбом II

Типовой проект 902-2-369.83

Ведомость металлоконструкций по видам профилей

Наименование конструкций по номенклатуре прейскуранта № 01-09	Позиции по прейскуранту № 01-09	№ п.п.	Код конструкций	Масса конструкций, т: Всего стали повышенной и высокой прочности	По видам профилей стали: Балки и швеллеры	Крупносортная сталь	Среднесортная сталь	Мелкосортная сталь	Толстолистовая сталь	Универсальная сталь	Тонколистовая сталь	Гнутые и гнутосварные	Трубы	Прочие	Всего	Количество, шт	Серия типовых конструкций
1	2	3	4	5	6	7	8	9	10	11	12	13	14	15	16	17	18
Монорельсовые пути	18	1	526235		2,49	0,11			0,25			0,21			3,09		
Лестницы	696	3	526242			0,01			0,06			0,06			0,14		
Ограждения	696	4	526244			0,01						0,05			0,06		
Итого					2,49	0,13			0,31			0,32			3,29		
Контрольная сумма																	

Инв. № подл. | Подпись и дата | Взам. инв. №

Н. контр.	Княгиничев		ТП 902-2-369.83 КМ
Провер.	Пронин		
Привязан			
Ст. инж.	Крымский		ЗДАНИЕ РЕШЕТОК С 3 МЕХАНИЗИРОВАННЫМИ РЕШЕТКАМИ ТИПА РМУ-3 ВАРИАНТ С ДРОБЛЕНИЕМ ОТБРОСОВ
Рук. гр.	Белова		Стадия: РП; Лист: 3; Листов:
ГИП	Княгиничев		Общие данные Окончание
Гл. конст.	Пронин		ЦНИИЭП инженерного оборудования г. Москва
Нач. отд.	Красавин		
Инв. №			

Копировал Еремченко 18863-01 25 Формат 12

Типовой проект 902-2-369.83 Альбом II

Схема расположения подвесных путей

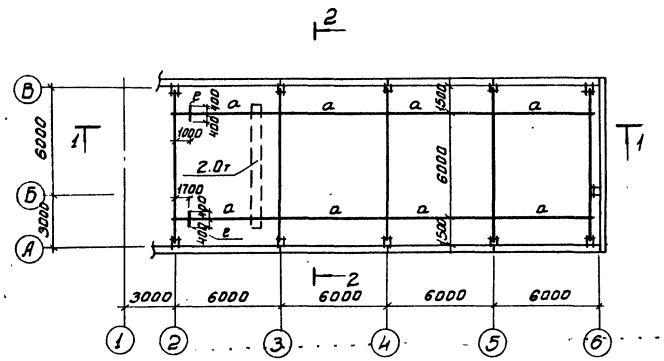

Площадка на отм. 3.000

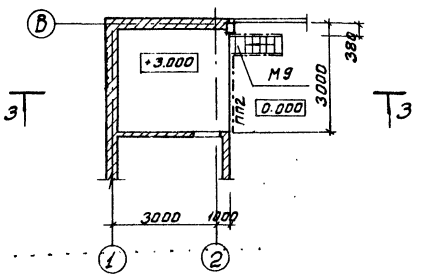

1 - 1

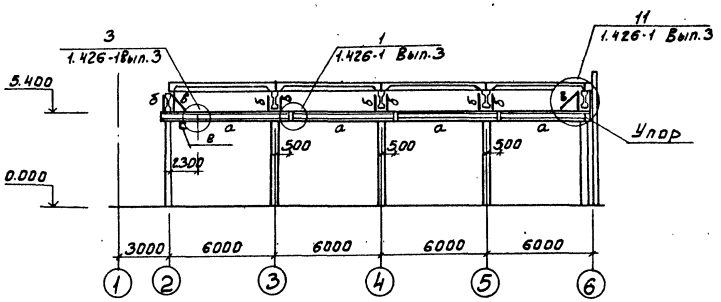

3 - 3

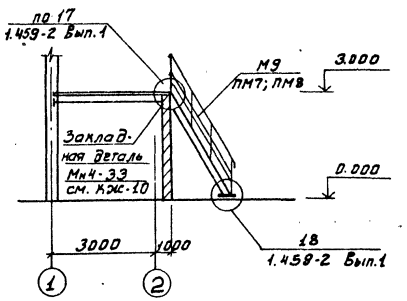

2 - 2

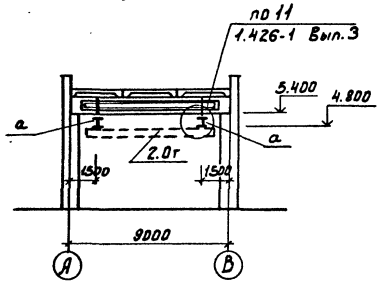

Ведомость элементов

Марка	Сечение: Эскиз	Сечение: Состав	Опорные усилия: M кНм	Опорные усилия: N кН	Опорные усилия: Q кН	Группа конструк.	Марка металла	Примечания
а	I	I 30М	—	43.6	—		Вст3пс6	ГОСТ 380-71*
б	3Г 216		—	43.6	—		Вст3пс6	ГОСТ 380-71*
в	L	L	по гибкости				Вст3пс6	ГОСТ 380-71*
г	C	C	—	—	—		Вст3пс6	ГОСТ 380-71*

Спецификация к схеме расположения лестниц, ограждения

Марка, поз.	Обозначение	Наименование	Кол.	Масса ед., кг	Примечание
М9	1.459-2 Вып.2	Лестница М9	1	185.0	
ПМ7	1.459-2 Вып.2	Ограждение лестницы	1	14.0	
ПМ8	1.459-2 Вып.2	Ограждение лестницы	1	14.0	
ПП2	1.459-2 Вып.2	Ограждение площадки	2	12.0	

1. Подвесные пути запроектированы на основании серии 1.426-1 Вып.3
2. Техническую спецификацию стали см. лист 1.
3. Материал конструкций для балок путей - сталь класса $C^{38}/_{23}$ марки Вст3пс6, ГОСТ 380-71*; для связей и вспомогательных элементов - сталь класса $C^{38}/_{23}$, марки Вст3кп2, ГОСТ 380-71*.
4. Рихтовка подкрановых путей по вертикали производится путем установки набора прокладок.
5. Все стальные конструкции окрасить двумя слоями лака БТ-577 (ГОСТ 5631-79*).
6. Сварку производить электродами Э-42, $h_{шв.}$ = 6мм.
7. Лестницы и ограждения запроектированы по серии 1.459-2 Вып.2 Выборку марок см. лист 2.

Н. контр.	Княгиничев		ТП 902-2-369.83 КМ
Провер	Пронин		
Ст. инж.	Базанов		Здание решеток с 3 механизированными решетками типа РМЧ-3 вариант с дроблением отбросов
Ст. инж.	Баранова		Стадия: РП; Лист: 4; Листов:
Рук. гр	Белова		Схемы расположения подвесных путей. Площадка на отм. 3.000
ГИП	Княгиничев		ЦНИИЭП инженерного оборудования г. Москва
Гл. констр.	Пронин		
Нач. отд	Красавин		

Привязан:

Инв. №

Согласовано: Отдел ВС Нарциссов; Отдел КО Шифрина

Инв. № подл. | Подпись и дата | Взам. инв. №

18863-01 26

Альбом II

Типовой проект 902-2-369.83

Ведомость чертежей основного комплекта

Формат	Лист	Наименование	Примечание
	ОВ-1	Общие данные	
	ОВ-2	Планы на отм. 0.000 и 3.000	
	ОВ-3	Схемы систем вентиляции П-1, В-1, ВЕ-1, отопления, и теплоснабжения А1 ÷ А2	
	ОВ-4	Установка системы П-1. Схема системы теплоснабжения.	
	ОВ-5	Установка системы В-1	

Ведомость ссылочных и прилагаемых документов

Обозначение	Наименование	Примечание
	Ссылочные документы	
1.494-8	Решетки щелевые регулирующие, типа РР	
1.494-32	Зонты и дефлекторы вентиляционных систем.	
5.904-10	Узлы прохода вент. систем через покрытия пром. зданий.	
5.904-5	Гибкие вставки для центробежных вентиляторов.	
1.494-10	Решетки щелевые регулирующие типа Р	
2.400-4 вып. 1.3	Тепловая изоляция трубопроводов	
5.904-4	Двери и люки герметические для вент. камер	
4.903-10 вып. 8	Изделия и детали трубопроводов для тепловых сетей.	
1.494-25	Подставки под калориферы.	
5.904-1 вып. 0,1,2,4	Крепление воздуховодов к строительным конструкциям	
	Прилагаемые документы	
ОВН1	Переходы	
ОВН2; ОВН3	Воздуховоды из асбестоцементных листов. Узлы соединений	

Характеристика отопительно-вентиляционных систем.

Обозначение системы	Кол. систем	Наименование обслуживаемого помещения (технологического оборудования)	Тип установки агрегата	Вентилятор: Тип, исполнение по взрывозащите	№	Схема исполнения	Положение	L м³/ч	P, кгс/м²	n об/мин	Электродвигатель: Тип, исполнение по взрывозащите	N, кВт	n об/мин	Воздухонагреватель: Тип	№	Кол.	Температура нагрева °С от	до	Расход тепла, ккал/ч	ΔP, кгс/м²	Заслонка: Тип	Кол-во
														КВБ10-П	10	1	-35	16	58000	—	КВУ	
П-1	1	Помещение решеток	АБ3100-1	ЦЧ-70	6.3	1	А0°	7170	50	950	4А 100L 6Б	2,2	950	КВБ10-П	10	1	-19	16	79400	—	600×1000	1
														КВБ8-П	8	2	-28	16	99800	—	N эл. пол. =1,6 кВт	
В-1	1	Помещение решеток	АБ3100-1	ЦЧ-70 -20°	6.3	1	Пр0	7170	50	950	4А 100L 6Б	2,2	950	—	—	—	—	—	—	—	—	—
А-1; А2	2	Помещение решеток	АПВС 50-30	06-320	4	—	—	—	—	—	А02-12-2	1,1	3000	—	—	—	—	—	-20° 93000	—	—	—
(рабочий, резервн.)		Помещение решеток	АПВС 70-40	-30°-40° 06-32	6	—	—	—	—	—	А02-21-4	1,1	1500	—	—	—	—	—	-30°-37100 -40°-41200	—	—	—

Общие данные

Проект отопления и вентиляции здания решеток разработан на основании технического задания архитектурно-строительных и технологических чертежей в соответствии со СНиП II-33-75.

При разработке проекта приняты расчетные температуры наружного воздуха: для отопления $t_н$ = -20°С; -30°С; -40°С
для вентиляции $t_в$ = -9,5°С; -19°С; -28°С

Внутренние температуры в помещениях приняты по заданию технологов: административные помещения +18°С, помещение решеток, санузлы - (+16°С); электрощитовая (+12°С)

Коэффициенты теплопередачи ограждающих конструкций приняты в соответствии со СНиП II-3-79.

Теплоснабжение.

Теплоснабжение осуществляется от городской теплосети. Теплоноситель - вода с параметрами 150°-70°С. Присоединение систем отопления и вентиляции к наружным тепловым сетям - непосредственное. Ввод в здание осуществляется в помещение решеток.

Отопление.

В административных помещениях здания решеток запроектирована двухтрубная система отопления с верхней разводкой, тупиковая. Прокладываемые в подпольных каналах трубопроводы, изолируются изделиями из стеклоштапельного волокна δ=40мм с последующим покрытием по изоляции рулонным стеклопластиком. Все трубопроводы и нагревательные приборы окрашиваются масляной краской за 2 раза. В помещении решеток предусмотрено воздушное отопление с помощью воздушно-отопительных агрегатов АПВС. Устанавливаются 2 агрегата (1 рабочий и 1 резервный). В случае выхода из строя рабочего агрегата предусматривается включение резервного.

Вентиляция.

В здании решеток запроектирована приточно-вытяжная система вентиляции с механическим и естественным побуждением. Все металлические воздуховоды окрашиваются масляной краской. Воздуховоды вытяжных систем после вентилятора изолируются изделиями из стеклоштапельного волокна δ=40мм. С последующим покрытием по изоляции рулонным стеклопластиком.

Монтаж отопительно-вентиляционного оборудования вести в соответствии со СНиП III-28-75.

Основные показатели по чертежам отопления и вентиляции

Наименование здания (сооружения) помещения	Объем м³	Период года при t°С	Расход тепла, ВТ / ккал/час: на отопление	на вентиляцию	на горячее водоснабжение	общий	Расход холода ккал/час	Установленная мощность эл.двигателей кВт
Здание решеток	1750	-20°	47980	67460	—	115440	—	7,1
		-30°	54280	92350	—	146630		
		-40°	59030	116070	—	175100		
—	—	-20°	41250	58000	—	99250	—	—
		-30°	46670	79400	—	126070		
		-40°	50750	99800	—	150550		

Типовой проект разработан в соответствии с действующими нормами и правилами и предусматривает мероприятия, обеспечивающие взрывную, взрывопожарную и пожарную безопасность при эксплуатации здания.

Главный инженер проекта Нарц /Нарциссова/

План - схема

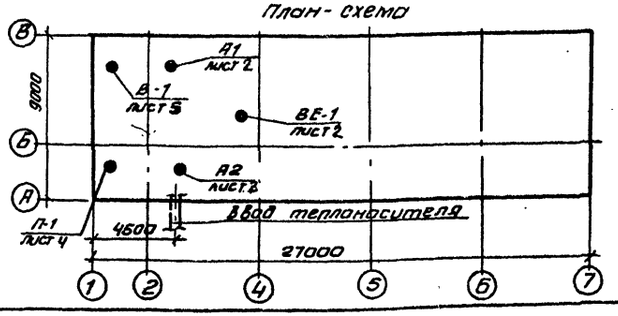

Привязан

Инв. №

ТП 902-2-369.83 ОВ

Н. контр.	Полтинникова			
Ст. инж.	Андреева			
Ст. инж.	Орешкина			
Рук. гр.	Полтинникова			
ГИП	Нарциссова			
Нач. отд.	Платонов			

Здание решеток с 3 механизированными решетками типа РМУ-3. Вариант с дроблением отбросов

Стадия	Лист	Листов
РП	1	5

Общие данные

ЦНИИЭП инженерного оборудования г. Москва

18863-01 27 Копировал Антипова Формат А2

Инв. № подл. | Подпись и дата | Взам. инв. №

Альбом II

Типовой проект 902-2-369.83

План на отм. 0.000.

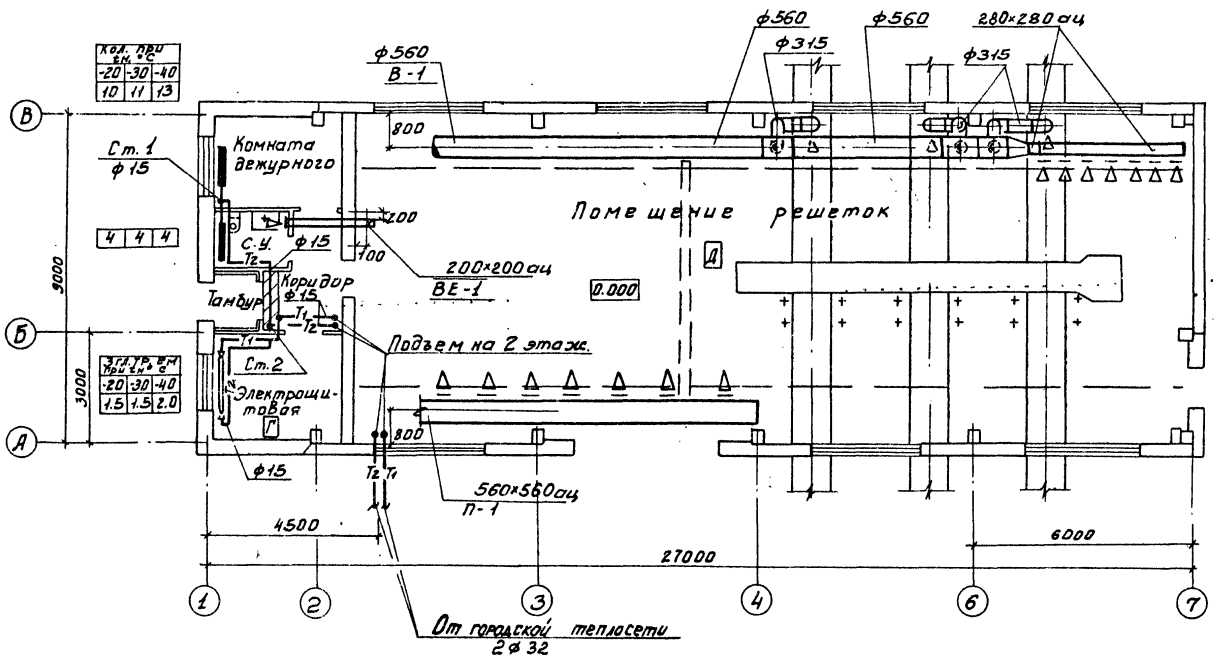

План на отм. 3.000

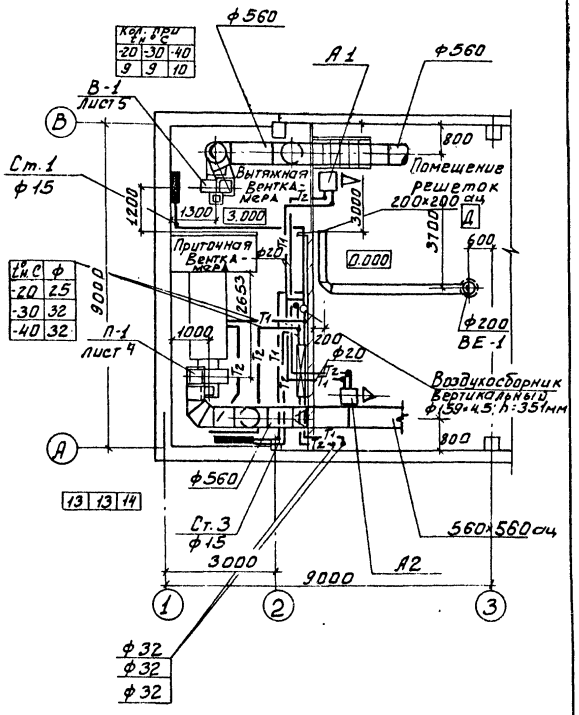

Н. контр.	Полтинникова		
Инженер	Кирюшин		
Ст. инж.	Орешкина		
Рук. гр.	Полтинникова		
ГИП	Нарциссова		
Нач. отд.	Платонов		

Привязан:

Инв. №

ТП 902-2-369.83 ОВ

Здание решеток с 3 механизированными решетками типа РМ9-3. Вариант с дроблением отбросов.

Планы на отм. 0.000 и 3.000.

Стадия	Лист	Листов
РП	2	

ЦНИИЭП инженерного оборудования г. Москва

Согласовано: ПЭО АСП, ПЭО АСП, ПЭО ЭАД, Княгиничев, Глебов, Моисеенко, Отдел КО, Гип ВК, ПЭО ЭАД, Шифрина, Агафонов, Смердова

Инв. № подл. | Подпись и дата | Взам. инв. №

1886 3-01 28

Альбом II

Типовой проект 902-2-369.83

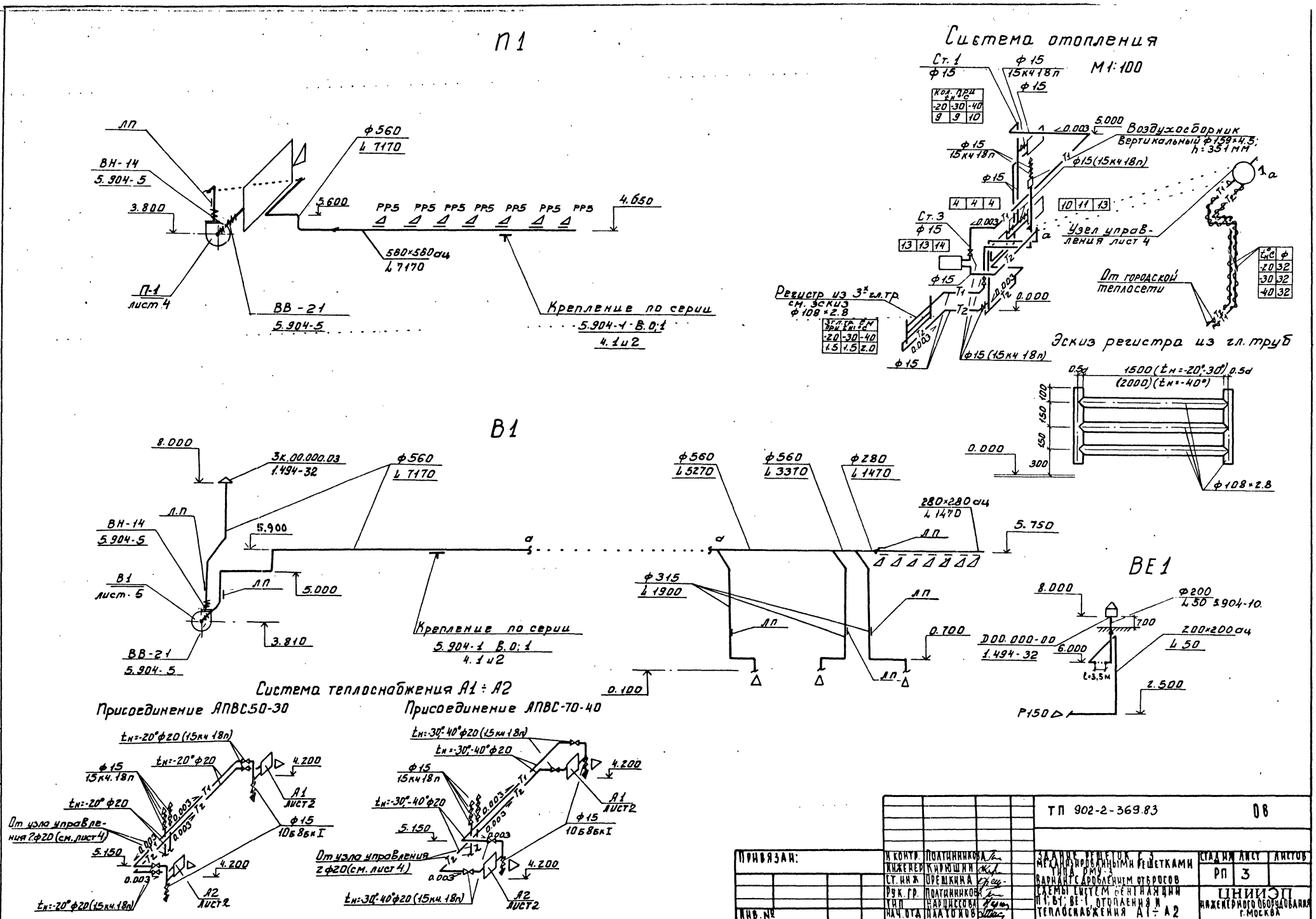

				ТП 902-2-369.83			ОВ
Привязан:		Н. контр.	Полтинникова	Задание решеток с 3 механизированными решетками типа РМУ-3 вариант с дроблением отбросов	Стадия	Лист	Листов
		Инженер	Кирюшин		РП	3	
		Ст. инж.	Орешкина				
		Рук. гр.	Полтинникова	Схемы систем бентиляции П1, В1, ВЕ1, отопления и теплоснабжения А1 ÷ А2	ЦНИИЭП инженерного оборудования г. Москва		
		Тип	Нарциссова				
Инв. №		Нач. отд.	Платонов				

18863-01 29

Типовой проект 902-2-369.83 Альбом III

Разрез 1-1

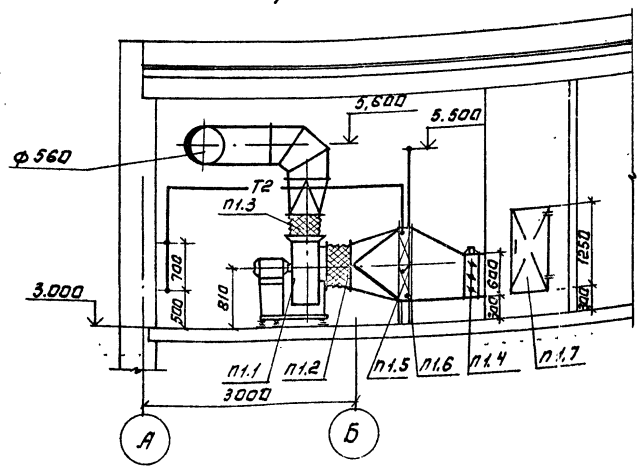

Система теплоснабжения установки п1.

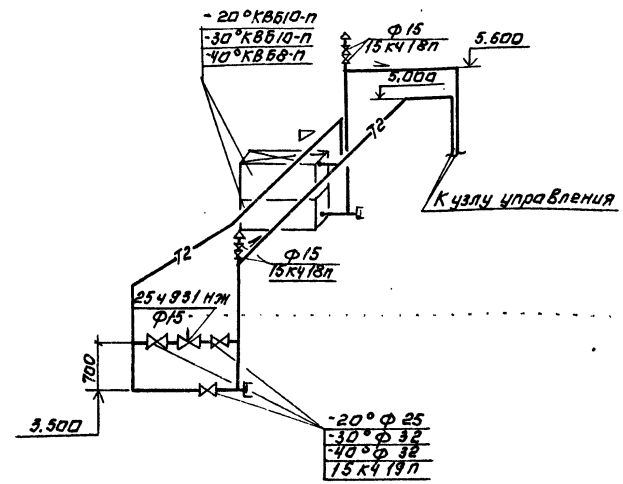

Спецификация

отопительно-вентиляционных установок.

Марка	Обозначение	Наименование	кол.	Вес ед кг	примеч.
		п1			
п1.1	Учрежден УЦ-400/4	Вентагрегат А6,3100.1	1	199	
	г. Плавск	с/б вентилят. Ц4-70 №6,3; полож. кож. ЛО°			
	Тульской обл.	эл. двигат. 4А 100 L6 У3 Ф2, 2 кВт, п=950 об./мин.			
		На виброоснавании			
п1.2	5.904-5	гибкая вставка ВВ-21	1	9,95	
п1.3	5.904-5	гибкая вставка ВН-14	1	6,26	
п1.4	Вентспилсский	Клапан воздушный			
	Вентил. з-д	утепл. КВУ 1000×600	1	63,7	
п1.5	Учрежден. ЯЛ-61/4	Калориферы:			
	пос. Середка	$t_н$=-20°КВБ10-п	1	133,7	
	Псковской обл.	$t_н$=-30°КВБ10-п	1	133,7	
		$t_н$=-40°КВБ8-п	2	96,6	
п1.6	1.494-25	Подставка под кало-			
		рифер	4	1,26	
п1.7	5.904-4	Дверь герметич.			
		утеплен. Дус 0,5×1,25	1	33,6	

План.

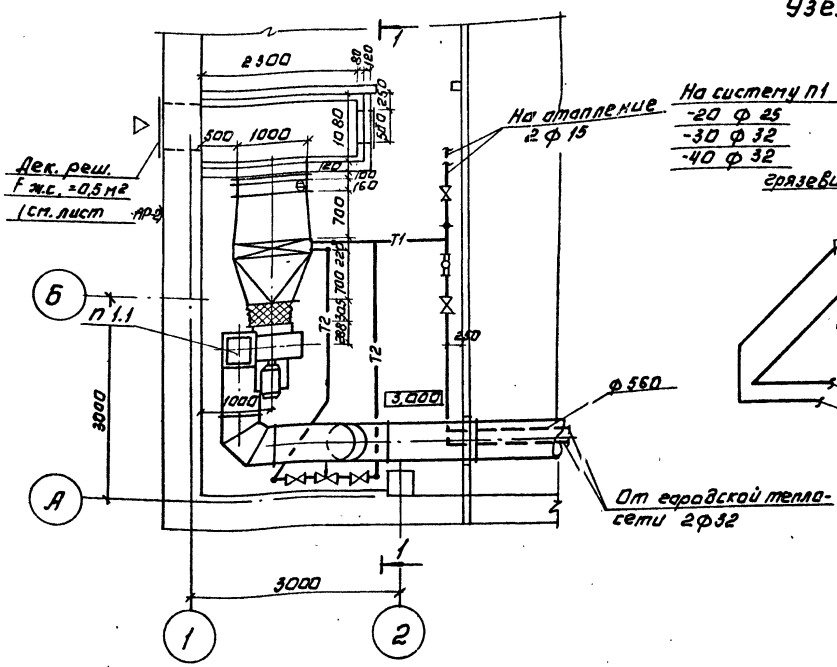

Узел управления

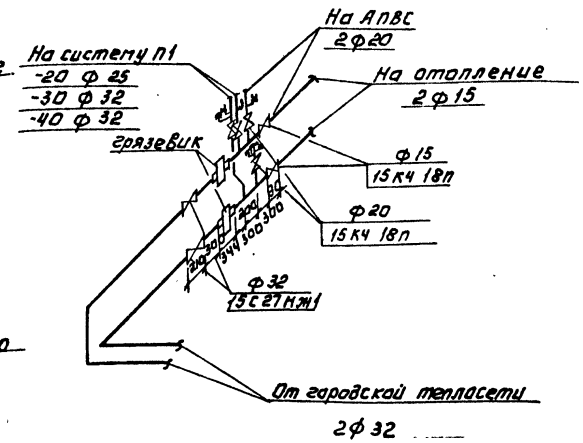

Привязан:				ТП 902-2-369.83		ОВ	
Н. контр.	Полтинников			Здание решеток с механизированными решетками типа РМЧ-1 (вариант с дробилкой отбросов)	Стадия	Лист	Листов
Испол.	Швец				Р.П.	4	
Ст. инж.	Киселева			Установка системы п1. Схема системы теплоснабжения.	ЦНИИЭП инженерного оборудования г. Москва		
Вед. инж.	Крутикова						
ГИП	Нарцисова						
Нач. отд.	Платонов						
Инв. №				Копировал: Логинова	18863-01	30	Формат А2

Согласовано: ПЭО-ЗАО Мосеенкин, АСП Лебов

Инв. № подл. | Подпись и дата | Взам. инв. №

Типовой проект 902-2-369.83 Альбом II

Разрез 1-1

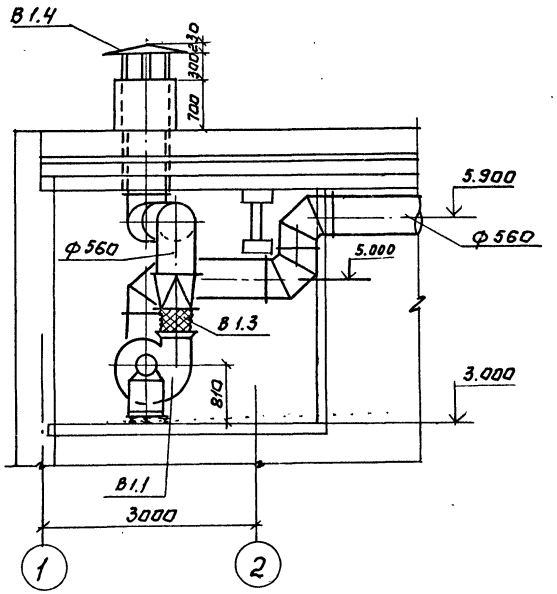

План

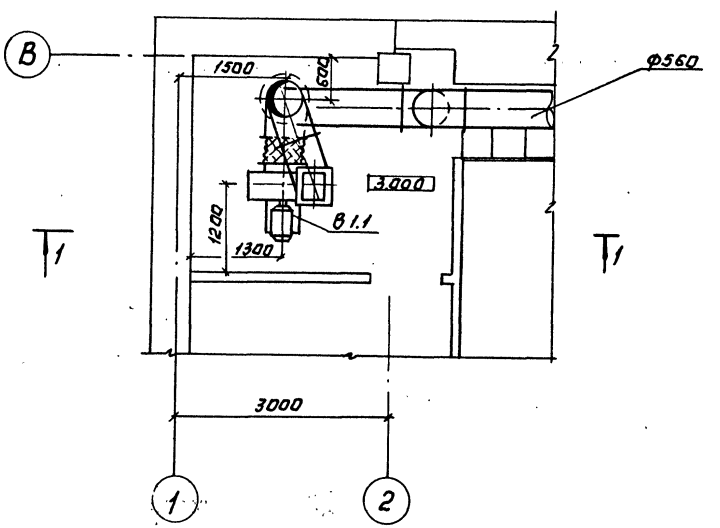

Спецификация отопительно-вентиляционных установок.

Марка	Обозначение	Наименование	Кол.	Вес ед. кг	Прим.
		В1			
В1.1	Учреждениеую-400/4	Вентагрегат А6.3100-1	1	199	
	г. Плавск	Ц/Б вентилят. Ц4-70 №63 полож. каж. про°			
	Тульской обл.	Эл. двиг. 4А100L В6 N=2,2 кВт n=950 об/мин.			
	. . . . .	На виброосновании			
В1.2	5.904-5	Гибкая вставка ВВ-21	1	9,95	
В1.3	5.904-5	Гибкая вставка ВН-14	1	6,26	
В1.4	1.494-32	Зонт ЗК 00.000.06	1	15,0	
В1.5	5.904-10	Узел прохода			
		УП7-211	1	110.89	

Привязан:	Н. контр.	Полтанникова	ТП 902-2-369.83		ОВ
	Исполн.	Швец	Здание решеток с 3 механизированными решетками	Стадия	Лист	Листов
	Ст. инж.	Киселева	Вариант с дроблением отбросов.	Р.П.	5	
	Вед. инж.	Крутикова	Установка системы В1.	ЦНИИЭП инженерного оборудования г. Москва		
Инв. №	Гип	Нарциссова				
	Нач. отд.	Платонов				

Копировал: Логинова 18863-01 31 Формат: А2.

Согласовано: ПЭО-ЗАД Мосеенко; АСП Глебов

Инв. № подл. | Подпись и дата | Взам. инв. №

Типовой проект
902-2-369.83

Здание решеток с 3 механизированными решетками типа РМУ-3

Вариант с дроблением отбросов

Альбом II

Чертежи общих видов нетиповых конструкций

Привязан

Инв. №

Содержание

Обозначение	Наименование	Примечание
ТП 902-2-369.83 ОВН1	Переходы	

Привязан

Инв. №

ТП 902-2-369.83 ОВН

Н. контр.	Полтинникова		
Нач. отд.	Платонова		
ГИП	Нарциссова		
Вед. инж.	Крутикова		
Исполн.	Швец		

Содержание

Стадия | Лист | Листов

ЦНИИЭП инженерного оборудования г. Москва

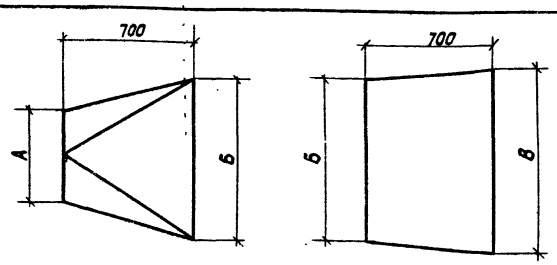

П-1	А	Б	В
$t_н$ = - 20°	ф 630	1155×503	1000×600
$t_н$ = - 30°	ф 630	1155×503	1000×600
$t_н$ = - 40°	ф 630	780×503	1000×600

Изготовить из листовой стали δ=1мм ГОСТ 19903-74

Привязан

Инв. №

ТП 902-2-369.83 ОВН1

Н. контр.	Полтинникова		
Нач. отд.	Платонов		
ГИП	Нарциссова		
Вед. инж.	Крутикова		
Исполн.	Швец		

Переходы

Стадия | Лист | Листов

ЦНИИЭП инженерного оборудования г. Москва

Типовой проект

Здание решеток с 3 механизированными решетками типа РМУ-3
Вариант с дроблением отбросов

Альбом II

Чертежи общих видов нетиповых конструкций.

Привязан

Инв. №

Содержание

Обозначение	Наименование	Примечание
тп 902-2-369.83 ОВН2	Воздуховод из асбестоцементных листов	
тп 902-2-369.83 ОВН3	Узлы соединений	

Привязан

Инв. №

тп 902-2-369.83 ОВН

Н. контр.	Полтинникова		
Нач. отд.	Платонов		
ГИП	Нарциссова		
Рук. гр.	Полтинникова		
Ст. инж.	Орешкина		

Содержание

Стадия | Лист | Листов

ЦНИИЭП инженерного оборудования г. Москва

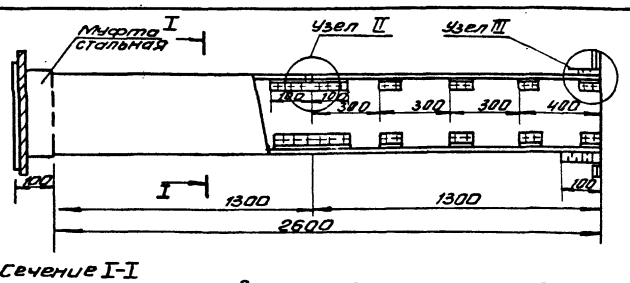

Сечение I-I

Узел I

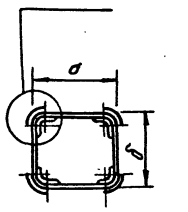

Внутреннее сечение воздуховодов

а	б
200	200
280	280
560	560

1. В чертеже дана максимальная длина звена, которая при необходимости может быть уменьшена.
2. Муфта перед ее установкой внутри и торец воздуховода с наружи оклеиваются тканью на водонепроницаемом клее, дающем надежную склейку металла и ткани. Закрепление муфты на воздуховоде производится в соответствии с п. 5.6.5 СНиП III-28-75 путем уплотнения зазора между муфтой и воздуховодом пеньковым канатом, смоченным казеиновым клеем и асбестоцементным раствором с добавлением в него казеинового клея, с последующим заполнением заполнением зазора асбестоцементным раствором более густой консистенции, замешанном на расширяющемся цементе с добавлением казеинового клея.
3. Муфты и фланец предварительно перед установкой на воздуховод окрашиваются масляной краской. Весь воздуховод перед установкой грунтуется под масляную покраску.

Привязан

Инв. №

тп 902-2-369.83 ОВН2

Н. контр.	Полтинникова		
Нач. отд.	Платонов		
ГИП	Нарциссова		
Рук. гр.	Полтинникова		
Ст. инж.	Орешкина		

Воздуховод из асбестоцементных листов

Стадия | Лист | Листов

ЦНИИЭП инженерного оборудования г. Москва

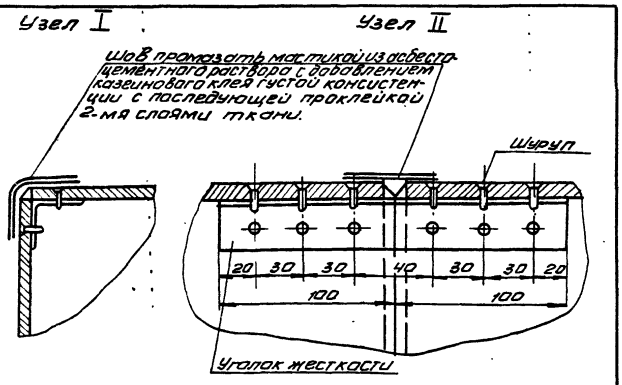

Узел III

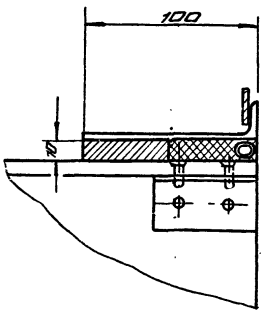

Привязан

Инв. №

тп 902-2-369.83 ОВН3

Н. контр.	Полтинникова		
Нач. отд.	Платонов		
ГИП	Нарциссова		
Рук. гр.	Полтинникова		
Ст. инж.	Орешкина		

Узлы соединений

Стадия | Лист | Листов

ЦНИИЭП инженерного оборудования г. Москва

Копировал Антипова

Формат

Типовой проект 902-2-369.83 Альбом II

Инв. № подл. | Подпись и дата | Взам. инв. №

Ведомость чертежей основного комплекта

Формат	Лист	Наименование	Примечание
	ВК-1	Общие данные	
	ВК-2	Планы на отм. 0.00 и кровли. Схемы	
		систем В1, В9, Т3, К1, К2	

Основные показатели по чертежам водопровода и канализации

Наименование системы	Потребный напор на вводе м. вод. ст.	Расчетный расход				Установленная мощность электрообогревателя, кВт	Примечание
		м³/сут	м³/ч	л/с	при пожаре, л/с		
хозяйственно-питьевое водоснабжение	11.0	0.72	0.36	0.10	—	—	
производственное водоснабжение	10.0	99.00	11.00	3.06	—	—	

Пояснения к проекту

Типовой проект здания решеток с решетками типа РМУ-3 (Вариант с дроблением отбросов) выполнен на основании:

1. архитектурно-строительных и технологических чертежей, разработанных „ЦНИИЭП инженерного оборудования".
2. действующих норм СНиП II-30-76, часть II, глава 30.

В здании решеток предусматриваются следующие системы:

1. хозяйственно-питьевой водопровод;
2. горячее водоснабжение;
3. производственный водопровод;
4. бытовая канализация;
5. дождевая канализация

Сети хозяйственно-питьевого и горячего водоснабжения монтируются из стальных водогазопроводных оцинкованных труб ф 2,5÷15 мм по ГОСТ 3262-75, производственного водопровода из стальных электросварных труб ф 76×2.8 мм по ГОСТ 10704-76.

Сети бытовой канализации монтируются из чугунных канализационных труб ф100÷50мм по ГОСТ 6942.3-80, дождевой канализации - из чугунных канализационных труб ф100мм по ГОСТ 6942.3-80 и стальных электросварных труб ф108×2.8 мм по ГОСТ 10704-76

Данные по производственному водопотреблению и водоотведению

№ потребителя по плану	Наименование потребителя	Количество потребителей	Количество часов работы в сутки	Водопотребление									Водоотведение								Концентрация загрязнений сточных вод после локальных очистных сооружений, мг/л	Примечание
				Требования к качеству воды	Потребный напор у потребителя, м	Режим водопотребления	Расход воды на одного потребителя, м³/ч	из хозяйственно-питьевого водопровода			из производственного водопровода			Характеристика сточных вод	Режим водоотведения	в бытовую канализацию			в производственную канализацию				
								м³/сут	м³/ч	л/с	м³/сут	м³/ч	л/с			м³/сут	м³/ч	л/с	м³/сут	м³/ч	л/с		
1	Дробилка для отбросов производительностью 0.5т/ч	1	9	техн.	10.0	периодич.	11.00	—	—	—	99.00	11.00	3.06	учтено в технологической части проекта								

Типовой проект разработан в соответствии с действующими нормами и правилами и предусматривает мероприятия, обеспечивающие взрывную, взрывопожарную и пожарную безопасность при эксплуатации здания

Гл. инженер проекта Ю.Агафонов

Привязан:

Инв. №

ТП 902-2-369.83 ВК

Н. контр.	Агафонов		
Ст. инж.	Житенева		
Рук. гр.	Пружанская		
Гл. спец.	Агафонов		
Нач. отд.	Платонов		

Здание решеток с механизированными решетками типа РМУ-3 (вариант с дроблением отбросов)

Стадия: РП | Лист: 1 | Листов: 2

Общие данные.

ЦНИИЭП инженерного оборудования г. Москва

18863-01

Типовой проект 902-2-369.83 Альбом II

План на отм. 0.000

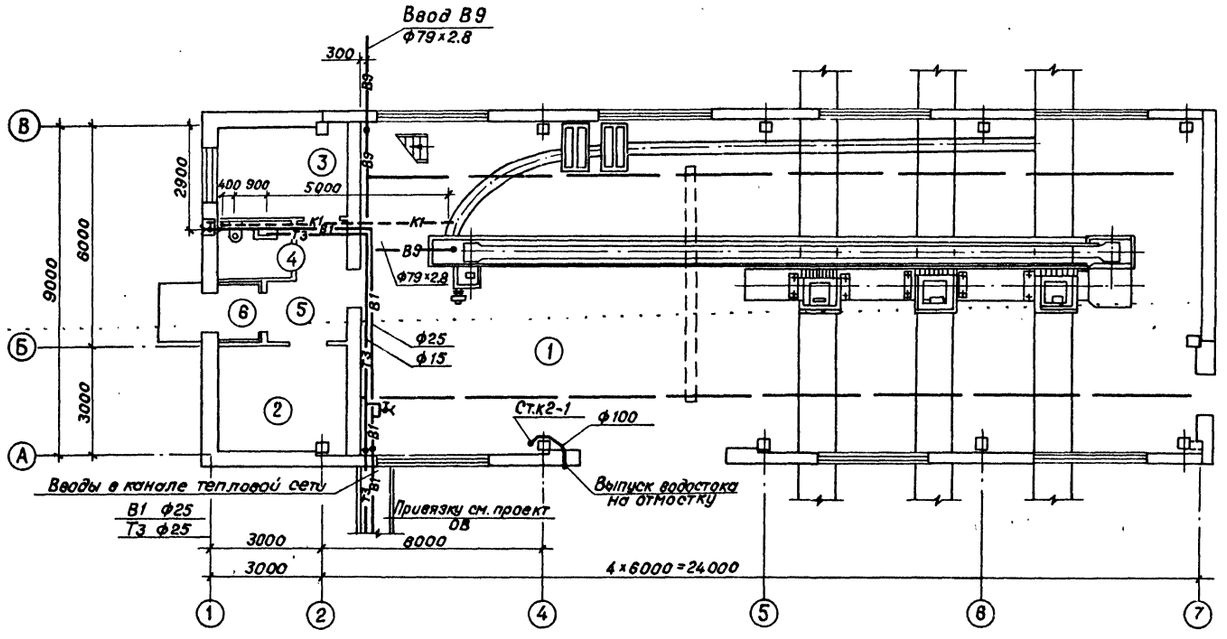

План кровли в осях 5-6

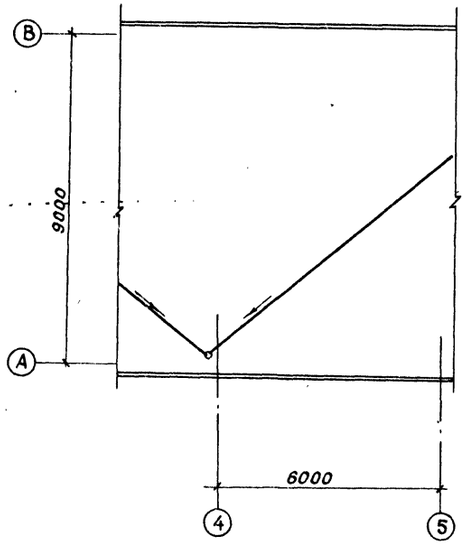

Экспликация помещений

1	Помещение решеток
2	Электрощитовая
3	Комната дежурного
4	Санузел
5	Коридор
6	Тамбур

В1, Т3

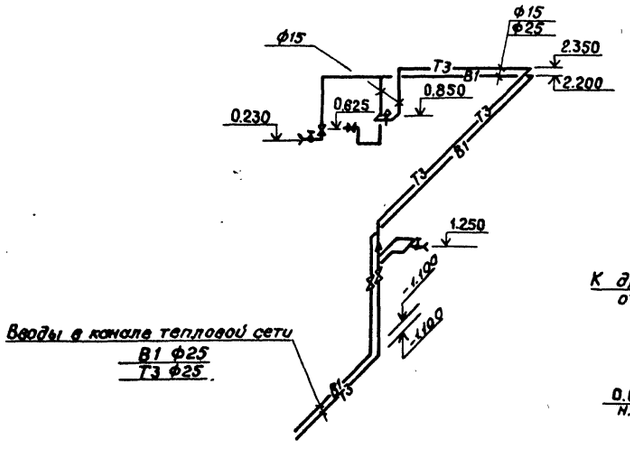

К1

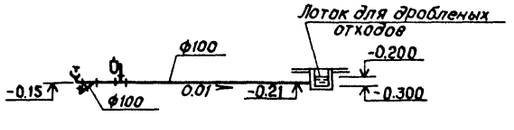

К2

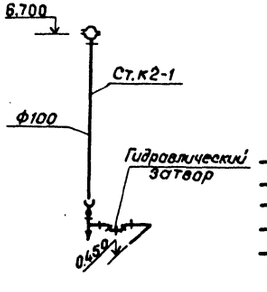

В9

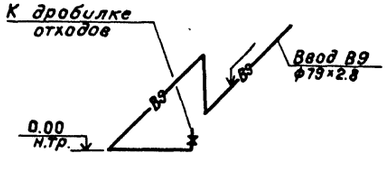

Условные обозначения:

- В1 — Хоз-питьевой водопровод
- В9 — Производственный водопровод
- К1 — Бытовая канализация
- К2 — Дождевая канализация
- Т3 — Горячее водоснабжение

Привязан	Н.контр.	Агафонов	тп 902-2-369.83		ВК
	Ст.инж.	Житенева	Здание решеток с 3 механизированными решетками типа РМУ-3. Вариант с дроблением отбросов.	Стадия	Лист	Листов
	Рук.гр.	Пружанская		РП	2	
	Тл.сп.ВК	Агафонов	Планы на отм.0.000 и кровли. Схемы систем В1, В9, Т3, К1, К2.	ЦНИИЭП инженерного оборудования г.Москва		
Инв.№	Нач.отд.	Платонов				

Согласовано: Отдел КО Шифрина; Отдел ВС-ОВ Карписсова; Отдел ЭАД Павлова; Отдел АСП Глебов; Отдел АСП Княгиничев

Инв.№ подл. | Подпись и дата | Взам.инв.№

18863-01 35

Альбом II

Типовой проект 902-2-369.83

Инв.№подл. | Подпись и дата | Взам. инв.№

Ведомость чертежей основного комплекта

Лист	Наименование	Примечание
ЭМ-1	Общие данные.	
ЭМ-2	Схема электрическая принципиальная питания электрооборудования.	
ЭМ-3	Схема электрическая принципиальная управления щитовым затвором и конвейером.	
ЭМ-4	Схема электрическая принципиальная управления вентиляторами.	
ЭМ-5	Схема электрическая принципиальная аварийной сигнализации.	
ЭМ-6	Схема подключения электрооборудования. Лист 1.	
ЭМ-7	Схема подключения электрооборудования. Лист 2.	
ЭМ-8	Схема подключения электрооборудования. Лист 3.	
ЭМ-9	Кабельный журнал. Лист 1.	
ЭМ-10	Кабельный журнал. Лист 2.	
ЭМ-11	Кабельный журнал. Лист 3.	
ЭМ-12	План расположения электрооборудования и прокладка кабелей. Лист 1.	
ЭМ-13	План расположения электрооборудования и прокладка кабелей. Лист 2.	
ЭМ-14	Электрическое освещение. Планы на отм. 0.000 и 3.000.	

Типовой проект разработан в соответствии с действующими нормами и правилами и предусматривает мероприятия, обеспечивающие взрывную, взрывопожарную и пожарную безопасность при эксплуатации здания.

Главный инженер проекта Павлова

Ведомость ссылочных и прилагаемых документов

Обозначение	Наименование	Примечание
4.407-219 (А 406)	Установка комплектов из ящиков с рубильниками, автоматов, кнопок ПКЕ и ПКУ и токоподводы, 1978.	
4.407-235 (А 397)	Установка одиночных ящиков с рубильниками, автоматов, кнопок ПКЕ, ПКУ и сигнальных аппаратов, 1977.	
4.407-260 (А 259)	Прокладка кабелей на конструкциях, 1979.	
4.407-128 (А 75 А)	Установка осветительных щитков 1972	
5.407-19 (А 181)	Установка одиночных светильников с лампами накаливания, 1981.	
4.407-233 (А 141)	Прокладка осветительных электропроводок и установка светильников с лампами накаливания и ДРЛ на кронштейнах, 1977.	
	Прилагаемые документы:	
ЭМ. ВО (Альбом II)	Ведомости электрооборудования и кабелей, потребности в электромонтажных изделиях, изделий мастерских электромонтажных заготовок	
ЭМ. ООО (Альбом II)	Задание заводу-изготовителю на изготовление ящика сигнализации	
ЭМ. ВМ (Альбом IV)	Ведомость потребности в материалах.	

Основные показатели

Наименование	Един. изм.	Технические данные
Установленная мощность Руст.	квт.	38,6
Расчетный ток Iрасч.	А	56
Коэффициент мощности cos φ	–	0,95

Инв.№

Н. контр	Мосеенко	
Проверил	Бакшеева	
Техник	Бокова	
Рук. гр.	Мосеенко	
ГИП	Павлова	
Гл. сп. отд	Данилов	
Нач. отд	Саркисьянц	

ПРИВЯЗАН

ТП 902-2-369.83 ЭМ

Здание решеток с 3 механизированными решетками типа РМУ-3. Вариант с дроблением отбросов

Стадия	Лист	Листов
РП	1	14

Общие данные

ЦНИИЭП инженерного оборудования г. Москва

18863-01 36

Альбом III

Типовой проект 902-2-369.83

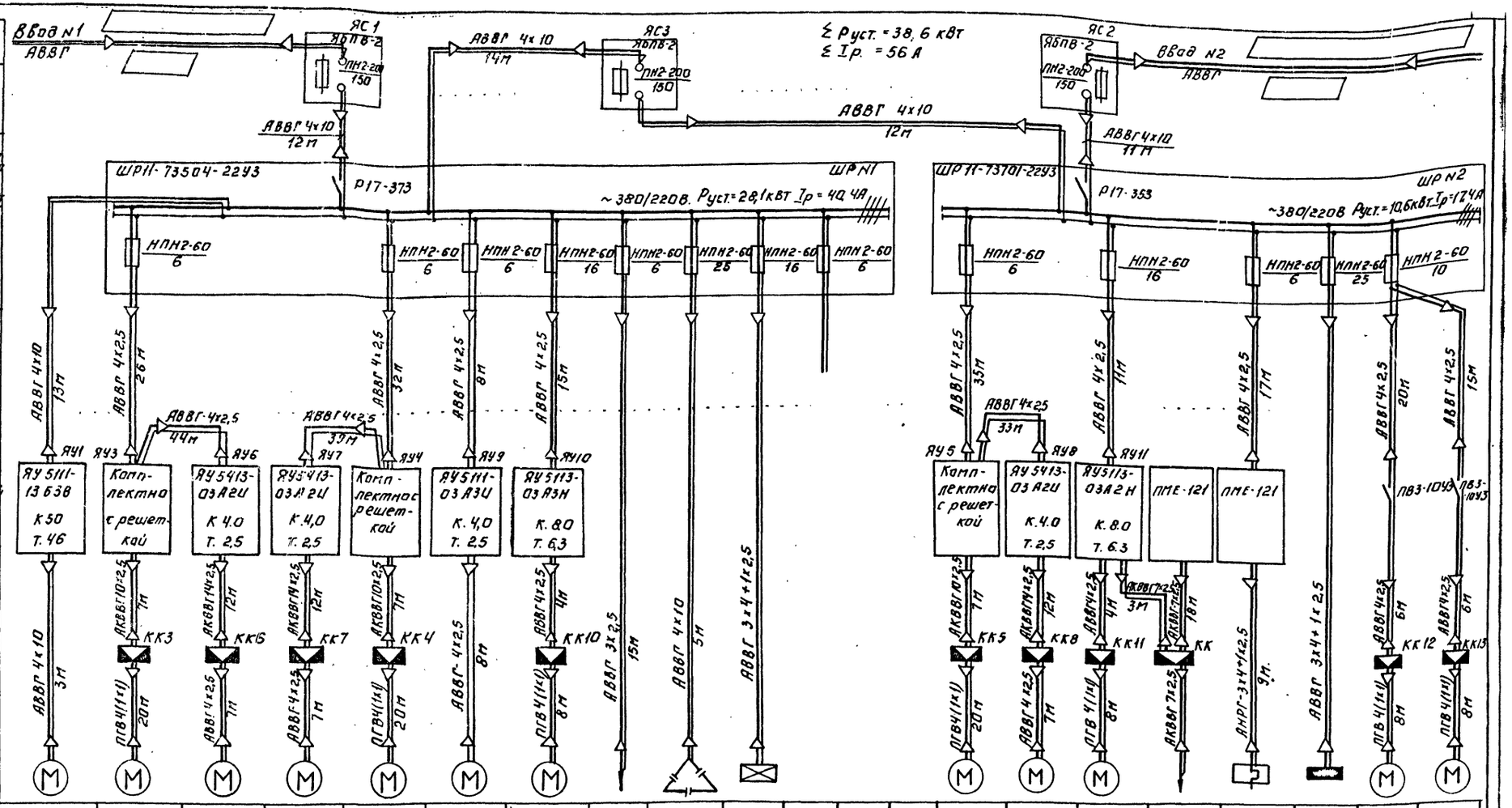

Данные питающей сети																				
Шинопровод распределительный пункт	Тип Iн.А Плавкая вставка А																			
Аппарат отходящей линии	Тип Iн.А Плавкая вставка А																			
Марка и сечение проводника	Маркировка или длина участка сети																			
Пусковой аппарат	Тип Iн.А. Расцепитель автомата. Уставка А. Нагревательный элемент теплового реле. Т-тепловой. Уставка А.																			
Марка и сечение проводника	Маркировка или длина участка сети																			
Электроприемник	Условное обозначение на плане																			
	Номер по плану	1	3	6	7	4	9	10	—	КУ					5	8	11	—	ЕК	—	12	13
	Тип	4А180S4	4А71А6У3	4АХС71А4	4АХС71А4	4А71А6У3	4А71В6У3	4А100L6У3	—	УК2-0,38 50У3					4А71А6У3	4АХС71А4	4А100L6У3	М30-4/100	ТЭН 603-12,5/40-220	—	АО2-12-2 (АО2-21-4)	АО2-21-4 (АО2-12-2)
	Рн, кВт	22	0,37	0,6	0,6	0,37	0,55	2,2	—	16 кВар	1,4				0,37	0,6	2,2	0,18	1,5	3,4	1,1	1,1
	Ток А Iн	41,3	1,26	1,8	1,8	1,26	1,74	5,65	2,0	—	2,2				1,26	1,8	5,65	0,3	2,47	5,3	2,4(2,7)	2,7(2,4)
	Ток А Iп	268,55	5,04	8,1	8,1	5,04	6,96	28,25	—	—	—				5,04	8,1	28,25	—	—	—	16,8(18,9)	18,9(16,8)
	Наименование механизма по плану	Дробилка	Решетка механическая	Щитовой затвор	Щитовой затвор	Решетка механическая	Конвейер	Вытяжной вентилятор В-1	Ящик сигнализации	Конденсаторная установка	Аварийное освещение	Резерв			Решетка механическая	Щитовой затвор	Приточный вентилятор	Заслонка наружного воздуха	Обогрев заслонки	Освещение рабочее	Вентилятор АПВС	Вентилятор АПВС
		N1	N1	N1	N2	N2									N3	N3	П-1				N1	N2

Заполнить при привязке

Привязан:

Инв. №

Н.контр	Моссенко		
Провер	Бакшеева		
Техник	Меновщикова		
Рук гр.	Моссенко		
ГИП	Павлова		
Гл.спец.отд	Даниилов		
Нач.отд	Саркисьянц		

ТП 902-2-369.83 ЭМ

Здание решеток с механизированными решетками типа РМУ-3 вариант с дробилкой отбросов

Стадия: Р.П. | Лист: 2 | Листов:

Схема электрическая принципиальная питания электрооборудования

ЦНИИЭП инженерного оборудования г. Москва

Копировал: Логинова

18863-01 37 Формат:

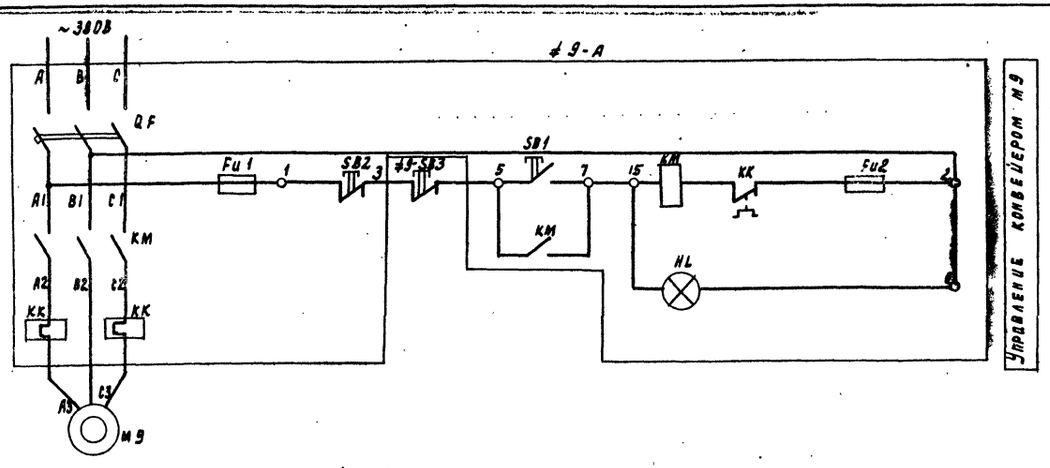

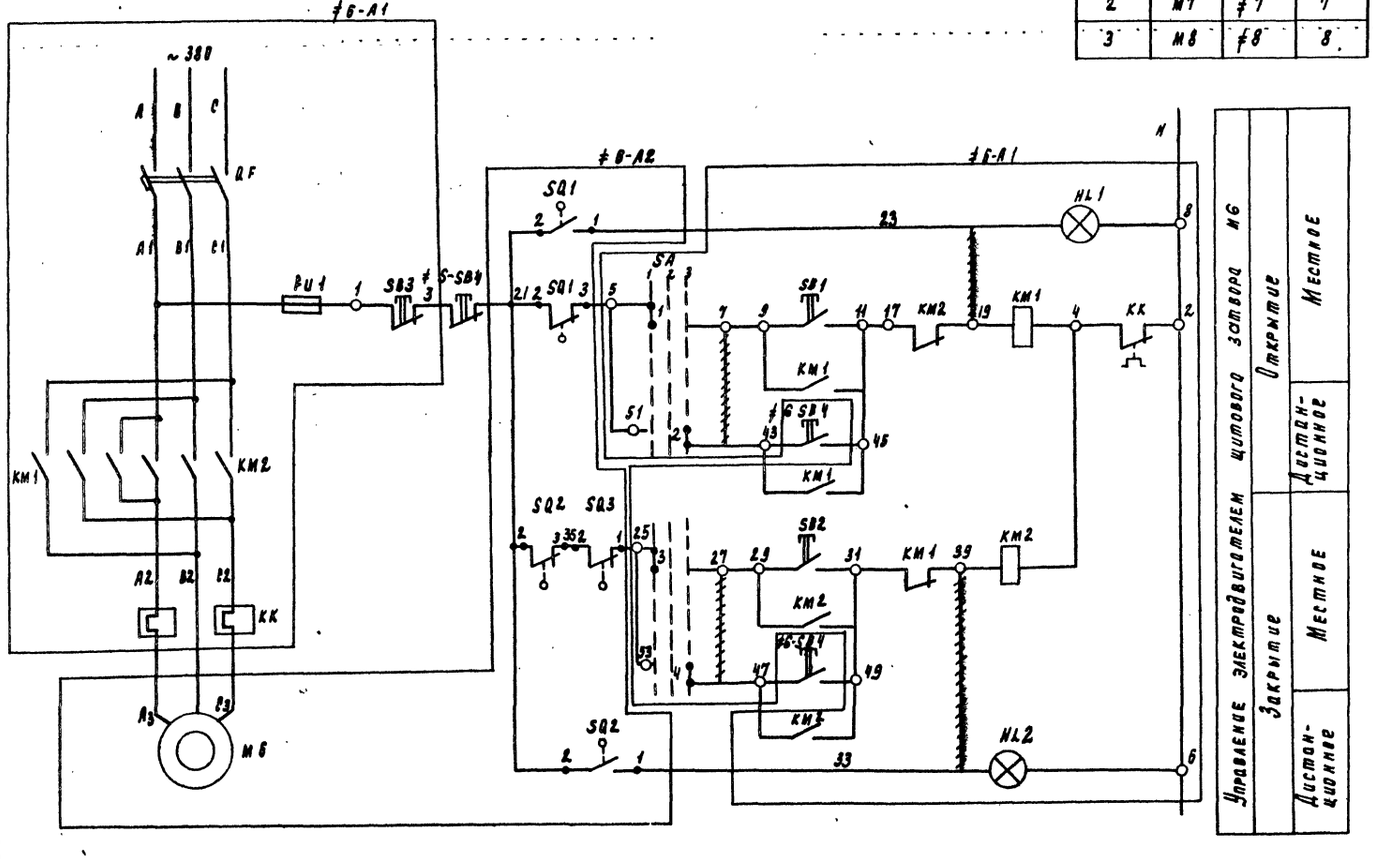

Диаграмма замыкания контактов переключателя ≠6-SA

Номер секции	Номер контакта		Положение рукоятки					
			-45°		0		+45°	
			Мест		0		Дист	
	Л	П	Л	П	Л	П	Л	П
I	1	2	X					X
II	3	4	X					X
III	5	6	X					X
IV	7	8	X					X *

Диаграмма замыкания конечных выключателей

Обозначение конечного выключателя	Номер контактов	Открыто	Промежуточное положение	Закрыто
SQ1	2-1 2-3	▬	▬	▬
SQ2	2-1 2-3	▬	▬	▬
SQ3	2-1 2-3	▬	▬	▬
SQ4	2-3 2-1	▬	▬	▬

* - не используется

Таблица 1

Щитовой затвор	Двигатель	Обозначение функциональной группы	Маркировка цепей
1	М6	≠6	6
2	М7	≠7	7
3	М8	≠8	8

Схемы управления щитовыми затворами 2, 3 аналогичны схеме управления щитовым затвором 1 с изменениями согласно таблице 1

Марка, поз	Обозначение	Наименование	Кол	Масса ед, кг	Примечание
	Аппаратура	по месту			
≠6, ≠7		Элементы управле-	3		
≠8		ния электродвигате-			
		лями М6, М7, М8			
А1		Ящик управления	3		
		ЯУ5413-03А2И			
SB4		Пост кнопочный	3		
		ПКЕ222-3У3, ТУ16-526,217-78			
А2		Электропривод типа Б	3		комплект-
		с электродвигателям			ное затво-
		4АЖ71А4, ~380В, 0,6кВт			ром
≠9		Элементы управления	1		
		электродвигателем М9			
А		Ящик управления	1		
		ЯУ5111-03А3И			
SB3		Пост кнопочный			
		ПКЕ212-1У3, ТУ16-526,217-78	1		
М9		Электродвигатель	1		
		4А71В6У3, ~380В; 0,55кВт			

////// - снять перемычку

Альбом II

Типовой проект 902-2-369.83

Инв. № подл. | Подпись и дата | Взам. инв. №

Привязан

Инв. №

Н. конт.	Бакшеева	
Проверил	Иванова	
Техник	Бокова	
Рук. пр.	Мосеенко	
РИП	Павлова	
Гл. спец.	Данилов	
Нач. отд.	Саркисьянц	

ТП 902-2-369.83 ЭМ

Здание решеток с 3 механизированными решетками типа РМУ-3 вариант с дроблением отбросов

Стадия	Лист	Листов
РП	3	

Схема электрическая принципиальная управления щитовым затвором и конвейером.

ЦНИИЭП инженерного оборудования г. Москва

18863-01 38

Копировал Родлевская Формат

Альбом III

Типовой проект 902-2-369.83

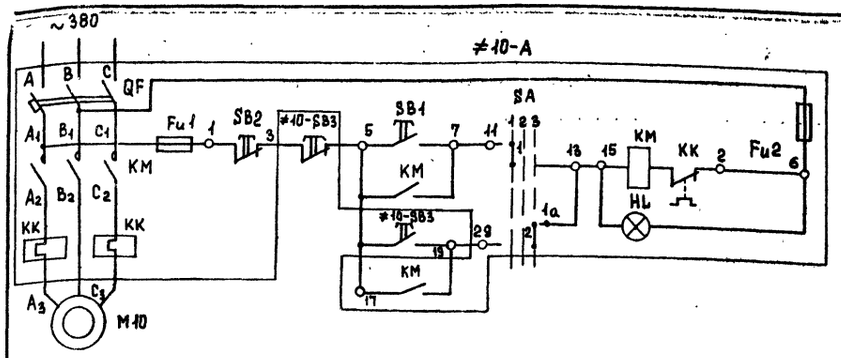

Управление вытяжным вентилятором М10

Местное	
Дистанционное	

Диаграмма замыкания контактов переключателя ≠10-SA; ≠11-SA

Номер секции	Номер контакта		Положение рукоятки -45°		0		+45°	
	л	п	л	п	л	п	л	п
I	1	2	X					X
II	3	4	X					X
III	5	6	X					X
IV	7	8	X					X

≠10-SA	Мест.	0	Дист.
≠11-SA	Мест.	0	Сбл.

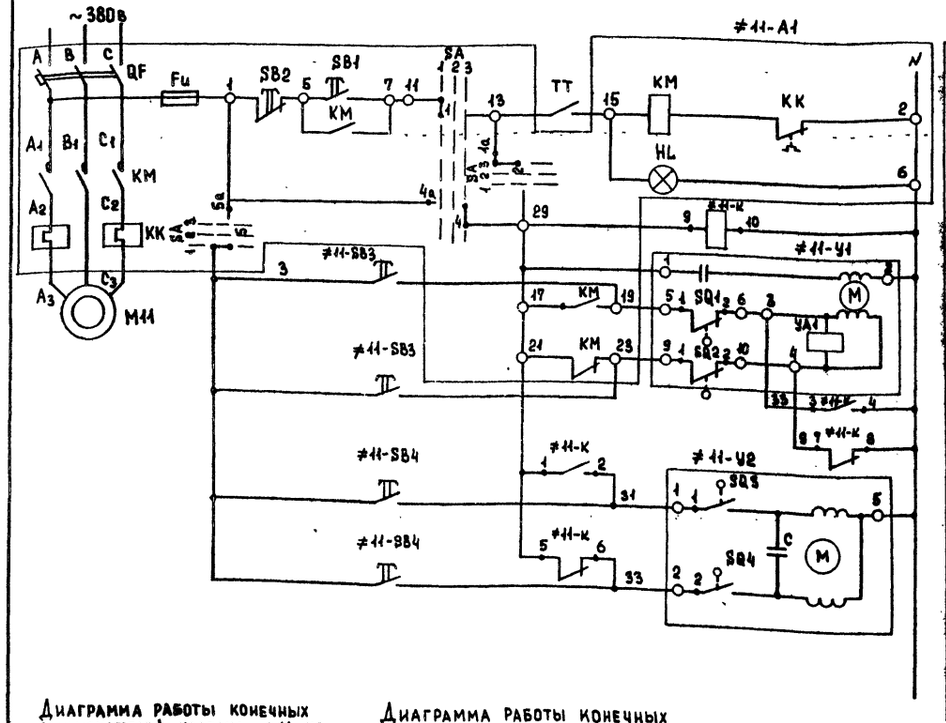

Управление приточным вентилятором М11

Местное	
Сблокированное	

Управление исполнительным механизмом заслонки наружного воздуха

Открыт	Сблокированное
	Местное
Закрыт	Сблокированное
	Местное

Управление исполнительным механизмом клапана на теплоносителе

Открыт	Сблокированное
	Местное
Закрыт	Сблокированное
	Местное

Диаграмма работы конечных выключателей клапана ≠11-У2

Обозначение конечного выключателя	Номер контакта	Ход выходного вала: Открыт	Закрыт
SQ3	1		■
SQ4	2	■	

Диаграмма работы конечных выключателей заслонки ≠11-У1

Обозначение конечного выключателя	Номер контакта	Ход выходного вала: Открыт	Рабочий ход	Закрыт
SQ1	1-2		■	
	3-4	■		*
SQ2	1-2	■		
	3-4			■ *

* - не используется

Диаграмма работы контактов регулятора температуры ТТ.

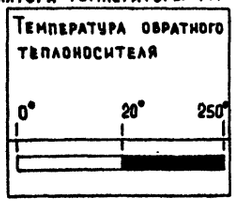

■ - контакт замкнут

□ - контакт разомкнут

Марка, поз.	Обозначение	Наименование	Кол.	Масса ед., кг	Примеч.
	Аппаратура	по месту			
≠10		Элементы управления	1		
		электродвигателем М10			
А		Ящик управления	1		
		ЯУ5113-03А3Н			
SB3		Пост кнопочный	1		
. . .	. . . . .	ПКЕ212-2У3 ТУ16-526.217-78			
М10		Электродвигатель	1		
		4А100L6У3, ~380в, 2.2квт			
≠11		Элементы управления	1		
		электродвигателем			
		М11			
А1		Ящик управления	1		
		ЯУ5113-03А2Н			
У1		Механизм электричес-	1		комплектно с заслонкой
		кий МЭО-4/100, 0,18квт			
		ГОСТ 7192-74			
У2		Механизм электричес-	1		комплектно с клапаном
		кий ПР-1М.			
К		Пускатель магнитный	1		
		ПМЕ 121, ~220в,			
		ОСТ 16.0.536.001-72			
SB3		Пост кнопочный	2		
SB4		ПКЕ 212-2У3,			
		ТУ 16-526.217-78	2		
ТТ		Регулятор температуры	1		поз. 5
		ТУДЭ-4			
М11		Электродвигатель	1		
		4А100L6У3, ~380в, 2.2квт			

Привязан

Инв. №

Инв. № подл. | Подпись и дата | Взам. инв. №

Н. контр.	Мосеенко	
Провер.	Бакшеева	
Техник	Бокова	
Рук. гр.	Мосеенко	
ГИП	Павлова	
Гл. спец.	Данилов	
Нач. отд	Саркисьянц	

ТП 902-2-369.83 ЭМ

Здание решетой с 3 механизированными решетками типа РМУ-3. Вариант с дробилкой отбросов.

Стадия	Лист	Листов
Р.П.	4	

Схема электрическая принципиальная управления вентиляторами

ЦНИИЭП инженерного оборудования г. Москва

Копировал Еремченко 18863-01 39 Формат 22

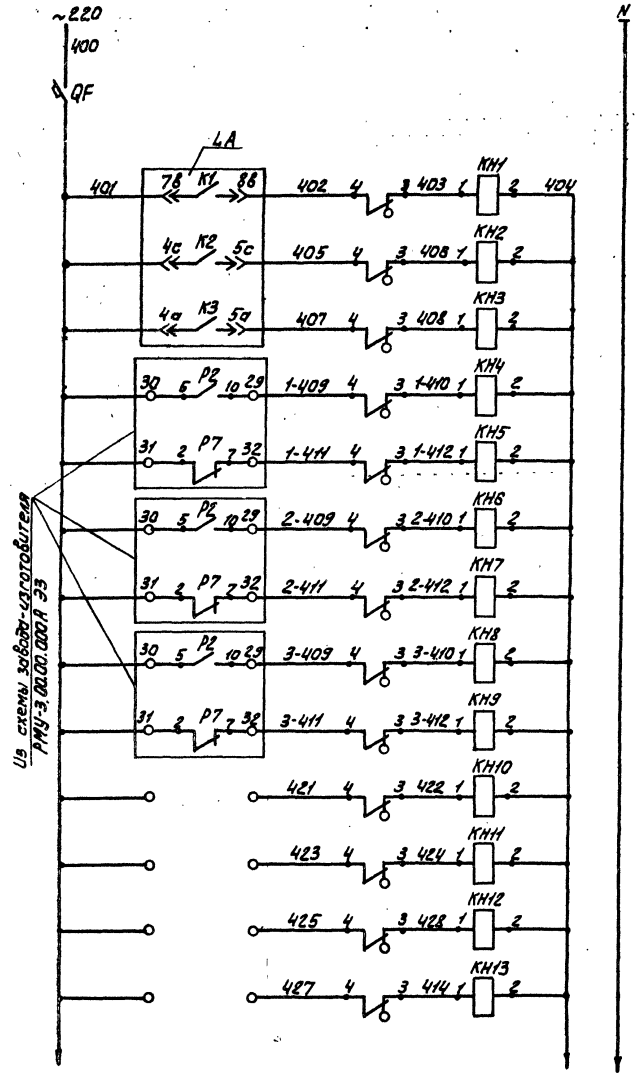

Автомат цепей сигнализации	
Верхний уровень в канале №1	
Верхний уровень в канале №2	
Верхний уровень в канале №3	
Аварийное отключение	Решетка №1
Отсутствие напряжения	
Аварийное отключение	Решетка №2
Отсутствие напряжения	
Аварийное отключение	Решетка №3
Отсутствие напряжения	
Резерв	

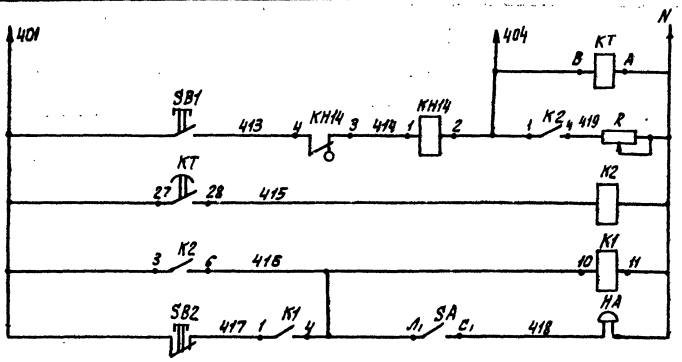

Реле отстройки от ложных сигналов	
Опробование звуковой сигнализации	
Запоминание сигнала	
Реле аварии	
Снятие звукового сигнала	

Марка, поз.	Обозначение	Наименование	Кол.	Масса ед., кг	Примечание
		Ящик сигнализации (ЯС)			
К1, К2		Реле промежуточное	2		
		РПУ-0-961 ~220			
		ТУ 16.523.295-75			
QF		Автоматический выключатель АБ3-МГ	1		
		К. 2А, ТУ16.522.110-74			
КТ		Реле ЭВ-238 ~220 В	1		
		ТУ 16.523.158-69			
КН1÷		Реле сигнальное	14		
КН14		РУ-1-11 УЗ, $I_{ср.}$ = 0,5 А			
		ТУ 16.523.538-77			
R		Резистор ПЭВР-100	1		
		470 Ом ±10% ГОСТ 6513-69			
		Кнопка КЕ-011 исп. II,			
		ТУ 16.526-407-71			
SB1		черный „Пуск"	1		
SB2		красный „Стоп"	1		
		Аппаратура по месту			
НА		Звонок ЗВП 220	1		
		МРТУ 16-539.401-71			

ТП 902-2-369.83 ЭМ

Н. контр.	Бакшеева		
Провер.	Бокова		
Техник	Меновщикова		
Рук. гр.	Мосеенко		
ГИП	Павлова		
Гл. спец.	Данилкин		
Нач. отд.	Саркисьянц		

Здание решеток с 3 механизированными решетками типа РМУ-3 вариант с дроблением отбросов

Стадия	Лист	Листов
Р.П	5	

Схема электрическая принципиальная аварийной сигнализации.

ЦНИИЭП инженерного оборудования г. Москва

Привязан:

Инв. №

Инв. № подл. | Подпись и дата | Взам. инв. №

18863-01 40

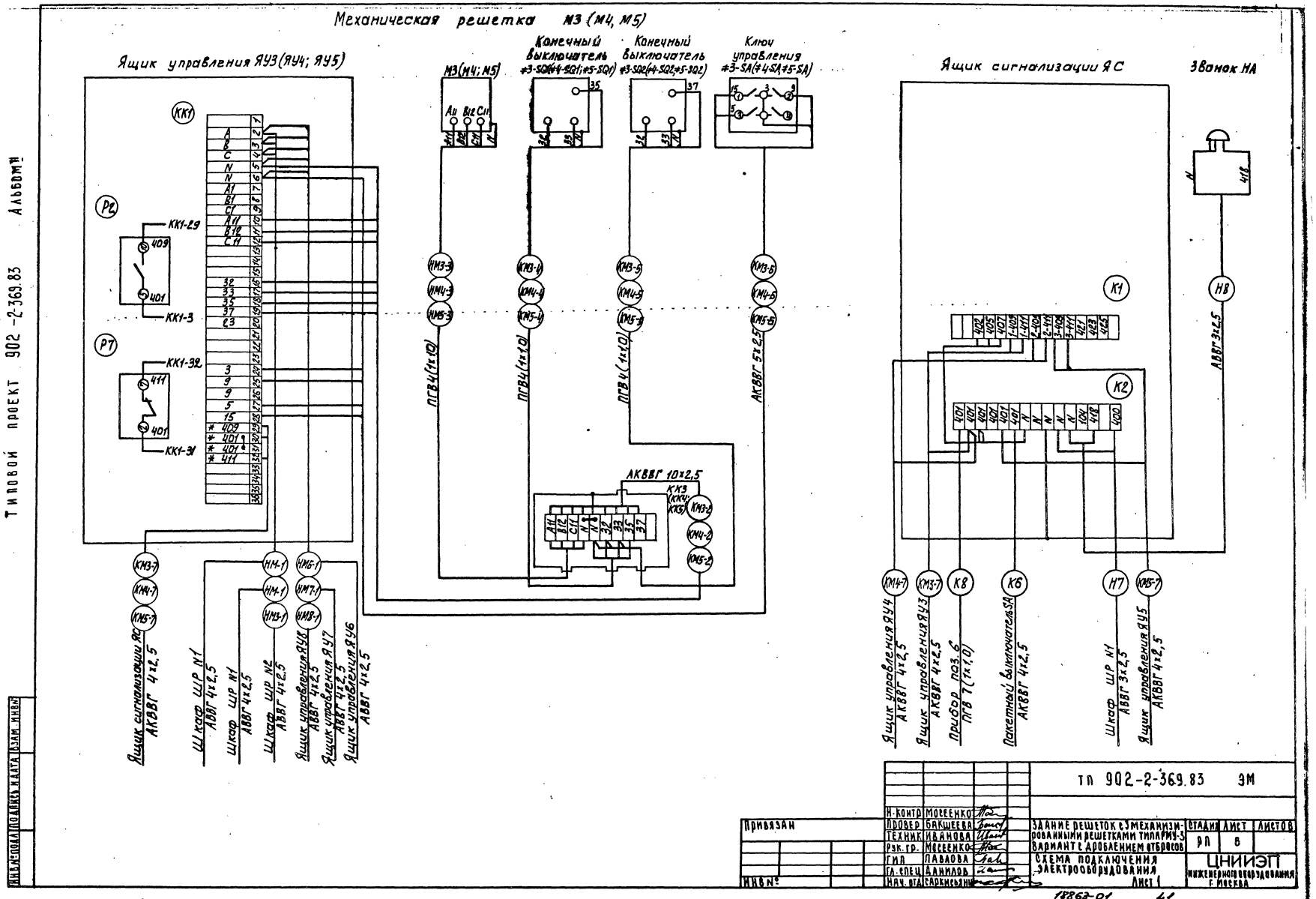
Механическая решетка М3 (М4, М5)
Ящик управления ЯУ3 (ЯУ4; ЯУ5)
Конечный выключатель #3-SQ1(#4-SQ1; #5-SQ1)
Конечный выключатель #3-SQ2(#4-SQ2; #5-SQ2)
Ключ управления #3-SA(#4-SA; #5-SA)
Ящик сигнализации ЯС
Звонок НА
М3(М4; М5)
КК1
Р2
Р7
КК1-29
КК1-3
КК1-32
КК1-31
ПГВ4(1х1,0)
АКВВГ 5х2,5
АКВВГ 10х2,5
К1
К2
Н8
АВВГ 3х2,5
Ящик сигнализации ЯС АКВВГ 4х2,5
Шкаф ШР N1 АВВГ 4х2,5
Шкаф ШР N1 АВВГ 4х2,5
Шкаф ШР N2 АВВГ 4х2,5
Ящик управления ЯУ8 АВВГ 4х2,5
Ящик управления ЯУ7 АВВГ 4х2,5
Ящик управления ЯУ6 АВВГ 4х2,5
Ящик управления ЯУ4 АКВВГ 4х2,5
Ящик управления ЯУ3 АКВВГ 4х2,5
Прибор поз. 6 ПГВ 7(1х1,0)
Пакетный выключатель SA АКВВГ 4х2,5
Шкаф ШР N1 АВВГ 3х2,5
Ящик управления ЯУ5 АКВВГ 4х2,5
ТП 902-2-369.83 ЭМ
Н. контр. Мосеенко
Провер. Бакшеева
Техник Иванова
Рук. гр. Мосеенко
Гип Павлова
Гл. спец. Данилов
Нач. отд. Саркисьянц
Привязан
Инв. №
Задание решеток с 3 механизированными решетками типа РМУ-3 вариант с дроблением отбросов
Схема подключения электрооборудования
Лист 1
Стадия РП
Лист 6
Листов
ЦНИИЭП инженерного оборудования г. Москва
18863-01
41
Типовой проект 902-2-369.83 Альбом
Инв. № подл. | Подпись и дата | Взам. инв. №

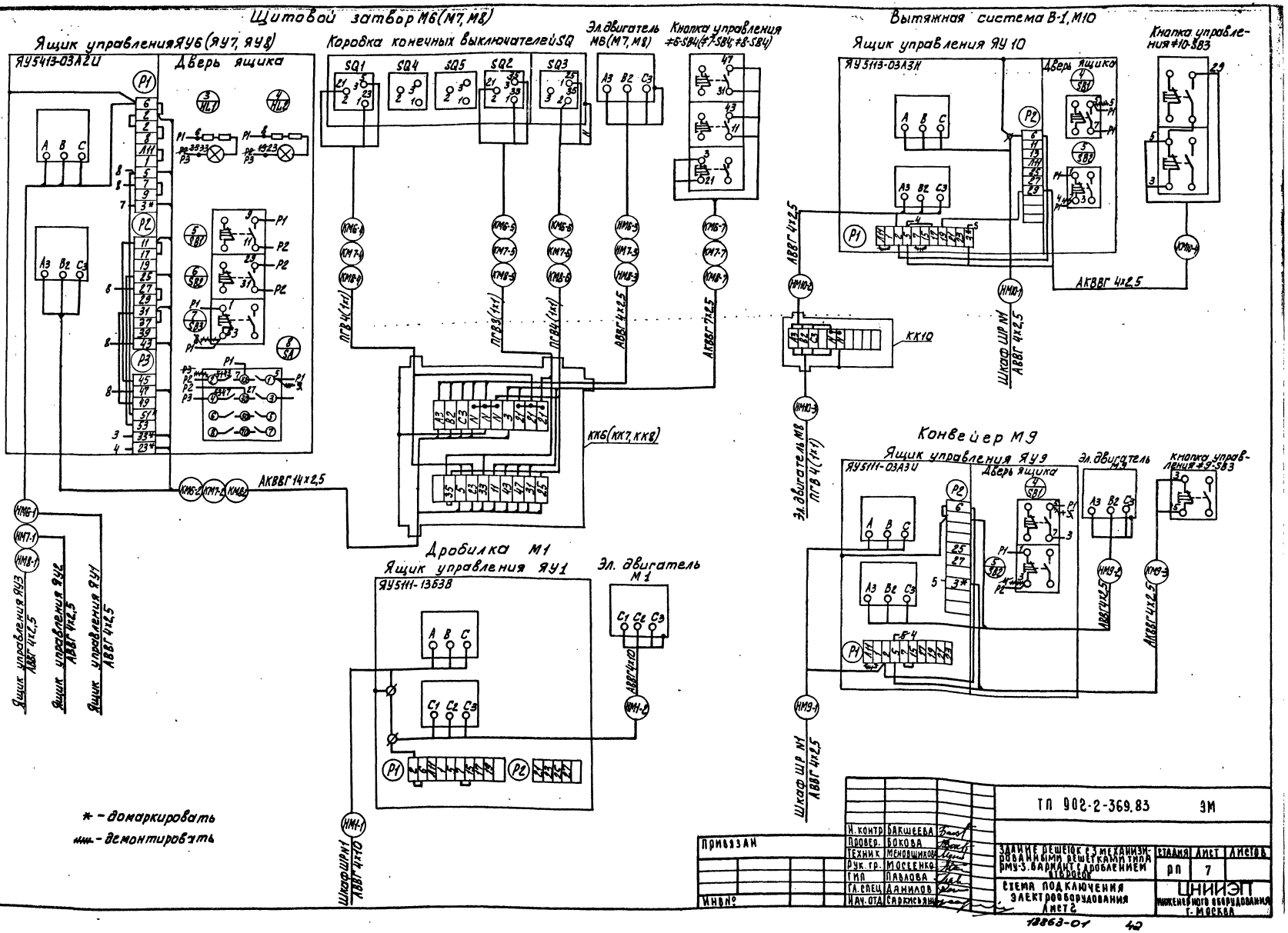
Щитовой затвор М6(М7, М8)
Ящик управления ЯУ6 (ЯУ7, ЯУ8)
ЯУ5413-03А2И
Дверь ящика
Коробка конечных выключателей SQ
Эл. двигатель М6(М7, М8)
Кнопка управления ≠6-SB4(≠7-SB4; ≠8-SB4)
Вытяжная система В-1, М10
Ящик управления ЯУ10
ЯУ5113-03А3И
Дверь ящика
Кнопка управления ≠10-SB3
Конвейер М9
Ящик управления ЯУ9
ЯУ5111-03А3И
Дверь ящика
Эл. двигатель М9
Кнопка управления ≠9-SB3
Дробилка М1
Ящик управления ЯУ1
ЯУ5111-13Б3В
Эл. двигатель М1
Ящик управления ЯУ3 АВВГ 4х2,5
Ящик управления ЯУ2 АВВГ 4х2,5
Ящик управления ЯУ1 АВВГ 4х2,5
Шкаф ШР N1 АВВГ 4х2,5
Шкаф ШР N1 АВВГ 4х2,5
Эл. двигатель М8 ПГВ 4(1х1)
АКВВГ 14х2,5
АКВВГ 4х2,5
АКВВГ 4х2,5
АКВВГ 4х2,5
АКВВГ 4х2,5
АКВВГ 4х2,5
ПГВ 4(1х1)
ПГВ 3(1х1)
ПГВ 4(1х1)
АВВГ 4х2,5
АКВВГ 7х2,5
КК6(КК7, КК8)
КК10
* - домаркировать
- демонтировать
ТП 902-2-369.83 ЭМ
Н. контр. Бакшеева
Провер. Бокова
Техник Меновщикова
Рук. гр. Мосеенко
ГИП Павлова
Гл. спец. Данилов
Нач. отд. Саркисьянц
Привязан
Инв №
Здание решеток с 3 механизированными решетками типа РМУ-3. Вариант с дроблением отбросов
Схема подключения электрооборудования Лист 2
Стадия РП
Лист 7
Листов
ЦНИИЭП инженерного оборудования г. Москва
18863-01
42
Типовой проект 902-2-369.83 Альбом II
Инв № подл. Подпись и дата Взам. инв №

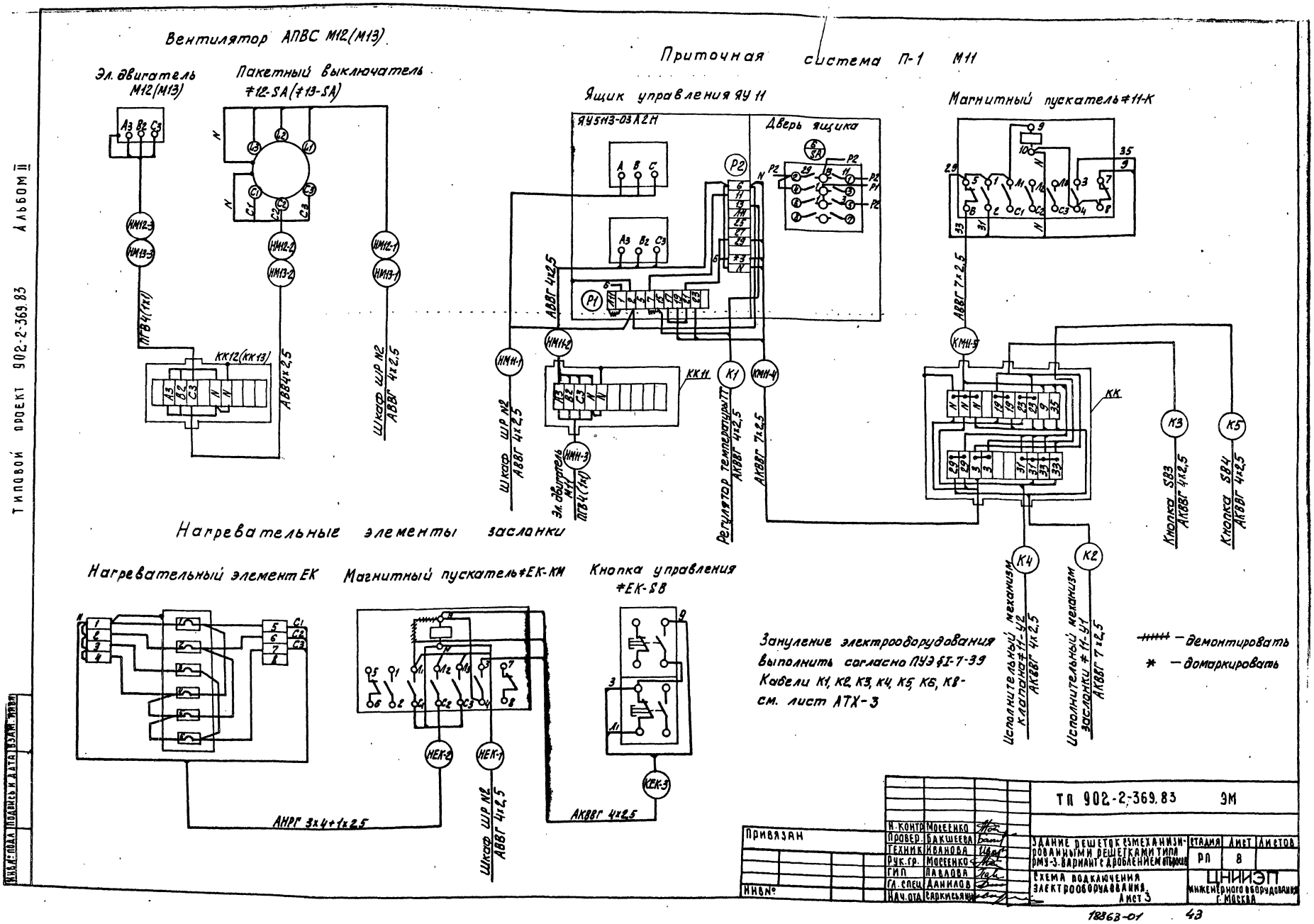
Вентилятор АПВС М12(М13)
Эл. двигатель М12(М13)
Пакетный выключатель ≠12-SA(≠13-SA)
Приточная система П-1 М11
Ящик управления ЯУ 11
Дверь ящика
Магнитный пускатель ≠11-К
Нагревательные элементы заслонки
Нагревательный элемент ЕК
Магнитный пускатель ≠ЕК-КМ
Кнопка управления ≠ЕК-SB
Зануление электрооборудования выполнить согласно ПУЭ §I-7-39
Кабели К1, К2, К3, К4, К5, К6, К8 - см. лист АТХ-3
Исполнительный механизм клапана ≠11-У2 АКВВГ 4х2,5
Исполнительный механизм заслонки ≠11-У1 АКВВГ 7х2,5
Кнопка SB3 АКВВГ 4х2,5
Кнопка SB4 АКВВГ 4х2,5
Шкаф ШР N2 АВВГ 4х2,5
Регулятор температуры ТТ АКВВГ 4х2,5
АКВВГ 7х2,5
АВВГ 4х2,5
АВВГ 7х2,5
АНРГ 3х4+1х2,5
АКВВГ 4х2,5
ПГВ4(1х1)
АВВ4х2,5
КК12(КК13)
КК11
КК
— демонтировать
* — домаркировать
ТП 902-2-369.83 ЭМ
Н. контр. Мосеенко
Провер. Бакшеева
Техник Иванова
Рук. гр. Мосеенко
ГИП Павлова
Гл. спец. Данилов
Нач. отд. Саркисьянц
Привязан
Инв №
Здание решеток с механизированными решетками типа РМУ-3. Вариант с дроблением отбросов
Схема подключения электрооборудования. Лист 3
Стадия РП
Лист 8
Листов
ЦНИИЭП инженерного оборудования г. Москва
18863-01
43
Типовой проект 902-2-369.83 Альбом II
Инв. № подл. Подпись и дата Взам. инв.

КАБЕЛЬНЫЙ ЖУРНАЛ

Маркировка	Трасса: Начало	Трасса: Конец	Кабель по проекту: Марка	Кабель по проекту: Количество кабелей, число и сечение жил, напряжение	Кабель по проекту: Длина, м	Кабель пролажен: Марка	Кабель пролажен: Количество кабелей, число и сечение жил, напряжение	Кабель пролажен: Длина, м
Н1		Ящик силовой ЯС1	АВВГ					
Н2		Ящик силовой ЯС2	АВВГ					
Н3	Ящик силовой ЯС1	Шкаф ШР №1	АВВГ	4×10	12			
Н4	Ящик силовой ЯС2	Шкаф ШР №2	АВВГ	4×10	11			
Н5	Шкаф ШР №1	Ящик силовой ЯС3	АВВГ	4×10	14			
Н6	Шкаф ШР №2	Ящик силовой ЯС3	АВВГ	4×10	12			
НМ1-1	Шкаф ШР №1	Ящик управления ЯУ1	АВВГ	4×10	13			
НМ1-2	Ящик управления ЯУ1	Эл. двигатель М1	АВВГ	4×10	3			
НМ3-1	Шкаф ШР№1	Ящик управления ЯУ3	АВВГ	4×2.5	26			
КМ3-2	Ящик управления ЯУ3	Клеммная коробка КК3	АКВВГ	10×2.5	7			
НМ3-3	Клеммная коробка КК3	Эл. двигатель М3	ПГВ	4(1×1.0)	20			
КМ3-4	Клеммная коробка КК3	Конечный выключатель ≠3-SQ2	ПГВ	4(1×1)	24			
КМ3-5	Клеммная коробка КК3	Конечный выключатель ≠3-SQ2	ПГВ	4(1×1)	32			
КМ3-6	Ящик управления ЯУ3	Ключ управления ≠3-SA	АКВВГ	5×2.5	3			
КМ3-7	Ящик управления ЯУ3	Ящик сигнализации ЯС	АКВВГ	4×2.5	32			
НМ4-1	Шкаф ШР №1	Ящик управления ЯУ4	АВВГ	4×2.5	32			
КМ4-2	Ящик управления ЯУ4	Клеммная коробка КК4	АКВВГ	10×2.5	7			
НМ4-3	Клеммная коробка КК4	Эл. двигатель М4	ПГВ	4(1×1.0)	20			
КМ4-4	Клеммная коробка КК4	Конечный выключатель ≠4-SQ1	ПГВ	4(1×1)	24			

Маркировка	Трасса: Начало	Трасса: Конец	Кабель по проекту: Марка	Кабель по проекту: Количество кабелей, число и сечение жил, напряжение	Кабель по проекту: Длина, м	Кабель пролажен: Марка	Кабель пролажен: Количество кабелей, число и сечение жил, напряжение	Кабель пролажен: Длина, м
КМ4-5	Клеммная коробка КК4	Конечный выключатель ≠4-SQ2	ПГВ	4(1×1)	32			
КМ4-6	Ящик управления ЯУ4	Ключ управления ≠4-SA	АКВВГ	5×2.5	3			
КМ4-7	Ящик управления ЯУ4	Ящик сигнализации ЯС	АКВВГ	4×2.5	38			
НМ6-1	Ящик управления ЯУ3	Ящик управления ЯУ6	АВВГ	4×2.5	44			
КМ6-2	Ящик управления ЯУ6	Клеммная коробка КК6	АКВВГ	14×2.5	12			
НМ6-3	Клеммная коробка КК6	Эл. двигатель М6	АВВГ	4×2.5	7			
КМ6-4	Клеммная коробка КК8	Конечный выключатель ≠6-SQ1	ПГВ	4(1×1.0)	16			
КМ6-5	Клеммная коробка КК6	Конечный выключатель ≠6-SQ2	ПГВ	3(1×1.0)	10			
КМ6-6	Клеммная коробка КК6	Муфта крутящего момента ≠6-SQ3	ПГВ	4(1×1.0)	16			
КМ6-7	Клеммная коробка КК6	Кнопка управления ≠6-SB4	АКВВГ	7×2.5	5			
НМ7-1	Ящик управления ЯУ4	Ящик управления ЯУ7	АВВГ	4×2.5	39			
КМ7-2	Ящик управления ЯУ7	Клеммная коробка КК7	АКВВГ	14×2.5	12			
НМ7-3	Клеммная коробка КК7	Эл. двигатель М7	АВВГ	4×2.5	7			
КМ7-4	Клеммная коробка КК7	Конечный выключатель ≠7-SQ1	ПГВ	4(1×1.0)	16			
КМ7-5	Клеммная коробка КК7	Конечный выключатель ≠7-SQ2	ПГВ	3(1×1.0)	10			
КМ7-6	Клеммная коробка КК7	Муфта крутящего момента ≠7-SQ3	ПГВ	4(1×1.0)	16			
КМ7-7	Клеммная коробка КК7	Кнопка управления ≠7-SB4	АКВВГ	7×2.5	5			

— Запилнить при привязке

Привязан:

Инв. №

Н. контр.	Моссенко	
Проверил	Бакшеева	
Техник	Бокова	
Техник	Иванова	
Рук. гр.	Моссенко	
ГИП	Павлова	
Гл. спец.	Данилов	
Начерт.	Саркисьянц	

ТП 902-2-369.83 ЭМ

Задание разметки с механизированными решетками типа ЭМУ-3 вариант с дроблением отбросов.

Кабельный журнал. Лист 1

Стадия	Лист	Листов
Р.П.	9	

ЦНИИЭП инженерного оборудования г. Москва

18863-01 44

Альбом II

Типовой проект 902-2-369.83

Инв. № подл. | Подпись и дата | Взам. инв. №

КАБЕЛЬНЫЙ ЖУРНАЛ

Маркировка	Трасса		Кабель					
			по проекту			пролажен		
	Начало	Конец	Марка	Количество кабелей, число и сечение жил напряжение	Длина м	Марка	Количество кабелей число и сечение жил напряжение	Длина м
Н7	Шкаф ШР №1	Ящик сигнализации ЯС	АВВГ	3×2.5	15			
Н8	Ящик сигнализации ЯС	Звонок НА	АВВГ	3×2.5	8			
НМ9-1	Шкаф ШР №1	Ящик управления ЯУ9	АВВГ	4×2.5	8			
НМ9-2	Ящик управления ЯУ9	Эл. двигатель М9	АВВГ	4×2.5	8			
КМ9-3	Ящик управления ЯУ9	Кнопка управления ≠9-SB3	АКВВГ	4×2.5	48			
НМ10-1	Шкаф ШР №1	Ящик управления ЯУ10	АВВГ	4×2.5	15			
НМ10-2	Ящик управления ЯУ10	Клеммная коробка КК10	АВВГ	4×2.5	4			
НМ10-3	Клеммная коробка КК10	Эл. двигатель М10	ПГВ	4(1×1.0)	8			
КМ10-4	Ящик управления ЯУ10	Кнопка управления 10-SB3	АКВВГ	4×2.5	18			
Н9	Шкаф ШР №1	Конденсаторная батарея	АВВГ	4×10	5			
С2	Шкаф ШР №1	Освещение	См. лист электроосвещения					
НМ5-1	Шкаф ШР №2	Ящик управления ЯУ5	АВВГ	4×2.5	35			
КМ5-2	Ящик управления ЯУ5	Клеммная коробка КК5	АКВВГ	10×2.5	7			
НМ5-3	Клеммная коробка КК5	Эл. двигатель М5	ПГВ	4(1×1.0)	20			
КМ5-4	Клеммная коробка КК5	Конечный выключа-						
		тель ≠5-SQ1	ПГВ	4(1×1)	24			
КМ5-5	Клеммная коробка КК5	Конечный выключа-						
		тель ≠5-SQ2	ПГВ	4(1×1)	32			
КМ5-6	Ящик управления ЯУ5	Ключ управления ≠5-SA	АКВВГ	5×2.5	3			
КМ5-7	Ящик управления ЯУ5	Ящик сигнализации ЯС	АКВВГ	4×2.5	41			
НМ8-1	Ящик управления ЯУ5	Ящик управления ЯУ8	АВВГ	4×2.5	33			
КМ8-2	Ящик управления ЯУ8	Клеммная коробка КК8	АКВВГ	14×2.5	12			

Маркировка	Трасса		Кабель					
			по проекту			пролажен		
	Начало	Конец	Марка	Количество кабелей, число и сечение жил напряжение	Длина м	Марка	Количество кабелей, число и сечение жил напряжение	Длина м
НМ8-3	Клеммная коробка КК8	Эл. двигатель М8	АВВГ	4×2.5	7			
КМ8-4	Клеммная коробка КК8	Конечный выключа-						
		тель ≠8-SQ1	ПГВ	4(1×1.0)	16			
КМ8-5	Клеммная коробка КК8	Конечный выключа-						
		тель ≠8-SQ2	ПГВ	3(1×1.0)	10			
КМ8-6	Клеммная коробка КК8	Муфта крутящего момен-						
		та ≠8-SQ3	ПГВ	4(1×1.0)	16			
КМ8-7	Клеммная коробка КК8	Кнопка управления ≠8-SB4	АКВВГ	7×2.5	5			
НМ11-1	Шкаф ШР №2	Ящик управления ЯУ11	АВВГ	4×2.5	11			
НМ11-2	Ящик управления ЯУ11	Клеммная коробка КК11	АВВГ	4×2.5	4			
НМ11-3	Клеммная коробка КК11	Эл. двигатель М11	ПГВ	4(1×1.0)	8			
КМ11-4	Ящик управления ЯУ11	Клеммная коробка КК	АКВВГ	7×2.5	3			
НМ11-5	Магнитный пуска-	Клеммная коробка КК	АКВВГ	7×2.5	18			
	тель К							
НЕК-1	Шкаф ШР №2	Магнитный пуска-						
		тель ≠ЕК-КМ	АВВГ	4×2.5	17			
НЕК-2	Магнитный пуска-	Нагревательные эле-						
	тель ≠ЕК-КМ	менты заслонки ЕК	АНРГ	3×4+1×2.5	9			
КЕК-3	Магнитный пус-	Кнопка управле-						
	катель ≠ЕК-КМ	ния ≠ЕК-SB1	АКВВГ	4×2.5	3			
С1	Шкаф ШР №2	Освещение	См. лист электроосвещения					

Альбом II

Типовой проект 902-2-369.83

Инв. № подл. | Подпись и дата | Взам. инв. №

ПРИВЯЗАН:

ИНВ. №

Н. контр.	Моссенко	
Провер.	Бакшеева	
Техник	Бокова	
Техник	Иванова	
Рук. гр.	Моссенко	
Гип	Павлова	
Гл. спец.	Данилов	
Нач. отд.	Саркисьянц	

ТП 902-2-369.83 ЭМ

Здание решеток с 5 механизированными решетками УВА РКУ-2 с вариантом дробления отбросов

Стадия	Лист	Листов
Р.П.	10	

Кабельный журнал. Лист 2.

ЦНИИЭП инженерного оборудования г. Москва

18363-01

Альбом III

Типовой проект 902-2-369.83

Инв. № подл. | Подпись и дата | Взам. инв. №

Кабельный журнал

Маркировка	Трасса: Начало	Трасса: Конец	Кабель: по проекту: Марка	Кабель: по проекту: Количество кабелей и числа и сечение жил, напряжение	Кабель: по проекту: Длина м	Кабель: проложен: Марка	Кабель: проложен: Количество кабелей, числа и сечение жил, напряжение	Кабель: проложен: Длина м
НМ12-1	Шкаф ШР№2	Пакетный выключатель ≠12-SA	АВВГ	4×2.5	20			
НМ12-2	Пакетный выключатель ≠12-SA	Клеммная коробка КК12	АВВГ	4×2.5	6			
НМ12-3	Клеммная коробка КК12	Эл. двигатель М12	ПГВ	4(1×1)	8			
НМ13-1	Шкаф ШР№2	Пакетный выключатель ≠13-SA	АВВГ	4×2.5	15			
НМ13-2	Пакетный выключатель ≠13-SA	Клеммная коробка КК13	АВВГ	4×2.5	6			
НМ13-3	Клеммная коробка КК13	Эл. двигатель М13	ПГВ	4(1×1)	8			

Нарезку кабелей произвести на месте.

Сводка кабелей и проводов, учтенных кабельным журналом

Числа жил, сечение	Марка, напряжение: АВВГ	АНРГ	АКВВГ	ПГВ
3×2.5	30			
4×2.5	400			
4×10	70			
3×4+1×2.5		10		
4×2.5			200	
5×2.5			10	
7×2.5			40	
10×2.5			25	
14×2.5			40	
1×1				380

Привязан

Инв. №

Н.контр.	Мосеенко	
Провер.	Бакшеева	
Техник	Бокова	
Техник	Иванова	
Рук.гр.	Мосеенко	
ГИП	Павлова	
Гл.спец.	Данилов	
Нач.отд.	Гаркавый	

ТП 902-2-369.83 ЭМ

Здание ректора с 3 механизированными решетками типа РМУ-3 вакуум-г. с дозатором отбросов.

Стадия: Р.П. | Лист: 11 | Листов:

Кабельный журнал Лист 3.

ЦНИИЭП инженерного оборудования г. Москва

18863-01 46

Типовой проект 902-2-369.83 Альбом III

План на отм. 0.000

Помещение решеток

Комната дежурного

Щитовая

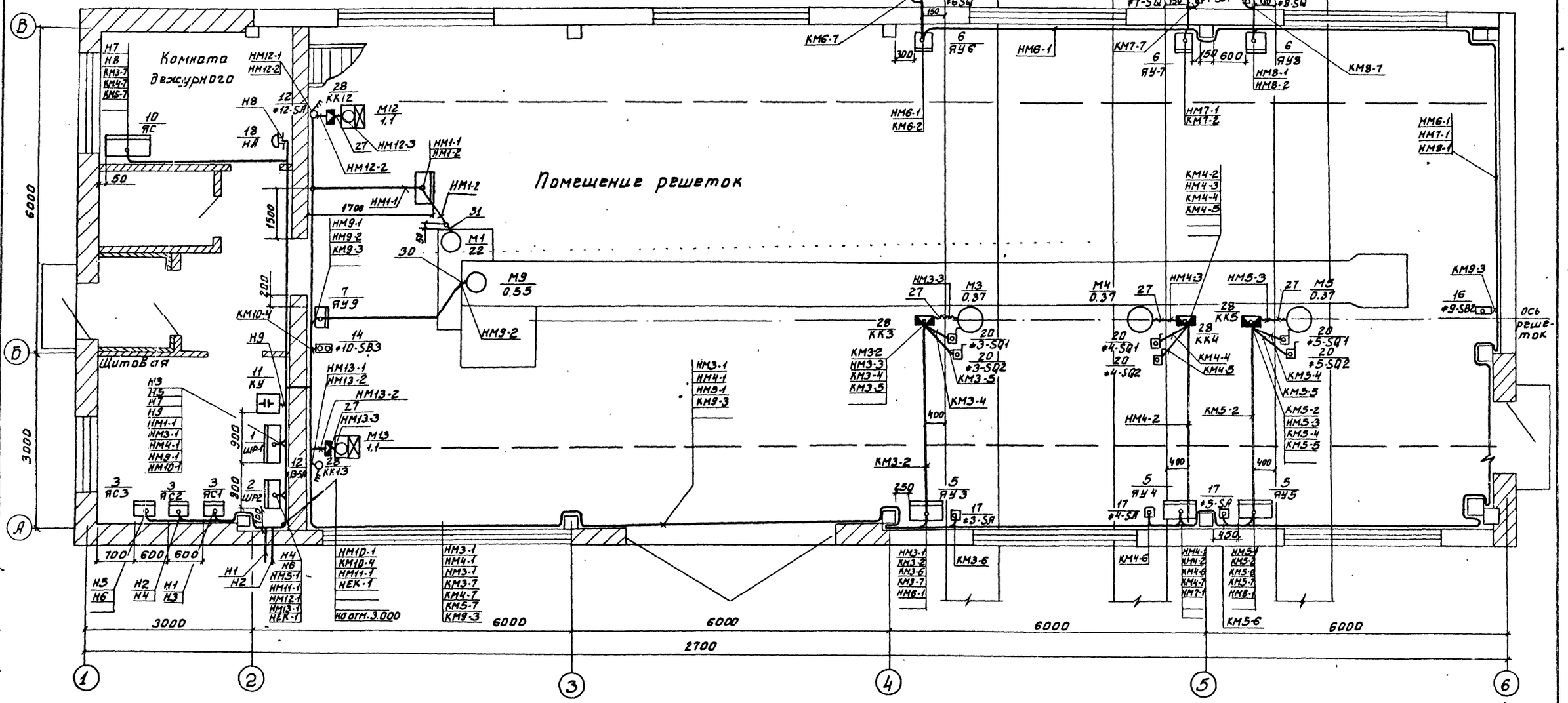

Н. контр.	Мосеенко		
Провер.	Бакшеева		
Техник	Меновщикова		
Рук. гр.	Мосеенко		
Гип	Павлова		
Гл. спец.	Данилов		
Нач. отд.	Саркисян		

ТП 902-2-369.83 ЭМ

Здание решеток с 3 механизированными решетками. Вариант с удалением отбросов

Стадия Р.П. | Лист 12 | Листов

План расположения электрооборудования и прокладка кабелей. Лист 3.

ЦНИИЭП инженерного оборудования г. Москва

Привязан:

Инв. №

Согласовано:

Отдел АСО	Гаевов	
Отдел КО	Басевич	
Отдел АСУ	Наульксова	

Инв. № подл. | Подпись и дата | Взам. инв. №

18863-01 47

Типовой проект 902-2-369.83 Альбом II

План на отм. 3.000

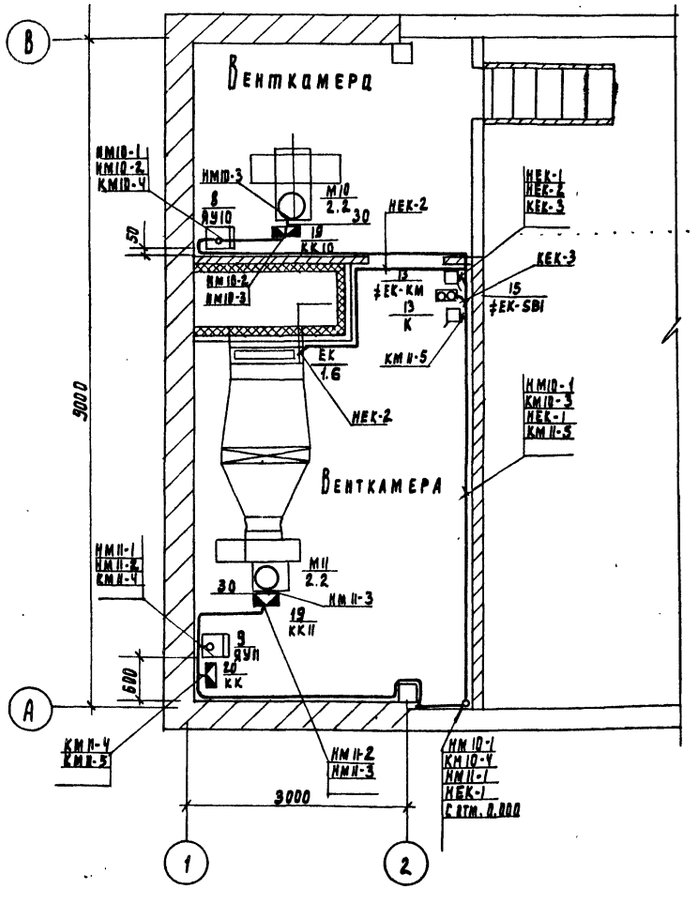

Настоящий чертеж выполнен на основании строительных и технологических чертежей проекта.
Прокладку кабелей и проводов выполнить в соответствии с типовым проектом 4.407-260.
Кабельная трасса идет на высоте 2.5м. от уровня пола.
Кабель, проложенный на высоте до 2 м от пола, защитить трубами.
Расстояние между кабельными конструкциями должно быть не более 1000 мм.
Трубы для прокладки кабеля к двигателям заложить в конструкции пола.
Толщина пола над трубами должна быть не менее 50 мм. Трубы должны быть выведены из пола на 200 мм по обе стороны.
В соответствии со СНИП III-33-76 п. 5-35 выходы полиэтиленовых труб из подливок пола должны быть защищены отрезками из стальных тонкостенных труб
Навесные ящики управления и силовые ящики устанавливаются на высоте 1,3 от уровня пола.
Все проемы после монтажа заделать

Марка поз	Обозначение	Наименование	Кол	Масса ед, кг	Примеч.
1	ШР11-73504-22У3	Шкаф ШР1	1		
2	ШР11-73701-22У3	Шкаф ШР2	1		
3	ЯБПВ-2	Ящик ЯС1, ЯС2, ЯС3	3		
4	ЯУ5111-13Б3В	Ящик ЯУ1	1		
5	Комплектно с решеткой	Ящик ЯУ3, ЯУ4, ЯУ5	3		
6	ЯУ5413-03А2И	Ящик ЯУ6, ЯУ7, ЯУ8	3		
7	ЯУ5111-03А3И	Ящик ЯУ9	1		
8	ЯУ5113-03А3Н	Ящик ЯУ10	1		
9	ЯУ5113-03А2Н	Ящик ЯУ11	1		
10	по черт. ЭМ.001.80	Ящик ЯС	1		
11	УК2-0,38-50У3	Конденсаторная установка КУ	1		
12	ПВ3-10У3	Выключатель ≠12-SA, ≠13-SA	2		
13	ПМЕ-121	Пускатель К, ≠ЕК-КМ	2		
14	ПКЕ222-3У3	Пост кнопочный ≠6-SB4÷≠8-SB	3		
15	ПКЕ212-2У3	Пост кнопочный ≠10-SB3, ≠ЕК-SB1	2		
16	ПКЕ212-1У3	Пост кнопочный ≠9-SB2	1		
17	УП5802-Е440	Ключ ≠3-SA÷≠5-SA	3		
18	ЗВП-220	Звонок НА	1		
19	Комплектно с решеткой	Выключатель ≠3SQ1÷≠5-SQ1. ≠3-SQ2÷5-SQ2	6		
20	Комплектно с затвором	Выключатель ≠6-SQ1÷≠8-SQ1, ≠6-SQ2÷≠8-SQ2, ≠6-SQ3÷≠8-SQ3	9		
21	4.407-219	Установка ящика ЯУ			
22	4.407-235	Установка ящика ЯБПВ			
23	4.407-260	Прокладка кабелей на конструкциях			
	Трубы неметаллические				
24	ТУ6-05-1573-72	Труба винипластовая 25×3.0	110м		
25	ТУ6-05-1573-72	Труба винипластовая 63×4.5	10м		
	Трубы металлические				
26	ПОСТ 10704-76	Труба стальная d=25мм			
27	Р3-Ц-25	Металлорукав	50м		
	Изделия ГЭМ				
28	КК-10	Коробка КК3÷КК5, КК10÷КК13	7		
29	КК-20	Коробка КК, КК6÷КК8	4		
30	К 1082	Ввод гибкий	3		
31	К 1085	Ввод гибкий	1		
32	К 1161	Полка кабельная	90		
33	К 1155	Основание	90		
34	К 310м	Стойка	4		
35	К 106	Полоса перфорированная	4		

ТП 902-2-369.83 ЭМ

Н. контр.	Мосеенко		
Провер.	Бокова		
Техник	Меновщикова		
Рук. гр.	Мосеенко		
Гип.	Павлова		
Гл. спец.	Данилов		
Нач. отд.	Саркисьян		

Привязан

Инв. №

Здание решеток с 3 механизированными решетками типа РМУ-3 Вариант с дроблением отбросов.

План расположения электрооборудования и прокладка кабелей Лист 2

Стадия	Лист	Листов
Р. П.	13	

ЦНИИЭП инженерного оборудования г. Москва

18863-01 48 Копировал Подлесская Формат

Согласовано:
Отдел ДСП Глебов
Отдел КО Басевич
Отдел ВСТ Нарцисова

Инв. № подл. | Подпись и дата | Взам. инв. №

Типовой проект 902-2-369.83 Альбом II

План на отм. 0.000.

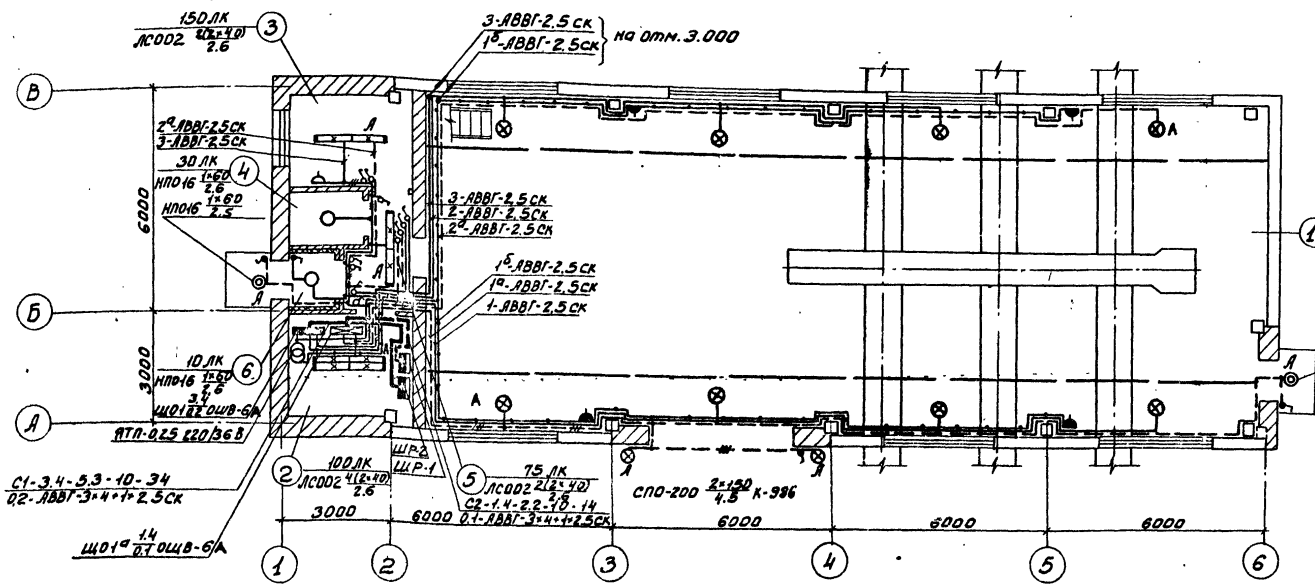

План на отм. 3.000

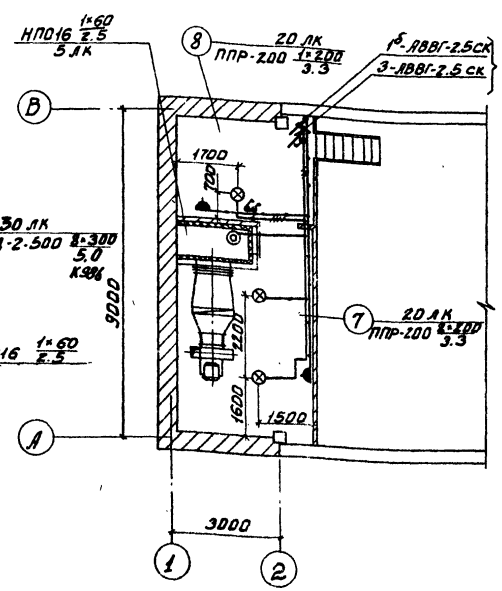

1. Напряжение сети освещения: общего (рабочего и аварийного) - 380/220 В, переносного - 36В.
2. Питающая и групповая сети выполняются кабелем АВВГ-660, прокладываемым по стенам и перекрытиям на скобах.
3. Для зануления элементов электрооборудования используется нулевой рабочий провод сети.
4. Условные обозначения см. ГОСТ 2.754-72.
5. При установке на кронштейнах светильников ППД2-500, кронштейны необходимо усилить водогазопроводной трубой 3/4".

Экспликация помещений

Номер по плану	Наименование
1	Помещение решеток
2	Электрощитовая
3	Комната дежурного
4	Санузел
5	Коридор
6	Тамбур
7	Венткамера приточная
8	Площадка для вентиляторов

Согласовано
Отдел АСП Глебов
Отдел КО Шифрина
Отдел ВК Нарицкий

Инв.№ подл. | Подпись и дата | Взам. инв.№

Привязан

Инв.№

Н. контр.	Смердова	
Провер.	Садым	
Инженер	Матвеева	
Рук. гр.	Смердова	
Гл. спец.	Данилов	
Нач. отд.	Саркисьянц	

ТП 902-2-369.83 ЭМ

Здание решеток с механизированными решетками типа ВМУ-3. Вариант с дроблением отбросов.

Стадия: РП | Лист: 14 | Листов:

Электрическое освещение. Планы на отм. 0.000 и 3.000

ЦНИИЭП инженерного оборудования г. Москва

18863-01 49

Типовой проект 902-2-369.83 Альбом II

Инв.№ подл. | Подпись и дата | Взам. инв.№

Ведомость электрооборудования и кабелей.

N п.п	Наименование и техническая характеристика изделия, материала	Тип, марка	Ед. изм.	Потребность по проекту
	Силовое электрооборудование			
	1. Конденсаторные батареи			
1.1	Комплектная конденсаторная установка 50кВар	УКЗ-0,38-50-У3 ТУ16.530.199-77	шт	1
	2. Аппаратура низкого напряжения.			
2.1	Пускатель магнитный защищенного исполнения, напряжение катушки ~220 В	ПМЕ-121 ОСТ.16.0.536.001-72	шт	2
2.2	Пост для крепления к равной поверхности со степенью защиты IP40 пластмассовыми корпусными деталями (кожух, панель) с двумя кнопочными элементами с цилиндрическими толкателями черного и красного цвета с надписью на табличках „Пуск." „Стоп."	ПКЕ212-2У3 1/2 ТУ16-526 216-78	шт	2
2.3	Пост для крепления к любой равной поверхности со степенью защиты IP54 пластмассовыми корпусными деталями (кожух, панель) с тремя кнопочными элементами с цилиндрическими толкателями двумя черного и красного цвета с надписью на табличках „Откр." „Закр." „Стоп."	ПКЕ 222-3У3 ТУ16-526 216-78	шт	3
2.4	Пост для крепления к любой равной поверхности со степенью защиты IP40 пластмассовыми корпусными деталями (кожух, панель) с одним кнопочным элементом с цилиндрическим толкателем красного цвета с надписью на табличке „Стоп."	ПКЕ 212-1У3 ТУ16-526. 216-78	шт	1
2.5	Выключатель пакетный степень защиты IP30	ПВ3-10-У3-30 ОСТ.16.0.526 001-77	шт	2
2.6	Переключатель универсальный, с надписью N7	УП5802-Е440 ТУ16.524.060-70	шт	3
2.7	Звонок электрический	ЗБП-220-ПРТУ16-539-401-71	шт	1
	3. Комплектные устройства управления.			
3.1	Ящик управления в нормальном исполнении Номинальный ток фидера 40А. Номинальное напряжение главной цепи-380В, цепей управления ~380В	ЯУ5111-1363В	шт	1
3.2	Ящик управления в нормальном исполнении Номинальный ток фидера 2.5А. Номинальное напряжение главной цепи-380В, цепей управления-220В	ЯУ5413-0342У1	шт	3
3.3	Ящик управления в нормальном исполнении. Номинальный ток фидера 2.5А. Номинальное напряжение главной цепи-380В, цепей управления ~380В.	ЯУ5111-0343У1	шт	1
3.4	Ящик управления в нормальном исполнении. Номинальный ток фидера 6.3А. Номинальное напряжение главной цепи-380В, цепей управления ~380В	ЯУ5113-0343Н	шт	1
3.5	Ящик управления в нормальном исполнении. Номинальный ток фидера 6.3А. Номинальное напряжение главной цепи-380В, цепей управления ~220В.	ЯУ5113-0342Н	шт	1
3.6	Ящик сигнализации ЯС по чертежу ЭМ. ОО1.80	ЯУЭ-0695 ОСТ16.0684116-74	шт	1
	4. Комплектные устройства с предохранителями и выключателями			
4.1	Ящик силовой блочный с плавкими вставками 150А	ЯБПВ-2	шт	3
4.2	Шкаф с плавкими вставками 6А (НПН2-60)- 5 шт 16А(НПН2-60)- 2 шт 25А(НПН2-60)- 1 шт	ШР11-73504-22У3 ТУ16.536.506-76	шт	1
4.3	Шкаф с плавкими вставками 6А (НПН 2-60)- 2 шт 10А (НПН 2-60)- 1 шт 16А(НПН2-60)- 1 шт 25А(НПН2-60)- 1 шт	ШР11-73701-22У3 ТУ16.536.506-76	шт	1
	5. Защитные средства по технике безопасности.			
5.1	Мегаомметр переносный магнито-электрический до 1000В	М4100/4	шт	1
5.2	Указатель низкого напряжения переносный	МИН-1	шт	2
5.3	Дорожки диэлектрические	—	м	10
5.4	Перчатки диэлектрические		Пара	1
	6. Кабели и провода.			
6.1	Кабель силовой с алюминиевыми жилами, без защитного покрова ГОСТ 16.442-80 0.6 кВ. сечением: 3×2.5 кв. мм	АВВГ-	км	0.03
6.2	4×2.5 кв. мм	АВВГ	км	0.40
6.3	4×10 кв. мм	АВВГ	км	0.07
6.4	Кабель силовой с алюминиевыми жилами с резиновой изоляцией, ГОСТ 433-73, 0.6 кВ. сечением: 3×4+1×2.5 кв. мм.	АНРГ	км	0.01
6.5	Кабель контрольный с алюминиевыми жилами, без защитного покрова ГОСТ 1508-78Е, 0.6 кВ сечением: 4×2.5 кв. мм	АКВВГ	км	0.20
6.6	5×2.5 кв. мм	АКВВГ	км	0.01
6.7	7×2.5 кв. мм	АКВВГ	км	0.04
6.8	10×2.5 кв. мм	АКВВГ	км	0.0225
6.9	14×2.5 кв. мм	АКВВГ	км	0.04
6.10	Провод с медной жилой, гибкий ГОСТ 6323-79 сечением: 1×1 кв. мм	ПГВ	км	0.38

Привязан

Инв.№:

Н. контр	Моссенко	
Провер	Бакшеева	
Техник	Бокова	
Рук. гр	Моссенко	
ГИП	Павлова	
Гл. спец	Данилов	
Нач. ОТА	Савкинский	

ТП 902-2-369.83 ЭМ.80

Здание решеток с механизированными решетками типа РМУ-3 вариант с дроблением отбросов.

Стадия	Лист	Листов
РП	4	2

Ведомости электрооборудования и кабелей потребности в электромонтажных изделиях. Изделия мастерской электромонтажной заготовок

ЦНИИЭП инженерного оборудования г. Москва

Лист 1

18863-01 50.

Альбом V

Типовой проект 902-2-369.83

Инв.№ подл. | Подпись и дата | Взам. инв.№

Ведомость электрооборудования и кабелей

N п.п	Наименование и техническая характеристика изделия, материала	Тип, марка.	Ед. изм.	Потребность по проекту
	Электрическое освещение.			
	1. Оборудование светотехническое			
	Светильник потолочный, полностью			
	пылезащищенный, дождезащищен-			
1.1	ный, до 60 Вт	НПО16×60	шт	5
	Светильник подвесной, полностью			
1.2	пыленепроницаемый, до 200 Вт	ППР-200 У3	шт	3
	Светильник подвесной, для наруж-			
1.3	него освещения, до 200 Вт	СПО-200	шт	2
	Светильник подвесной, полностью			
	пыленепроницаемый; дождезащищен-			
1.4	ный до 500 Вт	ППД-2-500 У3	шт	8
	Светильник подвесной, стартерного	ЛСО02-		
1.5	зажигания, 220 В, 2×40 Вт	2×40/Р-01	шт	8
1.6	Светильник переносной	РВО-42	шт	2
	Лампа накаливания общего			
	назначения, 220-230 В, ГОСТ 2239-79			
1.7	60 Вт	Б220-230-60	шт	7
1.8	150 Вт	Г220-230-150	шт	3
1.9	200 Вт	Г220-230-200	шт	4
1.10	300 Вт	Г220-230-300	шт	10
	Лампа накаливания местного			
1.11	освещения, 36 В, ГОСТ 6825-74, 40 Вт	МО36-60	шт	3
	Лампа люминесцентная белого			
1.12	света, ГОСТ 6825-74, 40 Вт	ЛБ-40	шт	18
	Стартер для люминесцентной			
1.13	лампы, 220 В, ГОСТ 8799-75	СО-С-220	шт	18
	2. Кабельные изделия.			
	Кабель силовой с алюминиевыми			
	жилами, без защитного покрова,			
	ГОСТ 16442-80, 0.66 кВ:			

Ведомость электрооборудования и кабелей

N п.п	Наименование и техническая характеристика изделия, материала.	Тип, марка	Ед. изм.	Потребность по проекту
2.1	2×2.5 мм²	АВВГ	км	0.3
2.2	3×2.5 мм²	АВВГ	км	0.05
2.3	3×4+1×2.5 мм²	АВВГ	км	0.03
	Провод установочный с алюминие-			
	вой жилой, ГОСТ 6323-79, 0.66 кВ			
2.4	2.5 мм²	АПВ	км	0.01

Ведомость изделий мастерских электромонтажных заготовок (МЭЗ)

Обозначение чертежа	Наименование	Кол	Примечание
Типовой проект	Конструкция для установки		
4.407-129 (А15А.55)	осветительного щитка ОЩВ-6А	2	
Типовой проект	Конструкция для установки		
4.407-265 (А416.73)	ящика ЯТП-0.25	1	
Типовой проект	Установка светильника ППР-200		
5.407-19 (А181.16)	под потолочным перекрытием из		
	сборного железобетона	3	
Типовой проект	Установка светильника		
5.407-19 (А181.37)	ППД-2-500 на кронштейне К-986	8	
(применительно)	на стене		
Типовой проект	Комплект светильника СПО-200		
5.407-19 (А181.37)	с кронштейном К-986	2	
Типовой проект	Установка комплектов из ящиков с	1	
4.407-219	рубильниками, автоматов, кнопок		
(1.406.17)	ПКЕ и ПКУ и токоподводы		
Типовой проект	Установка одиночных ящиков		
4.407-235 (А397.13)	с рубильниками, автоматов, кно-		
	пок ПКЕ, ПКУ и сигнальных		
	аппаратов.		

Ведомость потребности в электромонтажных изделиях

Номер строки	Наименование изделия и единица измерения	Код Изделия	Код Ед.изм	Количество
1	Силовое электрооборудование			
2	Изделия ГЭМ			
3	Ввод гибкий К1082 У3	3449650103	796	3
4	Ввод гибкий К1088 Т3	3449650119	796	1
5	Основание К1155		796	90
6	Полка кабельная К1161 У3	34 4961 5121	796	90
7	Стойка К310М УХЛ2	34 4961 8041	796	4
8	Полоса перфорированная К106 У2	34 4961 6311		4
9	Клеммная коробка КК-10 (У614 У3)	34 6474 2011	796	7
10	Клеммная коробка КК20 (У615 У3)	34 6474 2021	796	4
11	Электрическое освещение			
12	Изделия ГЭМ			
13	Щиток осветительный с автоматом			
14	АЕ2046 на вводе и с автоматами А3161			
15	с расцепителями 15А на 6 отходящих			
16	группах ОЩВ-6А УХЛ4	34 3433 7111	796	2
17	Ящик с понижающим трансформа-			
18	тором 250 ВА, 220/36 В ЯТП-0.25	34 3429 5061	796	1
19	Кронштейн К-986	34 6473 3121	796	10
20	Коробка ответвительная У-995	34 6474 1223	796	20
21	К-936	34 6473 3311	796	5
22	У-409	34 6474 2411	796	25
23	КОР-73	34 6474 2511	796	10
24	КОР-74	34 6474 2521	796	15
25	Профиль монтажный Г-образный К-238	34 4961 6181	796	3
26	Полоса монтажная К-106	34 4961 6311	796	2
27	Электроустановочные изделия			
28	Розетка штепсельная двухполюсная			
29	6А, 250В, индекс 03210	34 6401	796	5
30	10А, 36В, У-86-РО	34 6401	796	5
31	10А, 36В, брызгозащищенная, У-86-РБ	34 6401	796	10
32	Выключатель однополюсный			
33	10А, 250В, брызгозащищенный индекс 02650	34 6421	796	10
34	10А, 250В, индекс 02010	34 6421	796	15

Привязан

Инв.№

ТП 902-2-369.83 ЭМ.80

Н. контр.	Матвеева		Задание решеток с 3 механизированными решетками типа РМЗ-3 вариант с дроблением отбросов.	Стадия	Лист	Листов
Провер.	Садым			Р.П.	2	
Техник	Бокова					
Рук. гр.	Мосеенко					
ГИП	Павлова		Ведомости электрооборудования и кабелей, потребности в электромонтажных изделиях, изделиями мастерских электромонтажных заготовок (МЭЗ)	ЦНИИЭП инженерного оборудования г. Москва		
Гл. спец.	Данилов					
Нач. отд.	Савкитейшн					

18863-01 51

Типовой проект 902-2-369.83 Альбом I

Лист	Наименование	Кстр	Примечание
1	Перечень чертежей		
2	Ящик ЯС. Технические данные аппаратов		
3	Ящик ЯС. Общий вид.		
4	Ящик ЯС. Таблица перечня надписей.		
5	Ящик ЯС. Схема электрическая соединений		

Привязан

Инв. № подл. | Подпись и дата | Взам. инв. №

Инв. №:

ТП 902-2-369.83 ЭМ.000

Н. контр.	Бакшеева	
Проверил	Иванова	
Техник	Меновщикова	
Ст. инж.	Бакшеева	
Рук. гр.	Мосеенко	
ГИП	Павлова	
Ра. спец.	Данилов	
Нач. отд	Саркисян	

Задание заводу - изготовителю

Перечень чертежей

Стадия	Лист	Листов
Р.П	1	5

ЦНИИЭП инженерного оборудования г. Москва

Типовой проект 902-2-369.83 Альбом I

Формат	Зона	Поз	Обозначение	Наименование	Кол	Примечание
				Документация		
12			ЭМ.00180	Чертеж общего вида		
22			ЭМ.001-34	Схема электрическая соединений		
			ЭМ.001-ТБ	Таблица перечня надписей		
				Сборочные единицы		
				А1 01		
		01		Выключатель А63-МГ к2Н	01	QF
		02		Реле времени ЭВ-238	01	КТ
				Uк ~220В, tср = 5 сек.		
		03		Реле РПУ-0-961, 3п. ком. такта	02	К1, К2
		04		Резистор ПЭВР-100, 470 Ом	01	R
				А 51 01		
		05		Реле РУ-1-11 У3, Iср = 0.5А	14	КН1 ÷ КН14
		06		Кнопка КЕ011 У3 испол.	02	SB1, SB2
				нение 2		
		07		Выключатель ПВ1-10 У3	01	SA
				исполнение II		
				Колодка из 15 зажимов на 16 А	02	

Инв. № подл. | Подпись и дата | Взам. инв. №

Н. контр.	Мосеенко	
Проверил	Бакшеева	
Техник	Меновщикова	
Рук. гр.	Мосеенко	
ГИП	Павлова	
Ра. спец.	Данилов	
Нач. отд	Саркисян	

ТП 902-2-369.83 ЭМ.001

Ящик ЯС
Технические данные аппаратов.

Стадия	Лист	Листов
Р.П	2	

ЦНИИЭП инженерного оборудования г. Москва

Типовой проект 902-2-369.83 Альбом I

Вид спереди
Дверь не показана

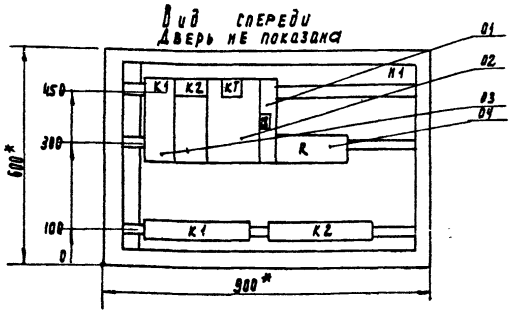

Дверь ящика. Вид спереди.

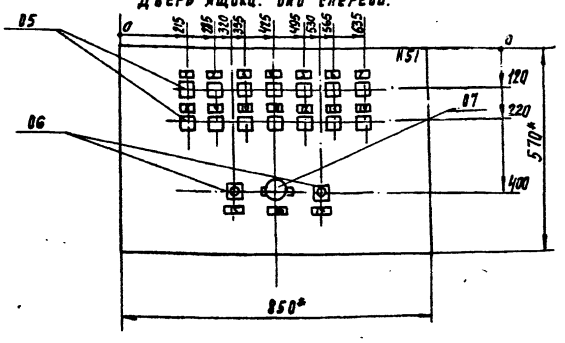

* Размеры для справок.
В контуре табличек и аппаратов номера надписей по перечню надписей
Глубина ящика 360 мм.

Инв. № подл. | Подпись и дата | Взам. инв. №

Н. контр.	Мосеенко	
Провер.	Иванова	
Техник	Меновщикова	
Ст. инж.	Бакшеева	
Рук. гр.	Мосеенко	
ГИП	Павлова	
Ра. спец.	Данилов	
Нач. отд	Саркисян	

ТБ 902-2-369.83 ЭМ. 001.80

Ящик ЯС
Общий вид

Стадия	Лист	Листов
Р. П.	3	

ЦНИИЭП инженерного оборудования г. Москва

Типовой проект 902-2-369.83 Альбом II

Лицевая	Строка	Надпись	Поз обозначение	Место надписи	Текст	Кол	Вид шрифта	Заготовка
		1	КН1	Табличка	Канал №1. Уровень	1		
		2	КН2	Табличка	Канал №2 Уровень	1		
		3	КН3	Табличка	Канал №3 Уровень	1		
		4	КН4	Табличка	Решетка №1. Авария	1		
		5	КН5	Табличка	Решетка №1 Нет напряжения	1		
		6	КН6	Табличка	Решетка №2. Авария	1		
		7	КН7	Табличка	Решетка №2. Нет напряжения	1		
		8	КН8	Табличка	Решетка №3. Авария	1		
		9	КН9	Табличка	Решетка №3 Нет напряжения	1		
		10	КН10	Табличка	Резерв	1		
		11	КН11	Табличка	Резерв	1		
		12	КН12	Табличка	Резерв	1		
		13	КН13	Табличка	Резерв	1		
		14	КН14	Табличка	Опробование сигнализации	1		
		15	SB1	Табличка	Опробование сигнализации	1		
		16	SA	Табличка	Отключение звонка	1		
		17	SB2	Табличка	Снятие сигнала	1		
				Табличка	К1	1		
				Табличка	К2	1		
				Табличка	КТ	1		
		18	QF	Табличка	Питание сигнализации	1		

Инв. № подл. | Подпись и дата | Взам. инв. №

Н. контр.	Мосеенко	
Провер.	Иванова	
Техник	Меновщикова	
Ст. инж.	Бакшеева	
Рук. гр.	Мосеенко	
ГИП	Павлова	
Ра. спец.	Данилов	
Нач. отд	Саркисян	

ТП 902-2-369.83 ЭМ.001.ТБ

Ящик ЯС
Таблица перечня надписей

Стадия	Лист	Листов
Р.П.	4	

ЦНИИЭП инженерного оборудования г. Москва

Копировал Подлевская Формат А3

Типовой проект 902-2-369.83 Альбом II

Вид спереди

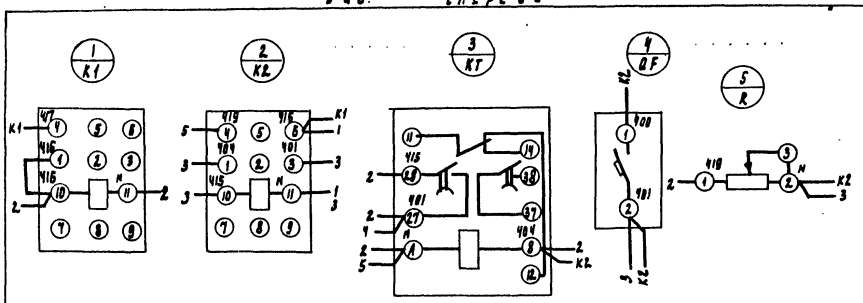

Дверь ящика

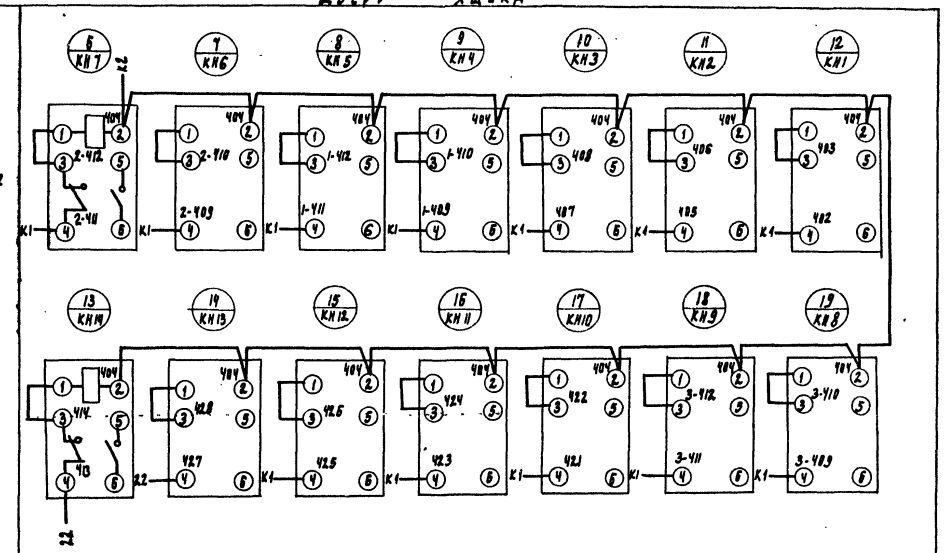

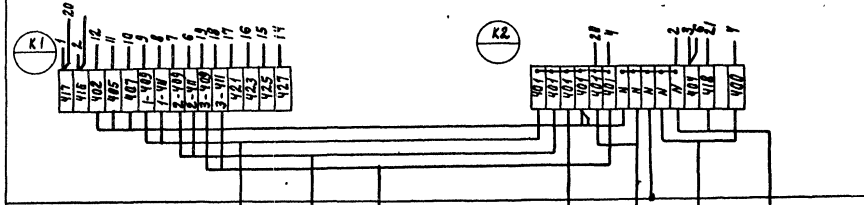

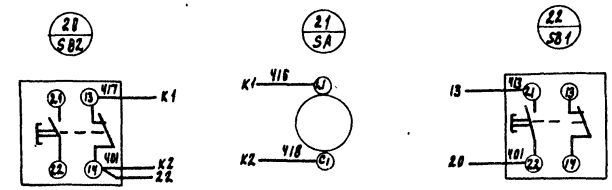

Ящик управления ЯУ3 АКВВГ 4х2.5 (КМ3-7)

Ящик управления ЯУ4 АКВВГ 4х2.5 (КМ4-7)

Ящик управления ЯУ5 АКВВГ 4х2.5 (КМ5-7)

Прибор поз.6 ПГВ 7 (1х1.0) (К8)

Пакетный выключатель 5А АКВВГ 4х2.5 (К6)

Шкаф ШР № 1 АВВГ 3х2.5 (Н7)

Звонок НА АВВГ 3х2.5 (Н8)

Инв. № подл. | Подпись и дата | Взам. инв. №

Н. контр.	Моисеенко		
Проверил	Бакшеева		
Техник	Меновщикова		
Рук. др.	Моисеенко		
ГИП	Лаврова		
Гл. спец.	Данилов		
Нач. отд.	Саркисянц		

ТП 902-2-369.83 ЭМ.004.94

Ящик ЯС
Схема электрическая соединений.

Стадия	Масса	Масштаб
Р		
Лист 5	Листов	

ЦНИИЭП инженерного оборудования г. Москва

18863-01 53 Копировал Радлевская Формат

Альбом II

Типовой проект 902-2-369.83

Инв. № подл. | Подпись и дата | Взам. инв. №

Ведомость чертежей основного комплекта

Лист	Наименование	Примечание
АТХ-1	Общие данные	
АТХ-2	Схема функциональная	
АТХ-3	Схема подключения приборов технологического контроля.	
АТХ-4	Расположение приборов технологического контроля и прокладка кабеля. Лист 1.	
АТХ-5	Расположение приборов технологического контроля и прокладка кабеля. Лист 2.	

Ведомость ссылочных и прилагаемых документов

Обозначение	Наименование	Примечание
4.407-260 (А259)	Прокладка кабелей на конструкциях, 1979	
Типовые чертежи. Главмонтажавтоматики.		
Сборник 51	Приборы для измерения и регулирования температуры. Установка на технологических трубопроводах и оборудовании.	
Сборник 73	Монтажные чертежи. Приборы для измерения и регулирования уровня. Установка на резервуарах.	
	Прилагаемые документы	
Альбом III	Заказные спецификации	
Альбом IV	Ведомость потребности в материалах.	

Схема автоматизации приточной системы и схема сигнализации приведены на листах ЭМ-4, ЭМ-5.

Типовой проект разработан в соответствии с действующими нормами и правилами и предусматривает мероприятия, обеспечивающие взрывную взрывопожарную и пожарную безопасность при эксплуатации здания.

Главный инженер проекта /Павлова/

Инв. №

Привязан

ТП 902-2-369.83 АТХ

Н. контр.	Моссеенко	
Провер.	Бакшеева	
Техник	Иванова	
Рук. гр.	Моссеенко	
ГИП	Павлова	
Гл. спец.	Данилов	
Нач. отд.	Саркисьянц	

Здание решеток с 3 механизированными решетками типа РМУ-3 вариант с дроблением отбросов

Стадия	Лист	Листов
Р. П	1	5

Общие данные

ЦНИИЭП инженерного оборудования г. Москва

18863-01 54

Копировал Антипова Формат А2

Типовой проект 902-2-369.83 Альбом II

Инв. № подл. | Подпись и дата | Взам. инв. №

Приточная система П1

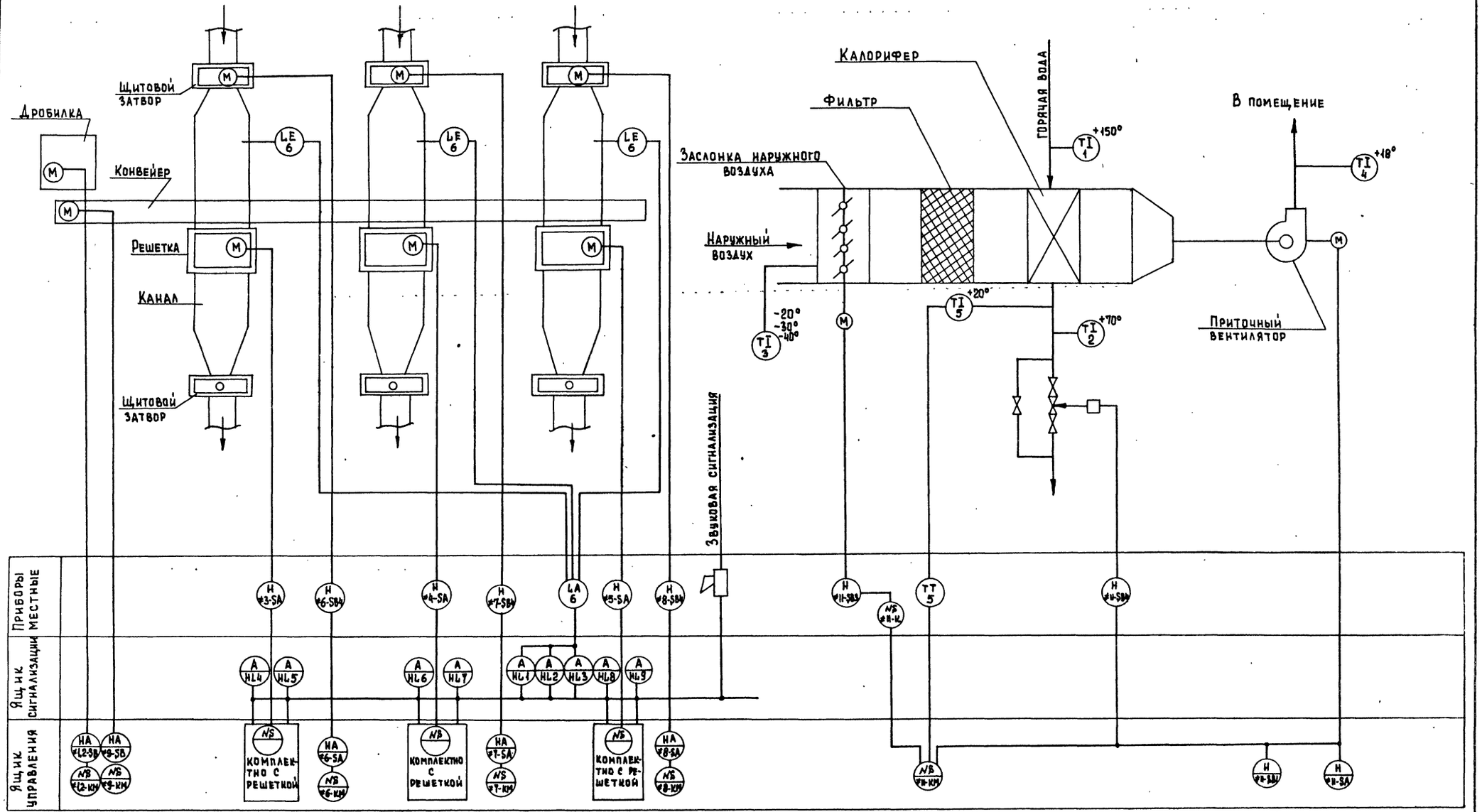

Т.п 902-2-369.83 АТХ			
Н. контр.	Мосеенко	Здание решеток с 3 механизированными решетками типа РМУ-3. Вариант с дроблением отбросов.	Стадия: Р.П; Лист: 2; Листов:
Провер.	Бакшеева		
Техник	Бокова		
Рук. гр.	Мосеенко		
ГИП	Павлова	Схема функциональная	ЦНИИЭП Инженерного Оборудования г. Москва
Гл. спец.	Данилов		
Нач. отд.	Саркисьянц		

Привязан

18863-01 55 Копировал Еремченко Формат 22

Альбом III

Типовой проект 902-2-369.83

Измеряемая среда	Вода	Воздух	Вода	Вода	Воздух
Измеряемый или регулируемый параметр	температура	температура	температура	температура	
Места установок первичных приборов, отборных устройств и исполнительных механизмов.	Трубопровод обратного теплоносителя	Заслонка наружного воздуха	Клапан на теплоносителе	Трубопровод горячей воды	Перед калорифером	Приточный воздуховод
№ ТКЧ или установочного чертежа: отборных устройств	—	—	—	ТМ4-144-75	ТМ4-142-75	ТМ4-142-75
№ ТКЧ или установочного чертежа: первичных приборов						
№ поз. по спецификации или обозначение по электрической схеме.	5	≠11-У1	≠11-SB3	≠11-У2	≠11-SB4	1,2	3	4

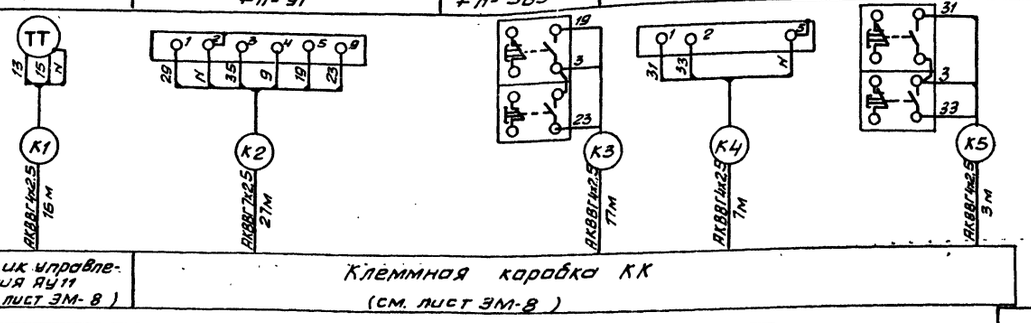

TI TI TI

Измеряемая среда	Стоки канализационные		
Измеряемый или регулируемый параметр	Уровень		
Места установок первичных приборов, отборных устройств и исполнительных механизмов	Канал перед решеткой		
	N1	N2	N3
№ ТКЧ или установочного чертежа: отборных устройств / первичных приборов	—	ТМ4-122-74 / ТМ4-132-74	
№ поз. по спецификации или обозначение по электрической схеме.	5А	6	

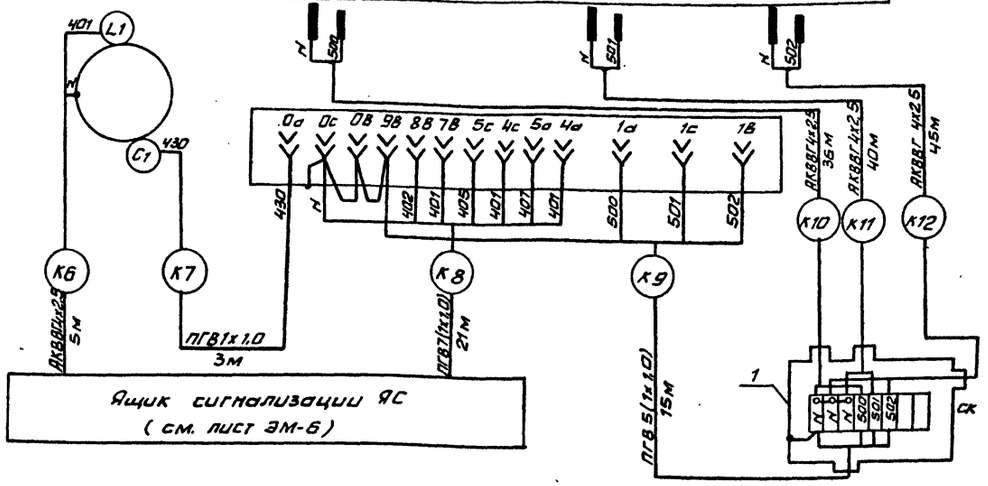

Марка	Обозначение	Наименование	Кол.	Масса ед., кг	Примечание
1	ТУ36. 1753-75	Соединительная коробка КСК-8	1		
2	ГОСТ 1508-78Е	Кабель контрольный АКВВГ 4х2,5 кв. мм	170м		
3	ГОСТ 1508-78Е	Кабель контрольный АКВВГ 7х2,5 кв. мм.	30м		
4	ГОСТ 6323-79	Провод ПГВ 1,0 кв. мм	40м		
5	ТУ6-05-1573-72	Труба винипластовая 32х2,4 мм	40м		

Зануление приборов и электроаппаратуры выполнить согласно ПУЭ § I-7-39.

Н. конт.	Мосеенко		ТП 902-2-369.83 АТХ
Провер.	Бакшеева		
Техник	Бокова		Здание решеток с 3 механизированными решетками типа РМУ-3 вариант с дроблением отбросов
Рук. гр.	Мосеенко		Стадия: Р.П; Лист: 3; Листов:
ГИП	Павлова		Схема подключения приборов технологического контроля
Гл. спец.	Данилов		ЦНИИЭП инженерного оборудования г. Москва
Н. ас. отд.	Саркисьянц		

Привязан

Инв. №

18863-01 56

Копировал Антипова

Формат А2

Инв. № подл. | Подпись и дата | Взам. инв. №

Альбом II

Типовой проект 902-2-369.83

План на отм. 0.000.

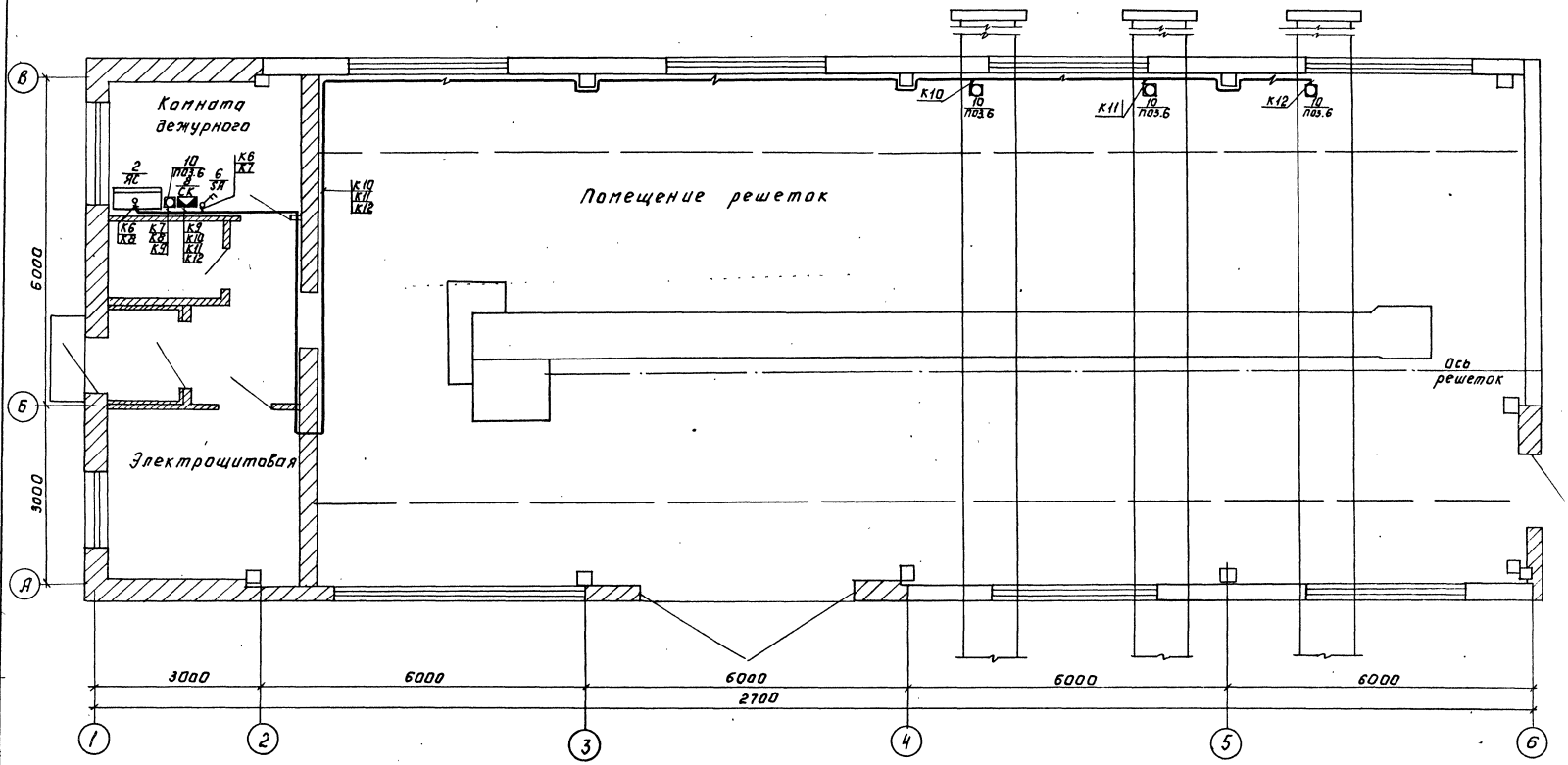

Согласовано:

Отдел АСП	Глебов	
Отдел КО	Расевич	
Отдел ВСТ	Нарцисова	

Инв. № подл.	Подпись и дата	Взам. инв. №

Привязан:

Инв. №

Н. контр.	Мосеенко	
Провер.	Бакшеева	
Техник	Иванова	
Рук. гр.	Мосеенко	
Гип	Павлова	
Гл. спец.	Данилов	
Нач. отд.	Саркисьянц	

ТП. 902-2-369.83 АТХ

Здание решеток с 3 механизированными решетками типа РМУ-3 вариант с дроблением отбросов.

Стадия	Лист	Листов
Р.П.	4	

Расположение приборов технологического контроля и прокладка кабеля. Лист 1

ЦНИИЭП инженерного оборудования г. Москва

Копировал: Логинова 18863-01 57 Формат

План на отм. 3.000

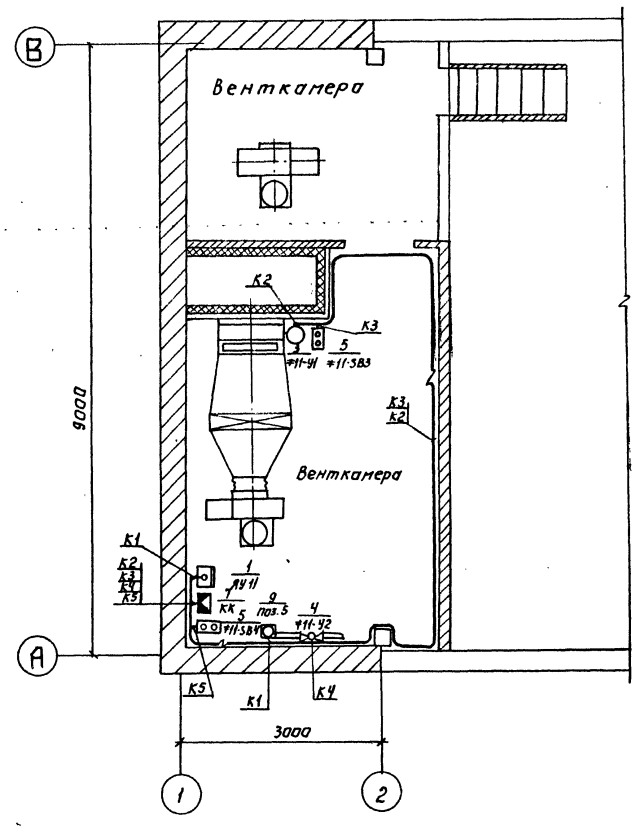

Настоящий чертеж выполнен на основании строительных и технологических чертежей проекта.

Размещение электрических и трубных проводок уточнить при монтаже.

Монтаж приборов и средств автоматизации выполнить согласно строительным нормам и правилам СНиП III-34-74 Госстроя СССР.

Марка поз.	Обозначение	Наименование	Кол.	Масса ед.кг.	Примечание
1	ЯУ 5111-03А 2Н	Ящик управления ЯУ11	1		
2	по черт. ЭМ.001.80	Ящик сигнализации	1		
3	МЭО-4/100	Исполнительный механизм заслонки ≠11-У1	1		Комплектно с заслонкой
4	ПР-1М	Исполнительный механизм клапана ≠11-У2			Комплектно с клапаном
5	ПКЕ 212-2У3	Пост управления кнопочный ≠11-SB3; ≠11-SB4	2		
6	ПВ2-10-30	Пакетный выключатель SA	1		
7	КК-20	Клеммная коробка КК	1		
8	КСК-8	Соединительная коробка СК	1		
9	ТУДЭ-4	Прибор поз.5	1		
10	ЭРСУ-3	Прибор поз.6	1		
11	ТУ6-05-1573-72	Труба винипластовая 32×2,4	40м		

ТП 902-2-369.83 АТХ

Н.контр.	Мосеенко	
Провер.	Бакшеева	
Техник	Меньшикова	
Рук.гр.	Мосеенко	
ГИП	Павлова	
Гл.спец.	Данилов	
Нач.отд.	Саркисьян	

Здание решеток с 3 механизированными решетками типа РМУ-3. Вариант с дроблением отбросов.

Расположение приборов технологического контроля и прокладка кабеля. Лист 2.

Стадия	Лист	Листов
Р.П.	5	

ЦНИИЭП инженерного оборудования г. Москва

Привязан:

Инв. №

Копировал: Логинова 18863-01 58 Формат: 22

Типовой проект 902-2-369.83 Альбом II

Согласовано

Отдел АСП Глебов

Отдел ВСТ Нарцисова

Инв. № подл. | Подпись и дата | Взам. инв. №

Типовой проект 902-2-369.83 Альбом II

Ведомость чертежей основного комплекта СС

Лист	Наименование	Примечания
СС-1	Общие данные. План на отм. 0.000 с сетями связи. Экспликация помещений.	

План на отм. 0.000

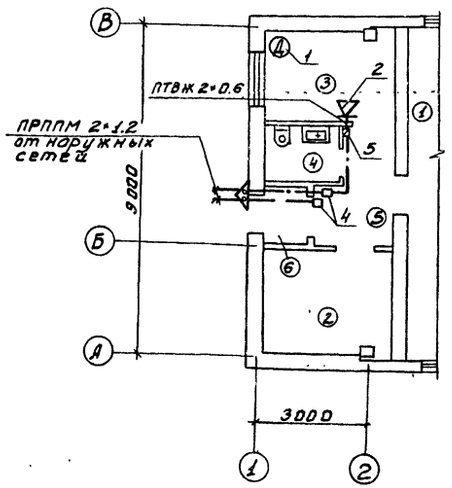

Спецификация

N N поз.	Обозначение тип., марка	Наименование	Ед. изм.	Кол-во	Примечание
		I Оборудование			
1	ТАН-76-4 ГОСТ 9686-68	Аппарат телефонный	шт.	1	
2	0,25 ГД-III ГОСТ 5961-76	Громкоговоритель абонентский	шт.	1	
3	РШО-1 ГОСТ 8559-75	Радиорозетка.	шт.	1	
4	УК-2П ГОСТ 10040-75	Коробка универсальная ответвительная	шт.	2	
5	УК-2Р ГОСТ 10040-75	Коробка универсальная ограничительная.	шт.	1	
		II. Материалы			
1	ПРППМ2×1.2 ТУ16.505.755-75	Кабель радиотрансляционный	м	40	
2	ПТВЖ 2×0.6 ГОСТ 10.254-75	Провод радиотрансляционный	м	40	
3	ГОСТ 8509-72	Сталь угловая 50×50×5	м	5	
4	ТУ6-05.1573-77	Труба винипластовая ф25	м	10	

Экспликация помещений

N	Наименование
1	Помещение решеток.
2	Электрощитовая
3	Комната дежурного
4	Санузел.
5	Коридор
6	Тамбур
7	Венткамера

Типовой проект разработан в соответствии с действующими нормами и правилами и предусматривает мероприятия, обеспечивающие взрывную, взрывопожарную и пожарную безопасность при эксплуатации здания.
Главный инженер проекта: /Баткилина/

НОРМ. КОН	ПАРУСОВА		
ПРОВЕР.	ПАРУСОВА		
СТ. ИНЖ.	САРЬЯН		
РУК. ГР.	ПАРУСОВА		
ГЛ. СПЕЦ	БАТКИЛИНА		
НАЧ. ОТД	САРКИСЬЯНЦ		

ПРИВЯЗАН

ИНВ. №

ТП 902-2-369.83 СС

ЗДАНИЕ РЕШЕТОК С 3 МЕХАНИЗИРОВАННЫМИ РЕШЕТКАМИ ТИПА РМУ-3 ВАРИАНТ С ДРОБЛЕНИЕМ ОТБРОСОВ.

СТАДИЯ	ЛИСТ	ЛИСТОВ
РП	1	1

ОБЩИЕ ДАННЫЕ
ПЛАН НА ОТМ. 0.000 С СЕТЯМИ СВЯЗИ.
ЭКСПЛИКАЦИЯ ПОМЕЩЕНИЙ.

ЦНИИЭП инженерного оборудования г. Москва

18863-01 59

СОГЛАСОВАНО: Шифрина, Павлова, КО, ЭЛД

ИНВ. № ПОДЛ. | ПОДПИСЬ И ДАТА | ВЗАМ. ИНВ. №

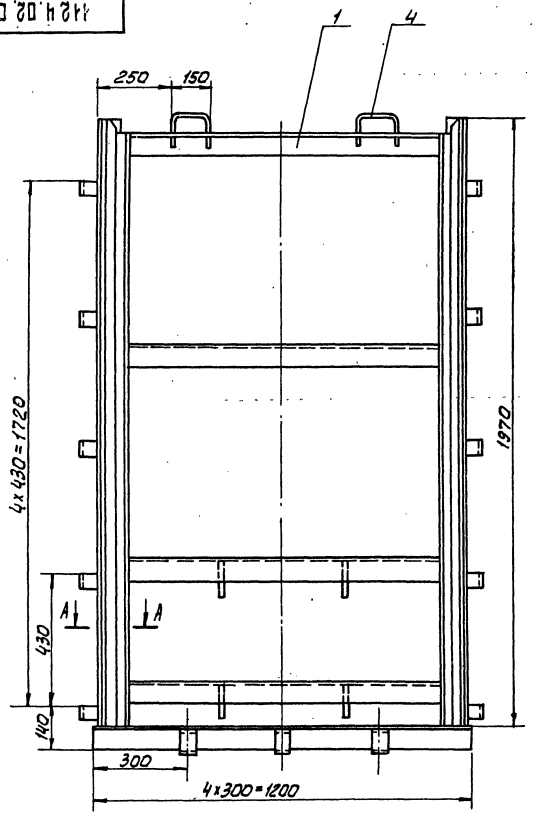

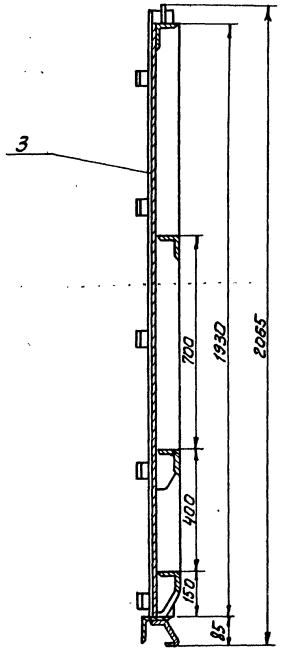

Поз.	Наименование	Кол.	Дополнительные указания
	Материалы		
1	Уголок Б-75х75х5 ГОСТ 8509-72 / Б Ст3 II ГОСТ 535-79	14 м	81,2 кг
2	Уголок Б-40х40х4 ГОСТ 8509-72 / Б Ст3 II ГОСТ 535-79	4 м	9,6 кг
3	Лист Б-6 ГОСТ 19903-74 / Б Ст3 ГОСТ 14637-79	68 кг	
4	Круг В-16 ГОСТ 2590-71 / Б Ст3-II ГОСТ 535-79	0,6 м	1,5 кг

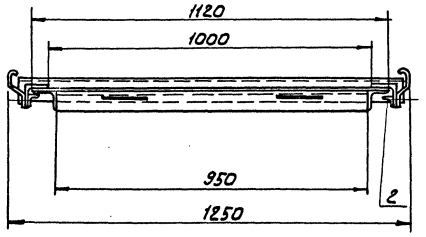

А-А
М 1:2

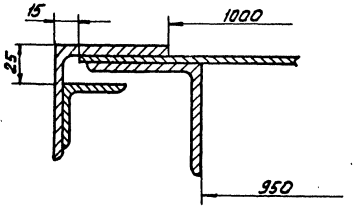

Техническая характеристика

1. Тип затвора-плоский скользящий, без уплотнения
2. Расчетное подъемное усилие - кг - 883
3. Масса затвора. кг - 162
4. Масса подвижных частей затвора-кг-110

Технические требования.

1. Сварные швы- по ГОСТ 5264-80
2. Покрытие- лак БТ-577, битумный ГОСТ 5631-79, 2 раза

Разраб.	Окунецкая		
Пров.	Щиффрина		
Т.контр	Басевич		
Гл.п	Графский		
Н.контр	Хромихина		
Утв.	Сухаренко		

1124.02.000

Затвор щитовой 1000×2000

Эскизный общий вид

Стадия	Масса	Масштаб
РП	162	1:10

Лист 1 Листов 1

ЦНИИОМТП Министерства монтажных и специальных строительных работ СССР

Инв. № подл. | Подпись и дата | Взам. инв. № | Инв. № дубл. | Подпись и дата

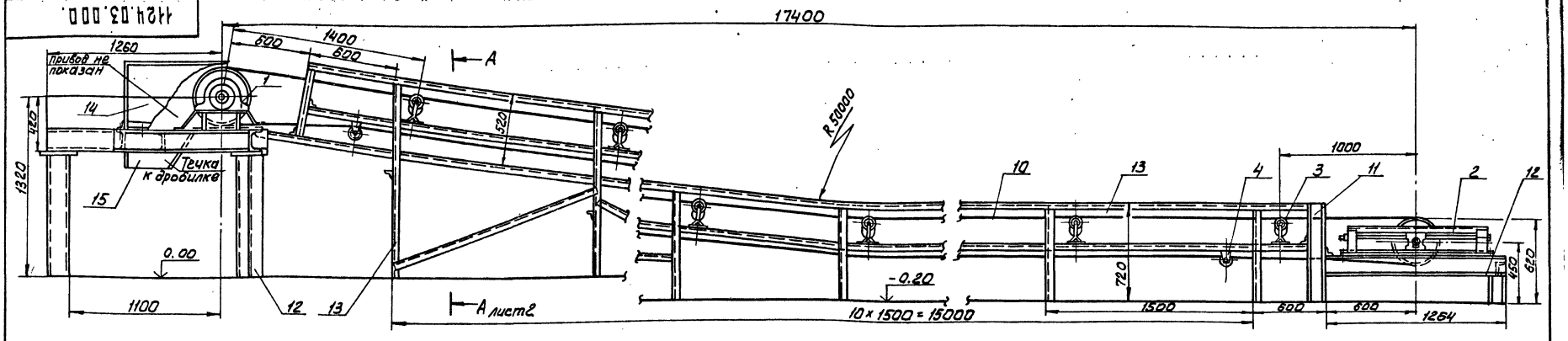

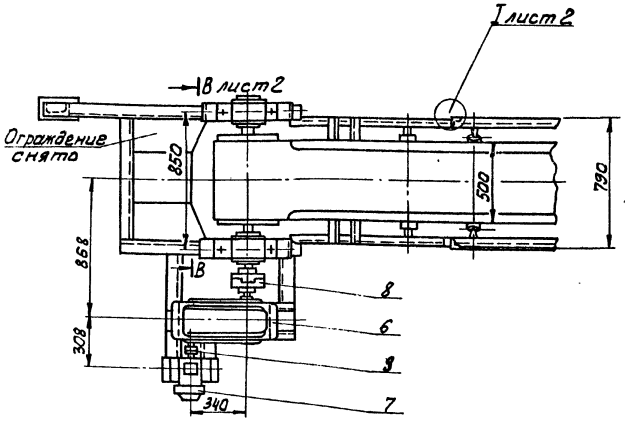

8	Муфта кулачково-дисковая		
	630-55-1.1-55-2.1 ГОСТ 20720-81	1	15 кг
9	Муфта упругая втулочно-пальцевая		
	630-20-II.1-19-I2 ГОСТ 21424-75	1	3 кг
10	Лента 3-500-3-ТК-300-3-В ГОСТ 20-76	36 м	200 кг
	Материалы		
11	Швеллер 10 ГОСТ 8240-72 / Б Ст3-II ГОСТ 535-79	2.75 м	23.6 кг
12	Швеллер 16 ГОСТ 8240-72 / Б ст3-II ГОСТ 535-79	13.0 м	185 кг
13	Уголок Б-50×50×5 ГОСТ 8509-72 / Б-Ст3-II ГОСТ 535-79	12.1 м	458 кг
14	Лист Б-1 ГОСТ 19903-74 / Б Ст3 ГОСТ 16523-70	12 кг	
15	Ст.3 ГОСТ 380-71	80 кг	
16	Полоса 80×5 / Пластина I, лист Т МКЩ-С-5 ГОСТ 7338-77	32.400 м	14 кг

Поз.	Наименование	Кол.	Дополнительные указания
	Покупные изделия		
1	Барабан 5040Г-60	1	140 кг Полевский машиностр. з-д
2	Натяжка 5032-50-50	1	109 кг "
3	Роликоопора Ж-50	11	203.5 кг "
4	Роликоопора 50-1	6	61.8 кг "
5	Скребок натяжной В-500	1	20 кг "
6	Редуктор ЦЗУ-160-160-12 КУ	1	106 кг
7	Электродвигатель 4А71В ГОСТ 19523-81 Е	1	15.4 кг

Схема установки роликоопор.

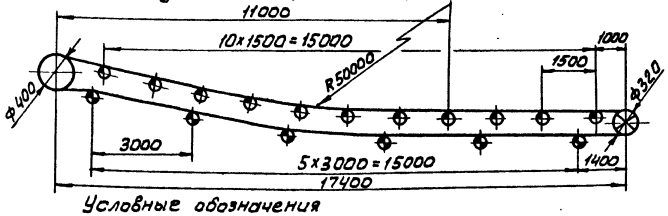

Условные обозначения

- Барабан 5040Г-50
- Натяжка 5032-50-50
- Роликоопора Ж-50
- Роликоопора 50-I

Техническая характеристика

1. Ширина ленты, мм	-500
2. Длина конвейера, мм	-17400
3. Диаметр приводного барабана, мм	-400
4. Диаметр натяжного барабана, мм	-320
5. Скорость ленты м/с	-0.11
6. Производительность по отбросам, т/ч	-0.7
7. Электродвигатель, тип	4А71В
мощность кВт	0.55
частота вращения об/мин	1000
8. Редуктор, тип	ЦЗУ-160-160-12-КУ
передаточное число	-160

Технические требования

1. Покрытие металлических поверхностей конвейера - эмаль серая ХВ-1100 ГОСТ 6993-79 по грунтовке ХС-010 ГОСТ 9355-81
2. Размеры для справок.
3. Отверстия в раме сверлить при установке оборудования.
4. Ограждение барабана приводного и муфт выполнить по месту после установки оборудования.
5. Течку от приводного барабана к дробилке выполнить по месту после установки оборудования.

Разраб.	Окунецкая		
Пров.	Шифрина		
Т.контр.	Басевич		
ГКО	Грацский		
Н.контр.	Хромихина		12.82
Утв.	Сухаренко		

1124.03.000

Конвейер горизонтально-наклонный. Эскизный общий вид

Стадия	Масса	Масштаб
Р	≈1800	1:20
Лист: 1	Листов: 2	

ЦНИИЭП инженерного оборудования

18863-01 61

Типовой проект 902-2-369.83 Альбом II

Инв. № подл. | Подпись и дата | Взам. инв. № | Инв. № дубл. | Подпись и дата

А-А / М1:5 лист1

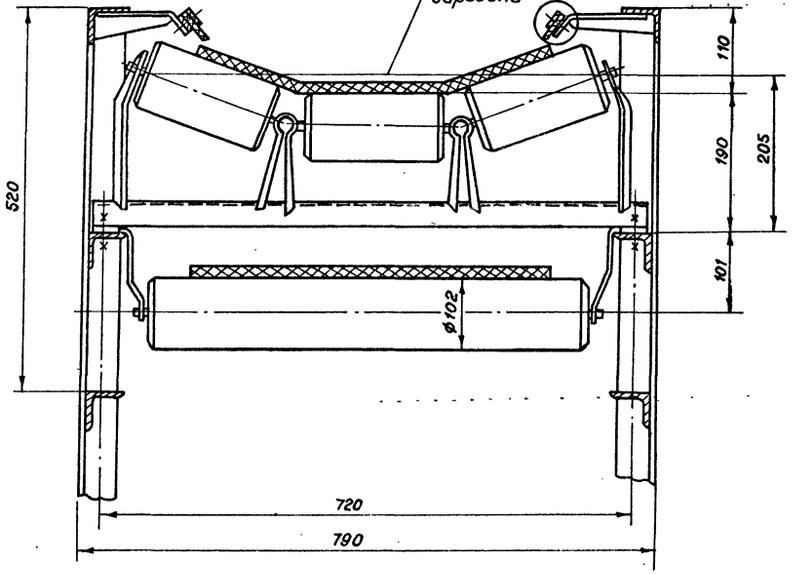

II / М1:1

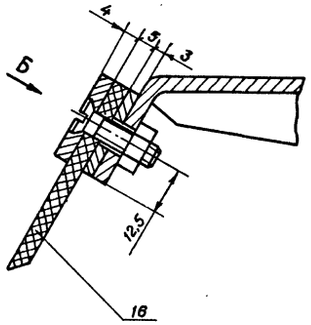

Вид Б

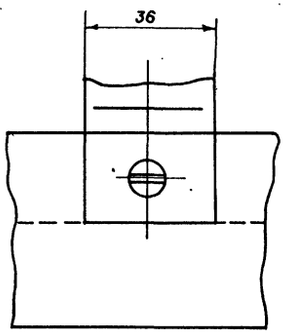

Крепление резинового ограждения на стыке 2х планок

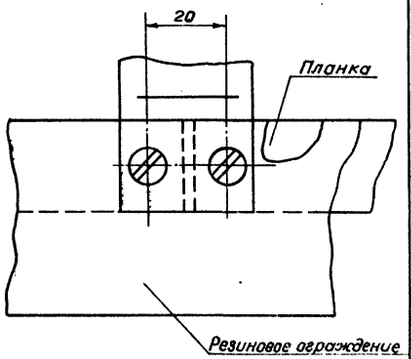

I / М1:1 лист1

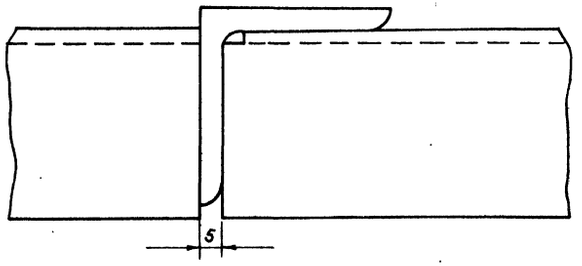

В-В / М1:10 повернуто, лист1

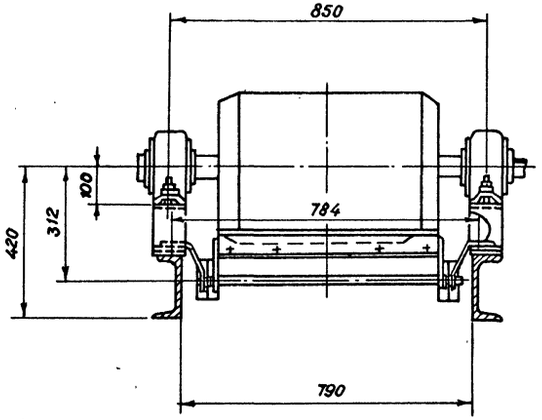

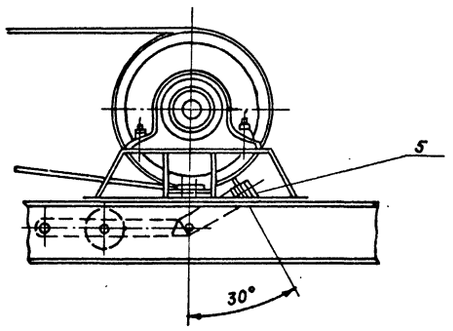

Типовой проект 902-2-369.83 Альбом II

Инв.№подл. | Подпись и дата | Взам.инв.№ | Инв.№дубл. | Подпись и дата

Изм.	Лист	№ докум.	Подп.	Дата	1124.03.000	Лист 2

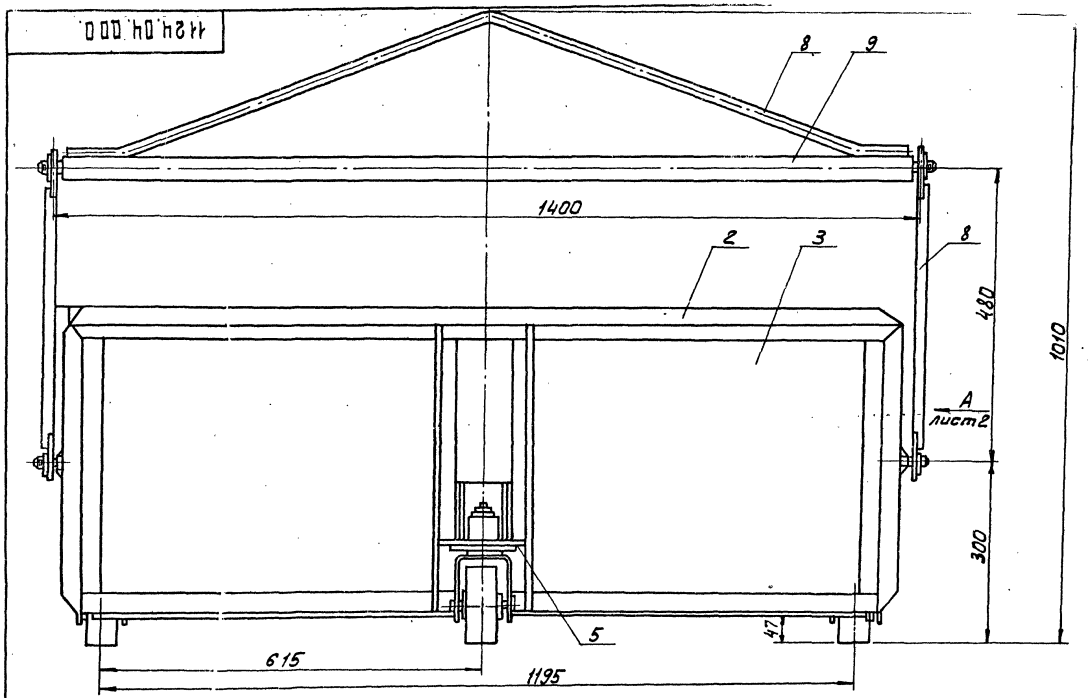

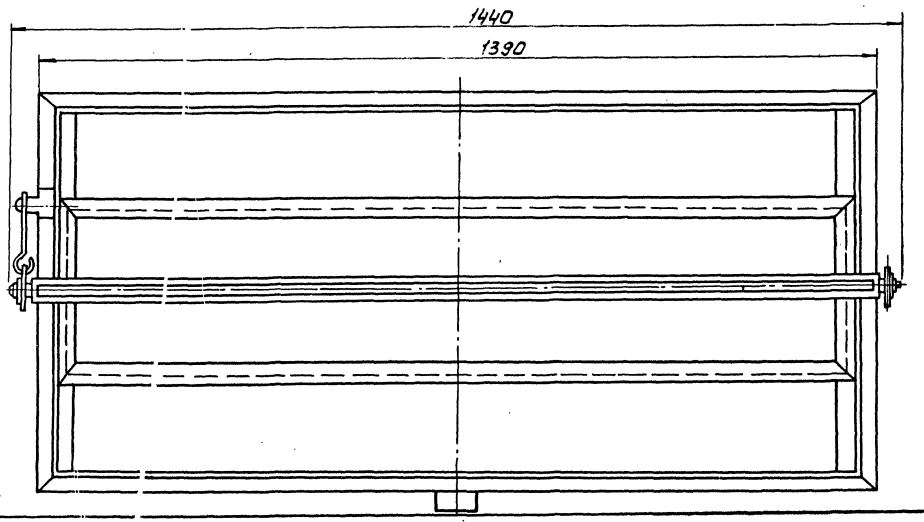

Поз.	Наименование	Кол.	Дополнительные указания
	Покупные изделия		
1	Подшипник 204 ГОСТ 8338-75	6 шт.	0.6 кг
	Материалы		
2	Уголок Б-32х32х3 ГОСТ 8509-72 / Б Ст3-II ГОСТ 535-79	14 м	20 кг
3	Лист Б-3 ГОСТ 19903-74 / Б Ст3 ГОСТ 16523-70	45 кг	
4	Лист Б-4 ГОСТ 19903-74 / Б Ст3 ГОСТ 14637-79	1 кг	
5	Лист Б-6 ГОСТ 19903-74 / Б Ст3 ГОСТ 14637-79	1 кг	
6	Лист Б-8 ГОСТ 19903-74 / Б Ст3 ГОСТ 14637-79	3 кг	
7	Круг В8 ГОСТ 2590-71 / Б Ст3-II ГОСТ 535-79	0.4 м	0.2 кг
8	Круг В 16 ГОСТ 2590-71 / Б Ст3-II ГОСТ 535-79	3.0 м	3.7 кг
9	Труба 45х5 ГОСТ 8732-78 / Д ГОСТ 8731-74	1.4 м	4.7 кг
10	Ст.3 ГОСТ 380-71	10 кг	
11	Сч 15 ГОСТ 1412-79	11.3 кг	

Покрытие - эмаль серая ХВ-1100 ГОСТ 6993-79
по грунтовке ХС-010 ГОСТ 9355-81

Разраб.	Шкунецкая		
Пров.	Шифрина		
Т. контр.	Басевич		
ГКО	Трафский		
Н. контр.	Хромыкина		
Утв.	Сухаренко		

1124.04.000.

Контейнер для отбросов. Эскизный общий вид

Стадия	Масса	Масштаб
Р.П	100	1:5
Лист: 1	Листов: 2	

ЦНИИЭП инженерного оборудования

Типовой проект 902-2-369.83 Альбом II

Инв. № подл. | Подпись и дата | Взам. инв. № | Инв. № дубл. | Подпись и дата

Вид А Лист1

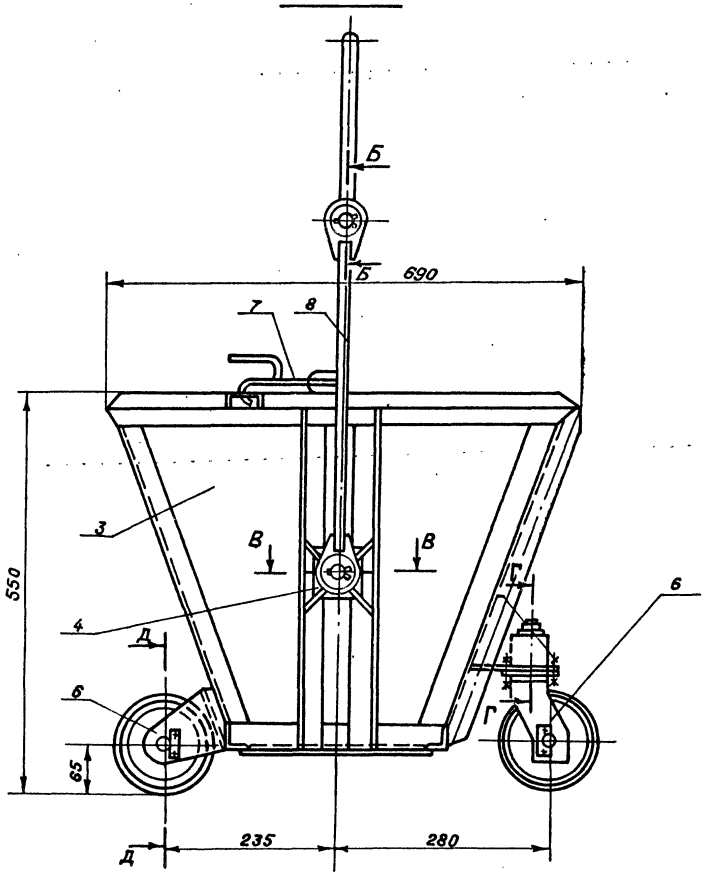

Б-Б
М1:1

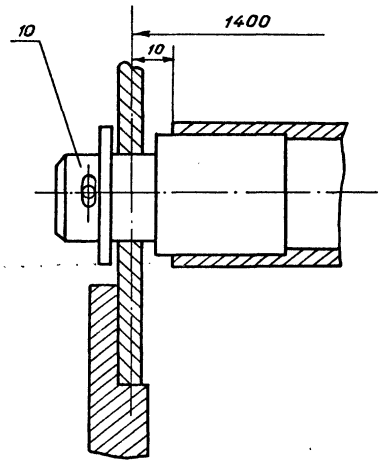

В-В
М1:1

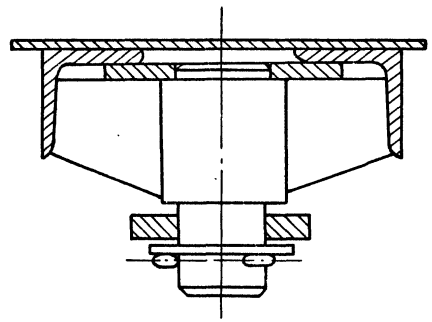

Г-Г
М1:1

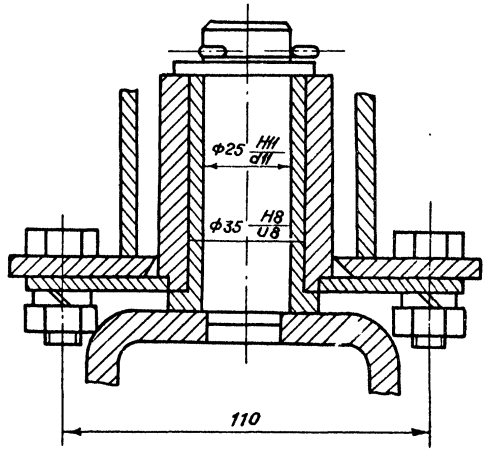

Д-Д
М1:1

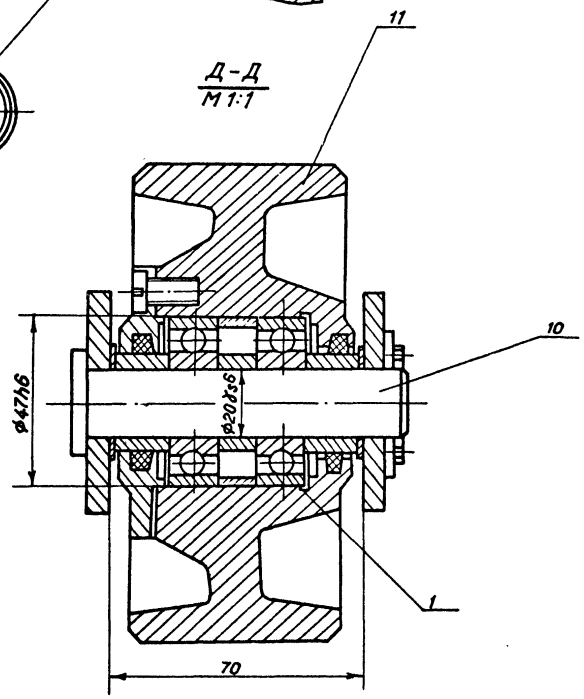

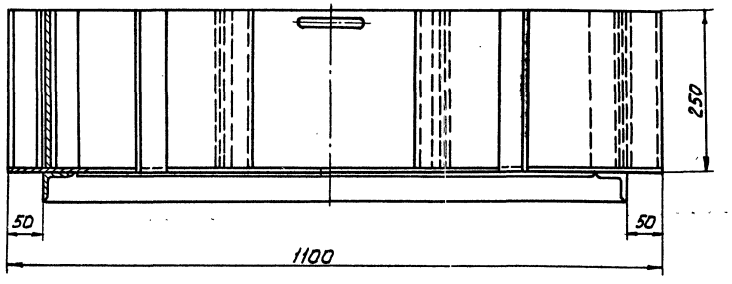

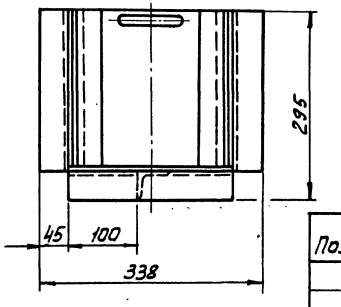

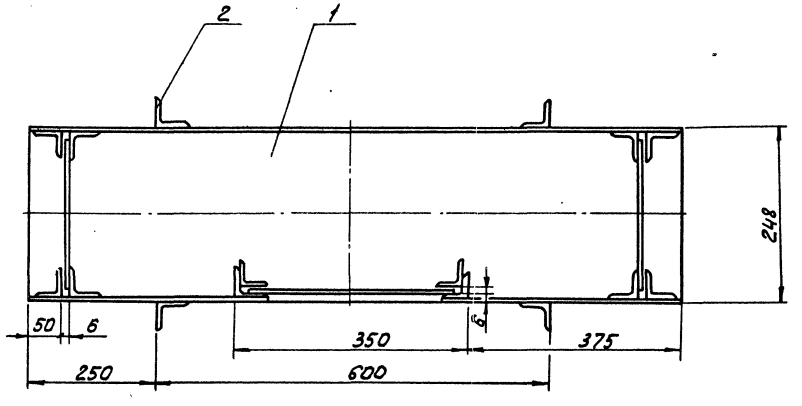

Поз.	Наименование	Кол.	Дополнительные указания
	Материалы		
1	Лист Б-3 ГОСТ 19903-74 / Б Ст3 ГОСТ 16523-70	25 кг	
2	Уголок Б-45х45х4 ГОСТ 8509-72 / Б Ст3 II ГОСТ 535-79	5.5 м	15,8 кг

1. Покрытие - лак БТ-577, битумный ГОСТ 5631-79, 2 раза.
2. Сварные швы по ГОСТ 5264-80

				1124.05.000		
				Лоток. Эскизный общий вид	Стадия: РП; Масса: 41; Масштаб: 1:5	
Разраб.	Окунецкая				Лист: ; Листов: 1	
Провер.	Шиффина				ЦНИИЭП Инженерного оборудования г. Москва	
Т.контр.	Басевич					
ГКД	Графский					
Н.контр	Хромихина		11.80			
Утв.	Сухаренко					

Инв.№ подл. | Подпись и дата | Взам. инв.№ | Инв.№ дубл. | Подп. и дата

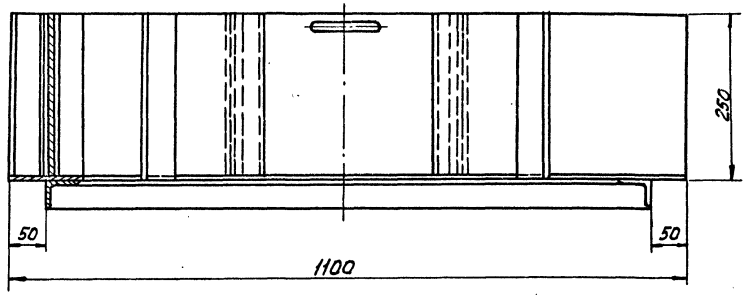

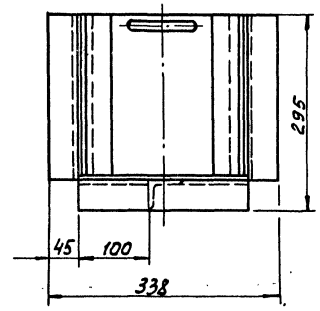

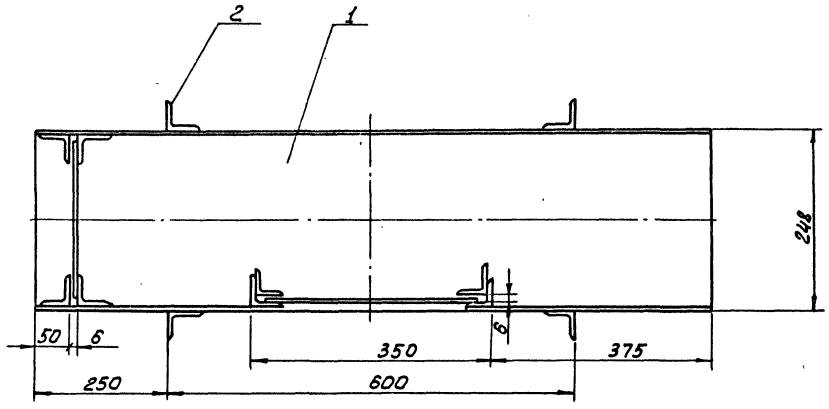

Поз.	Наименование	Кол.	Дополнительные указания
	Материалы		
1	Лист Б-3 ГОСТ 19903-74 / Б Ст3 ГОСТ 16523-70	23,5 кг	
2	Уголок Б-45×45×4 ГОСТ 8509-72 / Б Ст.3 II ГОСТ 535-79	4,5 м	13,6 кг

1. Покрытие-лак БТ-577, битумный ГОСТ 5631-79, 2 раза.
2. Сварные швы по ГОСТ 5264-80.

				1124.06.000			
Разраб.	Окунецкая			Лоток	Стадия	Масса	Масштаб
Пров.	Шиффина			Эскизный общий вид	Рп	37	1:5
Т.контр.	Басевич				Лист:	Листов: 1	
ГИП	Графский						
Н.контр.	Хромихина		4.92		ЦНИИЭП инженерного оборудования г. Москва		
Утв.	Сухаренко						

Подпись и дата | Взам. инв.№ | Инв.№ подл. | Подп. и дата | Инв.№

gost.e-ecolog.ru