ТИПОВОЙ ПРОЕКТ
902-2-368.83

ЗДАНИЕ РЕШЕТОК

С 3 МЕХАНИЗИРОВАННЫМИ РЕШЕТКАМИ
ТИПА РМУ 3
ВАРИАНТ С ВЫВОЗОМ ОТБРОСОВ

Альбом II

Заменен
типовым проектом
902-2-452.88
и.9.88

18862-01
ЦЕНА 4-26

gost.e-ecolog.ru

ТИПОВОЙ ПРОЕКТ

902-2-368.83

ЗДАНИЕ РЕШЕТОК

С 3 МЕХАНИЗИРОВАННЫМИ РЕШЕТКАМИ ТИПА РМУ-3

ВАРИАНТ С ВЫВОЗОМ ОТБРОСОВ

СОСТАВ ПРОЕКТА.

Альбом I – Пояснительная записка (из типового проекта 902-2-367.83).

Альбом II – Технологическая, архитектурно-строительная, санитарно-техническая, электротехническая части, задание заводу-изготовителю, нестандартизированное оборудование.

Альбом III – Заказные спецификации.

Альбом IV – Ведомости потребности в материалах.

Альбом V – Сметы.

Примененные типовые материалы:

т.п. 407-3-108/75 альбом III. Типовые детали и конструкции (распространяет Свердловский филиал ЦИТП).

АЛЬБОМ II

Разработан
ЦНИИЭП инженерного оборудования
городов, жилых и общественных зданий
Главный инженер института /А. Кетаов/
Главный инженер проекта /М. Басевич/

Утвержден Госгражданстроем
Приказ №237 от 27 августа 1982г.
Введен в действие ЦНИИЭП
инженерного оборудования
Приказ №127 от 30 декабря 1982г.

Привязан

Инв. №

Содержание альбома

Марка	Наименование	Стр.
1	2	3
	Обложка	
	Титульный лист.	
	Содержание	2
	Технологическая часть.	
ТХ-1	Общие данные	3
ТХ-2	Расположение технологического оборудования	
	План. Разрез 1-1	4
ТХ-3	Расположение технологического оборудования. Разрез 2-2	5
	Архитектурно-строительная часть.	
АР-1	Общие данные	6
АР-2	Планы на отм. 0.000 и 3.000	7
АР-3	Разрезы 1-1; 2-2; 3-3 и детали	8
АР-4	Фасады 1-4; 4-1; Б-А; А-Б	9
АР-5	Планы полов, экспликация полов. Ведомости пе-	
	ремычек и отделки помещений.	10
КЖ-1	Общие данные	11
КЖ-2	Схема расположения фундаментов здания	
	развертки по осям.	12
КЖ-3	Схема расположения каналов.	13
КЖ-4	Канал КЛ-1 Опалубочный чертеж.	14
КЖ-5	Канал КЛ-1. Армирование.	15
КЖ-6	Схемы расположения плит покрытия и	
	плит перекрытия на отм. 3.000 и 5.000	16
КМ-1	Общие данные. Начало.	17
КМ-2	Общие данные. Продолжение.	18
КМ-3	Общие данные. Окончание.	18
КМ-4	Схема расположения подвесных путей и	
	площадок. Разрезы. Узлы	19
КЖН-Щ1	Щит металлический Щ1	20
КЖН-РМ1	Решетка металлическая РМ1	20
КЖН-РМ2	Решетка металлическая РМ2	20
КЖН-ОП1	Опорная подушка ОП1	21
КЖН-ОП1-С1	Сетка арматурная С1	21
	Санитарно-техническая часть.	
ОВ-1	Общие данные	22
ОВ-2	Планы на отм. 0.000 и 3.000. Схемы систем вентиляции П-1, В-1, ВЕ-1	
	отопления и теплоснабжения А1-А2.	23
ОВ-3	Установка системы П1. Схема системы теплоснабжения	24
ОВ-4	Установка системы В1.	25

1	2	3
ОВН1	Переходы	26
ОВН2	Воздуховод из асбестоцементных листов.	
ОВН3	Узлы соединений.	27
ВК-1	Общие данные	28
ВК-2	План на отм. 0.00. Схемы систем Т3, К1, В1	29
	Электротехническая часть	
ЭМ-1	Общие данные	30
ЭМ-2	Схема электрическая принципиальная питания	
	электрооборудования.	31
ЭМ-3	Схема электрическая принципиальная	
	управления щитовым затвором.	32
ЭМ-4	Схема электрическая принципиальная управле-	
	ния вентиляторами.	33
ЭМ-5	Схема электрическая принципиальная аварийной сигнализации	34
ЭМ-6	Схема подключения электрооборудования. Лист 1	35
ЭМ-7	Схема подключения электрооборудования. Лист 2	36
ЭМ-8	Схема подключения электрооборудования. Лист 3	37
ЭМ-9	Кабельный журнал. Лист 1	38
ЭМ-10	Кабельный журнал Лист 2	39
ЭМ-11	Кабельный журнал. Лист 3	40
ЭМ-12	План расположения электрооборудования и проклад-	
	ка кабелей. Лист 1.	41
ЭМ-13	План расположения электрооборудования и прок-	
	ладка кабелей. Лист 2.	42
ЭМ-14	Электрическое освещение. Планы на отм. 0.000 и 3.000	43
ЭМ.ВВ1	Ведомости электрооборудования и кабелей, потребности	
	в электромонтажных изделиях, изделий мастерских	
	электромонтажных заготовок. Лист 1.	44
ЭМ-ВО2	Ведомости электрооборудования и кабелей, потреб-	
	ности в электромонтажных изделиях, изделий мастерс-	
	ких электромонтажных заготовок. Лист 2	45
ЭМ.000-1	Задание заводу-изготовителю. Перечень чертежей	46
ЭМ.001-2	Ящик ЯС. Технические данные аппаратов	43
ЭМ.001.ВО	Ящик ЯС. Общий вид.	46
ЭМ.001.ТБ	Ящик ЯС. Таблица перечня надписей.	46
ЭМ.001.Э4	Ящик ЯС. Схема электрическая соединений	47
АТХ-1	Общие данные	48
АТХ-2	Схема функциональная	49
АТХ-3	Схема подключения приборов технологического контроля.	50
АТХ-4	Расположение приборов технологического контроля и	
	прокладка кабеля. Лист 1.	51
АТХ-5	Расположение приборов технологического контроля	
	и прокладка кабеля. Лист 2	52
СС-1	Общие данные. План на отм. 0.000 с сетями связи.	
	Экспликация помещений	53
	Нестандартизированное оборудование.	
П24.02.000	Затвор щитовой 1000х2000 мм.	54

Альбом III

Типовой проект 902-2-368.83

Типовой проект 902-2-368.83 Альбом II

Ведомость основных комплектов

Обозначение	Наименование	Примечан.
ТХ	Технология производства	
АР	Архитектурно-строительные решения	
КЖ	Конструкции железобетонные	
КМ	Конструкции металлические	
ОВ	Отопление и вентиляция	
ВК	Внутренний водопровод и канализация	
ЭМ	Силовое электрооборудование	
АТХ	Автоматизация	

Ведомость ссылочных и прилагаемых документов

Обозначение	Наименование	Примечан.
	Ссылочные документы	
ТУ-204 РСФСР з-д „Водмашоборудование"	Решетка механическая унифицированная 1000×2000 РМУ-3	
ТУ-204 УССР 472-71 Электроремонтный з-д г. Севастополь	Затвор щитовой ЗЩ-1000×2000	
ГОСТ 7890-73 Забайкальский з-д ПТО	Кран подвесной электрический 2-6,6-6,0-6-220/380	
	Прилагаемые документы	
ТП Альбом I	Пояснительная записка	
1124.02.000	Затвор щитовой 1000×2000мм	

Ведомость чертежей основного комплекта ТХ

Лист	Наименование	Примеч.
ТХ-1	Общие данные	
ТХ-2	Расположение технологического оборудования План. Разрез 1-1	
ТХ-3	Расположение технологического оборудования Разрез 2-2	

Примерный генплан

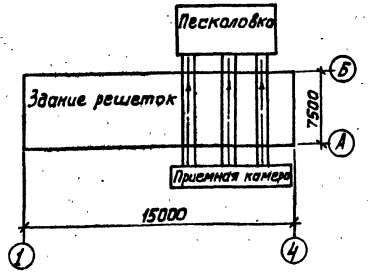

Основные показатели по технологической части

Пропускная способность очистной станции тыс м³/сут.	Расход расчетный м³/ч	Количество отбросов по массе, т/сут.
100	5000	4.8

Типовой проект разработан по плану типового проектирования ЦНИИЭП инженерного оборудования в соответствии с заданием Управления инженерного оборудования Госгражданстроя от 28 июля 1980 года.

Типовой проект утвержден Государственным комитетом по гражданскому строительству и архитектуре при Госстрое СССР (Приказ № 237 от 27 августа 1982 г.)

Типовой проект разработан в соответствии с действующими нормами и правилами и предусматривает мероприятия, обеспечивающие взрывную, взрывопожарную и пожарную безопасность при эксплуатации здания

Главный инженер проекта /М. Басевич/

ПРИВЯЗАН:				
ЦИБ №				
ТП 902-2-368.83 ТХ				
СТ. ИНЖ.	ОКУЛЕЦКАЯ		ЗДАНИЕ РЕШЕТОК С ЭМЕХАНИЗИРОВАННЫМИ РЕШЕТКАМИ ТИПА РМУ-3 ВАРИАНТ С ВЫВОЗОМ ОТБРОСОВ.	СТАДИЯ: РП; ЛИСТ: 1; ЛИСТОВ: 3
РУК. ГР.	ШИФРИНА			
ГИП	БАСЕВИЧ			
Н. КОНТР.	ХРОМИХИНА	12.82	ОБЩИЕ ДАННЫЕ.	ЦНИИЭП ИНЖЕНЕРНОГО ОБОРУДОВАНИЯ г. МОСКВА
ГКО	ГРАЧЕВКИН			
НАЧ. ОТД.	СУХАРЕНКО			

18862-01 4

СОГЛАСОВАНО

ИНВ. № ПОД. | ПОДПИСЬ И ДАТА | ВЗАМ. ИНВ. №

Альбом III

Типовой проект 902-2-368.83

Разрез 1-1

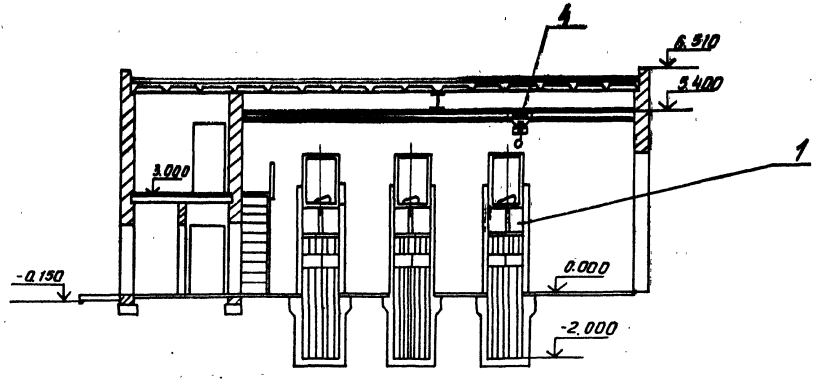

План на отм. 0.000

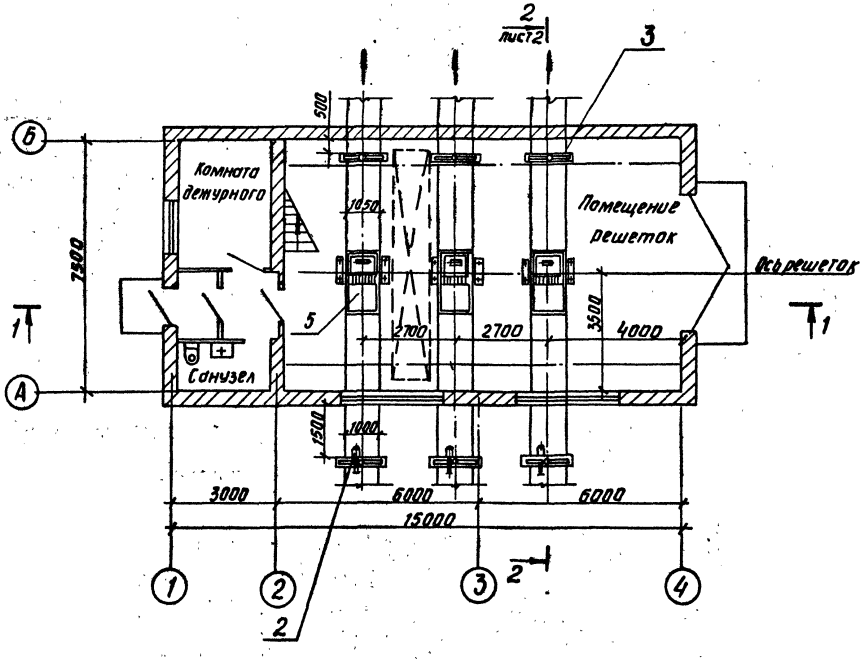

Марка поз.	Обозначение	Наименование	Кол.	Масса ед. кг	Примечание
1	ТУ-204 ОСФСР	Решетка механическая			
	з-д "Водмашоборудование" г. Воронеж	унифицированная РМУ-3 1000х2000мм			
		N=0,37кВт n=1000 об/мин	3	1350	
2	Электроремонтный з-д г. Севастополь ТУ-204 УССР 472-71	Затвор щитовой ЗЩ-1000х2000 с электроприводом			
		N=0,6кВт n=1260 об/мин	3	312	
3	1124.02.000	Затвор щитовой 1000 х 2000 мм	3	162	
4	ГОСТ 7890-73 Забайкальский з-д ПТО	Кран подвесной электрический 2-6,6-6,0-6-220/380	1	1100	
5	ГОСТ 12917-78 Мценский з-д коммунального машиностроения	Контейнер мусоровоза V=0,55м3 для пищевых отходов	16		

Согласовано: ЗАВ Павлова, АСП Глебов, ВС Нарциссова

Инв. № подл. | Подпись и дата | Взам. инв. №

Привязан

Инв. №

Ст. инж.	Окунецкая		
Рук. гр.	Шифрина		
ГИП	Басевич		
Н. контр.	Хромихина		11.82
ГКО	Графский		
Нач. отд.	Сухаренко		

ТП 902-2-368.83 ТХ

Здание решеток с 3-мя механизированными решетками типа РМУ-3. Вариант с вывозом отбросов.

Стадия: РП | Лист: 2 | Листов:

Расположение технологического оборудования. План. Разрез 1-1.

ЦНИИЭП инженерного оборудования г. Москва

8862-01 5 Копировал Антипова Формат А2

Разрез 2-2 лист 1
М1:20

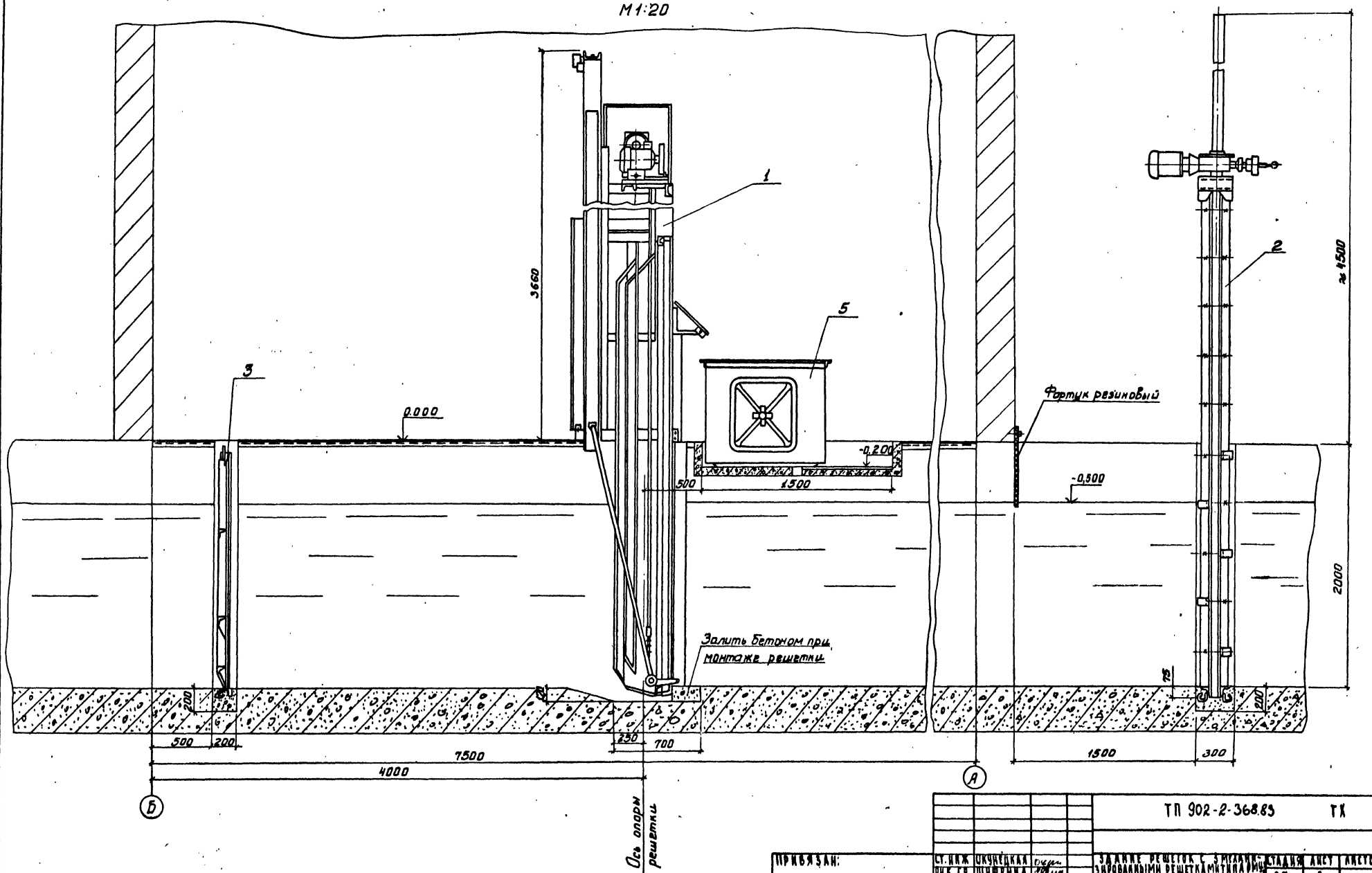

ПРИВЯЗАН:	СТ. ИНЖ.	ОКУНЕЦКАЯ		ТП 902-2-368.83		ТХ
	РУК. ГР.	ШИФРИНА				
	ГИП	ВАСЕВИЧ		ЗДАНИЕ РЕШЕТОК С 3 МЕХАНИЗИРОВАННЫМИ РЕШЕТКАМИТИПА РМУ. ВАРИАНТ С ВЫВОЗОМ ОТБРОСОВ	СТАДИЯ	ЛИСТ	ЛИСТОВ
	Н. КОНТР.	ХРОМИХИНА			РП	3	
	ГКО	ПРАФСКИЙ		РАСПОЛОЖЕНИЕ ТЕХНОЛОГИЧЕСКОГО ОБОРУДОВАНИЯ. РАЗРЕЗ 2-2	ЦНИИЭП ИНЖЕНЕРНОГО ОБОРУДОВАНИЯ г. МОСКВА		
ИНВ. №	НАЧ. ОТД.	СУХАРЕНКО					

18862-01 6

Типовой проект 902-2-368.83 Альбом II

СОГЛАСОВАНО: ОТД. АСП ГЛЕБОВ

ИНВ. № ПОДП. ПОДПИСЬ И ДАТА ВЗАМ. ИНВ. №

Ведомость рабочих чертежей основного комплекта

Лист	Наименование	Примечание
1	Общие данные	
2	Планы на отм. 0.000 и 3.000	
3	Разрезы 1-1; 2-2; 3-3 и детали	
4	Фасады 1-4; 4-1; Б-Л; Л-Б	
5	Планы полов, экспликация полов, ведомости	
	перемычек и отделки помещений	

Ведомость ссылочных документов

Обозначение	Наименование	Примечание
ГОСТ 14624-69	Двери деревянные для зданий	
	промышленных предприятий.	
ГОСТ 12506-67	Окна деревянные для зданий	
	промышленных предприятий.	
КЭ-01-58 вып.2	Сборные железобетонные	
	обвязочные балки и перемычки	
	для промышленных зданий.	
1.138-10 вып.1	Перемычки железобетонные	
	для зданий с кирпичными стенами.	
2.430-3 вып.1,2	Типовые архитектурно-строительные	
	детали промышленных зданий	
	с кирпичными стенами.	
1.136-10	Двери деревянные внутрен-	
	ние для жилых и общест-	
	венных зданий.	
Шифр 41-74 вып.1,2	Ворота распашные В 3,6×3,6;	
	В 3,6×3,6; В 3,6×4,2; В 4,9×5,4 м.	
2.436-9	Архитектурно-строительные детали	
	окон с применением деревянных	
	оконных блоков по ГОСТ 12506-67.	
Типовой проект	Трансформаторные подстанции с кабельными и воздушными вводами 6-10 кв	
407-3-166/75 Альбом III	на один и два трансформатора мощностью до 2×630 кВА.	

Ведомость спецификаций

№№ листов	Наименование	Примечание
2	Спецификация элементов заполнения проемов.	
5	Спецификация перемычек	

Таблица зависимости толщин наружных стен и кровельного утеплителя от расчетных температур(мм)

t°н С	Кирпичная стена	Плитный утеплитель-пеноветон γ=300кг/м³
	а	б
-20	380	80
-30	510	100
-40	640	140

Основные строительные показатели

Наименование	Един. изм.	Количество
Площадь застройки	м²	331.1
Строительный объем	м³	827.0
Общая площадь	м²	430.50

Общие указания:

1. Относительная отметка 0.000 соответствует абсолютной отметке ▭.
2. Стены здания и перегородки выполняются из сплошного обыкновенного глиняного кирпича пластического прессования (ГОСТ 530-80) марка 100 Мрз 15 на растворе марки 25. Наружние поверхности стен выполняются расшивкой швов.
3. Цоколь, оконные и дверные откосы штукатурятся цементно-песчаным раствором марки 50 с последующей окраской поливинилацетатными красками.
4. Столярные изделия окрашиваются масляной краской за 2раза.
5. Графическое изображение чертежей и основные строительные показатели даны для расчетной температуры минус 30°С.
6. Горизонтальная гидроизоляция стен от капиллярной влаги осуществляется слоем цементно-песчаного раствора состава 1.2 толщиной 20мм на отм.-0.030.
7. Здание II степени огнестойкости.
8. Вокруг здания устраивается отмостка с асфальтовым покрытием шириной 1000мм.

Типовой проект разработан в соответствии с действующими нормами и правилами и предусматривает в части архитектурно-строительных решений мероприятия, обеспечивающие взрывную, взрывопожарную и пожарную безопасность при эксплуатации здания

Главный архитектор проекта /Глебов/

СОГЛАСОВАНО
Отдел КО Абасевич
Отдел ВС Нарцисова

Инв.№подл. | Подпись и дата | Взам.инв.№

Инв.№

ПРИВЯЗАН

ТП 902-2-368.83 АР

Н.контр.	Данилевский	
Провери.	Глебов	
Старх.	Абашина	
ГИП	Княгиничев	
ГАП	Глебов	
Гл.констр.	Пронин	
Нач.отд.	Красавин	
Гл.инж.	Кетов	

Здание решеток с 3 механизированными решетками типа РМУ-3 Вариант с вывозом отбросов.

Стадия	Лист	Листов
РП	1	5

Общие данные

ЦНИИЭП инженерного оборудования г. Москва

18862-01 7

Альбом II

Типовой проект 902-2-368.83

План на отм. 0.000

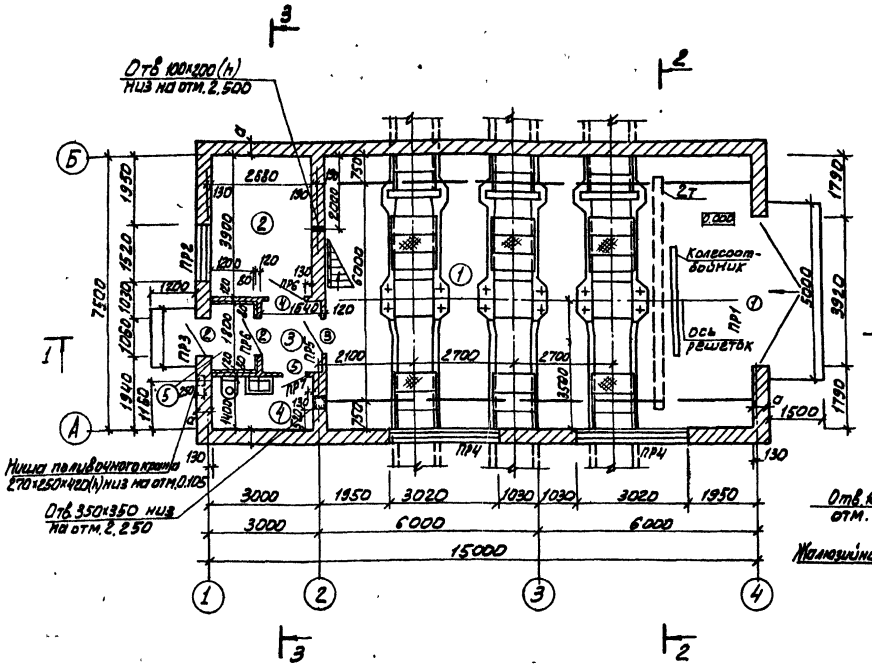

План на отм. 3.000

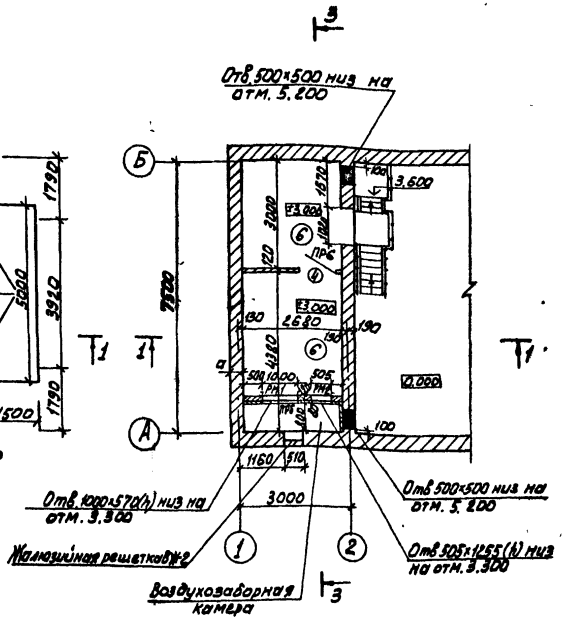

Экспликация помещений

Номер по плану	Наименование	Площадь м²	Категория производств по взрывной взрыво-пожарной и пожарной опасности
1	Помещение решеток	87.60	Д
2	Комната дежурного	10.50	–
3	Коридор	3.00	–
4	Санузел	3.75	–
5	Тамбур	2.10	–
6	Приточная венткамера	19.50	–

Ведомость проемов ворот и дверей

Марка поз.	Размер проема в кладке мм
1	3920 × 4170
2	1060 × 2400
3	1020 × 2100
4	1020 × 2100
5	710 × 2070

Деталь крепления утеплителя к стене

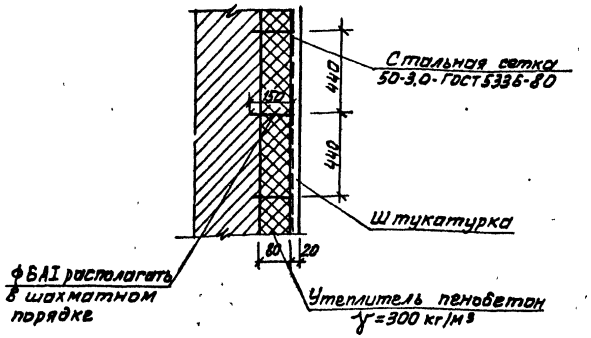

Над отверстиями в кирпичных стенах шириной до 500 мм установить продольную арматуру из стержней ФБАI с шагом 100 мм, стержни завести за грань отверстия на 250 мм. Поперечную арматуру установить из стержней ФБАI с шагом 150 мм.

Спецификация элементов заполнения проемов

Марка, поз.	Обозначение	Наименование	Кол.	Масса ед, кг	Примечание
1	41-74 Вып.1,2	Ворота В 3,6×3,6	1	738,0	
2	14624-69	Дверной блок Д 60 ППВ	2		
3	14624-69	Дверной блок Д37П	1		
4	14624-69	Дверной блок Д37Л	2		
5	1.136-10	Дверной блок ДГ 21-7	1		
ОК-1	12506-67	Окно НС4-94	2		
ОК-2	12506-67	Окно НС1-94	1		
ВЖ-2	т. п. 407-3-108/75 Альбом III	Жалюзийная решетка	1	16,0	
РМ-1	КЖИ-РМ1	Металлическая решетка	1	47,0	
РМ-2	КЖИ-РМ2	Металлическая решетка	1	29,7	

Н. контр.	Данилевский		
Провер.	Глебов		
Ст. арх.	Абашина		
Гип	Княгиничев		
Гап	Глебов		
Гл. конст.	Пронин		
Нач. отд.	Красавин		
Гл. инж. инс.	Кетлов		

ТП 902-2-368.83 АР

Задание решеток с 3 механизированными решетками типа РМУ-3 вариант с вывозом отбросов

Планы на отм 0.000 и 3000

Стадия: РП | Лист: 2 | Листов:

ЦНИИЭП инженерного оборудования г. Москва

Привязан:

Инв. №

Согласовано: Отдел КО, Отдел ВС, Отдел зад. Басевич, Нарциссова, Мосеенко

Инв. № подл. | Подпись и дата | Взам. инв. №

18862-01 8

Слой гравия (ГОСТ 8268-74*, Мр 100) на антисептированной битумной мастике МБК-Г-55 (МБК-Г-65) ГОСТ 2889-80 - 10 мм
Слой рубероида марки РЭМ-350 (ТУ 21-27-30-72) на антисептированной битумной мастике МБК-Г-55 (МБК-Г-65) ГОСТ 2889-80
Огрунтовка раствором битума пятой марки в керосине или соляровом масле
Цементно-песчаная стяжка марки 50 - 15 мм
Утеплитель - пенобетон γ=300 кг/м³ - „6"
Пароизоляция - обмазка горячим битумом за 1 раз
Сборные железобетонные плиты

Разрез 1-1

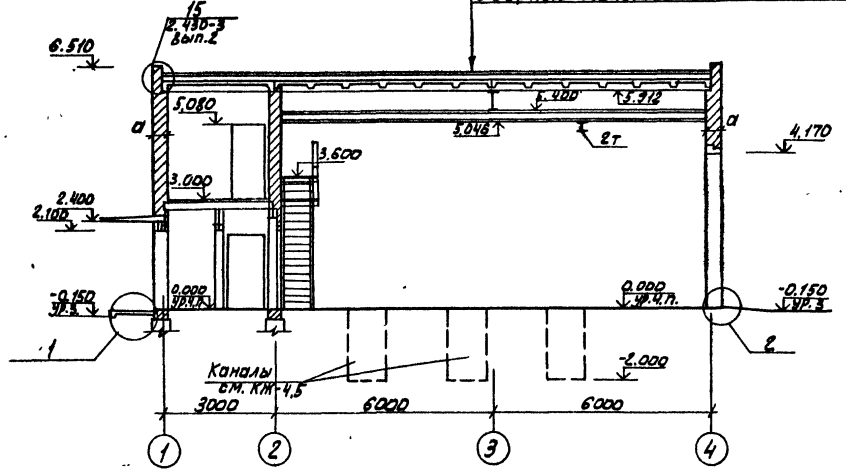

Разрез 2-2

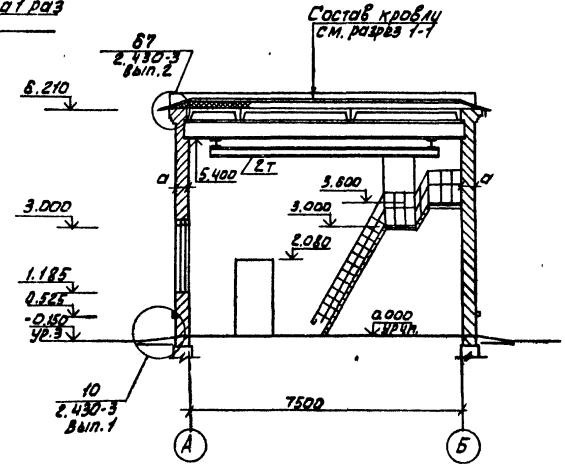

Профиль кирпичной кладки карниза к узлу 67

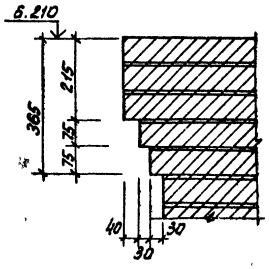

1

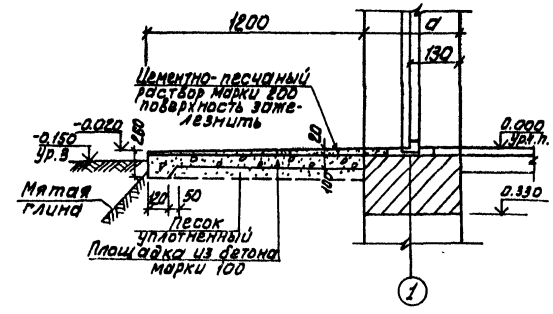

Разрез 3-3

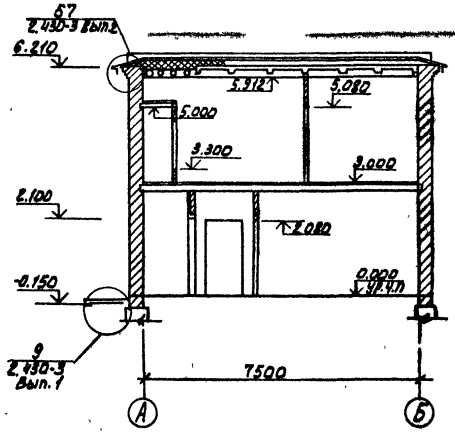

2

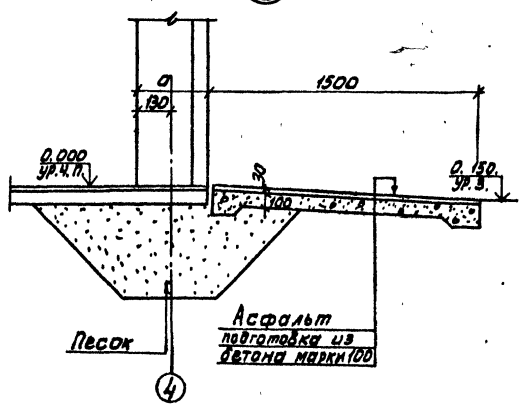

Марка кровельной мастики в скобках дана для районов строительства, расположенных южнее географической широты 50° для европейской и 53° для азиатской частей СССР.

Н. контр.	Данилевский		
Провер.	Глебов		
Ст. арх.	Абашина		
Тип.	Княгиничев		
Гап.	Глебов		
Гл. констр.	Пронин		
Нач. отд.	Красавин		
Гл. инж. инс.	Кетлов		

ТП 902-2-368.83 АР

Здание решеток с 3 механизированными решетками типа РМЧ-3 вариант с вывозом отбросов

Разрезы 1-1; 2-2; 3-3 и детали

Стадия	Лист	Листов
РП	3	

ЦНИИЭП инженерного оборудования г. Москва

Привязан:

Инв. №

Инв. № подл. | Подпись и дата | Взам. инв. №

Согласовано: Отдел КО, Отдел ВС, Васевич, Нарциссова

Типовой проект 902-2-368.83 Альбом II

18862-01 9

Типовой проект 902-2-368.83

Фасад 1-4

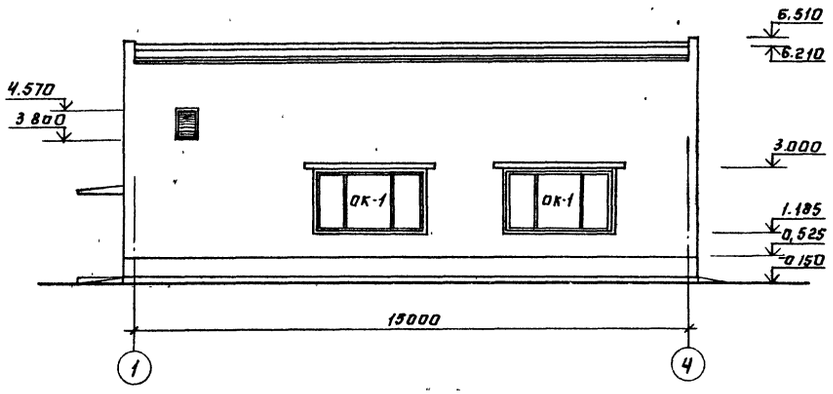

Фасад Б-А

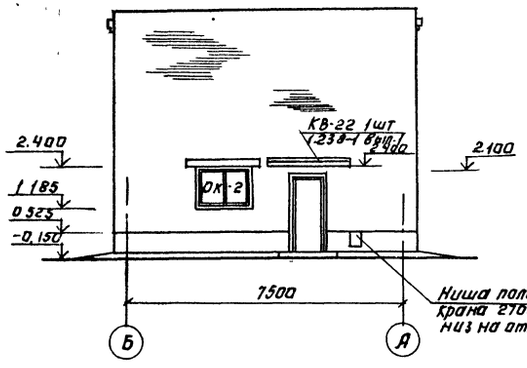

Фасад А-Б

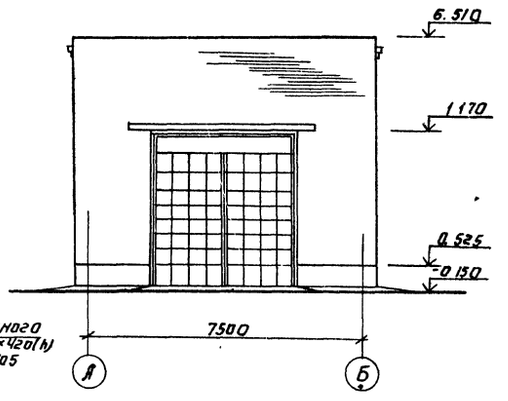

Фасад 4-1.

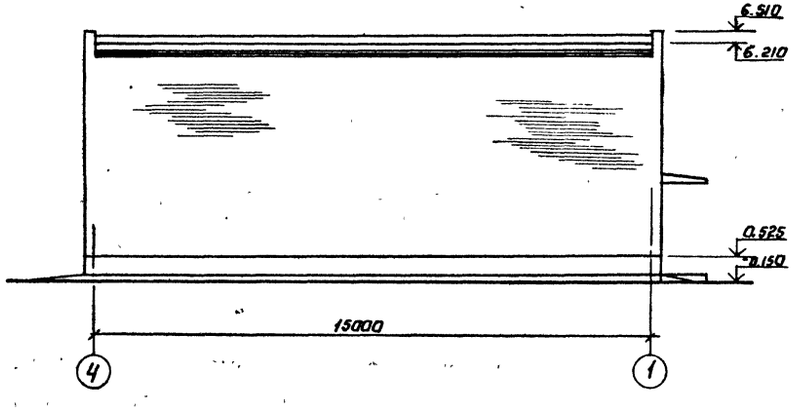

Схемы расположения элементов заполнения оконных проемов

ОК-1

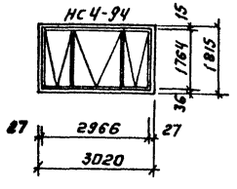

ОК-2

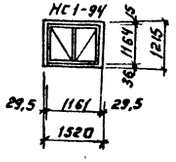

Привязан:			ТП 902-2-368.83 АР
	Н. контр.	Данилевский	Здание решеток с 3 механизированными решетками типа РМЧ-3 вариант с вывозом отбросов. Фасады 1-4; 4-1; Б-А; А-Б.
	Провер.	Гаевов	Стадия: РП; Лист: 4; Листов:
	Ст. арх.	Абашина	
	ГИП	Княгиничев	
	ГАП	Гаевов	
	Гл. констр.	Проект	ЦНИИЭП инженерного оборудования г. Москва
Инв. №	Нач. отд.	Красавин	

Согласовано: Отдел КО Бассевич; Отдел ВС Марчисова

Инв. № подл. | Подпись и дата | Взам. инв. №

Копировал: Аогинова 18862-01 10 Формат: А2

План полов на отм. 3.000

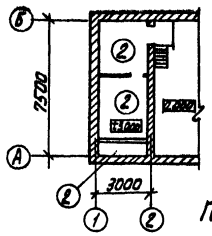

План полов на отм. 0.000

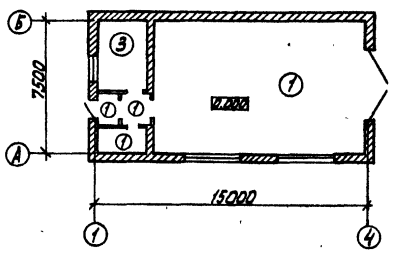

Экспликация полов

Наименование или номер помещений по проекту	Тип пола по проекту	Схема пола или номер узла по серии	Элементы пола и их толщина	Площадь пола м²
1; 4; 5; 3	1	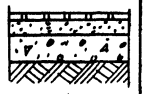	Керамические плиты (ГОСТ 6787-80) - 13 мм Прослойка из цементно-песчаного раствора марки 150 - 17 мм Бетон марки 100 - 100 мм Слой щебня крупностью 40-80 мм, втрамбованный в грунт основания, толщиной - 100 мм	72.45
Б	2		Цементно-песчаный раствор марки 200 - 20 мм Сборная железобетонная плита	19.50
2	3	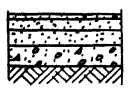	Линолеум (ГОСТ 7251-77) - 4 мм Прослойка из холодной мастики на водостойких вяжущих - 1 мм Стяжка из легкого бетона марки 50 - 25 мм Бетонный подстилающий слой марки 100 - 100 мм Слой щебня крупностью 40-80 мм, втрамбованный в грунт основания толщиной - 100 мм.	10.50

Ведомость отделки помещений

Площадь м²

Наименование или номер помещения	Потолок		Стены или перегородки		Низ стен или перегородок (панель)			Примечание
	Площадь	Вид отделки	Площадь	Вид отделки	Площадь	Вид отделки	Высота мм	
1	87.60	Затирка и окраска поливинилацетатной ВА-27Ч	140.60	Штукатурка кирпичных стен и окраска поливинилацетатной	57.60	Глазурованная плитка	1800	
2	10.50	То же	31.50	То же	—	—	—	
3	3.00	То же	5.30	То же	—	—	—	
4	3.75	То же	2.70	То же	15.50	Глазурованная плитка	2070	
5	2.10	То же	7.00	То же	—	—	—	
6	19.50	Окраска известковая	67.20	Затирка и окраска известковая	—	—	—	

Спецификация перемычек

Марка поз.	Обозначение	Наименование	Количество для t°н=-20°С	для t°н=-30°С	для t°н=-40°С	Масса ед., кг.	Примечан.
ПР1	Серия КЭ-01-58 Вып.2	БП5-1			3	700	
	Серия КЭ-01-58 Вып.2	БП7-1	1			1100	
	Серия КЭ-01-58 Вып.2	БП8-1		1		1600	
ПР2	Серия 1.138-10 Вып.1	1ПР3-18.12.14	2	3	4	75	
	Серия 1.138-10 Вып.1	1ПР8-20.12.22ч	1	1	1	125	
ПР3	Серия 1.138-10 Вып.1	1ПР38-15.12.22ч	3	4	5	100	
ПР4	Серия 1.138-10 Вып.1	1ПР4-36.12.22	3	4	5	250	
ПР5	Серия 1.138-10 Вып.1	1ПР8-24.12.22ч	2	2	2	175	
ПР6	Серия 1.138-10 Вып.1	1ПР2-15.12.14	1	1	1	75	
ПР7	Серия 1.138-10 Вып.1	1ПР1-10.12.6	4	4	4	75	
			1	1	1	25	

Ведомость перемычек

Марка позиц.	Схема сечения
	Для t°н=-20°С
ПР1	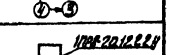
ПР2	
ПР3	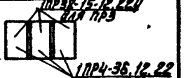
ПР4	
	Для t°н=-30°С
ПР1	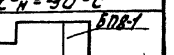
ПР2	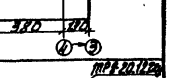
ПР3	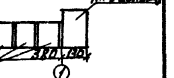
ПР4	
	Для t°н=-40°С
ПР1	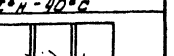
ПР2	
ПР3	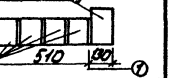
ПР4	
	Для t°н=-20°С;-30°С;-40°С
ПР5	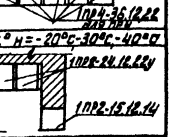
ПР6	
ПР7	

Н. контр.	Даниловский		
Провер.	Глебов		
Ст. арх.	Абашина		
ГИП	Княгининчев		
ГАП	Глебов		
Гл. констр.	Пронин		
Нач. отд.	Красавин		

Привязан:

Инв. №

ТП 902-2-368.83 АР

Здание решеток с 3 механизированными решетками РМУ-1. Вариант с боковым отводом отбросов

Планы полов, экспликация полов, ведомости перемычек и отделки помещений.

Стадия	Лист	Листов
РП	5	

ЦНИИЭП инженерного оборудования г. Москва

18862-01

Согласовано: Отдел ВС Гнатюк; Отдел КО Шифрин

Инв. № подл. | Подпись и дата | Взам. инв. №

Типовой проект 902-2-368.83 Альбом III

Ведомость рабочих чертежей основного комплекта КЖ

Лист	Наименование	Примечание
1	Общие данные	
2	Схема расположения фундаментов здания. Развертки по осям	
3	Схема расположения каналов.	
4	Канал КЛ-1. Опалубочный чертеж.	
5	Канал КЛ-1. Армирование.	
6	Схемы расположения плит покрытия и плит перекрытия на отм. 3.000 и 5.000	

Общие указания.

1. Проект разработан для следующих природных условий:
расчетная зимняя температура наружного воздуха - минус 30°С;
скоростной напор ветра - для I географического района - 0.26 кПа;
поверхностная снеговая нагрузка - для III географического района - 0.98 кПа.
Рельеф территории спокойный, грунтовые воды отсутствуют, грунты непучинистые, непросадочные.
Разработаны также дополнительные варианты проекта применительно к следующим природно-климатическим условиям:
расчетная зимняя температура наружного воздуха - минус 20°С; минус 40°С;
скоростной напор ветра - для I географического района - 0.26 кПа;
поверхностная снеговая нагрузка - для II географического района - 0.7 кПа (при $t°_{н.в.}$=-20°С)
и для IV географического района - 1.47 кПа
(при $t°_{н.в.}$=-40°С)
2. За условную отметку 0.000 принята отметка чистого пола, что соответствует абсолютной отметке [ ]

Настоящий проект разработан в соответствии с действующими нормами и правилами и предусматривает в части железобетонных конструкций мероприятия, обеспечивающие взрывную, взрывопожарную и пожарную безопасность при эксплуатации здания

Главный инженер проекта /Княгиничев/

Ведомость ссылочных и прилагаемых документов

Обозначение	Наименование	Примечан.
Ссылочные документы		
ГОСТ 13579-78	Блоки бетонные для стен подвалов.	
1.112-5	Плиты железобетонные для ленточных фундаментов	
3.006-2, Вып. II-2	Сборные железобетонные каналы и тоннели из лотковых элементов (плиты опорные подушки)	
ГОСТ 22701.1-77	Сборные ж.б. предварительно напряженные плиты для покрытий производственных зданий.	
1.494-24, Вып. 1	Стаканы для крышных вентиляторов, дефлекторов и зонтов	
1.138-10, Вып. 1	Перемычки железобетонные для зданий с кирпичными стенами.	
3.400-6/76	Унифицированные закладные детали сборных ж.б. конструкций зданий промышленных предприятий.	
1.238-1, Вып. 1	Железобетонные козырьки входов и пароллетные планы общественных зданий.	
1.141-1, Вып. 10	Панели перекрытий железобетонные многопустотные.	
1.465-7, Вып. 3	Предварительно напряженные плиты покрытия длиной 6 м.	
2.430-3, Вып. 3	Типовые архитектурно-строительные детали промышленных зданий с кирпичными стенами.	
Прилагаемые документы		
тп 902-2-368.83 КЖИ-Щ.1	Щит металлический Щ.1	
тп 902-2-368.83 КЖИ-РМ1	Решетка металлическая РМ1	
тп 902-2-368.83 КЖИ-РМ2	Решетка металлическая РМ2	
тп 902-2-368.83 КЖИ-ОП1	Опорная подушка ОП1	
тп 902-2-368.83 КЖИ-ОПС1	Сетка арматурная С1	
т.п 902-2-368.83 КЖ-ВМ	Ведомость потребности в материалах	

Ведомость спецификаций

Лист	Наименование	Примечан.
2	Спецификация к схеме расположения фундаментов.	
3	Спецификация к схеме расположения каналов	
5	Спецификация монолитных каналов КЛ1	
6	Спецификация к схемам расположения плит покрытия и перекрытия	

Ведомость объемов сборных бетонных и железобетонных конструкций

N строки	Наименование группы элементов конструкций	Код	Кол. м3	Примечан.
1	Блоки бетонные для стен подвалов.	5811000 000	35.30 40.90 45.00	для t=-20С° для t=-30С° для t=-40°С
2	Плиты железобетонные для ленточных фундаментов	5813000 000	8.29 12.29 12.29	для t=-20°С для t=-30°С для t=-40°С
3	Перемычки	5828000 000	0.9 1.2 1.5	для t=-20С° для t=-30С° для t=-40С°
4	Плиты покрытия	5841000 000	5.96 5.96	для II,III снег. р-на для IV снег. р-на
5	Плиты перекрытия	5842000 000	4.6	
6	Козырек	5894000 000	0.42	
7	Бортовой камень	5895000 000	0.24	

Материалы на изготовление сборных бетонных и железобетонных конструкций учтены в ведомости потребности в материалах и отдельно не учитываются.

Инв.№ подл. | Подпись и дата | Взам.инв.№

Привязан:			
Инв.№			
Н.контр.	Княгиничев		
Провер.	Пронин		
Гл.инж.	Воронцова		
Гл.инж.	Баранова		
Рук.гр.	Белова		
ГИП	Княгиничев		
Гл.конс.	Пронин		
Нач.отд.	Красавин		

ТП 902-2-368.83 КЖ

Здание ремонтно-эксплуатационного участка с навесом для стоянки машин решетками типа РМУ-3. Вариант с выбросом отбросов.

Стадия	Лист	Листов
РП	1	6

Общие данные.

ЦНИИЭП инженерного оборудования г. Москва

18862-07 12

Типовой проект 902-2-36883 Альбом II

Схема расположения фундаментов здания

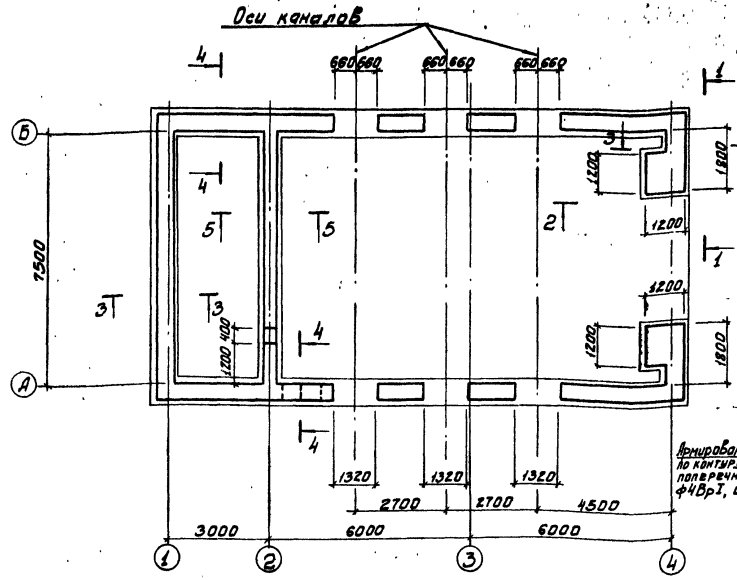

Развертка по оси 1

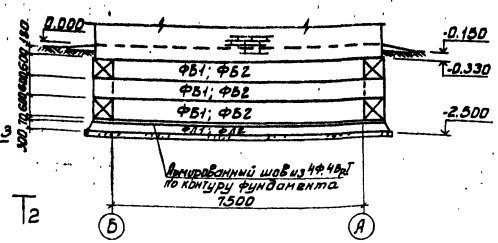

Развертка по оси 2

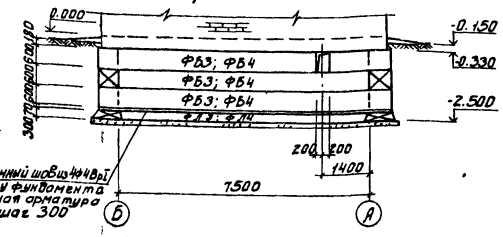

Развертка по оси А

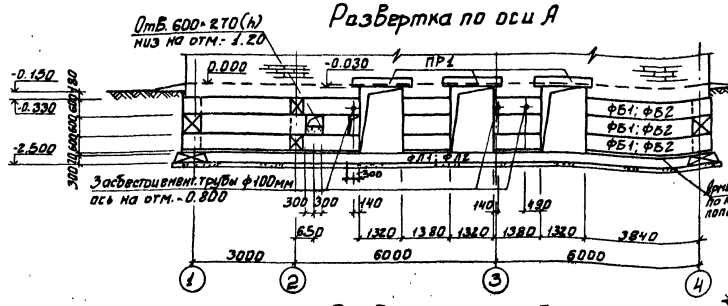

Развертка по оси Б

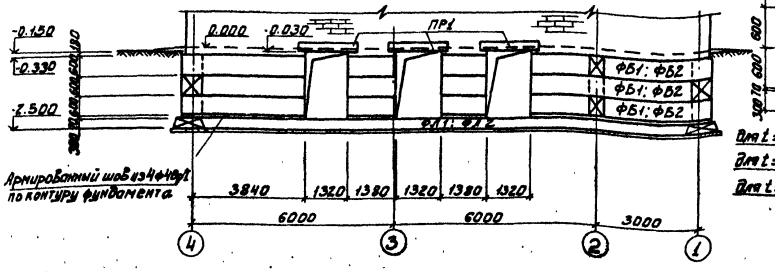

1-1

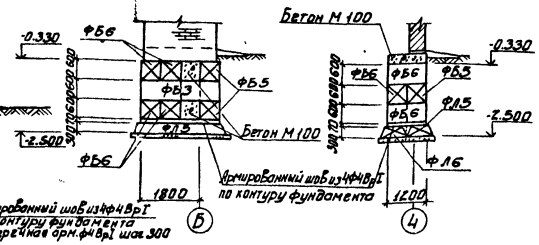

2-2

3-3

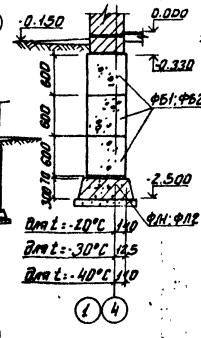

4-4

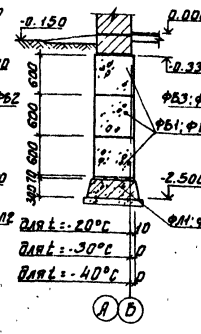

5-5

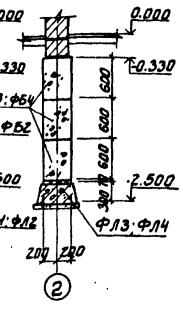

Спецификация к схеме расположения фундаментов

Марка поз.	Обозначение	Наименование	Кол.	Масса ед., кг	Примечание
		Для t=-20°C			
ФБ1	ГОСТ 13579-78	Фундаментный блок ФБС24.4.6-Т	25	1300	
ФБ2	ГОСТ 13579-78	ФБС12.4.6-Т	21	640	
ФЛ1	1.112-5, Вып.1	Фундаментная плита ФЛ6.24-2	17	1395	
ФЛ2	1.112-5, Вып.1	ФЛ6.12-2	5	685	
ПР1	1.138-10, Вып.3	Перемычка 1ПР8-18.12.22у	18	125	
		Для t=-30°C			
ФБ1	ГОСТ 13579-78	Фундаментный блок ФБС24.5.6-Т	25	1630	
ФБ2	ГОСТ 13579-78	ФБС12.5.6-Т	21	790	
ФЛ1	1.112-5, Вып.1	Фундаментная плита ФЛ8.24-2	17	1395	
ФЛ2	1.112-5, Вып.1	ФЛ8.12-2	5	685	
ПР1	1.138-10, Вып.3	Перемычка 1ПР8-18.12.22у	24	125	
		Для t=-40°C			
ФБ1	ГОСТ 13579-78	Фундаментный блок ФБС24.6.6-Т	25	1960	
ФБ2	ГОСТ 13579-78	ФБС12.6.6-Т	21	960	
ФЛ1	1.112-5, Вып.1	Фундаментная плита ФЛ8.24-2	17	1395	
ФЛ2	1.112-5, Вып.1	ФЛ8.12-2	5	685	
ПР1	1.138-10, Вып.3	Перемычка 1ПР8-18.12.22у	30	125	
		Для t=-20°C; -30°C; -40°C			
ФБ3	ГОСТ 13579-78	Фундаментный блок ФБС24.4.6-Т	18	1300	
ФБ4	ГОСТ 13579-78	ФБС12.4.6-Т	2	640	
ФЛ3	1.112-5, Вып.1	Фундаментная плита ФЛ6.24-2	3	1040	
ФЛ4	1.112-5, Вып.1	ФЛ6.12-2	1	515	
ФБ5	ГОСТ 13575-78	Фундаментный блок ФБС24.6.6-Т	2	1960	
ФБ6	ГОСТ 13579-78	ФБС12.6.6-Т	10	960	
ФЛ5	1.112-5, Вып.1	Фундаментная плита ФЛ8.24-2	2	1395	
ФЛ6	1.112-5, Вып.1	ФЛ8.12-2	2	685	

1. Основанием фундаментов служат грунты со следующими физико-механическими характеристиками;
   $C_н$=0,002 МПа; $\varphi_н$=28°; E=15,0 МПа; $\gamma_н$=18 кн/м³
   грунтовые воды отсутствуют.
2. Монолитные участки ленточных фундаментов выполнять из бетона М-100
3. Под ленточные фундаменты выполнять песчаную подготовку толщиной 100мм
4. Блоки укладывать на цементно-песчаном растворе М 50 с перевязкой швов.
5. По контуру фундамента выполнять армированный шов (h=70мм). Расход арматуры Ф4ВрI-35,7кг. Поперечная арматура Ф4ВрI-шаг 300мм.

Н. контр.	Клягиничев		
Провер.	Пронин		
Ст. инж.	Баранова		
Ст. инж.	Крымский		
Рук. гр.	Белова		
ГИП	Клягиничев		
Гл. констр.	Пронин		
Нач. отд.	Красавин		

ТП 902-2-36883 КЖ

Здание решеток с 3 механизированными решетками типа РМУ-3. Вариант с выбозом отбросов

Схема расположения фундаментов здания. Развертки по осям.

Стадия	Лист	Листов
РП	2	

ЦНИИЭП инженерного оборудования г. Москва

Привязан:

Инв. №

Согласовано: Отдел ВС, Житенева

Инв. № подл. | Подпись и дата | Взам. инв. №

18862-01 13

Типовой проект 902-2-368.83 Альбом II

Схема расположения каналов

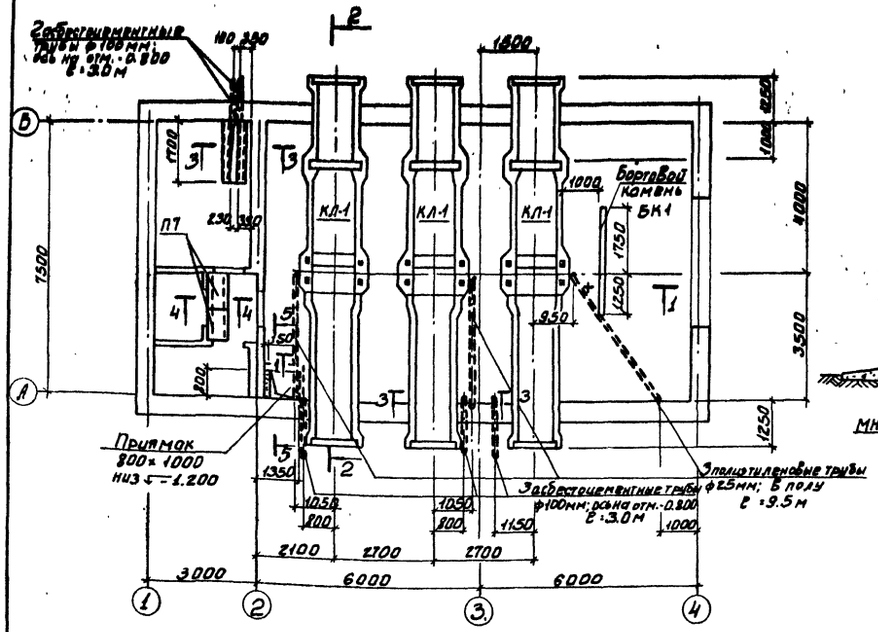

3 - 3

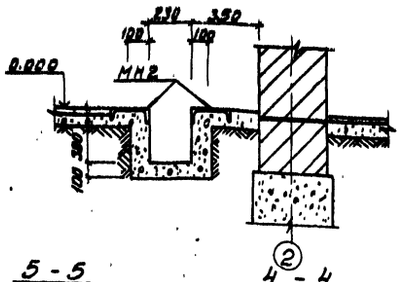

5 - 5

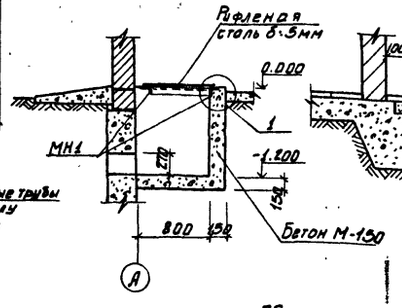

4 - 4

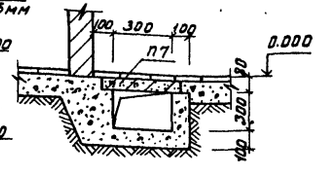

Спецификация к схеме расположения каналов

Марка, поз.	Обозначение	Наименование	Кол.	Масса ед., кг	Примечание
КЛ-1	лист 4	Канал монолитный	3		
П6	3.006-2 Вып.II-2	Плита перекрытия П7д-3	12	15.0	
Щ1	т.п.902- КЖИ-Щ1	Щит металлический Щ1	27	32	
МН1	3.400-6/76	Изделие закладное МН4-29	3.6м	6.6	
МН2	лист 3	С20 ГОСТ 8240-72 ℓ=1700	2	31	
П7	3.006-2 Вып.II-2	Плита перекрытия П1-8	2	40.0	
	лист 3	Труба полиэтиленовая ГОСТ 18599-73 ф25	9.5м		
	лист 3	Труба асбестоцементная ГОСТ 539-80 ф100мм	15м		
	лист 3	Рифленая сталь ГОСТ 8568-77 δ=5мм	1.0м²	42.3	
БК1	ГОСТ 6665-74	Бортовой камень П3	1	58.0	

2 - 2

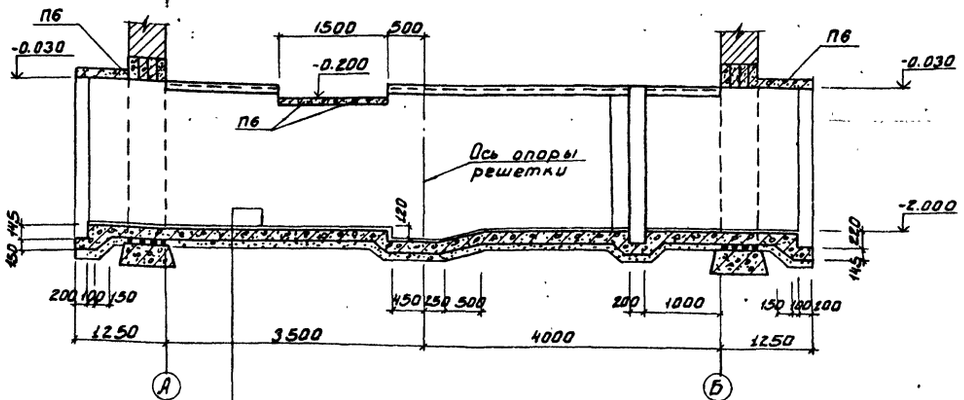

1 - 1

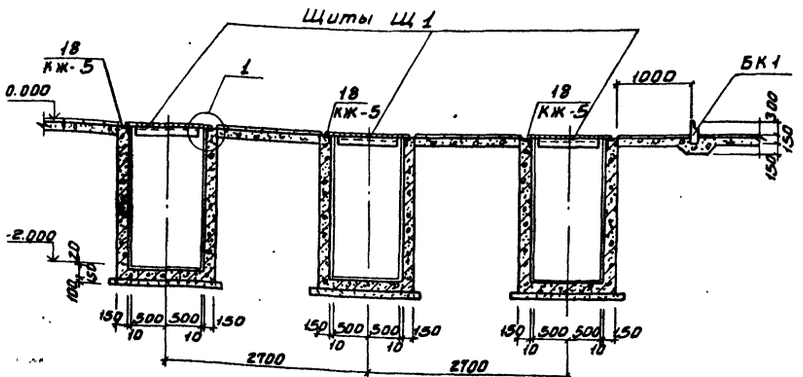

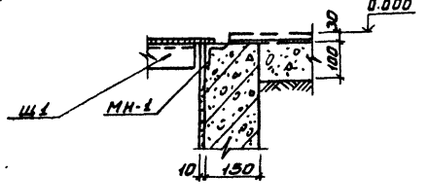

Стяжка из цем.-песчаного раствора М150 - 20 мм
ж.-б. днище - 150мм
Горячий асфальтовый раствор - 6 мм
Бетонная подготовка из бетона М-100-100мм

1. Данный лист см. совместно с листами 4; 5
2. Поверхности каналов и приямков, соприкасающиеся с грунтом, обмазать горячим битумом за 2 раза по холодной огрунтовке раствором битума в бензине.
3. Изнутри стены каналов оштукатурить цементно-песчаным раствором.
4. Плиты перекрытия укладывать на цементный раствор М-100

Н. контр.	Княгиничев		
Провер.	Пронин		
Ст. инж.	Крымский		
Ст. инж.	Баранова		
Рук. гр.	Белова		
ГИП	Княгиничев		
Гл. констр.	Пронин		
Нач. отд.	Красавин		

ТП 902-2-368.83 КЖ

Здание решеток с 3 механизированными решетками РМУ-3. Вариант с вывозом отбросов

Схема расположения каналов

Стадия	Лист	Листов
РП	3	

ЦНИИЭП инженерного оборудования г. Москва

Привязан:

Инв. №

Согласовано: Отдел ВС, Отдел КО, Отдел ЭАД, Нарциссова, Шифрина, Мосеенко

Инв. № подл. | Подпись и дата | Взам. инв. №

18862-01 14

Типовой проект 902-2-368.83 Альбом II

КЛ 1

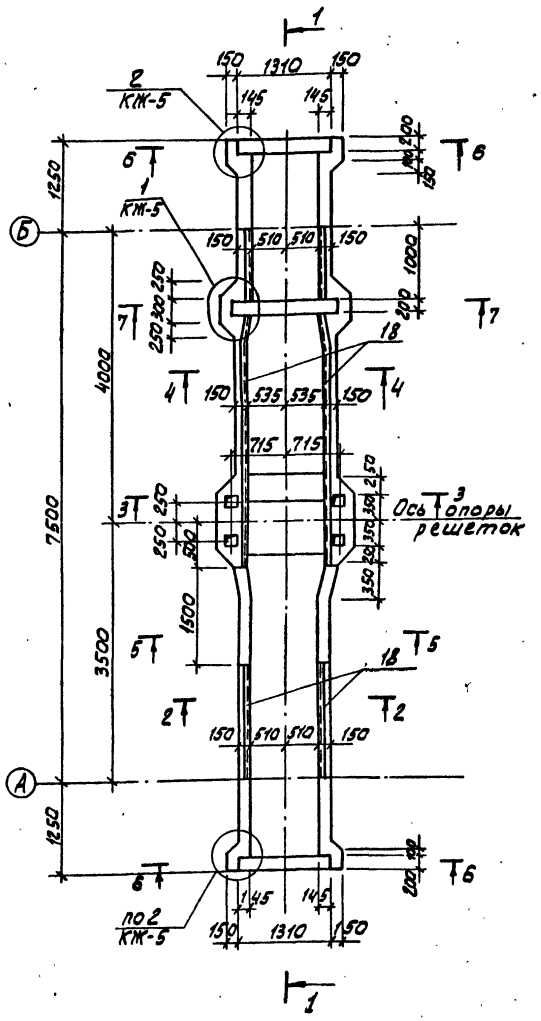

Схема расположения плит и щитов перекрытия канала КЛ-1

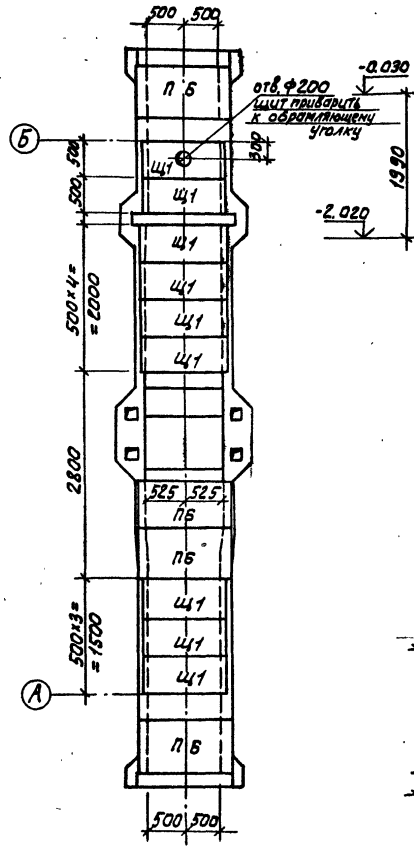

1-1

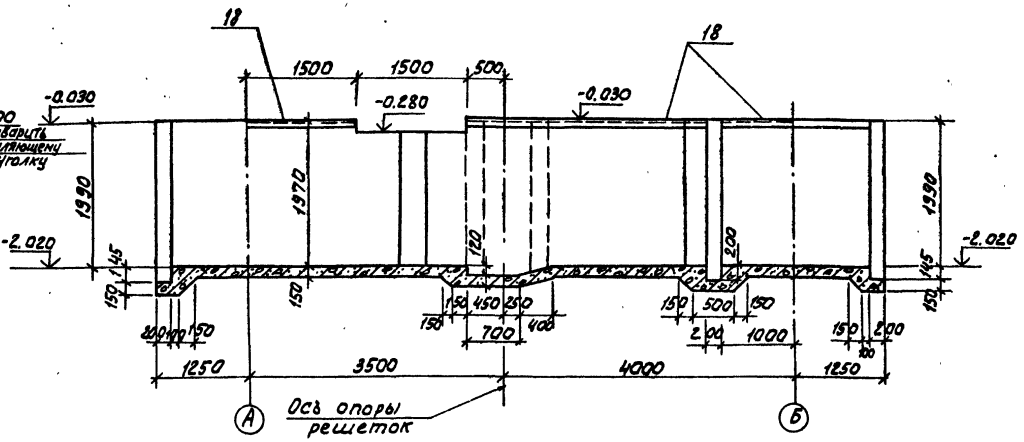

2-2 (4-4)

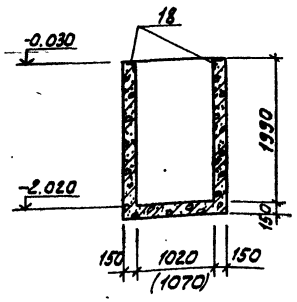

3-3

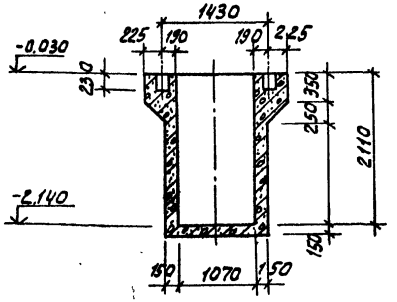

1. Данный лист см. совместно с листами КЖ-3, КЖ-5
2. Каналы выполнять из бетона М-200; Мр3 100; В.4.
3. Спецификацию к схеме расположения щитов и плит перекрытия канала КЛ-1 см. КЖ-3.

Н. контр.	Княгиничев		
Провер.	Пронин		
Ст. инж.	Крымский		
Ст. инж.	Баранова		
Рук. гр.	Белова		
Гип.	Княгиничев		
Гл. констр.	Пронин		
Нач. отд.	Красавин		

ТП 902-2-368.83 КЖ

Здание решеток с 3 механизированными решетками типа РМУ-3 вариант с вывозом отбросов.

Стадия: РП | Лист: 4 | Листов:

Канал КЛ-1. Опалубочный чертеж.

ЦНИИЭП инженерного оборудования г. Москва

Привязан:

Инв. №

Согласовано: Отдел ВС Нарциссова; Отдел КО Шифрина

Инв. № подл. подпись и дата взам. инв.

18862-01 15

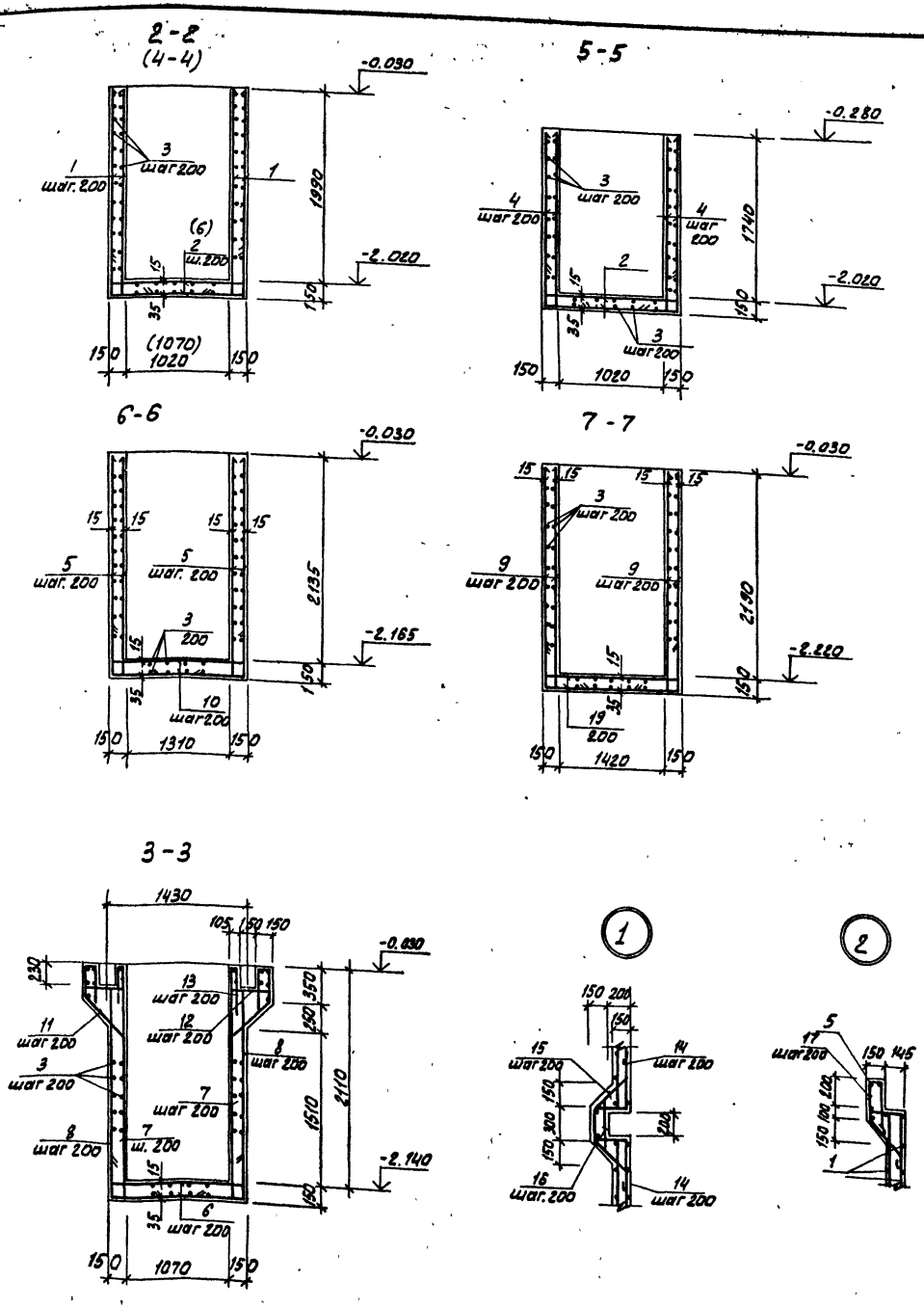

Ведомость деталей

Поз.	Эскиз
1	450 | 2100
2	450 | 1280 | 450
3	ℓ=общ.
4	450 | 1840
5	450 | 2230
6	450 | 1330 | 450
7	450 | 2200
8	1980 | 450
9	2285 | 450
10	450 | 1570 | 450
11	110 350 150 330 220
12	200 | 365 | 200
13	80 | 400
14	300 | 300
15	200 450 300 200 450
16	350 400 350
17	100 400 270 110 280
19	450 | 1680 | 450

Спецификация монолитных каналов КЛ-1

Формат	Зона	Поз.	Обозначение	Наименование	Кол.	Примечание
				КЛ1 (шт.3)		
				Сборочные единицы и детали		
		1*	лист 5	Ф12АIII ГОСТ 5.1459-72* ℓ=2550	144	2.3 кг
		2*	лист 5	Ф12АIII ГОСТ 5.1459-72* ℓ=2180	72	1.92 кг
		3*	лист 5	Ф6АI ГОСТ 5781-75 ℓ=500 м		111,0 кг
		4*	лист 5	Ф12АIII ГОСТ 5.1459-72* ℓ=2295	52	2,1 кг
		5*	лист 5	Ф12АIII ГОСТ 5.1459-72* ℓ=2680	12	2,4 кг
		6*	лист 5	Ф12АIII ГОСТ 5.1459-72* ℓ=2230	24	2.0 кг
		7*	лист 5	Ф12АIII ГОСТ 5.1459-72* ℓ=2650	12	2.35 кг
		8*	лист 5	Ф12АIII ГОСТ 5.1459-72* ℓ=2430	12	2.16 кг
		9*	лист 5	Ф12АIII ГОСТ 5.1459-72* ℓ=2735	8	2.4 кг
		10*	лист 5	Ф12АIII ГОСТ 5.1459-72* ℓ=2476	6	2.19 кг
		11*	лист 5	Ф6АI ГОСТ 5781-75 ℓ=1440	12	0.32 кг
		12*	лист 5	Ф6АI ГОСТ 5781-75 ℓ=845	12	0,2 кг
		13*	лист 5	Ф6АI ГОСТ 5781-75 ℓ=560	12	0.12 кг
		14*	лист 5	Ф6АI ГОСТ 5781-75 ℓ=680	48	0.15 кг
		15*	лист 5	Ф6АI ГОСТ 5781-75 ℓ=1680	30	0.37 кг
		16*	лист 5	Ф6АI ГОСТ 5781-75 ℓ=1180	30	0.26 кг
		17*	лист 5	Ф6АI ГОСТ 5781-75 ℓ=1310	54	0,3 кг
		18	3.400-6/76	Изделие закладное МН4-29	5,8 м	6.6 кг
		19*	лист 5	Ф12АIII; ГОСТ 5.1459-72*; ℓ=2580	2	2.3 кг
				Материалы		
				Бетон М200, В-4; Мрз100		8.93 м³

поз 1*÷17*; 19* см. таблицу „Ведомость деталей"

Ведомость расхода стали на элемент, кг

Марка элемента	Изделия арматурные							Изделия закладные														Общий расход
	Арматура класса						Всего	Арматура класса							Прокат марки						Всего	
	АI			АIII				А-I			А-III				Вст3кп2							
	ГОСТ 5781-75			ГОСТ 5.1459-72*				ГОСТ 5781-75			ГОСТ 5781-75				ГОСТ 8509-72							
	6		Итого	12		Итого					8			Итого	L63×6				Итого			
КЛ 1	176,0		176,0	725,0		725,0	901,0				19,0			19,0	20,0				20,0		39,0	940,0

1. Опалубочный чертеж см. КЖ-4

Н. контр.	Княгиничев		
Провер.	Пронин		
Ст. инж.	Крымский		
Ст. инж.	Баранова		
Рук. гр.	Белова		
ГИП	Княгиничев		
Гл. спец.	Пронин		
Нач. отд.	Красавин		

Привязан:

Инв. №

ТП 902-2-368.83 КЖ

Здание решеток с 3 механизированными решетками. Вариант с вывозом отбросов

Канал КЛ-1. Армирование.

Стадия	Лист	Листов
РП	5	

ЦНИИЭП инженерного оборудования г. Москва

18862-01 16

Типовой проект 902-2-368.83 Альбом II

Инв. № подл. | Подпись и дата | Взам. инв. №

Согласовано

Типовой проект 902-2-368.83 Альбом III

Схема расположения плит покрытия

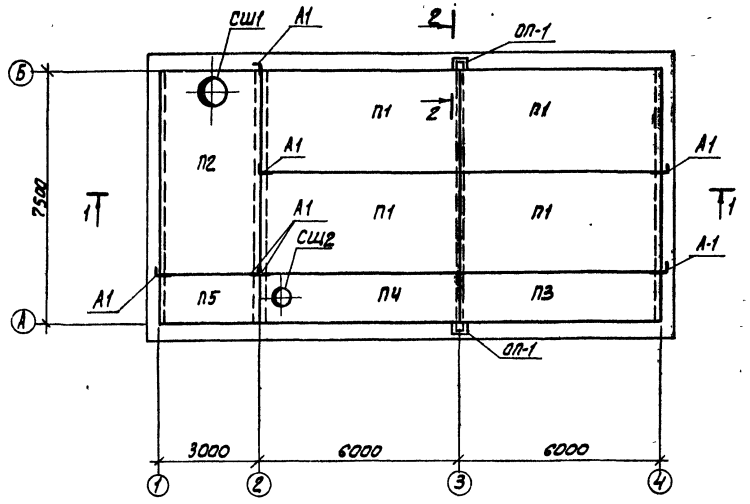

Схемы расположения плит перекрытия на отм. 3.000

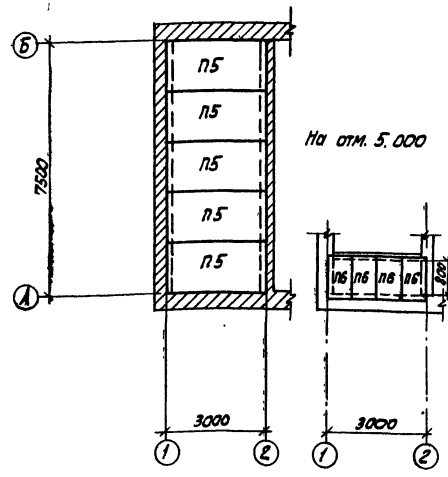

1-1

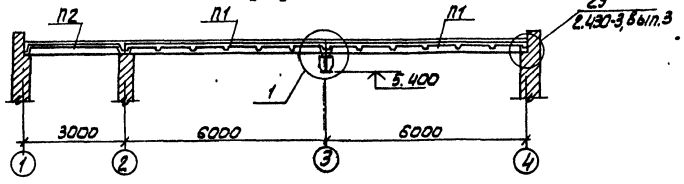

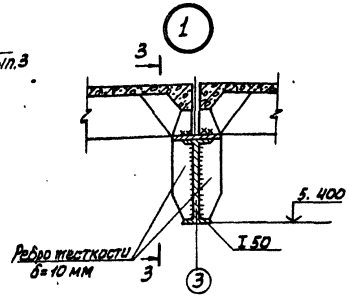

2-2

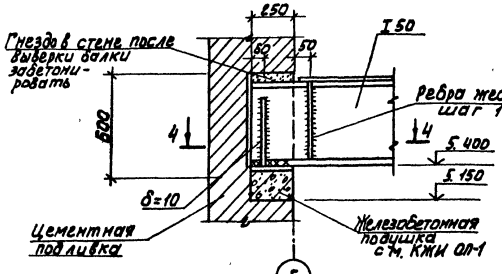

3-3

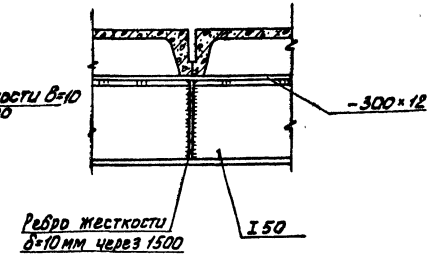

4-4

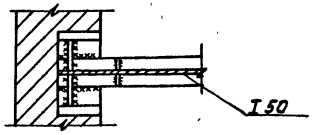

Спецификация к схемам расположения плит покрытия и перекрытия

Марка, поз.	Обозначение	Наименование	Кол.	Масса ед. кг	Примечание
		Для II, III снегового района			
П1	ГОСТ 22701.1-77	Плита покрытия ПГ-2АIVт	4	2650	
П2	ГОСТ 22701.1-77	ПВ7-2АIVт	1	3200	
П3	1.465-7. Вып. 3	ПАУ 1,5х6 -1	1	1500	
П4	1.465-7. Вып. 3	ПАУ-2 1,5х6 -1	1	1950	
		Для IV снегового района			
П1	ГОСТ 22701.1-77	Плита покрытия ПГ-3АIVт	4	2650	
П2	ГОСТ 22701.1-77	ПВ7-3АIVт	1	3200	
П3	1.465-7. Вып. 3	ПАУ 1,5х6 -2	1	1500	
П4	1.465-7. Вып. 3	ПАУ-2 1,5х6 -2	1	1950	
		Для II, III, IV снегового района			
П5	1.141-1, Вып. 10	Панель перекрытия ПЗО-15	6	1425	
СШ1	1.494-24, Вып.1	Стакан СБ-7А-1	1	290	
СШ2	1494-24, Вып.1	Стакан СБ-4А-1	1	150	
КВ1	1.238-1, Вып.1	Козырек КВ 22	1	1050	
А1	2.430-3, Вып. 3	Анкер МК-22	7	1	
ОП1	ТП 902- КЖИ-ОП1	Опорная подушка ОП1	2	125	
ПВ	3.006-2 Вып. II-2	Плита перекрытия ПВ7-3	4	150	

1. Монтаж плит вести в соответствии с указаниями серий 1.465-7 Вып3; 1.400-11 и СНиП III-16-80.
2. Сварку производить электродами Э-42, $h_{шв}$=6 мм

Н. контр.	Княгиничев		ТП 902-2-368.83 КЖ
Пробер.	Данилевский		
Ст. инж.	Баранова		Здание решетке 3 механизированными решетками типа РИУ-3. Вариант Е 86/60 ОБ отверсть
Ст. инж.	Крымекин		Стадия / Лист / Листов: Р П / 6
Рук. гр.	Белова		Схемы расположения плит покрытия и плит перекрытия на отм 3.000 и 5.000
ГИП	Княгиничев		ЦНИИЭП инженерного оборудования г. Москва
Гл. конст.	Пронин		
Нач. отд.	Крылавин		

Привязан:

Инв. №

Инв. № подл. | Подпись и дата | Взам. инв. №

Согласовано: Отдел 86 Нарциссов

18862-01 17

Техническая спецификация металла

Вид профиля и ГОСТ, ТУ	Марка металла и ГОСТ	Обозначен. и размер профиля, мм	N п/п	Код: марки металла	Код: вида профиля	Код: размера профиля	Количество, шт.	Длина, мм	Масса металла по элементам конструкции, т: Монорельсовые пути (Код элемента конструкций 526235)	Балка покрытия (526153)	Площадки (526243)		Общая масса, т	Масса потребности в металле по кварталам (заполняется изготовителем) т: I	II	III	IV	Заполняется ВЦ
1	2	3	4	5	6	7	8	9										
Балки двутавровые для подвесных путей по ГОСТ 19425-74*	ВСт3 пс 6 ГОСТ 380-71*	I 30 М	1		53910				1,3				1,3					
	Итого		2	12300					1,3				1,3					
Всего профиля			3						1,3				1,3					
Сталь горячекатаная швеллеры ГОСТ 8240-72	Вст3 кп2 ГОСТ 380-71*	[12	4		26271				0,02				0,02					
		[16	5		26166						0,07		0,07					
	Итого		6	11240														
Всего профиля			7						0,02		0,07		0,09					
Сталь прокатная угловая равнополочная ГОСТ 8509-72*	Вст3 пс 6 ГОСТ 380-71*	L 63×6	8		21113						0,01		0,01					
	Итого		9	12300							0,01		0,01					
Всего профиля			10								0,01		0,01					
Сталь листовая горячекатаная ГОСТ 19903-74*	Вст3 кп 2 ГОСТ 380-71*	δ=12	11		71110				0,02		0,21		0,23					
	Итого		12	11240					0,02		0,21		0,23					
Всего профиля			13						0,02		0,21		0,23					
Сталь листовая горячекатаная ГОСТ 19903-74*	Вст3 кп 2 ГОСТ 380-71*	+150×10	14		13110					0,1			0,1					
	Итого		15	11240						0,1			0,1					
Всего профиля			16							0,1			0,1					
Сталь горячекатаная двутавры ГОСТ 8239-72	ВСт3 пс 6 ГОСТ 380-71*	I 50	17		24325					0,62			0,62					
	Итого		18							0,62			0,62					
Всего профиля			19	12300						0,62			0,62					
Итого масса металла			20						1,34	0,72	0,29		2,35					
лестницы ограждение	ВСт3 кп 2		21										0,75					
Всего масса металла			22										3,1					
В том числе по маркам	Вст3 пс 6		23										1,93					
	Вст3 кп 2		24										1,17					
Масса поставл. элементов по кварталам (заполняется заказчиком)		I																
		II																
		III																
		IV																

Ведомость рабочих чертежей основного комплекта

Лист	Наименование	Примечание
1	Общие данные. Начало	
2	Общие данные. Продолжение	
3	Общие данные. Окончание	
4	Схема расположения подвесных путей и площадок. Разрезы. Узлы	

Ведомость ссылочных и прилагаемых документов

Обозначение	Наименование	Примечание
1.459-2; вып. 2	Стальные лестницы переходные площадки и ограждения	
1.426-1, вып. 3	Стальные подкрановые балки	

Настоящий проект разработан в соответствии с действующими нормами и правилами и предусматривает в части металлических конструкций мероприятия, обеспечивающие взрывную, взрывопожарную и пожарную безопасность при эксплуатации здания.

Главный инженер проекта [подпись] /Княгиничев/.

Типовой проект 902-2-368.83 Альбом II

Инв № подл. | Подпись и дата | Взам инв №

Привязан:

Инв №

ТП 902-2-368.83 КМ

Н контр	Княгиничев	[подпись]
Провер	Данилевский	[подпись]
Ст инж	Крымский	[подпись]
Ст инж	Баранова	[подпись]
Рук гр.	Белова	[подпись]
Гип	Княгиничев	[подпись]
Гл констр	Пронин	[подпись]
Нач отд.	Красавин	[подпись]

Здание решеток с 3 механизированными решетками типа РМУ-3. Вариант с вывозом отбросов.

Стадия	Лист	Листов
РП	1	4

Общие данные. Начало.

ЦНИИЭП инженерного оборудования г. Москва

Техническая спецификация металла

Вид профиля и ГОСТ, ТУ	Марка металла и ГОСТ	Обозначение и размер профиля, мм	№ п.п.	Код: Марка металла	Код: Вид профиля	Код: Размер профиля	Количество шт.	Длина, мм	Масса металла по элементам конструкций, т: Лестницы	Ограждения	Площадки	Общая масса, т	Масса потребности в металле по кварталам (заполняется изготовителем), т: I	II	III	IV	Заполняется ВЦ
									Код элемента конструкций: 526242	526244	526243						
1	2	3	4	5	6	7	8	9									
Швеллеры стальные гнутые равнополочные ГОСТ 8278-75*	Вст3 кп2 ГОСТ 380-71*	С 180х50х4	1						0.1			0.1					
		С 160х50х4	2								0.03	0.03					
	Итого		3	11240					0.1			0.1					
Всего профиля			4		73007				0.1		0.03	0.13					
Сталь холодногнутая швеллерная неравнополочные ГОСТ 8281-80	Вст3 кп2 ГОСТ 380-71*	L 50х40х2 х кл3	5							0.2		0.2					
	Итого		6	11240						0.2		0.2					
Всего профиля			7		74002					0.2		0.2					
Сталь холодногнутая ЧМТУ 2-130-70	Вст3 кп2 ГОСТ 380-71*	С 90х30х2,5	8							0.1		0.1					
	Итого		9	11240						0.1		0.1					
Всего профиля			10							0.1		0.1					
Сталь прокатная угловая равнополочная ГОСТ 8509-72*	Вст3 кп2 ГОСТ 380-71*	L 75х6	11						0.01		0.02	0.03					
		L 25х3	12							0.01		0.01					
	Итого		13	11240					0.01	0.01	0.02	0.02					
Всего профиля			14		21113				0.01	0.01		0.04					
Полоса стальная горячекатаная ГОСТ 103-76*	Вст3 кп2 ГОСТ 350-71*	Т 100х4	15						0.01		0.01	0.02					
		Т 60х6	16						0.01			0.01					
	Итого		17	11240					0.02		0.01	0.03					
Всего профиля					13110				0.02		0.01	0.03					
Сталь листовая горячекатаная ГОСТ 19903-74*	Вст3 пп2 ГОСТ 380-71*	Т 250х4	18						0.1			0.1					
		Т 860х4									0.15	0.15					
	Итого		19	11240					0.1		0.15	0.25					
Всего масса металла									0.23	0.31	0.21	0.75					
В том числе по маркам	Вст3 кп2			11240					0.23	0.31	0.21	0.75					
Масса поставки элементов по кварталам (заполняется заказчиком)		I															
		II															
		III															
		IV															

Инв. № подл. | Подпись и дата | Взам. инв. №

Привязан:

Инв. №

Н. контр.	Княгиничев	
Провер.	Княгиничев	
Ст. инж.	Крымский	
Ст. инж.	Баранова	
Рук. гр.	Белова	
ГИП	Княгиничев	
Гл. констр.	Пронин	
Нач. отд.	Красавин	

ТП 902- КМ

Здание решетки с 3 механизированными решетками типа РМУ-3 вариант с вывозом отбросов

Стадия: — Лист: — Листов: —

Общие данные. Продолжение

ЦНИИЭП инженерного оборудования г. Москва

Ведомость металлоконструкций по видам профилей.

Наименование конструкций по номенклатуре прейскуранта № 01-09	Позиции по прейскуранту № 01-09	№ п.п.	Код конструкций	Масса конструкций, т: Всего стали повышенной и высокой прочности	По видам профилей стали: Балки и швеллеры	Крупносортная сталь	Среднесортная сталь	Мелкосортная сталь	Толстолистовая сталь	Универсальная сталь	Тонколистовая сталь	Гнутые и гнутосварные	Трубы	Прочие	Всего	Количество, шт	Серия типовых конструкций
1	2	3	4	5	6	7	8	9	10	11	12	13	14	15	16	17	18
Монорельсовые пути	18	1	526235		1,45				0,02						1,5		
Площадки	689	2	526233			0,03			0,38			0,03			0,46		
Лестницы	696	3	526242			0,01			0,03			0,11			0,16		
Ограждения	696	4	526244					0,01				0,3			0,32		
Балка покрытия	135	5	526153		0,68				0,11						0,82		
Итого		6			2,13	0,04		0,01	0,54			0,44			3,26		
Контрольная сумма																	

Инв. № подл. | Подпись и дата | Взам. инв. №

Привязан:

Инв. №

Н. контр.	Княгиничев	
Провер.	Княгиничев	
Ст. инж.	Крымский	
Ст. инж.	Баранова	
Рук. гр.	Белова	
ГИП	Княгиничев	
Гл. констр.	Пронин	
Нач. отд.	Красавин	

ТП 902-2-368.83 КМ

Здание решетки с 3 механизированными решетками типа РМУ-3 вариант с вывозом отбросов

Стадия: — Лист: — Листов: —

Общие данные. Окончание.

ЦНИИЭП инженерного оборудования г. Москва

Типовой проект 902-2-368.83 Альбом III

Схема расположения подвесных путей

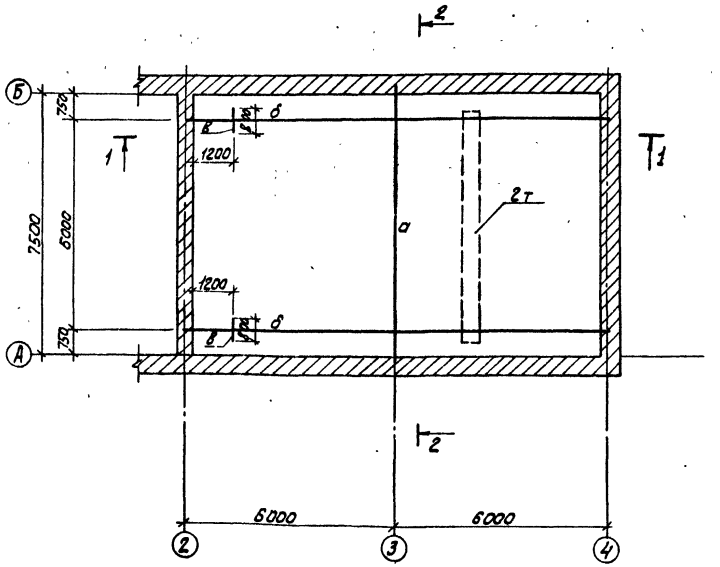

Схема расположения площадок

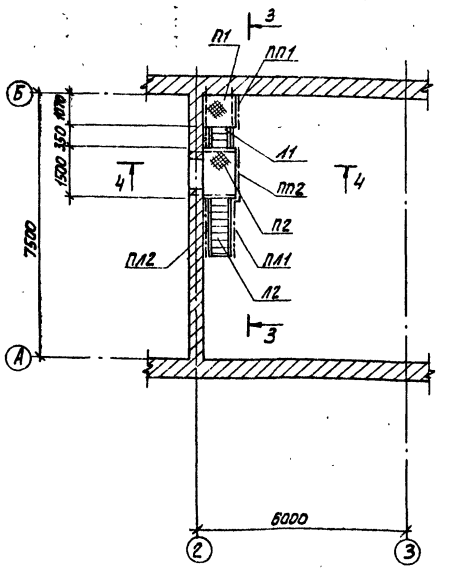

Спецификация элементов к схеме расположения площадок

Марка	Обозначение	Наименование	Кол.	Масса т	Примечание
П1	1.459-1, Вып.2	Площадка П3	2	55кг	
Л1	1.459-1, Вып.2	Лестница Л3	1	38кг	
Л2	1.459-1, Вып.2	То же М10	1	122кг	
ПП1	1.459-1, Вып.2	Ограждение площадок ПП2	1	140кг	
ПЛ1	1.459-1, Вып.2	Ограждение лестниц ПМ7	1	150кг	
ПЛ2	1.459-1, Вып.2	Ограждение лестниц ПМ8	1	150кг	
П2	1.459-1, Вып.2	Площадка П9	1	860кг	
ПП2	1.459-1, Вып.2	Ограждение площадок ПП3	1	160кг	

Ведомость элементов

Марка	Сечение эскиз	Сечение состав	Опорные усилия M кН·м	Опорные усилия N кН	Опорные усилия Q кН	Группа конструкций	Марка металла	Примечание
а	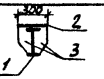	1. I 50 2.-300×12 3.-150×10	53.0	147.2			Вст3пс6	
б	I	I 30 м		43.7			Вст3пс6	
в	С	С 12	конструктивно				Вст3кп2	
д	С	С 16	11.8	11.8			Вст3кп2	

1 - 1

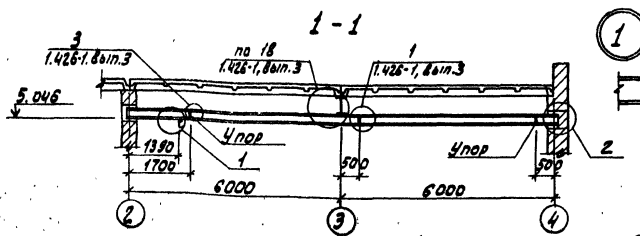

6 - 6

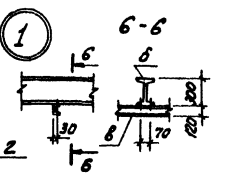

3 - 3

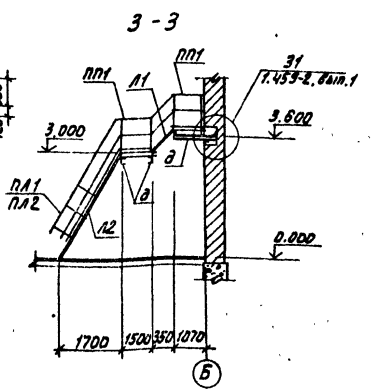

2 - 2

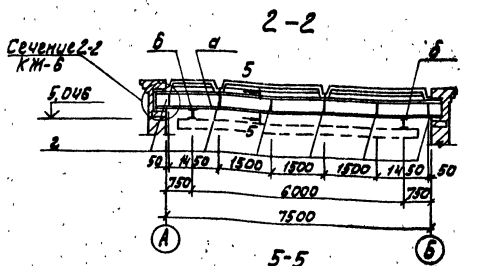

2

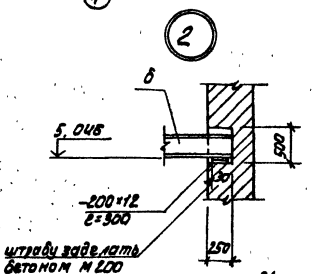

4 - 4

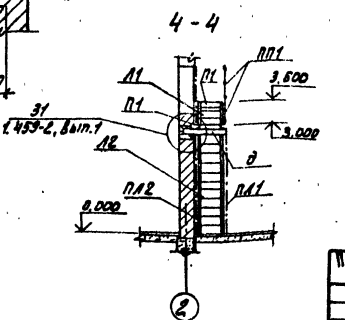

5-5

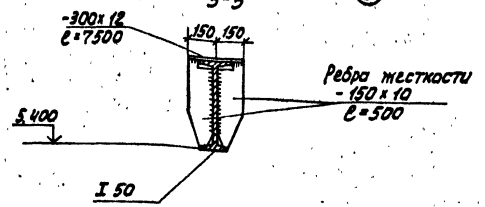

1. Сварку производить электродами типа Э42А (для балок путей) и Э42 (для остальных элементов) высота сварного шва-6 мм.
2. Стыковые швы нижнего пояса балок зачистить заподлицо сездовой поверхностью балок.
3. Все металлические конструкции окрасить масляной краской (ГОСТ 695-77) за 2 раза. Ездовую поверхность подкрановых путей не окрашивать
4. Крепление подкрановых путей осуществлять болтами нормальной точности по ГОСТ 7798-70*, ф 12 мм, класса 4,6 по таблице 1 ГОСТ 1759-70*

Согласовано: Отдел КО Шифрин; Отдел ВС Марцинкевич

Инв. № подл. | Подпись и дата | Взам. инв. №

Привязан:

Инв. №

Н. контр.	Княгиничев		
Провер.	Пронин		
Гл. инж.	Крымская		
Гл. инж.	Баранова		
Рук. гр.	Белова		
ГИП	Княгиничев		
Гл. конс.	Пронин		
Нач. отд.	Красавин		

ТП 902-2-368.83 КМ

Здание решеток с 3 механизированными решетками при ОМК. Надкрановая вязка откосов

Стадия	Лист	Листов
РП	4	

Схема расположения подвесных путей и площадок. Разрезы. Узлы.

ЦНИИЭП инженерного оборудования г. Москва

18862-01

Типовой проект 902-2-368.83 Альбом II

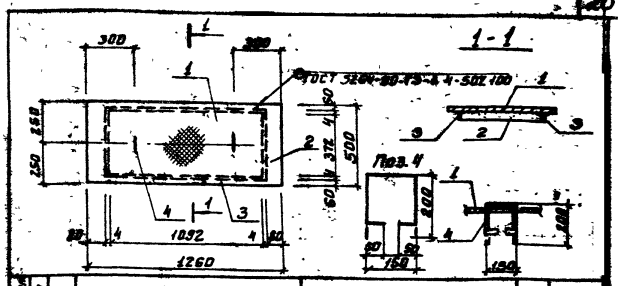

Формат	Зона	Поз.	Обозначение	Наименование	Кол.	Примечание
				Детали		
64		1		Лист ромб. К50×500×1260Б ст3кп ГОСТ 8568-77*	1	27.5кг
64		2		Полоса Б-4×40 ГОСТ 103-76 Вст3кп2-I ГОСТ 535-79 ℓ=300	2	0.62кг
64		3		Полоса Б-4×40 ГОСТ 103-76 Вст3кп2-I ГОСТ 535-79 ℓ=1092	2	1.25кг
64		4		ф 10АI ГОСТ 5781-75 ℓ=650	2	0.4кг

1. Металлические конструкции окрасить масляной краской /ГОСТ 8292-75/ за 2 раза по грунтовке.

ПРИВЯЗАН:

ИНВ. №

ТП 902-2-368.83 КЖИ-Щ1

Н. КОНТР	КНЯГИНИЧЕВ		
ПРОВЕР	БЕЛОВА		
СТ. ИНЖ.	ВОРОНЦОВА		
РУК ГР	БЕЛОВА		
ТИП	КНЯГИНИЧЕВ		
ГЛ. КОНСТР.	ПРОНИН		
НАЧ. ОТД.	КРАСАВИН		

ЩИТ МЕТАЛЛИЧЕСКИЙ Щ1

СТАДИЯ	МАССА	МАСШТАБ
РП	32,0кг	—

ЛИСТ: ЛИСТОВ: 1

ЦНИИЭП ИНЖЕНЕРНОГО ОБОРУДОВАНИЯ г. МОСКВА

ИНВ. № ПОДЛ. | ПОДПИСЬ И ДАТА | ВЗАМ. ИНВ. №

Копировал: Боброва Формат:

Типовой проект 902-2-368.83 Альбом II

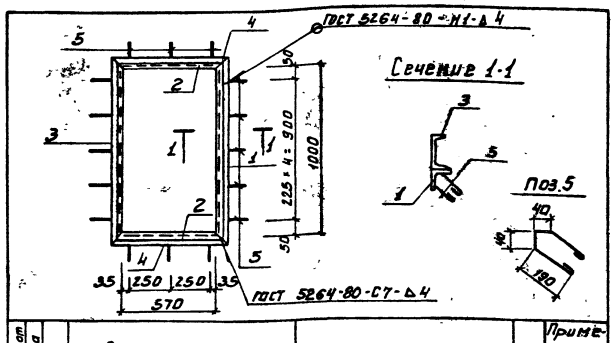

Формат	Зона	Поз	Обозначение	Наименование	Кол	Примечание
				Детали		
64		1		Уголок Б63×63×5 ГОСТ 8509-72 Вст3кп-2-I ГОСТ 535-79 ℓ=1126	2	6.4кг
64		2		Уголок Б63×63×5 ГОСТ 8509-72 Вст3кп-2-I ГОСТ 535-79 ℓ=696	2	3.4кг
64		3		Швеллер 10 ГОСТ 8240-72 Вст3кп-2-II ГОСТ 535-79 ℓ=1060	2	7.5кг
64		4		Швеллер 10 ГОСТ 8240-72 Вст3кп-2-II ГОСТ 535-79 ℓ=630	2	5.4кг
64		5		ф 6АI ГОСТ 5781-75 ℓ=540	16	0.1кг

Металлические конструкции окрасить масляной краской /ГОСТ 8292-75/ за 2 раза по грунтовке.

ПРИВЯЗАН:

ИНВ. №

ТП 902-2-368.83 КЖИ-РМ1

Н. КОНТР	КНЯГИНИЧЕВ		
ПРОВЕР	БЕЛОВА		
СТ. ИНЖ.	ВОРОНЦОВА		
РУК ГР	БЕЛОВА		
ТИП	КНЯГИНИЧЕВ		
ГЛ. КОНСТР.	ПРОНИН		
НАЧ. ОТД.	КРАСАВИН		

РЕШЕТКА МЕТАЛЛИЧЕСКАЯ РМ1

СТАДИЯ	МАССА	МАСШТАБ
РП	47.0	—

ЛИСТ: ЛИСТОВ: 1

ЦНИИЭП ИНЖЕНЕРНОГО ОБОРУДОВАНИЯ г. МОСКВА

ИНВ. № ПОДЛ. | ПОДПИСЬ И ДАТА | ВЗАМ. ИНВ. №

Типовой проект 902-2-368.83 Альбом II

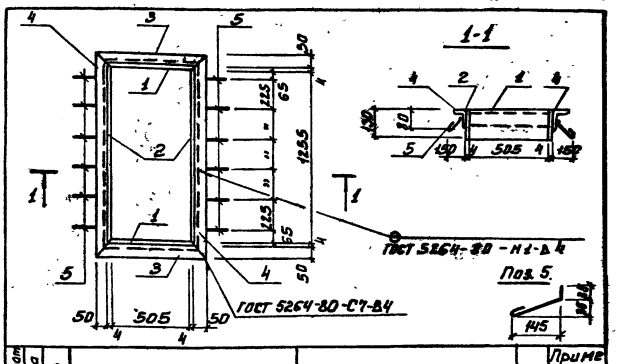

Формат	Зона	Поз	Обозначение	Наименование	Кол.	Примечание
				Детали		
64		1		Полоса Б-4×130 ГОСТ 103-76 Вст3кп2-I ГОСТ 535-79 ℓ=513	2	2.1кг
64		2		Полоса Б-4×130 ГОСТ 103-76 Вст3кп2-I ГОСТ 535-79 ℓ=1255	2	5.1кг
64		3		Уголок Б50×50×5 ГОСТ 8509-72 Вст3кп-2-I ГОСТ 535-79 ℓ=613	2	2.3кг
64		4		Уголок Б50×50×5 ГОСТ 8509-72 Вст3кп-2-I ГОСТ 535-79 ℓ=1363	2	5.1кг
64		5		ф 6АI ГОСТ 5781-75 ℓ=260	12	0.04кг

Металлические конструкции окрасить масляной краской /ГОСТ 8292-75/ за 2 раза по грунтовке.

ПРИВЯЗАН:

ИНВ. №

ТП 902-2-368.83 КЖИ-РМ2

Н. КОНТР	КНЯГИНИЧЕВ		
ПРОВЕР	БЕЛОВА		
СТ. ИНЖ.	ВОРОНЦОВА		
РУК ГР.	БЕЛОВА		
ТИП	КНЯГИНИЧЕВ		
ГЛ. КОНСТР.	ПРОНИН		
НАЧ. ОТД.	КРАСАВИН		

РЕШЕТКА МЕТАЛЛИЧЕСКАЯ РМ2

СТАДИЯ	МАССА	МАСШТАБ
РП	29,7кг	—

ЛИСТ: ЛИСТОВ: 1

ЦНИИЭП ИНЖЕНЕРНОГО ОБОРУДОВАНИЯ г. МОСКВА

ИНВ. № ПОДЛ. | ПОДПИСЬ И ДАТА | ВЗАМ. ИНВ. №

Типовой проект 902-2-368.83 Альбом II

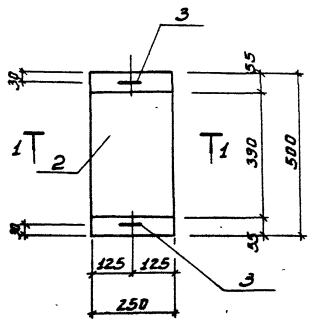

1-1

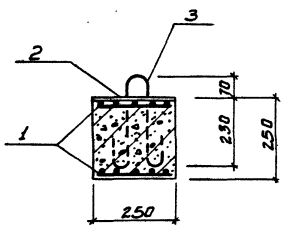

поз. 3

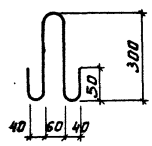

1. Марка стали для поз. 3 - Вст.3 кп2

Формат	Зона	Поз.	Обозначение	Наименование	Кол.	Примечание
				Документация		
				Технические требования к изготовлению сборных железобетонных изделий		
				Сборочные единицы		
		1	т.п.902 КЖИ-ОП1-С1	Сетка С1	2	1.05кг
		2	1.400-6/76 Вып.1	Изделие закладное М1-3-5	1	9.3кг
		3	т.п. 902 КЖИ-ОП1	ф8АI ГОСТ 5781-75 l=240	2	0.33кг
				Материал		
				Бетон марки 200		0.03м³

Ведомость расхода стали на элемент, кг

Марка элемента	Изделия арматурные			Изделия закладные				Всего	Общий расход
	Арматура класса		Итого:	Арматура класса	Прокат марки				
	А-I			А-II	Вст3 кп2				
	ГОСТ 5781-75			ГОСТ 5.1459-72*	ГОСТ 19903-74*				
	6	8		14	δ=10				
ОП1	2.1	0.66	2.76	0.8	8.5			9.3	12.06

1. Марка стали для поз. 3 - Вст.3 кп2

ГП 902-2-368.83 КЖИ-ОП1

Опорная подушка ОП1

			Стадия	Масса	Масштаб
Н. контр.	Княгиничев		Р		
Проверил	Белова		Лист:	Листов:	
Ст. инж.	Воронцова				
Рук. гр.	Белова		ЦНИИЭП инженерного оборудования г. Москва		
ГИП	Княгиничев				
Гл. конст.	Пронин				
Нач. отд.	Красавин				

Привязан:

Инв. №

Инв. № подл. | Подпись и дата | Взам. инв. №

Копировал: Боброва Формат: 12

Типовой проект 902-2-368.83 Альбом II

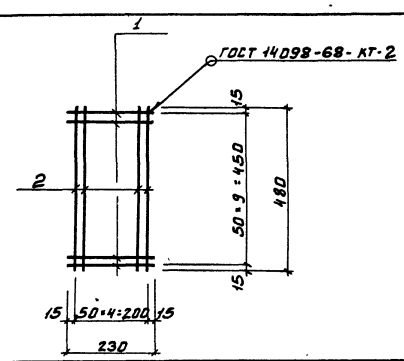

Формат	Зона	Поз.	Обозначение	Наименование	Кол.	Примечание
				Детали		
		1		ф6АI ГОСТ 5781-75; l=230	10	0.05кг
		2		ф6АI ГОСТ 5781-75; l=480	5	0.11кг

1. Марка стали деталей поз. 1; 2 - Вст.3 пс2

Привязан

Инв. №

ТП 902-2-368.83 КЖИ-ОП1-С1

Сетка арматурная С1.

			Стадия	Масса	Масштаб
Н. контр.	Княгиничев		Р	1.05кг	
Провер.	Белова		Лист:	Листов:	
Ст. инж.	Воронцова				
Рук. гр.	Белова		ЦНИИЭП инженерного оборудования г. Москва		
ГИП	Княгиничев				
Гл. конст.	Пронин				
Нач. отд.	Красавин				

Инв. № подл. | Подпись и дата | Взам. инв. №

Альбом II

Типовой проект 902-2-368.83

Ведомость чертежей основного комплекта

Номер	Лист	Наименование	Примечание
	ОВ-1	Общие данные	
	ОВ-2	Планы на отм. 0.000 и 3.000. Схемы систем вентиляции П-1; В-1; ВЕ-1. Отопления и теплоснабжения	
	ОВ-3	Установка системы П-1. Схема системы теплоснабжения.	
	ОВ-4	Установка системы В-1.	

Ведомость ссылочных и прилагаемых документов

Обозначение	Наименование	Примечание
	Ссылочные документы	
4.904-69	Детали крепления санитарно-технических приборов и трубопроводов.	
1.494-32	Зонты и дефлекторы вентиляционных систем	
5.904-10	Узлы прохода вент. систем через покрытия пром. зданий	
5.904-5	Гибкие вставки для центробежных вентиляторов.	
1.494-10	Решетки щелевые регулирующие типа Р	
2.400-4 Вып. 1.3	Тепловая изоляция трубопроводов	
5.904-4	Двери и люки герметические для вент. камер	
4.903-10 Вып. 8	Изделия и детали трубопроводов для тепловых сетей.	
1.494-25	Подставки под калориферы	
	Прилагаемые документы.	
ОВН1	Переходы	
ОВН2; ОВН3	Воздуховод из асбестоцементных листов. Узлы соединений	

Основные показатели по чертежам отопления и вентиляции

Наименование здания (сооружения) помещения	Объем м³	Температуры наруж. воздуха °С	Расход тепла, Вт / ккал/час: на отопление	на вентиляцию	на горячее водоснабжение	Общий	Расход холода ккал/час	Установленная мощность эл. двигателей кВт
Здание решеток	720	-20°	30030	25360	—	55390	—	4,75
		-30°	33530	34820	—	68350		
		-40°	36030	43780	—	79810		
—	—	-20°	25828	21800	—	47620	—	—
		-30°	28830	29940	—	58770		
		-40°	30980	37640	—	68620		

Типовой проект разработан в соответствии с действующими нормами и правилами и предусматривает мероприятия, обеспечивающие взрывную, взрывопожарную и пожарную безопасность при эксплуатации здания.

Главный инженер проекта (Нарциссова)

Характеристика отопительно-вентиляционных систем

Обозначение системы	Кол. систем	Наименование обслуживаемого помещения (технологического оборудования)	Тип установки агрегата	Вентилятор: Тип, исполнение по взрывозащите	№	Схема исполнение	Расположение	L м³/ч	P кгс/м²	n об/мин	Электродвигатель: Тип, исполнение по взрывозащите	N кВт	n об/мин	Воздухонагреватель: Тип	№	Кол.	Температура нагревания от	до	Расход тепла, ккал/ч	ΔP кгс/м²	Заслонка: Тип	Кол-во
														КВСБ-П	6	1	-9,5	16	21800	—	КВУ	
П-1	1	Помещение решеток	А5090-2	Ц4-70	5	1	пр 0°	2700	58	1410	4А80А4	1,5	1410	КВСГ-П	7	1	-19	16	29940	—	600х600	1
														КВБГ-П	7	1	-28	16	37640	—	Нэл. пад. = 1,6 кВт	
В-1	1	Помещение решеток	А5090-1	Ц4-70	5	1	10°	2700	23	920	4А71В6	0,55	920	—	—	—	—	—	—	—	—	—
А1; А2	2	Помещение решеток	АПВС50-3А	-20° 06-320	4	—	—	—	—	—	А02-12-2	1,1	3000	—	—	—	—	—	-20° 18280	—	—	—
		Помещение решеток	АПВС50-3А	-30;-40 06-320	4	—	—	—	—	—	А02-12-2	1,1	3000	—	—	—	—	—	-30°-28590 -40°-29390	—	—	—

Общие данные

Проект отопления и вентиляции здания решеток разработан на основании технического задания, архитектурно строительных и технологических чертежей в соответствии со СНиП II-33-75.

При разработке проекта приняты расчетные температуры наружного воздуха: для отопления t_o = -20°С; -30°С; -40°С для вентиляции $t°_в$ = -9,5°С; -19°С; -28°С.

Внутренние температуры в помещениях приняты по заданию технологов: административные помещения -(+18°С) помещение решеток, санузлы -(+16°С),

Коэффициенты теплопередачи ограждающих конструкций приняты в соответствии со СНиП II-3-79.

Теплоснабжение.

Теплоснабжение осуществляется от городской теплосети. Теплоноситель-вода с параметрами 150°-70°С. Присоединение систем отопления и вентиляции к наружным тепловым сетям-непосредственное. Ввод в здание осуществляется в помещение решеток.

Отопление.

В административных помещениях здания решеток запроектирована двухтрубная система отопления с верхней разводкой, тупиковая. Прокладываемые в подпольных каналах трубопроводы, изолируются изделиями из стеклошталельного волокна δ=40мм с последующим покрытием по изоляции рулонным стеклопластиком. Все трубопроводы и нагревательные приборы окрашиваются масляной краской за 2 раза. В помещений решеток предусмотрена воздушное отопление с помощью воздушно-отопительных агрегатов АПВС. Устанавливаются 2 агрегата (1 рабочий и 1 резервный) в случае выхода из строя рабочего агрегата предусматривается включение резервного.

Вентиляция.

В здании решеток запроектирована приточно-вытяжная система вентиляции с механическим и естественным побуждением. Все металлические воздуховоды вытяжных систем после вентилятора изолируются изделиями из стеклошталельного волокна δ=40мм с последующим покрытием по изоляции рулонным стеклопластиком. Монтаж отопительно-вентиляционного оборудования вести в соответствии со СНиП III-28-75.

План-схема

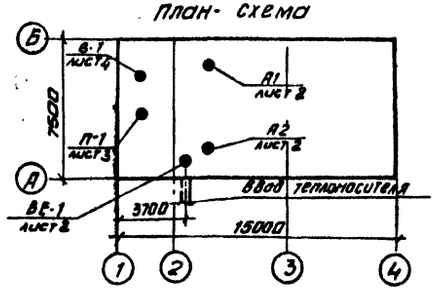

Привязан

Инв. №

ТП 902-2-368.83 ОВ

Н. контр.	Полтинникова		
Ст. инж.	Андреева		
Ст. инж.	Орешкина		
Рук. гр.	Полтинникова		
ГИП	Нарциссова		
Нач. отд	Платонов		

Здание решеток с механизированными решетками типа РМУ-3. Вариант с вывозом отбросов

Стадия	Лист	Листов
РП	1	4

Общие данные

ЦНИИЭП инженерного оборудования г. Москва

18862-01 23

Копировал Антипова

Формат А2

Типовой проект 902-2-368.83 Альбом III

План на отм. 0.000

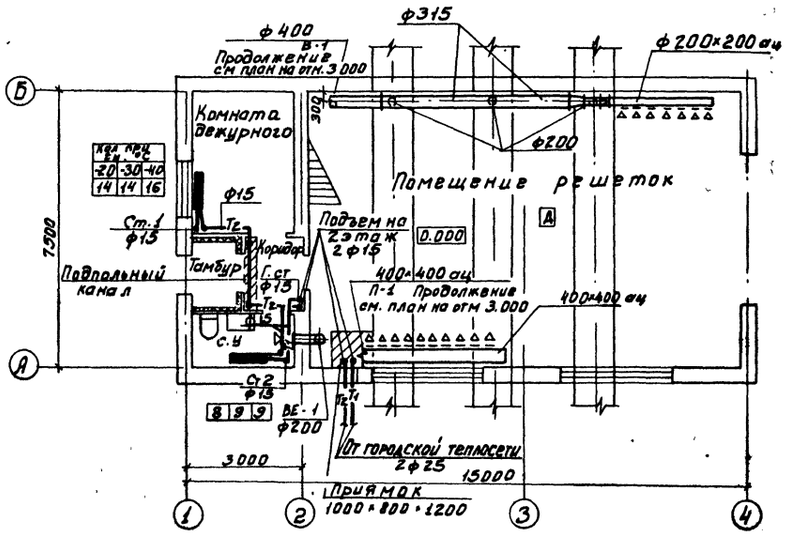

План на отм. 3.000.

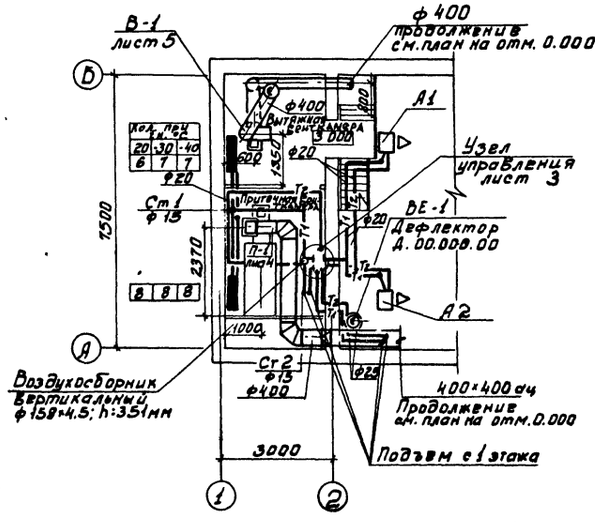

П-1

Система теплоснабжения А1-А2

ВЕ-1

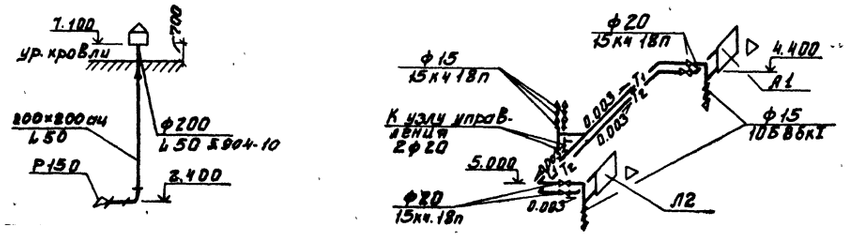

Система отопления

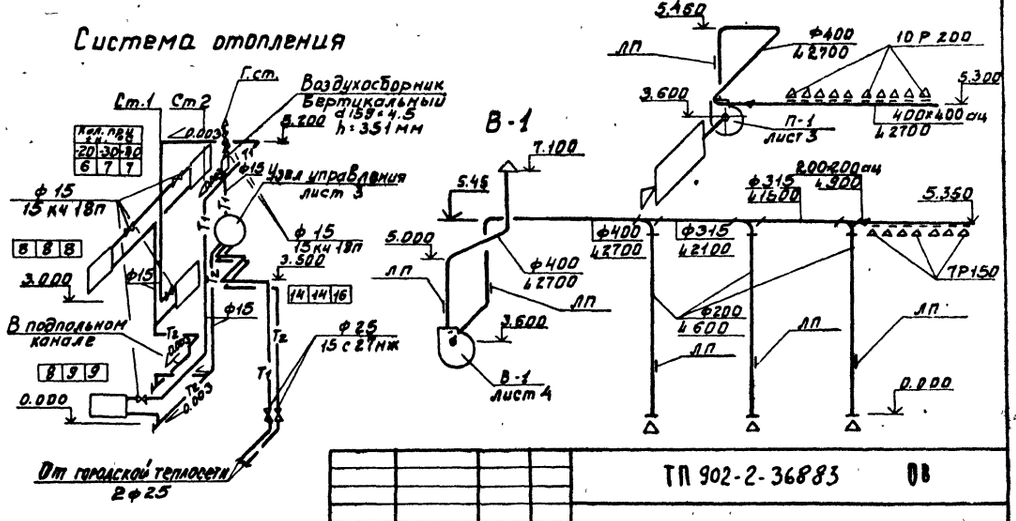

Согласовано:				ТП 902-2-36883	ОВ
ПЗО АСД Кагарлыкский	Отдел КО	Шкорник			
ПЗО АСК Гребов	ГИП ВТ	Аксенова			
ПЗО ЗАД Моссеенко	ПЗО ЗАД	Мерзлова			
Инв.№подл. | Дата | Взам.инв.№					
Привязан:	Норм.конт.	Долгинникова		Здание решеток с 3 междуэтажными решетками	Стадия: РП; Лист: 3; Листов:
	Ст. инж.	Андреева			
	Ст. инж.	Орешкина		Вариант с выпуском отворотов	
	Рук. гр.	Долгинникова		Планы на отм 0.000 и 3.000 Схемы	ЦНИИЭП инженерного оборудования г. Москва
Инв.№	ГИП	Марцинкова		системы вентиляции П-1; ВЕ-1; В-1	
	Нач. отд.	Калюнов		отопления и теплоснабжения А1÷А2	

18362-01 24

Альбом II

Типовой проект 902-2-368.83

Разрез 1-1

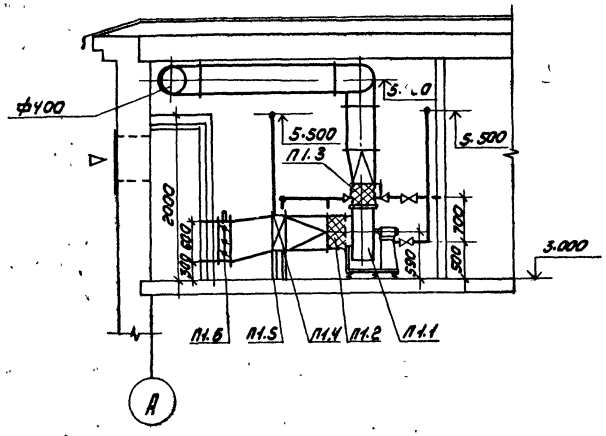

Система теплоснабжения установки П1

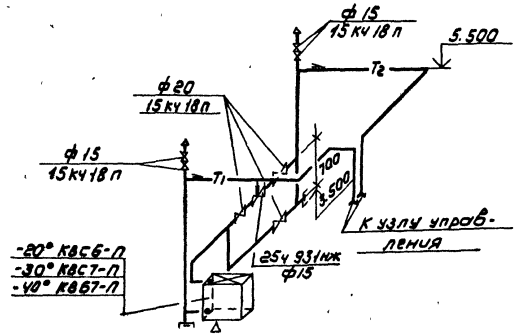

Узел управления

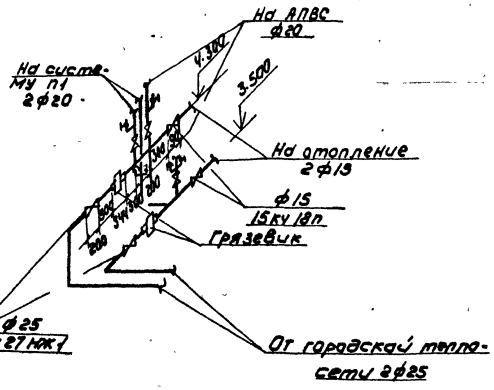

План

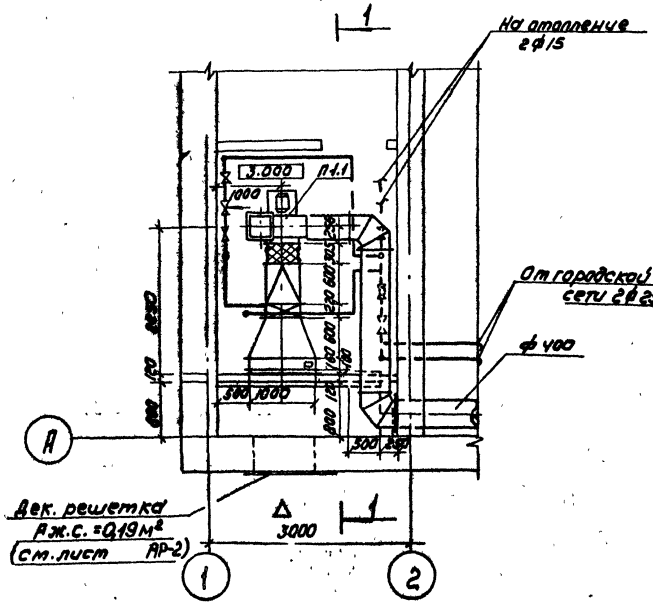

Спецификация
отопительно-вентиляционных установок

Марка	Обозначение	Наименование	Кол.	Вес ед. кг	Примечание
		П1.			
П1.1	Учрежден. УЮ-400/4	Вентагрегат А5090-2	1	117	
	г. Плавск, Тульской	Ц/Б вентиля т. Ц4-70 №5, полож. кож. „Пр0°"			
	обл.	Эл. двиг. 4А80В4; №1.5кВт П=1410 об/мин.			
		На виброосновании			
П1.2	5.904-5	Гибкая вставка ВВ20	1	6,76	
П1.3	5.904-5	Гибкая вставка ВН13	1	5.02	
П1.4	Учрежден. ЯЛ-61/4	Калориферы:			
	пос. Середка	tн=-20° КВС6-П	1	56,2	
	Псковской обл.	tн=-30° КВС7-П	1	65,6	
		tн=-40° КВБ7-П	1	84,0	
П1.5	1.494-25	Подставка под калорифер Н=500	4	2.1	
П1.6	Вентспилсский	Клапан воздушный			
	вентил. з-д	Утепл. КВУ1000×600э	1	63,7	
П1.7	5.904-4	Дверь герметич. утеп-			
		лен. Дус 0.5×1.25	1	33.6	

Привязан	Н. контр	Полтинникова		ТП. 902-2-368.83	08
	Исполн	Швец		Здание решеток с 3 механизированными решетками типа РМУ-3 вариант с вывозом отбросов	Стадия: РП. Лист: 3 Листов:
	Ст. инж	Киселева			
	Вед. инж	Крутикова		Установка системы П1. Схема системы теплоснабжения	ЦНИИЭП инженерного оборудования г. Москва
	Гип	Нарциссова			
Инв. №	Нач. отд	Платонов			

12862-01 25

Согласовано: ПЭО-ЗАА, Москенко, Глебов, АСП

Инв. № подл. | Подпись и дата | Взам. инв. №

Типовой проект 902-2-368.83 Альбом III

Разрез 1-1

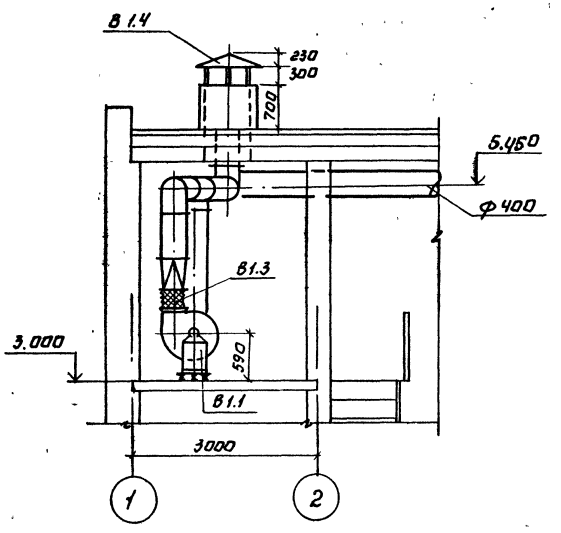

План.

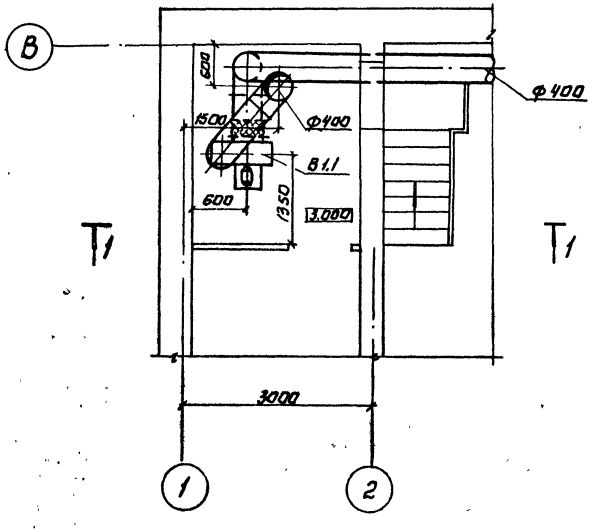

Спецификация
отопительно-вентиляционных установок.

Марка	Обозначение	Наименование	Кол	Вес ед кг	Примеч.
		В1.			
В1.1	Учреждение	вентагрегат А5090-1	1	111	
	У10-400/4	ЦП вентилятор Ц4-70 №5			
	г. Плавск, Тульской	полож. кож. ЛО°			
	обл.	эл. двиг. 4А71В6 N=0,55 кВт, n=920 об/мин.			
		На виброосновании			
В1,2	5.904-5	Гидкая вставка ВВ-20	1	6.76	
В1.3	5.904-5	Гидкая вставка ВН-13	1	5.02	
В1.4	1.494-32	Зонт 3К00.000.03	1	7,5	
В1.5	5.904-10.	Узел прохода			
		УП4-211	1	74,84	

Согласовано						
Инв.№ подл.	Подпись и дата	Взам. инв.№	1130-ЭА.1 АТП	Моссенкий		
				Глебов		

Привязан:					тп 902-2-368.83	ОВ
Инв.№	Н. контр.	Платникова				
	Исполн.	Шевец			Здание решетки с механизированными ставнями типа РМУ-3 вариант с выбоем отбросов.	Стадия: Р.П. Лист: 4 Листов:
	Ст. инж.	Киселева				
	Вед. инж.	Крутикова				
	ГИП	Нарциссова			Установка системы В1.	ЦНИИЭП инженерного оборудования г. Москва
	Нач. отд.	Платонов				

Копировал: Агинина 18862-01 26 Формат: А2

ТИПОВОЙ ПРОЕКТ
902-2-368.83

ЗДАНИЕ РЕШЕТОК С 3 МЕХАНИЗИРОВАННЫМИ РЕШЕТКАМИ ТИПА РМУ-3

Вариант с вывозом отбросов

Альбом II

Чертежи общих видов нетиповых конструкций

Привязан

Инв.№

Содержание

Обозначение	Наименование	Примечание
ТП 902-2-368.83 ОВН1	Переходы	

Привязан

Инв.№

ТП 902-2-368.83 ОВН

Н. контр.	Платонов	
Нач. отд.	Платонов	
Гип.	Парцессова	
Вед. инж.	Крутикова	
Исполн.	Шевец	

Содержание

Стадия | Лист | Листов

ЦНИИЭП
Инженерных исследований
г. Москва

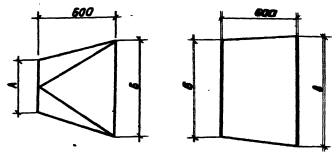

П-1	А	Б	В
$t_н = -20°$	ф 500	530×503	[illegible]
$t_н = -30°$	ф 500	655×503	[illegible]
$t_н = -40°$	ф 500	655×503	[illegible]

Изготовить из листовой стали
$\delta = 1$ мм ГОСТ 19903-74

Привязан

Инв.№

ТП 902-2-368.83 ОВН1

Н. контр.	Платонов	
Нач. отд.	Платонов	
Гип.	Парцессова	
Вед. инж.	Крутикова	
Исполн.	Шевец	

Переходы

Стадия | Лист | Листов

ЦНИИЭП
Инженерных исследований
г. Москва

Типовой проект

Здание решеток с 3 механизированными решетками типа РМУ-3

Вариант с вывозом отбросов

Альбом II

Чертежи общих видов нетиповых конструкций.

Привязан

Инв.№

Содержание

Обозначение	Наименование	Примечание
ТП 902-2-368.83 ОВН2	Воздуховод из асбестоцементных листов	
ТП 902-2-368.83 ОВН3	Узлы соединений	

Привязан

Инв.№

ТП 902-2-368.83. ОВН

Н.контр.	Полтинникова	
Нач.отд.	Платонов	
ГИП	Нарциссова	
Рук.гр.	Полтинникова	
Ст.инж.	Орешкина	

Содержание

Стадия | Лист | Листов

ЦНИИЭП инженерного оборудования г. Москва

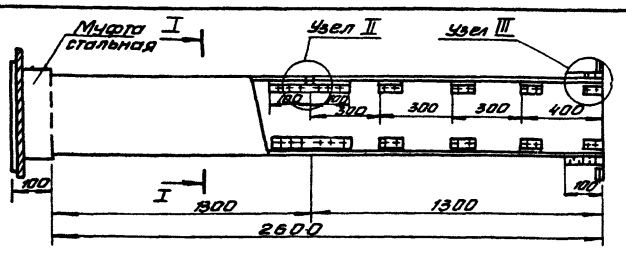

Сечение I I

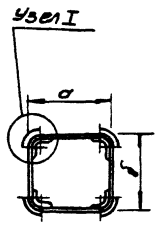

Внутренее сечение воздуховодов

а	б
200	200
400	400

1. В чертеже дана максимальная длина звена, которая при необходимости может быть уменьшена.
2. Муфта перед ее установкой внутри и торец воздуховода снаружи оклеиваются тканью на водонепроницаемом клее, дающем надежную склейку металла и ткани. Закрепление муфты на воздуховоде производится в соответствии с п.5.65 СНиП III-28-75 путем уплотнения зазора между муфтой и воздуховодом пеньковым канатом, смоченным казеиновым клеем и асбестоцементным раствором, с добавлением в него казеинового клея, с последующим заполнением заполнением зазора асбестоцементным раствором более густой консистенции, замешанном на расширяющемся цементе с добавлением казеинового клея.
3. Муфты и фланец предварительно перед установкой на воздуховод окрашиваются масляной краской. Весь воздуховод перед установкой грунтуется под масляную покраску.

Привязан

Инв.№

ТП 902-2-368.83 ОВН2

Н.контр.	Полтинникова	
Нач.отд.	Платонов	
ГИП	Нарциссова	
Рук.гр.	Полтинникова	
Ст.инж.	Орешкина	

Воздуховод из асбестоцементных листов

Стадия | Лист | Листов

ЦНИИЭП инженерного оборудования г. Москва

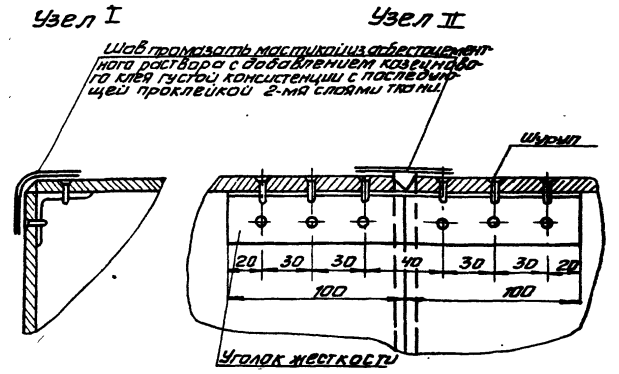

Узел III

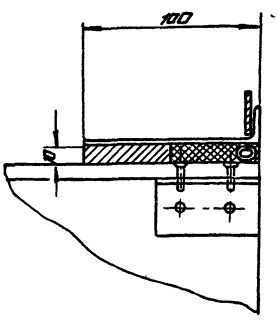

Привязан

Инв.№

ТП 902-2-368.83 ОВН3

Н.контр.	Полтинникова	
Нач.отд.	Платонов	
ГИП	Нарциссова	
Рук.гр.	Полтинникова	
Ст.инж.	Орешкина	

Узлы соединений

Стадия | Лист | Листов

ЦНИИЭП инженерного оборудования г. Москва

Копировал Антипова Формат

Альбом II

Типовой проект 902-2-368.83

Ведомость чертежей основного комплекта

	Лист	Наименование	Примечание
	ВК-1	Общие данные	
	ВК-2	План на отм. 0.000. Схемы систем В1, Т3, К1	

Основные показатели по чертежам водопровода и канализации

Наименование системы	Потребный напор на вводе, м.вод.ст.	Расчетный расход				Установленная мощность электродвигателя, квт.	Примечание
		м³/сут.	м³/ч	л/с	при пожаре л/с		
Хозяйственно-питьевой водопровод	11,0	0,72	0,36	0,1	–	–	
канализация	——	0.72	0.36	0.1	–	–	

Пояснения к проекту:

Типовой проект здания решеток с решетками типа РМУ-3 (вариант с вывозом отбросов) выполнен на основании:

1. архитектурно-строительных и технологических чертежей, разработанных „ЦНИИЭП инженерного оборудования";
2. действующих норм СНиП II-30-76, часть II, глава 30.

В здании решеток предусматриваются следующие системы:

1. хозяйственно-питьевой водопровод;
2. горячее водоснабжение;
3. бытовая канализация.

Хозяйственно-питьевой водопровод.

Водопровод предназначен для обеспечения водой хозяйственно-питьевых нужд, а также для поливочных целей.

Основные показатели по сетям водоснабжения приведены в таблице.

Питание внутренней сети осуществляется одним вводом диаметром 25мм, проложенном в канале тепловой сети.

Сети хозяйственно-питьевого водоснабжения монтируются из стальных водогазопроводных оцинкованных труб диаметром 25÷15мм. по ГОСТ 3262-75

Водопровод горячей воды.

Система горячего водоснабжения запроектирована для обеспечения горячей водой бытовых нужд. Ввод горячей воды в здание решеток прокладывается в канале тепловой сети совместно с вводом хозяйственно-питьевого водопровода.

Сеть горячего водоснабжения монтируется из стальных водогазопроводных оцинкованных труб диаметром 25÷15мм по ГОСТ 3262-75.

Бытовая канализация.

Канализация проектируется для отвода стоков от санитарных приборов бытовых помещений выпуском в приёмную камеру перед решетками. Размещение приемной камеры перед решетками решается при привязке проекта.

Типовой проект разработан в соответствии с действующими нормами и правилами и предусматривает мероприятия, обеспечивающие взрывную, взрывопожарную и пожарную безопасность при эксплуатации здания.

Гл. инженер проекта Агафонов

Инв.№ подл. | Подпись и дата | Взам.инв.№

Привязан

Инв.№

тп 902-2-368.83 ВК

Н.контр.	Агафонов		
Ст. инж.	Житенёва		
Рук. гр.	Пруженская		
Гл.спец.	Агафонов		
Нач.отд.	Платонов		

Здание решеток с 3 механизированными решетками типа РМУ-3. Вариант с вывозом отбросов.

Стадия	Лист	Листов
РП	1	2

Общие данные

ЦНИИЭП инженерного оборудования г. Москва

18862-01 28

План на отм. 0.000

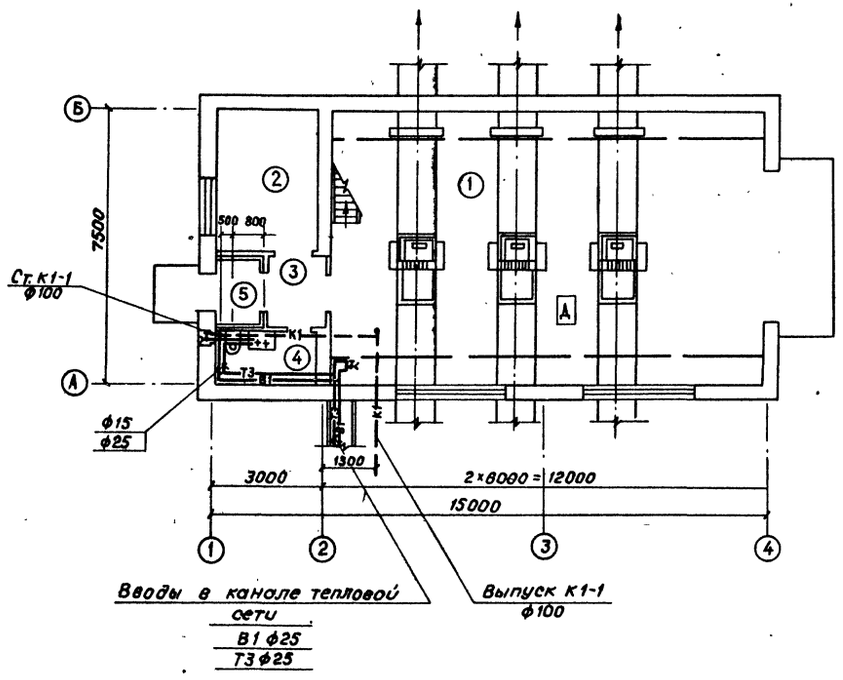

В1, Т3

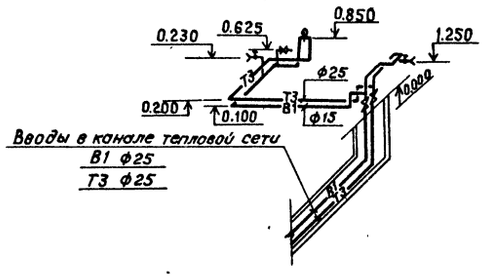

К1

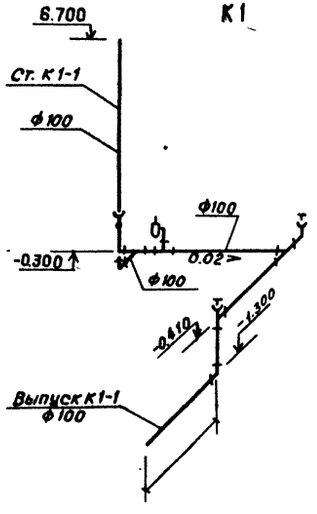

Экспликация помещений

Номер по плану	Наименование
1	Помещение решеток
2	Комната дежурного
3	Коридор
4	Санузел
5	Тамбур

Условные обозначения:

—В1— Хозяйственно-питьевой водопровод

—Т3— Горячее водоснабжение

—К1— Бытовая канализация

Привязку канала теплотрассы см. проект ОВ.

СОГЛАСОВАНО

Отдел КО	Шифрина	
Отдел ВС-ОВ	Марисова	
Отдел ЭАД	Павлова	
Отдел АСП	Глебов	
Отдел АСП	Житинева	

Инв.№ подл. | Подпись и дата | Взам.инв.№

Привязан			Н.контр.	Агафонов	
			Ст.инж.	Житенева	
			Рук.гр.	Пружанская	
			Гл.сп.ВК	Агафонов	
			Нач.отд.	Платонов	
Инв.№					

тп 902-2-368.83 ВК

Здание решеток с 3 механизированными решетками типа РМУ-3. (Вариант с вывозом отбросов)

Стадия	Лист	Листов
РП	2	

План на отм. 0.000. Схемы систем В1, Т3, К1

ЦНИИЭП инженерного оборудования г. Москва

Альбом II

Типовой проект 902-2-368.83

Инв. № подл. | Подпись и дата | Взам. инв. №

Ведомость чертежей основного комплекта

Лист	Наименование	Примечание
ЭМ-1	Общие данные.	
ЭМ-2	Схема электрическая принципиальная	
	питания электрооборудования.	
ЭМ-3	Схема электрическая принципиальная	
	управления щитовым затвором.	
ЭМ-4	Схема электрическая принципиальная	
	управления вентиляторами.	
ЭМ-5	Схема электрическая принципиальная	
	аварийной сигнализации.	
ЭМ-6	Схема подключения электрообору-	
	дования. Лист 1.	
ЭМ-7	Схема подключения электрооборудо-	
	вания. Лист 2.	
ЭМ-8	Схема подключения электрооборудо-	
	вания. Лист 3.	
ЭМ-9	Кабельный журнал. Лист 1.	
ЭМ-10	Кабельный журнал. Лист 2.	
ЭМ-11	Кабельный журнал. Лист 3.	
ЭМ-12	План расположения электрооборудования	
	и прокладка кабелей. Лист 1.	
ЭМ-13	План расположения электрооборудования	
	и прокладка кабелей. Лист 2.	
ЭМ-14	Электрическое освещение. Планы на	
	отм. 0.000 и 3.000.	
	–	

Типовой проект разработан в соответствии с действующими нормами и правилами и предусматривает мероприятия, обеспечивающие взрывную, взрывопожарную и пожарную безопасность при эксплуатации здания.

Главный инженер проекта Павлова

Ведомость ссылочных и прилагаемых документов

Обозначение	Наименование	Примечание
	Ссылочные документы	
4.407-219	Установка комплектов из ящиков	
(А408)	с рубильниками, автоматов, кнопок	
	ПКЕ и ПКУ и токоподводы, 1978.	
4.407-235	Установка одиночных ящиков с рубиль-	
(А397)	никами, автоматов, кнопок ПКЕ, ПКУ и	
	сигнальных аппаратов, 1977.	
4.407-260	Прокладка кабелей на конструк-	
(А259)	циях, 1979.	
5.407-26	Прокладка главных троллеев для	
	кранов (на металлических подкра-	
	новых балках), 1973.	
4.407-129 (А75А)	Установка осветительных щитков, 1972.	
5.407-19	Установка одиночных светильников	
(А181)	с лампами накаливания, 1981.	
4.407-233	Прокладка осветительных электро-	
(А141)	проводок и установка свет-	
	тильников с лампами накалива-	
	ния и ДРЛ на кронштейнах, 1977.	
	Прилагаемые документы:	
ЭМ. ВО	Ведомости электрооборудова-	
(Альбом II)	ния и кабелей, потребности	
	в электромонтажных изделиях,	
	изделий мастерских электро-	
	монтажных заготовок	
ЭМ. ОО0	Задание заводу-изготови-	
(Альбом II)	телю на изготовление ящи-	
	ка сигнализации.	
ЭМ. ВО	Ведомость потребности в	
(Альбом IV)	материалах.	

Основные показатели

Наименование	Един. изм.	Технические данные
Установленная мощность $P_{уст.}$	кВт.	16,0
Расчетный ток $I_{расч.}$	А	18
Коэффициент мощности $Cos\varphi$	–	0,8

Привязан

ИНВ №

ТП 902-2-368.83 ЭМ

Н. контр	Мосеенко	
Проверил	Бакшеева	
Техник	Иванова	
Рук. гр	Мосеенко	
ГИП	Павлова	
Гл. спец. отд.	Данилов	
Нач. отд.	Саркисьянц	

Здание решеток с 3 механизированными решетками типа РМУ-3 Вариант с вывозом отбросов

стадия	Лист	Листов
РП	1	14

Общие данные

ЦНИИЭП инженерного оборудования г. Москва

Альбом II

Типовой проект 902-2-368.83

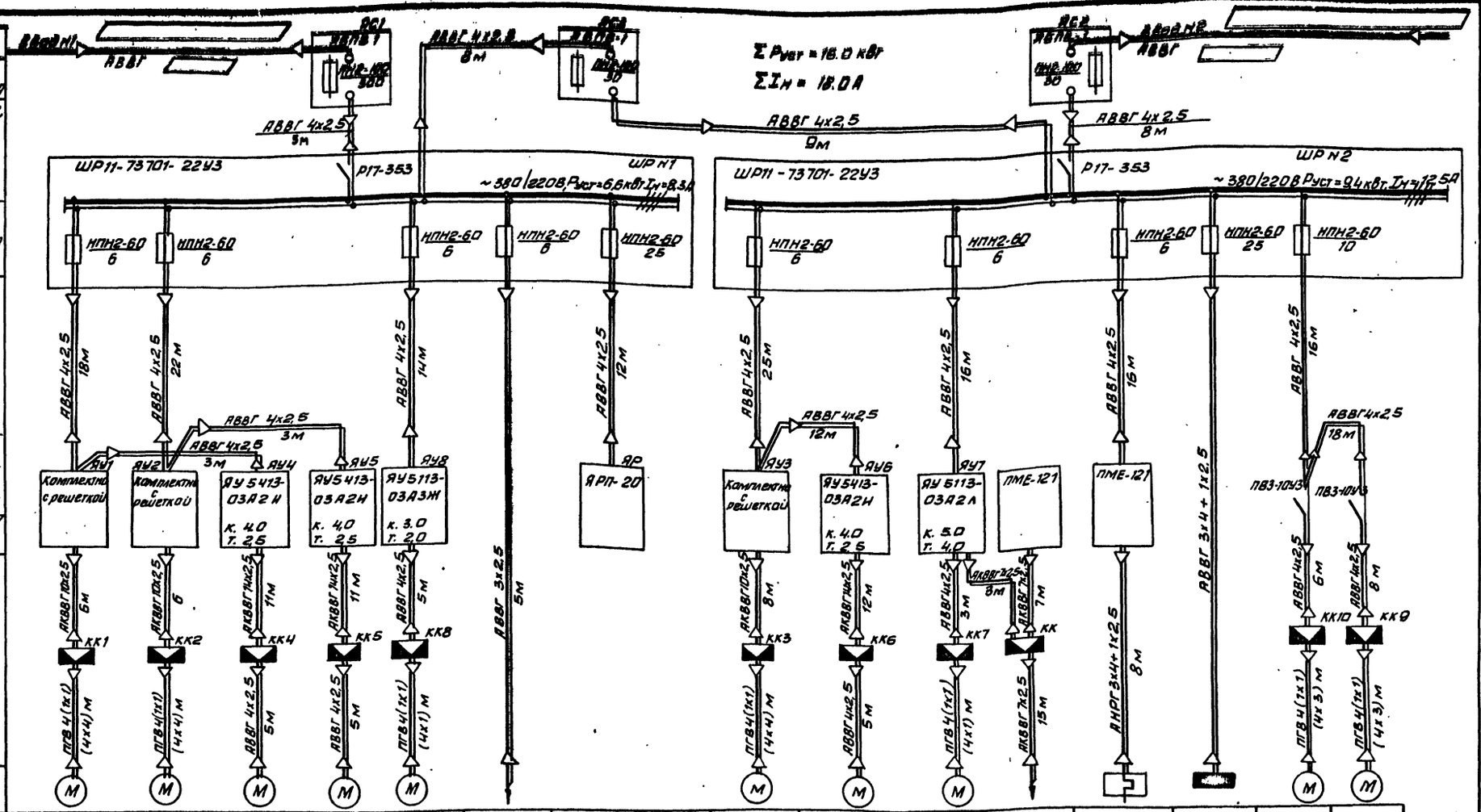

Номер по плану	1	2	4	5	8	—	—		3	6	7	—	ЕК	—	10	9
Тип	4А71А6У3	4А71А6У3	4АХС71А4	4АХС71А4	4А71В6	—	—		4А71А6У3	4АХС71А4	4А80В4	М30-4/100	ТЭН606-125/4С220	—	А02-21-4 (А02-12-2)	
Рн кВт	0,37	0,37	0,6	0,6	0,55	—	Σ 4,1		0,37	0,6	1.5	0.18	1,6	2.9	1,1	
Ток А Iн	1,26	1,26	1,8	1,8	1,74	20	~8		1,26	1,8	3,57	0.3	2.47	4.5	2,7 (2.4)	
Ток А Iп	5.04	5.04	8.1	8,1	6,96	—	—		5.04	8.1	17.85	—	—	—	18,9 (16.8)	
Наименование механизма по плану	Решетка механическая		Щитовой затвор		Вытяжной вентилятор В-1	Ящик сигнализации	Кран электрический		Решетка механическая	Щитовой затвор	Приточный вентилятор П-1	Заслонка наружного воздуха	Обогрев заслонки	Освещение рабочее	Вентилятор АПВС	
	N1	N2	N1	N2					N3	N3					N2	N1

Заполнить при привязке.

Н. контр.	МОСЕЕНКО	
Проверил	БАКШЕЕВА	
Техник	БОКОВА	
Рук. гр.	МОСЕЕНКО	
ГИП	ПАВЛОВА	
Гл. спец.	ДАНИЛОВ	
Нач. отд.	САРКИСЬЯНЦ	

ПРИВЯЗАН

Инв. №

ТП 902-2-368 83 ЭМ

Здание решеток с 3 механизированными решетками типа РМУ-3 вариант с вывозом отбросов

Схема электрическая принципиальная питания электрооборудования

Стадия	Лист	Листов
Р.П.	2	

ЦНИИЭП инженерного оборудования г. Москва

Инв. № подл. | Подпись и дата | Взам. инв. №

Копировал Антипова 18862-01 32 Формат А2

Типовой проект 902-2-368.83 Альбом II

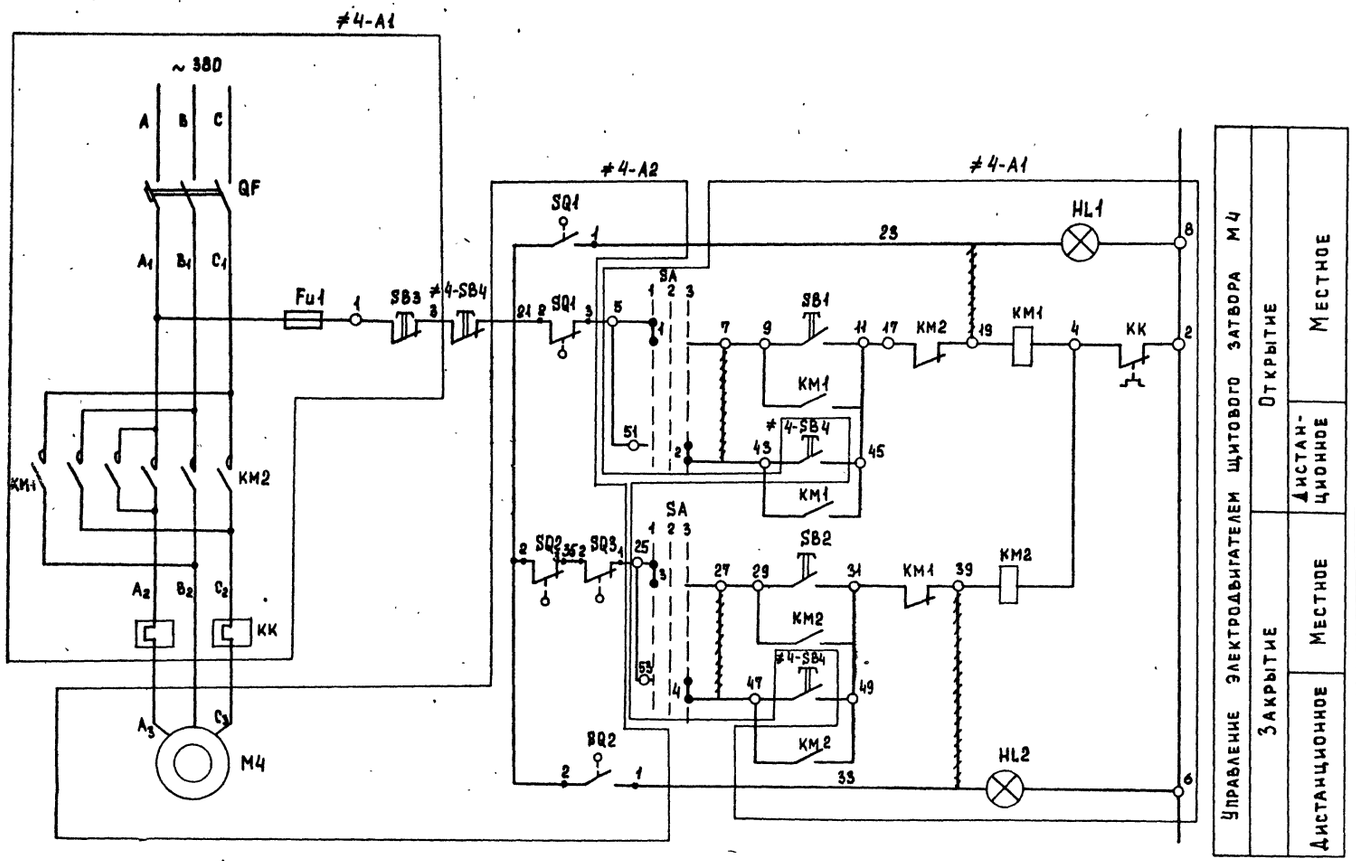

Таблица 1

Щитовой затвор	Двигатель	Обозначение функциональной группы	Маркировка цепей
1	М4	≠4	4
2	М5	≠5	5
3	М6	≠6	6

Схемы управления щитовыми затворами 2, 3 аналогичны схеме управления щитовым затвором 1 с изменениями согласно таблице 1.

Марка, поз.	Обозначение	Наименование	Кол.	Масса ед., кг	Примеч.
	Аппаратура по	месту			
≠4, ≠5		Элементы управления	3		
≠6		электродвигателем			
		М4, М5, М6			
А1		Ящик управления	3		
		ЯУ5413-03А2Н			
SB4		Пост кнопочный	3		
		ПКЕ 222-3У3			
		ТУ16-526.217-78			
А2		Электропривод типа Б	3		Комплектно с
		с электродвигателем			затвором
		4АХС 71А4, ~380В; 0,6квт			

////// – снять перемычку

Диаграмма замыкания контактов переключателя ≠ 4-SA

Номер секции	Номер контакта		Положение рукоятки					
			-45°		0		+45°	
			Мест		0		Дист.	
	Л	П	Л	П	Л	П	Л	П
I	1	2	X					X
II	3	4	X					X
III	5	6	X					X
IV	7	8	X					X *

* – не используется

Диаграмма замыкания конечных выключателей

Обозначение конечного выключателя	Номер контактов	Открыто	Промежуточное положение	Закрыто
SQ1	2-1 2-3			
SQ2	2-1 2-3			
SQ3	2-1 2-3			
SQ4	2-3 2-1			*

Т.п 902-2-368.83 ЭМ

Н. контр.	Мосеенко	
Провер.	Бакшеева	
Техник	Меновщикова	
Рук. гр.	Мосеенко	
ГИП	Павлова	
Гл. спец.	Данилов	
Нач. отд.	Саркисьянц	

Привязан

Инв №

Задание решеток с 3 механизированными решетками типа РМУ-3 вариант с вывозом отбросов.

Схема электрическая принципиальная управления щитовым затвором

Стадия	Лист	Листов
Р.П.	3	

ЦНИИЭП Инженерного оборудования г. Москва

Инв. № подл. | Подпись и дата | Взам. инв. №

Копировал Еремченко 18862-01 33 Формат 22

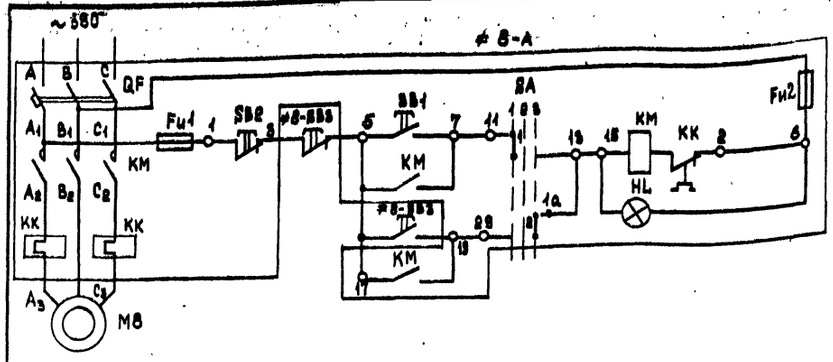

Управление вытяжным вентилятором №8	
	Местное
	Дистанционное

Диаграмма замыкания контактов переключателя ≠7SA, ≠8-SA.

Номер секции	Номер контакта		Положение рукоятки					
			-45°		0°		+45°	
	Л	П	Л	П	Л	П	Л	П
I	1	2	X					X
II	3	4	X					X
III	5	6	X					X
IV	7	8	X					X
≠7-SA			Мест.		О		Сбл.	
≠8-SA			Мест.		О		Дист.	

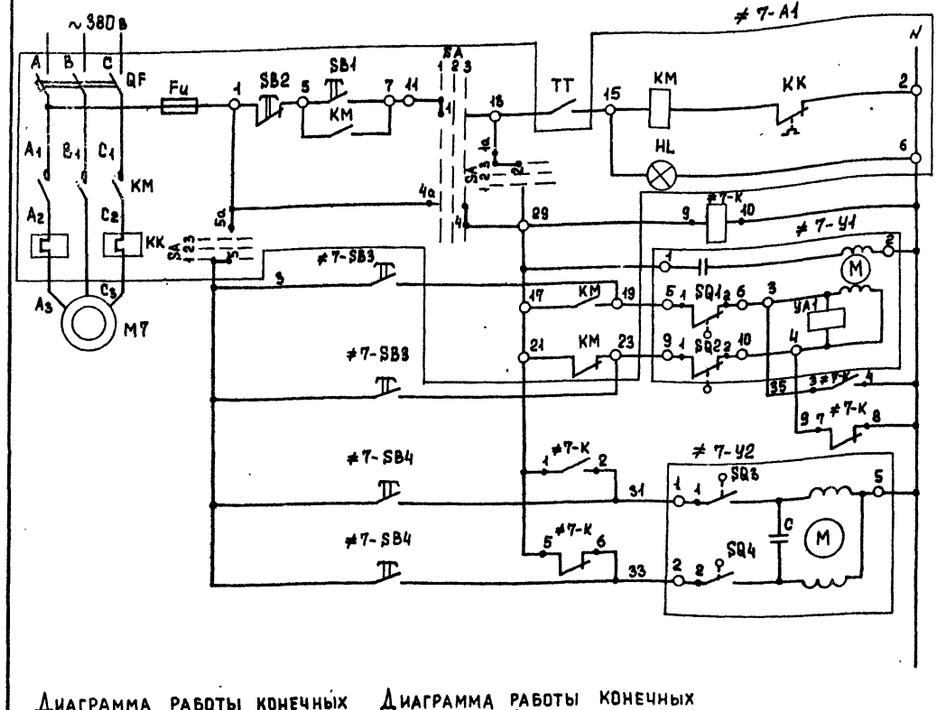

Управление приточным вентилятором М7	
	Местное
	Сблокированное

Управление исполнительным механизмом заслонки наружного воздуха		
Открыт		Сблокированное
	Закрыт	Сблокированное
		Местное

Управление исполнительным механизмом клапана на теплоносителе		
Закрыт		Сблокированное
	Открыт	Сблокированное
		Местное

Диаграмма работы конечных выключателей клапана ≠7-У2

Обозначение конечного выключателя	Номер контакта	Ход выходного вала	
		Открыт	Закрыт
SQ3	1		■
SQ4	2	■	

Диаграмма работы конечных выключателей заслонки ≠7-У1.

Обозначение конечного выключателя	Номер контакта	Ход выходного вала		
		Открыт	Рабочий ход	Закрыт
SQ1	1-2		■	
	3-4	■		*
SQ2	1-2	■		
	3-4			■ *

* - не используется

Диаграмма работы контактов регулятора температуры ТТ

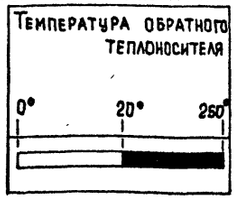

■ - контакт замкнут

□ - контакт разомкнут

Марка, поз.	Обозначение	Наименование	Кол.	Масса ед., кг	Примеч.
		Аппаратура по месту.			
≠8		Элементы управления электродвигателем М8.	1		
А		Ящик управления ЯУ5113-03А3Ж	1		
SB3		Пост кнопочный ПКЕ 212-2У3, ТУ16-526.217-78	1		
М8		Электродвигатель 4А71В6, ~380В, 0,55 квт	1		
≠7		Элементы управления электродвигателем М7	1		
А1		Ящик управления ЯУ5113-03А2Л	1		
У1		Механизм электрический МЭО-4/100, 0,18 квт ГОСТ 7192-74.	1		комплектно с заслонкой.
У2		Механизм электрический ПР-1м	1		комплектно с клапаном.
К		Пускатель магнитный ПМЕ121, ~220в, ОСТ 16.0.536.001-72	1		
SB3, SB4		Пост кнопочный ПКЕ 212-2У3, ТУ16-526.217-78	2		
ТТ		Регулятор температуры ТУДЭ-4	1		поз.5.
М7		Электродвигатель 4А80В4, ~380В; 1,5квт	1		

Привязан

Инв. №

Н. контр.	Мосеенко		
Провер.	Бакшеева		
Техник	Мельникова		
Рук. гр.	Мосеенко		
ГИП	Павлова		
Гл. спец.	Данилов		
Нач. отд.	Саркисьянц		

тп 902-2-368.83 ЭМ

Здание решеток с 5 механизированными решетками типа РМУ-3 вариант с вывозом отбросов

Схема электрическая принципиальная управления вентиляторами.

Стадия	Лист	Листов
Р.П	4	

ЦНИИЭП инженерного оборудования г. Москва

Копировал Еремченко 18862-01 34 Формат 22

Инв. № подл. | Подпись и дата | Взам. инв. №

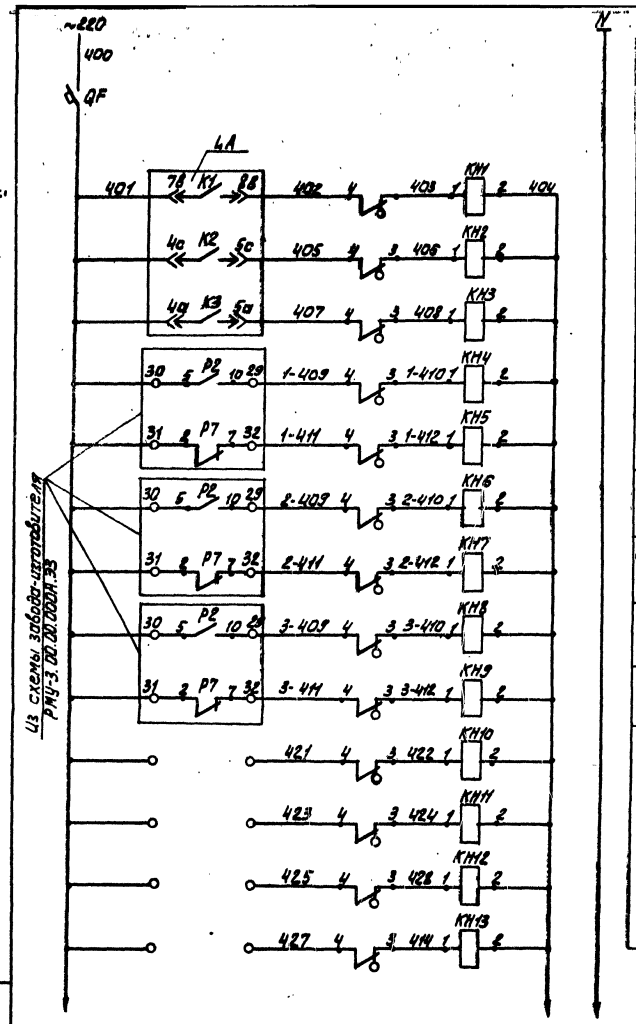

Автомат цепей сигнализации	
Верхний уровень в канале N1	
Верхний уровень в канале N2	
Верхний уровень в канале N3	
Аварийное отключение	Решетка N1
Отсутствие напряжения	
Аварийное отключение	Решетка N2
Отсутствие напряжения	
Аварийное отключение	Решетка N3
Отсутствие напряжения	
Резерв	

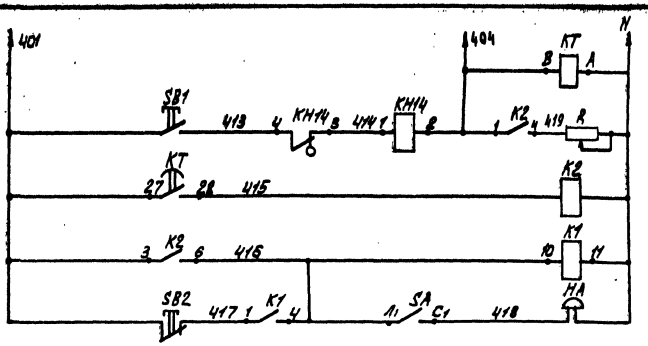

Реле отстройки от ложных сигналов
Опробование звуковой сигнализации
Запоминание сигнала
Реле аварии
Снятие звукового сигнала

Марка, поз.	Обозначение	Наименование	Кол.	Масса ед., кг.	Примечание
	Ящик сигнализации (ЯС)				
К1, К2		Реле промежуточное	2		
		РПУ-0-961 ~220В			
		ТУ 16.523.295-75			
QF		Автоматический выключатель АБ3-МГ,к.2А	1		
		ТУ 16.522.110-74			
КТ		Реле ЭВ-238, ~220В	1		
		ТУ 16.523.158-69			
КН1÷		Реле сигнальное	14		
К414		РУ-1-11У3 Уср.=0,5 А			
		ТУ16.523.538-77			
R		Резистор ПЭВР-100	1		
		470 Ом±10% ГОСТ 6513-66			
		Кнопка КЕО11У3 исп II			
		ТУ16.526-407-71			
SB1		черный „Пуск"	1		
SB2		красный „Стоп"	1		
	Аппаратура по месту				
НА		Звонок ЗВП 220	1		
		МРТУ 16-539.401-71			

Т.П. 902-2-368.83 -ЭМ

Н.контр.	Бакшеева		
Провер.	Бокова		
Техник	Меновщикова		
Рук.гр.	Мосеенко		
Гип	Павлова		
Гл.спец.	Данилов		
Нач.отд.	Саркисьян		

ПРИВЯЗАН:

ИНВ. №

ЗДАНИЕ РЕШЕТОК С ЭМЕХАНИЗИРОВАННЫМИ РЕШЕТКАМИ ТИПА РМУ-3 ВАРИАНТ С ВЫВОЗОМ ОТБРОСОВ

СХЕМА ЭЛЕКТРИЧЕСКАЯ, ПРИНЦИПИАЛЬНАЯ АВАРИЙНОЙ СИГНАЛИЗАЦИИ.

СТАДИЯ	ЛИСТ	ЛИСТОВ
Р.П.	5	

ЦНИИЭП инженерного оборудования г. Москва

Типовой проект 902-2-368.83 Альбом II

Инв. № подл. подпись и дата взам. инв. №

18862-01 35

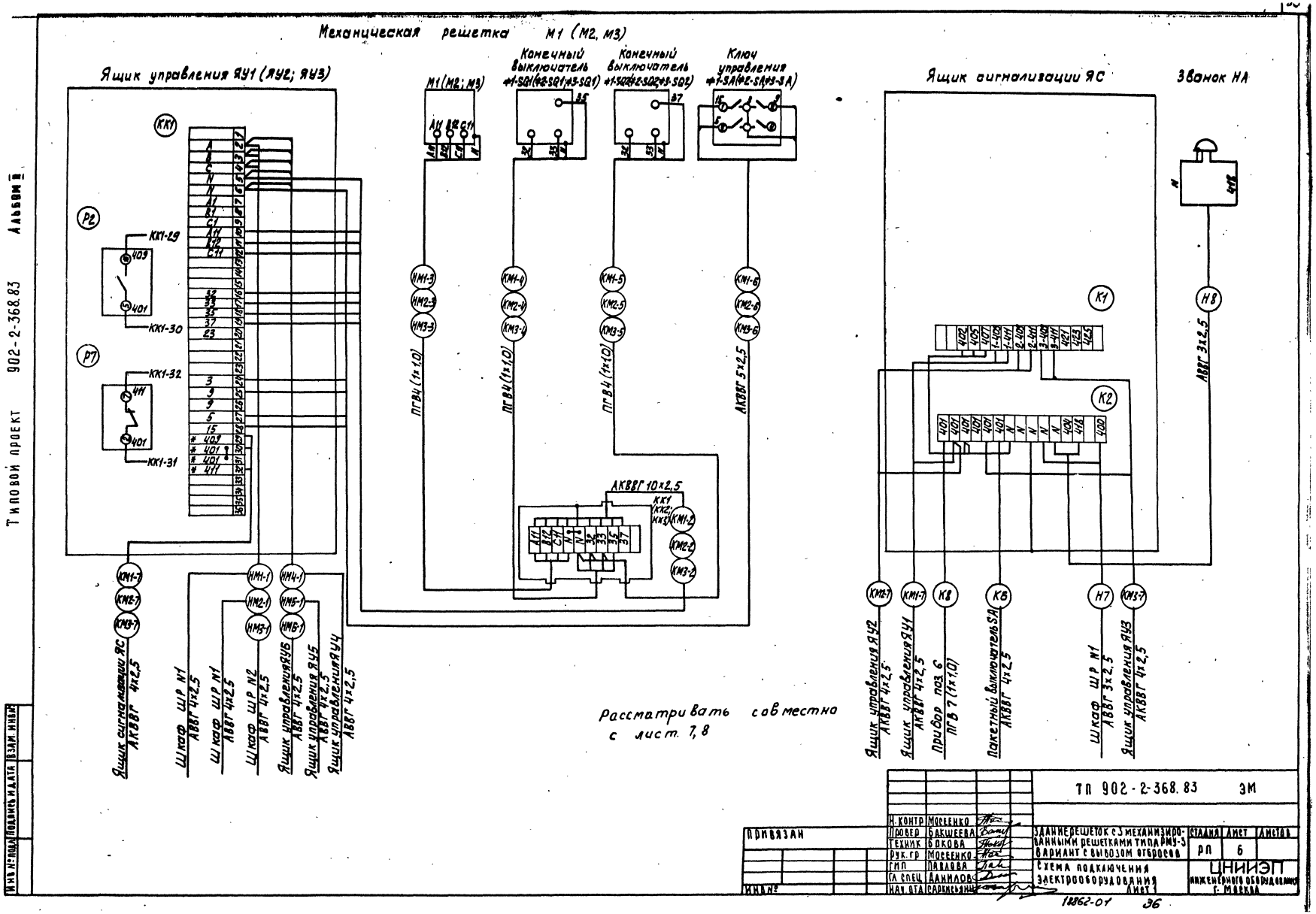
Механическая решетка М1 (М2, М3)
Ящик управления ЯУ1 (ЯУ2; ЯУ3)
Конечный выключатель #1-SQ1(#2-SQ1;#3-SQ1)
Конечный выключатель #1-SQ2(#2-SQ2;#3-SQ2)
Ключ управления #1-SA(#2-SA;#3-SA)
Ящик сигнализации ЯС
Звонок НА
М1(М2; М3)
КК1
Р2
Р7
КК1-29
КК1-30
КК1-32
КК1-31
ПГВ4 (1х1,0)
АКВВГ 5х2,5
АКВВГ 10х2,5
АВВГ 3х2,5
Ящик сигнализации ЯС АКВВГ 4х2,5
Шкаф ШР N1 АВВГ 4х2,5
Шкаф ШР N1 АВВГ 4х2,5
Шкаф ШР N2 АВВГ 4х2,5
Ящик управления ЯУ6 АВВГ 4х2,5
Ящик управления ЯУ5 АВВГ 4х2,5
Ящик управления ЯУ4 АВВГ 4х2,5
Ящик управления ЯУ2 АКВВГ 4х2,5
Ящик управления ЯУ1 АКВВГ 4х2,5
Прибор поз. 6 ПГВ 7 (1х1,0)
Пакетный выключатель SA АКВВГ 4х2,5
Шкаф ШР N1 АВВГ 3х2,5
Ящик управления ЯУ3 АКВВГ 4х2,5
Рассматривать совместно с лист. 7,8
ТП 902-2-368.83 ЭМ
Н. контр Мосеенко
Провер Бакшеева
Техник Бокова
Рук. гр Мосеенко
ГИП Павлова
Гл. спец Данилов
Нач. отд Саркисьянц
Здание решеток с 3 механизированными решетками типа РМУ-3 вариант с вывозом отбросов
Схема подключения электрооборудования
Стадия РП
Лист 6
Листов
ЦНИИЭП инженерного оборудования г. Москва
Привязан
Инв. №
Подпись и дата
Взам. инв.
Инв. № подл.
Типовой проект 902-2-368.83 Альбом II
12862-01
36

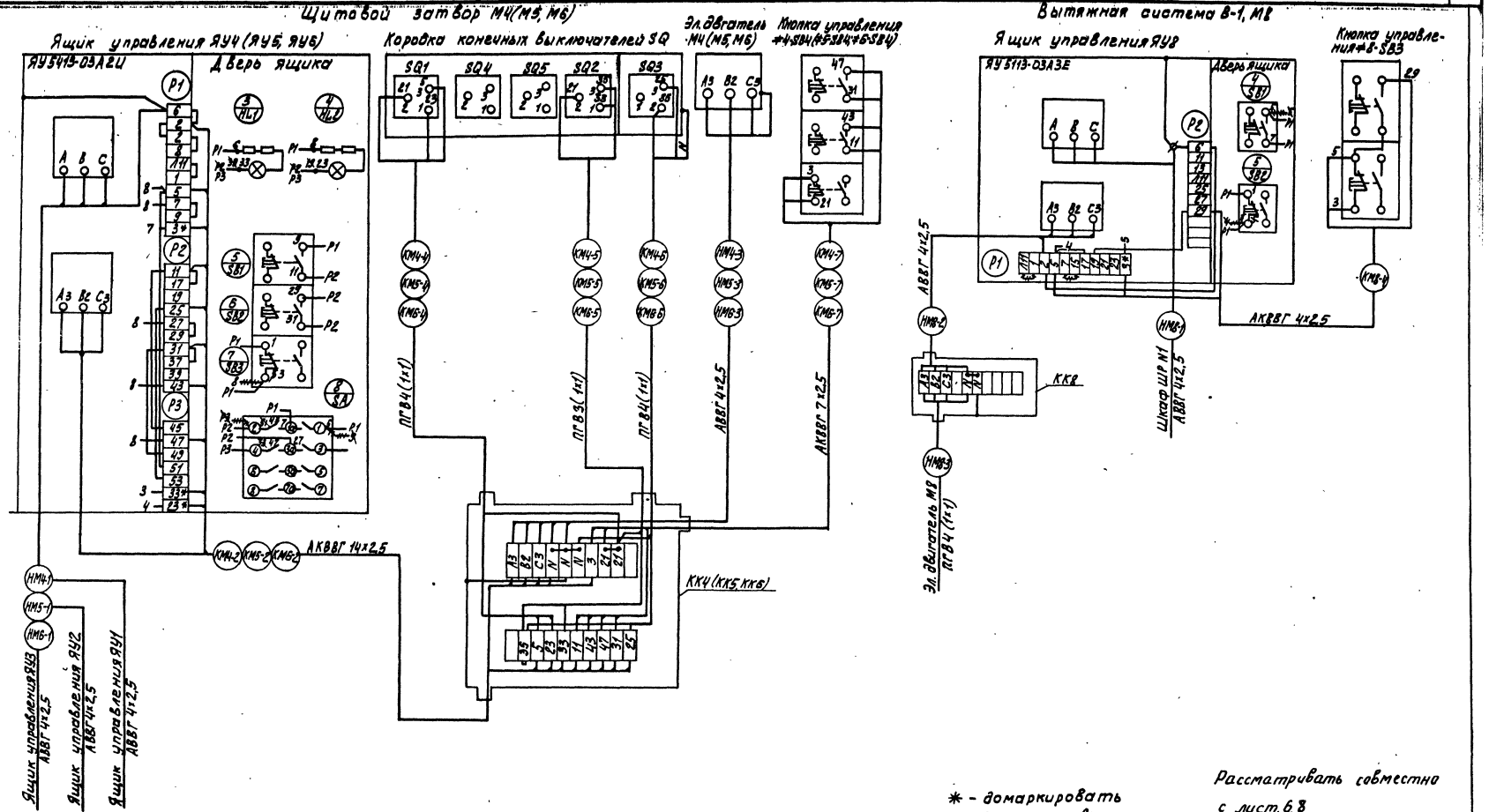

* - домаркировать

~~~ - демонтировать

Рассматривать совместно с лист. 6, 8

				ТП 902-2-368.83 ЭМ	
Н. контр.	Мосеенко				
Провер.	Бакшеева			Здание решеток с 3 механизированными решетками типа РМУ-3. Вариант с вывозом отбросов	Стадия: РП; Лист: 7; Листов:
Техник	Бокова				
Рук. гр.	Мосеенко				
ГИП	Павлова			Схема подключения электрооборудования	ЦНИИЭП инженерного оборудования г. Москва
Гл. спец.	Данилов				
Нач. отд.	Саркисьян				

Привязан

Инв. №

18862-01 37

Типовой проект 902-2-368.83 Альбом II

Инв. № подл. | Подпись и дата | Взам. инв. №
~~~

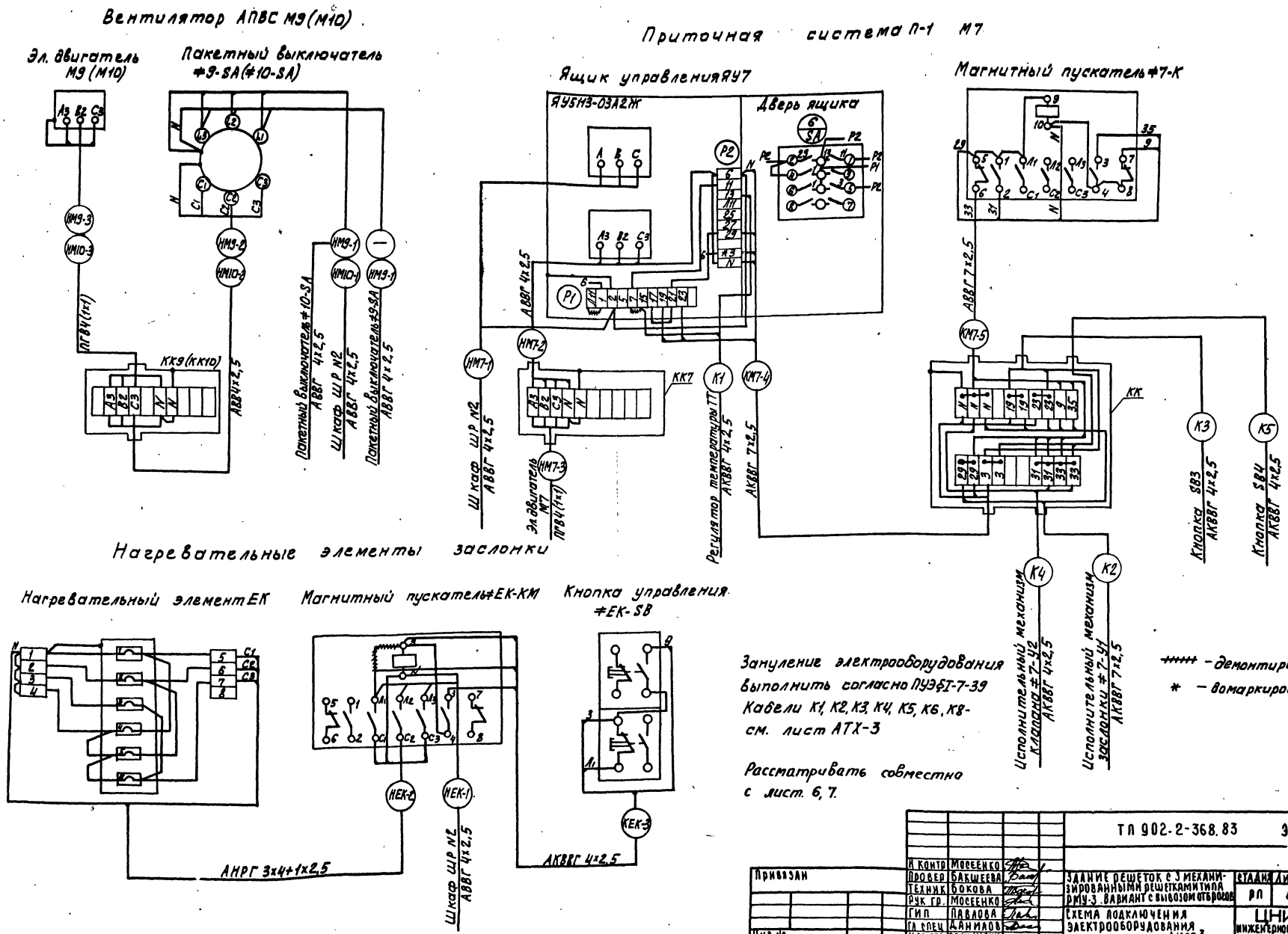

Н. контр.	Мосеенко		ТП 902-2-368.83 ЭМ		
Провер.	Бакшеева		Задание решеток с 3 механизированными решетками типа РМУ-3. Вариант с вывозом отбросов	Стадия	Лист	Листов
Техник	Бокова			РП	8	
Рук. гр.	Мосеенко					
ГИП	Павлова		Схема подключения электрооборудования лист 3	ЦНИИЭП инженерного оборудования г. Москва		
Гл. спец.	Данилов					
Нач. отд.	Саркисьянц					

Привязан

Инв. №

Инв. № подл. | Подпись и дата | Взам. инв. №

Типовой проект 902-2-368.83 Альбом II

18862-01 38

Кабельный журнал

Маркировка	Трасса: Начало	Трасса: Конец	Кабель по проекту: Марка	Кабель по проекту: Количество кабелей, число и сечение жил напряжение	Кабель по проекту: Длина м	Кабель пролажен: Марка	Кабель пролажен: Количество кабелей, число и сечение жил напряжение	Кабель пролажен: Длина м
Н1		Ящик силовой ЯС1	АВВГ					
Н2		Ящик силовой ЯС2	АВВГ					
Н3	Ящик силовой ЯС1	Шкаф распределительный ШРN1	АВВГ	4х2,5	5			
Н4	Ящик силовой ЯС2	Шкаф распределительный ШР N2	АВВГ	4х2,5	8			
Н5	Шкаф ШР N1	Ящик силовой ЯС3	АВВГ	4х2,5	8			
Н6	Шкаф ШР N2	Ящик силовой ЯС3	АВВГ	4х2,5	9			
НМ1-1	Шкаф ШР N1	Ящик управления ЯУ1	АВВГ	4х2,5	18			
КМ1-2	Ящик управления ЯУ1	Клеммная коробка ККУ	АКВВГ	10х2,5	6			
НМ1-3	Клеммная коробка ККУ	Эл. двигатель М1	ПГВ	4(1х1)	16			
КМ1-4	Клеммная коробка ККУ	Конечный выключатель ≠1-SQ2	ПГВ	4(1х1)	24			
КМ1-5	Клеммная коробка ККУ	Конечный выключатель ≠1-SQ2	ПГВ	4(1х1)	32			
КМ1-6	Ящик управления ЯУ1	Ключ управления ≠1-SA	АКВВГ	5х2,5	3			
КМ1-7	Ящик управления ЯУ1	Ящик сигнализации ЯС	АКВВГ	4х2,5	16			
НМ2-1	Шкаф ШР N1	Ящик управления ЯУ2	АВВГ	4х2,5	22			
КМ2-2	Ящик управления ЯУ2	Клеммная коробка ККК2	АКВВГ	10х2,5	6			
НМ2-3	Клеммная коробка ККК2	Эл. двигатель М2	ПГВ	4(1х1)	16			
КМ2-4	Клеммная коробка ККК2	Конечный выключатель ≠2-SQ1	ПГВ	4(1х1)	24			
КМ2-5	Клеммная коробка ККК2	Конечный выключатель ≠2-SQ2	ПГВ	4(1х1)	32			
КМ2-6	Ящик управления ЯУ2	Ключ управления ≠2-SA	АКВВГ	5х2,5	3			
КМ2-7	Ящик управления ЯУ2	Ящик сигнализации ЯС	АКВВГ	4х2,5	21			
НМ4-1	Ящик управления ЯУ1	Ящик управления ЯУ4	АВВГ	4х2,5	3			
КМ4-2	Ящик управления ЯУ4	Клеммная коробка ККЧ	АКВВГ	14х2,5	11			
НМ4-3	Клеммная коробка ККЧ	Эл. двигатель М4	АВВГ	4х2,5	5			
КМ4-4	Клеммная коробка ККЧ	Конечный выключатель ≠4-SQ1	ПГВ	4(1х1)	16			
КМ4-5	Клеммная коробка ККЧ	Конечный выключатель ≠4-SQ2	ПГВ	3(1х1)	8			
КМ4-6	Клеммная коробка ККЧ	Муфта крутящего момента ≠4-SQ3	ПГВ	4(1х1)	16			
КМ4-7	Клеммная коробка ККЧ	Кнопка управления ≠4-SB4	АКВВГ	7х2,5	5			
НМ5-1	Ящик управления ЯУ2	Ящик управления ЯУ5	АВВГ	4х2,5	3			
КМ5-2	Ящик управления ЯУ5	Клеммная коробка ККК5	АКВВГ	14х2,5	11			
НМ5-3	Клеммная коробка ККК5	Эл. двигатель М5	АВВГ	4х2,5	5			
КМ5-4	Клеммная коробка ККК5	Конечный выключатель ≠5-SQ1	ПГВ	4(1х1)	16			
КМ5-5	Клеммная коробка ККК5	Конечный выключатель ≠5-SQ2	ПГВ	3(1х1)	8			
КМ5-6	Клеммная коробка ККК5	Муфта крутящего момента ≠5-SQ3	ПГВ	4(1х1)	16			

Типовой проект 902-2-368.83 Альбом III

Инв.№ подл. | Подпись и дата | Взам. инв.№

Привязан

Инв.№

Н. контр.	Моисеенко	
Провер.	Бакшеева	
Технук.	Иванова	
Рук. гр.	Моисеенко	
ГИП	Павлова	
Гл. спец. отд.	Данилов	
Нач. отд.	Савкисьянц	

ТП 902-2-368.83 ЭМ

Здание решеток с 3 механизированными решетками типа РМУ-3. Вариант с вывозом отбросов

Кабельный журнал. Лист 1

Стадия	Лист	Листов
РП	9	

ЦНИИЭП инженерного оборудования г. Москва

Кабельный журнал

Маркировка	Трасса: Начало	Трасса: Конец	Кабель: по проекту: Марка	Кабель: по проекту: Количество кабелей, число и сечение жил напряжение	Кабель: по проекту: Длина м	Кабель: проложен: Марка	Кабель: проложен: Количество кабелей, число и сечение жил напряжение	Кабель: проложен: Длина м
КМ5-7	Клеммная коробка ККБ	Кнопка управления ≠5-SB4	АКВВГ	7×2,5	5			
Н7	Шкаф ШР N1	Ящик сигнализации ЯС	АВВГ	3×2,5	5			
Н8	Ящик сигнализации ЯС	Звонок	АВВГ	3×2,5	6			
НМ8-1	Шкаф ШР N1	Ящик управления ЯУ8	АВВГ	4×2,5	14			
НМ8-2	Ящик управления ЯУ8	Клеммная коробка ККВ	АВВГ	4×2,5	5			
НМ8-3	Клеммная коробка ККВ	Эл. двигатель М8	ПГВ	4(1×1)	4			
КМ8-4	Ящик управления ЯУ8	Кнопка управления ≠8-SB	3 АКВВГ	4×2,5	13			
Н9	Шкаф ШР N1	Ящик крана ЯР	АВВГ	4×2,5	12			
Н10	Ящик крана ЯР	Эл. двигатель крана	АКРПТ	3×16+1×10	18			
НМ3-1	Шкаф ШР N2	Ящик управления ЯУ3	АВВГ	4×2,5	25			
КМ3-2	Ящик управления ЯУ3	Клеммная коробка ККЗ	АКВВГ	10×2,5	8			
НМ3-3	Клеммная коробка ККЗ	Эл. двигатель М3	ПГВ	4(1×1)	16			
КМ3-4	Клеммная коробка ККЗ	Конечный выключатель ≠3-SQ1	ПГВ	4(1×1)	24			
КМ3-5	Клеммная коробка ККЗ	Конечный выключатель ≠3-SQ2	ПГВ	4(1×1)	32			
КМ3-6	Ящик управления ЯУ3	Ключ управления ≠3-SA	АКВВГ	5×2,5	3			
КМ3-7	Ящик управления ЯУ3	Ящик сигнализации ЯС	АКВВГ	4×2,5	24			
НМ6-1	Ящик управления ЯУ3	Ящик управления ЯУ6	АВВГ	4×2,5	12			
КМ6-2	Ящик управления ЯУ6	Клеммная коробка ККБ	АКВВГ	14×2,5	11			
НМ6-3	Клеммная коробка ККБ	Эл. двигатель М6	АВВГ	4×2,5	5			

Маркировка	Трасса: Начало	Трасса: Конец	Кабель: по проекту: Марка	Кабель: по проекту: Количество кабелей, число и сечение жил напряжение	Кабель: по проекту: Длина м	Кабель: проложен: Марка	Кабель: проложен: Количество кабелей, число и сечение жил напряжение	Кабель: проложен: Длина м
КМ6-4	Клеммная коробка ККБ	Конечный выключатель ≠6-SQ1	ПГВ	4(1×1)	16			
КМ6-5	Клеммная коробка ККБ	Конечный выключатель ≠6-SQ2	ПГВ	3(1×1)	8			
КМ6-6	Клеммная коробка ККБ	Муфта крутящего момента ≠6-SQ3	ПГВ	4(1×1)	16			
КМ6-7	Клеммная коробка ККБ	Кнопка управления ≠6-SB4	АКВВГ	7×2,5	5			
НМ7-1	Шкаф ШР N2	Ящик управления ЯУ7	АВВГ	4×2,5	16			
НМ7-2	Ящик управления ЯУ7	Клеммная коробка КК7	АВВГ	4×2,5	3			
НМ7-3	Клеммная коробка КК7	Эл. двигатель М7	ПГВ	4(1×1)	4			
КМ7-4	Ящик управления ЯУ7	Клеммная коробка КК	АКВВГ	7×2,5	3			
КМ7-5	Клеммная коробка КК	Магнитный пускатель К	АКВВГ	7×2,5	5			
НЕК-1	Шкаф ШР N2	Магнитный пускатель ≠ЕК-КМ	АВВГ	4×2,5	16			
НЕК-2	Магнитный пускатель ≠ЕК-КМ	Нагревательные элементы заслонки ЕК	АНРГ	3×4+1×2,5	8			
КЕК-3	Магнитный пускатель ≠ЕК-КМ	Кнопка управления ≠ЕК-SB1	АКВВГ	4×2,5	3			
С1	Шкаф ШР N2	Освещение	см. лист электроосвещения					

Типовой проект 902-2-368.83 Альбом II

Инв. № подл. | Подп. и дата | Взам. инв. №

Привязан

Инв. №

Н. контр.	Мосеенко	
Провер.	Бакшеева	
Техник	Бокова	
Рук. гр.	Мосеенко	
ГИП	Павлова	
Гл. спец. отд.	Данилов	
Нач. отд.	Радкевич	

ТП 902-2-368.83 ЭМ

Задание решеток с механизированными решетками типов ОМУ-3, вариант с вывозом отбросов

Стадия	Лист	Листов
РП	10	

Кабельный журнал Лист 2

ЦНИИЭП инженерного оборудования г. Москва

18862-01

Типовой проект 902-2-368.83 Альбом III

Кабельный журнал

Маркировка	Трасса: Начало	Трасса: Конец	Кабель по проекту: Марка	Кабель по проекту: Количество кабелей, число сечение, жил напряжение	Кабель по проекту: Длина м	Кабель пролетен: Марка	Кабель пролетен: Количество кабелей, число сечение жил напряжение	Кабель пролетен: Длина м
НМ10-1	Шкаф ШР №2	Пакетный выключатель №10-SA	АВВГ	4х2,5	18			
НМ10-2	Пакетный выключатель №10-SA	Клеммная коробка ККЮ	АВВГ	4х2,5	8			
НМ10-3	Клеммная коробка ККЮ	Эл. двигатель М10	ПГВ	4(1х1)	8			
НМ9-1	Пакетный выключатель №10 SA	Пакетный выключатель №9 SA	АВВГ	4х2,5	16			
НМ9-2	Пакетный выключатель №9-SA	Клеммная коробка ККЮ	АВВГ	4х2,5	6			
НМ9-3	Клеммная коробка ККЮ	Эл. двигатель М9	ПГВ	4(1х1)	8			

Сводка кабелей и проводов, учтенных кабельным журналом

Число жил, сечение	Марка, напряжение: АВВГ	АНРГ	АКРПТ	АКВВГ	ПГВ
3х2,5	20				
4х2,5	280				
3х4+1х2,5		10			
3х16+1х10			20		
4х2,5				90	
5х2,5				10	
7х2,5				30	
10х2,5				20	
14х2,5				40	
1х1					400

Привязан

Инв.№

Н.контр.	Моееенко		
Провер	Бакшеева		
Техник	Иванова		
Рук.гр.	Моееенко		
ГИП	Павлова		
Гл.спец.	Данилов		
Нач.отд.	Сарксьянц		

ТП 902-2-368.83 ЭМ

Здание решеток с 3 механизированными решетками типа РМУ-3 вариант с вывозом отбросов.

Стадия: РП | Лист: 11 | Листов:

Кабельный журнал Лист 3

ЦНИИЭТ инженерного оборудования г. Москва

18862-01

Типовой проект 902-2-368.83 Альбом II

План на отм. 0.000.

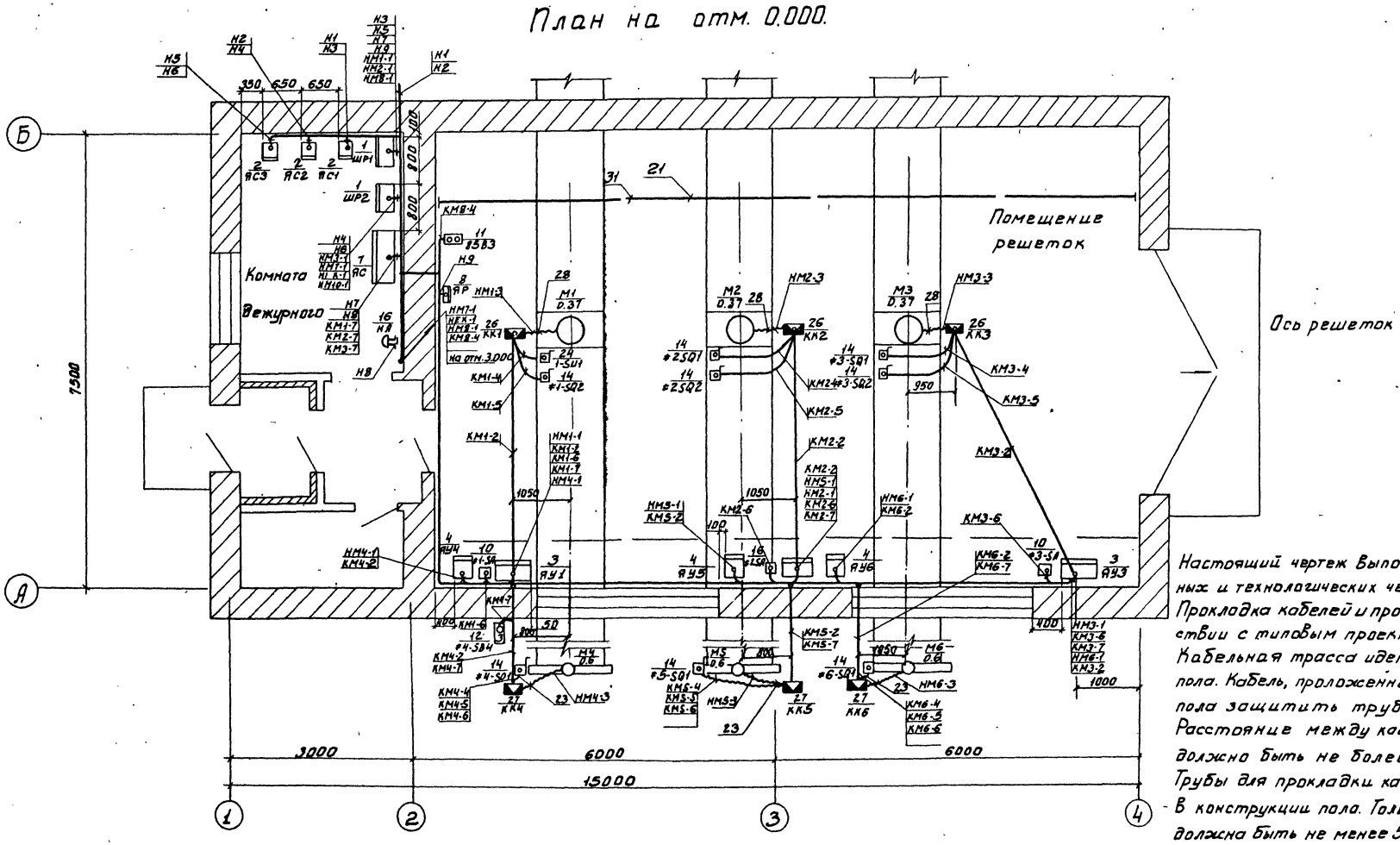

Настоящий чертеж выполнен на основании строительных и технологических чертежей проекта.

Прокладка кабелей и проводов выполнить в соответствии с типовым проектом 4.407-260.

Кабельная трасса идет на высоте 2.5м от уровня пола. Кабель, проложенный на высоте до 2м от пола защитить трубами.

Расстояние между кабельными конструкциями должно быть не более 1000мм.

Трубы для прокладки кабеля к двигателям заложить в конструкции пола. Толщина пола над трубами должна быть не менее 50мм. Трубы должны быть выведены из пола на 200мм, по обе стороны. В соответствии со СНИИП III-33-76 П.5-35, выходы полиэтиленовых труб из подливок пола, должны быть защищены отрезками стальных труб.

Навесные ящики управления и силовые ящики устанавливаются на высоте 1.3м от уровня пола.

Все проемы после монтажа заделать.

				ТП 902-2-368.83		ЭМ	
		Н. контр	Бакшеева				
Привязан		Провер	Мосеенко	Здание решеток с 3 механизированными решетками типа ... вариант с вывозом отбросов.	Стадия	Лист	Листов
		Техник	Меновщикова		Р.П.	12	
		Рук гр.	Мосеенко				
		ГИП	Павлова	План расположения электрооборудования и прокладка кабелей. Лист 1.	ЦНИИЭП инженерного оборудования г. Москва		
		Гл. спец	Данилов				
Инв №		Нач. отд	Саркисьян				

18862-01 42

Согласовано: Отдел АСП — Глебов; Отдел КО — Багревич; Отдел ВСТ — Нарцисова

Инв № подл. | Подпись и дата | Взам. инв. №

План на отм. 3.000

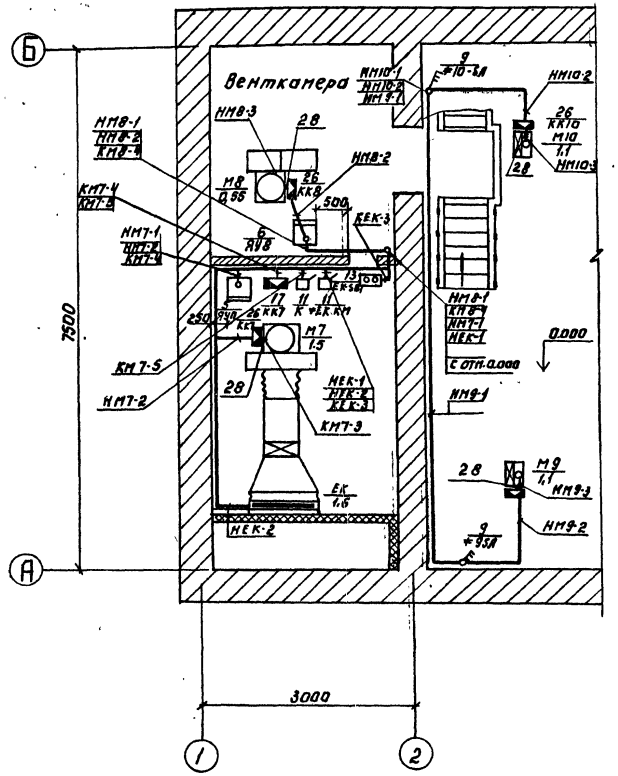

Марка поз.	Обозначение	Наименование	Кол.	Масса ед, кг	Примечание
1	ШР11-73701-22У3	Шкаф ШР1-ШР2	2		
2	ЯБПВ-1	Ящик ЯС1, ЯС2; ЯС3.	3		
3	Комплектно с решеткой	Ящик ЯУ1÷ЯУ3	3		
4	ЯУ5413-03А2И	Ящик ЯУ4÷ЯУ6	3		
5	ЯУ5113-03А2Л	Ящик ЯУ7	1		
6	ЯУ5113-03А3Ж	Ящик ЯУ8	1		
7	по черт. ЭМ-001.80	Ящик ЯС	1		
8	ЯРП-20	Ящик крана ЯР	1		
9	ПВ3-10У3	Выключатель ≠9-SA; ≠10-SA	2		
10	УП5802-Е440	Ключ ≠1-SA÷≠3-SA	3		
11	ПКЕ212-2У3	Пост ≠ЕК-SB; ≠8-SB3	2		
12	ПКЕ222-3У3	Пост ≠4-SB4÷≠6-SB4	3		
13	ПМЕ-121	Пускатель ≠ЕК-КМ, К	2		
14	Комплектно с решеткой	Выключатель ≠1-SQ1÷≠3-SQ1	6		
		≠1-SQ2÷≠3SQ2			
15	Комплектно с затвором	Выключатель ≠4-SQ1÷≠6-SQ1	9		
		≠4-SQ2÷≠6-SQ2; ≠4SQ3÷≠6SQ3			
16	ЗВП 220	Звонок НА	1		
17	4.407-219	Установка ящика ЯУ			
18	4.407-235	Установка ящика ЯБПВ			
19	4.407-260	Прокладка кабелей на			
		конструкциях			
20	5.407-26	Прокладка тролеев			
	Прокат черных металлов				
21	ГОСТ 8509-72	Полоса 40×40×4	36м	65,6	

Марка поз.	Обозначение	Наименование	Кол.	Масса ед, кг	Примечание
	Трубы	металлические			
22	ГОСТ 10704-76	Труба стальная электро	5м		
		сварная d=25м			
23	Р3-Ц-25	Металлорукав	40м		
	Трубы	неметаллические			
24	ТУ6-05-1573-72	Труба винипластовая 25×2,0	100м		
25	ТУ6-05-1573-72	Труба винипластовая 32×2,4	10м		
	Изделия	ГЭМ			
26	КК10	Коробка КК1÷КК3, КК7÷КК10	7		
27	КК20	Коробка КК, КК4÷КК6.	4		
28	К1082	Ввод гибкий.	11		
29	К1161	Полка кабельная	20		
30	К1155	Основание	20		
31	К336	Кронштейн	5		

Альбом II

Типовой проект 902-2-368.83

Согласовано: Отдел АСП, Отдел КО, Отдел ВСТ, Глебов, Басеевич, Нарциссова

Инв. № подл. | Подпись и дата | Взам. инв. №

Привязан:

Инв. №

Н. контр.	Мосеенко	
Провер.	Бокова	
Техник	Меновщикова	
Рук. гр.	Мосеенко	
Тип	Павлова	
Гл. спец.	Данилов	
Нач. отд.	Саркисьянц	

ТП 902-2-368.83 ЭМ

Здание решеток с 3 механизированными решетками типа РМУ-3. Вариант с вывозом отбросов.

План расположения электрооборудования и прокладка кабелей. Лист 2

Стадия	Лист	Листов
Р.П.	13	

ЦНИИЭП инженерного оборудования г. Москва

Копировал: Логинова 18862-01 43 Формат: А2

Альбом II

Типовой проект 902-2-368.83

План на отм. 0.000

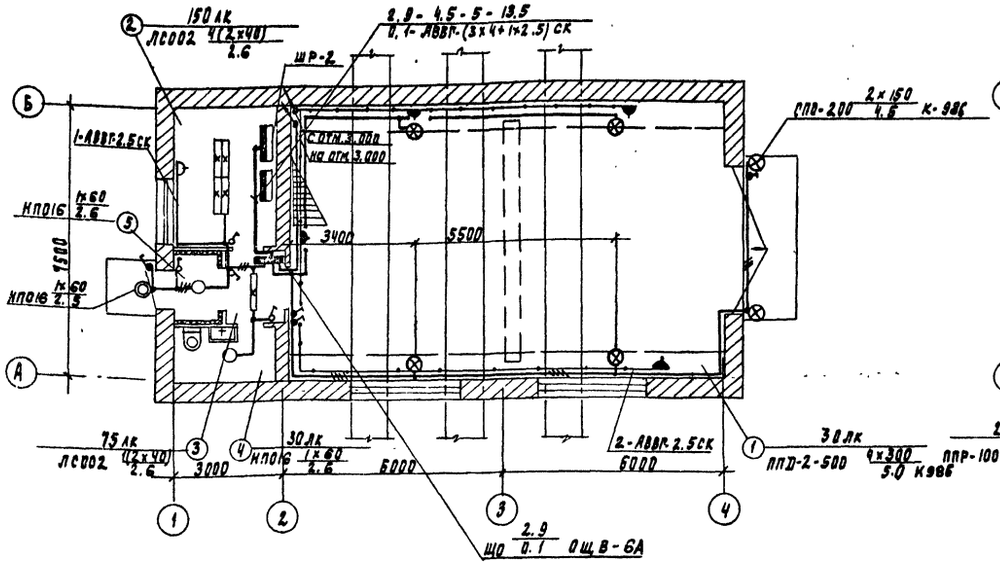

План на отм. 3.000

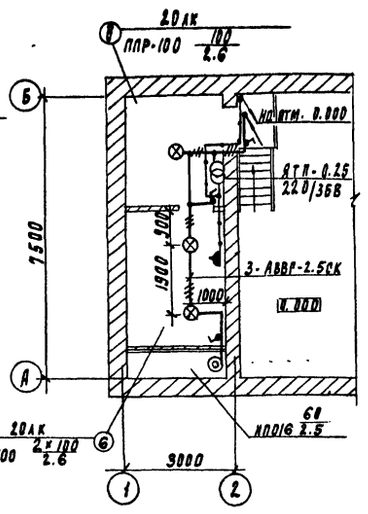

1. Напряжение сети освещения: общего - 380/220В, местного - 36 В.
2. Вся групповая сеть выполнена кабелем АВВГ-660, прокладываемым по стенам и перекрытиям на скобах.
3. Питание рабочего освещения предусмотрено от ШР-2 кабелем АВВГ-(3×4+1×2.5) мм.
4. Для аварийного освещения предусмотрен переносной аккумуляторный светильник.
5. Для зануления элементов электрооборудования используется нулевой рабочий провод сети.
6. Условные обозначения см. ГОСТ 2.754-72.
7. При установке на кронштейнах светильников ППД2-500, кронштейны необходимо усилить водогазопроводной трубой 3/4".

Экспликация помещений

Номер по плану	Наименование
1	Помещение решеток
2	Комната дежурного
3	Коридор
4	Санузел
5	Тамбур
6	Приточная венткамера.

Инв. № подл.	Подпись и дата	Взам. инв. №	Отд. АСП	Слабов	Согласовано:
			Отд. КО	Басевич	
			Отд. ВС	Нарциссова	

Привязан:	Н. контр.	Смердова		ТП 902-2-368.83 ЭМ	
	Проверил	Матвеева		Здание решеток с 3 механизированными решетками типа РМУ-3 вариант с вывозом отбросов.	Стадия: РП; Лист: 14; Листов:
	Инженер	Садым			
	Рук. гр.	Смердова		Электрическое освещение. Планы на отм. 0.000 и 3.000	ЦНИИЭП инженерного оборудования г. Москва
Инв. №	Гл. спец.	Данилов			
	Нач. отд.	Саркасьян			

18862-01 Копировал Радлевская Формат

Ведомость электрооборудования и кабелей

N п.п	Наименование и техническая характеристика изделия, материала	Тип, марка	Ед. изм.	Потребность по проекту
	Силовое электрооборудование			
	1. Аппаратура низкого напряжения.			
1.1	Пускатель магнитный защищенного	ПМЕ-121	шт	2
	исполнения, напряжение катуш-	ОСТ16.0.536.		
	ки ~ 220 В.	001-72		
1.2	Пост для крепления к любой	ПКЕ 212-	шт	2
	ровной поверхности со степенью	2У3 1/2		
	защиты 1р40 пластмассовыми	ТУ 526		
	корпусными деталями (кожух,	216-78		
	панель) с двумя кнопочными			
	элементами с цилиндрическими			
	толкателями черного и красного			
	цвета с надписью на табличках			
	„Пуск". „Стоп."			
1.3	Пост для крепления к любой ровной поверх-	ПКЕ 222-3У3	шт	3
	ности со степенью защиты 1Р54 пластмассовыми	ТУ 16-526		
	корпусными деталями (кожух, панель) с тре-	217-78		
	мя кнопочными элементами с цилиндрическими			
	толкателями двумя черного и красного цвета			
	с надписью на табличках „Откр", „Закр", „Стоп."			
1.4	Выключатель пакетный	ПВЗ-10-У3-30	шт	2
	степень защиты 1р30	ОСТ.16.0.526		
		001-77		
1.5	Переключатель универсальный, с	УП5802-Е440	шт	3
	надписью N7	ТУ16.524.060-70		
1.6	Звонок электрический	ЗВП-220; МРТУ16	шт	1
		539-401-71		
	2. Комплектные устройства управления	для приводов		
2.1	Ящик управления в нормальном исполнении.	ЯУ5113-03А3Ж	шт	1
	Номинальный ток фидера 2.0А. Номинальное нап-			
	ряжение главной цепи ~380В, цепей управления ~380В			
2.2	Ящик управления в нормальном исполнении	ЯУ5113-03А2Л	шт	1
	Номинальный ток фидера 4.0А. Номинальное			
	напряжение главной цепи ~380В, цепей управ-			
	ления ~220В.			

N п.п.	Наименование и техническая характеристика изделия, материала	Тип, марка	Ед. изм.	Потребность по проекту
2.2	Ящик управления в нормальном исполнении	ЯУ5413-03А2И	шт	3
	Номинальный ток фидера 2.5А. Номинальное			
	напряжение главной цепи ~380В, цепей			
	управления ~220В.			
2.3	Ящик сигнализации ЯС	ЯУЗ-0695	шт	1
	по чертежу ЭМ.001.80	ОСТ.160.684		
		116-74		
	3. Комплектные устройства с предохрани-			
	телями и выключателями			
3.1	Ящик силовой блочный с плавкими	ЯБПВ-1	шт	3
	вставками 30А			
3.2	Шкаф с плавкими вставками	ШР11-73701-	шт	1
	6А (НПН2-60) - 4шт	-22У3		
	25А (НПН2-60) - 1шт	ТУ16.536		
		506-76		
3.3	Шкаф с плавкими вставками	ШР11-73.701-	шт	1
	6А (НПН2-60) - 3 шт	- 22У3		
	10А (НПН2-60) - 1 шт	ТУ16.536.		
	25А (НПН2-60) - 1 шт	506-76		
3.4	Ящик силовой	ЯРП-20	шт	1
	4. Защитные средства по технике безопасности.			
4.1	Мегаомметр переносный магнито-			
	электрический до 1000 В	М 4100/4	шт	1
4.2	Указатель низкого напряжения			
	переносный.	МИН-1	шт	2
4.3	Дорожки диэлектрические		м	10
4.4	Перчатки диэлектрические		пара	1

N п.п	Наименование и техническая характеристика изделия, материала	Тип, марка	Ед. изм.	Потребность по проекту
	5. Кабели и провода.			
5.1	Кабель силовой с алюминиевыми			
	жилами, без защитного			
	покрова ГОСТ 16.442-80 06 кВ.			
	сечением: 3×2.5 кв.мм	АВВГ	км	0.02
5.2	4×2.5 кв.мм	АВВГ	км	0.28
5.3	Кабель силовой с алюминиевыми			
	жилами с резиновой изоляци-			
	ей, ГОСТ 433-73, 06 кВ.			
	сечением:			
	3×4+1×2.5 кв.мм	АНРГ	км	0.01
5.4	Кабель контрольный с алюминиевыми			
	жилами, без защитного покрова			
	ГОСТ 1508-78Е, 06 кВ			
	сечением: 4×2.5 кв.мм.	АКВВГ	км	0.09
5.5	5×2.5 кв.мм	АКВВГ	км	0.01
5.6	7×2.5 кв.мм	АКВВГ	км	0.03
5.7	10×2.5 кв.мм	АКВВГ	км	0.02
5.8	Кабель силовой с алюминиевыми жи-			
	лами с резиновой изоляцией ГОСТ 13497-68			
	3×16+1×10 кв.мм	АКРПТ	км	0.02
5.9	Провод с медной жилой гибкий			
	ГОСТ 6323-79 сечением:			
	1×1 кв.мм	ПГВ	км	0.40

ТП 902-2-368.83 ЭМ.80

Н.контр.	Мосеенко	
Провер	Бакшеева	
Техник	Иванова	
Рук.гр	Мосеенко	
Гип	Павлова	
Гл.спец	Данилов	
Нач.отд.	Саркисьянц	

Здание решеток с 3 механизированными решетками ТИПА РМУ-3 вариант с вывозом отбросов

Ведомости электрооборудования и кабелей потребности в электромонтажных изделиях, изделия мастерских электромонтажных заготовок. Лист 1.

Стадия	Лист	Листов
Р.П.	1	2

ЦНИИЭП инженерного оборудования г. Москва

Типовой проект 902-2-368-83 Альбом II

Инв. № подл. | Подпись и дата | Взам. инв. №

Ведомость электрооборудования и кабелей

N п.п	Наименование и техническая характеристика изделия, материала.	Тип, марка.	Ед. изм.	Потребность по проекту
	Электрическое освещение			
	1. Оборудование светотехническое.			
	Светильник потолочный, полностью			
	пылезащищенный, дождезащищен-			
1.1	ный, до 60 Вт	НПО 16×60	шт	4
	Светильник подвесной, полностью			
1.2	пыленепроницаемый, до 100 Вт.	ППР-100 У3	шт	3
	Светильник подвесной, для			
1.3	наружного освещения, до 200 Вт	СПО-200	шт	2
	Светильник подвесной, полностью			
	пыленепроницаемый дождезащи -	ППД-2-		
1.4	щенный, до 500 Вт	-500 У3	шт	4
	Светильник подвесной, стартерного	ЛСПО2-		
1.5	зажигания, 220 В, 2×40 Вт	-2×40/Р-01	шт	5
	Светильник переносной, аккуму-			
1.6	ляторный.	СЗГ-14-00	шт	1
1.7	Светильник переносной	РВО-42	шт	1
	Лампа накаливания общего			
	назначения, 220-230 В, ГОСТ 2239-79			
1.8	60 Вт	Б220-230-60	шт	5
1.9	100 Вт	Б220-230-100	шт	4
1.10	150 Вт	Г220-230-150	шт	3
1.11	300 Вт	Г220-230-300	шт	5
	Лампа накаливания местного			
	освещения, 36 В, ГОСТ 1182-77:			
1.12	60 Вт	МО36-60	шт	2
	Лампа люминесцентная белого			
1.13	света, ГОСТ 6825-74, 40 Вт	ЛБ-40	шт	12
	Стартер для люминесцентной			
1.14	лампы, 220 В, ГОСТ 8799-75	ВО-С-220	шт	12

Ведомость электрооборудования и кабелей.

N п.п	Наименование и техническая характеристика изделия, материала.	Тип, марка.	Ед. изм.	Потребность по проекту
	2. Кабельные изделия.			
	Кабель силовой с алюминиевыми			
	жилами, без защитного покрова,			
	ГОСТ 16442-80, 0.66 кВ			
2.1	2×2.5 мм²	АВВГ	км	0.14
2.2	3×2.5 мм²	АВВГ	км	0.05
2.3	3×4+1×2.5 мм²	АВВГ	км	0.03
	Провод установочный с алюми-			
	ниевой жилой, ГОСТ 6323-79, 0.66 кВ.			
2.4	2.5 мм²	АПВ	км	0.01

Ведомость изделий мастерских электромонтажных заготовок (М33)

Обозначение чертежа	Наименование	Кол.	Примечание
Типовой проект	Конструкция для установки		
4.407-129 (А15А.55)	осветительного щитка ОЩВ-6А	1	
Типовой проект	Конструкция для установки		
4.407-265 (А 416.73)	ящика ЯТП-0.25	1	
Типовой проект	Установка светильника ППР-100		
5.407-19 (А181.16)	под потолочным перекрытием		
	из сборного железобетона	3	
Типовой проект	Установка светильника ППД-2-500		
5.407-19 (А181.37)	на стене на кронштейне	4	
(применительно)	К-986		
Типовой проект	Комплект светильника СПО-200		
5.407-19 (А181.39)	с кронштейном К-986	2	
Типовой проект	Установка комплектов из		
4.407-219 (А406.17)	ящиков с рубильниками, автоматов,		
	кнопок ПКЕ и ПКУ и такеладводы.		
Типовой проект	Установка одиночных ящиков с		
4.407-235 (А397.13)	рубильниками, автоматов, кнопок		
	ПКЕ, ПКУ и сигнальных аппаратов.		

Ведомость потребности в электромонтажных изделиях

Номер строки	Наименование изделия и единица измерения	Код: Изделия	Код: Ед. изм	Количество
1	Силовое электрооборудование			
2	Изделия заводов ГЭМ			
3	Ввод гибкий К 1082 У3	3449650103	796	11
4	Основание К 1155		796	20
5	Полка К 1161 У3	3449615131	796	20
6	Клеммная коробка КК-10 (У61У3)	34 6474 2011	796	7
7	Клеммная коробка КК-20 (У61У3)	34 6474 2021	796	4
8	Кронштейн К 33 БУ1	34 4952 2011	796	5
9	Электрическое освещение			
10	Изделия заводов ГЭМ			
11	Щиток осветительный с автоматом			
12	АЕ-2046 на вводе и автоматами А3161 с			
13	расцепителями 15А на 6 отходящих			
14	группах ОЩВ-6А	34 3433 7111	796	1
15	Ящик с понижающим трансформато-			
16	ром 250ВА, 220/36 В ЯТП-0.25	34 3429 5061	796	1
17	Кронштейн К-986	34 6473 3121	796	8
18	Коробка ответвительная У-409	34 6474 2411	796	10
19	У-995	34 6474 1223	796	10
20	КОР-73	34 6474 2511	796	10
21	КОР-74	34 6474 2521	796	10
22	Коробка соединительная К-936	34 6473 3311	796	5
23	Профиль монтажный Г-образный К-238	34 4961 6181	796	2
24	Полоса монтажная К-106	34 4961 3311	796	1
25	Электроустановочные изделия			
26	Розетка штепсельная двухполюсная			
27	6А, 250В, индекс 03210	34 6401	796	5
28	10А, 36 В, брызгозащищенная, У-86-РБ	34 6401	796	5
29	Выключатель однополюсный			
30	10А, 250В, брызгозащищенный, индекс 02650	34 6421	796	10
31	10А, 250В индекс 02010	34 6421	796	5
32				
34				

Альбом III

Типовой проект 902-2-368.83

Инв.№ подл. | Подпись и дата | Взам. инв. №

ПРИВЯЗАН

Инв.№

Н.контр.	Матвеева		
Провер.	Садым.		
Техник.	Иванова		
Рук.гр.	Моссенко		
Гип.	Павлова		
Гл.спец.	Даниилов		
Нач.отд.	Саркисьянц		

тп 902-2-368.83 ЭМ. ВО

Здание решетокс механизированными решетками типа РМУ-3 вариант С вывозом отбросов

Ведомость электрооборудования и кабелей, потребности в электромонтажных изделиях, изделий мастерских электромонтажных заготовок

Стадия	Лист	Листов
Р.П.	2	

ЦНИИЭП инженерного оборудования г. Москва.

13862-01

Альбом I

Типовой проект 902-2-368.83

Лист	Наименование	№стр	Примечание
1	Перечень чертежей		
2	Ящик ЯС. Технические данные аппаратов		
3	Ящик ЯС. Общий вид.		
4	Ящик ЯС. Таблица перечня надписей.		
5	Ящик ЯС. Схема электрическая соединений		

Привязан

Инв. №

ТП 902-2-368.83 ЭМ.000

Н. контр.	Бакшеева	
Проверил	Иванова	
Техник	Меновщикова	
Ст. инж.	Бакшеева	
Рук. гр.	Мосеенко	
ГИП	Павлова	
Гл. спец.	Данилов	
Нач. отд.	Саркисьянц	

Задание заводу-изготовителю

Стадия	Лист	Листов
Р.П.	1	5

Перечень чертежей

ЦНИИЭП инженерного оборудования г. Москва

Взам. инв. № | Подпись и дата | Инв. № подл.

Альбом I

Типовой проект 902-2-368.83

			Обозначение	Наименование	Кол	Примечание
				Документация		
12			ЭМ.001.ВО	Чертеж общего вида		
22			ЭМ.001.Э4	Схема электрическая соединений		
			ЭМ.001.ТБ	Таблица перечня надписей		
				Сборочные единицы		
				Н1 01		
		01		Выключатель А63-ИГ к 2А	01	QF
		02		Реле времени ЭВ-238	01	КТ
				ик ~220В, tср. = 5сек		
		03		Реле РПУ-В-961, 3п. контакта	02	К1, К2
		04		Резистор НЭВР-100, 470 Ом	01	R
				Н51 01		
		05		Реле РУ-1-Н у3; Iср = 0.5А	14	КН1 ÷ КН14
		06		Кнопка КЕ011 У3 исполнение 2	02	SB1, SB2
		07		Выключатель ПВ1-10У3 исполнение II	01	SA
				Колодка из 15 зажимов на 16А	02	

ТП 902-2-368.83 ЭМ.001

Н. контр.	Мосеенко	
Проверил	Бакшеева	
Техник	Меновщикова	
Рук. гр.	Мосеенко	
ГИП	Павлова	
Гл. спец.	Данилов	
Нач. отд.	Саркисьянц	

Ящик ЯС
Технические данные аппаратов

Стадия	Лист	Листов
Р.П.	2	

ЦНИИЭП инженерного оборудования г. Москва

Взам. инв. № | Подпись и дата | Инв. № подл.

Альбом I

Типовой проект 902-2-368.83

Вид спереди
Дверь не показана

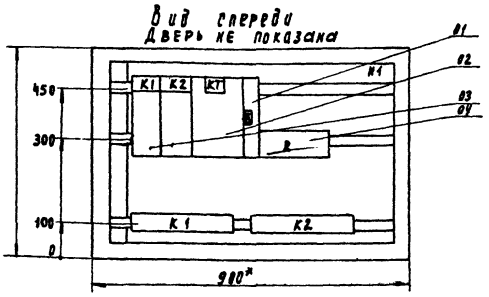

Дверь ящика. Вид спереди.

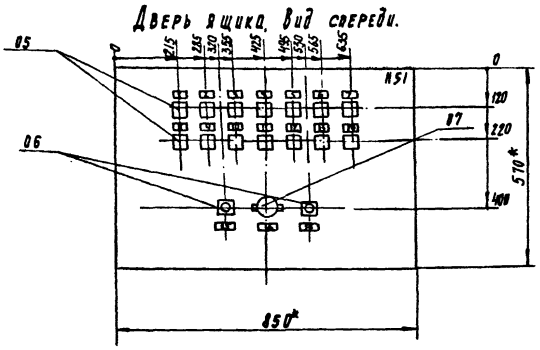

* Размеры для справок
В контуре табличек и аппаратов номера надписей по перечню надписей
Глубина ящика 360мм

ТП 902-2-368.83 ЭМ.001.ВО

Н. контр.	Мосеенко	
Проверил	Бакшеева	
Техник	Меновщикова	
Рук. гр.	Мосеенко	
ГИП	Павлова	
Гл. спец.	Данилов	
Нач. отд.	Саркисьянц	

Ящик ЯС
Общий вид

Стадия	Лист	Листов
Р.П.	3	

ЦНИИЭП инженерного оборудования г. Москва

Взам. инв. № | Подпись и дата | Инв. № подл.

Альбом I

Типовой проект 902-2-368.83

			Поз обозначение	Место надписи	Текст	Кол
		1	КН1	Табличка	Канал н1. Уровень	1
		2	КН2	Табличка	Канал н2 Уровень	1
		3	КН3	Табличка	Канал н3 Уровень	1
		4	КН4	Табличка	Решетка н1. Авария	1
		5	КН5	Табличка	Решетка н1 Нет напряжения	1
		6	КН6	Табличка	Решетка н2 Авария	1
		7	КН7	Табличка	Решетка н2. Нет напряжения	1
		8	КН8	Табличка	Решетка н3. Авария	1
		9	КН9	Табличка	Решетка н3. Нет напряжения	1
		10	КН10	Табличка	Резерв	1
		11	КН11	Табличка	Резерв	1
		12	КН12	Табличка	Резерв	1
		13	КН13	Табличка	Резерв	1
		14	КН14	Табличка	Опробование сигнализации	1
		15	SB1	Табличка	Опробование сигнализации	1
		16	SA	Табличка	Отключение звонка	1
		17	SB2	Табличка	Снятие сигнала	1
				Табличка	К1	1
				Табличка	К2	1
				Табличка	КТ	1
		18	QF	Табличка	Питание сигнализации	1

ТП 902-2-368.83 ЭМ.001.ТБ

Н. контр.	Мосеенко	
Провер.	Иванова	
Техник	Меновщикова	
Ст. инж.	Бакшеева	
Рук. гр.	Мосеенко	
ГИП	Павлова	
Гл. спец.	Данилов	
Нач. отд.	Саркисьянц	

Ящик ЯС
Таблица перечня надписей

Стадия	Лист	Листов
Р.П.	4	

ЦНИИЭП инженерного оборудования г. Москва

Копировал Подлевская формат

Взам. инв. № | Подпись и дата | Инв. № подл.

Типовой проект 902-2-368.83 Альбом X

Инв. № подл. | Подпись и дата | Взам. инв. №

Вид спереди

Дверь ящика

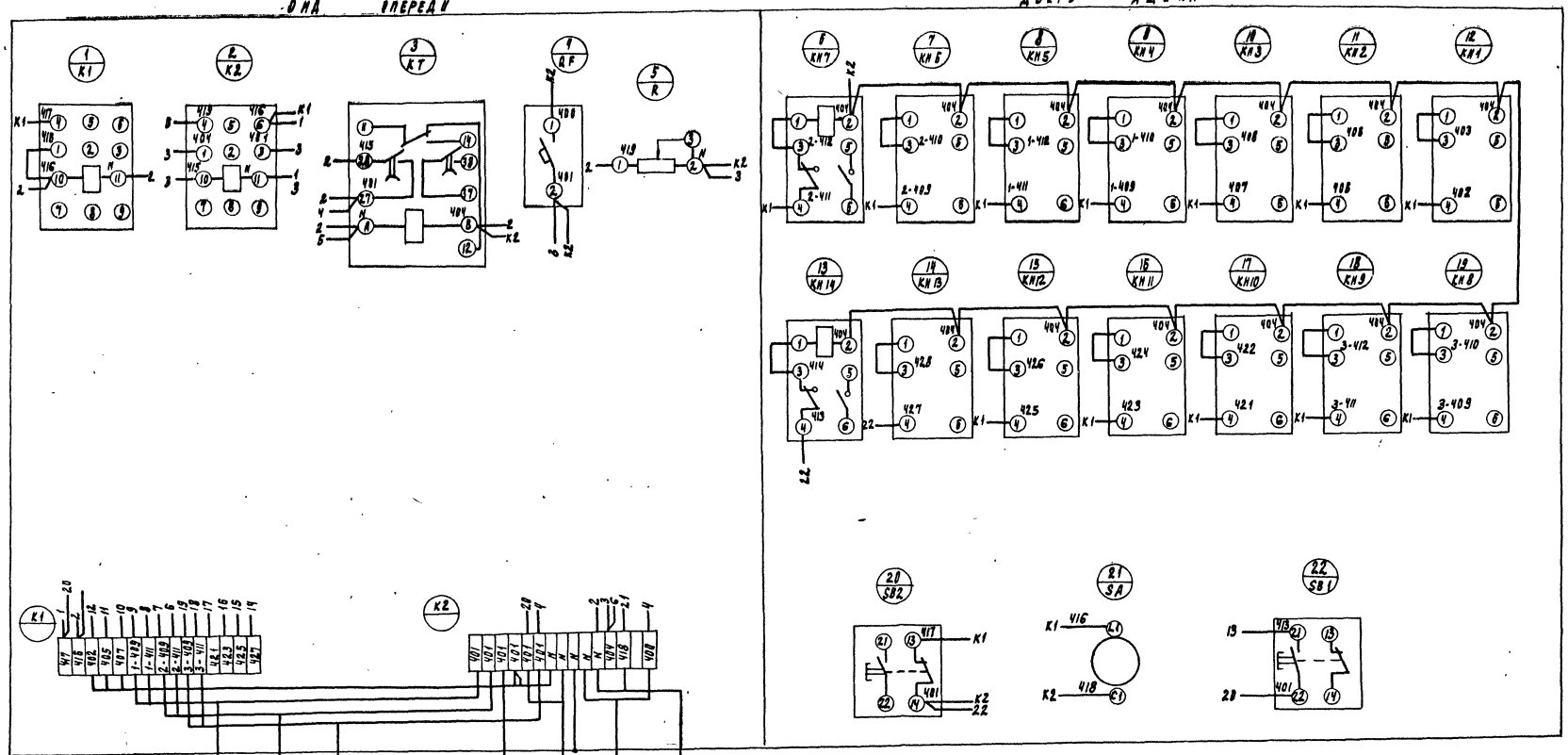

				ТП 902-2-368.83 ЭМ ЭЧ	
Н. контр.	Мосеенко			Ящик ЯС Схема электрическая соединений	Стадия: Р.П; Масса; Масштаб
Проверил	Бакшеева				Лист 5 Листов
Техник	Мельникова				ЦНИИЭП инженерного оборудования г. Москва
Рук. гр.	Мосеенко				
ГИП	Рябова				
Гл. спец.	Данилов				
Нач. ОТА	Саркисьянц				

18862-01 48 Копировал Радзевская Формат

Альбом II

Типовой проект 902-2-368.83

Ведомость чертежей основного комплекта

Лист	Наименование	Примечание
АТХ-1	Общие данные	
АТХ-2	Схема функциональная	
АТХ-3	Схема подключения приборов технологического контроля.	
АТХ-4	Расположение приборов технологического контроля и прокладка кабеля. Лист 1.	
АТХ-5	Расположение приборов технологического контроля и прокладка кабеля. Лист 2.	

Ведомость ссылочных и прилагаемых документов

Обозначение	Наименование	Примечание
4.407-260 (А259)	Прокладка кабелей на конструкциях, 1979	
Типовые чертежи Главмонтажавтоматики		
Сборник 73	Монтажные чертежи.	
	Приборы для измерения	
	и регулирования уровня.	
	Установка на резервуарах	
Сборник 51	Приборы для измерения	
	и регулирования. темпера	
	туры. Установка на	
	технологических трубо-	
	проводах и оборудова-	
	нии.	
	Прилагаемые документы	
Альбом III	Заказные спецификации	
Альбом IV	ведомость потребности	
	в материалах.	

Схема автоматизации приточной системы и схема сигнализации приведены на листах ЭМ-4, ЭМ-5.

Типовой проект разработан в соответствии с действующими нормами и правилами и предусматривает мероприятия, обеспечивающие взрывную взрывопожарную и пожарную безопасность при эксплуатации здания.
Главный инженер проекта (Павлова)

Инв. № подл. | Подпись и дата | Взам. инв. №

Привязан

Инв. №

тп 902-2-368.83 АТХ

Н. контр	Мосеенко	
Провер.	Бакшеева	
Техник	Иванова	
Рук. гр	Мосеенко	
ГИП	Павлова	
Гл. спец.	Данилов	
Нач. отд	Саркисьянц	

Здание решеток с 3 механизированными решетками типа РМУ-3. Вариант с вывозом отбросов

Стадия	Лист	Листов
РП	1	

Общие данные

ЦНИИЭП инженерного оборудования г. Москва

Альбом II

Типовой проект 902-2-368.83

Приточная система П-1

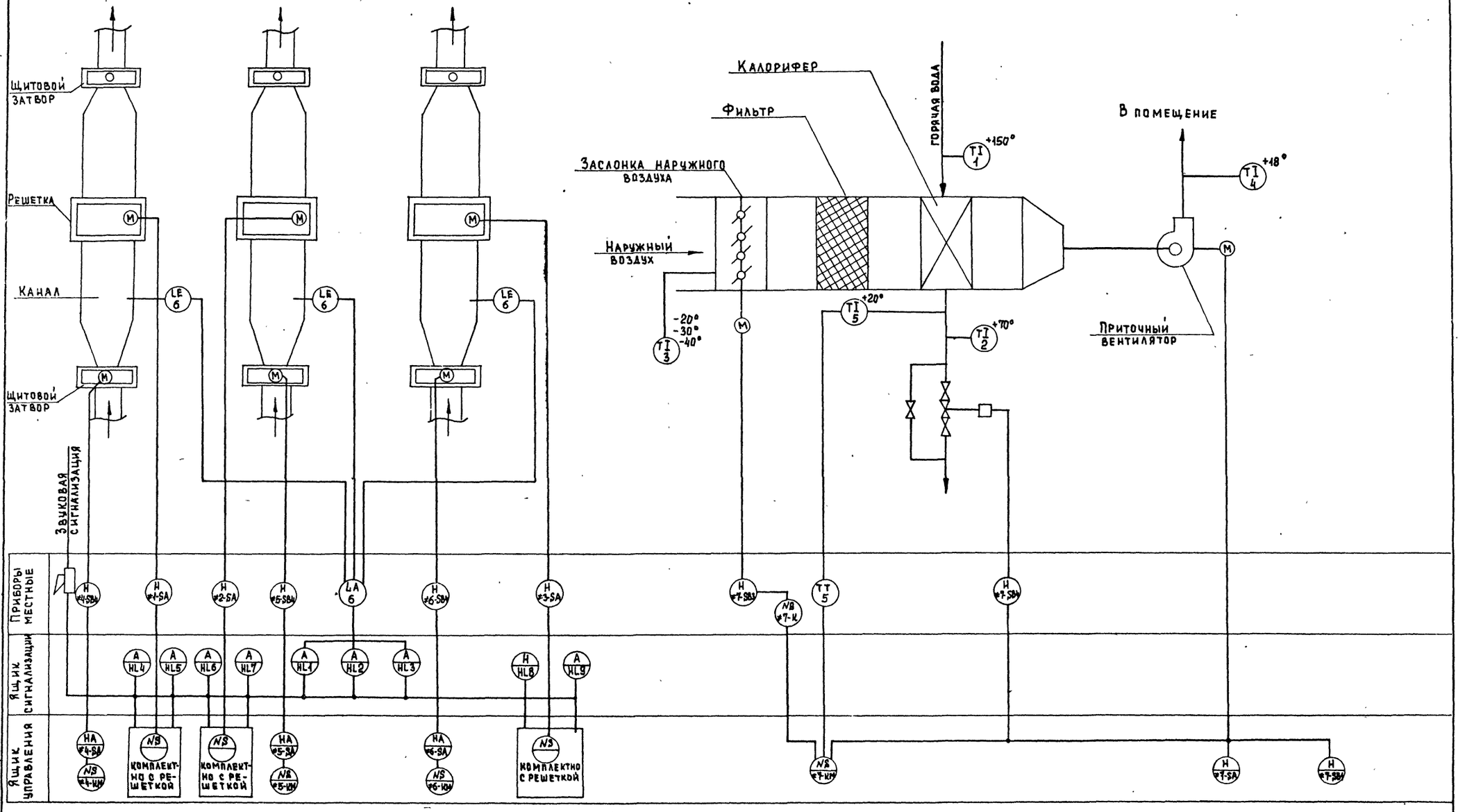

				ТП 902-2-368.83 АТХ	
			Н. конт.	Мосеенко	
Привязан			Провер.	Бакшеева	
			Техник	Бокова	
			Рук. гр.	Мосеенко	
			ГИП	Павлова	
			Гл. спец.	Данилов	
Инв №			Нач. отд.	Саркисьян	
Здание решеток с механизированными решетками типа РМУ-3 Вариант с вывозом отбросов			Стадия	Лист	Листов
			Р.П	2	
Схема функциональная			ЦНИИЭП Инженерного Оборудования г. Москва		

Копировал Еремченко 18862-01 50 Формат 22

Инв. № подл. | Подпись и дата | Взам. инв. №

Измеряемая среда	Вода	Воздух		Вода		Вода	Воздух	
Измеряемый или регулируемый параметр	Температура	Температура		Температура		Температура		
Места установок первичных приборов, отборных устройств и исполнительных механизмов	Трубопровод обратного теплоносителя	Заслонка наружного воздуха		Клапан на теплоносителе		Трубопровод горячей воды	Перед калорифером	Приточный воздуховод
№ ТКЧ или установочного чертежа: отборных устройств	—	—		—		ТМ4-144-75	ТМ4-142-75	ТМ4-142-75
№ ТКЧ или установочного чертежа: первичных приборов								
№ поз. по спецификации или обозначение по электрической схеме	5	≠7-У1	≠7-SB3	≠7-У2	≠7-SB4	1, 2	3	4

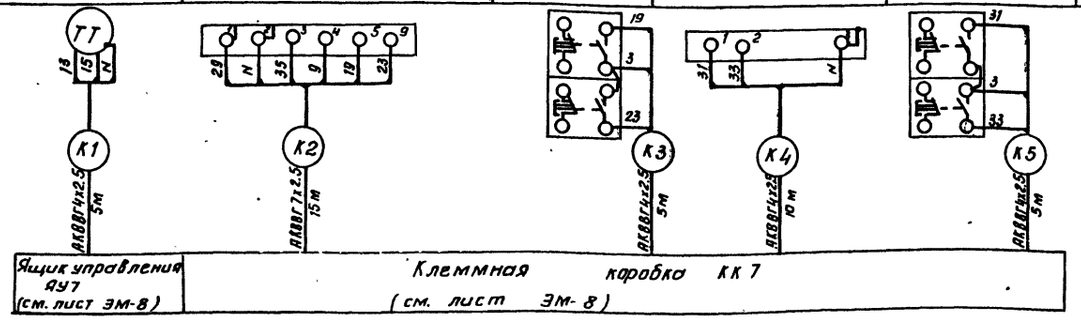

Ящик управления АУ7 (см. лист ЭМ-8)

Клеммная коробка КК7 (см. лист ЭМ-8)

Измеряемая среда	Стоки канализационные		
Измеряемый или регулируемый параметр	Уровень		
Места установок первичных приборов отборных устройств и исполнительных механизмов	Канал перед решеткой		
	N1	N2	N3
№ ТКЧ или установочного чертежа: отборных устройств	ТМ4-122-74 ТМ4-132-74		
№ ТКЧ или установочного чертежа: первичных приборов			
№ поз. по спецификации или обозначение по электрической схеме	SA	Б	

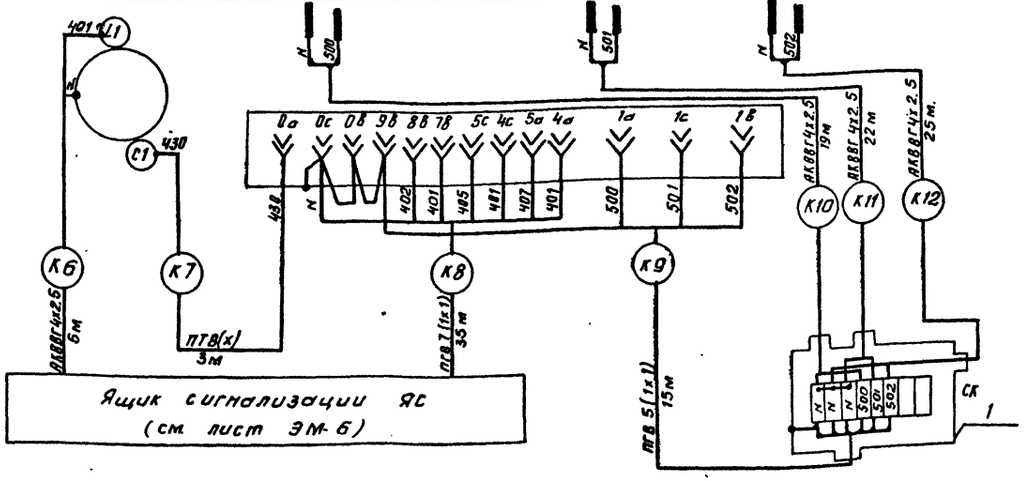

Ящик сигнализации ЯС (см. лист ЭМ-6)

Марка поз.	Обозначение	Наименование	Кол.	Масса ед. кг	Примечание
1	ТУ 36.1763-75	Соединительная коробка КСК-8	1		
2	ГОСТ 1508-78 Е	Кабель контрольный АКВВГ 4х2.5 кв. мм	110м		
3	ГОСТ 1508-78 Е	Кабель контрольный АКВВГ 7х2.5 кв. мм	20м		
4	ГОСТ 6323-79	Провод ПГВ 1.0 кв. мм	60м		
5	ТУ6-05-1573-72	Труба винипластовая 32х2.4 мм	40м		

Заземление приборов и электроаппаратуры выполнить согласно ПУЭ §1-7-39

Привязан

Инв. №

Н. контр.	Мосеенко	
Проверил	Бакшеева	
Техник	Бокова	
Рук. гр.	Мосеенко	
ГИП	Павлова	
Гл. спец.	Данилов	
Нач. отд.	Саркисьянц	

ТП 902-2-368.83 АТХ

Здание решеток с 3 механизированными решетками типа РМУ-3 вариант с вывозом отбросов

Схема подключения приборов технологического контроля

Стадия	Лист	Листов
Р.П.	3	

ЦНИИЭП инженерного оборудования г. Москва

18862-01 51 Копировал Антипова Формат А2

Альбом II

Типовой проект 902-2-368.83

Инв. № подл. | Подпись и дата | Взам. инв. №

Типовой проект 902-2-368.83 Альбом II

План на отм. 0.000

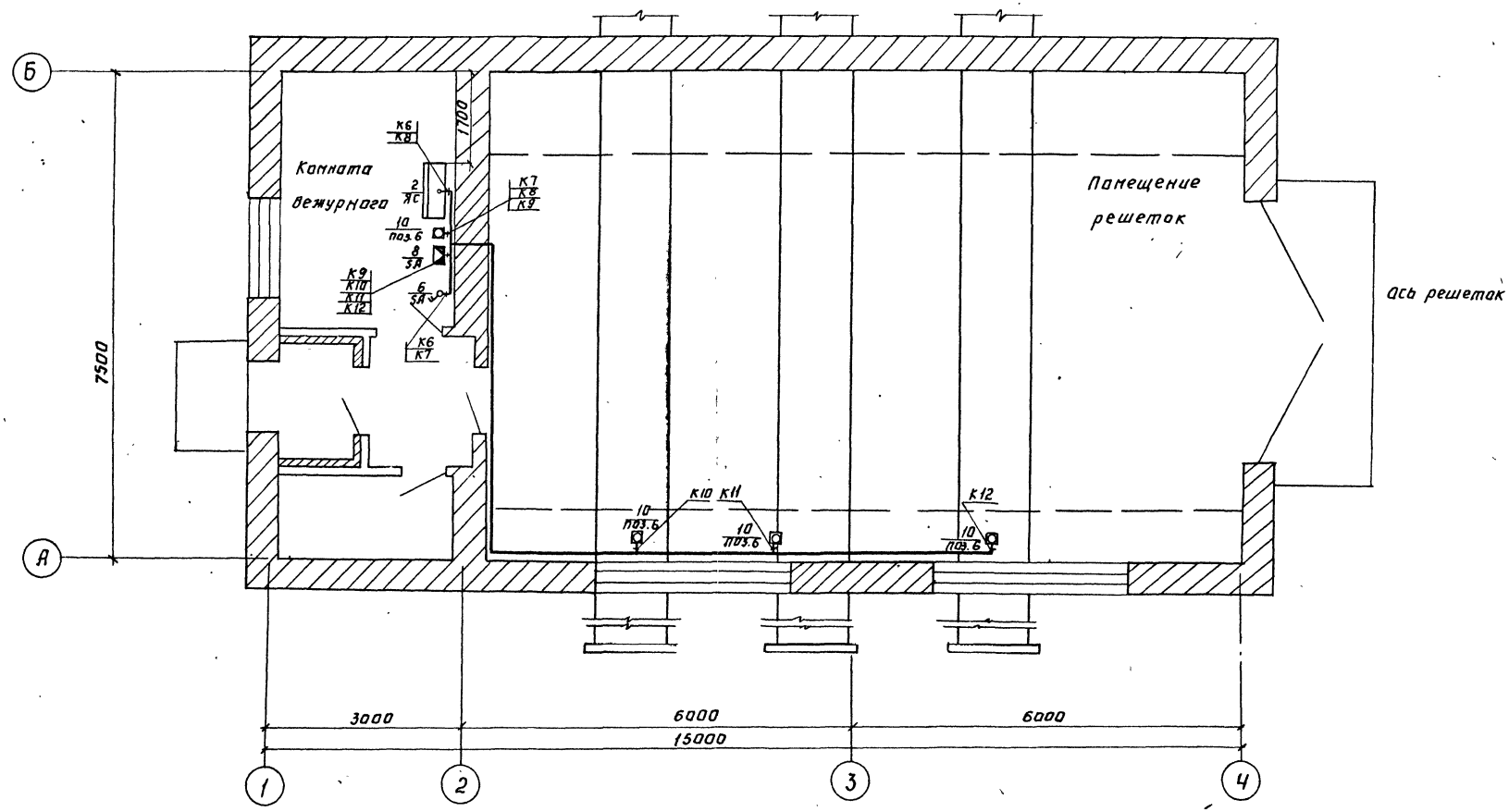

ТП 902-2-368.83 АТХ			
Н. контр.	Бакшеева		
Провер.	Бокова		
Техник	Мельницкая		
Рук. гр.	Моссенко		
ГИП	Павлова		
Гл. спец.	Данилов		
Нач. отд.	Саркисьянц		
Здание решеток с механизированными решетками типа РМУ-3 Вариант с вывозом отбросов	Стадия: Р.П	Лист: 4	Листов:
Расположение приборов технологического контроля и проладка кабеля. Лист 1.	ЦНИИЭП инженерного оборудования г. Москва		

Привязан:

Инв. №

Копировал: Логинова 18862-01 52 Формат:

Согласовано:
Отдел КО Басевич
Отдел ВСТ Мирошникова

Инв. № подл. | Подпись и дата | Взам. инв. №

Альбом I

Типовой проект 902-2-368.83

План на отм. 3.000

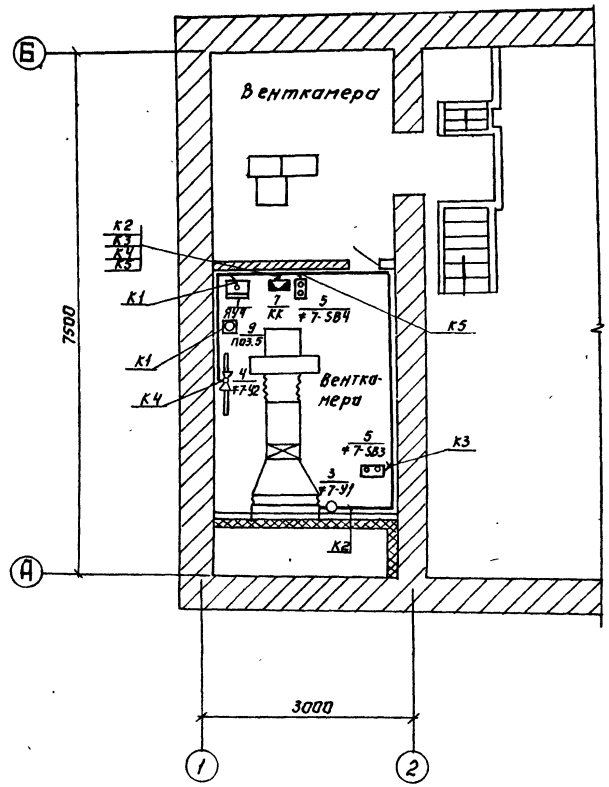

Настоящий чертеж выполнен на основании строительных и технологических чертежей проекта.

Размещение электрических и трубных проводок уточнить при монтаже.

Монтаж приборов и средств автоматизации выполнить согласно строительным нормам и правилам СНиП III-34-71 Госстроя СССР.

Марка, поз.	Обозначение	Наименование	Кол.	Масса ед, кг	Примечание
1	ЯУ5113-03А2Л	Ящик управления ЯУ4	1		
2	по черт. ЭМ.001.80	Ящик сигнализации	1		
3	МЭО-4100	Исполнительный механизм	1		Комплектно с
		заслонки ф7-У1			заслонкой
4	ПР-1М	Исполнительный механизм	1		Комплектно с
		клапана ф7-У2			клапаном
5	ПКЕ 212-2У3	Пост управления кнопочный ф7-SB3; ф7-SB4	2		
6	ПВ2-10-30	Пакетный выключатель SA	1		
7	КК-20	Клеммная коробка КК	1		
8	КСК-8	Соединительная коробка СК	1		
9	ТУДЭ-4	Прибор поз. 5	1		
10	ЭРСУ-3	Прибор поз. 6	1		
11	ТУ6-05-1573-72	Труба винипластовая	40м		
		32×2,4			

ТП 902-2-368.83 АТХ

Н. контр	Бакшеева	
Провер	Бокова	
Техник	Меновщикова	
Рук. гр.	Мосеенко	
Гип	Павлова	
Гл. спец.	Данилов	
Нач. отд.	Саркисьян	

Здание решеток с механизированными решетками типа РМУ-3. Вариант с вывозом отбросов

Расположение приборов технологического контроля и прокладка кабеля. Лист 2

Стадия	Лист	Листов
Р.П.	5	

ЦНИИЭП инженерного оборудования г. Москва

Привязан:

Инв. №

Копировал Логинова 18862-01 53 Формат:

Согласовано: Отдел ВСТ Нарцисова

Инв. № подл. | Подпись и дата | Взам. инв. №

Типовой проект 902-2-368.83 Альбом II

Ведомость чертежей основного комплекта СС

Лист	Наименование	Примечания
СС-1	Общие данные. План на отм. 0.000 с сетями связи. Экспликация помещений.	

План на отм. 0.000

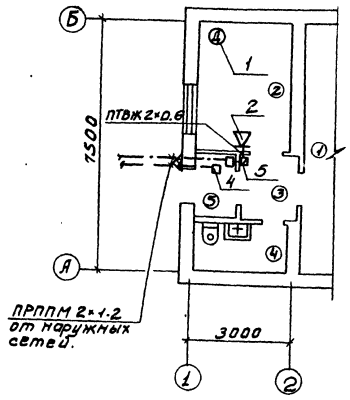

Спецификация

NN поз.	Обозначение тип, марка	Наименование	Ед. изм.	Кол-во	Примечание
		I Оборудование			
1	ТАН-76-4 ГОСТ 9686-68	Аппарат телефонный	шт.	1	
2	0,25 ГД-III ГОСТ 5961-76	Громкоговоритель абонентский	шт.	1	
3	РШО-1 ГОСТ 8559-75	Радиорозетка	шт.	1	
4	УК-2П ГОСТ 10040-75	Коробка универсальная ответвительная	шт.	2	
5	УК-2Р ГОСТ 10040-75	Коробка универсальная ограничительная	шт.	1	
		II Материалы			
1	ПРППМ 2×1.2 ТУ 16.505.755-75	Кабель радиотрансляционный	м	40	
2	ПТВЖ 2×0.6 ГОСТ 10.254-75	Провод радиотрансляционный	м	40	
3	ГОСТ 8509-72	Сталь угловая 50×50×5	м	5	
4	ТУ6-05.1573-77	Труба винипластовая ф25	м	10	

Экспликация помещений

N	Наименование
1	Помещение решеток
2	Комната дежурного
3	Коридор
4	Санузел
5	Тамбур
6	Приточная Венткамера.

Типовой проект разработан в соответствии с действующими нормами и правилами и предусматривает мероприятия, обеспечивающие взрывную, взрывопожарную и пожарную безопасность при эксплуатации здания.
Главный инженер проекта: /Баткилина/

НОРМ. КОН	ПАРУСОВА		
ПРОВЕР	ПАРУСОВА		
СТ. ИНЖ	САРЬЯН		
РУК. ГР.	ПАРУСОВА		
ГЛ. СПЕЦ	БАТКИЛИНА		
НАЧ. ОТД	САРКИСЬЯНЦ		

ПРИВЯЗАН

ИНВ. №

ТП 902-2-368.83 СС

ЗДАНИЕ РЕШЕТОК С ЗМЕХАНИЗИРОВАННЫМИ РЕШЕТКАМИ. ТИПА РМУ-3 С ВЫВОЗОМ ОТБРОСОВ.
ОБЩИЕ ДАННЫЕ. ПЛАН НА ОТМ 0.000 С СЕТЯМИ СВЯЗИ.
ЭКСПЛИКАЦИЯ ПОМЕЩЕНИЙ.

СТАДИЯ	ЛИСТ	ЛИСТОВ
Р	1	1

ЦНИИЭП ИНЖЕНЕРНОГО ОБОРУДОВАНИЯ г. МОСКВА

18862-01 54

СОГЛАСОВАНО: ШИФРИНА, ПАВЛОВА, КО, ЭАД

ИНВ. № ПОДЛ | ПОДПИСЬ И ДАТА | ВЗАМ. ИНВ. №

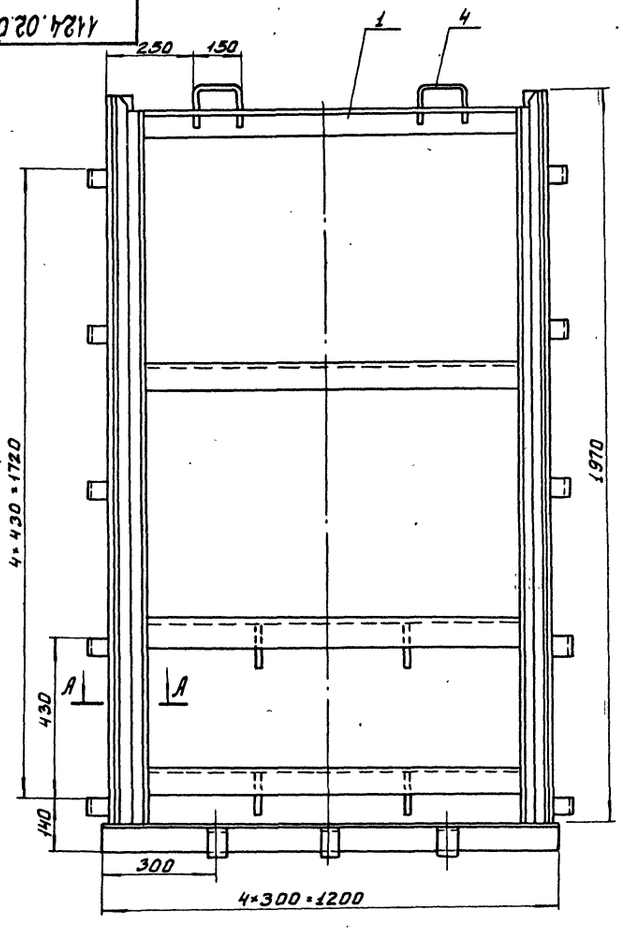

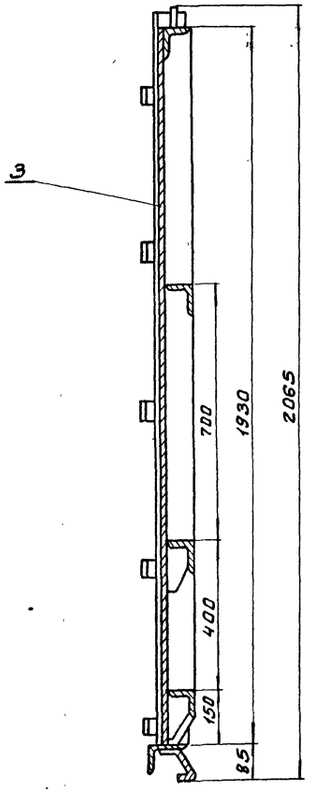

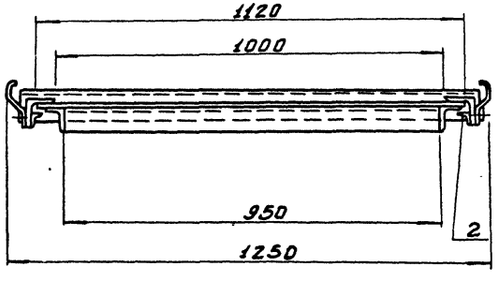

А-А
М1:2

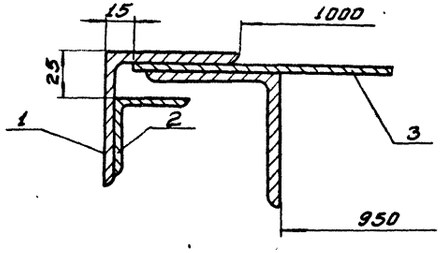

Поз.	Наименование	Кол.	Дополнительные указания
	Материалы		
1	Уголок Б-75×75×5 ГОСТ 8509-72 / БСт.3 II ГОСТ 535-79	14 м	81.2 кг
2	Уголок Б-40×40×4 ГОСТ 8509-72 / БСт.3 II ГОСТ 535-79	4 м	9.6 кг
3	Лист Б-6 ГОСТ 19903-74 / БСт.3 ГОСТ 14637-79	68 кг	
4	Круг В-16 ГОСТ 2590-71 / БСт.3-II ГОСТ 535-79	0.6 м	1.5 кг

Техническая характеристика

1. Тип затвора-плоский скользящий, без уплотнения
2. Расчетное подъемное усилие, кг - 883
3. Масса затвора, кг - 162
4. Масса подвижных частей затвора, кг- 110

Технические требования

1. Сварные швы- по ГОСТ 5264-80.
2. Покрытие-лак БТ-577, битумный ГОСТ 5631-79, 2 раза.

Разраб.	Окунецкая		
Пров.	Шифрина		
Т. контр.	Басевич		
ГКО	Графский		
Н. контр.	Хромихина		
Утв.	Сухаренко		

1124.02.000

Затвор щитовой 1000×2000
Эскизный общий вид

Стадия	Масса	Масштаб
р.п	162	1:10
Лист	Листов 1	

ЦНИИЭП инженерного оборудования г. Москва

Инв. № | Подл. | Подп. и дата | Взам. инв. № | Инв. № дубл. | Подпись и дата

gost.e-ecolog.ru