ТИПОВЫЕ КОНСТРУКЦИИ, ИЗДЕЛИЯ И УЗЛЫ ЗДАНИЙ И СООРУЖЕНИЙ

Серия 1.431-14

ПЕРЕГОРОДКИ МНОГОЭТАЖНЫХ ЗДАНИЙ С КАРКАСОМ ПО СЕРИЯМ ИИ20/70 И 1.420-6

ДОПОЛНЕНИЕ К ВЫПУСКАМ 2 И 3

УСОВЕРШЕНСТВОВАННЫЕ ОБЛЕГЧЕННЫЕ ЗАКЛАДНЫЕ ДЕТАЛИ
/ ВЗАМЕН ПРЕДУСМОТРЕННЫХ В СЕРИИ/

РАБОЧИЕ ЧЕРТЕЖИ

15334
ЦЕНА-0-18

Заменена серией 1.030.9-2 вып. 0,1-7 и 7.85

gost.e-ecolog.ru

ТИПОВЫЕ КОНСТРУКЦИИ, ИЗДЕЛИЯ И УЗЛЫ ЗДАНИЙ И СООРУЖЕНИЙ

Серия 1.431-14

ПЕРЕГОРОДКИ МНОГОЭТАЖНЫХ ЗДАНИЙ С КАРКАСОМ ПО СЕРИЯМ ИИ20/70 и 1.420-6

ДОПОЛНЕНИЕ К ВЫПУСКАМ 2 и 3

УСОВЕРШЕНСТВОВАННЫЕ ОБЛЕГЧЕННЫЕ ЗАКЛАДНЫЕ ДЕТАЛИ / ВЗАМЕН ПРЕДУСМОТРЕННЫХ В СЕРИИ/

РАБОЧИЕ ЧЕРТЕЖИ

Зам. директора Е.Кутухтин
Рук. ОТОК-1 С.Гайкин
Гл. арх. пр Н.Ермолин

РАЗРАБОТАНЫ
ЦНИИПРОМЗДАНИЙ

ОДОБРЕНЫ
Отделом типового проектирования и организации проектно-изыскательских работ Госстроя СССР
письмо № 2/3-48 от 01.02.1978 г.

Содержание

	Лист
1. Пояснительная записка	1
2 Замена закладных деталей М1, М2, М3	2
3 Замена закладных деталей М1, М2, М4	3
4 Замена закладных деталей М2, М5	4
5 Усовершенствованная закладная деталь М1-У	5
6. Усовершенствованная закладная деталь М2-У	6
7. Усовершенствованная закладная деталь М3-У	7
8. Усовершенствованная закладная деталь М4-У	8

Москва

Пояснительная записка

1. Настоящий альбом содержит дополнения и изменения к рабочим чертежам „Перегородки многоэтажных зданий с каркасом по сериям ИИ 20/70 и 1.420-6".

2. В альбоме разработаны усовершенствованные закладные детали для подъема и крепления перегородок. Усовершенствование заключается в замене монтажных петель М1 и М2 на газовую трубу, в уменьшении толщины стальной полосы и диаметров анкеров закладных деталей М3, М5, а также замене прокатного уголка детали М4 на гнутый уголок меньшей толщины.

3. Экономия стали на один элемент:

- по детали М1 на 2,44 кг;
- по детали М2 на 0,54 кг;
- по детали М3 на 0,32 кг;
- по детали М4 на 0,15 кг;
- по детали М5 на 0,15 кг.

4. Данный альбом следует рассматривать совместно с выпусками 2 и 3 серии 1.431-14.

ЦНИИПРОМЗДАНИЙ Москва

ТК 1977	Пояснительная записка	Серия 1.431-14	
		Зол. к вып. 2. 3	Лист 1

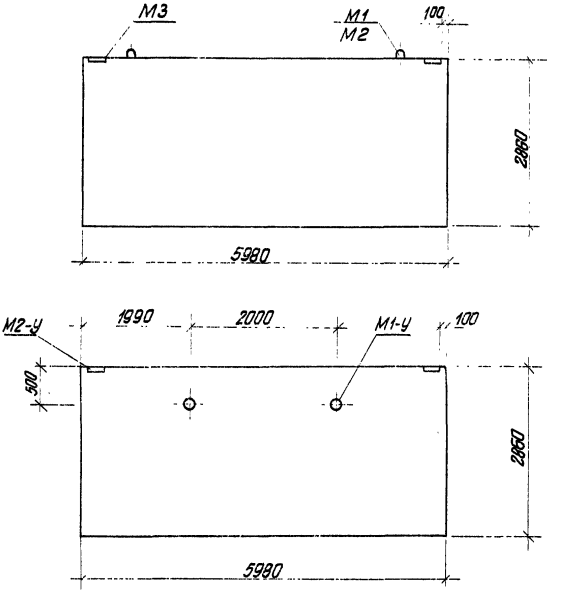

Марка конструкции	Закладные детали по серии 1.431-14		Усовершенствованные закладные детали		Примечание
	Марка детали	Масса кг	Марка детали	Масса кг.	
Перегородки по серии 1.431-14	М1	2.9	М1-У	0,46	
	М2	1.0			
	М3	0.78	М2-У	0,87	

ТК	Перегородки многоэтажных зданий	Серия 1.431-14	
1977	Замена закладных деталей М1, М2, М3	Доп. к вып. 2	Лист 3

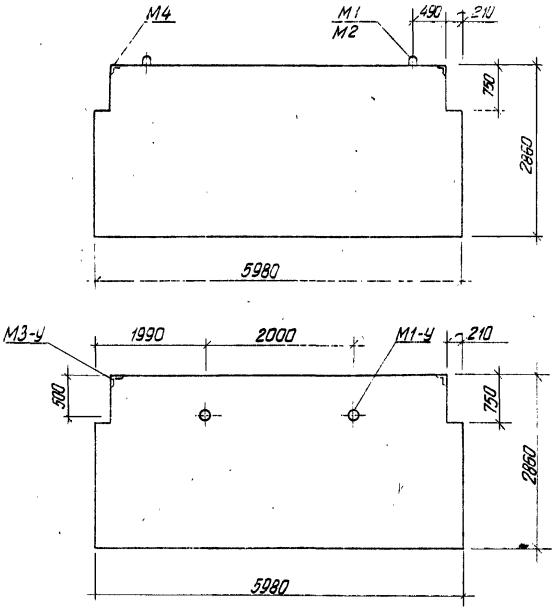

Марка конструкции	Закладные детали по серии 1.431-14		Усовершенствованные закладные детали		Примечание
	Марка детали	Масса кг	Марка детали	Масса кг	
Перегородки по серии 1.431-14	М1	2,9	М1-У	0,46	
	М2	1,0			
	М4	1,19	М3-У	0,53	

ЦИТП Госгражданстроя Москва
ТК 1977

Перегородки многоэтажных зданий.
Замена закладных деталей М1, М2, М4

Серия 1.431-14
Доп. к вып. 2 | Лист 3
13334

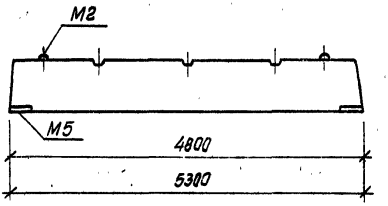

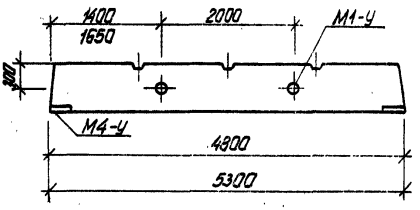

Марка конструкции	Закладные детали по серии 1.431-14		Усовершенствованные закладные детали		Примечание
	Марка детали	Масса кг	Марка детали	Масса кг	
Перегородки по серии 1.431-14	М2	2,9	М1-У	0,46	
	М5	1,0	М4-У	0,39	

Гл. арх. пр-та
Ст. техник
Ермолин
Соколова

Госстрой СССР
ЦНИИПРОМЗДАНИЙ
Москва

ТК	Перегородки многоэтажных зданий	Серия 1.431-14	
1977	Замена закладных деталей М2, М5	Доп. к вып. 2	Лист 4

М1-У

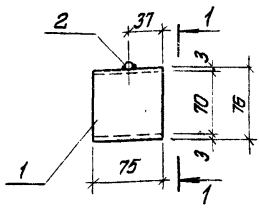

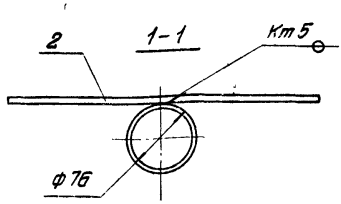

Спецификация стали на одна изделие

Марка	№№ поз.	Сечение мм	Длина мм	Кол. шт	Масса кг			Примечания
					Детали	Всех	Марки	
М1-У	1	Труба 75×3	75	1	0,405	0,405	0,46	ГОСТ 8732-74
	2	ф5АI	340	1	0,052	0,052		ГОСТ 5781-75

Ст. техник

Соколова

ЦНИИПРОМЗДАНИЙ
Москва

ТК	Перегородки многоэтажных зданий	Серия 1.431-14	
1977	Усовершенствованная закладная деталь М1-У	Доп. к вып. 3	Лист 5

15334

М2-У

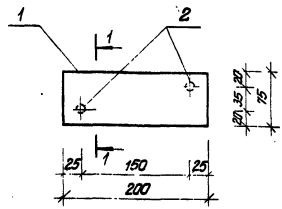

1-1

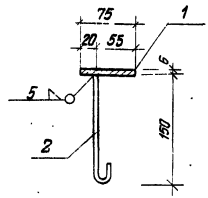

Спецификация стали на одна изделие

Марка	№№ поз.	Сечение мм	Длина мм	Кол. шт.	Масса кг			Примечание
					Детали	всех	Марки	
	1	— 75×6	200	1	0,71	0,71		ГОСТ 103-57*
М2-У	2	ф 8 АI	200	2	0,079	0,158	0,87	ГОСТ 5781-75

МЗ-У

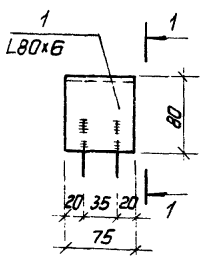

1-1

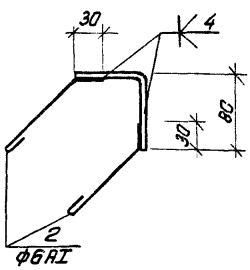

Спецификация стали на одно изделие

Марка	№№ поз.	Сечение мм	Длина мм	Кол. шт.	Масса кг			Примечания
					Детали	Всех	Марки	
МЗ-У	1	L80×6	75	1	0,53	0,53	0,63	ГОСТ 8276-63
	2	ф6AI	230	2	0,05	0,1		ГОСТ 5781-75

Москва

М4-У

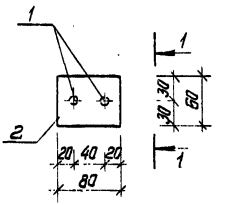

1-1

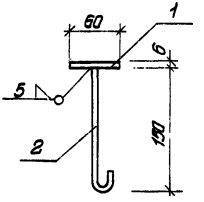

Спецификация стали на одна изделие

Марка	№№ поз.	Сечение мм	Длина мм	Кол. шт.	Масса кг			Примечание
					Детали	Всех	Марки	
М4-У	1	−60×6	80	1	0,226	0.226	0,39	ГОСТ 103-57*
	2	Ф8 АI	200	2	0.079	0,158		ГОСТ 5781-75

Ст.техник | Соколова

ЦНИИПРОМЗДАНИЙ
ПСКБ

gost.e-ecolog.ru

ТК 1977	Перегородки многоэтажных зданий Усовершенствованная закладная деталь М4-У	Серия 1.431-14 Доп. к вып. 3	Лист 8

13334