ГОСУДАРСТВЕННЫЙ КОМИТЕТ СОВЕТА МИНИСТРОВ СССР ПО ДЕЛАМ СТРОИТЕЛЬСТВА

ГОССТРОЙ СССР

ТИПОВЫЕ КОНСТРУКЦИИ И УЗЛЫ ЗДАНИЙ И СООРУЖЕНИЙ

# СЕРИЯ 1.431-14

# ПЕРЕГОРОДКИ МНОГОЭТАЖНЫХ ЗДАНИЙ С КАРКАСОМ ПО СЕРИЯМ ИИ 20/70 И 1.420-6

ВЫПУСК 4

ПАНЕЛИ ИЗ ГИПСОБЕТОНА

РАБОЧИЕ ЧЕРТЕЖИ

14156-05
ЦЕНА 0-57

gost.e-ecolog.ru

ЦЕНТРАЛЬНЫЙ ИНСТИТУТ ТИПОВОГО ПРОЕКТИРОВАНИЯ
ГОССТРОЯ СССР

Москва, А-445, Смольная ул., 22

Сдано в печать 1977 года

Заказ № 5573 Тираж 5200 экз.

ГОСУДАРСТВЕННЫЙ КОМИТЕТ СОВЕТА МИНИСТРОВ СССР ПО ДЕЛАМ СТРОИТЕЛЬСТВА

ГОССТРОЙ СССР

# ТИПОВЫЕ КОНСТРУКЦИИ И УЗЛЫ ЗДАНИЙ И СООРУЖЕНИЙ

# СЕРИЯ 1.431-14

# ПЕРЕГОРОДКИ МНОГОЭТАЖНЫХ ЗДАНИЙ С КАРКАСОМ ПО СЕРИЯМ ИИ 20/70 И 1.420-6

## ВЫПУСК 4

## ПАНЕЛИ ИЗ ГИПСОБЕТОНА

## РАБОЧИЕ ЧЕРТЕЖИ

РАЗРАБОТАНЫ
ИНСТИТУТАМИ ХАРЬКОВСКИЙ ПРОМСТРОЙНИИПРОЕКТ
И ЦНИИПРОМЗДАНИЙ

УТВЕРЖДЕНЫ
И ВВЕДЕНЫ В ДЕЙСТВИЕ ГОССТРОЕМ СССР
ПОСТАНОВЛЕНИЕ N 134 ОТ 19.08.76г

| | | | | | | | |
|---|---|---|---|---|---|---|---|
| Гл. инж. пр. | Монин | | Ст. архит. | Лицин | | Гл. инж. [illegible] | [illegible] |
| Нач. отдела | Вязнецов | | | | | Рук. отд. ОК-1 | Глинин |
| Дата выпуска | Май | 1976г. | | | | Гл. арх. пр. | Ермолин |

14156-05 2

# Содержание


| Стр. | | Лист |
|---|---|---|
| Пояснительная записка | | 1, 2 |
| Панель | ППГ-1 / 5.98×2.86 | 3 |
| Панель | ППГ-2 / 5.98×1.18 | 4 |
| Панель | ППГ-3 / 2.98×2.86 | 5 |
| Панель | ППГ-4 / 2.98×1.18 | 6 |
| Панель | ППГ-1Д / 5.98×2.86 | 7 |
| Панель | ППГ-1В / 5.98×2.86 | 8 |
| Панель | ППГ-1ВТ / 5.98×2.86 | 9 |
| Панель | ППГ-1ВД / 5.98×2.86 | 10 |
| Панель | ППГ-1ВТД / 5.98×2.86 | 11 |
| Панель | ППГ-9 / 5.98×1.64 | 12 |
| Панель | ППГ-10т / 5.68×1.64 | 13 |
| Каркас | К-1 | 14 |
| Каркас | К-2 | 15 |
| Каркас | К-3 | 16 |
| Каркас | К-4 | 17 |
| Каркас | К-5 | 18 |
| Каркас | К-6 | 19 |
| Каркас | К-7 | 20 |
| Каркас | К-8 | 21 |


Дата выпуска май 1976 г.

| Стр. | | Лист |
|---|---|---|
| | Каркас К-9 | 22 |
| | Каркас К-10 | 23 |
| | Каркас К-11 | 24 |
| | Узлы каркасов 1, 2, 3 | 25 |
| | Узлы каркасов 4, 5, 6 | 26 |
| | Узлы каркасов 7, 8, 9 | 27 |
| | Узлы каркасов 10, 11 | 28 |
| | Узлы каркасов 12, 13 | 29 |
| | Узлы каркасов 14, 15 | 30 |
| | Узлы каркасов 16, 17 | 31 |
| | Монтажные петли МП-1, МП-2, МП-3 | 32 |
| | Выборка стали и гвоздей на одну панель | 33 |


Инв. № подл. | Подпись и дата | Взам. инв. № | 1976 г.

# Пояснительная записка

1. В настоящем выпуске приведены рабочие чертежи панелей для перегородок многоэтажных производственных зданий с каркасом по серии 1НИ 20/70 и 1.420-6.

2. Панели запроектированы из гипсобетона с пределом прочности при сжатии 35 кгс/см$^2$, объемной массой 1250 кг/м$^3$ с деревянным каркасом.

3. Указания по применению и расчету панелей приведены в выпуске 0 данной серии.

4. Величина отпускной прочности гипсобетона должна быть равна проектной.

5. Складирование и транспортирование панелей выполнять в положении „на ребро".

6. Для каркасов применять древесину хвойных пород (сосну, ель) с объемной массой 650 кг/м$^3$ влажностью

не более 20% с глубокой пропиткой антипиренами.

7. Заготовки брусков для деревянных каркасов принимать по ГОСТ 9625-72* и ГОСТ 8486-66.

8. Гвозди принимать по ГОСТ 4034-63*.

9. Качественные показатели деревянных каркасов и гипсобетонных панелей должны удовлетворять требованиям ГОСТ 9574-71 „Панели гипсобетонные для перегородок".

Москва
Дата выпуска май 1976 г.
Чертежи
ТК 1976
Пояснительная записка
Серия 1.431-14
Выпуск 4
Лист 2
14156-05 6

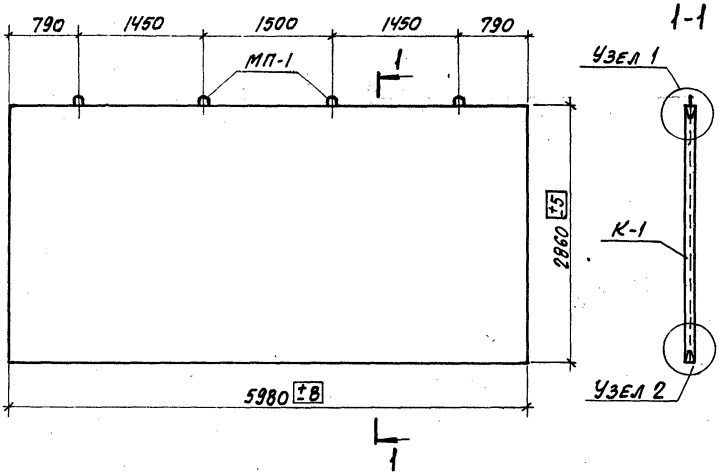


## Расход материалов на одну панель

| Марка панели | Объем гипсобетона $м^3$ | Объем древесины $м^3$ | Масса стали кг | Масса гвоздей кг | Масса панели кг |
|---|---|---|---|---|---|
| $\frac{ППГ-1}{5.98 \times 2.86}$ | 1.29 | 0.057 | 16.2 | 0.41 | 1655 |

Примечания:

1. Каркас К-1 см. на листе 14.
2. Узлы 1, 2 см. на листе 25.

Исполнитель Вольдман
Проверил Челелева
Дата выпуска май 1976г.

ЦНИИПРОГРАММ ЗДАНИЙ
МОСКВА

ТК 1976

Панель $\frac{ППГ-1}{5.98 \times 2.86}$

Серия 1.431-14
Выпуск 4
Лист 3

14156-05 7

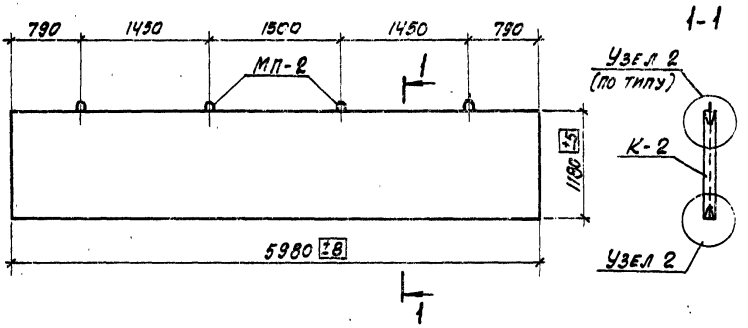


## Расход материалов на одну панель

| Марка панели | Объем гипсобетона $м^3$ | Объем древесины $м^3$ | Масса стали кг | Масса гвоздей кг | Масса панели кг |
|---|---|---|---|---|---|
| $\frac{ППГ-2}{5.98 \times 1.18}$ | 0.53 | 0.052 | 8.0 | 0.34 | 696 |

Примечания:

1. Каркас К-2 см. на листе 15.
2. Узел 2 см. на листе 25.

ЦНИИПРОМЗДАНИЙ МОСКВА

| | | | |
|---|---|---|---|
| ТК 1976 | Панель $\frac{ППГ-2}{5.98 \times 1.18}$ | Серия 1.431-14 | |
| | | Выпуск 4 | Лист 4 |

Инженеры: Исполнитель Вольдман; Проверил Чепелева; Дата выпуска Май 1976г.

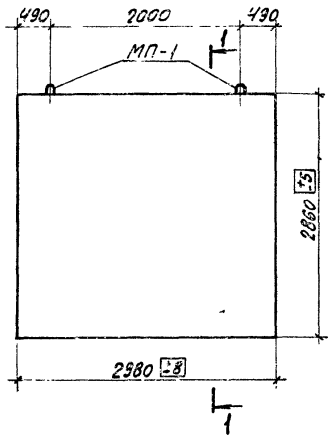


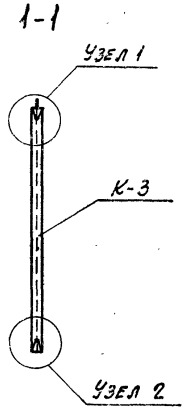


## Расход материалов на одну панель

| Марка панели | Объем гипсобетона $м^3$ | Объем древесины $м^3$ | Масса стали кг | Масса гвоздей кг | Масса панели кг |
|---|---|---|---|---|---|
| ППГ-3 / 2.98 × 2.86 | 0.65 | 0.047 | 8.1 | 0.32 | 844 |

Примечания:

1. Каркас К-3 см. на листе 16.
2. Узлы 1, 2 см. на листе 25.

ЦНИИПРОИЗДАНИЙ МОСКВА

Исполнитель Проверил Дата выпуска май 1976 г.

Вольдман Чепелева

ТК 1976

Панель ППГ-3 / 2.98 × 2.86

Серия 1.431-14

Выпуск 4 | Лист 5

14156-05 9

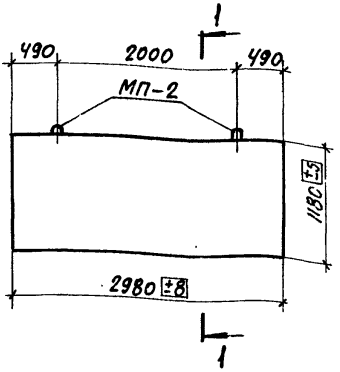


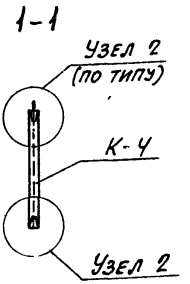


## Расход материалов на одну панель

| Марка панели | Объем гипсобетона $м^3$ | Объем древесины $м^3$ | Масса стали кг | Масса гвоздей кг | Масса панели кг |
|---|---|---|---|---|---|
| $\frac{ППГ-4}{2.98 \times 1.18}$ | 0.26 | 0.029 | 4.0 | 0.27 | 348 |

Примечания:

1. Каркас К-4 см. на листе 17.
2. Узел 2 см. на листе 25.

| | | | |
|---|---|---|---|
| ТК 1976 | Панель $\frac{ППГ-4}{2.98 \times 1.18}$ | Серия 1.431-14 | |
| | | Выпуск 4 | Лист 6 |

Александр Вольдман
Чепелева
Дата выпуска май 1976 г.
Исполнитель
Проверил
Дата выпуска

Гипроздравмедпром
Москва

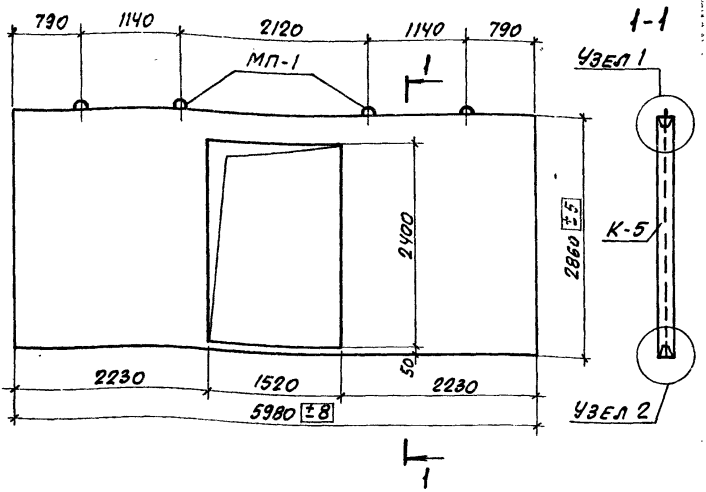


Расход материалов на одну панель

| Марка панели | Объем гипсобетона $м^3$ | Объем древесины $м^3$ | Масса стали кг | Масса гвоздей кг | Масса панели кг |
|---|---|---|---|---|---|
| ППГ-1Д / 5.98×2.86 | 0.99 | 0.094 | 16.2 | 0.69 | 1316 |

Примечания:

1. Каркас К-5 см. на листе 18.
2. Узлы 1, 2 см. на листе 25.

Исполнитель Проверил Дата выпуска

Прибыткова Чепелева Май 1976г.

Москва

ТК 1976

Панель ППГ-1Д / 5.98 × 2.86

Серия 1.431-14

Выпуск 4 | Лист 7

14156-05 11

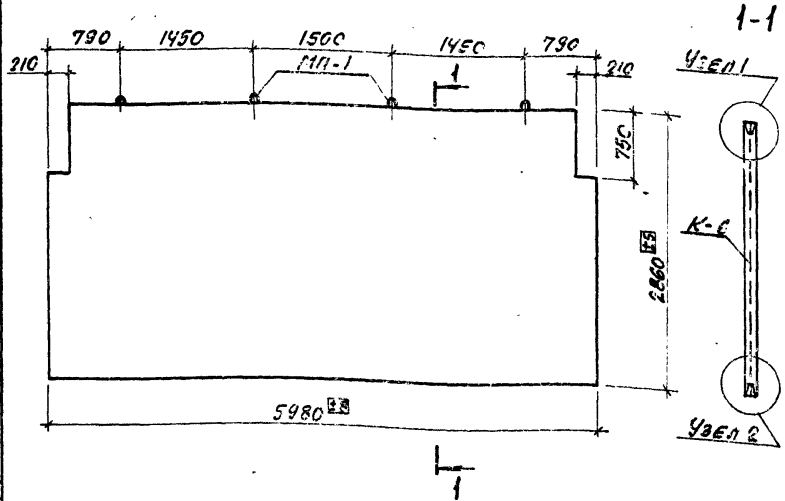


## Расход материалов на одну панель

| Марка панели | Объем гипсобетона $м^3$ | Объем древесины $м^3$ | Масса стали кг | Масса гвоздей кг | Масса панели кг |
|---|---|---|---|---|---|
| ППГ-1В / 5.98×2.86 | 1,34 | 0.064 | 16,2 | 0,5 | 1731 |

Примечания:

1. Каркас К-6 см. на листе 19.
2. Узлы 1, 2 см. на листе 25.

Рук. группы | Дата выпуска | Пергамент 1976 г.

МОСКВА

| ТК 1976 | Панель ППГ-1В / 5.98 × 2.86 | Серия 1.431-14 | |
|---|---|---|---|
| | | Выпуск 4 | Лист 8 |

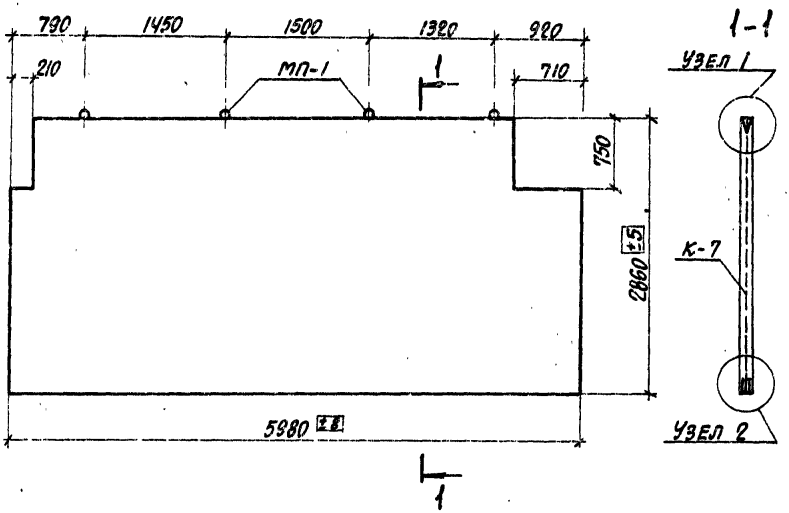


## Расход материалов на одну панель

| Марка панели | Объем гипсобетона $м^3$ | Объем древесины $м^3$ | Масса стали кг. | Масса гвоздей кг. | Масса панели кг. |
|---|---|---|---|---|---|
| ППГ-1ВТ / 5.98×2.86 | 1.30 | 0.059 | 16.2 | 0.5 | 1677 |

## Примечания:

1. Каркас К-7 см. на листе 20.
2. Узлы 1,2 см. на листе 25.

Соколова
Пергамент
1976г.
Рук. группы
Дата выпуска: Май

Москва

| ТК 1976 | Панель ППГ-1ВТ / 5.98×2.86 | Серия 1.431-14 | |
|---|---|---|---|
| | | Выпуск 4 | Лист 9 |

14156-05 13

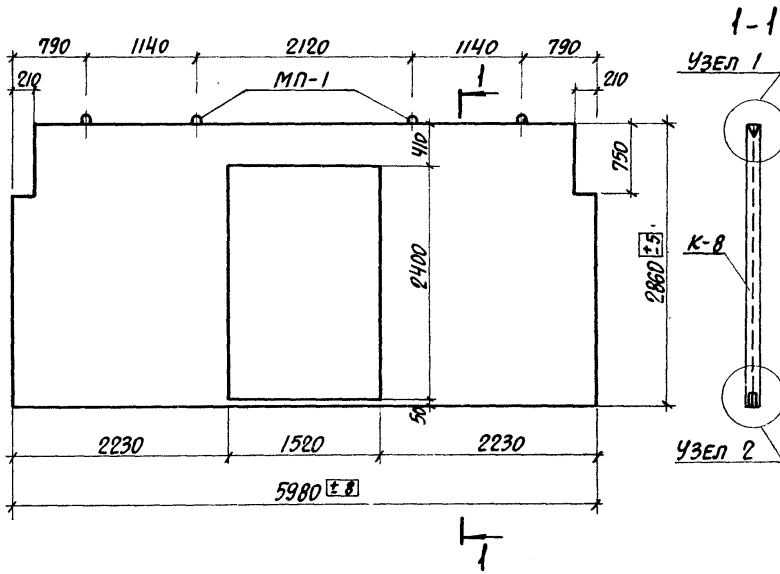


## Расход материалов на одну панель

| Марка панели | Объем гипсобетона $м^3$ | Объем древесины $м^3$ | Масса стали кг. | Масса гвоздей кг. | Масса панели кг. |
|---|---|---|---|---|---|
| ППГ-1ВД / 5.98 x 2.86 | 1.05 | 0.071 | 16.2 | 0.73 | 1375 |

### Примечания:

1. Каркас К-8 см. на листе 21.
2. Узлы 1, 2 см. на листе 25.

| ТК 1976 | Панель ППГ-1ВД / 5.98 x 2.86 | Серия 1.431-14 | |
|---|---|---|---|
| | | Выпуск 4 | Лист 10 |

Цинкпроект МОСКВА
Рук. группы
Дата выпуска: Май 1976 г.
Пергамент

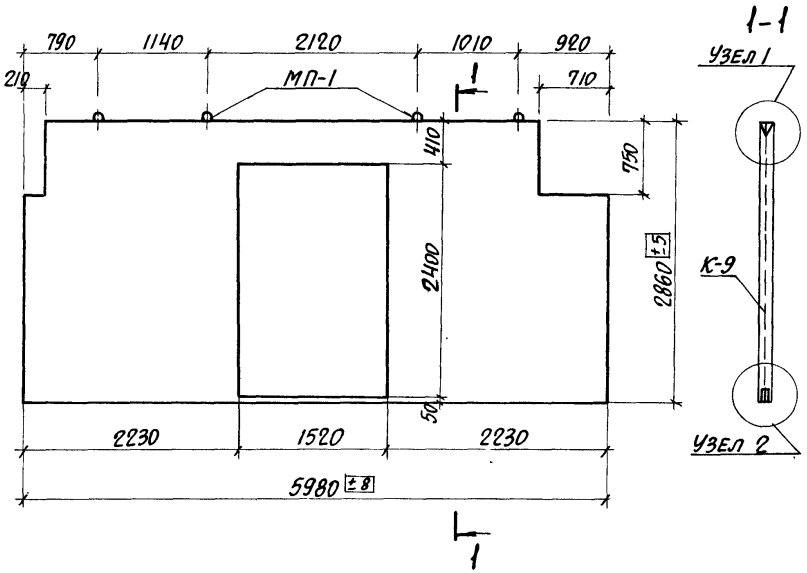


## Расход материалов на одну панель

| Марка панели | Объем гипсобетона $м^3$ | Объем древесины $м^3$ | Масса стали кг. | Масса гвоздей кг. | Масса панели кг. |
|---|---|---|---|---|---|
| ППГ-1ВТД / 5.98 × 2.86 | 1.01 | 0.071 | 16.2 | 0.73 | 1326 |

## Примечания:

1. Каркас К-9 см. на листе 22.
2. Узлы 1, 2 см. на листе 25.

| ТК 1976 | Панель ППГ-1ВТД / 5.98 × 2.86 | Серия 1.431-14 | |
|---|---|---|---|
| | | Выпуск 4 | Лист 11 |

Дата выпуска: Май 1976г.

Пергамент

МОСКВА

14156-05 15

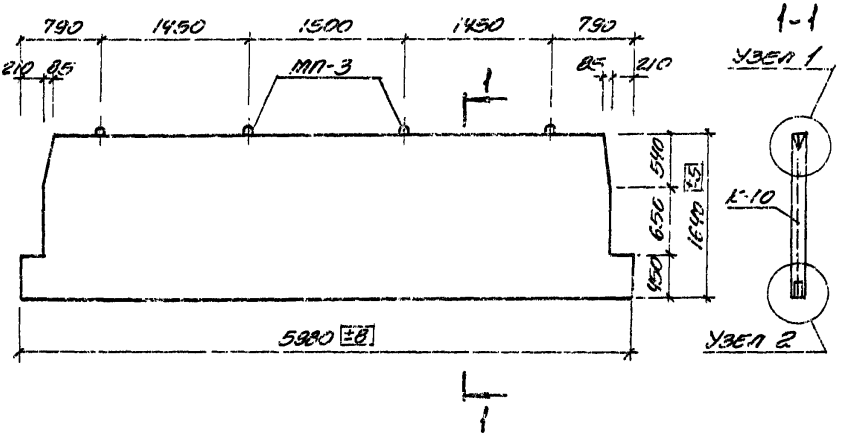


## Расход материалов на одну панель

| Марка панели | Объем гипсобетона $м^3$ | Объем древесины $м^3$ | Масса стали кг | Масса гвоздей кг | Масса панели кг |
|---|---|---|---|---|---|
| ППГ-9 / 5.98×1.64 | 0.71 | 0.051 | 8.6 | 0.5 | 930 |

## Примечания

1. Каркас К-10 см. на листе 23.
2. Узлы 1,2 см. на листе 25.

| | | |
|---|---|---|
| ТК 1976 | Панель ППГ-9 / 5,98×1.64 | Серия 1.431-14; Выпуск 4; Лист 12 |

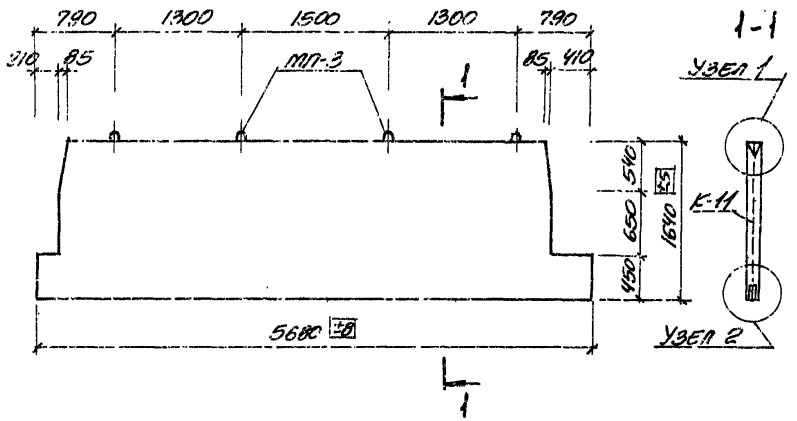


## Расход материалов на одну панель

| Марка панели | Объем гипсобетона $м^3$ | Объем древесины $м^3$ | Масса стали кг | Масса гвоздей кг | Масса панели кг |
|---|---|---|---|---|---|
| ППГ-10г / 5.68 x 1.64 | 0.69 | 0.05 | 8.6 | 0.5 | 904 |

## Примечания

1. Каркас К-11 см. на листе 24.
2. Узлы 1, 2 см. на листе 25

| | | | |
|---|---|---|---|
| ТК 1976 | Панель ППГ-10г / 5.68 x 1.64 | Серия 1.431-14 | |
| | | Выпуск 4 | Лист 13 |

Гл. техник | Соколово
Рук. группы | Дергамент
Дата выпуска | Май 1976 г.

МОСКВА

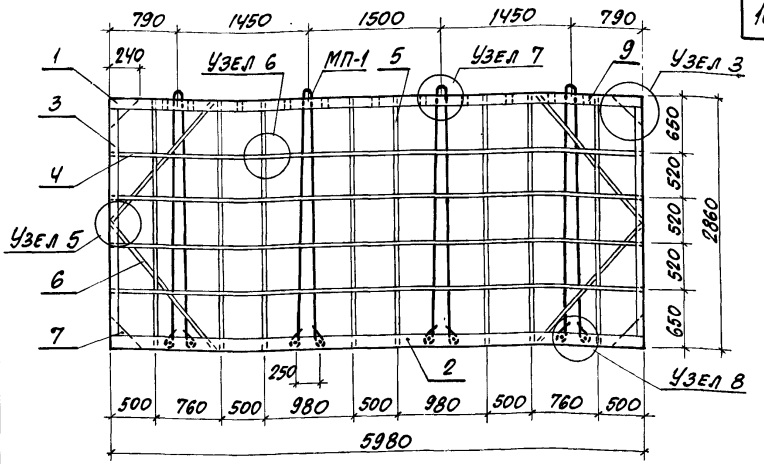


Спецификация древесины на один каркас

| NN поз. | Наименование позиции | Сечение мм | Длина мм | Колич. шт. | Объем $м^3$ | | | Масса кг |
|---|---|---|---|---|---|---|---|---|
| | | | | | Одной поз. | Всех | Марки | |
| 1 | Брус | 32×60 | 5980 | 2 | 0.00575 | 0.0115 | 0.057 | 28.5 |
| 2 | Брус | 32×60 | 5980 | 2 | 0.0715 | 0.0230 | | |
| 3 | Брус | 32×60 | 2650 | 4 | 0.0051 | 0.024 | | |
| 4 | Рейка | 10×25 | 5980 | 4 | 0.0015 | 0.006 | | |
| 5 | Рейка | 10×25 | 2860 | 8 | 0.00072 | 0.0058 | | |
| 6 | Рейка | 10×25 | 1906 | 4 | 0.0005 | 0.002 | | |
| 7 | Соединительн. косынка | 10×240 | 240 | 4 | 0.00012 | 0.00048 | | |
| 8 | Фиксирующая прокладка | 30×60 | 60 | 32 | 0.0001 | 0.0032 | | |
| 9 | Соединительн. планка | 10×60 | 90 | 11 | 0.0001 | 0.0011 | | |

Примечания:

1. Узлы 3, 5, 6, 7, 8 см. на листах 25÷27.
2. Выборку стали и гвоздей см. на листе 33.

Рук. группы — Алексеева
Исполнитель — Прибыткова
Проверил — Чепелева
Дата выпуска — май 1976 г.

Госстрой СССР
ЦНИИПРОМЗДАНИЙ
МОСКВА

| ТК 1976 | Каркас К-1 | Серия 1.431-14 | |
|---|---|---|---|
| | | Выпуск 4 | Лист 14 |

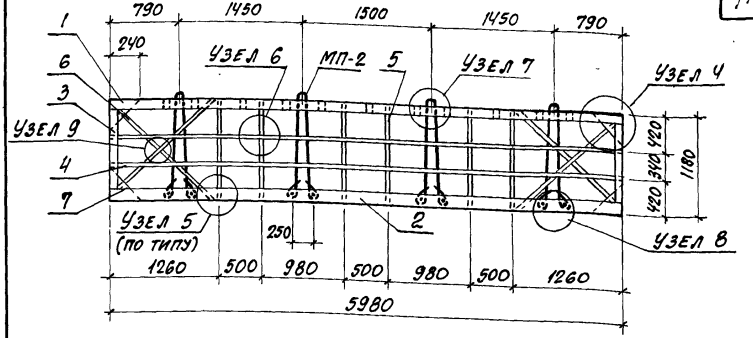


## Спецификация древесины на один каркас

| NN поз. | Наименование позиции | Сечение мм | Длина мм | Кол. шт. | Объем м³ | | | Масса кг |
|---|---|---|---|---|---|---|---|---|
| | | | | | Одной поз. | Всех | Марки | |
| 1 | Брус | 32×60 | 5980 | 2 | 0.00575 | 0,0115 | | |
| 2 | Брус | 32×60 | 5980 | 2 | 0,0115 | 0.023 | | |
| 3 | Брус | 32×60 | 1020 | 4 | 0.0020 | 0.008 | | |
| 4 | Рейка | 10×25 | 5980 | 2 | 0.0015 | 0.003 | | |
| 5 | Рейка | 10×25 | 1180 | 6 | 0.0003 | 0.0018 | 0,052 | 26.0 |
| 6 | Рейка | 10×25 | 1726 | 4 | 0.0004 | 0.0016 | | |
| 7 | Соединительн. косынка | 10×240 | 240 | 4 | 0.00012 | 0.00048 | | |
| 8 | Фиксирующая прокладка | 30×60 | 60 | 14 | 0.0001 | 0.0014 | | |
| 9 | Соединительн. планка | 10×60 | 90 | 11 | 0.0001 | 0.0011 | | |

Примечания:

1. Узлы 4÷9 см. на листах 26, 27.
2. Выборку стали и гвоздей см. на листе 33.

ЦНИИПРОМЗДАНИЙ МОСКВА

Инженер Исполнитель Проверил Дата выпуска — Алексеева Прибыткова Чепелева Май 1976г.

| ТК 1976 | Каркас К-2 | Серия 1.431-14 | |
|---|---|---|---|
| | | Выпуск 4 | Лист 15 |

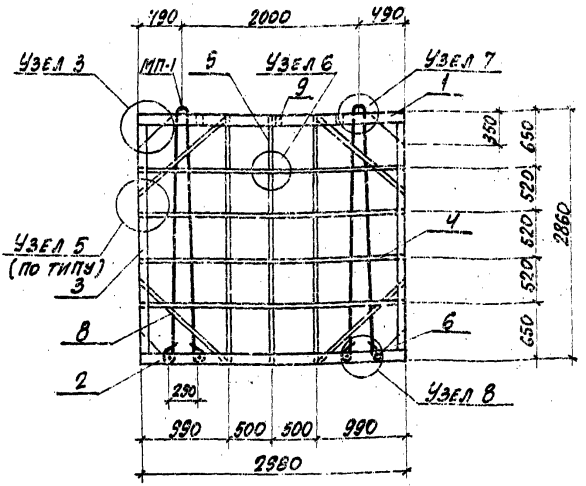


## Спецификация древесины на один каркас

| NN поз. | Наименование позиции | Сечение мм | Длина мм | Кол. шт. | Объем м³ одной поз. | Объем м³ всех | Объем м³ марки | Масса кг |
|---|---|---|---|---|---|---|---|---|
| 1 | Брус | 32×60 | 2980 | 2 | 0,0023 | 0,0058 | 0,047 | 23,5 |
| 2 | Брус | 32×60 | 2980 | 2 | 0,0057 | 0,0114 | | |
| 3 | Брус | 32×60 | 2650 | 4 | 0,0051 | 0,0204 | | |
| 4 | Рейка | 10×25 | 2980 | 4 | 0,00075 | 0,003 | | |
| 5 | Рейка | 10×25 | 2860 | 3 | 0,00072 | 0,0022 | | |
| 6 | Соединительн. косынка | 10×240 | 240 | 4 | 0,00012 | 0,00048 | | |
| 7 | Фиксирующая прокладка | 30×60 | 60 | 12 | 0,0001 | 0,0012 | | |
| 8 | Рейка | 10×25 | 1400 | 4 | 0,00035 | 0,0014 | | |
| 9 | Соединительн. планка | 10×60 | 90 | 3 | 0,0001 | 0,00011 | | |

## Примечания:

1. Узлы 3, 5 ÷ 8 см. на листах 25 ÷ 27.
2. Выборку стали и гвоздей см. на листе 33.

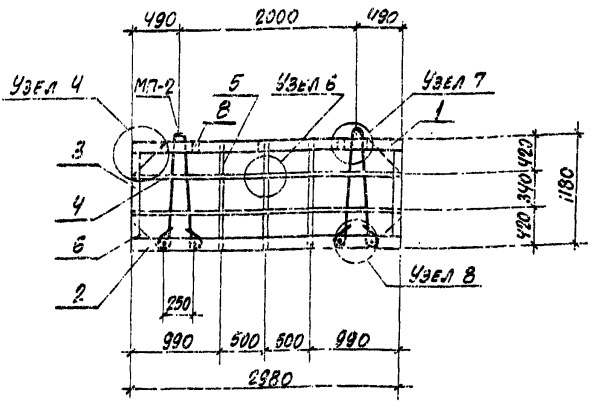


## Спецификация древесины на один каркас

| NN поз. | Наименование позиции | Сечение мм | Длина мм | Кол. шт. | Объем м³ | | | Масса кг |
|---|---|---|---|---|---|---|---|---|
| | | | | | Одной поз. | Всех | Марки | |
| 1 | Брус | 32×60 | 2980 | 2 | 0.0029 | 0.0058 | | |
| 2 | Брус | 32×60 | 2980 | 2 | 0.0057 | 0.0114 | | |
| 3 | Брус | 32×60 | 2980 | 2 | 0.002 | 0.008 | | |
| 4 | Рейка | 10×25 | 2980 | 2 | 0.00074 | 0.0015 | 0.029 | 18.9 |
| 5 | Рейка | 10×25 | 1180 | 2 | 0.0003 | 0.0006 | | |
| 6 | Соединительн. косынка | 10×240 | 240 | 4 | 0.00012 | 0.00048 | | |
| 7 | Фиксирующая прокладка | 30×60 | 60 | 6 | 0.0001 | 0.0006 | | |
| 8 | Соединительн. планка | 10×60 | 90 | 6 | 0.0001 | 0.0006 | | |

Примечания:

1. Узлы 4, 6, 7, 8 см. на листах 26, 27.
2. Выборку стали и гвоздей см. на листе 23.

ЦНИИПРОИЗДАНИИ МОСКВА

Исполнитель Проверил Дата выпуска

Алексеева Прибыткова Чепелева Май 1976 г.

ТК 1976

Каркас К-4

Серия 1.431-14

Выпуск 4 Лист 17

14156-05 21

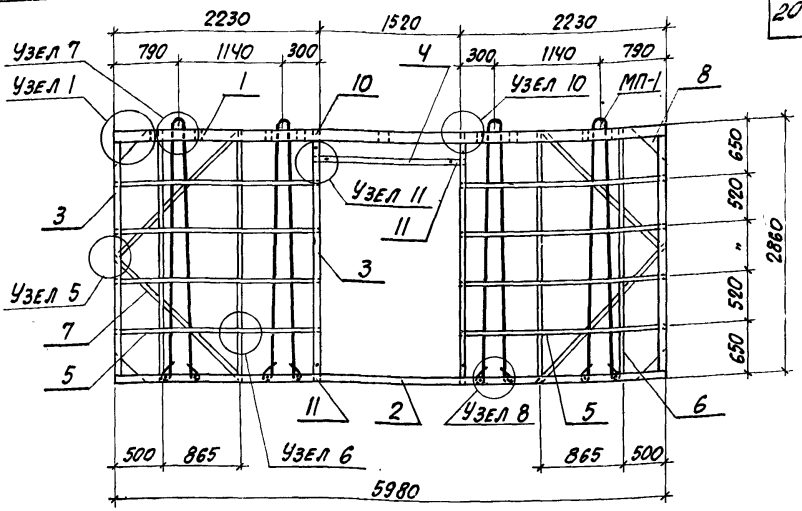


## Спецификация древесины на один каркас

| NN поз. | Наименование позиции | Сечение мм | Длина мм | Кол. шт. | Объем $м^3$ | | | Масса кг |
|---|---|---|---|---|---|---|---|---|
| | | | | | Одной поз. | Всех | Марки | |
| 1 | Брус | 32×60 | 5980 | 2 | 0.0057 | 0.0114 | | |
| 2 | Брус | 32×60 | 5980 | 2 | 0.0115 | 0.023 | | |
| 3 | Брус | 32×60 | 2650 | 8 | 0.0051 | 0.0408 | | |
| 4 | Брус | 32×60 | 1520 | 2 | 0.0029 | 0.0058 | | |
| 5 | Рейка | 10×25 | 2230 | 8 | 0.00056 | 0.0045 | 0.094 | 61.0 |
| 6 | Рейка | 10×25 | 2860 | 4 | 0.00072 | 0.0029 | | |
| 7 | Рейка | 10×25 | 1976 | 4 | 0.00049 | 0.002 | | |
| 8 | Соединительн. косынка | 10×240 | 240 | 4 | 0.00012 | 0.00048 | | |
| 9 | Фиксирующая прокладка | 30×60 | 60 | 16 | 0.0001 | 0.0016 | | |
| 10 | Соединительн. косынка | 10×60 | 250 | 2 | 0.0001 | 0.0002 | | |
| 11 | Соединительн. косынка | 10×60 | 205 | 4 | 0.0001 | 0.0004 | | |
| 12 | Соединительн. планка | 10×60 | 90 | 9 | 0.0001 | 0.0009 | | |

Примечания см. на листе 17.

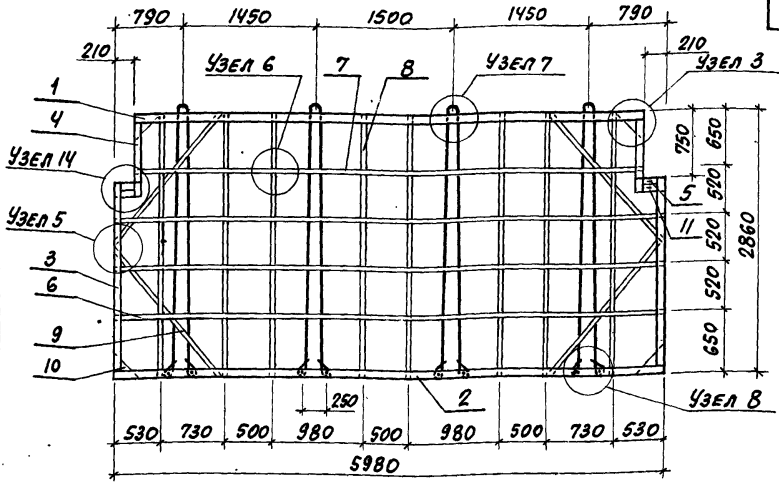


## Спецификация древесины на один каркас

| NN поз. | Наименование позиции | Сечение мм | Длина мм | Кол. шт. | Объем м³ | | | Масса кг |
|---|---|---|---|---|---|---|---|---|
| | | | | | Одной поз. | Всех | Марки | |
| 1 | Брус | 32×60 | 5560 | 2 | 0.0053 | 0.0106 | | |
| 2 | Брус | 32×60 | 5980 | 2 | 0.0114 | 0.0228 | | |
| 3 | Брус | 32×60 | 2050 | 4 | 0.002 | 0.008 | | |
| 4 | Брус | 32×60 | 840 | 4 | 0.0008 | 0.0032 | | |
| 5 | Брус | 32×60 | 150 | 4 | 0.00015 | 0.0006 | | |
| 6 | Рейка | 10×25 | 5980 | 3 | 0.0015 | 0.0045 | 0.064 | 41.6 |
| 7 | Рейка | 10×25 | 5560 | 1 | 0.0014 | 0.0014 | | |
| 8 | Рейка | 10×25 | 2860 | 8 | 0.0007 | 0,0056 | | |
| 9 | Рейка | 10×25 | 1906 | 4 | 0.0005 | 0.002 | | |
| 10 | Соединительн. косынка | 10×240 | 240 | 4 | 0.0003 | 0.0012 | | |
| 11 | Соединительн. косынка | 10×150 | 270 | 2 | 0.0004 | 0.0008 | | |
| 12 | Фиксирующая прокладка | 30×60 | 60 | 32 | 0.0001 | 0.0032 | | |

Примечания:

1. Узлы 3,5,6,7,8 см. на листах 25÷27.
2. Выборку стали и гвоздей см. на листе 33.

| ТК 1976 | Каркас К-6 | Серия 1.431-14 | |
|---|---|---|---|
| | | Выпуск 4 | Лист 19 |

Принц. выпуска МДО 1976г.

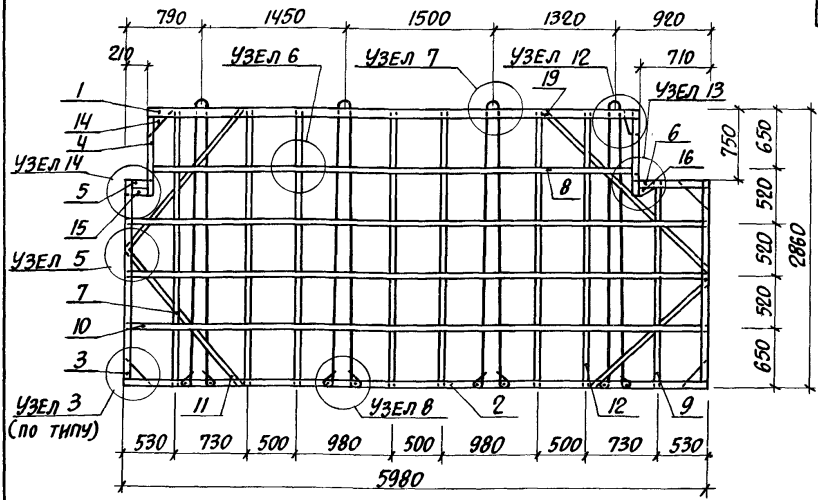


## СПЕЦИФИКАЦИЯ ДРЕВЕСИНЫ НА ОДИН КАРКАС

| №№ поз. | Наименование позиции | Сечение мм | Длина мм | Кол. шт. | Объем м³ Одной поз. | Объем м³ Всех | Объем м³ Марки | Масса кг. |
|---|---|---|---|---|---|---|---|---|
| 1 | Брус | 32×60 | 5060 | 2 | 0.0049 | 0.0098 | | |
| 2 | Брус | 32×60 | 5980 | 2 | 0.0114 | 0.0228 | | |
| 3 | Брус | 32×60 | 2050 | 4 | 0.002 | 0.008 | | |
| 4 | Брус | 32×60 | 840 | 4 | 0.0008 | 0.0032 | | |
| 5 | Брус | 32×60 | 150 | 2 | 0.00015 | 0.0003 | | |
| 6 | Брус | 32×60 | 650 | 2 | 0.0006 | 0.0012 | | |
| 7 | Рейка | 10×25 | 2860 | 3 | 0.0007 | 0.0021 | | |
| 8 | Рейка | 10×25 | 5060 | 1 | 0.0013 | 0.0013 | | |
| 9 | Рейка | 10×25 | 2110 | 1 | 0.0005 | 0.0005 | 0.059 | 38.4 |
| 10 | Рейка | 10×25 | 5980 | 3 | 0.0015 | 0.0045 | | |
| 11 | Рейка | 10×25 | 1906 | 2 | 0.0005 | 0.001 | | |
| 12 | Рейка | 10×25 | 1720 | 1 | 0.0004 | 0.0004 | | |
| 13 | Рейка | 10×25 | 2440 | 1 | 0.0006 | 0.0006 | | |
| 14 | Соед. косынка | 10×240 | 240 | 3 | 0.0003 | 0.0009 | | |
| 15 | Соед. косынка | 10×150 | 240 | 1 | 0.0004 | 0.0004 | | |
| 16 | Соед. косынка | 10×150 | 220 | 2 | 0.0003 | 0.0006 | | |
| 17 | Фикс. прокл. | 30×60 | 60 | 15 | 0.0001 | 0.0015 | | |

ПРИМЕЧАНИЯ:
1. Узлы 3, 5÷8, 12÷14 см. на листах 25÷30.
2. Выборку стали и гвоздей см. на листе 33.

| | | | |
|---|---|---|---|
| ТК 1976 | Каркас К-7 | Серия 1.431-14 | |
| | | Выпуск 4 | Лист 20 |

Проверил | Чепелева

Рук. отдела ОК-1 | Гликин
Гл. арх. пр-та | Ермолин
Рук. группы | Пергамент
Ст. техник | Соколова
Дата выпуска: май 1976г.

Госстрой СССР
ДНИИПРОМЗДАНИЙ
МОСКВА

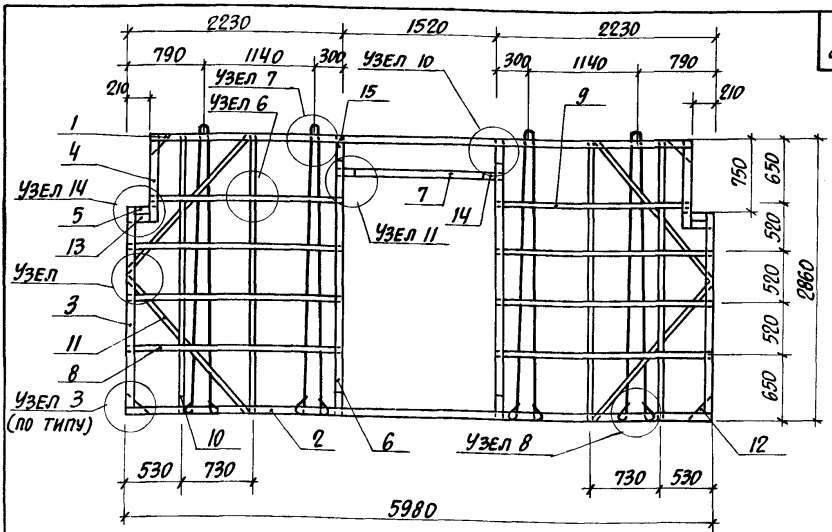


## СПЕЦИФИКАЦИЯ ДРЕВЕСИНЫ НА ОДИН КАРКАС

| №№ поз. | Наименование позиции | Сечение мм | Длина мм | Кол. шт. | Объем м³ | | | Масса кг. |
|---|---|---|---|---|---|---|---|---|
| | | | | | Одной поз. | Всех | Марки | |
| 1 | Брус | 32×60 | 5560 | 2 | 0.0053 | 0.0106 | 0.071 | 46.1 |
| 2 | Брус | 32×60 | 5980 | 2 | 0.0114 | 0.0228 | | |
| 3 | Брус | 32×60 | 2050 | 4 | 0.002 | 0.008 | | |
| 4 | Брус | 32×60 | 840 | 2 | 0.0008 | 0.0032 | | |
| 5 | Брус | 32×60 | 150 | 4 | 0.00015 | 0.0006 | | |
| 6 | Брус | 32×60 | 2740 | 4 | 0.0026 | 0.01 | | |
| 7 | Брус | 32×60 | 1520 | 2 | 0.001 | 0.002 | | |
| 8 | Рейка | 10×25 | 2230 | 6 | 0.0006 | 0.0036 | | |
| 9 | Рейка | 10×25 | 2020 | 2 | 0.0005 | 0.001 | | |
| 10 | Рейка | 10×25 | 2860 | 4 | 0.0007 | 0.0028 | | |
| 11 | Рейка | 10×25 | 1906 | 4 | 0.0005 | 0.002 | | |
| 12 | Соедин. косынка | 10×240 | 240 | 4 | 0.0003 | 0.0012 | | |
| 13 | Соедин. косынка | 10×150 | 270 | 2 | 0.0004 | 0.0008 | | |
| 14 | Соедин. косынка | 10×60 | 205 | 2 | 0.0001 | 0.0002 | | |
| 15 | Соедин. косынка | 10×60 | 250 | 4 | 0.00015 | 0.0006 | | |
| 16 | Фиксир. проклад. | 30×60 | 60 | 8 | 0.0001 | 0.0015 | | |

## ПРИМЕЧАНИЯ:

1. Узлы 3, 6÷8, 10, 14 см. на листах 25÷30.
2. Выборку стали и гвоздей см. на листе 33.

Ст. техник | Соколова
Дата выпуска: Май 1976г.

МОСКВА

| ТК 1976 | Каркас К-8. | Серия 1.431-14 | |
|---|---|---|---|
| | | Выпуск 4 | Лист 21 |

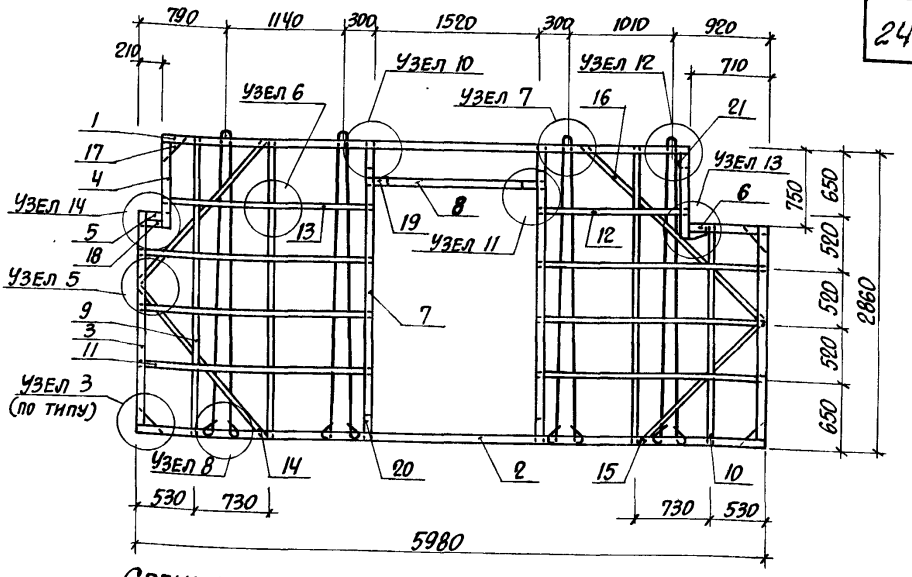


## Спецификация древесины на один каркас

| №№ поз. | Наименование позиции | Сечение мм | Длина мм | Кол. шт. | Объем м³ одной поз. | Объем м³ всех | Марки | Масса кг. |
|---|---|---|---|---|---|---|---|---|
| 1 | Брус | 32×60 | 5060 | 2 | 0.0049 | 0.0098 | | |
| 2 | Брус | 32×60 | 5980 | 2 | 0.0114 | 0.0228 | | |
| 3 | Брус | 32×60 | 2050 | 4 | 0.002 | 0.008 | | |
| 4 | Брус | 32×60 | 840 | 4 | 0.0008 | 0.0032 | | |
| 5 | Брус | 32×60 | 150 | 2 | 0.00015 | 0.0003 | | |
| 6 | Брус | 32×60 | 650 | 2 | 0.0006 | 0.0012 | | |
| 7 | Брус | 32×60 | 2740 | 4 | 0.0026 | 0.01 | | |
| 8 | Брус | 32×60 | 1520 | 2 | 0.001 | 0.002 | | |
| 9 | Рейка | 10×25 | 2860 | 3 | 0.0007 | 0.0021 | | |
| 10 | Рейка | 10×25 | 2110 | 1 | 0.0005 | 0.0005 | | |
| 11 | Рейка | 10×25 | 2230 | 6 | 0.0006 | 0.0036 | 0.071 | 46,15 |
| 12 | Рейка | 10×25 | 1520 | 1 | 0.0004 | 0.0004 | | |
| 13 | Рейка | 10×25 | 2020 | 1 | 0.0005 | 0.0005 | | |
| 14 | Рейка | 10×25 | 1906 | 2 | 0.0005 | 0.001 | | |
| 15 | Рейка | 10×25 | 1720 | 1 | 0.0004 | 0.0004 | | |
| 16 | Рейка | 10×25 | 2440 | 1 | 0.0006 | 0.0006 | | |
| 17 | Соед. косынка | 10×240 | 240 | 4 | 0.0003 | 0.0012 | | |
| 18 | Соед. косынка | 10×150 | 270 | 1 | 0.0004 | 0.0004 | | |
| 19 | Соед. косынка | 10×60 | 205 | 2 | 0.0001 | 0.0002 | | |
| 20 | Соед. косынка | 10×60 | 250 | 4 | 0.00015 | 0.0006 | | |
| 21 | Соед. косынка | 10×150 | 220 | 2 | 0.0003 | 0.0006 | | |
| 22 | Фик. прокладка | 30×60 | 60 | 15 | 0.0001 | 0.0015 | | |

## Примечания:

1. Узлы 3, 5÷8, 10, 12÷14 см. на листах 25÷30.
2. Выборку стали и гвоздей см. на листе 33.

Типовой проект 1.431-14
ЦНИИПромзданий Госстроя СССР
Москва
ТК 1976
Гл. инженер проекта Ермолин
Рук. группы Пергамент
Ст. техник Соколова
Дата выпуска: май 1976г.
Рук. отдела ОКЗ Гл. арх. пр-та Рук. группы Ст. техник
Инв. № подл. | Подпись и дата | Взам. инв. №
Инв. № дубл. | Подпись и дата

Каркас К-9

Серия 1.431-14
Выпуск 4 Лист 22
14156-05 26

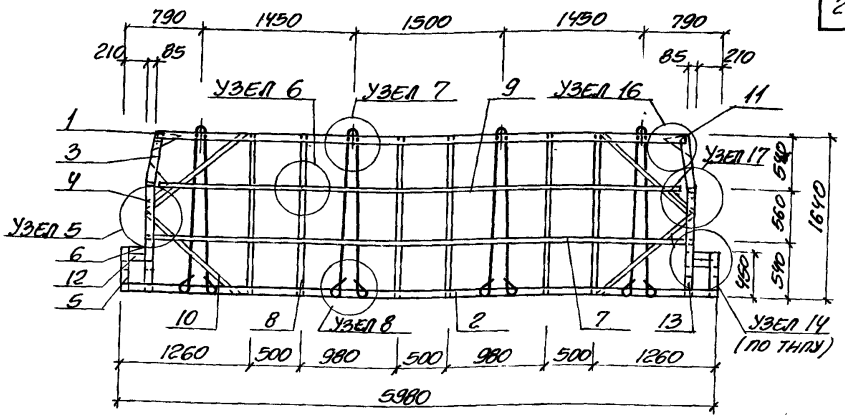


## Спецификация древесины на один каркас

| № поз. | Наименование позиции | Сечение мм | Длина мм | Кол. шт. | Объем м³ | | | Масса кг |
|---|---|---|---|---|---|---|---|---|
| | | | | | одной поз. | всех | марки | |
| 1 | Брус | 32х60 | 5390 | 2 | 0.0052 | 0.0104 | | |
| 2 | Брус | 32х60 | 5980 | 2 | 0.0114 | 0.0228 | | |
| 3 | Брус | 32х60 | 480 | 4 | 0.0005 | 0.002 | | |
| 4 | Брус | 32х60 | 1040 | 4 | 0.001 | 0.004 | | |
| 5 | Брус | 32х60 | 390 | 4 | 0.0004 | 0.0016 | | |
| 6 | Брус | 32х60 | 150 | 4 | 0.00014 | 0.0006 | | |
| 7 | Рейка | 10х25 | 5560 | 1 | 0.0014 | 0.0014 | 0.051 | 33.4 |
| 8 | Рейка | 10х25 | 5420 | 1 | 0.0014 | 0.0014 | | |
| 9 | Рейка | 10х25 | 1640 | 6 | 0.0004 | 0.0024 | | |
| 10 | Рейка | 10х25 | 1290 | 4 | 0.0003 | 0.0012 | | |
| 11 | Соедин. косынка | 10х240 | 240 | 4 | 0.0003 | 0.0012 | | |
| 12 | Соедин. косынка | 10х150 | 270 | 2 | 0.0004 | 0.0008 | | |
| 13 | Соедин. косынка | 10х60 | 205 | 4 | 0.0001 | 0.0004 | | |
| 14 | Фиксир. прокладка | 30х60 | 60 | 12 | 0.0001 | 0.0012 | | |

## Примечания:

1. Узлы 5÷8, 14, 16, 17 см. на листах 26÷31.
2. Выборку стали и гвоздей см. на листе 33.

Гипрогражданнии МОСКВА

Нач. отдела — Гинзбург
Рук. группы — Овсеенко
Гл. техник — Овсеенко
Дата выпуска — май 1976г.

ТК 1976

Каркас К-10

Серия 1.431-14
Выпуск 4
Лист 23

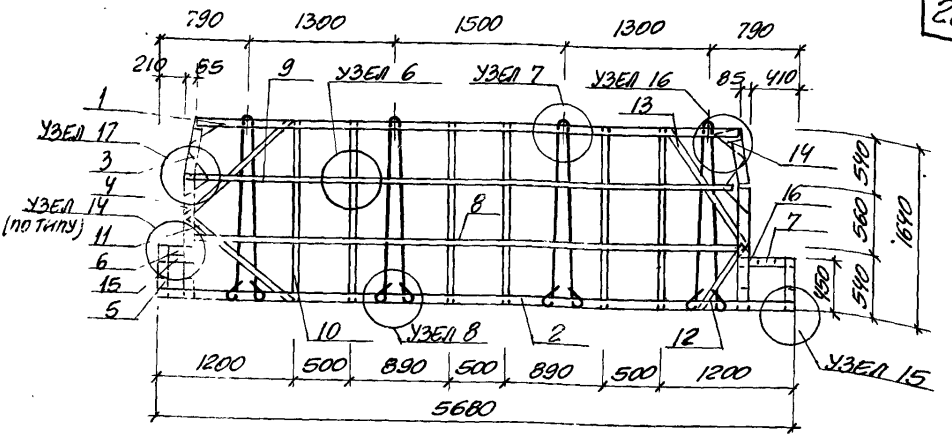


## Спецификация древесины на один каркас

| NN поз. | Наименование позиции | Сечение мм | Длина мм | Кол. шт. | Объем м³ | | | Масса кг |
|---|---|---|---|---|---|---|---|---|
| | | | | | одной поз. | всех | марки | |
| 1 | Брус | 32×60 | 4890 | 2 | 0.0047 | 0.0094 | | |
| 2 | Брус | 32×60 | 5680 | 2 | 0.011 | 0.022 | | |
| 3 | Брус | 32×60 | 480 | 4 | 0.0005 | 0.002 | | |
| 4 | Брус | 32×60 | 1040 | 4 | 0.001 | 0.004 | | |
| 5 | Брус | 32×60 | 390 | 4 | 0.0004 | 0.0016 | | |
| 6 | Брус | 32×60 | 150 | 2 | 0.00014 | 0.0003 | | |
| 7 | Брус | 32×60 | 350 | 2 | 0.00033 | 0.0007 | | |
| 8 | Рейка | 10×25 | 5060 | 1 | 0.0013 | 0.0013 | | |
| 9 | Рейка | 10×25 | 4940 | 1 | 0.0012 | 0.0012 | 0.05 | 32.5 |
| 10 | Рейка | 10×25 | 1640 | 6 | 0.0004 | 0.0024 | | |
| 11 | Рейка | 10×25 | 1290 | 2 | 0.0003 | 0.0006 | | |
| 12 | Рейка | 10×25 | 670 | 1 | 0.0002 | 0.0002 | | |
| 13 | Рейка | 10×25 | 1360 | 1 | 0.0003 | 0.0003 | | |
| 14 | Соединит. косынка | 10×240 | 240 | 4 | 0.0003 | 0.0012 | | |
| 15 | Соединит. косынка | 10×150 | 270 | 1 | 0.0004 | 0.0004 | | |
| 16 | Соединит. косынка | 10×60 | 205 | 6 | 0.0001 | 0.0006 | | |
| 17 | Фиксир. прокладка | 30×60 | 60 | 12 | 0.0001 | 0.0012 | | |

### Примечания

1. Узлы 6÷8, 14-17 см. на листах 26, 27, 30, 31.
2. Выборку стали и гвоздей см. на листе 33.



Москва Цитр филиал ГПИ 1976г. 1

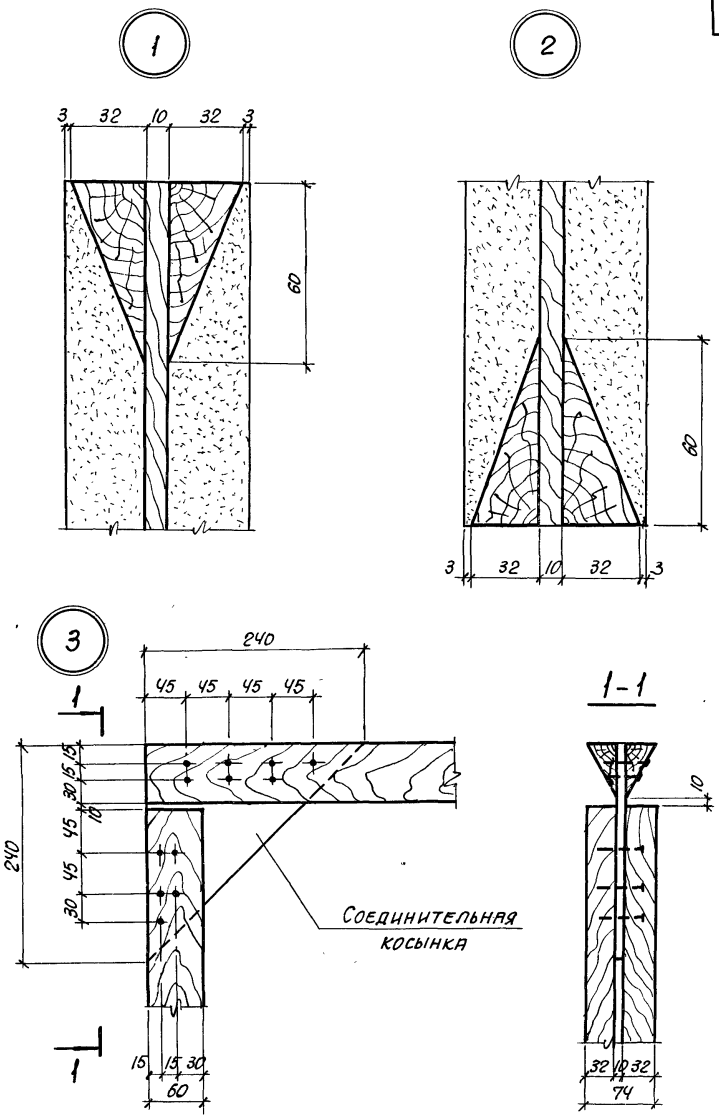


ХАРЬКОВСКИЙ ПРОМСТРОЙНИЙПРОЕКТ

| | | | |
|---|---|---|---|
| Рук. группы | Ицкин | | |
| Ст. архит. | Лицин | | |
| Исполнитель | Лицин | | |
| Проверил | Чепелева | | |
| Нач. отдела | Кузнецов | | |
| Дата выпуска | Май 1976г. | | |

| | | | |
|---|---|---|---|
| ТК 1976 | Узлы каркасов 1, 2, 3 | Серия 1.431-14 | |
| | | Выпуск 4 | Лист 25 |

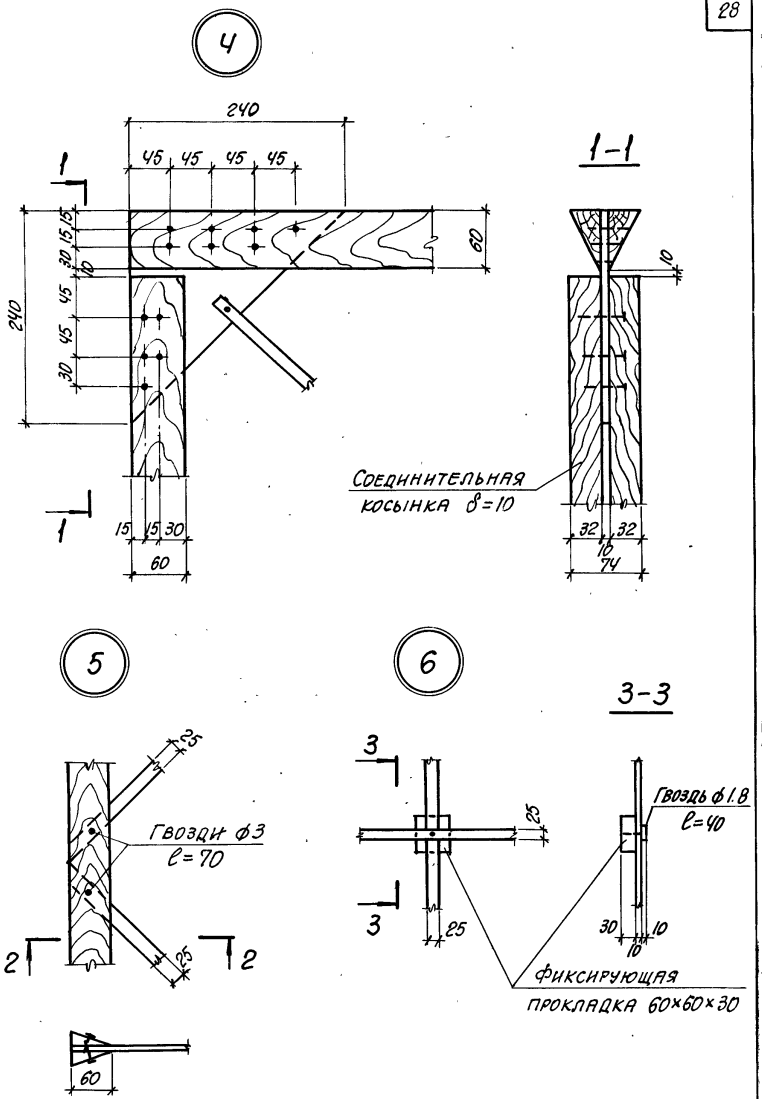


| | | | |
|---|---|---|---|
| ТК 1976 | Узлы каркасов 4, 5, 6 | Серия 1.431-14 | |
| | | Выпуск 4 | Лист 26 |

Утв. Выпуска | Май | 1976 г. | Проверил | Челелева

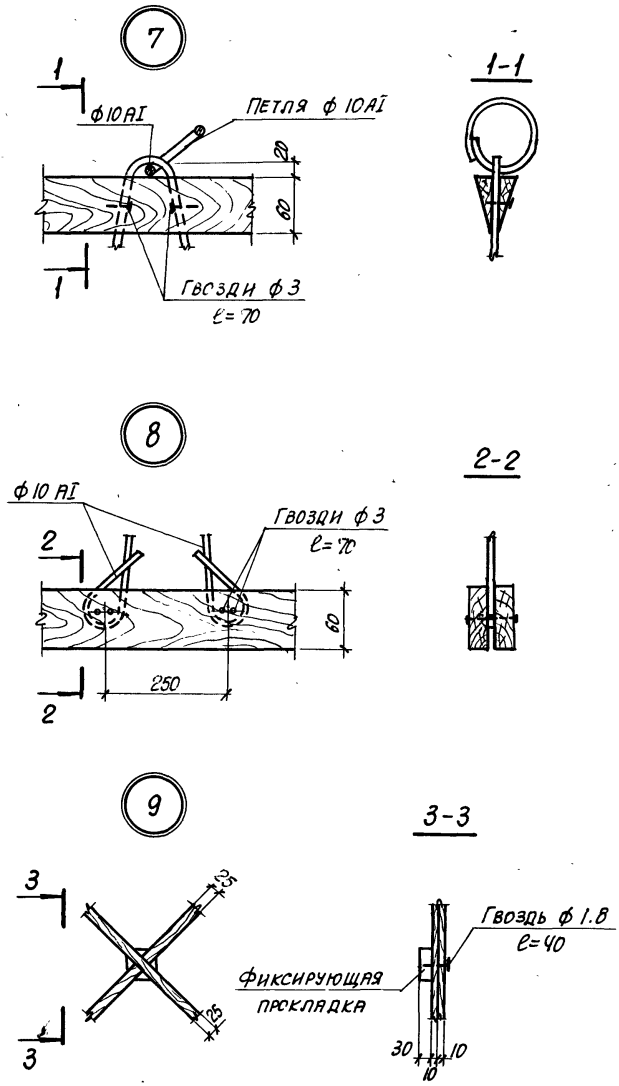


ПРОМСТРОЙНИИПРОЕКТ

| | | |
|---|---|---|
| Дата выпуска | Исполнитель | Лицин |
| Проверил | Чепелева | |
| Май 1976 г. | | |

| | | | |
|---|---|---|---|
| ТК 1976 | Узлы каркасов 7, 8, 9 | Серия 1.431-14 | |
| | | Выпуск 4 | Лист 27 |

10

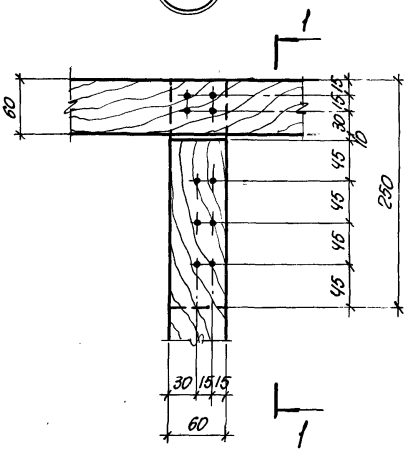


Соединительная косынка

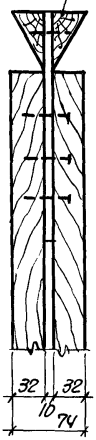


11

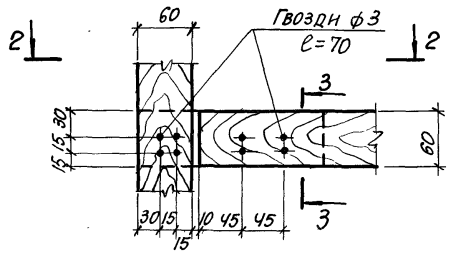


3-3

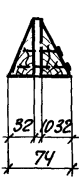


2-2

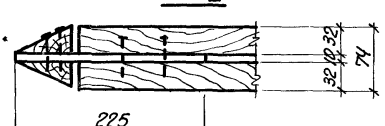


| | | | |
|---|---|---|---|
| Гл. инж. пр. | Монин | | |
| Нач. отдела | Кузнецов | | |
| Дата выпуска | май | 1976г. | |

| | | | |
|---|---|---|---|
| Рук. группы | Итенн | | |
| Ст. архит. | Лацин | | |
| Исполнитель | Лацин | | |
| Проверил | Челелева | | |

Харьковский Промстройниипроект

ТК 1976

# Узлы каркасов 10, 11

Серия 1.431-14

Выпуск 4 | Лист 28

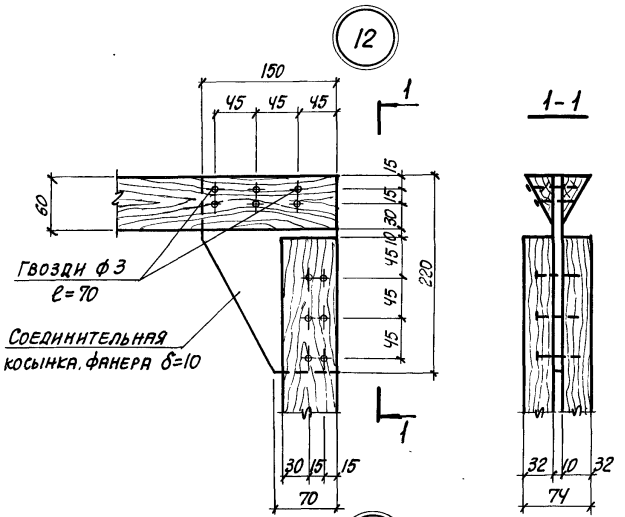


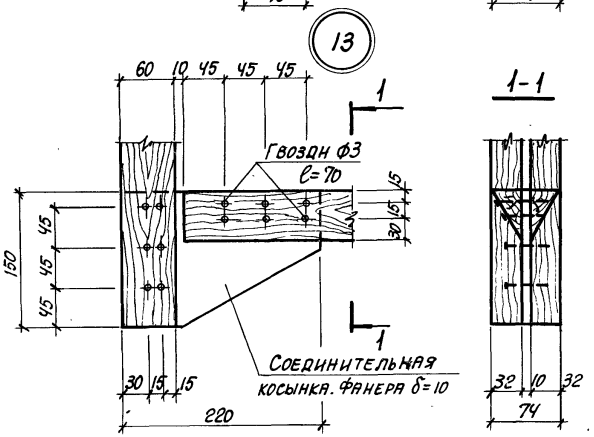


| | | | |
|---|---|---|---|
| ТК 1976 | Узлы каркасов 12, 13 | Серия 1.431-14 | |
| | | Выпуск 4 | Лист 29 |

Ст. техник | Дата выпуска | Соколова | Май | 1976г

МОСКВА

14156-05 33

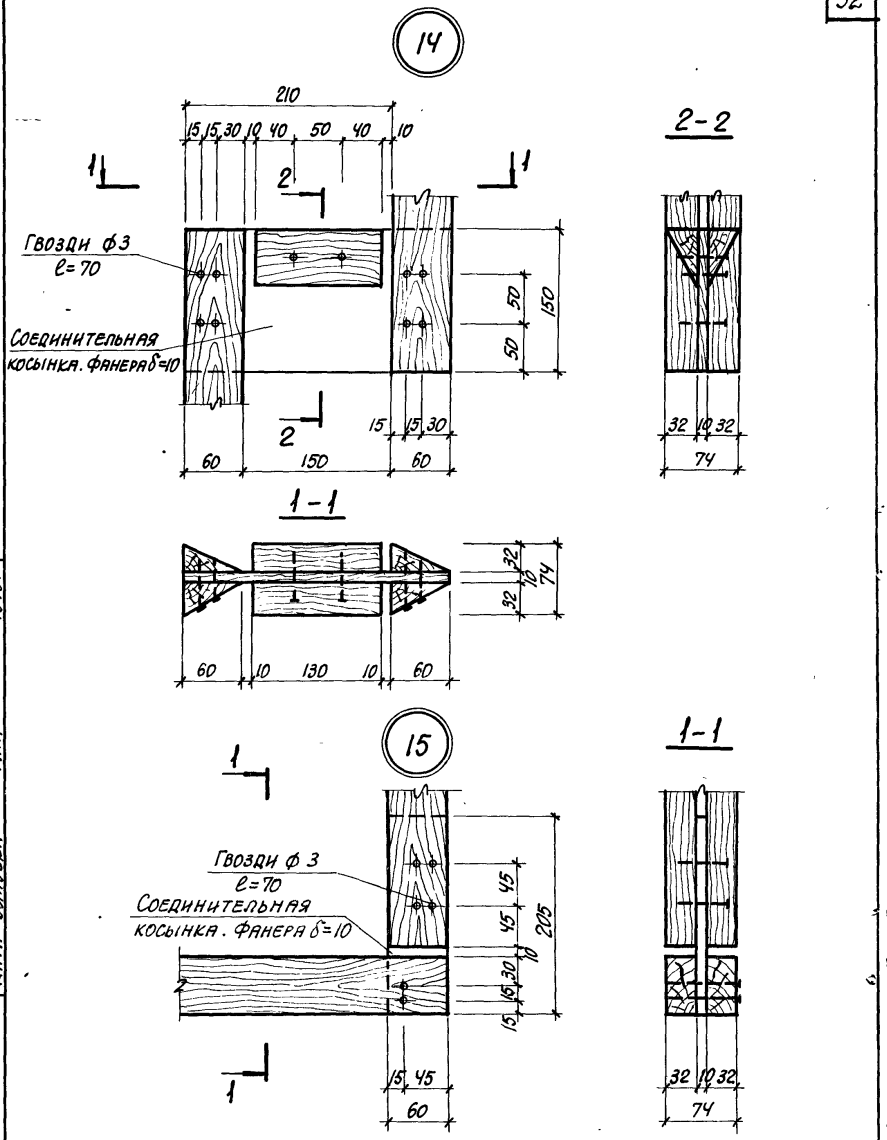


| | | |
|---|---|---|
| Рук. отдела ОК-1 | | Глинин |
| Гл. арх. проекта | | Ермошин |
| Рук. группы | | Пергамент |
| Ст. техник | | Соколова |
| Дата выпуска | | 1976г. |

ГОССТРОЙ СССР
ЦНИИПРОМЗДАНИЙ
МОСКВА

ТК
1976

# Узлы каркасов 14, 15

Серия 1.431-14
Выпуск 4
Лист 30

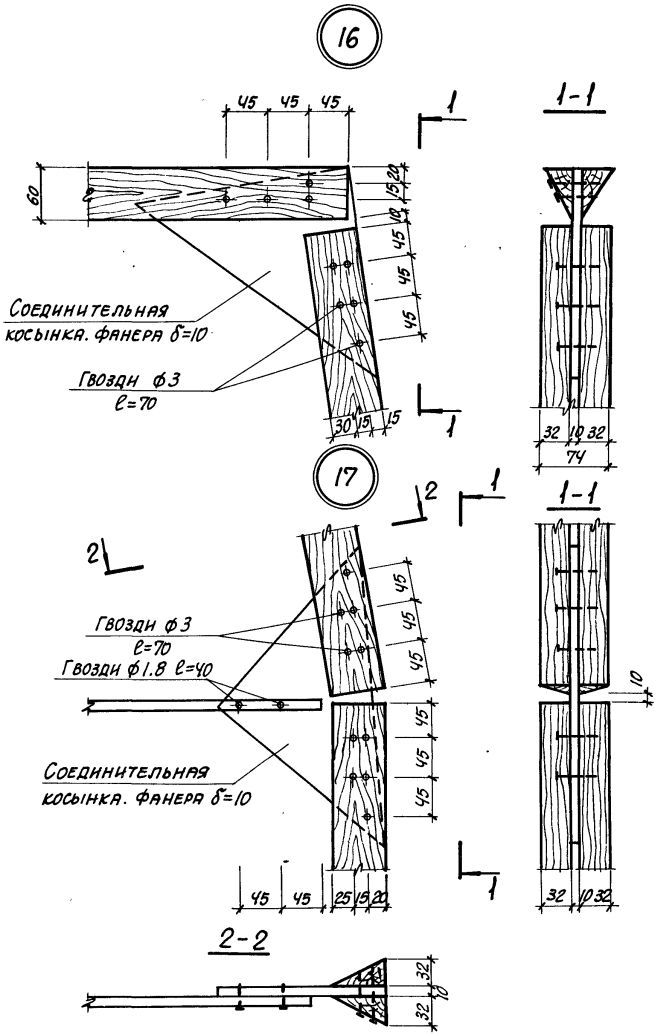


| | | | |
|---|---|---|---|
| ТК 1976 | Узлы каркасов 16, 17 | Серия 1.431-14 | |
| | | Выпуск 4 | Лист 31 |

ЦНИИПРОМЗДАНИЙ МОСКВА

| | | |
|---|---|---|
| Гл. арх. пр-та | | Ермолаев |
| Рук. группы | | Пергамент |
| Ст. техник | | Соколова |
| Дата выпуска | Май | 1976г. |

МП-1, МП-2, МП-3

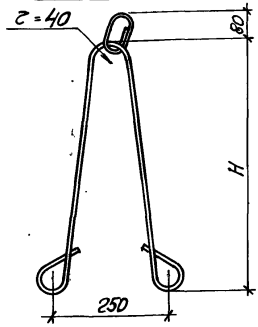


Строповочное кольцо

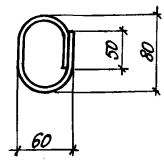


Спецификация стали на одно изделие

| Марка изделия | H мм | Сечение мм | Длина мм | Масса кг | Примечание |
|---|---|---|---|---|---|
| МП-1 | 2920 | ф10 | 6600 | 4.06 | Сталь по ГОСТ 5781-61 класса А1 |
| МП-2 | 1240 | ф10 | 3240 | 1.99 | ——— » ——— |
| МП-3 | 1700 | ф10 | 3480 | 2.14 | ——— » ——— |
| | | | | | |

1976 г. МАЙ ДАТА ВЫПУСКА

# Выборка стали и гвоздей на одну панель

| Марка панели | Петли | | | Гвозди, кг | | | Примечание |
|---|---|---|---|---|---|---|---|
| | Марка | Кол. шт. | Масса кг | ф1.8 мм ℓ=40 мм | ф3 мм ℓ=70 мм | Общая | |
| ППГ-1 / 5.98 × 2.86 | МП-1 | 4 | 16.2 | 0.03 | 0.38 | 0.41 | |
| ППГ-2 / 5.98 × 1.18 | МП-2 | 4 | 8.0 | 0.01 | 0.33 | 0.34 | |
| ППГ-3 / 2.98 × 2.86 | МП-1 | 2 | 8.1 | 0.01 | 0.31 | 0.32 | |
| ППГ-4 / 2.98 × 1.18 | МП-2 | 2 | 4.0 | 0.01 | 0.26 | 0.27 | |
| ППГ-1Д / 5.98 × 2.86 | МП-1 | 4 | 16.2 | -0.04 | 0.65 | 0.69 | |
| ППГ-1В / 5.98 × 2.86 | МП-1 | 4 | 16.2 | 0.01 | 0.49 | 0.50 | |
| ППГ-1ВТ / 5.98 × 2.86 | МП-1 | 4 | 16.2 | 0.01 | 0.49 | 0.50 | |
| ППГ-1ВД / 5.98 × 2.86 | МП-1 | 4 | 16.2 | 0.02 | 0.71 | 0.73 | |
| ППГ-1ВТД / 5.98 × 2.86 | МП-1 | 4 | 16.2 | 0.02 | 0.71 | 0.73 | |
| ППГ-9 / 5.98 × 1.64 | МП-3 | 4 | 8.6 | 0.01 | 0.49 | 0.50 | |
| ППГ-10Т / 5.68 × 1.64 | МП-3 | 4 | 8.6 | 0.01 | 0.49 | 0.50 | |

Инженеры: Алексеева, Алексеева, Чепелева
Исполнитель
Проверил
Дата выпуска: май 1976 г.

ЦНИИПРОМЗДАНИЙ
МОСКВА

gost.e-ecolog.ru

ТК 1976

Выборка стали и гвоздей на одну панель

Серия 1.431-14
Выпуск 4
Лист 33