ГОСУДАРСТВЕННЫЙ КОМИТЕТ СОВЕТА МИНИСТРОВ СССР ПО ДЕЛАМ СТРОИТЕЛЬСТВА

ГОССТРОЙ СССР

ТИПОВЫЕ КОНСТРУКЦИИ И УЗЛЫ ЗДАНИЙ И СООРУЖЕНИЙ

СЕРИЯ 1.431–14

ПЕРЕГОРОДКИ МНОГОЭТАЖНЫХ ЗДАНИЙ С КАРКАСОМ ПО СЕРИЯМ ИИ 20/70 И 1.420-6

ВЫПУСК 3

СТАЛЬНЫЕ ИЗДЕЛИЯ

РАБОЧИЕ ЧЕРТЕЖИ

14156-04
ЦЕНА 0-47

gost.e-ecolog.ru

ЦЕНТРАЛЬНЫЙ ИНСТИТУТ ТИПОВОГО ПРОЕКТИРОВАНИЯ
ГОССТРОЯ СССР

Москва, А-445, Смольная ул., 22

Сдано в печать 1977 года

Заказ №. 5571 Тираж 5200 экз.

ГОСУДАРСТВЕННЫЙ КОМИТЕТ СОВЕТА МИНИСТРОВ СССР ПО ДЕЛАМ СТРОИТЕЛЬСТВА

ГОССТРОЙ СССР

ТИПОВЫЕ КОНСТРУКЦИИ И УЗЛЫ ЗДАНИЙ И СООРУЖЕНИЙ

СЕРИЯ 1.431–14

ПЕРЕГОРОДКИ МНОГОЭТАЖНЫХ ЗДАНИЙ С КАРКАСОМ ПО СЕРИЯМ ИИ 20/70 И 1.420-6

ВЫПУСК 3

СТАЛЬНЫЕ ИЗДЕЛИЯ

РАБОЧИЕ ЧЕРТЕЖИ

РАЗРАБОТАНЫ
ИНСТИТУТАМИ ХАРЬКОВСКИЙ ПРОМСТРОЙНИИПРОЕКТ И ЦНИИПРОМЗДАНИЙ

УТВЕРЖДЕНЫ
И ВВЕДЕНЫ В ДЕЙСТВИЕ ГОССТРОЕМ СССР
ПОСТАНОВЛЕНИЕ N 134 ОТ 19.08.76г.

ГИП. АРХ. ПР. ЕРМОЛИН
ИНВ. N ПОДЛ. | ДАТА | ВЗАМ. ИНВ. N
ДАТА ВЫПУСКА МАЙ 1976г.

14156-04 2

Содержание

Стр.		Лист
3	Пояснительная записка	1
4	Сетки С-1, С-2	2
5	Сетки С-3, С-4	3
6	Сетка С-5	4
7	Сетка С-6	5
8	Сетка С-7	6
9	Сетка С-8	7
10	Сетка С-9	8
11	Сетка С-10	9
12	Сетка С-11	10
13	Сетка С-12	11
14	Сетка С-13	12
15	Сетка С-14	13
16	Сетка С-15	14
17	Фахверковые стойки ФС-1 ÷ ФС-4	15
18	Фахверковые стойки ФС-5 ÷ ФС-8	16
19	Закладные изделия М-1, М-2, М-3	17
20	Закладное изделие М-4	18
21	Закладное изделие М-5	19
22	Соединительные изделия МС-1, МС-2, МС-5, МС-6, МС-7, МС-8, МС-12, МС-14, МС-16, МС-17, МС-18, МС-20	20
23	Соединительное изделие МС-3	21
24	Соединительное изделие МС-4	22
25	Соединительные изделия МС-9, МС-10	23
26	Соединительные изделия МС-11, МС-19	24
27	Соединительное изделие МС-13	25
28	Соединительное изделие МС-15	26
29	Соединительное изделие МС-20	27

Харьковский промстройниипроект

Гл. инж. пр.	Монин		Рук. группы	Аткин	
Нач. отдела	Кузнецов		Ст. архит.	Лицин	
			Исполнитель	Дудник	
Дата выпуска	Май	1976 г.	Проверил	Чепелева	

ТК 1976	Содержание	Серия 1.431-14	
		Выпуск 3	Лист —

14156-04 3

Пояснительная записка

1. В настоящем выпуске приведены рабочие чертежи арматурных изделий, фахверковых стоек, закладных и соединительных изделий.

2. Сварные сетки из стержней Ф 5ВI изготовляются на многоэлектродных сварочных машинах. Стержни Ф 16 АIII, 8 АIII привязываются вплотную к стержням сеток.

3. При изготовлении арматурных и закладных изделий контактную точечную сварку и дуговую электросварку производить, руководствуясь „Указаниями по сварке соединений арматуры и закладных деталей железобетонных конструкций" СН 393-69 и ГОСТ 10922-75.

4. Арматура в панелях из ячеистых бетонов должна быть защищена от коррозии. Способы защиты арматуры панелей из ячеистого бетона от коррозии (см. вып.0) и составы покрытий принимать в соответствии с „Инструкцией по технологии изготовления изделия из ячеистых бетонов" (СН 277-70), СНиП II-28-73 и табл.1 вып.0. При выборе способа антикоррозионной защиты арматуры необходимо учитывать, что при расчете панелей принимался коэффициент условий работы для арматуры $m_\delta = 1.0$. Поэтому, при антикоррозионной защите, требующей применения коэффициента $m_\delta < 1.0$, сечение рабочей арматуры панелей необходимо соответственно увеличить.

5. При изготовлении сеток С-1÷С-10 на многоэлектродных сварочных машинах за ширину принять меньший размер сетки.

Н. [illegible]	Кузнецов		Ст. архит.	Лицин
			Исполнитель	Шишкина
Дата выпуска	Май	1976 г.	Проверил	Чепелева

ХАРЬКОВСКИЙ ПРОМСТРОЙНИИПРОЕКТ

ТК 1976	Пояснительная записка	Серия 1.431-14	
		Выпуск 3	Лист 1

14156-04-4

С-1, С-2

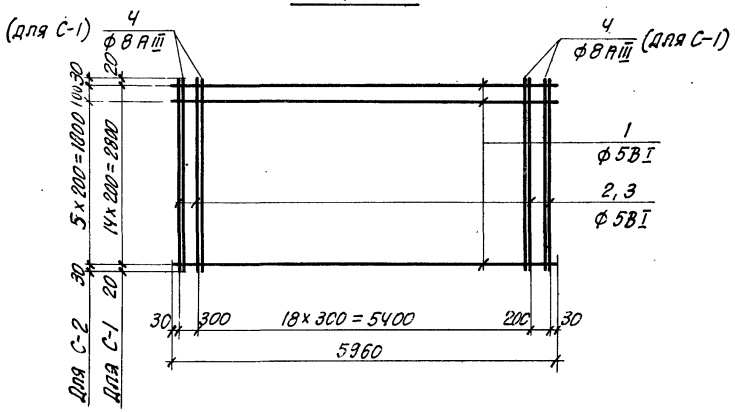

Спецификация и выборка стали на одно изделие

Марка изделия	№ поз.	ф мм	Длина мм	Кол-во штук	Выборка стали		
					ф мм	Общая длина м	Масса кг
С-1	1	5 В I	5960	15	5 В I	149	23
	2	5 В I	2840	21	8 А III	12	5
	4	8 А III	2840	4	Итого:		28
С-2	1	5 В I	5960	8	5 В I	66	10
	3	5 В I	1160	21			
					Итого:		10

Харьковский Промстройниипроект

Ст. архит.	Лукин	
Исполнитель	Дудчук	
Проверил	Чепелева	
Нач. отдела	Кузнецов	
Дата выпуска	Май 1976 г.	

ТК 1976

Сетки С-1, С-2

Серия 1.431-14
Выпуск 3
Лист 2

14156-04 5

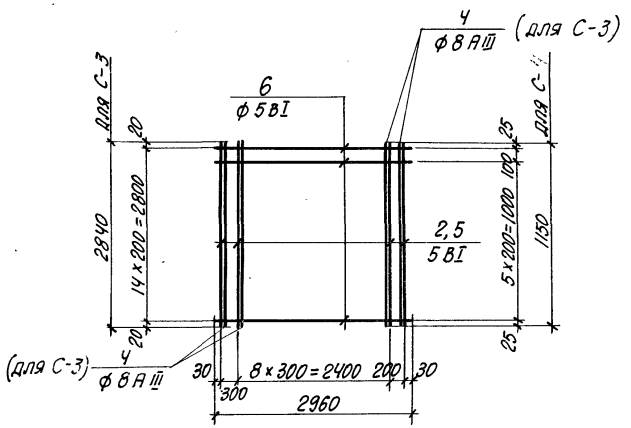

Спецификация и выборка стали на одно изделие

Марка изделия	№ поз.	ф мм	Длина мм	Кол-во штук	Выборка стали ф мм	Общая длина м	Масса кг
С-3	2	5 B I	2840	11	5 B I	76	12
	6	5 B I	2960	15	8 A III	12	5
	4	8 A III	2840	4	Итого:		17
С-4	5	5 B I	1150	11	5 B I	33	5
	6	5 B I	2960	7			
					Итого:		5

Челелева
Проверил
1976 г.
Дата выпуска май

ТК 1976

Сетки С-3, С-4

Серия 1.431-14
Выпуск 3 | Лист 3

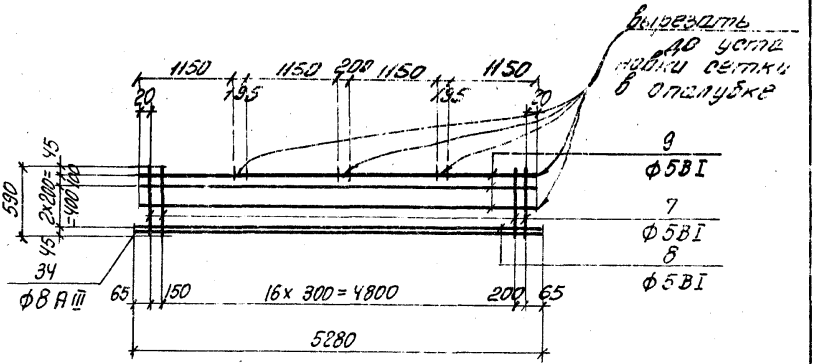

Спецификация и выборка стали на одно изделие

Марка изделия	№ поз.	Ф мм	Длина мм	Кол-во штук	Выборка стали		
					Ф мм	Общая длина м	Масса кг
С-5	7	5ВI	590	19	5ВI	32	5
	8	5ВI	5280	1	8АIII	5	2
	9	5ВI	5190	3			
	34	8АIII	5280	1			
						Итого:	7

ПРОМСТРОЙНИИПРОЕКТ

Дата выпуска МАЙ 1976 г.

Исполнитель Проверил

Кудинк Чепелева

ТК 1976

Сетка С-5

Серия 1.431-14

Выпуск 3 | Лист 4

14156-04 7

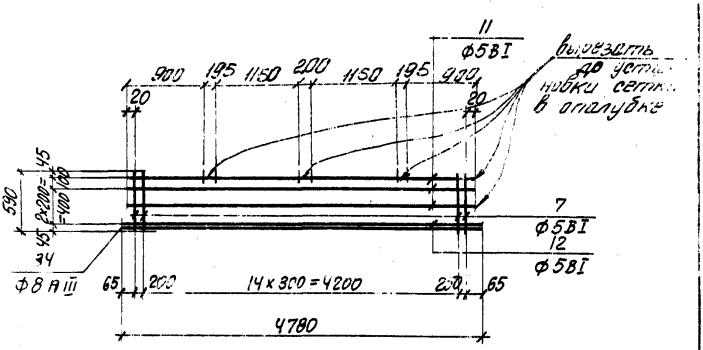

Спецификация и выборка стали на одно изделие

Марка изделия	№ поз.	Ф мм	Длина мм	Кол-во штук	Выборка стали: Ф мм	Общая длина м	Масса, кг
С-6	7	5ВI	590	17	5ВI	29	4
	11	5ВI	4690	3	8АIII	5	2
	12	5ВI	4780	1			
	34	8АIII	4780	1			
					Итого:		6

ХАРЬКОВСКИЙ ПРОМСТРОЙНИИПРОЕКТ

Гл. инж. пр.	Кузнецов	Дата выпуска	Май 1976 г.
Нач. отдела			
Ст. архит.	Ульянов		
Инженер	Дудник		
Ст. группы	Чепелева		
Инженер	Лицин		
Инженер	Ивашкин		

ТК 1976	Сетка С-6	Серия 1.431-14	
		Выпуск 3	Лист 5

14156-ОУ 8

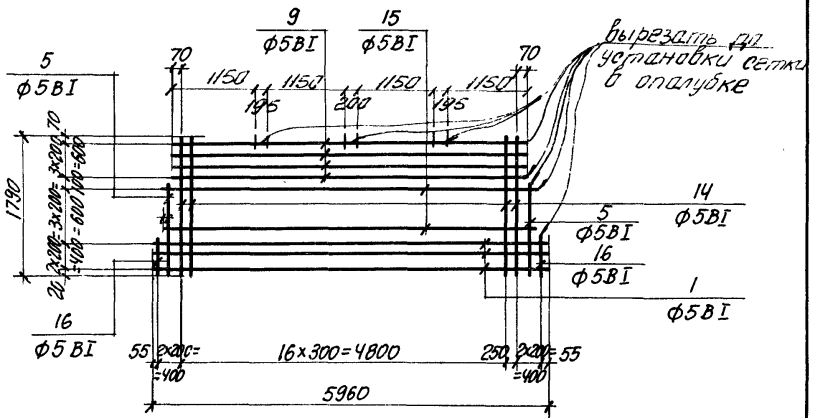

Спецификация и выборка стали на одно изделие

Марка изделия	№ поз.	ф мм	Длина мм	Кол-во штук	Выборка стали: ф мм	Общая длина м	Масса кг
С-7	1	5ВI	5960	3	5ВI	94	15
	5	5ВI	1150	2			
	9	5ВI	5190	4			
	14	5ВI	1790	20			
	15	5ВI	5540	3			
	16	5ВI	430	2			
						Итого:	15

ТК 1976

Сетка С-7

Серия 1.431-14

Выпуск 3 | Лист 6

14156-04 9

Харьковский Промстройниипроект

Нач. отдела Кузнецов

Дата выпуска Май 1976 г.

Ст. архит. Исполнитель Проверил

Лицин Дудник Чепелева

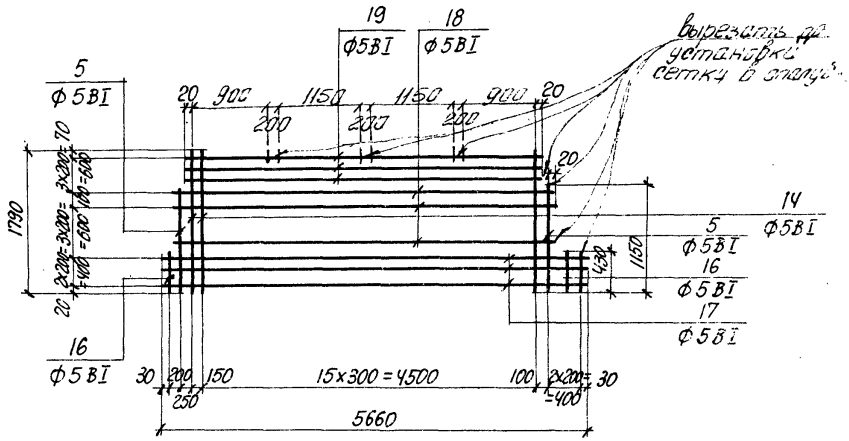

Спецификация и выборка стали на одно изделие

Марка изделия	№ поз.	Ф мм	Длина мм	Кол-во штук	Выборка стали: Ф мм	Общая длина м	Масса кг
С-8	5	5ВI	1150	2	5ВI	87	13
	14	5ВI	1790	18			
	16	5ВI	430	3			
	17	5ВI	5660	3			
	18	5ВI	5040	4			
	19	5ВI	4740	3			
						Итого:	13

ТК 1976	Сетка С-8	Серия 1.431 -	
		Выпуск 3	Лист 7

Дата выпуска: Май 1976 г. Проверил: Чепелева

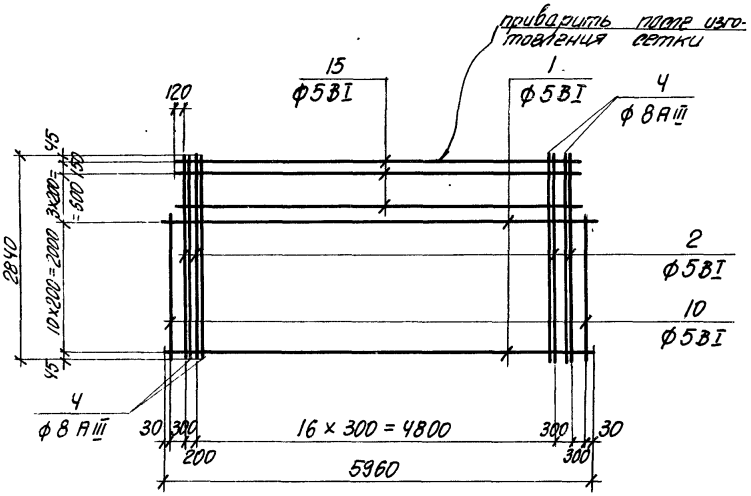

Спецификация и выборка стали на одно изделие

Марка изделия	№ поз.	ф мм	Длина мм	Кол-во штук	Выборка стали: ф мм	Выборка стали: общая длина м	Выборка стали: масса кг
С-9	1	5ВI	5960	11	5ВI	146	22
	2	5ВI	2840	19	8АIII	11	4
	10	5ВI	2090	2			
	15	5ВI	5540	4			
	4	8АIII	2840	4			
					Итого:		26

ТК 1976

Сетка С-9

Серия 1.431-14
Выпуск 3
Лист 8

14156-04 11

ПРОМСТРОЙНИИПРОЕКТ
Дата выпуска май 1976 г.
Исполнитель Кудрин
Проверил Чепелева

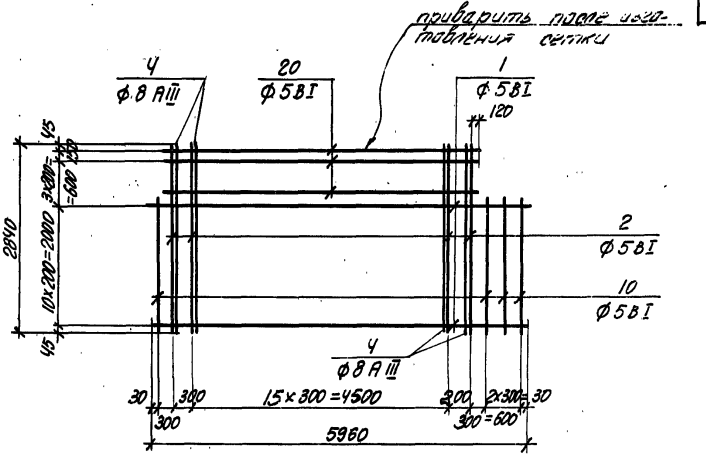

Спецификация и выборка стали на одно изделие

Марка изделия	№ поз.	ф мм	Длина мм	Кол-во штук	Выборка стали: ф мм	Общая длина м	Масса кг
С-10	1	5 В I	5960	11	5 В I	142	22
	2	5 В I	2840	17	8 А III	11	4
	10	5 В I	2090	4			
	20	5 В I	5040	4			
	4	8 А III	2840	4			
						Итого:	26

ХАРЬКОВСКИЙ ПРОМСТРОЙНИИПРОЕКТ

Ст. архит. Исполнитель Проверил Чепелева

Дата выпуска 1976 г. Май

ТК 1976

Сетка С-10

Серия 1.431-14

Выпуск 3 Лист 9

14156-04

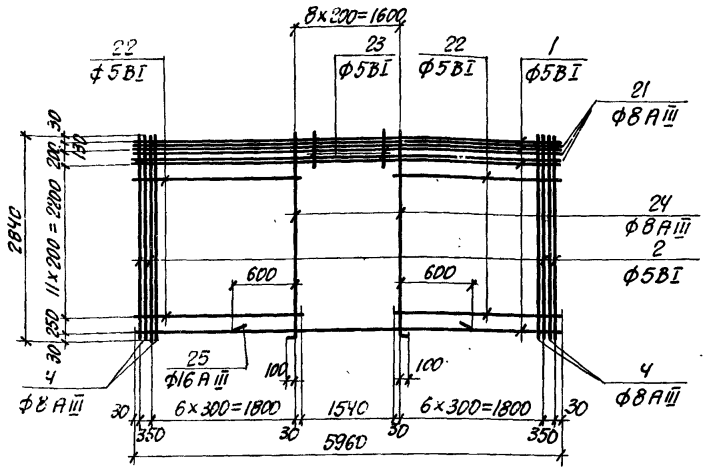

Спецификация и выборка стали на одно изделие

Марка изделия	№ поз.	Ф мм	Длина мм	Кол-во штук	Выборка стали: Ф мм	Общая длина м	Масса кг
С-11	1	5ВI	5960	4	5ВI	115	18
	2	5ВI	2840	14	8АIII	35	14
	4	8АIII	2840	4	16АIII	3	5
	21	8АIII	5960	3			
	22	5ВI	2210	22			
	23	5ВI	390	7			
	24	8АIII	2940	2			
	25	16АIII	2800	1	Итого:		37

Примечание.
При изготовлении сеток С-11÷С-13 на многоэлектродных сварочных машинах каждая из сеток заменяется двумя с перепуском арматуры 20d.

ТК 1976	Сетка С-11	Серия 1.431-14	
		Выпуск 3	Лист 10

ПРОМСТРОЙНИИПРОЕКТ

Дата выпуска: Май 1976 г. | Исполнитель: Дудник | Проверил: Чепелева

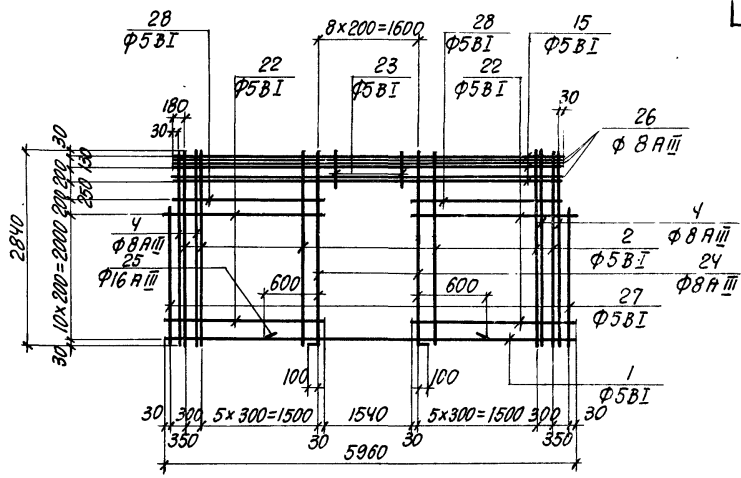

Спецификация и выборка стали на одно изделие

Марка изделия	№ поз.	Ф мм	Длина мм	Кол-во штук	Выборка стали: Ф мм	Общая длина м	Масса кг
С-12	1	5ВI	5960	1	5ВI	112	17
	2	5ВI	2840	12	8АIII	34	13
	22	5ВI	2210	20	16АIII	3	5
	23	5ВI	390	7			
	24	8АIII	2940	2			
	25	16АIII	2800	1			
	26	8АIII	5540	3			
	27	5ВI	2090	2			
	28	5ВI	2000	2			
	15	5ВI	5540	3			
	4	8АIII	2840	4	Итого:		35

ХАРЬКОВСКИЙ ПРОМСТРОЙНИНПРОЕКТ

НАЧ. ОТДЕЛА	КУЗНЕЦОВ	СТ. АРХИТ.	ЛИЦИН
ДАТА ВЫПУСКА	МАЙ 1976 г.	ИСПОЛНИТЕЛЬ	ДУДНИК
		ПРОВЕРИЛ	ЧЕПЕЛЕВА

ТК 1976

Сетка С-12

СЕРИЯ 1.431-14

Выпуск 3 | Лист 11

14156-04 14

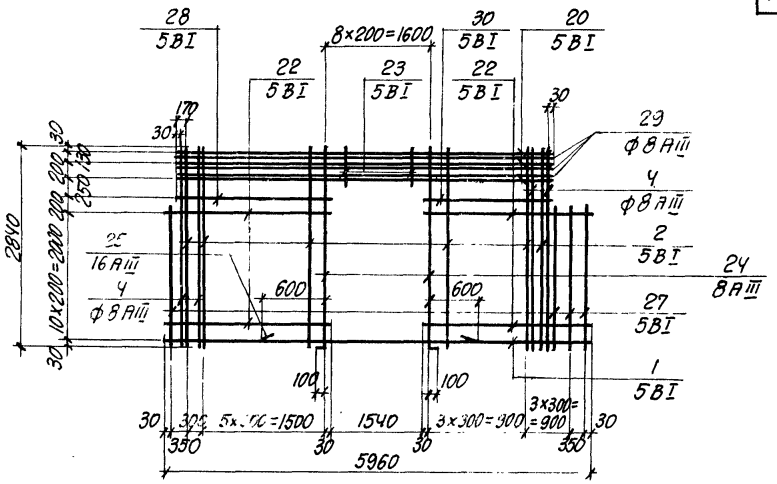

Спецификация и выборка стали на одно изделие

Марка изделия	№ поз.	Ф мм	Длина мм	Кол-во штук	Выборка стали: Ф мм	Общая длина м	Масса кг
С-13	1	5ВI	5960	1	5ВI	108	17
	2	5ВI	2840	10	8АIII	33	13
	20	5ВI	5040	3	16АIII	3	5
	22	5ВI	2210	20			
	23	5ВI	390	7			
	24	8АIII	2940	2			
	25	16АIII	2800	1			
	27	5ВI	2090	4			
	28	5ВI	2020	1			
	29	8АIII	5040	3			
	30	5ВI	1550	1			
	4	8АIII	2840	4		Итого:	35

ТК 1976	Сетка С-13	Серия 1.431-14; Выпуск 3; Лист 12

Дата выпуска: Май 1976 г.

Ст. архит. Лицин; Исполнитель Чудинов; Проверил Чепелева

Промстройниипроект

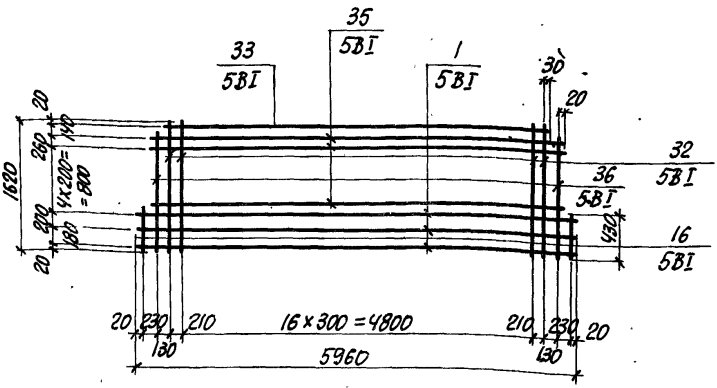

Спецификация и выборка стали на одно изделие

Марка изделия	№ поз.	ф мм	Длина мм	Кол-во штук	Выборка стали		
					ф мм	Общая длина м	Масса кг
С-14	1	5ВI	5960	3	5ВI	86	13
	16	5ВI	430	2			
	32	5ВI	1620	19			
	33	5ВI	5280	1			
	35	5ВI	5520	5			
	36	5ВI	1480	2			
						Итого:	13

Примечание.
При изготавлении сеток С-14 и С-15 целесообразно поперечные стержни с шагом, отличным от основного, объединить в две отдельные сетки, накладываемые на основную.

ТК 1976	Сетка С-14	Серия 1.431-14	
		Выпуск 3	Лист 13

Дата выпуска Май 1976 г. Проверил Чепелева

14156-04 16

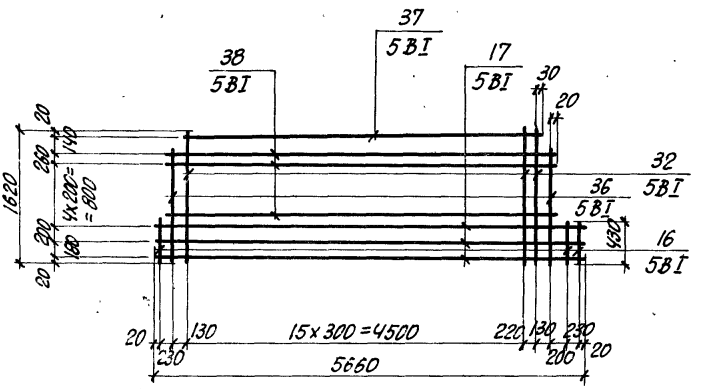

Спецификация и выборка стали на одно изделие

Марка изделия	№ поз.	ф мм	Длина мм	Кол-во штук	Выборка стали: ф мм	Выборка стали: Общая длина м	Выборка стали: Масса кг
С-15	16	5ВI	430	3	5ВI	79	12
	17	5ВI	5660	3			
	32	5ВI	1620	17			
	36	5ВI	1480	2			
	37	5ВI	4760	1			
	38	5ВI	5020	5			
						Итого:	12

ПРОМСТРОЙНИИПРОЕКТ

Дата выпуска: Май 1976 г.

Исполнитель: Дудник

Проверил: Челелева

ТК 1976

Сетка С-15

Серия 1.431-14

Выпуск 3

Лист 14

14156-04 17

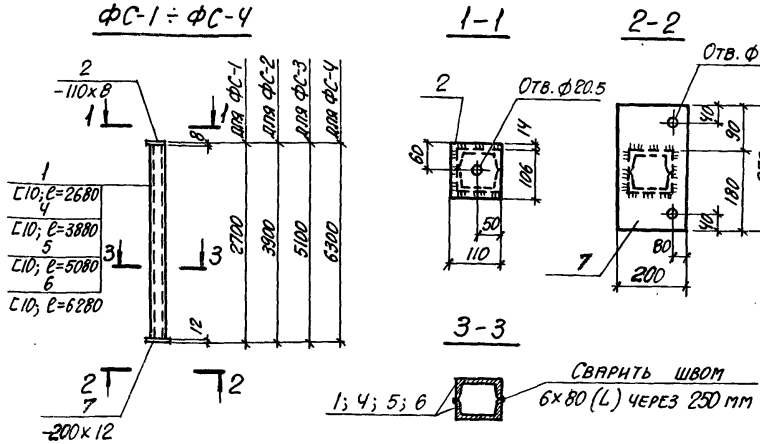

Спецификация стали на одно изделие

Марка изделия	NN поз.	Профили	Длина мм	Кол. шт.	Масса, кг: Детали	Масса, кг: Всех	Масса, кг: Марки	Примечание
ФС-1	1	С10	2680	2	23.0	46.0	51.9	
	2	-110х8	120	1	0.83	0.8		
	7	-200х12	270	1	5.08	5.1		
ФС-2	2	См. выше	120	1	0.83	0.8	72.3	
	7	—"—	270	1	5.08	5.1		
	4	С10	3880	2	33.20	66.4		
ФС-3	2	См. выше	120	1	0.83	0.8	92.7	
	7	—"—	270	1	5.08	5.1		
	5	С10	5080	2	43.4	86.8		
ФС-4	2	См. выше	120	1	0.83	0.8	113.7	
	7	—"—	270	1	5.08	5.1		
	6	С10	6280	2	53.9	107.8		

ХАРЬКОВСКИЙ ПРОМСТРОЙНИИПРОЕКТ

ФС-5÷ФС-8

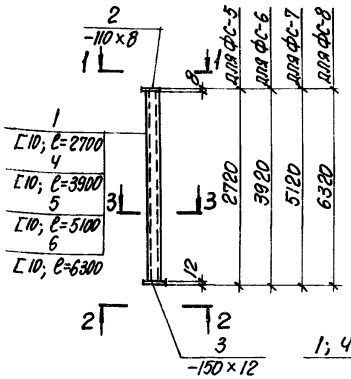

1-1

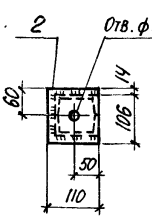

2-2

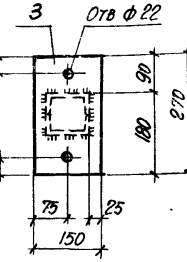

3-3

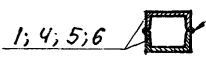

Сварить швом 6×80(L) через 250 мм

Спецификация стали на одно изделие

Марка изделия	NN поз.	Профили	Длина мм	Кол. шт.	Масса, кг: Детали	Масса, кг: Всех	Масса, кг: Марки	Примечание
ФС-5	1	[10	2700	2	23.19	46.4	51.0	
	2	-110×8	120	1	0.83	0.8		
	3	-150×12	270	1	3.81	3.8		
ФС-6	2	См. выше	120	1	0.83	0.8	71.6	
	3	—»—	270	1	3.81	3.8		
	4	[10	3900	2	33.50	67.0		
ФС-7	2	См. выше	120	1	0.83	0.8	92.2	
	3	—»—	270	1	3.81	3.8		
	5	[10	5100	2	43.81	87.6		
ФС-8	2	См. выше	120	1	0.83	0.8	112.8	
	3	—»—	270	1	3.81	3.8		
	6	[10	6300	2	54.12	108.2		

Рук. группы Итенин
Ст. архит. Лящин
Исполнитель Костина
Проверил Чепелева
ГИП Инж. пр. Монин
Нач. отдела Кузнецов
Дата выпуска май 1976г.

ТК 1976

Фахверковые стойки ФС-5÷ФС-8

Серия 1.431-14
Выпуск 3
Лист 16

М-1, М-2

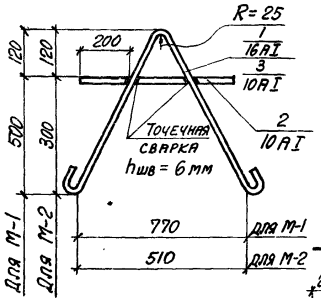

М-3

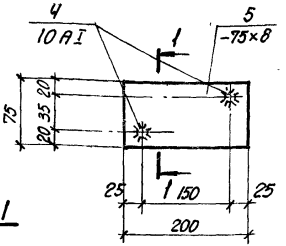

1-1

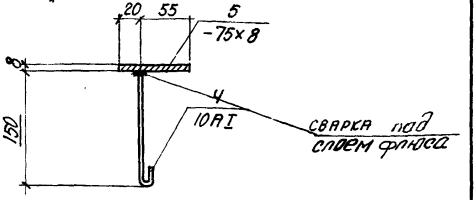

Спецификация стали на одно изделие

Марка изделия	NN поз.	Сечение, профиль	Длина мм	Кол. шт.	Масса, кг			Примечания
					поз.	всех	марки	
М-1	1	ф 16 AI	1650	1	2.6	2.6	2.9	
	2	ф 10 AI	550	1	0.3	0.3		
М-2	2	ф 10 AI	550	1	0.3	0.3	1.0	
	3	ф 10 AI	1100	1	0.7	0.7		
М-3	4	ф 10 AI	200	2	0.12	0.24	1.19	
	5	-75×8	200	1	0.95	0.95		

М-4

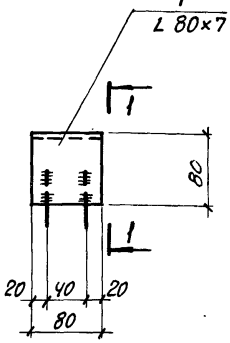

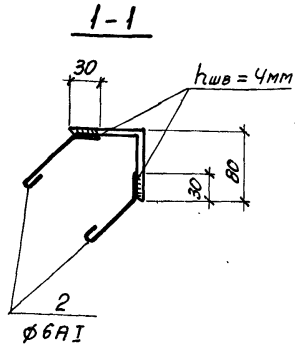

Спецификация стали на одно изделие

Марка	NN поз.	Сечение мм	Длина мм	Кол. шт.	Масса, кг			Примечания
					Детали	Всех	Марки	
М-4	1	∠ 80×7	80	1	0.68	0.68	0.78	
	2	ф 6 АI	230	2	0.05	0.1		

ХАРЬКОВСКИЙ ПРОМСТРОЙНИИПРОЕКТ

Рук. группы	Иткин		
Ст. архит.	Лицин		
Исполнитель	Шишкина		
Проверил	Чепелева		
Дата выпуска	Май 1976 г.		
Инж.	Монин		
Нач. отдела	Кузнецов		

ТК 1976	Закладное изделие М-4	Серия 1.431-14	
		Выпуск 3	Лист 18

ХАРЬКОВСКИЙ ПРОМСТРОЙНИИПРОЕКТ

М-5

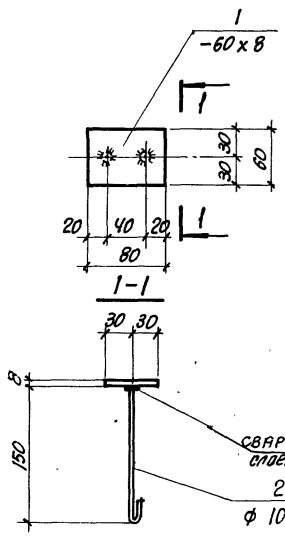

Спецификация стали на одно изделие

Марка	NN поз.	Сечение мм	Длина мм	Кол. шт.	Масса кг			Примечания
					Детали	Всех	Марки	
М-5	1	-60х8	80	1	0.3	0.3	0.54	
	2	ф10 AI	200	2	0.12	0.24		

ТК 1976	Закладное изделие М-5	Серия 1.431-14	
		Выпуск 3	Лист 19

Спецификация стали на одно изделие

Марка	NN поз.	Сечение мм	Длина мм	Кол. шт.	Масса кг			Примечания
					Детали	Всех	Марки	
МС-1	1	ф 20 AI	60	1	0.15	0.15	0.15	
МС-2	2	∠80×50×6	60	1	0.36	0.36	0.36	
МС-5	3	∠70×70×6	100	1	0.8	0.8	0.8	
МС-6	4	-80×4	80	1	0.2	0.2	0.2	
МС-7	5	∠140×90×8	100	1	1.41	1.41	1.41	
МС-8	6	ф 6 AI	520	1	0.12	0.12	0.12	
МС-12	7	-70×6	90	1	0.3	0.3	0.3	
МС-14	8	ф 14 AI	270	1	0.33	0.33	0.33	
МС-16	9	-60×4	840	1	1.58	1.58	1.58	
МС-17	10	-60×4	90	1	0.17	0.17	0.17	
МС-18	11	-50×4	60	1	0.09	0.09	0.09	
МС-20	12	-60×4	710	1	1.33	1.33	1.33	

ХАРЬКОВСКИЙ ПРОМСТРОЙНИИПРОЕКТ

Гл. ГОРПРОЕКТИВЫ			
Ст. архит.	Лицин		
Исполнитель	Шишкина		
Проверил	Чепелева		
Нач. отдела	Кузнецов		
Дата выпуска	Май 1976 г.		

ТК 1976

Спецификация стали на одно изделие. Соединительные изделия МС-1, МС-2, МС-5, МС-6, МС-7, МС-8, МС-12, МС-14, МС-16, МС-17, МС-18, МС-20

Серия 1.431-14

Выпуск 3 | Лист 20

МС-3

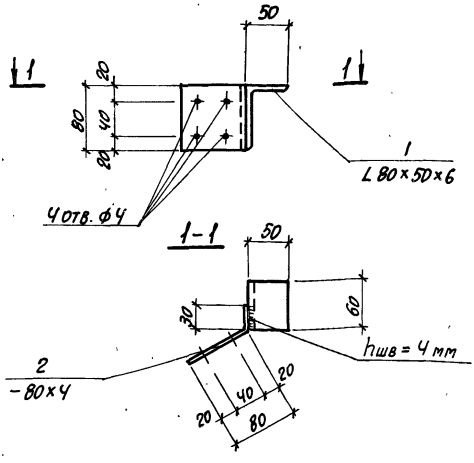

Спецификация стали на одно изделие

Марка	NN поз	Сечение мм	Длина мм	Кол. шт.	Масса, кг			Примечания
					Детали	Всех	Марки	
МС-3	1	L80×50×6	60	1	0.36	0.36	0.64	
	2	-80×4	110	1	0.28	0.28		

Дата выпуска МАЙ 1976г. Проверил Челелева

ТК 1976	Соединительное изделие МС-3	Серия 1.431-14	
		Выпуск 3	Лист 21

МС-4

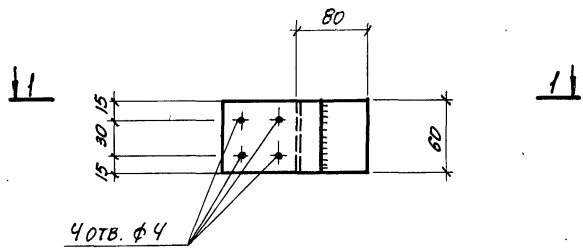

1-1

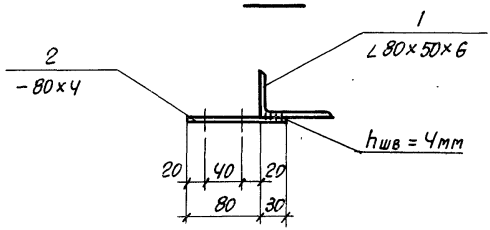

Спецификация стали на одно изделие

Марка	NN поз.	Сечение мм	Длина мм	Кол. шт.	Масса, кг			Примечания
					Детали	Всех	Марки	
МС-4	1	∠80×50×6	60	1	0.36	0.36	0.64	
	2	-80×4	110	1	0.28	0.28		

Харьковский промстройниипроект

Рук. группы	Иткин		
Ст. архит.	Лицин		
Исполнитель	Шишкина		
Проверил	Чепелева		
Гл. инж. пр.	Монин		
Нач. отдела	Кузнецов		
Дата выпуска	Май 1976 г.		

ТК 1976	Соединительное изделие МС-4	Серия 1.431-14	
		Выпуск 3	Лист 22

МС-9, МС-10

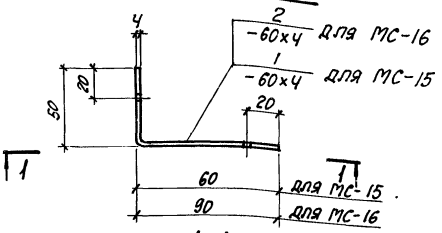

1-1

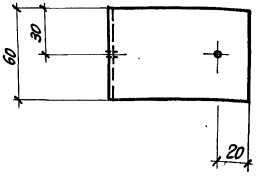

Спецификация стали на одно изделие

Марка	NN поз.	Сечение мм	Длина мм	Кол. шт.	Масса, кг			Примечания
					Детали	Всех	Марка	
МС-9	1	60×4	110	1	0.2	0.2	0.2	
МС-10	2	60×4	140	1	0.26	0.26	0.26	

ПРОМСТРОЙНИЙПРОЕКТ

ИСПОЛНИТЕЛЬ ШИШКИНА

ПРОВЕРИЛ ЧЕПЕЛЕВА

ДАТА ВЫПУСКА МАЙ 1976 г.

ТК 1976	Соединительные изделия МС-9, МС-10	Серия 1.431-14	
		Выпуск 3	Лист 23

ХАРЬКОВСКИЙ ПРОМСТРОЙНИИПРОЕКТ

МС-11

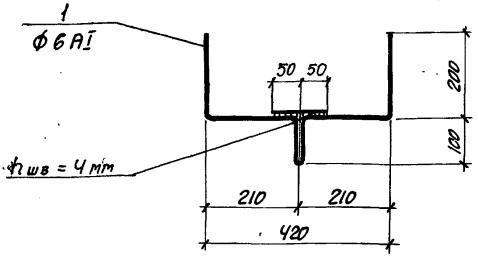

МС-19

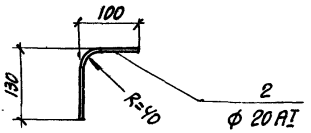

Спецификация стали на одно изделие

Марка	NN поз.	Сечение мм	Длина мм	Кол. шт.	Масса, кг Детали	Масса, кг Всех	Масса, кг Марки	Примечания
МС-11	1	ф 6 AI	920	1	0.20	0.20	0.20	
МС-19	2	20 AI	230	1	0.57	0.57	0.57	

Рук. группы	Иткин		
Ст. архит.	Лацин		
Исполнитель	Шишкина		
Проверил	Чепелева		
ГИП	Мохин		
Нач. отдела	Кузнецов		
Дата выпуска	Май 1976г.		

ТК 1976

Соединительные изделия МС-11, МС-19

Серия 1.431-14 Выпуск 3 Лист 24

МС-13

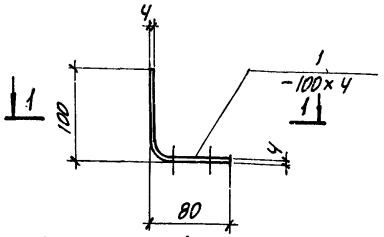

1-1

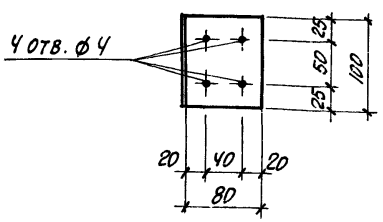

Спецификация стали на одно изделие

Марка	NN поз.	Сечение мм	Длина мм	Кол. шт.	Масса, кг			Примечания
					Детали	Всех	Марки	
МС-13	1	−100×4	180	1	0.57	0.57	0.57	

ТК 1976

Соединительное изделие МС-13

Серия 1.431-14

Выпуск 3 | Лист 25

14156-04 28

Харьковский Промстройниипроект

Нач. отдела Кузнецов | Ст. архит. Лицин | Исполнитель Шишкина | Проверил Чепелева

Дата выпуска Май 1976 г.

МС-15

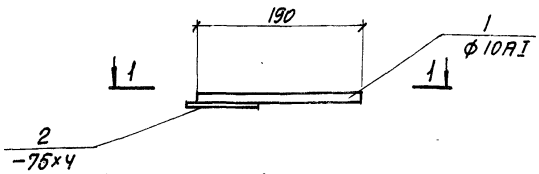

1-1

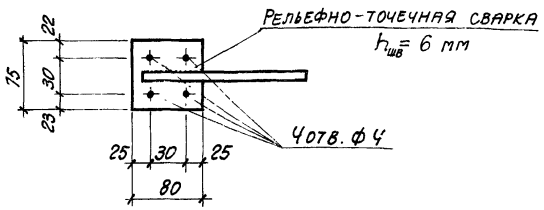

Спецификация стали на одно изделие

Марка	NN поз.	Сечение мм	Длина мм	Кол. шт.	Масса, кг			Примечания
					Детали	Всех	Марки	
МС-15	1	ф 10 АI	190	1	0.12	0.12	0.31	
	2	-75×4	80	1	0.19	0.19		

Дата выпуска ... май 1976г. Проверил Челелева

ТК 1976	Соединительное изделие МС-15	Серия 1.431-14	
		Выпуск 3	Лист 26

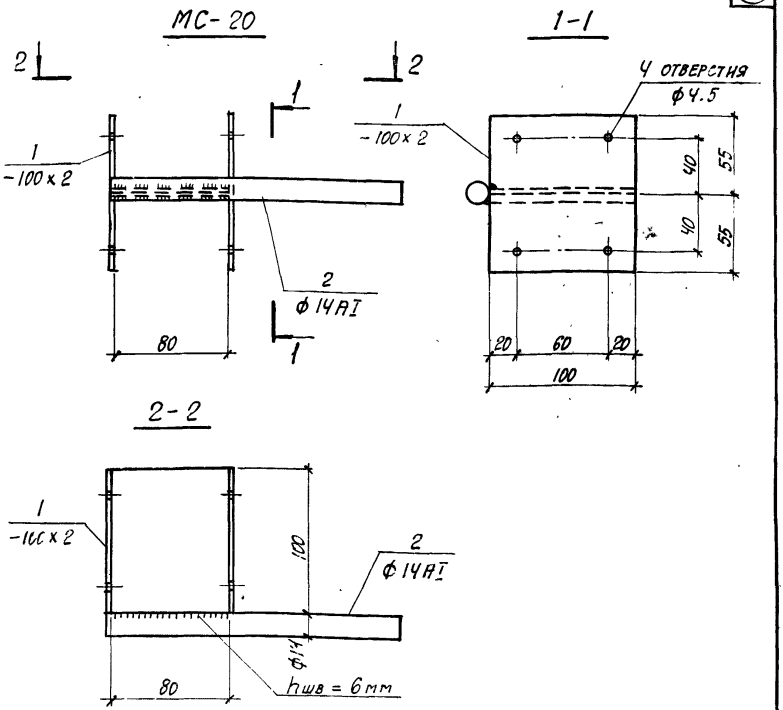

Спецификация стали на одно изделие

Марка изделия	NN поз.	Сечение мм	Длина мм	Кол. шт.	Масса кг			Примечания
					Детали	Всех	Марки	
МС-20	1	-100 x 2	190	2	0.30	0.60	0.81	
	2	ф 14 AI	180	1	0.21	0.21		

Рук. группы
Исполнитель
Проверил
Дата выпуска МАЙ 1976 г.

Александра Прибытковa Чепелева

ЦНИИПРОМЗДАНИЙ МОСКВА

gost.e-ecolog.ru

ТК 1976

Соединительное изделие МС-20

Серия 1.431-14

Выпуск 3 | Лист 37

14156-04 30