ГОСУДАРСТВЕННЫЙ КОМИТЕТ СОВЕТА МИНИСТРОВ СССР ПО ДЕЛАМ СТРОИТЕЛЬСТВА

ГОССТРОЙ СССР

ТИПОВЫЕ КОНСТРУКЦИИ И УЗЛЫ ЗДАНИЙ И СООРУЖЕНИЙ

СЕРИЯ 1.431-14

ПЕРЕГОРОДКИ МНОГОЭТАЖНЫХ ЗДАНИЙ С КАРКАСОМ ПО СЕРИЯМ ИИ 20/70 И 1.420-6

ВЫПУСК 2

ПАНЕЛИ ИЗ РАЗЛИЧНЫХ БЕТОНОВ

РАБОЧИЕ ЧЕРТЕЖИ

14156-03

ЦЕНА 0-26

gost.e-ecolog.ru

ЦЕНТРАЛЬНЫЙ ИНСТИТУТ ТИПОВОГО ПРОЕКТИРОВАНИЯ
ГОССТРОЯ СССР

Москва, А-445, Смольная ул., 22

Сдано в печать 1977 года

Заказ № 5570 Тираж 5200 экз.

ГОСУДАРСТВЕННЫЙ КОМИТЕТ СОВЕТА МИНИСТРОВ СССР ПО ДЕЛАМ СТРОИТЕЛЬСТВА

ГОССТРОЙ СССР

ТИПОВЫЕ КОНСТРУКЦИИ И УЗЛЫ ЗДАНИЙ И СООРУЖЕНИЙ

СЕРИЯ 1.431-14

ПЕРЕГОРОДКИ МНОГОЭТАЖНЫХ ЗДАНИЙ С КАРКАСОМ ПО СЕРИЯМ ИИ 20/70 И 1.420-6

ВЫПУСК 2

ПАНЕЛИ ИЗ РАЗЛИЧНЫХ БЕТОНОВ

РАБОЧИЕ ЧЕРТЕЖИ

РАЗРАБОТАНЫ
ИНСТИТУТАМИ ХАРЬКОВСКИЙ ПРОМСТРОЙНИИПРОЕКТ
И ЦНИИПРОМЗДАНИЙ

УТВЕРЖДЕНЫ
И ВВЕДЕНЫ В ДЕЙСТВИЕ ГОССТРОЕМ СССР
ПОСТАНОВЛЕНИЕ N 134 ОТ 19.08.76г.

ГЛ. ИНЖ. ПР	МОНИН		СТ АРХИТ.	ЛИЦИН		ГЛ. ИНЖ. ИЧСТ	ПЕТРОВ
НАЧ. ОТДЕЛА	КУЗНЕЦОВ					РУК. ОТД. ОК-1	ГЛИКИН
ДАТА ВЫПУСКА	МАЙ	1976г.				ГЛ. АРХ. ПР.	ЕРМОЛИН

14156-03 2

Содержание

Стр.		Лист
3,4	Пояснительная записка	1.2
5	Панели ППЯ-1 / 5.98×2.86; ППЛ-1 / 5.98×2.86; ППБ-1 / 5.98×2.86; ППЯ-2 / 5.98×1.18; ППЛ-2 / 5.98×1.18; ППБ-2 / 5.98×1.18	3
6	Панели ППЯ-3 / 2.98×2.86; ППЛ-3 / 2.98×2.86; ППБ-3 / 2.98×2.86; ППЯ-4 / 2.98×1.18; ППЛ-4 / 2.98×1.18; ППБ-4 / 2.98×1.18	4
7	Панели ППЯ-5 / 5.30×0.61; ППЛ-5 / 5.30×0.61; ППБ-5 / 5.30×0.61; ППЯ-6т / 4.80×0.61; ППЛ-6т / 4.80×0.61; ППБ-6т / 4.80×0.61	5
8	Панели ППЯ-7 / 5.98×1.81; ППЛ-7 / 5.98×1.81; ППБ-7 / 5.98×1.81; ППЯ-8т / 5.68×1.81; ППЛ-8т / 5.68×1.81; ППБ-8т / 5.68×1.81	6
9	Панели ППЯ-1В / 5.98×2.86; ППЛ-1В / 5.98×2.86; ППБ-1В / 5.98×2.86	7
10	Панели ППЯ-1ВТ / 5.98×2.86; ППЛ-1ВТ / 5.98×2.86; ППБ-1ВТ / 5.98×2.86	8
11	Панели ППЯ-1Д / 5.98×2.86; ППЛ-1Д / 5.98×2.86; ППБ-1Д / 5.98×2.86	9
12	Панели ППЯ-1ВД / 5.98×2.86; ППЛ-1ВД / 5.98×2.86; ППБ-1ВД / 5.98×2.86	10
13	Панели ППЯ-1ВТД / 5.98×2.86; ППЛ-1ВТД / 5.98×2.86; ППБ-1ВТД / 5.98×2.86	11
14	Панели ППЯ-9 / 5.98×1.64; ППЛ-9 / 5.98×1.64; ППБ-9 / 5.98×1.64; ППЯ-10т / 5.68×1.64; ППЛ-10т / 5.68×1.64; ППБ-10т / 5.68×1.64	12
15	Выборка стали на одну панель	13

ХАРЬКОВСКИЙ ПРОМСТРОЙНИИПРОЕКТ

Ст. архит. Лицин
Исполнитель Дудник
Проверил Чепелева
Нач. отдела Кузнецов
Дата выпуска май 1976г.

ТК 1976

Содержание

Серия 1.431-14
Выпуск 2
Лист —

14156-03 3

Пояснительная записка

1. В настоящем выпуске приведены рабочие чертежи панелей сплошного сечения для перегородок зданий с каркасом по сериям ИИ 20/70 и 1.420-6.

2. Панели запроектированы из:

а) армированных легких плотных бетонов на пористых заполнителях проектной марки 100 с объемной массой в сухом состоянии 1000÷1200 кг/м³;

б) армированных ячеистых бетонов проектной марки 100 с объемной массой в сухом состоянии 800÷900 кг/м³;

в) армированных тяжелых бетонов проектной марки 150 с объемной массой в сухом состоянии 2500 кг/м³.

3. Указания по применению и расчету панелей приведены в выпуске 0 данной серии.

4. Изготовление панелей из легких и ячеистых бетонов, их приемка и контроль качества, а также хранение и транспортировка, должны проводиться в соответствии со СН и П I-В.5-62, ГОСТ 11118-73. Панели из автоклавных ячеистых бетонов для

ТК 1976	Пояснительная записка	Серия 1.431-14	
		Выпуск 2	Лист 1

ПРОМСТРОЙНИИПРОЕКТ
Гл. инж. Ст. прдит. Лицит.
Рук. группы Ишкин Исполнитель Шишкина
Дата выпуска май 1976 г. Проверил Чепелева
14156-03 4

наружных стен производственных зданий" и ГОСТ 13578-68 „Панели из легких бетонов на пористых заполнителях для наружных стен производственных зданий. Технические требования".

5. Панели из легких, ячеистых и тяжелого бетонов должны изготовляться в стальных многоместных кассетных установках. При этом необходимо соблюдать допуски, указанные на чертеже.

6. Распалубку, складирование и транспортировку панелей выполнять в положении „на ребро".

7. Способ фиксации арматурных сеток и закладных изделий определяется при проектировании стальных кассет с учетом допусков, указанных на чертежах.

8. Величина отпускной прочности бетона должна быть равна проектной.

9. Для установки дверных коробок в панелях с проемами должны закладываться деревянные пробки.

10. Допускается неполное заполнение бетоном участков панелей под дверными проемами.

Дата выпуска	Итхин	Проверил	Чепелева
Исполнитель	Шишкин		
Май 1976 г.			

ТК 1976	Пояснительная записка	Серия 1.431-14	
		Выпуск 2	Лист 2

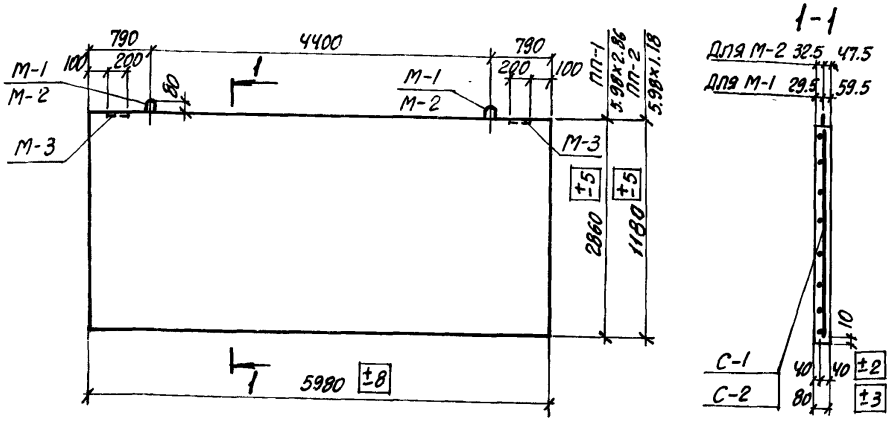

Спецификация изделий и материалов на одну панель

Марка панели	Материал панели	Марка бетона	Объем бетона м³	Закладные изделия: Марка	Закладные изделия: Колич. шт.	Закладные изделия: № листа вып. 3	Арматурные изделия: Марка	Арматурные изделия: Колич. шт.	Арматурные изделия: № листа вып. 3
ППЯ-1 / 5.98×2.86	Ячеистые бетоны	100	1.37	М-2	2	17	С-1	1	2
				М-3	2	17			
ППЛ-1 / 5.98×2.86	Легкие бетоны	100		М-2	2	17			
				М-3	2	17			
ППБ-1 / 5.98×2.86	Тяжелый бетон	150		М-1	2	17			
				М-3	2	17			
ППЯ-2 / 5.98×1.18	Ячеистые бетоны	100	0.56	М-2	2	17	С-2	1	2
				М-3	2	17			
ППЛ-2 / 5.98×1.18	Легкие бетоны	100		М-2	2	17			
				М-3	2	17			
ППБ-2 / 5.98×1.18	Тяжелый бетон	150		М-2	2	17			
				М-3	2	17			

Примечание

Выборку стали на одну панель смотрите на листе 13.

Панели ППЯ-1 / 5.98×2.86; ППЛ-1 / 5.98×2.86; ППБ-1 / 5.98×2.86; ППЯ-2 / 5.98×1.18; ППЛ-2 / 5.98×1.18; ППБ-2 / 5.98×1.18

ТК 1976

Серия 1.431-14

Выпуск 2 | Лист 3

Харьковский Промстройниипроект

Лицин | Дудник | Чепелева

Ст. архит. | Исполнитель | Проверил

Кузнецов | Дата выпуска | Май 1976г.

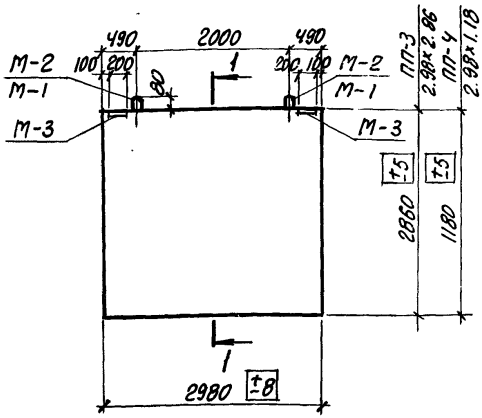

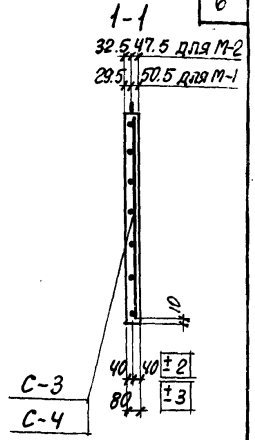

Спецификация изделий и материалов на одну панель

Марка панели	Материал панели	Марка бетона	Объем бетона м³	Закладные изделия: Марка	Закладные изделия: Колич. шт.	Закладные изделия: №листа вып. 3	Арматурные изделия: Марка	Арматурные изделия: Колич. шт.	Арматурные изделия: №листа вып. 3
ППЯ-3 / 2.98×2.86	Ячеистые бетоны	100	0.68	М-2	2	17	С-3	1	3
				М-3	2	17			
ППЛ-3 / 2.98×2.86	Легкие бетоны	100		М-2	2	17			
				М-3	2	17			
ППБ-3 / 2.98×2.86	Тяжелый бетон	150		М-1	2	17			
				М-3	2	17			
ППЯ-4 / 2.98×1.18	Ячеистые бетоны	100	0.28	М-2	2	17	С-4	1	3
				М-3	2	17			
ППЛ-4 / 2.98×1.18	Легкие бетоны	100		М-2	2	17			
				М-3	2	17			
ППБ-4 / 2.98×1.18	Тяжелый бетон	150		М-2	2	17			
				М-3	2	17			

Примечание

Выборку стали на одну панель смотрите на листе 13.

Панели ППЯ-3 / 2.98×2.86; ППЛ-3 / 2.98×2.86; ППБ-3 / 2.98×2.86; ППЯ-4 / 2.98×1.18; ППЛ-4 / 2.98×1.18; ППБ-4 / 2.98×1.18.

ТК 1976

Серия 1.431-14

Выпуск 2 | Лист 4

Гл. инженер проекта — Промстройниипроект

Нач. отдела — Кузнецов

Рук. гр. — Иткин

Гип — Лицин

Ст. архит. — Дюдин

Исполнитель — Чепелева

Проверил

Дата выпуска — Май 1976 г.

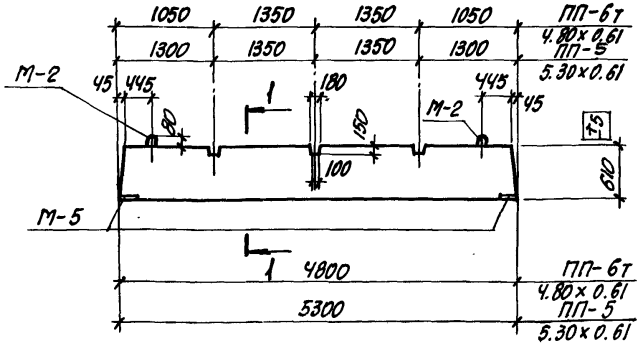

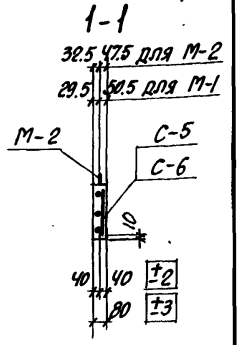

Спецификация изделий и материалов на одну панель

Марка панели	Материал панели	Марка бетона	Объем бетона м3	Закладные изделия: Марка	Закладные изделия: Колич. шт.	Закладные изделия: № листа вып. 3	Арматурные сетки: Марка	Арматурные сетки: Колич. шт.	Арматурные сетки: № листа вып. 3
ППЯ-5 / 5.30×0.61	Ячеистые бетоны	100	0.26	М-2	2	17	С-5	1	4
				М-5	2	19			
ППЛ-5 / 5.30×0.61	Легкие бетоны	100		М-2	2	17			
				М-5	2	19			
ППБ-5 / 5.30×0.61	Тяжелый бетон	150		М-2	2	17			
				М-5	2	19			
ППЯ-6т / 4.80×0.61	Ячеистые бетоны	100	0.24	М-2	2	17	С-6	1	5
				М-5	2	19			
ППЛ-6т / 4.80×0.61	Легкие бетоны	100		М-2	2	17			
				М-5	2	19			
ППБ-6т / 4.80×0.61	Тяжелый бетон	150		М-2	2	17			
				М-5	2	19			

Примечание

Выборку стали на одну панель смотрите на листе 13.

ПРОМСТРОЙНИИПРОЕКТ

Дудник Чепелева

Исполнитель Проверил

Дата выпуска Май 1976 г.

ТК 1976

Панели ППЯ-5 / 5.30×0.61; ППЛ-5 / 5.30×0.61; ППБ-5 / 5.30×0.61; ППЯ-6т / 4.80×0.61; ППЛ-6т / 4.80×0.61; ППБ-6т / 4.80×0.61

Серия 1.431-14

Выпуск 2 | Лист 5

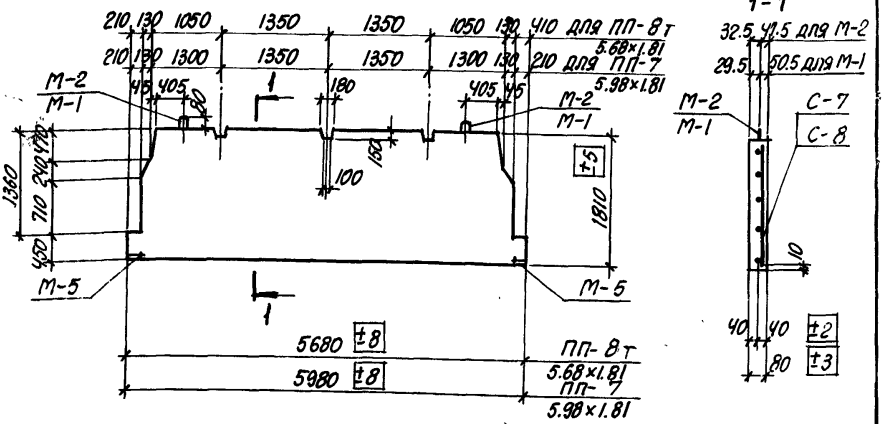

Спецификация изделий и материалов на одну панель

Марка панели	Материал панели	Марка бетона	Объем бетона м³	Закладные изделия: Марка	Закладные изделия: Колич. шт.	Закладные изделия: № листа вып. 3	Арматурные изделия: Марка	Арматурные изделия: Колич. шт.	Арматурные изделия: № листа вып. 3
ППЯ-7 5.98×1.81	Ячеистые бетоны	100	0.81	М-2	2	17	С-7	1	6
				М-5	2	19			
ППЛ-7 5.98×1.81	Легкие бетоны	100		М-2	2	17			
				М-5	2	19			
ППБ-7 5.98×1.81	Тяжелый бетон	150		М-1	2	17			
				М-5	2	19			
ППЯ-8т 5.68×1.81	Ячеистые бетоны	100	0.79	М-2	2	17	С-8	1	7
				М-5	2	19			
ППЛ-8т 5.68×1.81	Легкие бетоны	100		М-2	2	17			
				М-5	2	19			
ППБ-8т 5.68×1.81	Тяжелый бетон	150		М-1	2	17			
				М-5	2	19			

Примечание

Выборку стали на одну панель смотрите на листе 13.

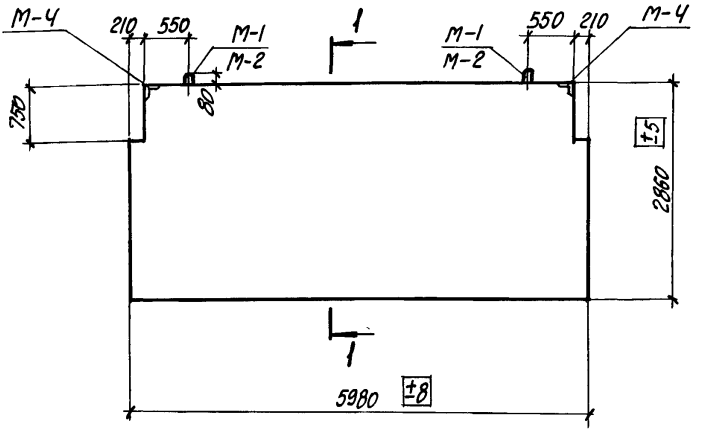

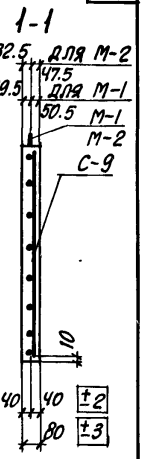

Спецификация изделий и материалов на одну панель

Марка панели	Материал панели	Марка бетона	Объем бетона м3	Закладные изделия			Арматурные изделия		
				Марка	Колич. шт.	№листа вып. 3	Марка	Колич. шт.	№листа вып. 3
ППЯ-1В 5.98×2.86	Ячеистые бетоны	100	1.34	М-2	2	17	С-9	1	8
				М-4	2	18			
ППЛ-1В 5.98×2.86	Легкие бетоны	100		М-2	2	17			
				М-4	2	18			
ППБ-1В 5.98×2.86	Тяжелый бетон	150		М-1	2	17			
				М-4	2	18			

Примечание

Выборку стали на одну панель смотрите на листе 13.

ТК 1976	Панели ППЯ-1В / 5.98×2.86 ; ППЛ-1В / 5.98×2.86 ; ППБ-1В / 5.98×2.86	Серия 1.431-14	
		Выпуск 2	Лист 7

ПРОМСТРОЙНИИПРОЕКТ

Дата выпуска: Май 1976 г.

Нач. отдела: Кузнецов

Ст. архит.: Дудник

Исполнитель: Чепелева

Проверил: Лицин

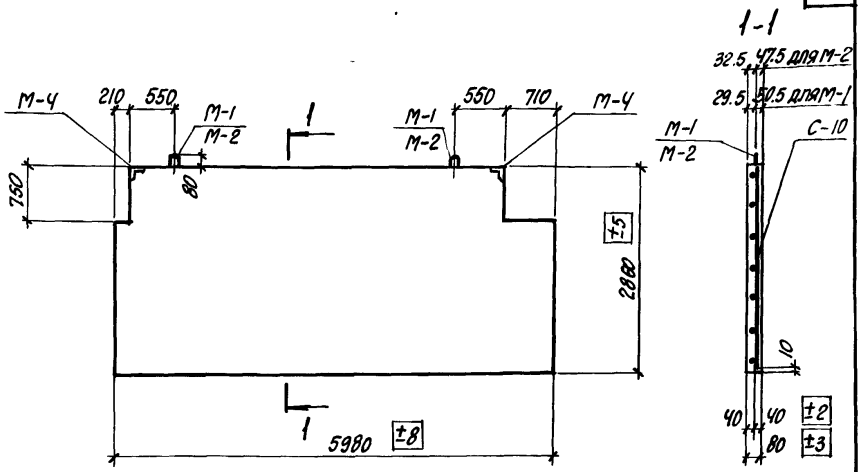

Спецификация изделий и материалов на одну панель

Марка панели	Материал панели	Марка бетона	Объем бетона м3	Закладные изделия			Арматурные сетки		
				Марка	Колич. шт.	№ листа вып.3	Марка	Колич. шт.	№ листа вып.3
ППЯ-1ВТ 5.98×2.86	Ячеистые бетоны	100	1.31	М-2	2	17	С-10	1	9
				М-4	2	18			
ППЛ-1ВТ 5.98×2.86	Легкие бетоны	100		М-2	2	17			
				М-4	2	18			
ППБ-1ВТ 5.98×2.86	Тяжелый бетон	150		М-2	2	17			
				М-4	2	18			

Примечание

Выборку стали на одну панель смотрите на листе 13.

Панели ППЯ-1ВТ 5.98×2.86; ППЛ-1ВТ 5.98×2.86; ППБ-1ВТ 5.98×2.86

ТК 1976

Серия 1.431-14

Выпуск 2 | Лист 8

Харьковский Промстройниипроект

Ст. архит. Лукин

Исполнитель Дудник

Проверил Чепелева

Нач. отдела Кузнецов

Дата выпуска Май 1976 г.

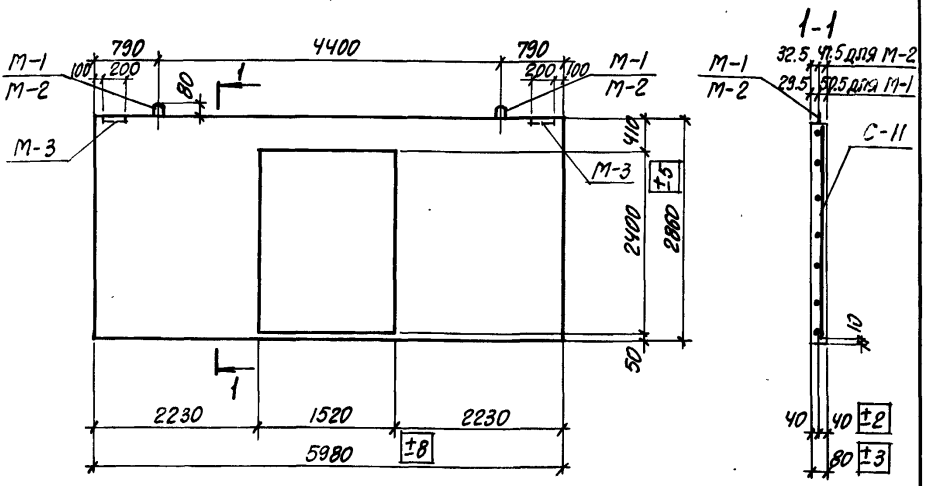

Спецификация изделий и материалов на одну панель

Марка панели	Материал панели	Марка бетона	Объем бетона м³	Закладные изделия: Марка	Закладные изделия: Колич. шт.	Закладные изделия: № листа вып. 3	Арматурные сетки: Марка	Арматурные сетки: Колич. шт.	Арматурные сетки: № листа вып. 3
ППЯ-1Д 5.98×2.86	Ячеистые бетоны	100	1.15	М-2	2	17	С-11	1	10
				М-3	2	17			
ППЛ-1Д 5.98×2.86	Легкие бетоны	100		М-2	2	17			
				М-3	2	17			
ППБ-1Д 5.98×2.86	Тяжелый бетон	150		М-1	2	17			
				М-3	2	17			

Примечание

Выборку стали на одну панель смотрите на листе 13.

ТК 1976	Панели ППЯ-1Д 5.98×2.86; ППЛ-1Д 5.98×2.86; ППБ-1Д 5.98×2.86	Серия 1.431-14	
		Выпуск 2	Лист 9

ПРОМСТРОЙНИИПРОЕКТ

Инж. отдела Кузнецов; Рук. гр. Иткин; Дата выпуска Май 1976 г.

Ст. архит. Лицич; Исполнитель Дудник; Проверил Чепелева

14156-0-12

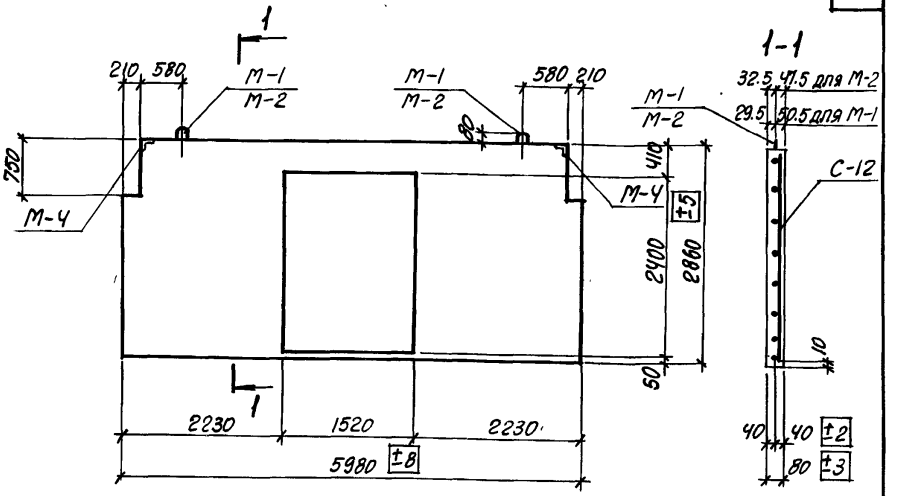

Спецификация изделий и материалов на одну панель

Марка панели	Материал панели	Марка бетона	Объем бетона м³	Закладные изделия: Марка	Закладные изделия: Колич. шт.	Закладные изделия: № листа вып. 3	Арматурные сетки: Марка	Арматурные сетки: Колич. шт.	Арматурные сетки: № листа вып. 3
ППЯ-1ВД 5.98×2.86	Ячеистые бетоны	100	1.05	М-2	2	17	С-12	1	11
				М-4	2	18			
ППЛ-1ВД 5.98×2.86	Легкие бетоны	100		М-2	2	17			
				М-4	2	18			
ППБ-1ВД 5.98×2.86	Тяжелый бетон	150		М-1	2	17			
				М-4	2	18			

Примечание

Выборку стали на одну панель смотрите на листе 13.

ТК 1976	Панели ППЯ-1ВД 5.98×2.86; ППЛ-1ВД 5.98×2.86; ППБ-1ВД 5.98×2.86	Серия 1.431-14	
		Выпуск 2	Лист 10

ХАРЬКОВСКИЙ ПРОМСТРОЙНИИПРОЕКТ

Ст. архит	Лицин	
Исполнитель	Дудник	
Проверил	Чепелева	
Гл. инж. пр.	Мишин	
Нач. отдела	Кузнецов	
Рук. гр.	Иткин	
Дата выпуска	Май 1976 г.	

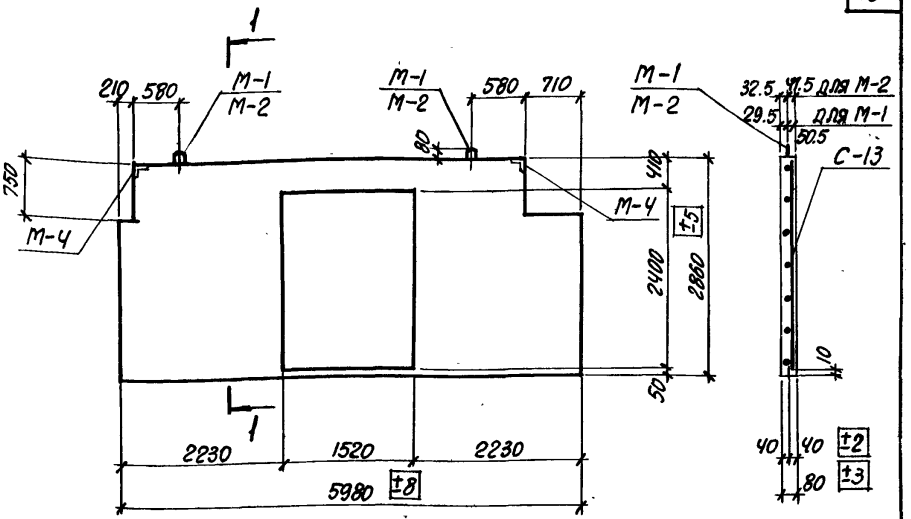

Спецификация изделий и материалов на одну панель

Марка панели	Материал панели	Марка бетона	Объем бетона м³	Закладные изделия: Марка	Закладные изделия: Колич. шт.	Закладные изделия: № листа вып. 3	Арматурные сетки: Марка	Арматурные сетки: Колич. шт.	Арматурные сетки: № листа вып. 3
ППЯ-1ВТД 5.98×2.86	Ячеистые бетоны	100	1.02	М-2	2	17	С-13	1	12
				М-4	2	18			
ППЛ-1ВТД 5.98×2.86	Легкие бетоны	100		М-2	2	17			
				М-4	2	18			
ППБ-1ВТД 5.98×2.86	Тяжелый бетон	150		М-1	2	17			
				М-4	2	18			

Примечание

Выборку стали на одну панель смотрите на листе 13.

ТК 1976	Панели ППЯ-1ВТД / 5.98×2.86 ; ППЛ-1ВТД / 5.98×2.86 ; ППБ-1ВТД / 5.98×2.86	Серия 1.431-14	
		Выпуск 2	Лист 11

ПРОМСТРОЙНИИПРОЕКТ

Ст. архит. Лицин

Исполнитель Дудник

Проверил Челелева

Инж. отдела Кузнецов

Рук. группы Иткин

Дата выпуска май 1976 г.

14156-03 14

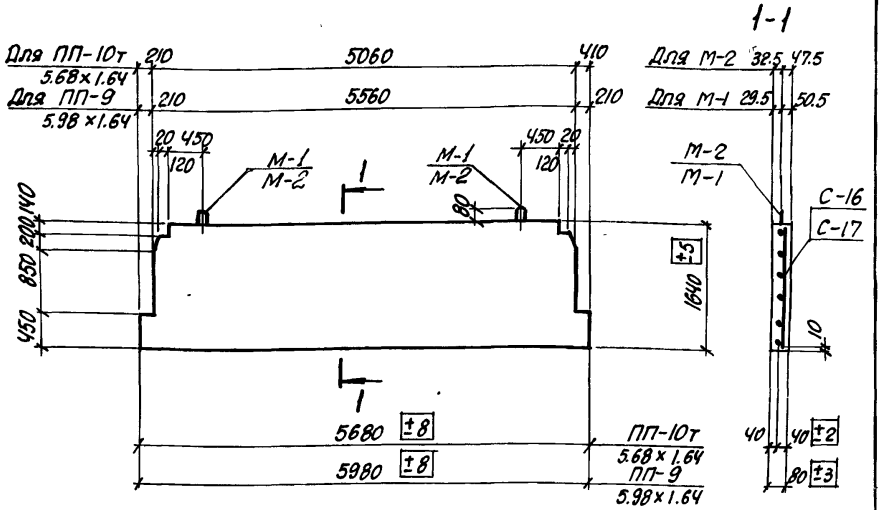

Спецификация изделий и материалов на одну панель

Марка панели	Материал панели	Марка бетона	Объем бетона м3	Закладные изделия: Марка	Закладные изделия: Колич. шт.	Закладные изделия: №листа вып.3	Арматурные сетки: Марка	Арматурные сетки: Колич. шт.	Арматурные сетки: №листа вып.3
ППЯ-9 5.98×1.64	Ячеистые бетоны	100	0.73	М-2	2	17	С-14	1	13
ППЛ-9 5.98×1.64	Легкие бетоны	100		М-2	2	17			
ППБ-9 5.98×1.64	Тяжелый бетон	150		М-1	2	17			
ППЯ-10т 5.68×1.64	Ячеистые бетоны	100	0.69	М-2	2	17	С-15	1	14
ППЛ-10т 5.68×1.64	Легкие бетоны	100		М-2	2	17			
ППБ-10т 5.68×1.64	Тяжелый бетон	150		М-1	2	17			

Примечание

Выборку стали на одну панель смотрите на листе 13.

ТК 1976

Панели ППЯ-9 5.98×1.64; ППЛ-9 5.98×1.64; ППБ-9 5.98×1.64; ППЯ-10т 5.68×1.64; ППЛ-10т 5.68×1.64; ППБ-10т 5.68×1.64

Серия 1.431-14 | Выпуск 2 | Лист 12

14156-03 15

Выборка стали на одну панель

Марка панели	Сталь по ГОСТ 5781-61 класса А-III			Сталь по ГОСТ 6427-53 класса В-I		Прокат по ГОСТ 380-71			Сталь по ГОСТ 5781-61 класса А-I				Всего кг
	ф8	ф16	Итого	ф5	Итого	δ=8	∠80×7	Итого	ф6	ф10	ф16	Итого	
ППЯ-1 / 5.98×2.86; ППЛ-1 / 5.98×2.86; ППБ-1 / 5.98×2.86	5	—	5	23	23	1.9	1.4	3.3	0.2	2.5 / 1.1	— / 5.2	2.7 / 6.5	34.0 / 37.8
ППЯ-2 / 5.98×1.18; ППЛ-2 / 5.98×1.18; ППБ-2 / 5.98×1.18				12	12	1.9	—	1.9	—	2.5	—	2.5	16.4
ППЯ-3 / 2.98×2.86; ППЛ-3 / 2.98×2.86; ППБ-3 / 2.98×2.86	5	—	5	12	12	1.9	—	1.9	—	2.5 / 1.1	— / 5.2	2.7 / 6.5	21.4 / 25.2
ППЯ-4 / 2.98×1.18; ППЛ-4 / 2.98×1.18; ППБ-4 / 2.98×1.18				5	5	1.9	—	1.9	—	2.5	—	2.5	9.4
ППЯ-5 / 5.30×0.61; ППЛ-5 / 5.30×0.61; ППБ-5 / 5.30×0.61	2	—	2	5	5	0.6	—	0.6	—	2.5	—	2.5	10.1
ППЯ-6т / 4.80×0.61; ППЛ-6т / 4.80×0.61; ППБ-6т / 4.80×0.61	2	—	2	4	4	0.6	—	0.6	—	2.5	—	2.5	9.1
ППЯ-7 / 5.98×1.81; ППЛ-7 / 5.98×1.81; ППБ-7 / 5.98×1.81				15	15	0.6	—	0.6	—	2.5 / 1.1	— / 5.2	2.5 / 6.3	18.1 / 21.9
ППЯ-8т / 5.48×1.81; ППЛ-8т / 5.48×1.81; ППБ-8т / 5.48×1.81				13	13	0.6	—	0.6	—	2.5 / 1.1	— / 5.2	2.5 / 6.3	16.1 / 19.9
ППЯ-1В / 5.98×2.86; ППЛ-1В / 5.98×2.86; ППБ-1В / 5.98×2.86	4	—	4	22	22	—	1.4	1.4	0.2	2.0 / 0.6	— / 5.2	2.2 / 5.8	30.6 / 33.2
ППЯ-1ВТ / 5.98×2.86; ППЛ-1ВТ / 5.98×2.86; ППБ-1ВТ / 5.98×2.86	4	—	4	22	22	—	1.4	1.4	0.2	2.0 / 0.6	— / 5.2	2.2 / 5.8	30.6 / 33.2
ППЯ-1Д / 5.98×2.86; ППЛ-1Д / 5.98×2.86; ППБ-1Д / 5.98×2.86	14	5	19	18	18	1.9	1.4	3.3	0.2	2.5 / 1.1	— / 5.2	2.7 / 6.5	43.0 / 46.8
ППЯ×1ВД / 5.98×2.86; ППЛ-1ВД / 5.98×2.86; ППБ-1ВД / 5.98×2.86	13	5	18	17	17	—	1.4	1.4	0.2	2.0 / 0.6	— / 5.2	2.2 / 5.8	38.6 / 42.2
ППЯ×1ВТД / 5.98×2.86; ППЛ-1ВТД / 5.98×2.86; ППБ-1ВТД / 5.98×2.86	13	5	18	17	17	—	1.4	1.4	0.2	2.0 / 1.1	— / 5.2	2.2 / 5.8	38.6 / 42.2
ППЯ-9 / 5.98×1.64; ППЛ-9 / 5.98×1.64; ППБ-9 / 5.98×1.64				13	13	—	—	—	—	2.0 / 0.6	— / 5.2	2.0 / 5.8	15.0 / 18.8
ППЯ-10т / 5.98×1.64; ППЛ-10т / 5.98×1.64; ППБ-10т / 5.98×1.64				12	12	—	—	—	—	2.0 / 0.6	— / 5.2	2.0 / 5.8	14.0 / 17.8

Примечание

В числителе дан расход стали для панели из легкого и ячеистого бетона, в знаменателе — для панели из тяжелого бетона.

Промстройниипроект

Дудник Челелева

Исполнитель Проверил

Дата выпуска май 1976 г.

gost.e-ecolog.ru

ТК 1976	Выборка стали на одну панель	Серия 1.431-14	
		Выпуск 2	Лист 13