ГОСУДАРСТВЕННЫЙ КОМИТЕТ СОВЕТА МИНИСТРОВ СССР ПО ДЕЛАМ СТРОИТЕЛЬСТВА

ГОССТРОЙ СССР

ТИПОВЫЕ КОНСТРУКЦИИ И УЗЛЫ ЗДАНИЙ И СООРУЖЕНИЙ

СЕРИЯ 1.431-14

ПЕРЕГОРОДКИ МНОГОЭТАЖНЫХ ЗДАНИЙ С КАРКАСОМ ПО СЕРИЯМ ИИ 20/70 И 1.420-6

ВЫПУСК 1

МОНТАЖНЫЕ УЗЛЫ

РАБОЧИЕ ЧЕРТЕЖИ

14156-02

ЦЕНА 0-38

gost.e-ecolog.ru

ЦЕНТРАЛЬНЫЙ ИНСТИТУТ ТИПОВОГО ПРОЕКТИРОВАНИЯ
ГОССТРОЯ СССР

Москва, А-445, Смольная ул., 22

Сдано в печать 1977 года

Заказ № 5564 Тираж 5200 экз.

ГОСУДАРСТВЕННЫЙ КОМИТЕТ СОВЕТА МИНИСТРОВ СССР ПО ДЕЛАМ СТРОИТЕЛЬСТВА

ГОССТРОЙ СССР

ТИПОВЫЕ КОНСТРУКЦИИ И УЗЛЫ ЗДАНИЙ И СООРУЖЕНИЙ

СЕРИЯ 1.431-14

ПЕРЕГОРОДКИ МНОГОЭТАЖНЫХ ЗДАНИЙ С КАРКАСОМ ПО СЕРИЯМ ИИ 20/70 И 1.420-6

ВЫПУСК 1

МОНТАЖНЫЕ УЗЛЫ

РАБОЧИЕ ЧЕРТЕЖИ

РАЗРАБОТАНЫ
ИНСТИТУТАМИ ХАРЬКОВСКИЙ ПРОМСТРОЙНИИПРОЕКТ
И ЦНИИПРОМЗДАНИЙ

УТВЕРЖДЕНЫ
И ВВЕДЕНЫ В ДЕЙСТВИЕ ГОССТРОЕМ СССР
ПОСТАНОВЛЕНИЕ N 134 ОТ 19.08.76 г.

РУК. ОТД. ОК-1 Г. ИКИН
ГЛ. АРХ. ПР. Е. ЕРМОЛИН
РУК. ОТДЕЛА КУЗНЕЦОВ
ДАТА ВЫПУСКА МАЙ 1976 г.

14156-02 2

Содержание

Стр.		Лист
3	Пояснительная записка	1
4	Узел 1	2
5	Узел 1г	3
6	Узел 2	4
7	Узлы 3, 3г	5
8	Узел 4	6
9	Узлы 5, 5г	7
10	Узел 6	8
11	Узлы 7, 7г	9
12	Узел 8	10
13	Узел 9	11
14	Узел 9г	12
15	Узел 10	13
16	Узел 10г	14
17	Узел 11	15
18	Узел 11г	16
19	Узел 12	17
20	Узел 12г	18
21	Узлы 13, 14, 15	19
22	Узел 16	20
23	Узел 16 г	21

Промстройниипроект

Исполнитель Шишкина

Проверил Чепелева

Дата выпуска май 1976г.

ТК	Содержание	Серия 1.431-14	
1976		Выпуск 1	Лист —

Пояснительная записка.

1. В настоящем выпуске разработаны узлы крепления панелей перегородок к элементам каркаса зданий по серии ИИ 20/70, 1.420-6

2. Монтажные узлы разработаны в предположении, что панели перегородок поставляются полной заводской готовности.

3. Рабочие чертежи панелей перегородок разработаны в выпуске 2 и 4 настоящей серии.

4. Сварку производить электродами типа Э-42 ГОСТ 9467-60. Толщину сварных швов принимать по наименьшей толщине свариваемых элементов.

5. Все узлы замаркированы на монтажных схемах в выпуске 0.

Дата выпуска Май 1976 г. | Проверил Чепелева

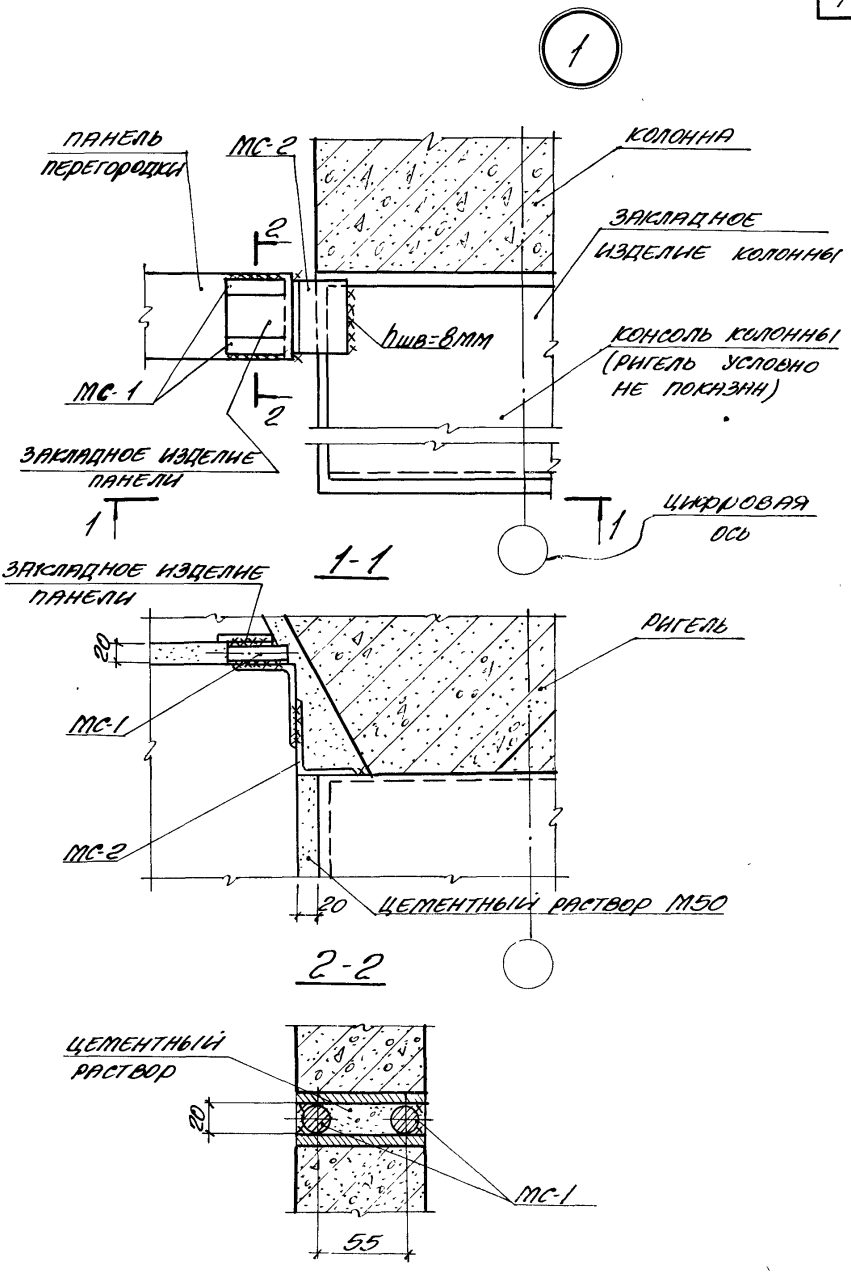

ТК 1976	УЗЕЛ 1	СЕРИЯ 1.431-14	
		ВЫПУСК 1	ЛИСТ 2

ХАРЬКОВСКИЙ ПРОМСТРОЙНИИПРОЕКТ

Гл. АРХИТ.	ЛИЦИН	
Исполнитель	ЛИЦИН	
Проверил	ЧЕПЕЛЕВА	
Дата выпуска	МАЙ 1976г.	

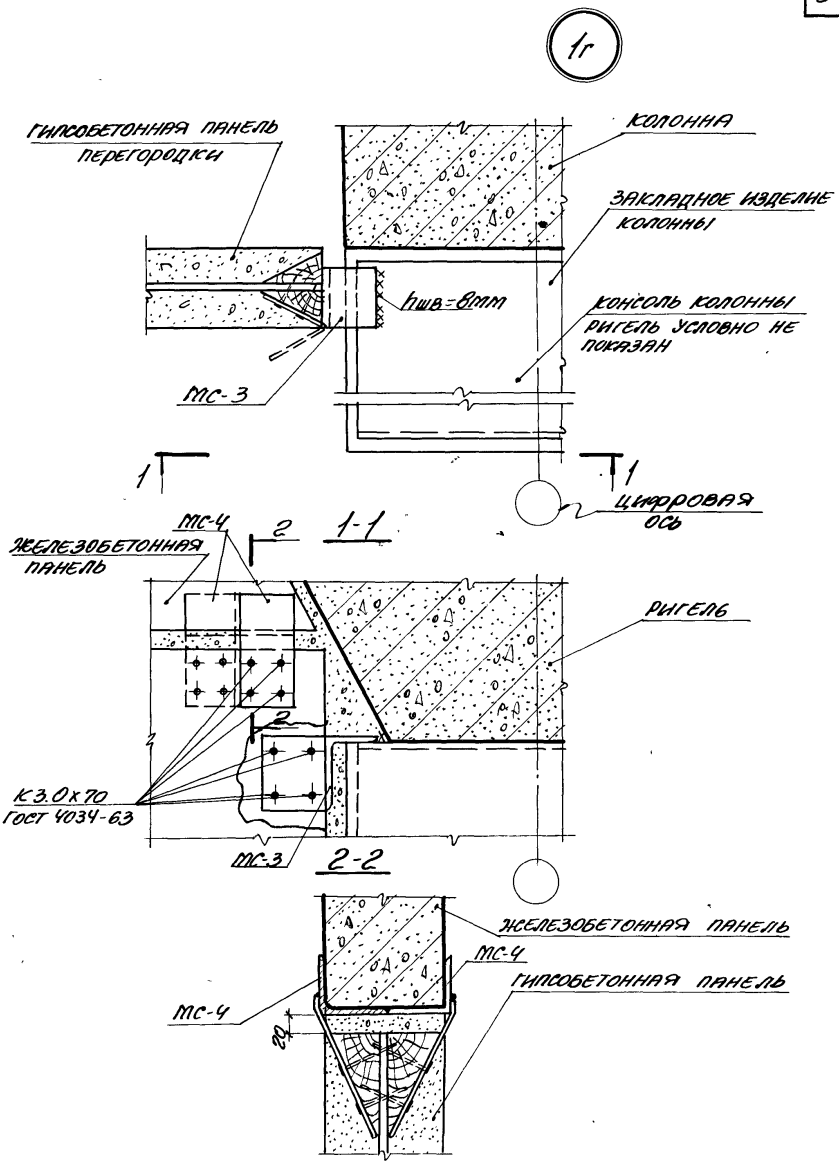

ПРОМСТРОЙНИИПРОЕКТ

ИСПОЛНИТЕЛЬ	ЛИЦИН	
ПРОВЕРИЛ	ЧЕПЕЛЕВА	
ДАТА ВЫПУСКА	МАЙ	1976г.

ТК 1976	Узел 1г.	СЕРИЯ 1.431-14	
		ВЫПУСК 1	ЛИСТ 3

14156-02 Б

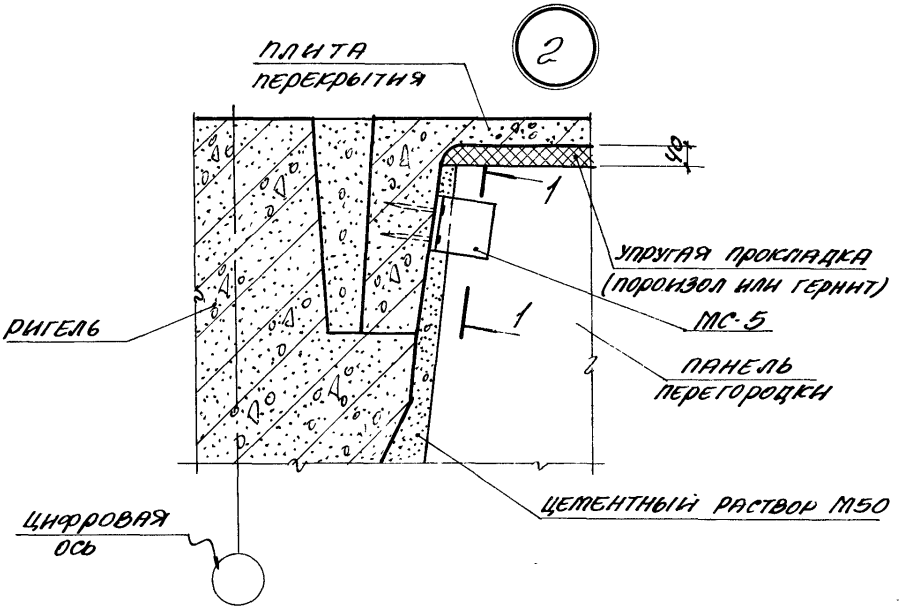

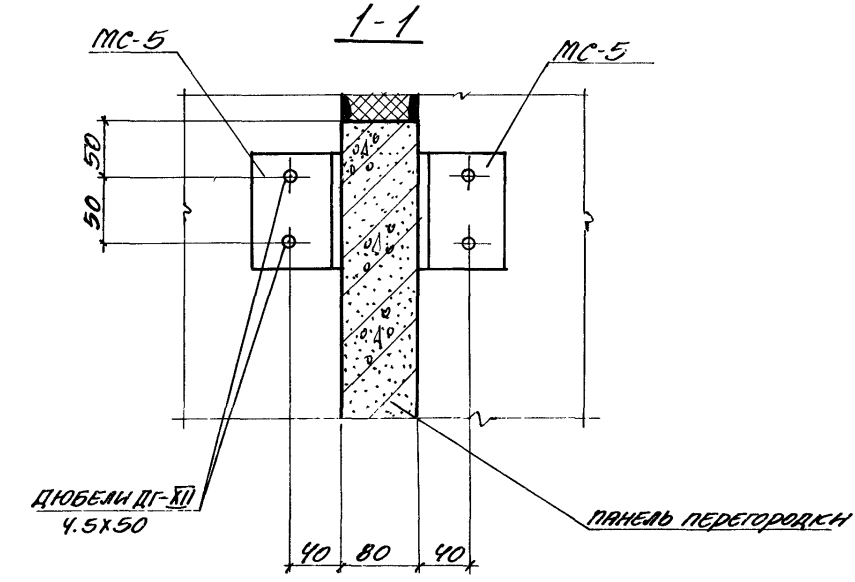

ПРОВЕТРИВАНИЕ ПРОЕКТ
ШАШКИНА
ЧЕПЕЛЕВА
ПРОВЕРИЛ
1976г.
МАЙ
ДАТА ВЫПУСКА

ТК
1976

Узел 2

СЕРИЯ 1.431-14
ВЫПУСК 1
ЛИСТ 4

14156-02 7

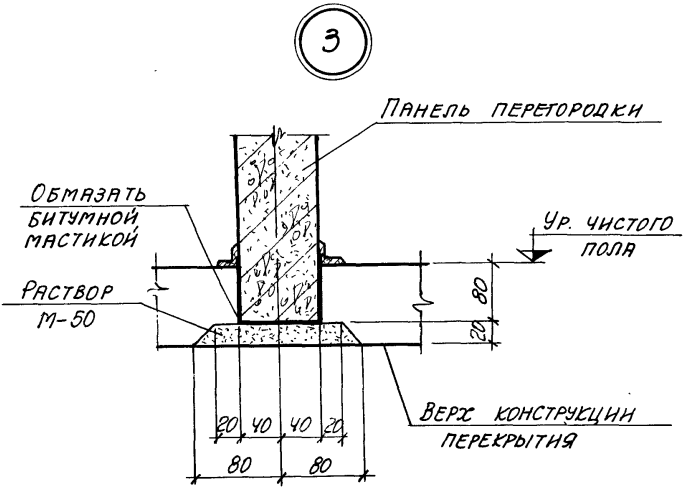

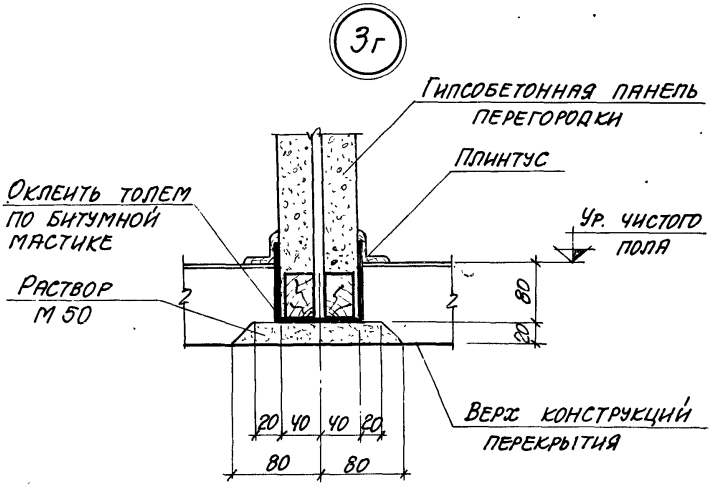

Гл. инж. пр.	Монин	Рук. группы	Иткин
Нач. отдела	Кузнецов	Ст. архит.	Лицин
		Исполнитель	Шишкина
Дата выпуска	Май 1976г.	Проверил	Челелева

ТК 1976	Узлы 3, 3г	Серия 1.431-14	
		Выпуск 1	Лист 5

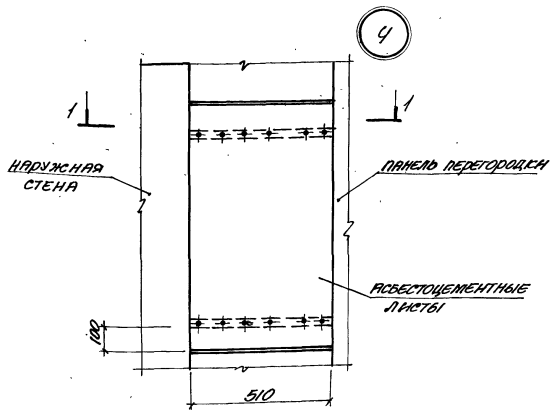

1-1

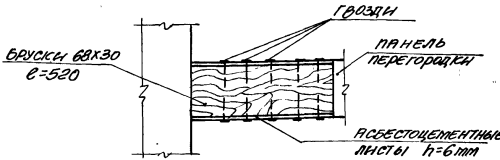

Примечания

1. Бруски 68х30 расклинить между панелью перегородки и наружной стеной из расчета 2 бруска (по высоте) на один асбестоцементный лист.
2. Пространство между асбестоцементными листами заполнить минераловатными плитами.
3. Узел 4 предлагается как пример (вариант) решения. Заделка пространства между наружной стеной и крайней панелью может выполняться в соответствии с конкретным проектом.

ТК	Узел 4	Серия 1.431-14	
1976		Выпуск 1	Лист 6

Дата выпуска Май 1976г.

Исполнитель Шишкина

Проверил Челепева

Уральский Промстройниипроект

5

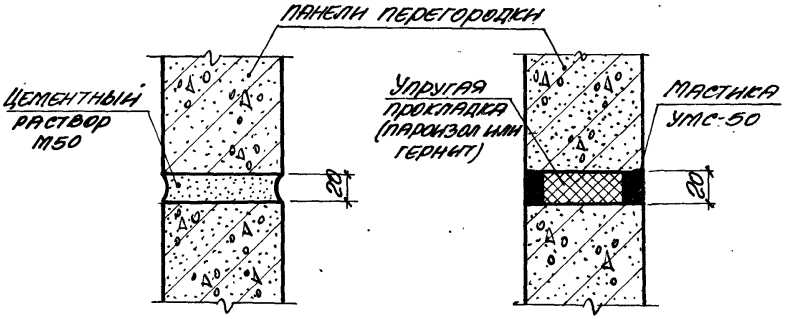

5г

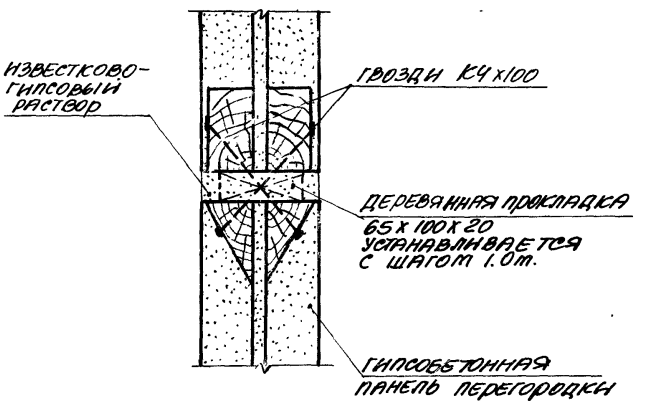

ТК 1976	Узлы 5, 5г.	СЕРИЯ 1.431-14	
		ВЫПУСК 1	ЛИСТ 7

Дата выпуска май 1976г. Исполнитель Пицин Проверил Чепелева Промстройниипроект

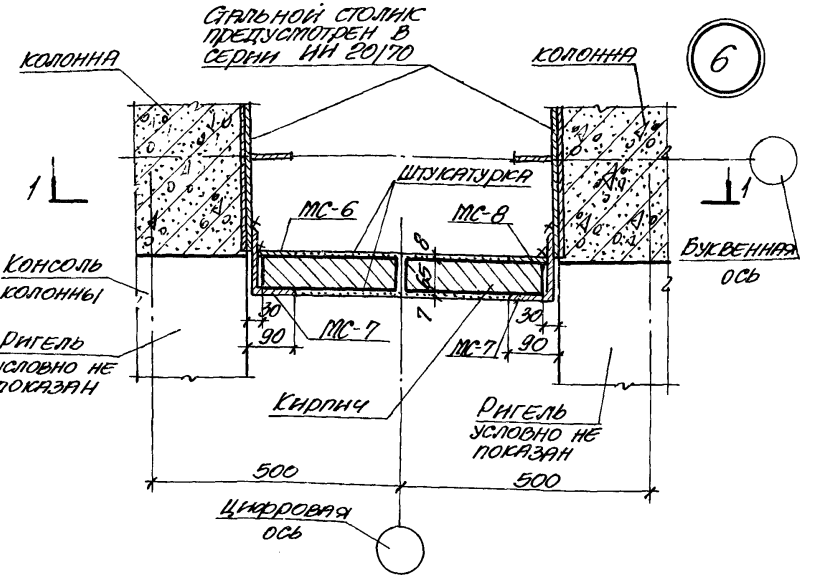

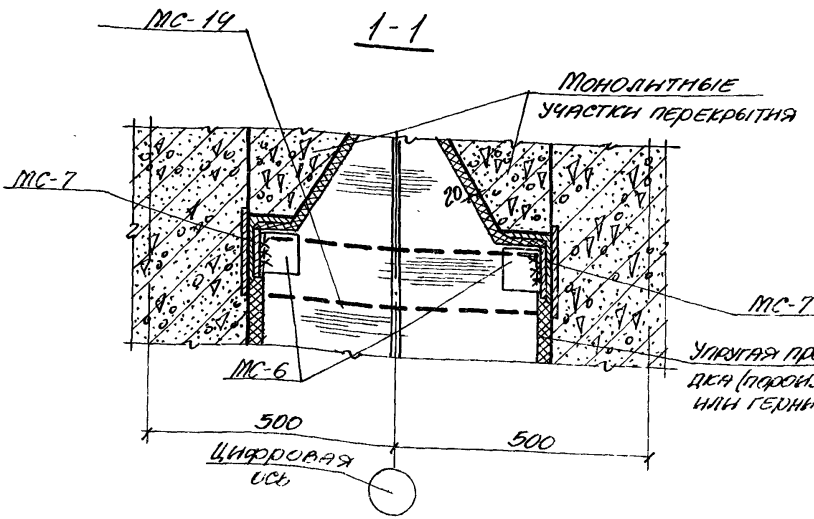

ТК 1976	Узел 6	Серия 1.431-14	
		Выпуск 1	Лист 8

Промстройниипроект

Лицин Костина Чепелева

Исполнитель Проверил

Дата выпуска Май 1976г.

14156-02 11

7

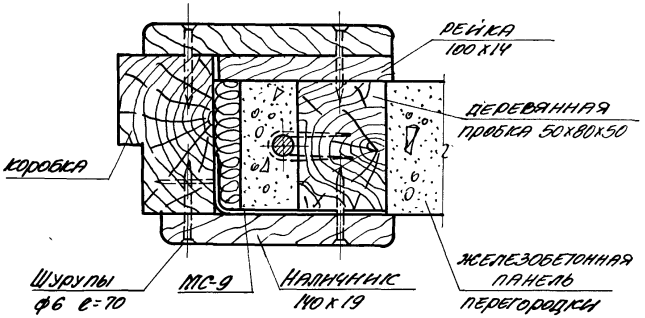

7г

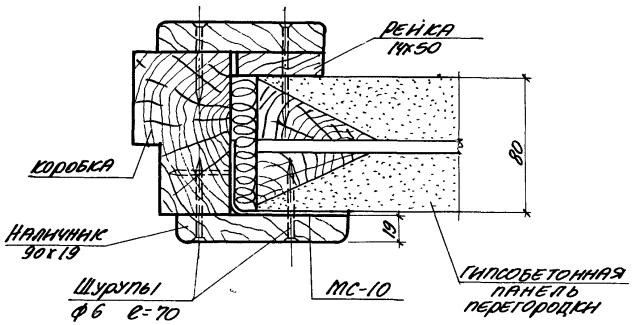

ПРОМСТРОЙНИИПРОЕКТ

НАЧ. ОТДЕЛА	КУЗНЕЦОВ	Гл. ИНЖ. ПРОЕКТ	ЛИЦИН
ДАТА ВЫПУСКА	МАЙ 1976г.	ИСПОЛНИТЕЛЬ	ЛИЦИН
		ПРОВЕРИЛ	ЧЕПЕЛЕВА

ТК 1976	Узлы 7, 7г.	СЕРИЯ 1.431-14	
		ВЫПУСК 1	ЛИСТ 9

14156-02 1.

8

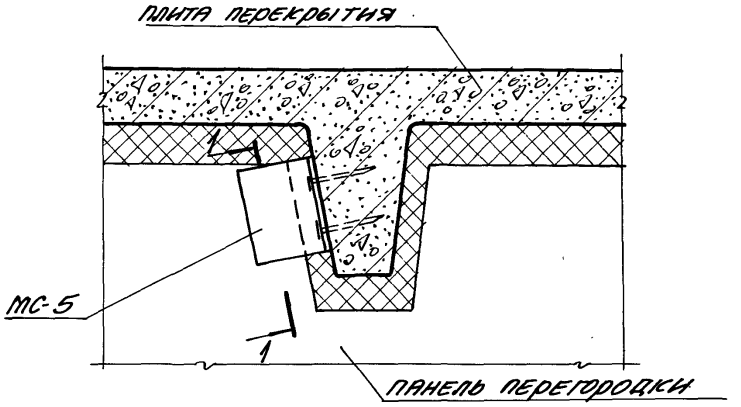

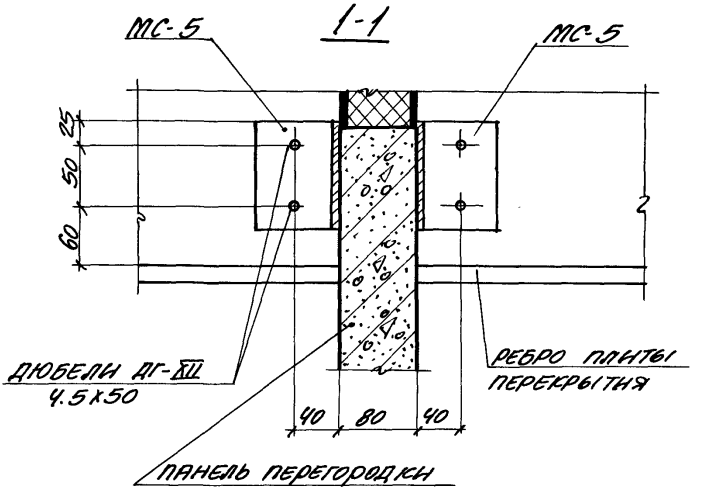

ТК 1976	Узел 8	СЕРИЯ 1.431-14	
		ВЫПУСК 1	ЛИСТ 10

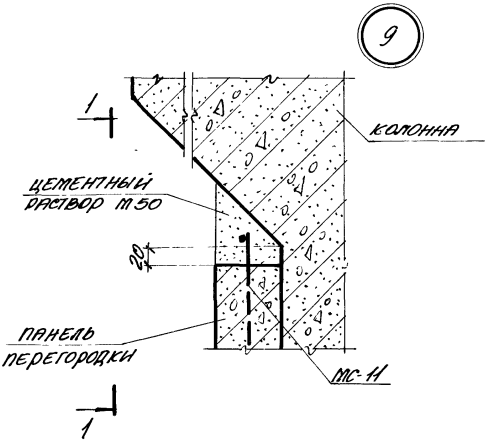

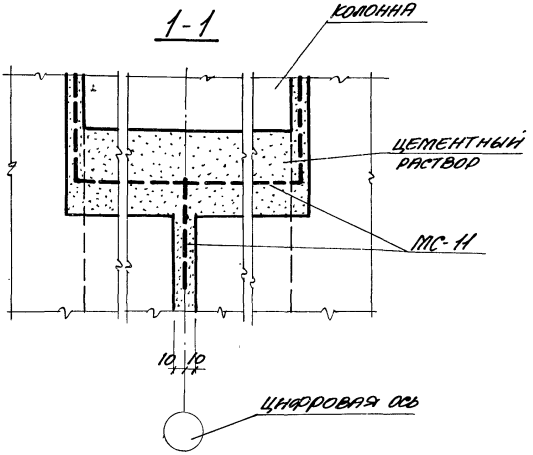

ХАРЬКОВСКИЙ ПРОМСТРОЙНИИПРОЕКТ

Ст. АРХИТ.	ЛИЦИН		
ИСПОЛНИТЕЛЬ	ЛИЦИН		
ПРОВЕРИЛ	ЧЕЛЕЛЕВА		
НАЧ. ОТДЕЛА	КУЗНЕЦОВ		
ДАТА ВЫПУСКА	МАЙ 1976 г.		

ТК 1976	УЗЕЛ 9.	СЕРИЯ 1.431-14	
		ВЫПУСК 1	ЛИСТ 11

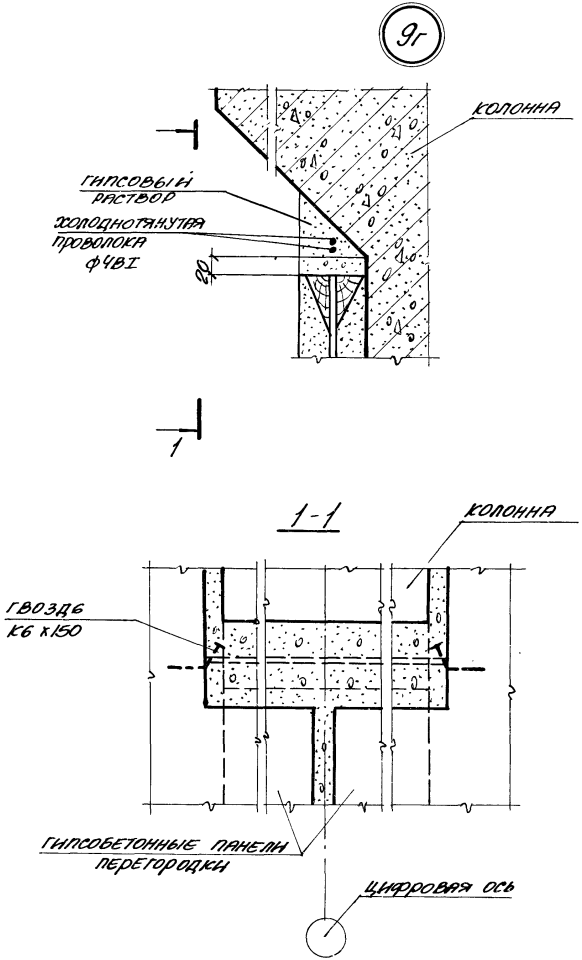

ПРОМСТРОЙНИИПРОЕКТ

Исполнитель Лицин
Проверил Челелева

Дата выпуска май 1976г.

ТК	Узел 9г.	Серия 1.431-14	
1976		Выпуск 1	Лист 12

14156-02 15

10

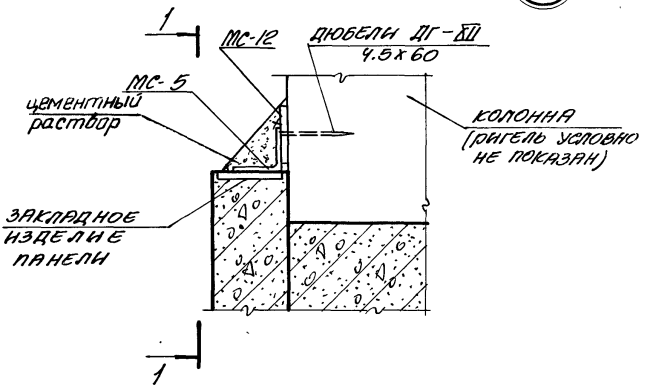

1-1

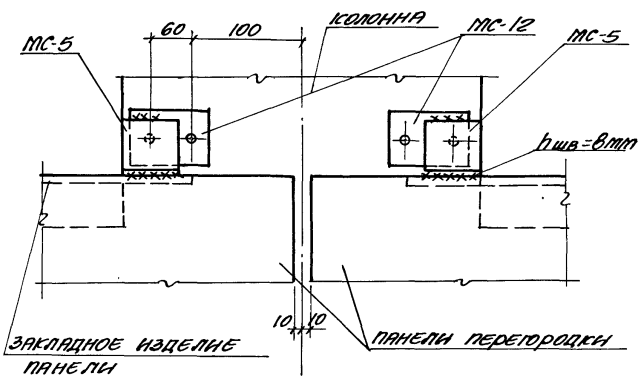

Промстроинипроект

Исполнитель Костина

Проверил Чепелева

Дата выпуска Май 1976г.

ТК 1976	Узел 10	Серия 1.431-14	
		Выпуск 1	Лист 13

14156-02 1.

10г

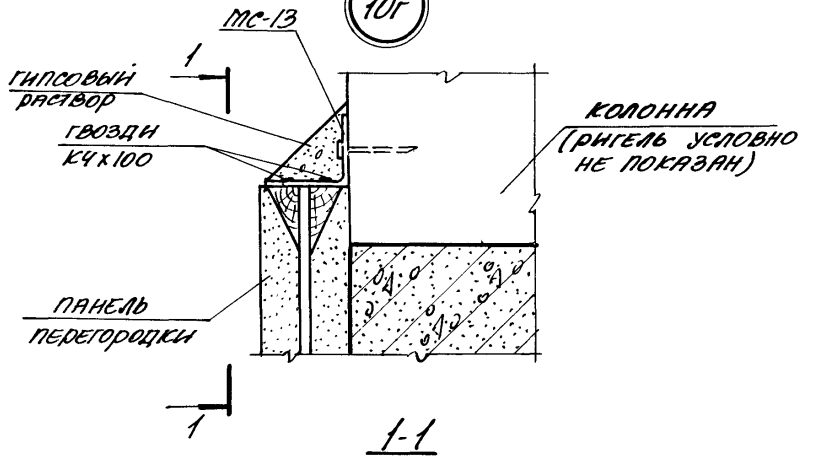

1-1

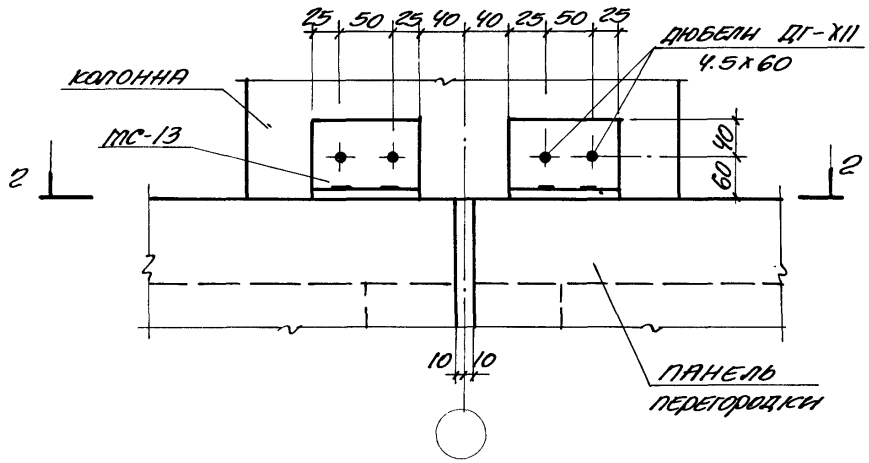

2-2

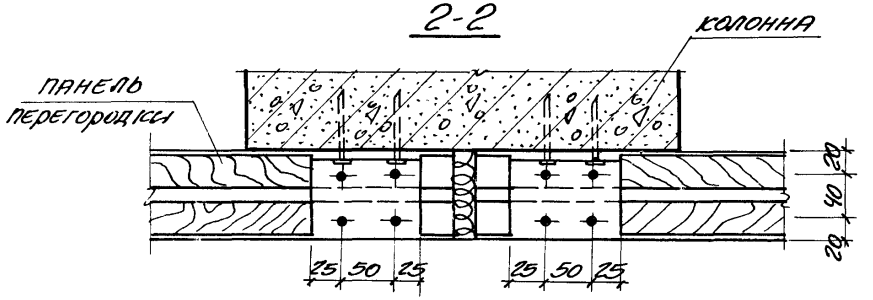

Дата выпуска 1976г.

МОСКЕА

ТК 1976	Узел 10г.	Серия 1.431-14	
		Выпуск 1	Лист 14

14156-02 17

11

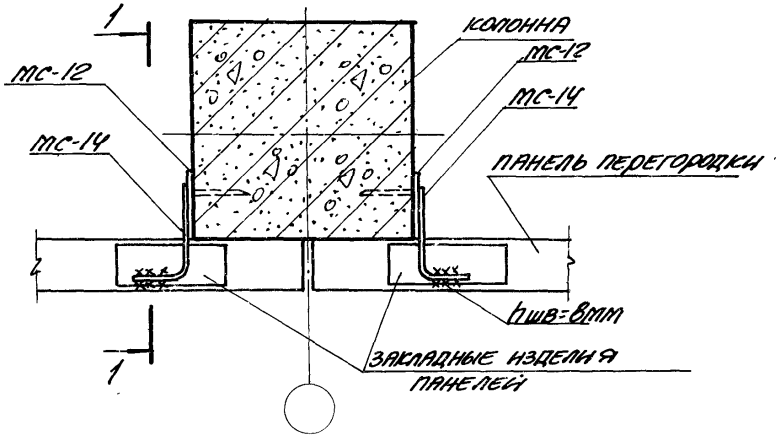

1-1

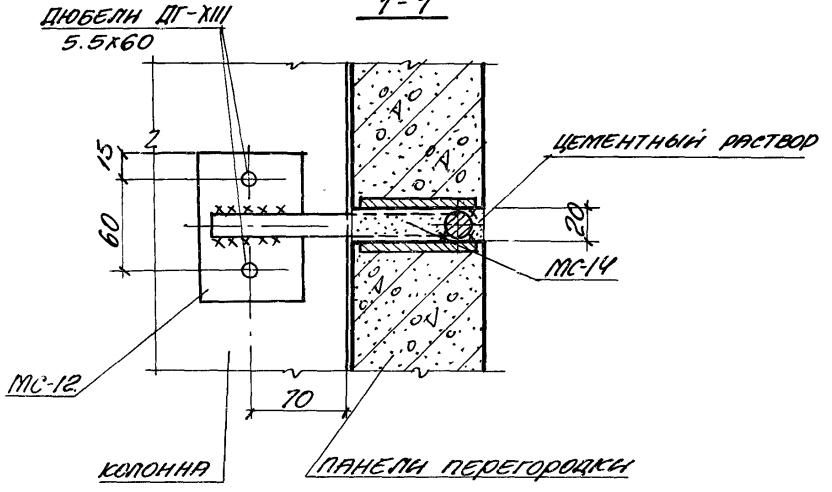

ТК 1976	Узел 11.	СЕРИЯ 1.431-14	
		ВЫПУСК 1	ЛИСТ 15

Дата выпуска МАЙ 1976г. Проверил Чепелева Костина

11г

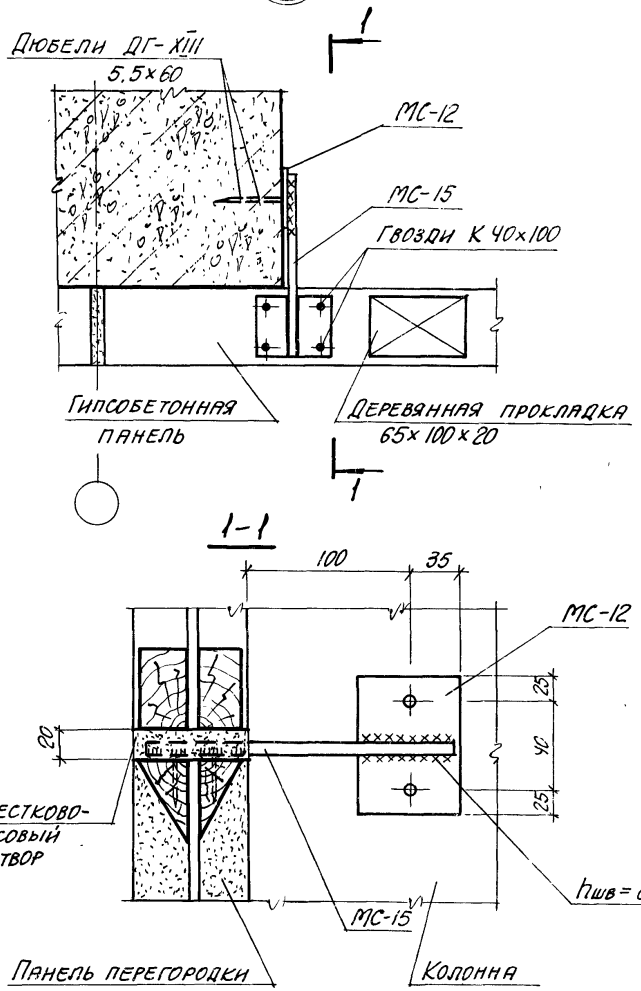
Дюбели ДГ-XIII 5,5×60
МС-12
МС-15
Гвозди К 40×100
Гипсобетонная панель
Деревянная прокладка 65×100×20
1
1
1-1
100
35
МС-12
25
40
25
20
Известково-гипсовый раствор
hшв = 8мм
МС-15
Панель перегородки
Колонна

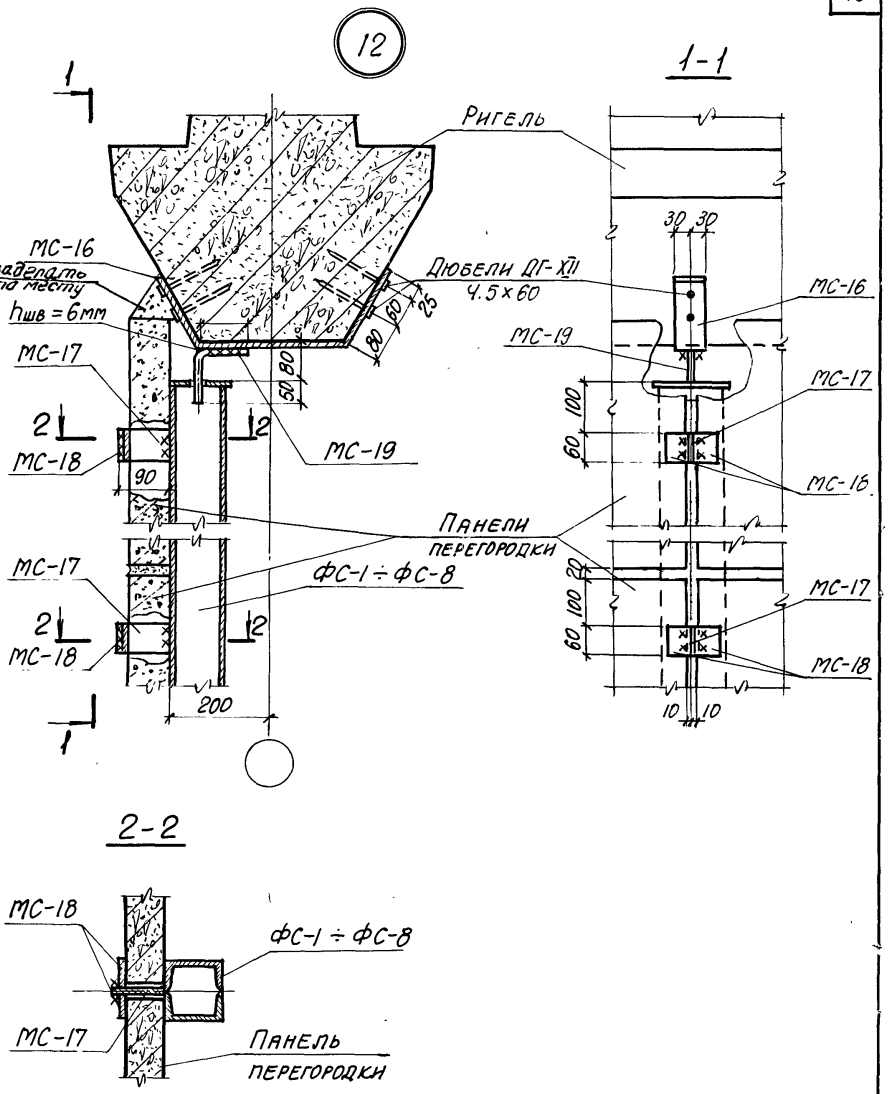

Рук. группы	Иткин		
Ст. архит.	Лицин		
Исполнитель	Костина		
Проверил	Челелева		
Н. инж. гр.			
Нач. отдела	Кузнецов		
Дата выпуска	Май 1976г.	ТК 1976	Узел 12

Серия 1.431-14
Выпуск 1
Лист 17

ХАРЬКОВСКИЙ ПРОМСТРОЙНИИПРОЕКТ

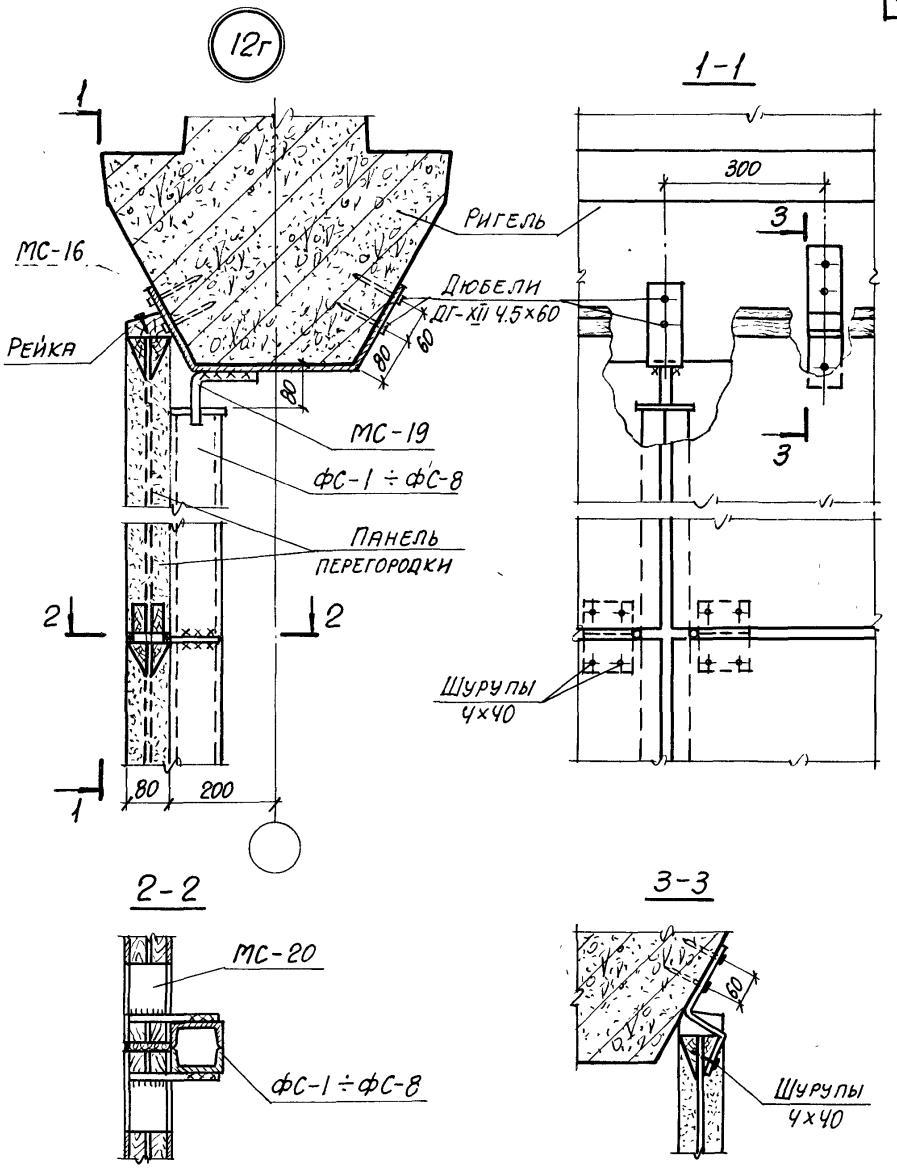

ЦНИИПРОИЗДАНИЯ МОСКВА	ТК 1976	Узел 12г	Серия 1.431-14
			Выпуск 1 / Лист 18

14156-02 21

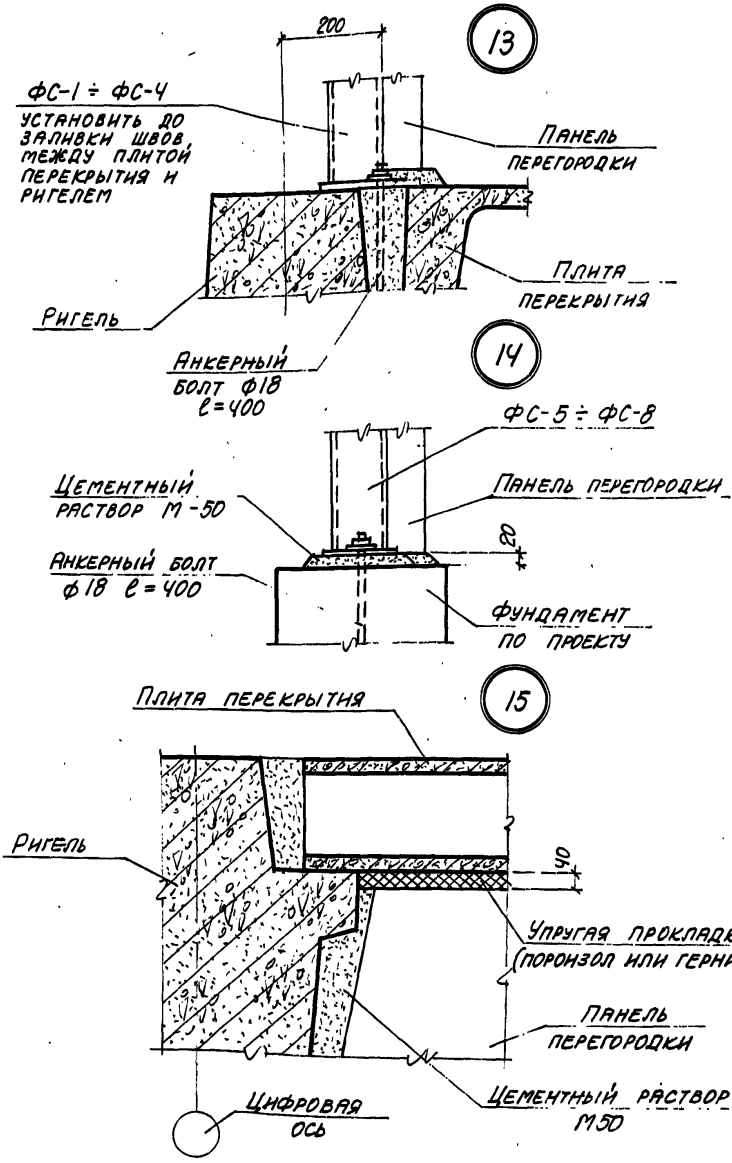

ХАРЬКОВСКИЙ ПРОМСТРОЙНИИПРОЕКТ

Рук. группы	Иткин		
Ст. архит.	Лицин		
Исполнитель	Лицин		
Проверил	Челелева		
Гл. инж. пр.	Монин		
Нач. отдела	Кузнецов		
Дата выпуска	Май	1976г.	

ТК 1976

Узлы 13, 14, 15

Серия 1.431-14

Выпуск 1 | Лист 19

14156-02 22

16

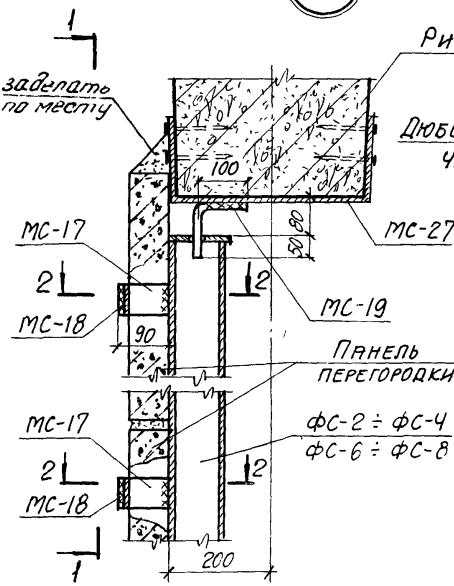

1-1

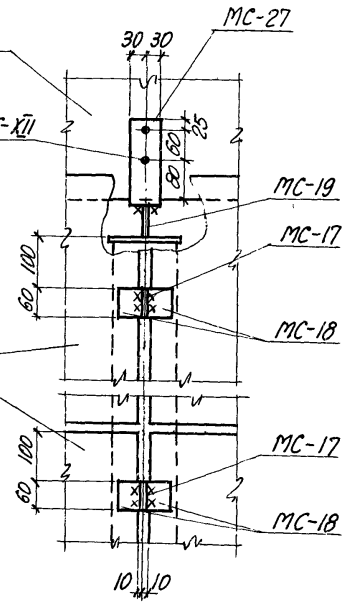

2-2

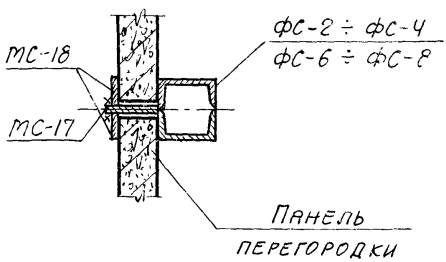

Характеристика ПРОМСТРОЙНИИПРОЕКТ

Исполнитель	Костина	
Проверил	Чепелева	
Дата выпуска	Май 1976г.	

ТК 1976	Узел 16	Серия 1.431-14	
		Выпуск 1	Лист 20

14156-02 23

16г

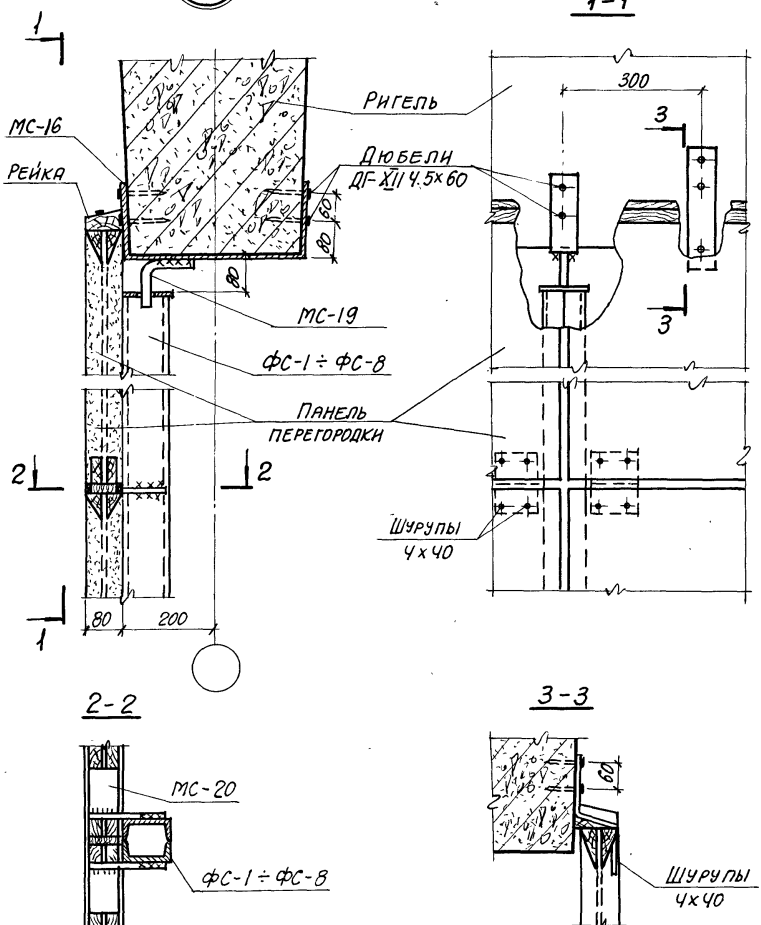

ПРОВЕРИЛ ЧЕПЕЛЕВА
ДАТА ВЫПУСКА МАЙ 1976г.

gost.e-ecolog.ru

ТК 1976	Узел 16г	Серия 1.431-14	
		Выпуск 1	Лист 21