ТИПОВОЙ ПРОЕКТ
902-2-264

АЭРОТЕНКИ-СМЕСИТЕЛИ ЧЕТЫРЕХКОРИДОРНЫЕ ИЗ СБОРНОГО ЖЕЛЕЗОБЕТОНА С РАЗМЕРАМИ КОРИДОРА 9 х 5,2 х 150 м

СОСТАВ ПРОЕКТА

АЛЬБОМ I	АРХИТЕКТУРНО-СТРОИТЕЛЬНЫЕ ЧЕРТЕЖИ
АЛЬБОМ II	СБОРНЫЕ ЖЕЛЕЗОБЕТОННЫЕ ЭЛЕМЕНТЫ
АЛЬБОМ III	ТЕХНОЛОГИЧЕСКАЯ ЧАСТЬ
АЛЬБОМ IV	НЕСТАНДАРТИЗИРОВАННОЕ ОБОРУДОВАНИЕ
АЛЬБОМ V	ЭЛЕКТРОТЕХНИЧЕСКАЯ ЧАСТЬ
АЛЬБОМ VI	СМЕТЫ
АЛЬБОМ VII	ЗАКАЗНЫЕ СПЕЦИФИКАЦИИ

Применённые типовые конструкции
Серия 3901-8, выпуск 9- Затвор щитовой 900×1200

АЛЬБОМ IV

Разработан
государственным проектным
институтом Союзводоканалпроект
13945-04
ЦЕНА 2-22

Утвержден Главпроистройпроектом
Госстроя СССР, протокол от 9 декабря 1975 г.
введен в действие
в/о Союзводоканалниипроект
с 20 февраля 1976 г.
Приказ № 5 от 19.I. 1976 г.

gost.e-ecolog.ru

ЦЕНТРАЛЬНЫЙ ИНСТИТУТ ТИПОВОГО ПРОЕКТИРОВАНИЯ
ГОССТРОЯ СССР

Москва, А-445, Смольная ул., 22

Сдано в печать 1976 года
Заказ № 4346 Тираж 600 экз.

СОДЕРЖАНИЕ АЛЬБОМА

№ п.п.	Наименование	Обозначение	№ стр.
1	Содержание альбома		1
2	Затворы щитовые 300×800, 400×500, 300×600		
	Спецификации		2, 3
3	Затвор щитовой 300×250		
	Спецификация		3
4	Затвор щитовой 1300×1200		
	Спецификация		4÷6
5	Затвор щитовой 1600×1200		
	Спецификация		6-8
6	Брызгалка центробежная ф19		
	Спецификация		8
7	Камера распределения ила №1 Распределительная чаша		
	Спецификация		8
8	Камера распределения ила №2 Распределительная чаша		
	Спецификация		9
9	Затвор щитовой 500×600	ТМ30.01.00.00 СБ	10
10	Затвор щитовой 400×500	ТМ30.01.00.00-01 СБ	10
11	Затвор щитовой 300×600	ТМ30.01.00.00-02 СБ	10
12	Затвор щитовой 300×250	ТМ30.02.00.00 СБ	11
13	Рама	ТМ30.01.01.00 СБ	12
14	Рама	ТМ30.01.01.00-01 СБ	12
15	Рама	ТМ30.01.01.00-02 СБ	12
16	Рама	ТМ30.01.01.00-03 СБ	12
17	Щит	ТМ30.01.02.00 СБ	12
18	Щит	ТМ30.01.02.00-01 СБ	12
19	Щит	ТМ30.01.02.00-02 СБ	12
20	Щит	ТМ30.01.02.00-03 СБ	12
21	Ушко	ТМ30.01.02.01	13
22	Маховик	ТМ30.01.03.00 СБ	13
23	Гайка подъемная	ТМ30.01.00.01	13
24	Фланец верхний	ТМ30.01.00.02	13
25	Фланец нижний	ТМ30.01.00.03	14
26	Винт	ТМ30.02.00.01	14
27	Винт	ТМ30.01.00.04	14
28	Винт	ТМ30.01.00.04-01	14
29	Диафрагма	ТМ30.03.00.00	14
30	Затвор щитовой 1300×1200	ТМ30.04.00.00.00 СБ	15,16
31	Рама	ТМ30.04.01.00.00 СБ	17
32	Опора	ТМ30.04.01.01.00 СБ	18
33	Опора	ТМ30.05.01.01.00 СБ	18
34	Стойка	ТМ30.04.01.00.01	18
35	Стойка	ТМ30.04.01.00.01-01	18
36	Планка	ТМ30.04.01.00.02	19
37	Планка	ТМ30.04.01.00.02-01	19
38	Уплотнитель	ТМ30.04.01.00.03	19
39	Уплотнитель	ТМ30.04.01.00.03-01	19
40	Скоба	ТМ30.04.01.00.04	19
41	Щит	ТМ30.04.02.00.05	19
42	Уголок	ТМ30.04.02.00.00 СБ	20
43	Уголок	ТМ30.04.02.00.01	20
44	Уголок	ТМ30.04.02.00.01-01	20
45	Уголок	ТМ30.04.02.00.02	20
46	Уголок	ТМ30.04.02.00.02-01	20
47	Уголок	ТМ30.04.02.00.03-01	21
48	Уголок	ТМ30.04.02.00.04	21
49	Уголок	ТМ30.04.02.00.04-01	21
50	Ушко	ТМ30.04.02.00.03	21
51	Щит	ТМ30.05.02.00.00 СБ	21
52	Подпятник	ТМ30.04.03.00.00 СБ	22
53	Корпус подпятника	ТМ30.04.03.01.00 СБ	23
54	Втулка	ТМ30.04.03.00.01	23
55	Втулка	ТМ30.04.03.00.02	23
56	Втулка	ТМ30.04.03.00.03	24
57	Гайка	ТМ30.04.03.00.04	24
58	Гайка	ТМ30.04.03.00.04-01	24
59	Винт	ТМ30.04.00.00.01	24
60	Маховик	ТМ30.04.04.00.00 СБ	24
61	Затвор щитовой 1600×1200	ТМ30.05.00.00.00 СБ	25, 26
62	Рама	ТМ30.05.01.00.00 СБ	27
63	Подпятник	ТМ30.05.03.00.00 СБ	28
64	Корпус подпятника	ТМ30.05.03.01.00 СБ	29
65	Основание	ТМ30.05.03.01.01	29
66	Вал	ТМ30.05.03.00.01	30
67	Втулка	ТМ30.05.03.00.02	30
68	Колесо зубчатое	ТМ30.05.00.00.01	31
69	Планка	ТМ30.05.00.00.02	31
70	Винт	ТМ30.05.00.00.03	31
71	Кожух	ТМ30.05.00.00.04	32
72	Колпак	ТМ30.05.04.00.00 СБ	32
73	Гайка	ТМ30.05.04.00.01	32
74	Брызгалка центробежная ф19	ТМ30.06.00.00 СБ	33
75	Сопло	ТМ30.06.00.01	33
76	Корпус	ТМ30.06.00.02	33
77	Камера распределения ила №1 Распределительная чаша	ТМ30.07.00.00 СБ	34
78	Камера распределения ила №2 Распределительная чаша	ТМ30.08.00.00 СБ	35

Формат	Зона	Поз.	Обозначение	Наименование	Кол. на исполнение ТМ30.01.01.00-											Примечание
					–	01	02	03								
				Документация												
12			ТМ30.01.01.00 СБ	Сборочный чертеж	×											
			-01	Сборочный чертеж		×										
			-02	Сборочный чертеж			×									
			-03	Сборочный чертеж				×								
				Материалы												
		1		Уголок Б-50×50×5 ГОСТ 8509-72 / Ст.3 ГОСТ 535-58	1.2	1.2	1.2	1.2								кг
		2		Уголок Б-50×50×5 ГОСТ 8509-72 / Ст.3 ГОСТ 535-58	4.6	3.86	3.2	3.2								кг
		3		Уголок Б-50×50×5 ГОСТ 8509-72 / Ст.3 ГОСТ 535-58	11.7	11.7	11.7	15.08								кг

Изм.	Лист	N докум.	Подп.	Дата	ТМ30.01.01.00		
Разраб.	Волков				Рама	Лит.	Лист 1 / Листов 2
Провер.	Бортник					Союзводоканалпроект г. Москва	
Рук. гр.	Гадзишевская						
Гл. инж. пр.	Блоков						
Нач. отд.	Авдеев						

Формат 11

Инв. N подл.	Подпись и дата	Взам. инв. N	Инв. N дубл.	Подпись и дата

Формат	Зона	Поз.	Обозначение	Наименование	Кол. на исполнение ТМ30.01.01.00-											Примечание
					–	01	02	03								
		4		Уголок Б-45×28×4 ГОСТ 8510-72 / Ст.3 ГОСТ 535-58	5.3	4.4	5.3	2.84								кг
		5		Полоса 5×50 ГОСТ 103-57 / Ст.3 ГОСТ 535-58	1.0	0.8	0.61	0.61								кг
		6		Полоса 5×50 ГОСТ 103-57 / Ст.3 ГОСТ 535-58	1.24	1.05	0.85	0.85								кг

Изм.	Лист	N докум.	Подп.	Дата	ТМ30.01.01.00	Лист 2

Формат	Зона	Поз.	Обозначение	Наименование	Кол. на исполнение ТМ30.01.00.00-											Примечание
					–	01	02									
				Детали												
11		4	ТМ30.01.00.01	Гайка подъёмная	1	1	1									
11		5	ТМ30.01.00.02	Фланец верхний	1	1	1									
11		6	ТМ30.01.00.03	Фланец нижний	1	1	1									
11		7	ТМ30.01.00.04	Винт	1		1									
			-01	Винт		1										
				Стандартные изделия												
		8		Болт М12×50.5В.01.12 ГОСТ 7798-70	2	2	2									
		9		Гайка М12.5.01.12 ГОСТ 5915-70	2	2	2									
		10		Шайба 12.01.019 ГОСТ 11371-68	2	2	2									
		11		Ось 22-12 X_5×40 X_p 20 ГОСТ 9650-71	1	1	1									
		12		Шайба 2-12.01.019 ГОСТ 9649-66	1	1	1									
		13		Штифт 2.5×20.01.019 ГОСТ 397-66	1	1	1									

Изм.	Лист	N докум.	Подп.	Дата	ТМ30.01.00.00	Лист 2

Формат 11

Инв. N подл.	Подпись и дата	Взам. инв. N	Инв. N дубл.	Подпись и дата

Формат	Зона	Поз.	Обозначение	Наименование	Кол. на исполнение ТМ30.01.00.00-											Примечание
					–	01	02									
				Документация												
22			ТМ30.01.00.00 СБ	Сборочный чертеж	×											
			-01	Сборочный чертеж		×										
			-02	Сборочный чертеж			×									
				Сборочные единицы												
11		1	ТМ30.01.01.00	Рама	1											
			-01	Рама		1										
			-02	Рама			1									
11		2	ТМ30.01.02.00	Щит	1											
			-01	Щит		1										
			-02	Щит			1									
11		3	ТМ30.01.03.00	Маховик	1	1	1									

Изм.	Лист	N докум.	Подп.	Дата	ТМ30.01.00.00		
Разраб.	Волков				Затворы щитовые 500×600, 400×500, 300×600	Лит.	Лист 1 / Листов 2
Провер.	Бортник					Союзводоканалпроект г. Москва	
Рук. гр.	Гадзишевская						
Гл. инж. пр.	Блоков						
Нач. отд.	Авдеев						

Обозначение	Наименование	Кол. на исполнение ТМ 30.01.02.00-				Примечание
		-	01	02	03	
-01	Щит					
	5 гост 19903-74 / Лист Ст.3 гост 14637-69					
	550 B_7 × 490 B_7		1			10.6 кг
-02	Щит					
	5 гост 19903-74 / Лист Ст.3 гост 14637-69					
	650 B_7 × 390 B_7			1		9.8 кг
-03	Щит					
	5 гост 19903-74 / Лист Ст.3 гост 14637-69					
	300 B_7 × 390 B_7				1	4.7 кг

Инв.№ подл. | Подпись и дата | Взам.инв.№ | Инв.№ дубл. | Подпись и дата

Изм.	Лист	N докум.	Подп.	Дата

ТМ 30.01.02.00

Лист 2

Формат	Зона	Поз.	Обозначение	Наименование	Кол. на исполнение ТМ 30.01.02.00-			Примечание
					-	01	02	03	
				Документация					
12			ТМ 30.01.02.00.СБ	Сборочный чертеж	×				
			-01	Сборочный чертеж		×			
			-02	Сборочный чертеж			×		
			-03	Сборочный чертеж				×	
				Детали					
11	1		ТМ 30.01.02.01	Ушко	2	2	2	2	
Б.Ч.	2		ТМ 30.01.02.02	Щит					
				5 ГОСТ 19903-74 / Лист Ст.3 ГОСТ 14637-69					14.9 кг
				650 B_7 × 590 B_7	1				

Изм.	Лист	N докум.	Подп.	Дата
Разраб.	Волков			
Провер.	Бортник			
Рук. гр.	Гадзишевский			
Гл. инж. пр.	Блоков			
Нач. отд.	Авдеев			

ТМ 30.01.02.00

Щит

Лит.	Лист	Листов
	1	2

СОЮЗВОДОКАНАЛПРОЕКТ г. Москва

Формат	Зона	Поз.	Обозначение	Наименование	Кол.	Примечание
				Документация		
11			ТМ 30.01.03.00.СБ	Сборочный чертеж		
				Материалы		
	1			Труба 10 гост 3262-62	0.46	кг
	2			Труба 10 гост 3262-62	0.26	кг
	3			Круг 60 гост 2590-71 / Ст.3 гост 535-58	0.44	кг

Подпись и дата | Инв.№ дубл. | Взам.инв.№ | Подпись и дата | Инв.№ подл.

Изм.	Лист	N докум.	Подпись	Дата
Разраб.	Волков			
Провер.	Бортник			
Рук. гр.	Гадзишевский			
Гл. инж. пр.	Блоков			
Нач. отд.	Авдеев			

ТМ 30.01.03.01

Маховик

Лит.	Лист	Листов
		1

СОЮЗВОДОКАНАЛПРОЕКТ г. Москва

Формат	Зона	Поз.	Обозначение	Наименование	Кол.	Примечание
				Документация		
22			ТМ 30.02.00.00.СБ	Сборочный чертеж		
				Сборочные единицы		
11	1		ТМ 30.01.01.00-03	Рама	1	
11	2		ТМ 30.01.02.00-03	Щит	1	
11	3		ТМ 30.01.03.00	Маховик	1	
				Детали		
11	4		ТМ 30.01.00.01	Гайка подъемная	1	
11	5		ТМ 30.01.00.02	Фланец верхний	1	
11	6		ТМ 30.01.00.03	Фланец нижний	1	
11	7		ТМ 30.02.00.01	Винт	1	
				Стандартные изделия		
	8			Болт М12×50.58.01.12 ГОСТ 7798-70	2	
	9			Гайка М12.5.01.12 ГОСТ 5915-70	2	
	10			Шайба 12.01.019 ГОСТ 11371-68	2	
	11			Ось 22-12Х5×40 Хр20 ГОСТ 9650-71	1	
	12			Шайба 2-12.01.019 ГОСТ 9649-68	1	
	13			Шплинт 2.5×20.011 ГОСТ 397-66	1	

Подпись и дата | Инв.№ дубл. | Взам.инв.№ | Подпись и дата | Инв.№ подл.

Изм.	Лист	N докум.	Подпись	Дата
Разраб.	Волков			
Провер.	Бортник			
Рук. гр.	Гадзишевский			
Гл. инж. пр.	Блоков			
Нач. отд.	Авдеев			

ТМ 30.02.00.00

Затвор щитовой 300×250

Лит.	Лист	Листов
		1

СОЮЗВОДОКАНАЛПРОЕКТ г. Москва

Формат	Зона	Поз.	Обозначение	Наименование	Кол.	Примечание
				Стандартные изделия		
		9		Болт М12×40. 58.01.12		
				ГОСТ 7798-70	4	
		10		Гайка М12.5.01.12		
				ГОСТ 5915-70	4	
		11		Шайба 12.01.019		
				ГОСТ 10906-66	4	
		12		Шайба 12.65.Г019		
				ГОСТ 6402-70	4	
		13		Ось 22-16Х$_5$×40 Хр 20		
				ГОСТ 9650-71	1	
		14		Шайба 2-16.01.019		
				ГОСТ 9649-66	1	
		15		Шплинт 4×25.01.019		
				ГОСТ 397-66	1	

Изм.	Лист	N докум.	Подпись	Дата	ТМ 30.04.00.00.00	Лист 2

Формат	Зона	Поз.	Обозначение	Наименование	Кол.	Примечание
				Документация		
			ТМ 30.04.00.00.00 СБ	Сборочный чертеж		22;22
				Сборочные единицы		
11		1	ТМ 30.04.01.00.00	Рама	1	
11		2	ТМ 30.04.02.00.00	Щит	1	
11		3	ТМ 30.04.03.00.00	Подпятник	1	
11		4	ТМ 30.04.04.00.00	Маховик	1	
11		5	ТМ 30.05.04.00.00	Колпак	1	
				Детали		
11		6	ТМ 30.04.00.00.01	Винт	1	
Б.4		7	ТМ 30.04.00.00.02	Шайба		
				Лист 6 ГОСТ 19903-74 / Ст.3 ГОСТ 14637-69		
				ф80В$_7$ × ф54А$_7$	1	0,12кг
Б.4		8	ТМ 30.04.00.00.03	Прокладка регулировочная		
				Ст.0 ГОСТ 380-71		См.прим. п.2 лист 1

Изм.	Лист	N докум.	Подп.	Дата	ТМ 30.04.00.00.00		
Разраб.		Волков			Затвор щитовой 1300×1200	Лит.	Лист 1 / Листов 2
Провер.		Бортник					
Рук. гр.		Годзишевская					
Гл. инж. пр.		Блоков					
Нач. отд.		Авдеев					

СОЮЗВОДОКАНАЛПРОЕКТ г. Москва

Типовой проект 902-2-26 У Альбом II

Формат	Зона	Поз.	Обозначение	Наименование	Кол.	Примечание
				Документация		
22			ТМ 30.04.01.00.00 СБ	Сборочный чертеж		
				Сборочные единицы		
11		1	ТМ 30.04.01.01.00	Опора	1	
				Детали		
12		2	ТМ 30.04.01.00.01	Стойка	2	
		3	-01	Стойка	2	
11		4	ТМ 30.04.01.00.02	Планка	1	
11		5	ТМ 30.04.01.00.03	Уплотнитель	1	
11		6	ТМ 30.04.01.00.04	Скоба	13	
Б.4		7	ТМ 30.04.01.00.05	Направляющая		
				Полоса 8×30 ГОСТ 103-57 / Ст.3 ГОСТ 535-58		
				L = 1550 В$_7$	2	2,9кг
Б.4		8	ТМ 30.04.01.00.06	Втулка		
				Труба 10 ГОСТ 3262-62, L=8В$_7$	6	0.006кг
Б.4		9	ТМ 30.04.01.00.07	Уголок		
				Уголок Б-63×63×6 ГОСТ 8509-72 / Ст.3 ГОСТ 535-58	2	8.2кг
				L = 1430 В$_7$		

Изм.	Лист	N докум.	Подп.	Дата	ТМ 30.04.01.00.00		
Разраб.		Волков			Рама	Лит.	Лист 1 / Листов 2
Провер.		Бортник					
Рук. гр.		Годзишевская					
Гл. инж. пр.		Блоков					
Нач. отд.		Авдеев					

СОЮЗВОДОКАНАЛПРОЕКТ г. Москва

Формат	Зона	Поз.	Обозначение	Наименование	Кол.	Примечание
				Стандартные изделия		
				Болты ГОСТ 7798-70		
		10		Болт М10×35 58.01.12	8	
		11		Болт М10×50. 58.01.12	15	
		12		Болт М12×40. 58.01.12	4	
				Гайки ГОСТ 5915-70		
		13		Гайка М10.5.01.12	23	
		14		Гайка М12.5.01.12	4	
		15		Шайба 12.01.019		
				ГОСТ 10906-66	4	

Изм.	Лист	N докум.	Подп.	Дата	ТМ 30.04.01.00.00	Лист 2

Формат	Зона	Поз.	Обозначение	Наименование	Кол.	Примечание
Б.4		10	ТМ 30.04.02.00.11	Уплотнитель		
				Резина-пластина ЧМБ-ДМ		
				ГОСТ 7338-65 L=1195	2	0.65кг
				Стандартные изделия		
		11		Винт М10х35.58.01 12		
				ГОСТ 1491-72	12	
		12		Гайка М10.5.01 12		
				ГОСТ 5915-70	12	

Изм.	Лист	N докум.	Подп.	Дата	ТМ 30.04.02.00.00	Лист 2

Формат	Зона	Поз.	Обозначение	Наименование	Кол.	Примечание
				Документация		
12			ТМ 30.04.02.00.00 СБ	Сборочный чертеж		
				Детали		
11		1	ТМ 30.04.02.00.01	Уголок	2	
11		2	ТМ 30.04.02.00.02	Уголок	1	
11		3	ТМ 30.04.02.00.03	Уголок	1	
11		4	ТМ 30.04.02.00.04	Уголок	1	
11		5	ТМ 30.04.02.00.05	Ушко	2	
Б.4		6	ТМ 30.04.02.00.06	Уголок		
				Уголок Б-45х45х5 ГОСТ 8509-72 / Ст.3 ГОСТ 535-58		
				L=1290 В7	2	4.35кг
Б.4		7	ТМ 30.04.02.00.07	Уголок		
				Уголок Б-45х45х5 ГОСТ 8509-72 / Ст.3 ГОСТ 535-58		
				L=1195 В7	2	4.1кг
Б.4		8	ТМ 30.04.02.00.08	Щит		
				Лист 6 ГОСТ 19903-74 / Ст.3 ГОСТ 14637-69		
				1195 В7 х 1354 В7	1	76 кг
Б.4		9	ТМ 30.04.02.00.09	Планка		
				Полоса 8х40 ГОСТ 103-57 / Ст.3 ГОСТ 535-58 L=1190 В7	2	3. кг

Изм.	Лист	N докум.	Подп.	Дата	ТМ 30.04.02.00.00		
Разраб.		Волков			Щит	Лит.	Лист 1 / Листов 2
Провер.		Бортник				СОЮЗВОДОКАНАЛПРОЕКТ г. Москва	
Рук. гр.		Годзишевский					
Гл. инж. пр		Блоков					
Нач. отд.		Авдеев					

Подп. и дата | Инв. N дубл. | Взам. инв. N | Подп. и дата | Инв. N подл.

Формат	Зона	Поз.	Обозначение	Наименование	Кол.	Примечание
				Документация		
22			ТМ 30.04.03.00.00 СБ	Сборочный чертеж		
				Сборочные единицы		
11		1	ТМ 30.04.03.01.00	Корпус подпятника		
				Детали		
11		2	ТМ 30.04.03.00.01	Втулка	1	
11		3	ТМ 30.04.03.00.02	Втулка	1	
11		4	ТМ 30.04.03.00.03	Втулка	1	
11		5	ТМ 30.04.03.00.04	Гайка	1	
				Стандартные изделия		
		6		Масленка I-А1 ГОСТ 1303-56	1	
		7		Винт М6х10.58.01 12		
				ГОСТ 1477-64	6	
		8		Кольцо СП93-74-7		
				ГОСТ 6308-71 / МН 180-61	1	
		9		Шарикоподшипник упорный N 8113		

Изм.	Лист	N докум.	Подп.	Дата	ТМ 30.04.03.00.00		
Разраб.		Волков			Подпятник	Лит.	Лист 1 / Листов 1
Проверил		Бортник				СОЮЗВОДОКАНАЛПРОЕКТ г. Москва	
Рук. гр.		Годзишевский					
Гл. инж. пр.		Блоков					
Нач. отд.		Авдеев					

Формат	Зона	Поз.	Обозначение	Наименование	Кол.	Примечание
				Документация		
12			ТМ 30.04.03.01.00 СБ	Сборочный чертеж		
				Детали		
Б.4		1		Корпус		
				Круг 110 ГОСТ 2590-71 / Ст.3 ГОСТ 535-58		
				L=68 В7	1	1.2кг
Б.4		2		Основание		
				Лист 12 ГОСТ 19903-74 / Ст.3 ГОСТ 14637-69		
				180 В7 х 200 В7	1	2.8кг

Изм.	Лист	N докум.	Подп.	Дата	ТМ 30.04.03.01.00		
Разраб.		Волков			Корпус подпятника	Лит.	Лист 1 / Листов 1
Провер.		Бортник				СОЮЗВОДОКАНАЛПРОЕКТ	
Рук. груп.		Годзишевский					
Гл. инж. пр.		Блоков					
Нач. отд.		Авдеев					

Подп. и дата | Инв. N дубл. | Взам. инв. N | Подп. и дата | Инв. N подл.

Формат	Зона	Поз.	Обозначение	Наименование	Кол.	Примечание
				Документация		
*			ТМ30.05.00.00.00СБ	Сборочный чертеж		22; 22
				Сборочные единицы		
11		1	ТМ30.05.01.00.00	Рама	1	
11		2	ТМ30.05.02.00.00	Щит	1	
11		3	ТМ30.05.03.00.00	Подпятник	1	
11		4	ТМ30.04.04.00.00	Маховик	1	
11		5	ТМ30.05.04.00.00	Колпак	2	
				Детали		
12		6	ТМ30.05.00.00.01	Колесо зубчатое	3	
11		7	ТМ30.05.00.00.02	Планка	2	
11		8	ТМ30.05.00.00.03	Винт	2	
12		9	ТМ30.05.00.00.04	Кожух	1	
Б.Ч		10	ТМ30.05.00.00.05	Шайба		
				Лист $\frac{6\ ГОСТ\ 19903-74}{Ст.3\ ГОСТ\ 14637-69}$		
				$\phi 80_{B_7} \times \phi 54_{A_7}$	3	0.12кг
Б.Ч		11		Прокладка регулировочная		
				Ст.0 ГОСТ 380-71		См. прим. п. 2 лист 1

Подп. и дата | Инв. № подл. | Взам. инв. № | Инв. № дубл. | Подп. и дата

Изм.	Лист	N докум.	Подп.	Дата
Разраб.	Волков			
Провер.	Бортник			
Рук. гр.	Гадзишевская			
Гл. инжр.	Блоков			
Нач. отд.	Авдеев			

ТМ 30.05.00.00.00

Затвор щитовой 1600 х 1200

Лит.	Лист	Листов
	1	2

СОЮЗВОДОКАНАЛПРОЕКТ г. Москва

Формат	Зона	Поз.	Обозначение	Наименование	Кол.	Примечание
				Документация		
11			ТМ30.04.04.00.00 СБ	Сборочный чертеж		
				Материалы		
				Труба 20 ГОСТ 3262-62	1.7	кг
				Труба 15 ГОСТ 3262-62	0.8	кг
				Круг $\frac{100\ ГОСТ\ 2590-71}{Ст.3\ ГОСТ\ 535-58}$	2.5	кг

Подп. и дата | Инв. № дубл. | Взам. инв. № | Инв. № подл. | Подп. и дата

Изм.	Лист	N докум.	Подп.	Дата
Разраб.	Волков			
Провер.	Бортник			
Рук. гр.	Гадзишевская			
Гл. инж. пр.	Блоков			
Нач. отд.	Авдеев			

ТМ 30.04.04.00.00

Маховик

Лит	Лист	Листов
		1

СОЮЗВОДОКАНАЛПРОЕКТ г. Москва

Формат	Зона	Поз.	Обозначение	Наименование	Кол.	Примечание
				Стандартные изделия		
				Болты ГОСТ 7798-70		
		12		Болт М12х25-58.01 12	4	
		13		Болт М12х40.58.01 12	8	
		14		Гайка М12.5.01.12		
				ГОСТ 5915-70	12	
		15		Шайба 12.65Г.019		
				ГОСТ 6402-70	4	
		16		Шайба 12.01.019		
				ГОСТ 10906-66	8	
		17		Гайка М52х1.5 5.01 12		
				ГОСТ 11871-73	4	
		18		Ось 22-16Х5Х40Хр 20		
				ГОСТ 9650-71	2	
		19		Шайба 2-16.01.019		
				ГОСТ 9649-69	2	
		20		Шплинт 4х2.5.01.019		
				ГОСТ 397-66	2	
		21		Шпонка 20х12х36.019		
				ГОСТ 8789-68	3	

Изм.	Лист	N докум.	Подп.	Дата

ТМ30.05.00.00.00

Лист 2

Формат	Зона	Поз.	Обозначение	Наименование	Кол.	Примечание
				Документация		
22			ТМ30.05.01.00.00 СБ	Сборочный чертеж		
				Сборочные единицы		
11		1	ТМ30.05.01.01.00	Опора	1	
				Детали		
12		2	ТМ30.04.01.00.01	Стойка	2	
		3	-01	Стойка	2	
11		4	ТМ30.04.01.00.02-01	Планка	1	
11		5	ТМ30.04.01.00.03-01	Уплотнитель	1	
11		6	ТМ30.04.01.00.04	Скоба	13	
		7	ТМ30.05.01.00.01	Направляющая		
				Полоса $\frac{8х30\ ГОСТ\ 103-57}{Ст.3\ ГОСТ\ 535-58}$		
				$L = 1550_{B_7}$	2	2.9кг
		8	ТМ30.05.01.00.02	Втулка		
				Труба 10 ГОСТ 3262-62 $L = 88_{B_7}$	6	0.006кг
		9	ТМ30.05.01.00.03	Уголок		
				Уголок $\frac{Б-63х63х6\ ГОСТ\ 8509-72}{Ст.3\ ГОСТ\ 535-58}$		
				$L = 1730_{B_7}$	2	9.9кг

Подп. и дата | Инв. № дубл. | Взам. инв. № | Инв. № подл. | Подп. и дата

Изм.	Лист	N докум.	Подп.	Дата
Разраб.	Волков			
Провер.	Бортник			
Рук. гр.	Гадзишевская			
Гл. инж. пр.	Блоков			
Нач. отд.	Авдеев			

ТМ30. 05. 01. 00. 00

Рама

Лит.	Лист	Листов
	1	2

СОЮЗВОДОКАНАЛПРОЕКТ г. Москва

13945-01

Формат	Зона	Поз.	Обозначение	Наименование	Кол.	Примеч.
				Документация		
12			ТМ 30.05.02.00.00.СБ	Сборочный чертеж		
				Детали		
11		1	ТМ 30.04.02.00.01-01	Уголок	2	
11		2	ТМ 30.04.02.00.02-01	Уголок	2	
11		3	ТМ 30.04.02.00.03-01	Уголок	2	
11		4	ТМ 30.04.02.00.04-01	Уголок	2	
11		5	ТМ.30.04.02.00.05	Ушко	4	
Б.Ч.		6	ТМ 30.05.02.00.01	Уголок		
				Уголок Б-50×50×5 ГОСТ 8509-72 / Ст.3 ГОСТ 535-58		
				L = 1590 Вт	2	6 кг
Б.Ч.		7	ТМ 30.05.02.00.02	Уголок		
				Уголок Б-50×50×5 ГОСТ 8509-72 / Ст.3 ГОСТ 535-58		
				L = 1195 Вт	2	4.5 кг
Б.Ч.		8	ТМ 30.05.02.00.03	Щит		
				Лист 6 ГОСТ 19903-74 / Ст.3 ГОСТ 14637-69 1195 Вт × 1654 Вт	1	92 кг
Б.Ч.		9	ТМ 30.05.02.00.04	Планка		
				Полоса 8×40 ГОСТ 103-57 / Ст.3 ГОСТ 535-58 L = 1190 Вт	2	3 кг

Изм. Лист N докум. Подпись Дата — ТМ 30.05.02.00.00

Разраб. Волков; Провер. Бортник; Рук. гр. Гадзишевская; Гл. инж. пр. Блоков; Нач. отд. Авдеев

Щит — Лит. | Лист 1 | Листов 2

Союзводоканалпроект г. Москва

Инв. № подл. | Подпись и дата | Взам. инв. N | Инв. N дубл. | Подпись и дата

Формат	Зона	Поз.	Обозначение	Наименование	Кол.	Примеч.
				Стандартные изделия		
				Болты ГОСТ 7798-70		
		10		Болт М10×35.58.01.12	8	
		11		Болт М10×50.58.01.12	15	
		12		Болт М12×40.58.01.12	4	
				Гайки ГОСТ 5915-70		
		13		Гайка М10.5.01.12	23	
		14		Гайка М12.5.01.12	4	
		15		Шайба 12.01.019 ГОСТ 10906-66	4	

Изм. Лист № докум. Подпись Дата — ТМ 30.05.01.00.00 — Лист 2

Формат	Зона	Поз.	Обозначение	Наименование	Кол.	Примеч.
Б.Ч.		10	ТМ 30.05.02.00.05	Уплотнитель		
				Резина-пластина 4МБ-А-М ГОСТ 7338-65 L = 1195 Вт	2	0.65 кг
				Стандартные изделия		
		11		Винт М10×35.58.01.12 ГОСТ 1491-72	12	
		12		Гайка М10.5.019 ГОСТ 5915-70	12	

Изм. Лист № докум. Подпись Дата — ТМ 30.05.02.00.00 — Лист 2

Формат	Зона	Поз.	Обозначение	Наименование	Кол.	Примеч.
				Документация		
22			ТМ 30.05.03.00.00.СБ	Сборочный чертеж		
				Сборочные единицы		
11		1	ТМ 30.05.03.01.00	Корпус подпятника	1	
				Детали		
12		2	ТМ 30.05.03.00.01	Вал	1	
12		3	ТМ 30.05.03.00.02	Втулка	2	
11		4	ТМ 30.04.03.00.01	Втулка	3	
11		5	ТМ 30.04.03.00.02	Втулка	3	
11		6	ТМ 30.04.03.0.0.04-01	Гайка	2	
				Стандартные изделия		
		7		Масленка I-А1 ГОСТ 1303-56	3	
		8		Винт М6×10.58.01.12 ГОСТ 1477-84	16	
		9		Кольцо СП 93-74-7 ГОСТ 6308-71 / МН 180-61	3	
		10		Шарикоподшипник упорный № 8113	3	

Изм. Лист N докум. Подпись Дата — ТМ 30.05.03.00.00

Разраб. Волков; Провер. Бортник; Рук. гр. Гадзишевская; Гл. инж. пр. Блоков; Нач. отд. Авдеев

Подпятник — Лит. | Лист | Листов 1

Союзводоканалпроект г. Москва

Инв. N подл. | Подпись и дата | Взам. инв. N | Инв. N дубл. | Подпись и дата

Формат	Зона	Поз.	Обозначение	Наименование	Кол.	Примеч.
				Документация		
11			ТМ 30.05.04.00.00.СБ	Сборочный чертеж		
				Детали		
11		1	ТМ 30.05.04.00.01	Гайка	1	
Б.Ч.		2	ТМ 30.05.04.00.02	Труба		
				Труба 51×2.5 ГОСТ 10704-63		
				L = 1350 В7	1	4.1 кг
Б.Ч.		3	ТМ 30.05.04.00.03	Заглушка		
				Лист 5 ГОСТ 19903-74		
				ф518 В7 Ст.3 ГОСТ 14637-69	1	0,06 кг

Изм.	Лист	N докум.	Подпись	Дата
Разраб.		Волков		
Провер.		Бортник		
Рук. гр.		Годзишевская		
Гл. инж. пр.		Блоков		
Нач. отд.		Авдеев		

ТМ 30.05.04.00.00

Колпак

Лит.	Лист	Листов
		1

СОЮЗВОДОКАНАЛПРОЕКТ г. Москва

Формат	Зона	Поз.	Обозначение	Наименование	Кол.	Примеч.
				Документация		
12			ТМ 30.05.03.01.00.СБ	Сборочный чертеж		
				Детали		
12		1		Основание		
Б.Ч.		2		Корпус		
				Круг 110 ГОСТ 2590-71		
				Ст.3 ГОСТ 535-58		
				L = 68 В7	3	1.2 кг

Изм.	Лист	N докум.	Подпись	Дата
Разраб.		Волков		
Провер.		Бортник		
Рук. гр.		Годзишевская		
Гл. инж. пр.		Блоков		
Нач. отд.		Авдеев		

ТМ 30.05.03.01.00

Корпус подпятника

Лит.	Лист	Листов
		1

СОЮЗВОДОКАНАЛПРОЕКТ г. Москва

Инв. № подл. | Подпись и дата | Взам. инв. N | Инв. N дубл. | Подпись и дата

Формат	Зона	Поз.	Обозначение	Наименование	Кол.	Примеч.
				Документация		
12			ТМ 30.06.00.00.СБ	Сборочный чертеж		
				Детали		
11		1	ТМ 30.06.00.01	Сопло	1	
11		2	ТМ 30.06.00.02	Корпус	1	
Б.Ч.		3	ТМ 30.06.00.03	Накладка ф50 В7		
				Лист 4 ГОСТ 19903-74		
				Ст.3 ГОСТ 14637-69	1	0,06 кг
Б.Ч.		4	ТМ 30.06.00.04	Накладка ф50 В7		
				Лист 4 ГОСТ 19903-74		
				Ст.3 ГОСТ 14637-69	1	0,05 кг
				Стандартные изделия		
		5		Муфта 32×20		
				ГОСТ 8957-59	1	

Изм.	Лист	N докум.	Подпись	Дата
Разраб.		Волков		
Провер.		Бортник		
Рук. гр.		Годзишевская		
Гл. инж. пр.		Блоков		
Нач. отд.		Авдеев		

ТМ 30.06.00.00

Брызгалка центробежная ф19

Лит.	Лист	Листов
		1

СОЮЗВОДОКАНАЛПРОЕКТ г. Москва

Формат	Зона	Поз.	Обозначение	Наименование	Кол.	Примеч.
				Документация		
22			ТМ 30.07.00.00.СБ	Сборочный чертеж		
				Материалы		
		1		Лист 8 ГОСТ 19903-74		
				Ст.3 ГОСТ 14637-69		29 кг
		2		Лист 8 ГОСТ 19903-74		
				Ст.3 ГОСТ 14637-69		820 кг
		3		Лист 8 ГОСТ 19903-74		
				Ст.3 ГОСТ 14637-69		124 кг
		4		Лист 8 ГОСТ 19903-74		
				Ст.3 ГОСТ 14637-69		214 кг
		5		Лист 8 ГОСТ 19903-74		
				Ст.3 ГОСТ 14637-69		162 кг
		6		Лист 8 ГОСТ 19903-74		
				Ст.3 ГОСТ 14637-69		398 кг
		7		Лист 8 ГОСТ 19903-74		
				Ст.3 ГОСТ 14637-69		14 кг
		8		Труба 1020×8		
				ГОСТ 10704-63		199.7 кг

Изм.	Лист	N докум.	Подпись	Дата
Разраб.		Волков		
Провер.		Бортник		
Рук. гр.		Годзишевская		
Гл. инж. пр.		Блоков		
Нач. отд.		Авдеев		

ТМ 30.07 00.00

Камера распределения ила N1 Чаша распределительная

Лит.	Лист	Листов
		1

СОЮЗВОДОКАНАЛПРОЕКТ г. Москва

Формат	Зона	Поз.	Обозначение	Наименование	Кол.	Примеч.
				Документация		
22			ТМ 30.08.00.00.СБ	Сборочный чертеж		
				Материалы		
		1		Лист 8 ГОСТ 19903-74 / Ст.3 ГОСТ 14637-69		855 кг
		2		Лист 8 ГОСТ 19903-74 / Ст.3 ГОСТ 14637-69		33 кг
		3		Лист 8 ГОСТ 19903-74 / Ст.3 ГОСТ 14637-69		178 кг
		4		Лист 8 ГОСТ 19903-74 / Ст.3 ГОСТ 14637-69		309 кг
		5		Лист 8 ГОСТ 19903-74 / Ст.3 ГОСТ 14637-69		236 кг
		6		Лист 8 ГОСТ 19903-74 / Ст.3 ГОСТ 14637-69		576 кг
		7		Лист 8 ГОСТ 19903-74 / Ст.3 ГОСТ 14637-69		14 кг
		8		Труба 220×8 ГОСТ 10704-63		287 кг

Инв. № подл. | Подпись и дата | Взам. инв. № | Инв. № дубл. | Подпись и дата

Изм.	Лист	N докум.	Подпись	Дата
Разраб.		Волков		
Провер.		Бортник		
Рук. гр.		Гадзишевская		
Гл. инж. пр.		Блоков		
Нач. отд.		Авдеев		

ТМ 30.08.00.00

Камера распределения или N 2 Чаша распределительная

Лит.	Лист	Листов

СОЮЗВОДОКАНАЛПРОЕКТ г. Москва

Изм. | Лист | № докум. | Подп. | Дата | Лист

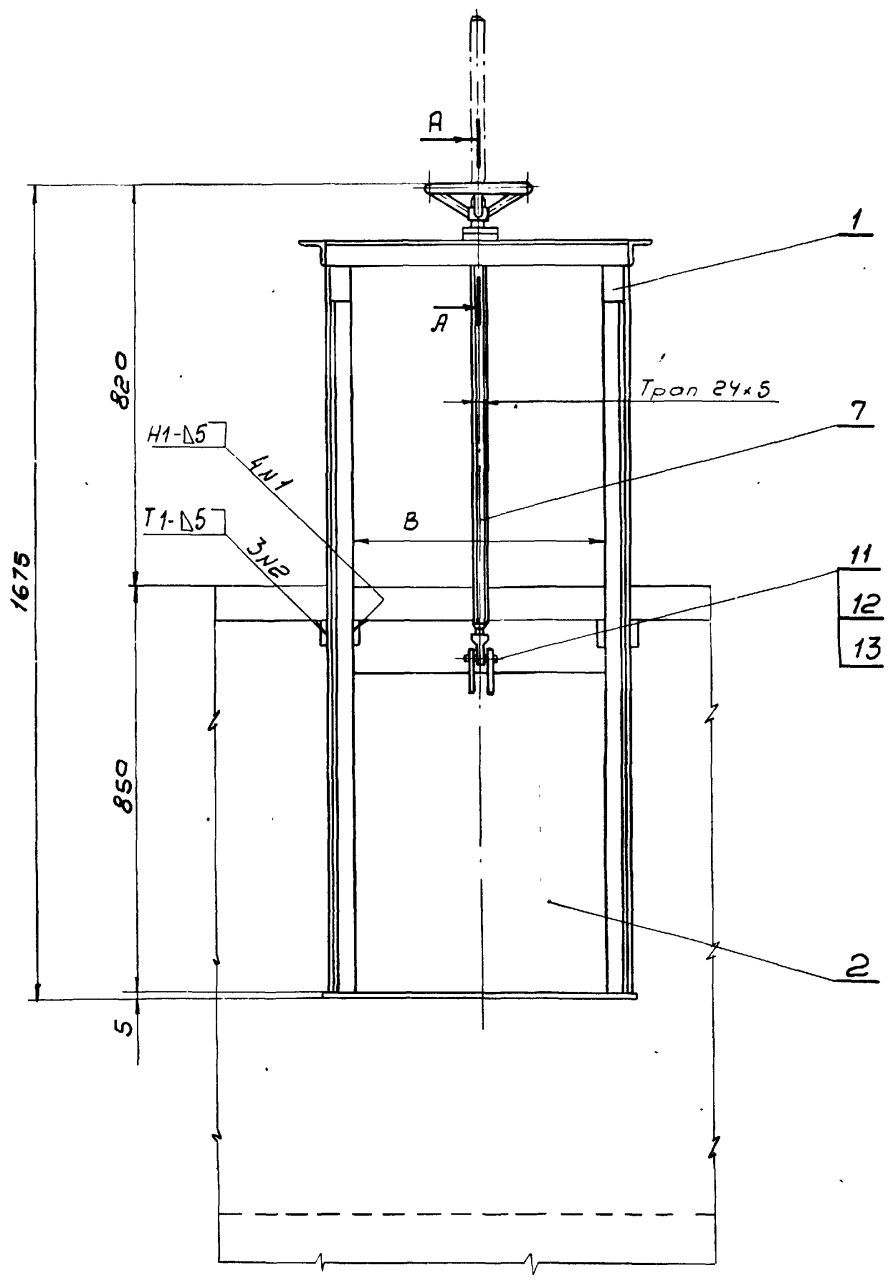

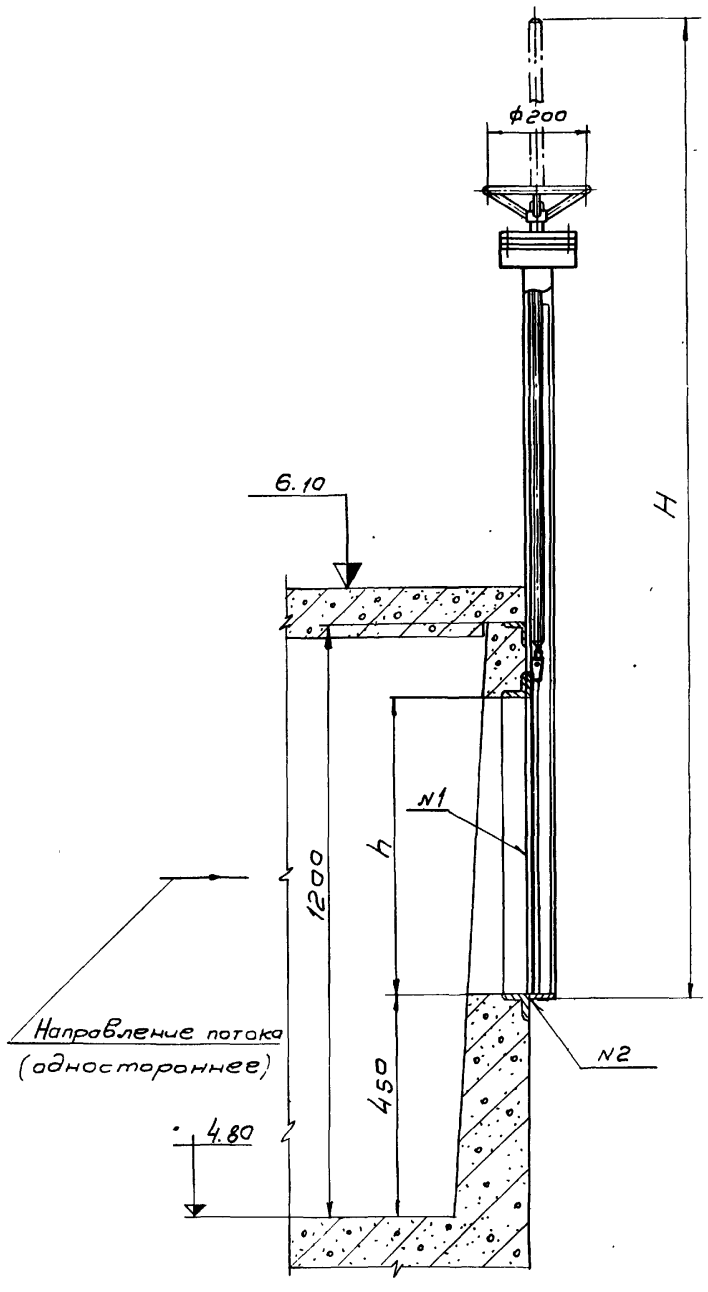

Обозначение	Затвор щитовой	B	h	L	H	Масса кг.
ТМ30.01.00.00	500×600	510	600	710	2280	47.2
-01	400×500	410	500	610	2180	42.2
-02	300×600	310	600	510	2280	40.9

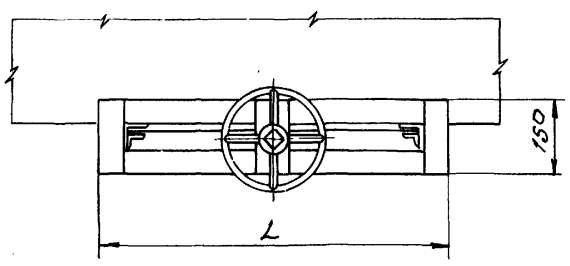

А-А
М1:2

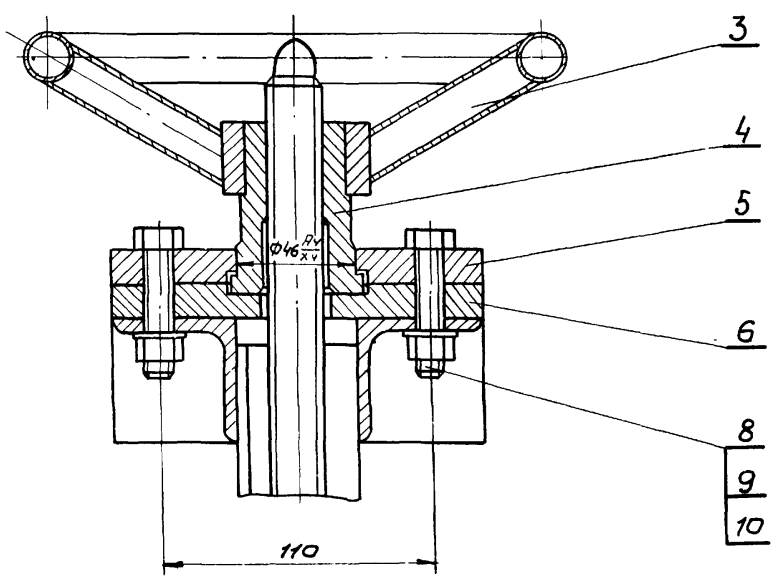

1. Размеры для справок
2. После сборки и проверки работы, затворы окрасить битумной краской БТ-177 ГОСТ 5631-70 по грунту ГФ-020 ГОСТ 4056-63, кроме посадочных и трущихся поверхностей. Детали привода (поз. 3, 5, 6) окрасить эмалевой краской ПФ-115 ГОСТ 6465-63 в серый цвет
3. Сварные швы по ГОСТ 5264-69
4. Винт (поз 7) покрыть пушечной смазкой ГОСТ 19537-74

Изм.	Лист	N докум.	Подп.	Дата
Разраб.		Васильков		
Провер.		Бортник		
Ст. инж.		Дубинская		
Рук. гр.		Годзишевская		
Гл. инж. пр.		Блоков		
Нач. отд.		Авдеев		

ТМ30.01.00.00 СБ

Затворы щитовые 500×600, 400×500, 300×600

Сборочный чертеж

Лит.	Масса	Масштаб
	см. табл.	—
Лист	Листов 1	

СОЮЗВОДОКАНАЛПРОЕКТ г. Москва

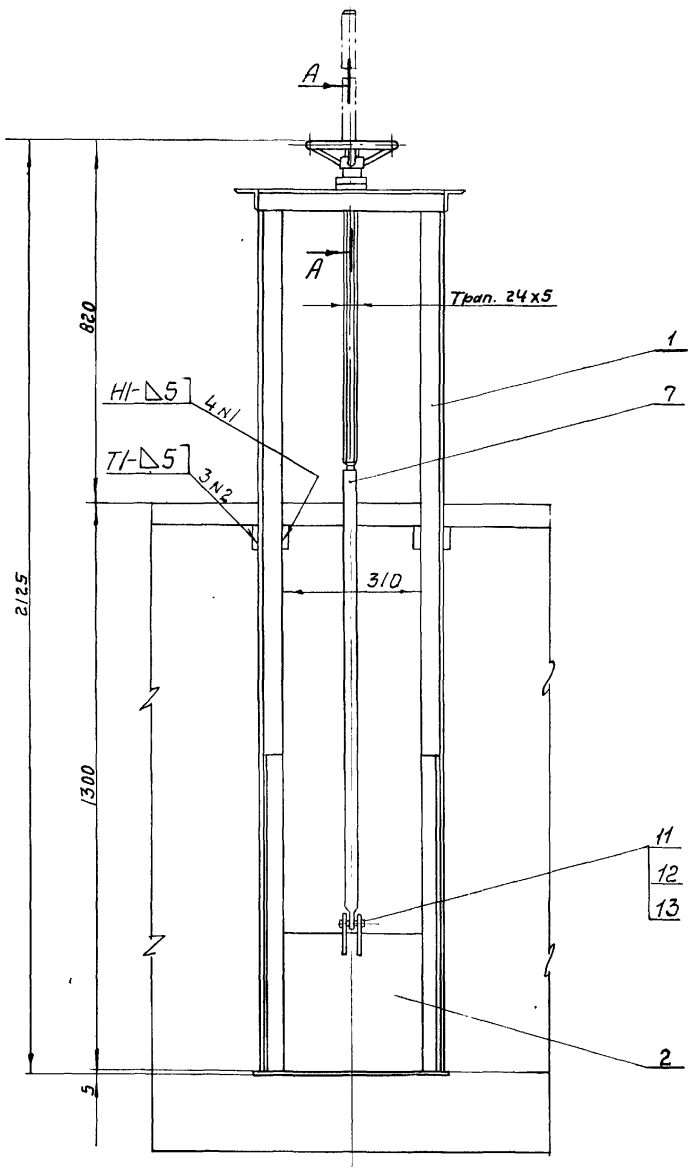

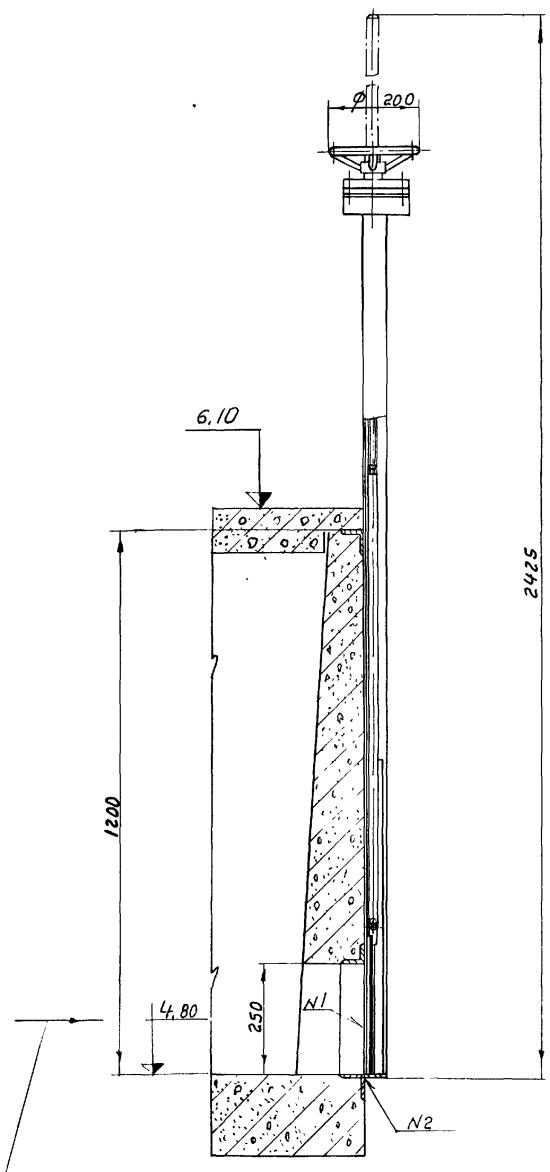

Направление потока
(одностороннее)

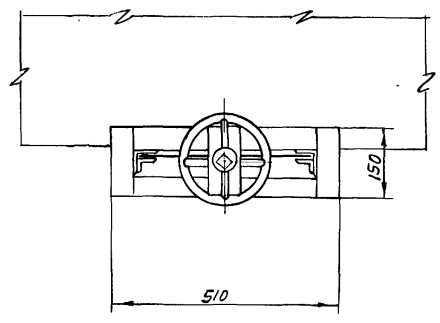

А-А
М 1:2

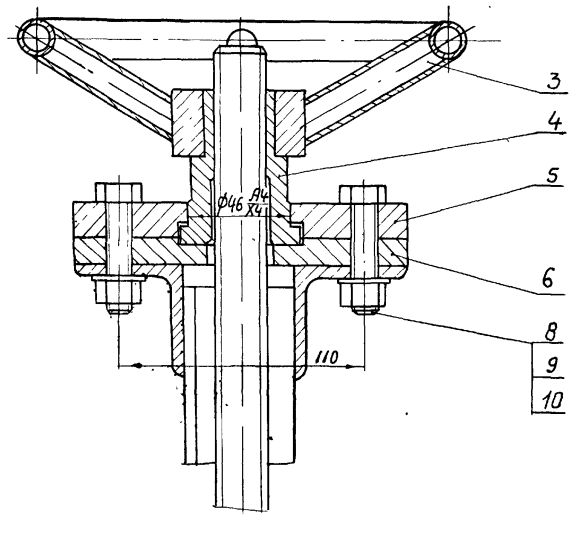

1. Размеры для справок
2. После сборки и проверки работы, затвор окрасить битумной краской БТ-177 ГОСТ 5631-70 по грунту ГФ-020 ГОСТ 4056-63, кроме посадочных и трущихся поверхностей. Детали привода (поз. 3, 5 и 6) окрасить эмалевой краской ПФ-115 ГОСТ 6465-63 в серый цвет
3. Сварные швы по ГОСТ 5264-69
4. Винт (поз. 7) покрыть пушечной смазкой ГОСТ 19537-74

Изм.	Лист	N докум.	Подп.	Дата
Разраб.		Волков		
Провер.		Бортник		
Ст. инж.		Дубинская		
Рук. гр.		Годзишевская		
Гл. инж. пр.		Блоков		
Нач. отд.		Авдеев		

ТМ30.02.00.00 С6

Затвор щитовой 300х250
Сборочный чертеж

Лит.	Масса	Масштаб
	39.0	1:10
Лист	Листов 1	

СОЮЗВОДОКАНАЛПРОЕКТ
г. Москва

ТМ30.01.02.00СБ

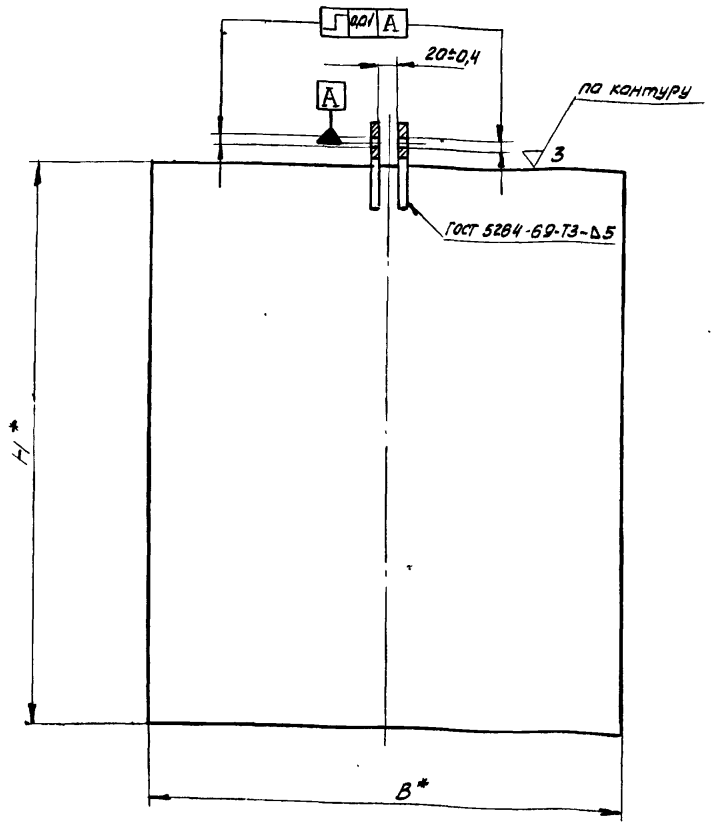

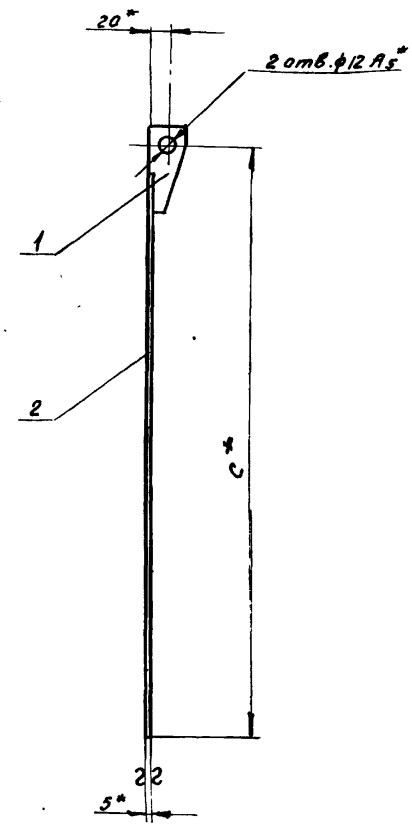

Обозначение	Затвор щитовой	H	B	C	Масса кг
ТМ30.01.02.00	500×600	650	590	675	15,1
-01	400×500	550	490	575	10,8
-02	300×600	650	390	575	10,0
-03	300×250	300	390	325	4,8

* Размеры для справок

Изм.	Лист	N докум.	Подп.	Дата	ТМ30.01.02.00 СБ		
Разраб.		Волков			Щит Сборочный чертеж	Лит.	Масса см. табл.	Масшт. —
Провер.		Бортник				Лист	Листов 1	
Ст. инж.		Дубинская				Союзводоканалпроект г. Москва		
Рук. гр.		Годзишевская						
Гл. инж. пр.		Блоков						
Нач. отд.		Авдеев						

Формат 12

ТМ30.01.01.00 СБ

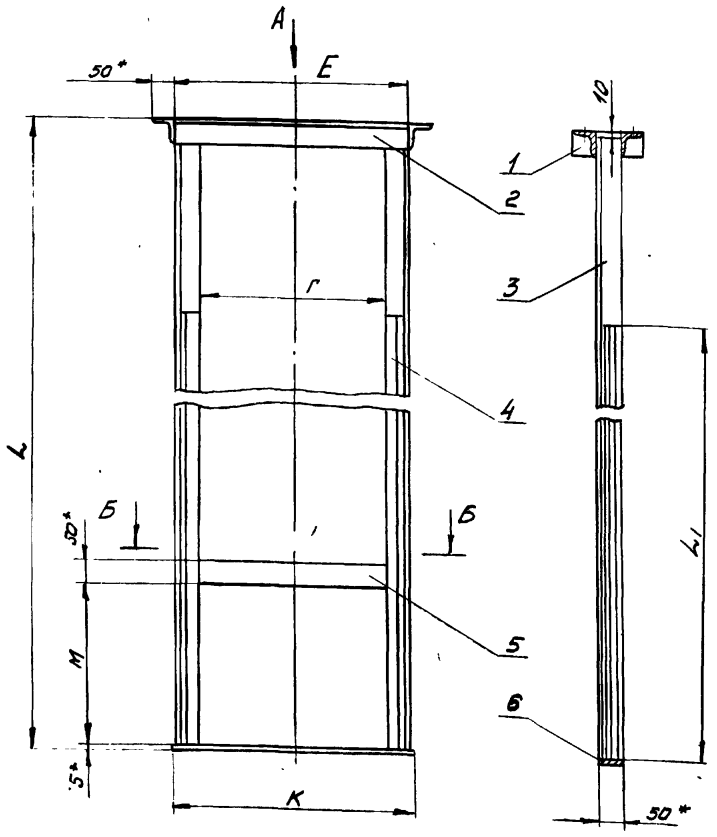

Вид А
М 1:5

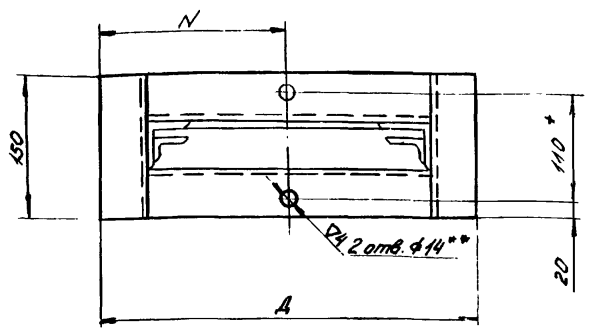

Б-Б
М 1:5

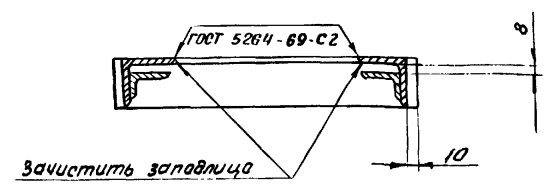

Обозначение	Затвор щитовой	L	L1	Г	Д	Е	К	М	N	Масса кг
ТМ30.01.01.00	500×600	1565	1200	510	710	610	630	600	355	24,1
-01	400×500	1565	1000	410	610	510	530	500	305	23,0
-02	300×600	1565	1200	310	510	410	430	600	255	22,9
-03	300×250	2015	600	310	510	410	430	250	255	23,6

1.* Размеры для справок
2. Предельные отклонения размеров:
охватывающих - по A_7, охватываемых - по B_7,
прочих - по CM_8
3. Неуказанные сварные швы по ГОСТ 5264-69 - Т1-∆5
4.** Обработать по детали ТМ30.01.00.03

Изм.	Лист	N докум.	Подп.	Дата	ТМ30.01.01.00 СБ			
Разраб.		Волков			Рама Сборочный чертеж	Лит.	Масса см табл.	Масшт. —
Провер.		Бортник				Лист	Листов 1	
Ст. инж.		Дубинская				Союзводоканалпроект г Москва		
Рук. гр.		Годзишевская						
Гл. инж. пр.		Блоков						
Нач. отд.		Авдеев						

Формат 12

ТМ 30.01.00.01

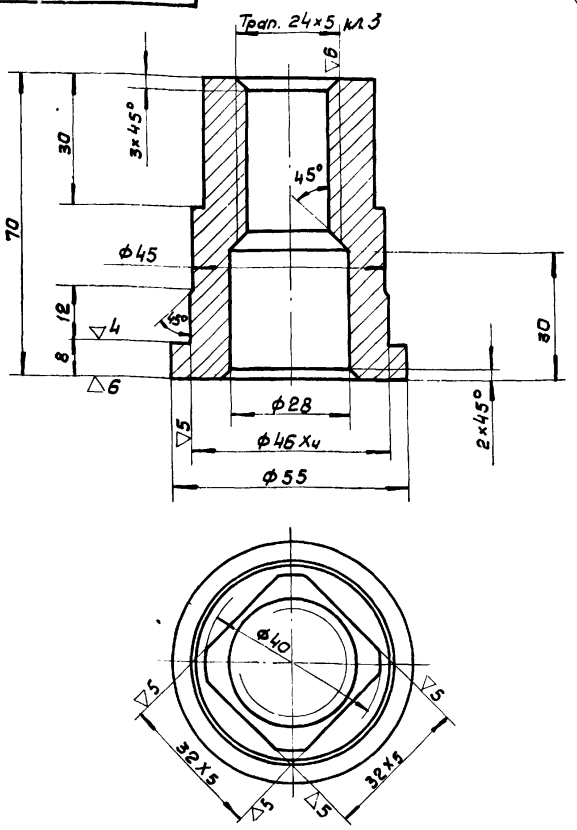

Неуказанные предельные отклонения размеров: охватывающих - по A_7, охватываемых - по B_7, прочих - по CM_8

Изм.	Лист	N докум.	Подп.	Дата
Разраб.		Волков		
Провер		Бортник		
Ст. инж		Дубинская		
Рук. гр.		Годзишевская		
Гл. инж. пр.		Блоков		
Нач. отд.		Авдеев		

ТМ 30.01.00.01

Лит.	Масса	Масшт.
	0,6	1:1
Лист	Листов 1	

Гайка подъемная

Бр. АЖ 9-4 ГОСТ 493-54

СОЮЗВОДОКАНАЛПРОЕКТ г. Москва

Формат 11

ТМ 30.01.00.02

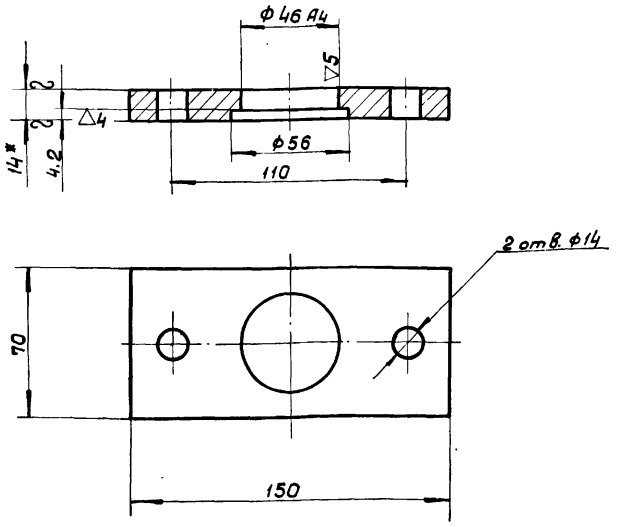

1* Размер для справок

2. Неуказанные предельные отклонения размеров: охватывающих - по A_7, охватываемых - по B_7, прочих - по CM_8

Изм.	Лист	N докум.	Подп.	Дата
Разраб.		Волков		
Провер.		Бортник		
Ст. инж		Дубинская		
Рук. гр.		Годзишевская		
Гл. инж. пр.		Блоков		
Нач. отд.		Авдеев		

ТМ 30.01.00.02

Лит.	Масса	Масшт.
	0,9	1:2
Лист	Листов 1	

Фланец верхний

Лист 14 ГОСТ 19903-74 / Ст3 ГОСТ 14637-69

СОЮЗВОДОКАНАЛПРОЕКТ г. Москва

Формат 11

ТМ 30.01.03.00 СБ

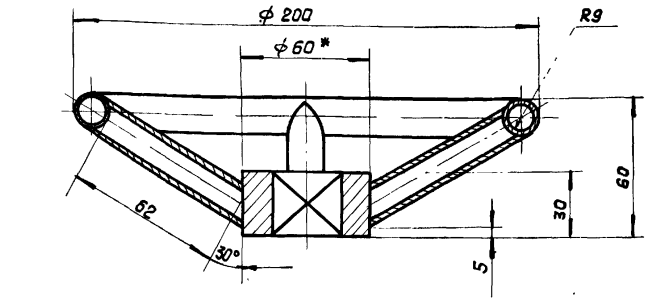

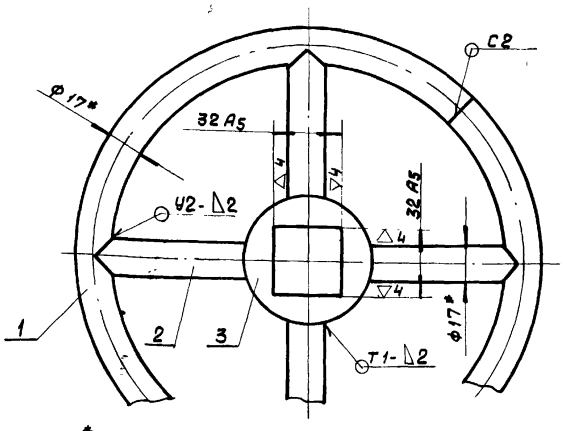

1. * Размеры для справок

2. Неуказанные предельные отклонения размеров: охватываемых - по B_7, прочих - по CM_8

3. Шероховатость обрабатываемых поверхностей - ▽3

4. Сварные швы по ГОСТ 5264-69

Изм.	Лист	N докум.	Подп.	Дата
Разраб.		Волков		
Провер.		Бортник		
Ст. инж.		Дубинская		
Рук. гр.		Годзишевская		
Гл. инж. пр.		Блоков		
Нач. отд.		Авдеев		

ТМ 30.01.03.00 СБ

Лит.	Масса	Масшт.
	1.2	1:2
Лист	Листов 1	

Маховик сборочный чертеж

СОЮЗВОДОКАНАЛПРОЕКТ г. Москва

Формат 11

ТМ 30.01.02.01

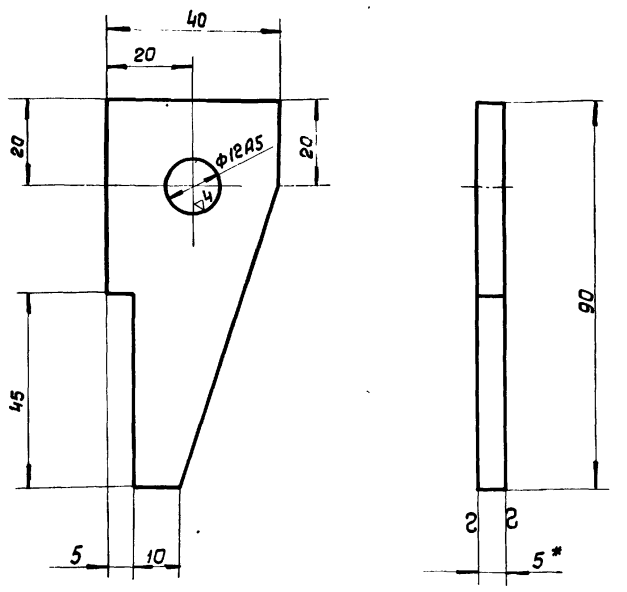

1.* Размер для справок

2. Неуказанные предельные отклонения размеров: охватываемых - по B_7, прочих - по CM_8

Изм.	Лист	N докум.	Подп.	Дата
Разраб.		Волков		
Провер.		Бортник		
Ст. инж.		Дубинская		
Рук. гр.		Годзишевская		
Гл. инж. пр.		Блоков		
Нач. отд.		Авдеев		

ТМ30.01.02.01

Лит.	Масса	Масшт.
	0,1	1:1
Лист	Листов 1	

Ушко

Лист 5 ГОСТ 19903-74 / Ст3 ГОСТ 14637-69

СОЮЗВОДОКАНАЛПРОЕКТ г. Москва

13945-04 14

Формат 11

Подп. и дата | Инв. N дубл. | Взам. инв. N | Подп. и дата | Инв. N подл.

ТМ30.01.00.04

▽3(▽)

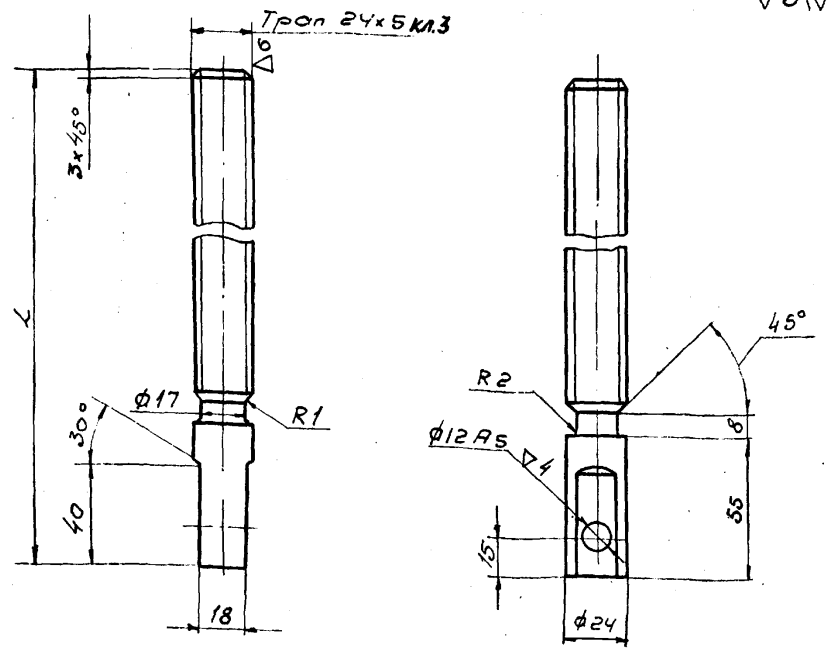

Обозначение	L	Масса, кг.
ТМ30.01.00.04	1070	3,8
-01	1170	4,2

1. Неуказанные предельные отклонения размеров: охватываемых – по В7, прочих – по СМ8
2. Покрытие: Ц15 ГОСТ 9791-68

Изм.	Лист	N докум.	Подп.	Дата
Разраб.		Волков		
Провер.		Бортник		
Ст. инж.		Дубинская		
Рук. гр.		Годзишевская		
Гл. инж. пр.		Блоков		
Нач. отд.		Авдеев		

ТМ30.01.00.04

Винт

Лит.	Масса	Масштаб
	Ст. табл.	—
Лист	Листов 1	

Сталь 45 ГОСТ 1050-74

СОЮЗВОДОКАНАЛПРОЕКТ г. Москва

Формат 11

ТМ30.03.00.00

▽3(▽)

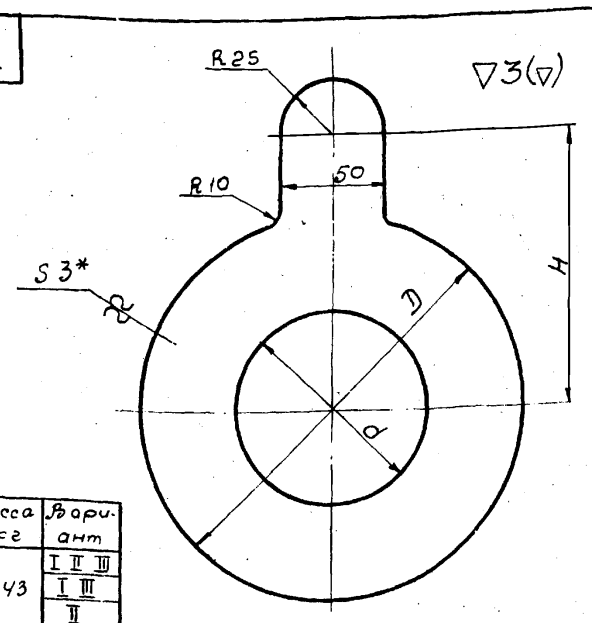

Ду	d	D	H	Масса кг	Вариант
100	16.5	140	110	0,43	I II III
	17,0				I III
	17,2				II
200	90	250	160	1.07	I
	98			1.04	
	100			1.03	
	102			1.03	
	116			0,97	
	126			0,93	
	128			0,92	
300	126	360	220	2.18	II
	138			2.12	
	150			2.05	
	153			2.04	
	156			2.02	
	195			1.77	
	204			1.70	
300	153	360	220	2.04	III
	171			1.93	
	174			1.91	
	207			1.68	
	219			1.58	
	247			1.34	
	276			1.06	

1.* Размер для справок
2. Предельные отклонения размеров: охватывающих – по А7, охватываемых – по В7, прочих – по СМ8

Инв. N подл. | Подп. и дата | Взам. инв. N | Инв. N дубл. | Подп. и дата

Изм.	Лист	N докум.	Подп.	Дата
Разраб.		Волков		
Провер.		Бортник		
Ст. инж.		Дубинская		
Рук. гр.		Годзишевская		
Гл. инж. пр.		Блоков		
Нач. отд.		Авдеев		

ТМ30.03.00.00

Диафрагма

Лит.	Масса	Масштаб
	Ст. табл.	—
Лист	Листов 1	

Лист В3.0 ГОСТ 19903-74 / Ст3 ГОСТ 16523-70

СОЮЗВОДОКАНАЛПРОЕКТ г. Москва

Формат 11

ТМ30.02.00.01

▽3(▽)

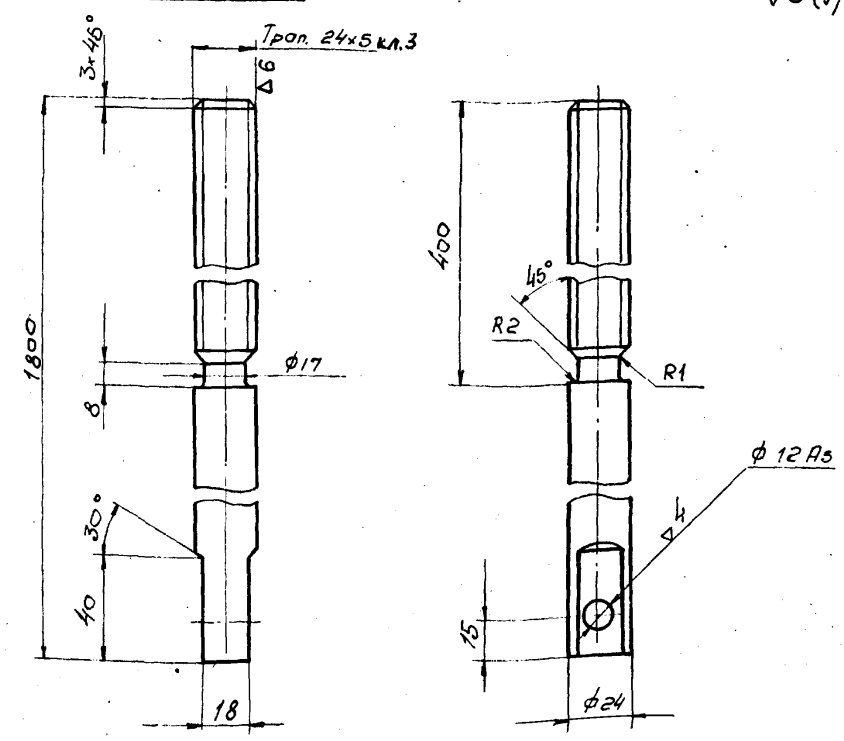

1. Неуказанные предельные отклонения размеров: охватываемых – по В7, прочих – по СМ8
2. Покрытие: Ц15 ГОСТ 9791-68

Изм.	Лист	N докум.	Подп.	Дата
Разраб.		Волков		
Провер.		Бортник		
Ст. инж.		Дубинская		
Рук. гр.		Годзишевская		
Гл. инж.		Блоков		
Нач. отд.		Авдеев		

ТМ30.02.00.01

Винт

Лит	Масса	Масштаб
	6,4	1:2
Лист	Листов 1	

Сталь 45 ГОСТ 1050-74

СОЮЗВОДОКАНАЛПРОЕКТ г. Москва

ТМ30.01.00.03

▽3(▽)

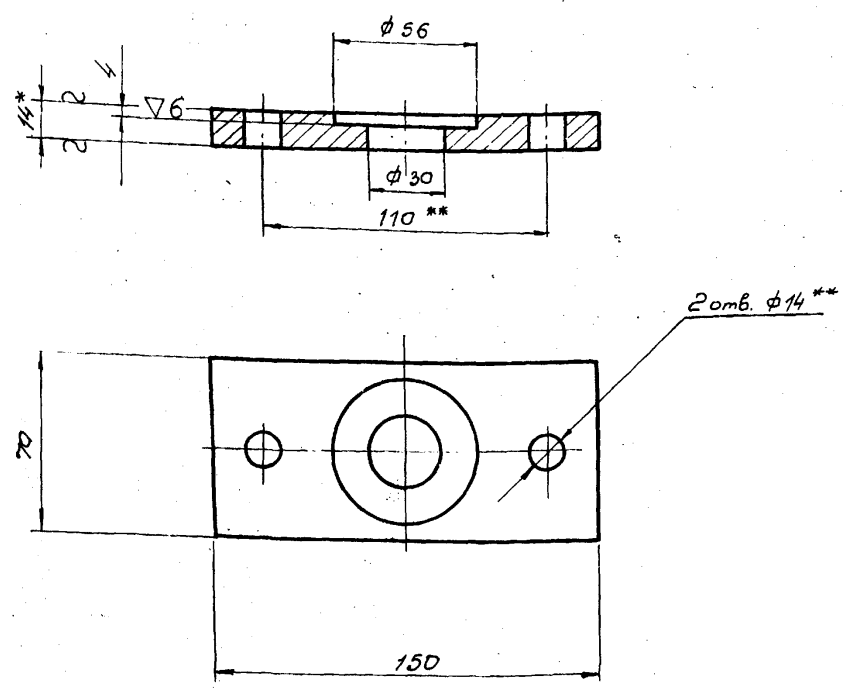

1. * Размер для справок
2. Предельные отклонения размеров: охватывающих – по А7, охватываемых – по В7, прочих – по СМ8
3. ** Обработать по детали ТМ30.01.00.02

Инв. N подл. | Подп. и дата | Взам. инв. N | Инв. N дубл. | Подп. и дата

Изм.	Лист	N докум.	Подп.	Дата
Разраб.		Волков		
Провер.		Бортник		
Ст. инж.		Дубинская		
Рук. гр.		Годзишевская		
Гл. ин. пр.		Блоков		
Нач. отд.		Авдеев		

ТМ30.01.00.03

Фланец нижний

Лит.	Масса	Масштаб
	1,0	1:2
Лист	Листов 1	

Лист 14 ГОСТ 19903-74 / Ст3 ГОСТ 14637-69

СОЮЗВОДОКАНАЛПРОЕКТ г. Москва

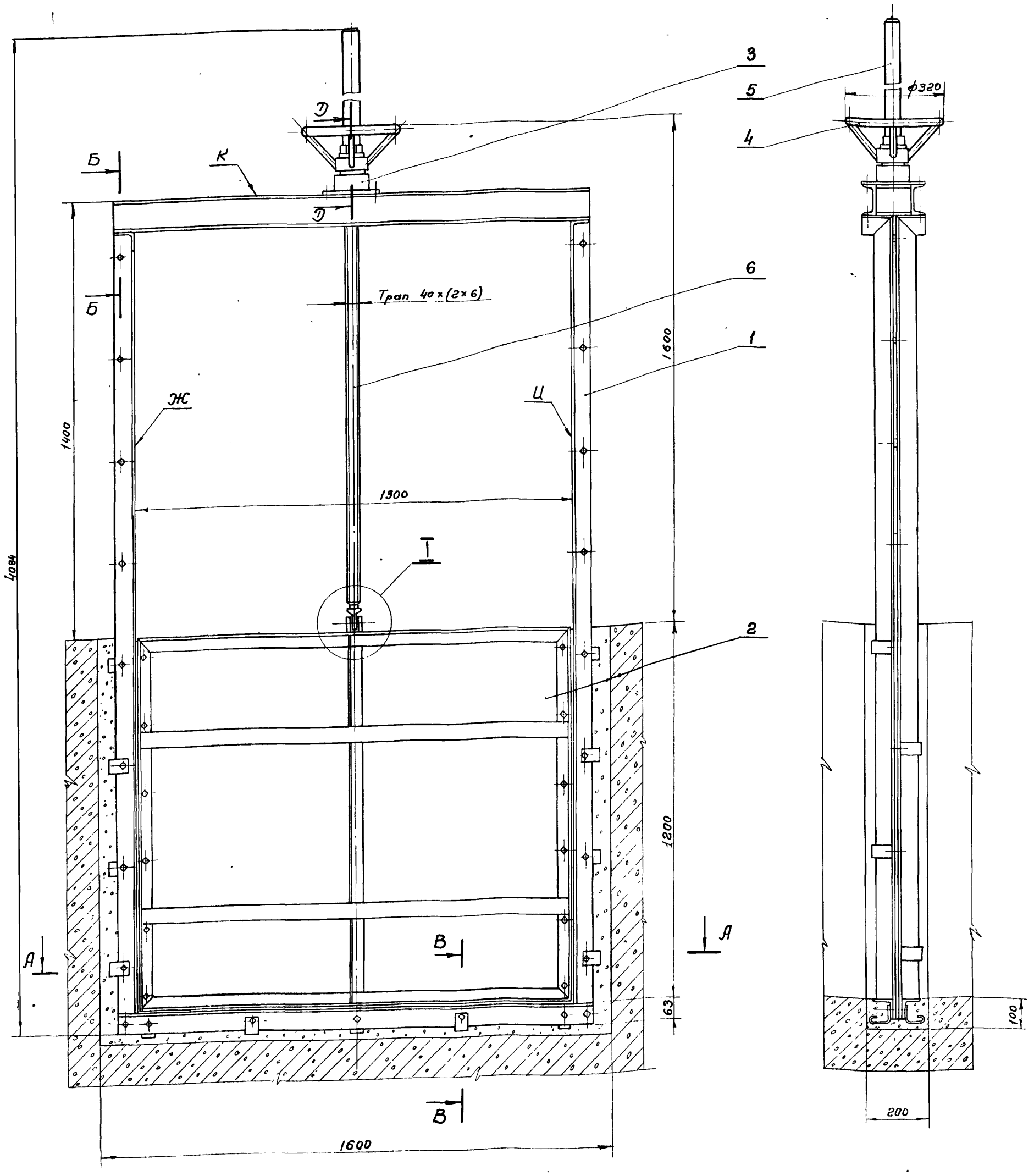

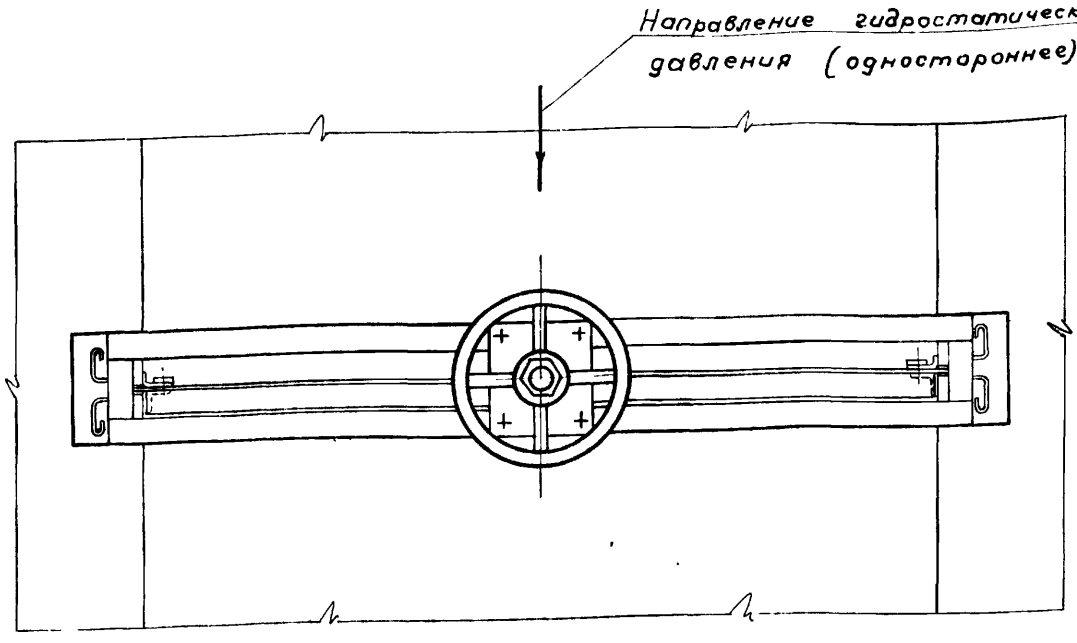

1 Размеры для справок

2. Количество и толщину регулировочных прокладок, поз. 8, определить по месту при установке подпятника

3. После сборки и проверки работы, затвор окрасить битумным лаком БТ-177 ГОСТ 5631-70 по грунту ГФ-020 ГОСТ 4056-63; колпак, маховик и подпятник окрасить эмалевой краской ПФ-115 ГОСТ 6465-63 в серый цвет; посадочные и трущиеся поверхности окраске не подлежат

4 Все неокрашенные рабочие поверхности с целью предохранения их от коррозии покрыть пушечной смазкой ГОСТ 19537-74

5 При монтаже обеспечить непараллельность плоскостей Ж относительно плоскостей И и неперпендикулярность этих плоскостей относительно плоскостей К не более 2 мм

					ТМ30.04.00.00.00 СБ			
Изм	Лист	N докум	Подп.	Дата	Затвор щитовой 1300 х 1200 с ручным приводом Сборочный чертеж	Лит	Масса	Масштаб
Разраб.		Волков					270,0	1:10
Провер		Бартн				Лист 1	Листов 2	
Ст.инж		Дубинская				СОЮЗВОДОКАНАЛПРОЕКТ г Москва		
Рук. гр.		Гедзишевская						
Гл. инж пр		Блоков						
Нач отд		Авдеев						

13945-04 16 Формат 22

ТМ30.04.00.00.00СБ

А-А
М1:5

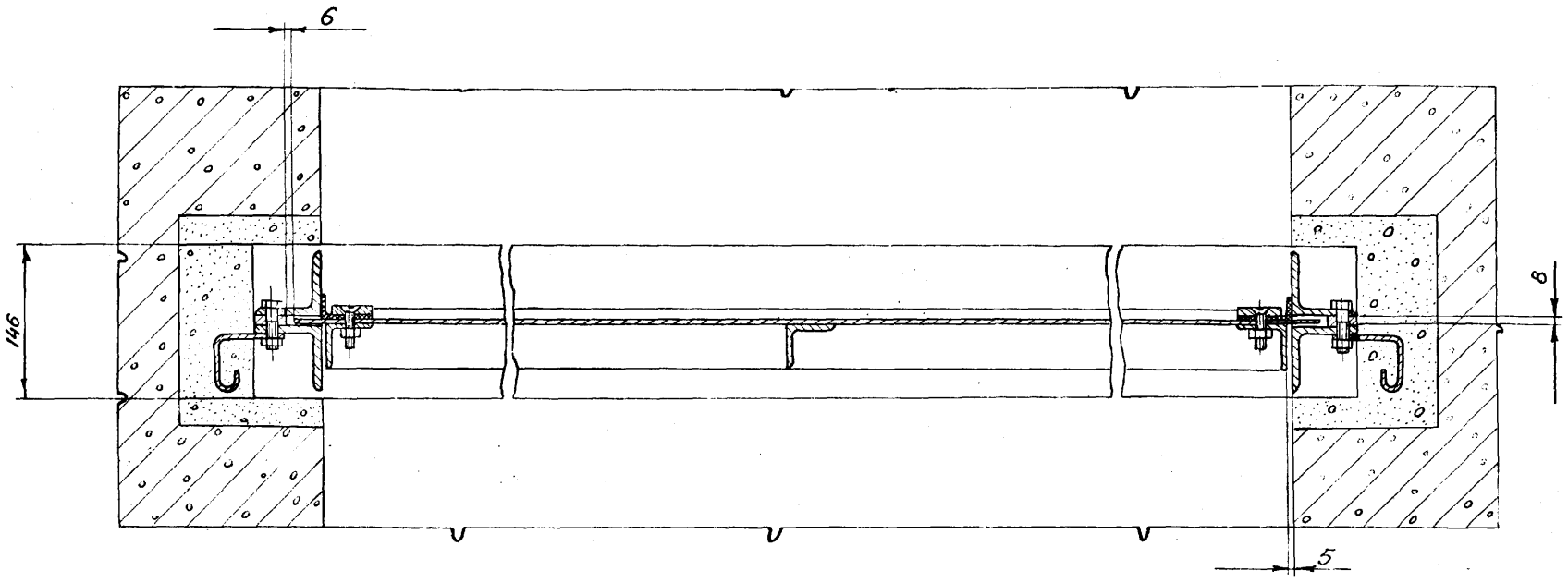

Б-Б

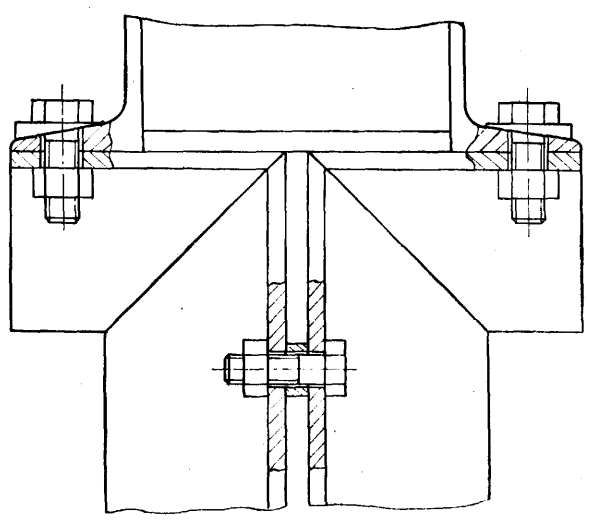

В-В

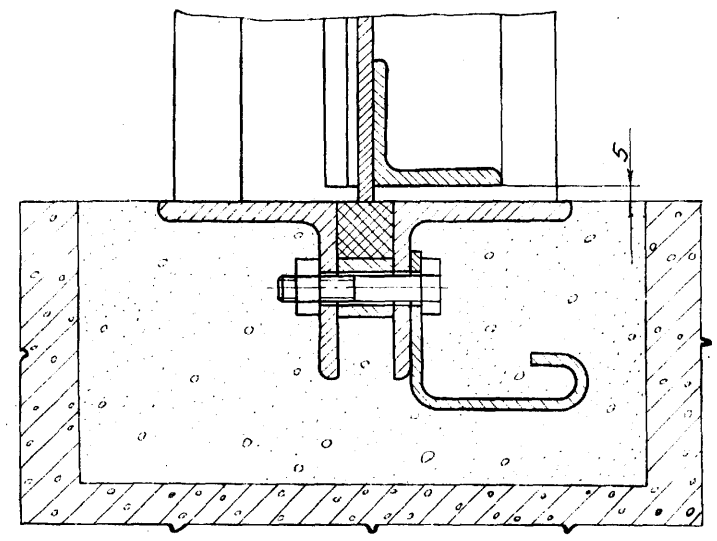

Д-Д

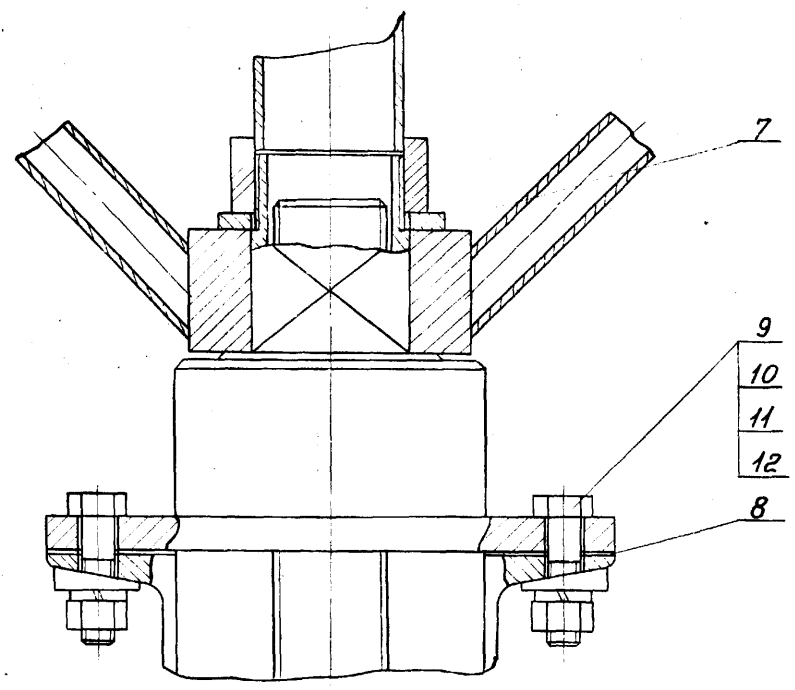

I

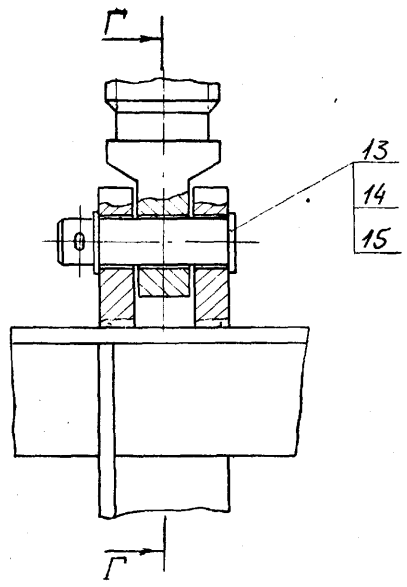

Г-Г

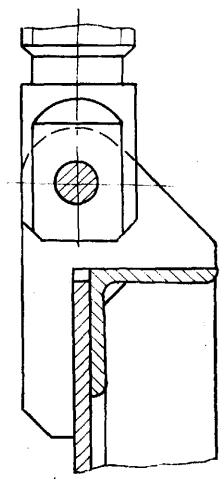

Изм.	Лист	№ докум.	Подпись	Дата
Разработ.		Волков		
Проверил		Бортник		
Ст. инж.		Дубинская		
Рук. груп.		Годзишевская		
Гл. инж. пр.		Блоков		
Нач. отд.		Авдеев		

ТМ30.04.00.00.00СБ

Затвор щитовой 1300 х 1200 с ручным приводом
Сборочный чертеж

Лит.	Масса	Масштаб
	270,0	1:2
Лист 2	Листов 2	

СОЮЗВОДОКАНАЛПРОЕКТ
г. Москва

ТМ30.04.01.00.00 СБ

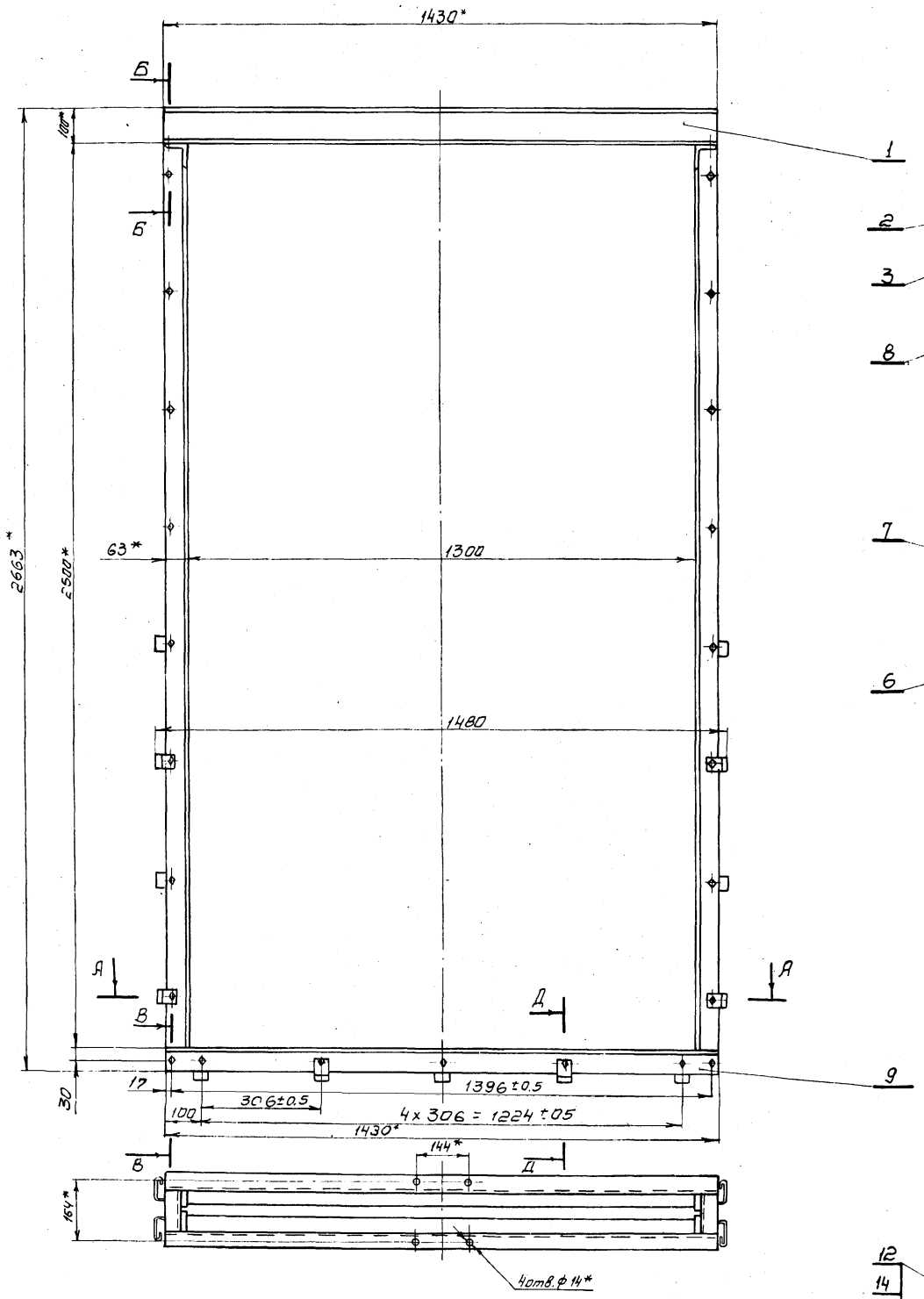

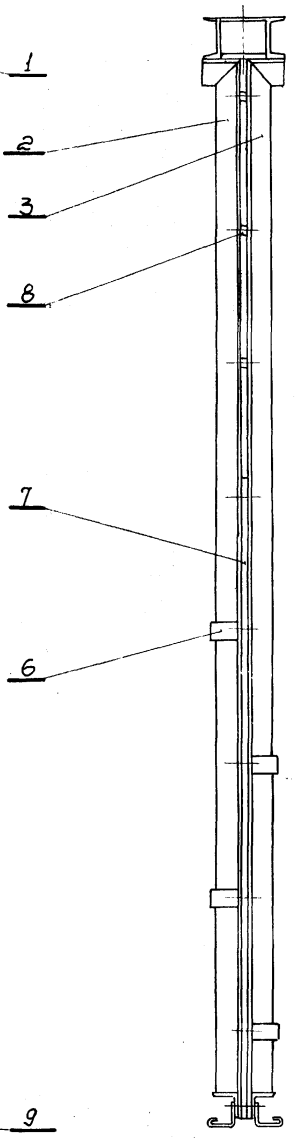

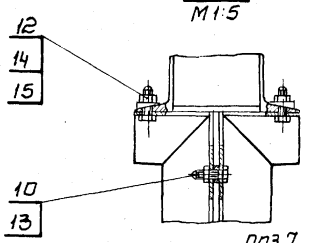

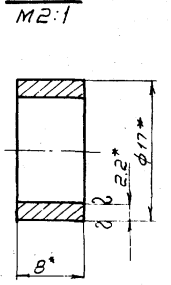

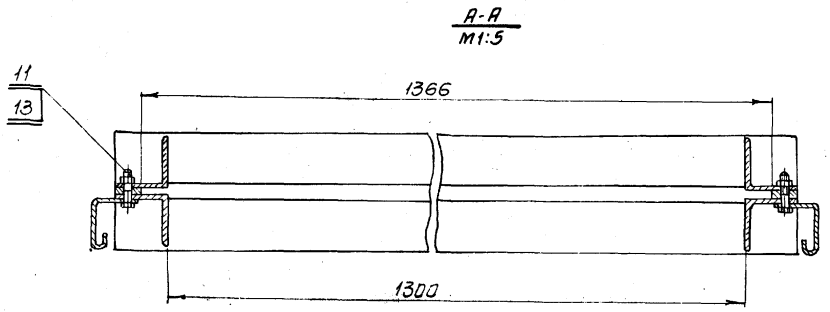

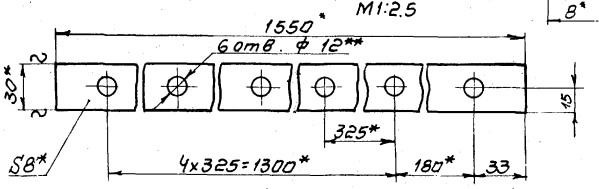

1* Размеры для справок

2 ** Обработать совместно с дет. ТМ30.04.01.00.01

3. Уплотнитель (поз. 5) ставить на клей №88 ТУ МХП 1542-49

4. Шероховатость обрабатываемых поверхностей - ▽3

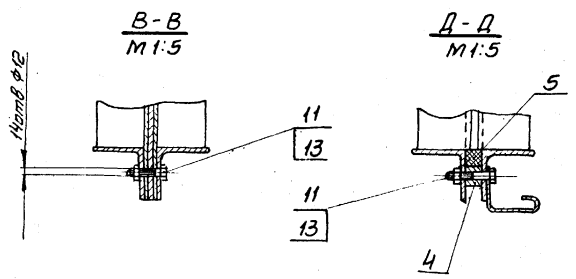

					ТМ30.04.01.00.00 СБ		
Изм.	Лист	№ докум.	Подп.	Дата			
Разраб.		Волков			Рама	Лит.	Масса	Масштаб
Провер.		Бортник					119,0	1:10
Ст. инж.		Дубинская			Сборочный чертеж	Лист	Листов 1
Рук. гр.		Гобзашвили					
Гл. инж. пр.						СОЮЗВОДОКАНАЛПРОЕКТ г. Москва	
Нач. отд.							

ТМ30.04.01.00.01

ТМ30.04.01.00.01

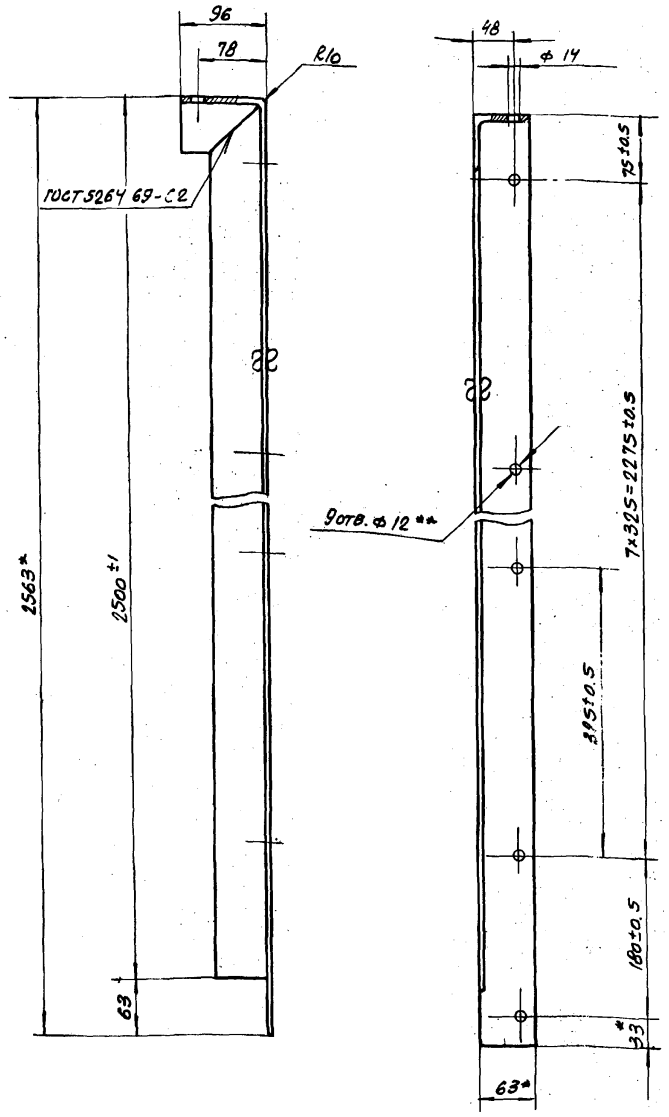

ТМ30.04.01.00.01-01 - зеркальное отражение

Остальное – см. ТМ30.04.01.00.01

▽3 (▽)

м1:10

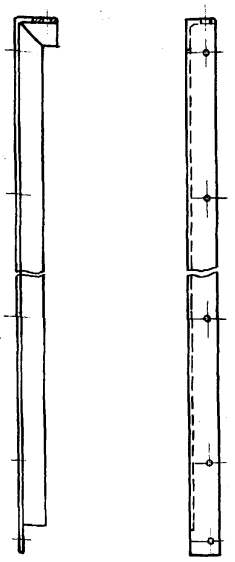

1* Размеры для справок

2** Обработать совместно с дет. ТМ30.04.01.00.01-01

3. Неуказанные предельные отклонения размеров: охватывающих - по A_1, охватываемых - по B_1, прочих - по СМ8

Изм.	Лист	№ докум.	Подп.	Дата	ТМ30.04.01.00.01			
Разраб.		Волков			Стойка	Лит.	Масса	Масштаб
Провер.		Бортник					14,8	1:5
Ст. инж.		Дубинская				Лист	Листов 1	
Рук. гр.		Годзишевская						
Гл. инж. пр.		Блоков			Уголок 63×63×6 ГОСТ 8509-72 / ст.3 ГОСТ 535-58	Союзводоканалпроект г. Москва		
Нач. отд.		Авдеев						

Формат 12

ТМ30.05.01.01.00 СБ

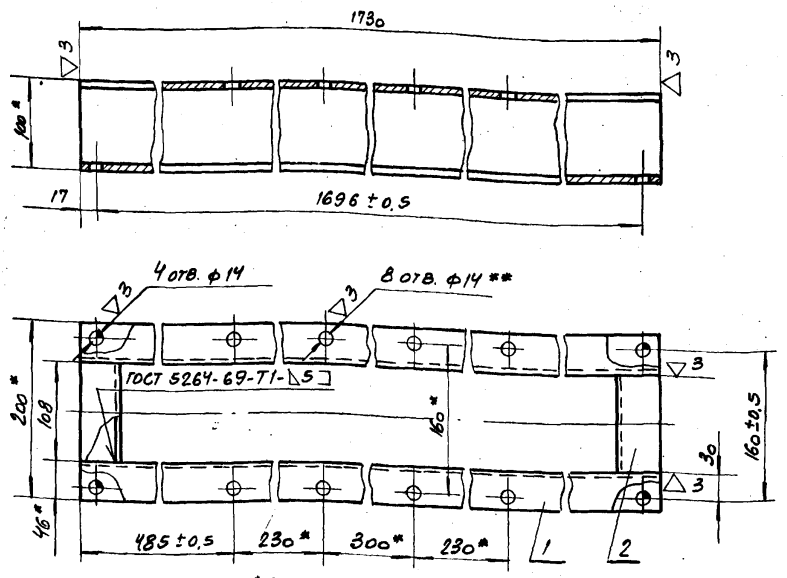

1* Размеры для справок

2. Неуказанные предельные отклонения размеров: охватывающих - по A_1, охватываемых - по B_1, прочих - по СМ8

3 ** Обработать по дет. ТМ30.05.03.01.01

Формат	Зона	Поз.	Обозначение	Наименование	Кол.	Примечание
				Детали		
Б4		1	ТМ30.05.01.01.01	Швеллер		
				Швеллер по ГОСТ 8240-72 ст.3 ГОСТ 535-58 L=1730	2	14,82 кг
Б4		2	ТМ30.05.01.01.02	Швеллер		
				Швеллер по ГОСТ 8240-72 ст.3 ГОСТ 535-58 L=108	2	0,93 кг

Изм.	Лист	№ докум.	Подп.	Дата	ТМ30.05.01.01.00 СБ			
Разраб.		Волков			Опора	Лит.	Масса	Масштаб
Провер.		Бортник					31,5	1:5
Ст. инж.		Дубинская				Лист	Листов 1	
Рук. гр.		Годзишевская						
Гл. инж. пр.		Блоков			Сборочный чертёж	Союзводоканалпроект г. Москва		
Нач. отд.		Авдеев						

ТМ30.04.01.01.00 СБ

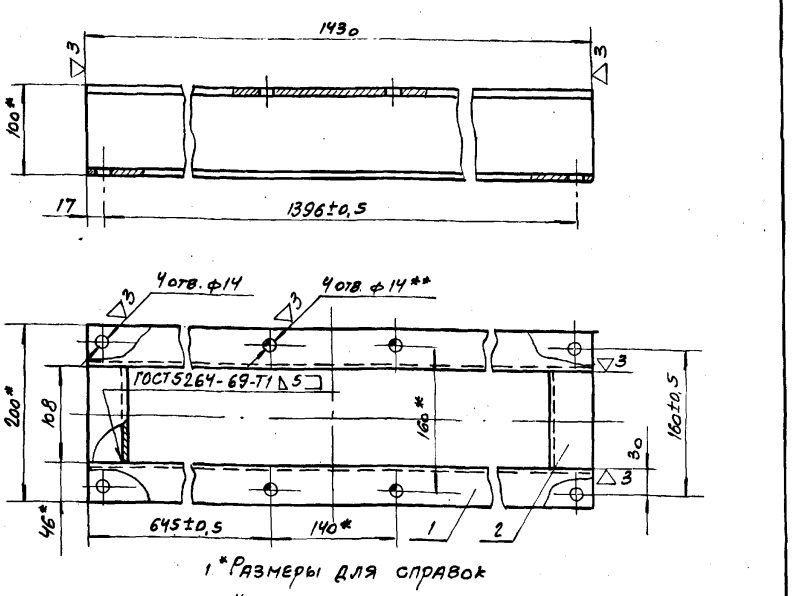

1* Размеры для справок

2. Неуказанные предельные отклонения размеров: охватывающих - по A_1, охватываемых - по B_1, прочих - по СМ8

3. ** Обработать по дет. ТМ30.04.03.01.01

Формат	Зона	Поз.	Обозначение	Наименование	Кол.	Примечание
				Детали		
Б4		1	ТМ30.04.01.01.01	Швеллер		
				Швеллер по ГОСТ 8240-72 ст.3 ГОСТ 535-58 L=1430	2	13,0 кг
Б4		2	ТМ30.04.01.01.02	Швеллер		
				Швеллер по ГОСТ 8240-72 ст.3 ГОСТ 535-58 L=108	2	0,95 кг

Изм.	Лист	№ докум.	Подп.	Дата	ТМ30.04.01.01.00 СБ			
Разраб.		Волков			Опора	Лит.	Масса	Масштаб
Провер.		Бортник					27,9	1:5
Ст. инж.		Дубинская				Лист	Листов 1	
Рук. гр.		Годзишевская						
Гл. инж. пр.		Блоков			Сборочный чертёж	Союзводоканалпроект г. Москва		
Нач. отд.		Авдеев						

Инв. № подл. | Подп. и дата | Взам. инв. № | Инв. № дубл. | Подп. и дата

ТМ30.04.01.00.03

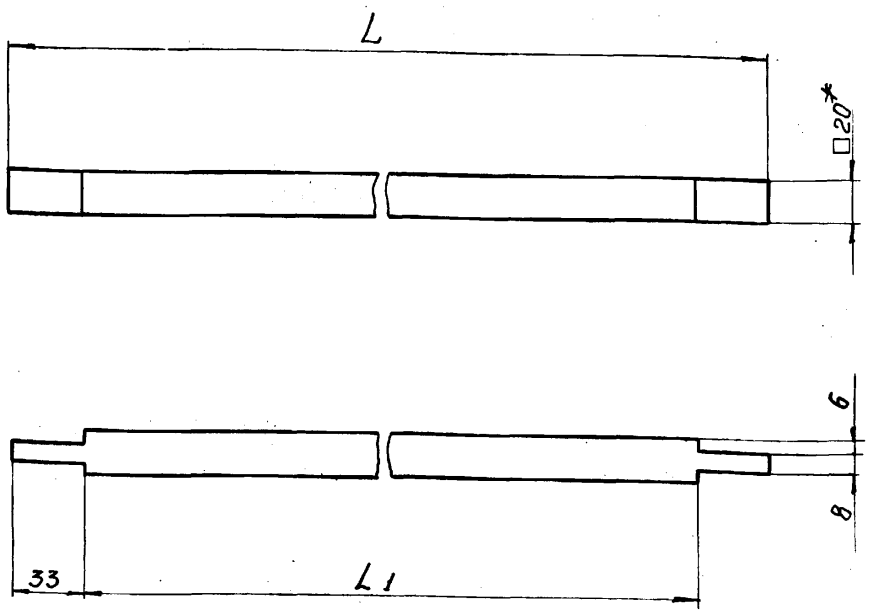

Обозначение	L	L1	Масса кг
ТМ30.04.01.00.03	1366	1300	0.8
-01	1666	1600	1.35

1.* Размер для справок

Изм.	Лист	№ докум.	Подп.	Дата	ТМ30.04.01.00.03			
Разраб.		Волков			Уплотнитель	Лит.	Масса	Масштаб
Провер.		Бортник					см. табл.	—
Ст. инж.		Дубинская				Лист	Листов 1	
Рук. гр.		Годзишевская			Шнур 4С 20×20 ГОСТ 6467-69	СОЮЗВОДОКАНАЛПРОЕКТ г. Москва		
Гл. инж. пр.		Блоков						
Нач. отд.		Авдеев						

Формат 11

ТМ30.04.01.00.04

▽3(▽)

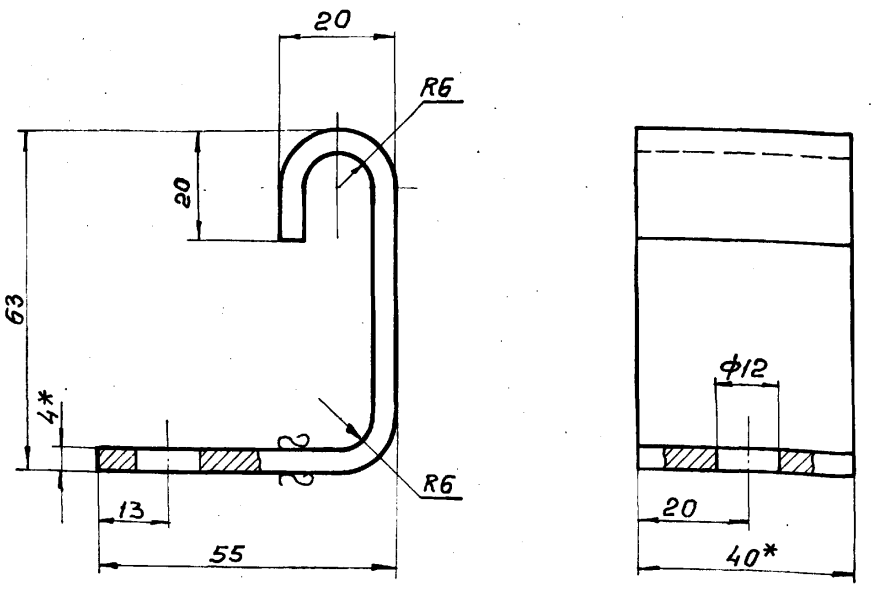

1.* Размеры для справок

2. Предельные отклонения размеров:
охватывающих - по А7, охватываемых - по В7,
прочих - по СМ 8

Изм.	Лист	№ докум.	Подп.	Дата	ТМ30.04.01.00.04			
Разраб.		Волков			Скоба	Лит.	Масса	Масштаб
Провер.		Бортник					0.17	1:1
Ст. инж.		Дубинская				Лист	Листов 1	
Рук. гр.		Годзишевская			Полоса 4×40 ГОСТ 103-57 / Ст.3 ГОСТ 535-58	СОЮЗВОДОКАНАЛПРОЕКТ г. Москва		
Гл. инж. пр.		Блоков						
Нач. отд.		Авдеев						

Формат 11

Инв. № подл. | Подп. и дата | Взам. инв. № | Инв. № дубл. | Подп. и дата

ТМ30.04.01.00.02

▽3(▽)

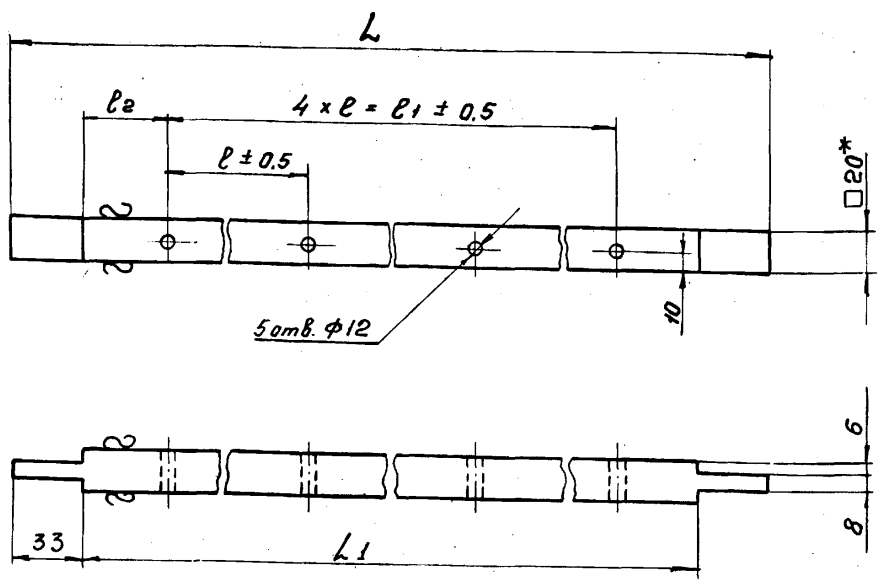

Обозначение	L	L1	l	l1	l2	Масса кг
ТМ30.04.01.00.02	1366	1300	306	1224	37	4.5
-01	1666	1600	381	1524	37.5	5.1

1.* Размер для справок

2. Неуказанные предельные отклонения размеров: охватывающих - по А7, охватываемых - по В7, прочих - по СМ 8

Изм.	Лист	№ докум.	Подп.	Дата	ТМ30.04.01.00.02			
Разраб.		Волков			Планка	Лит.	Масса	Масштаб
Провер.		Бортник					см. табл.	—
Ст. инж.		Дубинская				Лист	Листов 1	
Рук. гр.		Годзишевская			Квадрат В20 ГОСТ 2591-71 / Ст.3 ГОСТ 535-58	СОЮЗВОДОКАНАЛПРОЕКТ г. Москва		
Гл. инж. пр.		Блоков						
Нач. отд.		Авдеев						

Формат 11

ТМ30.04.02.00.05

▽3(▽)

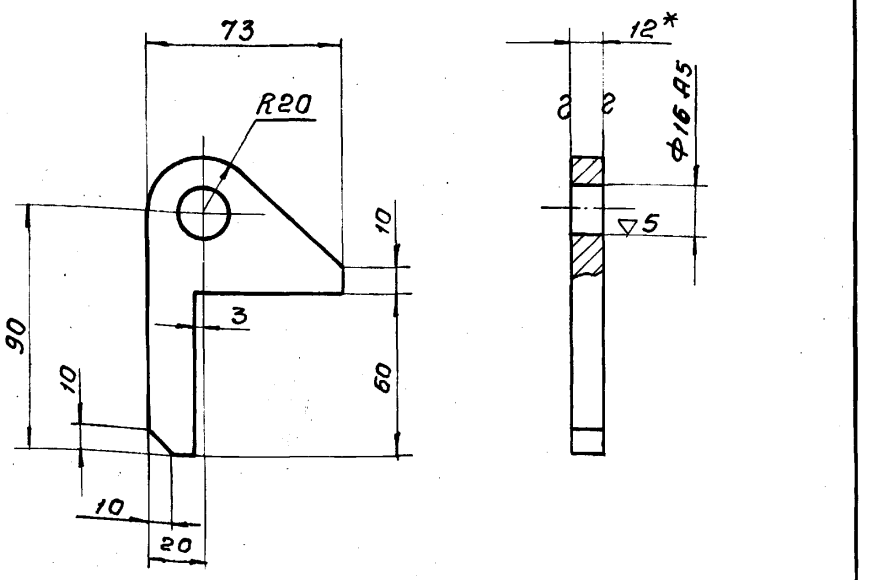

1.* Размер для справок

2. Неуказанные предельные отклонения размеров: охватываемых - по В7, прочих - по СМ 8

Изм.	Лист	№ докум.	Подп.	Дата	ТМ30.04.02.00.05			
Разраб.		Волков			Ушко	Лит.	Масса	Масштаб
Провер.		Бортник					0.3	1:2
Ст. инж.		Дубинская				Лист	Листов 1	
Рук. гр.		Годзишевская			Лист 12 ГОСТ 19903-74 / Ст.3 ГОСТ 14637-69	СОЮЗВОДОКАНАЛПРОЕКТ г. Москва		
Гл. инж. пр.		Блоков						
Нач. отд.		Авдеев						

Инв. № подл. | Подп. и дата | Взам. инв. № | Инв. № дубл. | Подп. и дата

13945-04 20

Формат 11

ТМ30.04.02.00.01

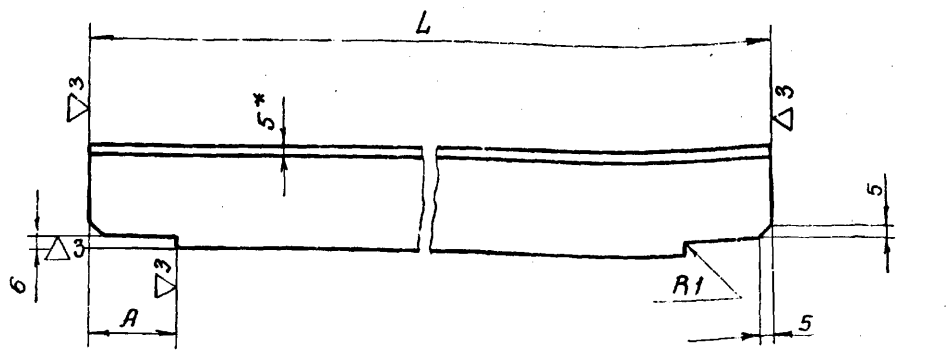

Обозначение	Материал	L	A	Масса кг
ТМ30.04.02.00.01	Уголок 45×45×5 ГОСТ 8509-72 / Ст.3 ГОСТ 535-58	1280	40	4.8
-01	Уголок 50×50×5 ГОСТ 8509-72 / Ст.3 ГОСТ 535-58	1580	45	5.8

1.* Размер для справок

2. Предельные отклонения размеров: охватываемых - по B_7, прочих - по CM_2

Изм.	Лист	N докум.	Подп.	Дата
Разраб.		Волков		
Провер.		Бортник		
Ст. инж.		Дубинская		
Рук. гр.		Годзишевская		
Гл. инж. пр.		Блоков		
Нач. отд.		Авдеев		

ТМ30.04.02.00.01

Уголок

Лит.	Масса	Масштаб
	См. табл.	—
Лист	Листов 1	

Ст. таблицу

СОЮЗВОДОКАНАЛПРОЕКТ г. Москва

Формат 11

ТМ30.04.02.00.02

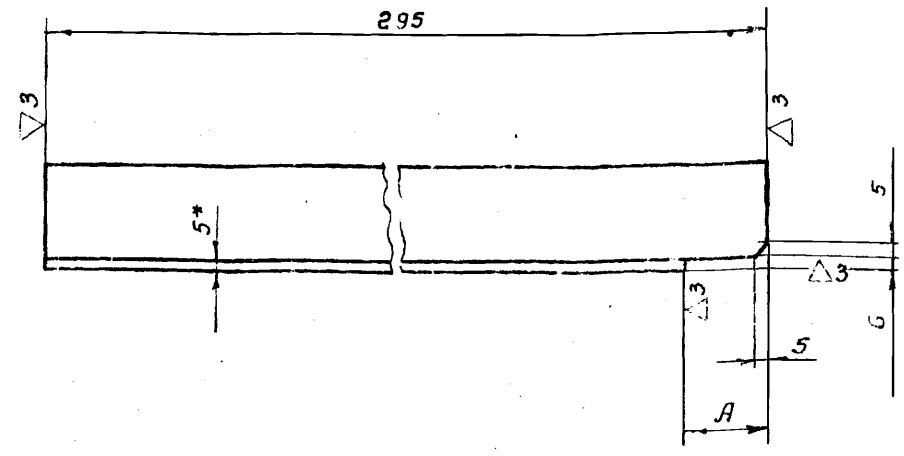

Обозначение	Материал	A	Масса кг
ТМ30.04.02.00.02	Уголок 45×45×5 ГОСТ 8509-72 / Ст.3 ГОСТ 535-58	40	0.99
-01	Уголок 50×50×5 ГОСТ 8509-72 / Ст.3 ГОСТ 535-58	45	1.1

1.* Размер для справок

2. Предельные отклонения размеров: охватываемых - по B_7, прочих - по CM_2

Изм.	Лист	N докум.	Подп.	Дата
Разраб.		Волков		
Провер.		Бортник		
Ст. инж.		Дубинская		
Рук. гр.		Годзишевская		
Гл. инж. пр.		Блоков		
Нач. отд.		Авдеев		

ТМ30.04.02.00.02

Уголок

Лит.	Масса	Масштаб
	См. табл.	
Лист	Листов 1	

См. таблицу

СОЮЗВОДОКАНАЛПРОЕКТ г. Москва

Формат 11

Инв. N подл. | Подп. и дата | Взам. инв. N | Инв. N дубл. | Подп. и дата

ТМ30.04.02.00.00СБ

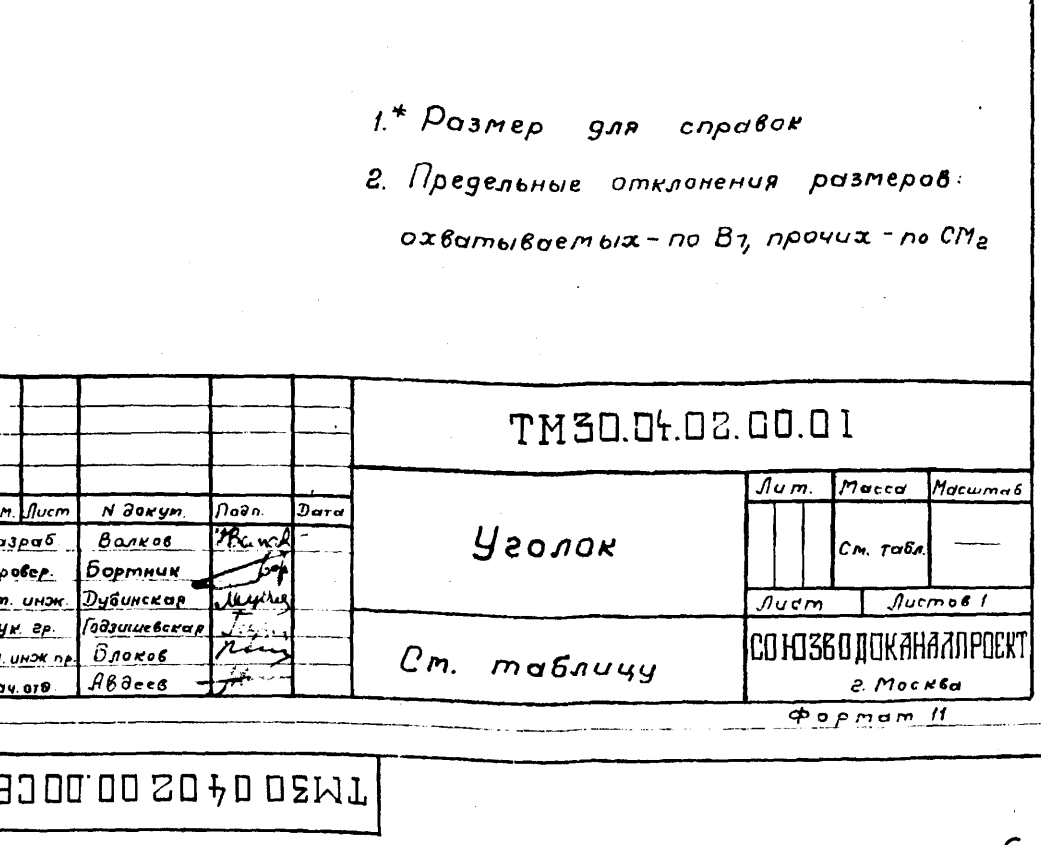

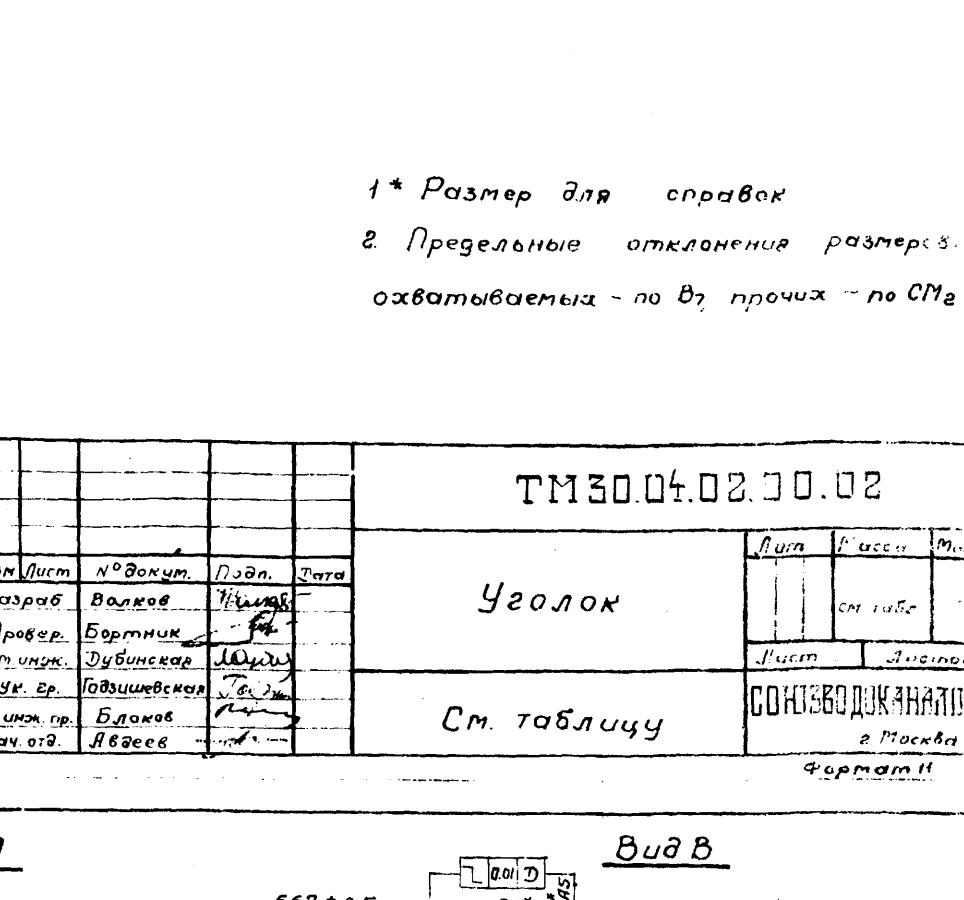

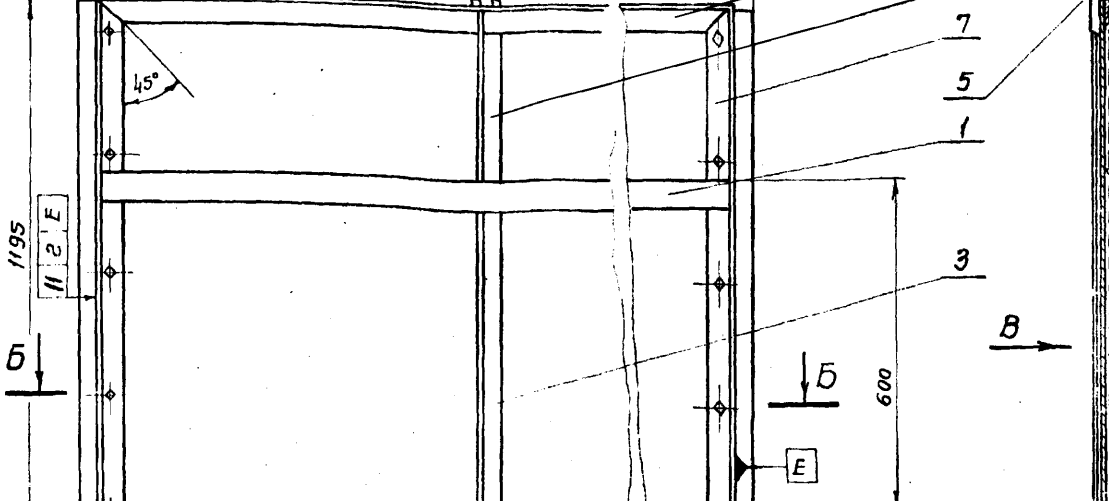

5** Обработать по детали поз. 9

1.* Размеры для справок

2. Неуказанные предельные отклонения размеров: охватывающих - по A_7, охватываемых - по B_7, прочих - по CM_3

3. Чистота обрабатываемых поверхностей - $\nabla 3$

4. Сварные швы по ГОСТ 5264-69-Т1-$\Delta 5$

Изм.	Лист	N докум.	Подп.	Дата
Разраб.		Волков		
Провер.		Бортник		
Ст. инж.		Дубинская		
Рук. гр.		Годзишевская		
Гл. инж. пр.		Блоков		
Нач. отд.		Авдеев		

ТМ30.04.02.00.00СБ

Щит

Сборочный чертеж

Лит	Масса	Масштаб
	115	1:10
Лист	Листов 1	

СОЮЗВОДОКАНАЛПРОЕКТ г. Москва

13945-04 21 Формат 12

ТМ30.05.02.00.00 СБ

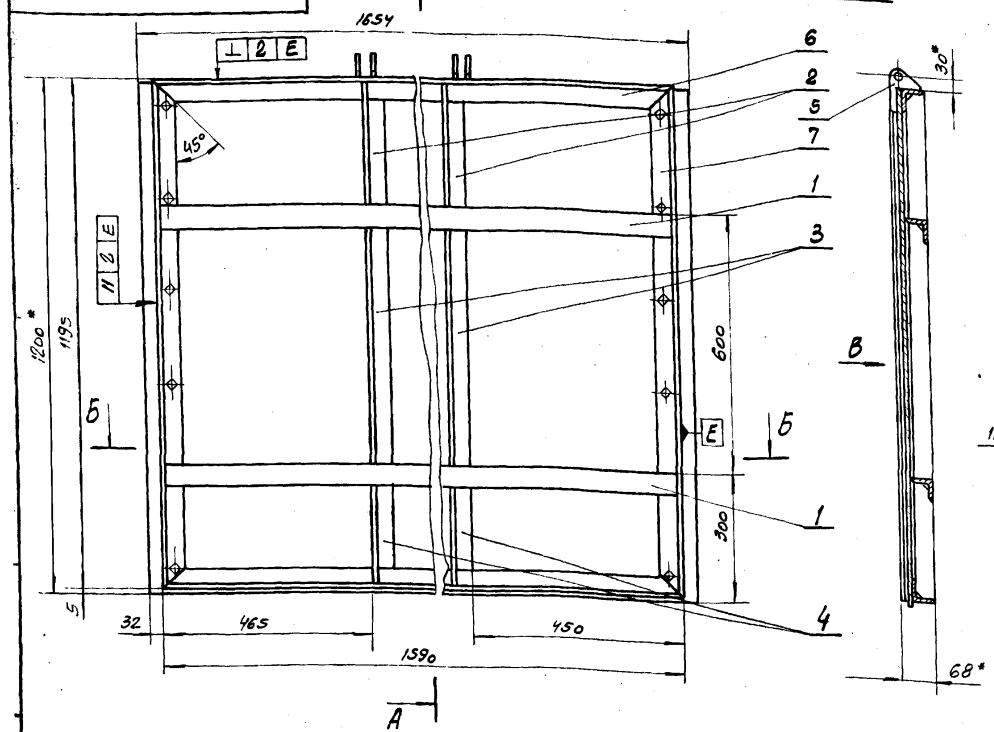

1* Размеры для справок

2** Обработать по детали поз. 9

3. Неуказанные предельные отклонения размеров: охватывающих - по А7, охватываемых - по В7, прочих - по СМ8

4. Чистота обрабатываемых поверхностей - ▽3

5 Сварные швы по ГОСТ 5264-69-Т1-△5

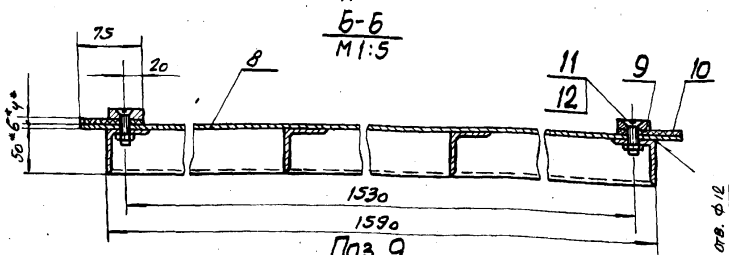

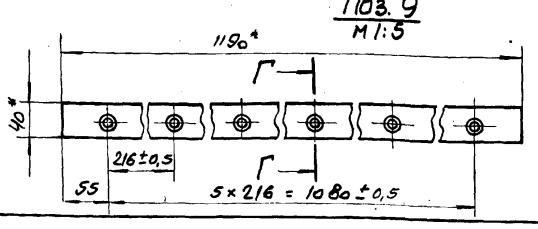

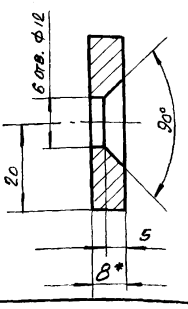

Изм.	Лист	№ докум.	Подп.	Дата
Разраб.		Волков		
Провер.		Бортник		
Ст. инж.		Дубинская		
Рук. гр.		Годзишевская		
Гл. инж. пр.		Блоков		
Нач. отд.		Авдеев		

ТМ 30.05.02.00.00 СБ

Щит

Сборочный чертёж

Лит.	Масса	Масштаб
	≈ 143,0	1:10
Лист	Листов 1	

Союзводоканалпроект г. Москва

Формат 12

ТМ30.04.02.00.04

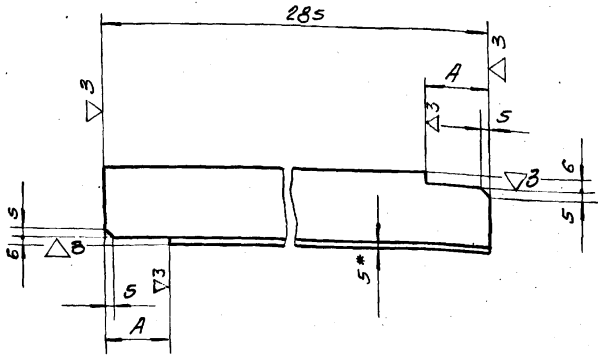

Обозначение	Материал	А	Масса, кг
ТМ30.04.02.00.04	Уголок 45×45×5 ГОСТ 8509-72 ст. 3 ГОСТ 535-58	40	0,96
-01	Уголок 50×50×5 ГОСТ 8509-72 ст. 3 ГОСТ 535-58	45	1,07

1* Размер для справок

2. Предельные отклонения размеров: охватываемых - по В7, прочих - по СМ8

Изм.	Лист	№ докум.	Подп.	Дата
Разраб.		Волков		
Провер.		Бортник		
Ст. инж.		Дубинская		
Рук. гр.		Годзишевская		
Гл. инж. пр.		Блоков		
Нач. отд.		Авдеев		

ТМ 30.04.02.00.04

Уголок

Лит.	Масса	Масштаб
	см. табл.	—
Лист	Листов 1	

См. таблицу

Союзводоканалпроект г. Москва

Формат 11

ТМ30.04.02.00.03

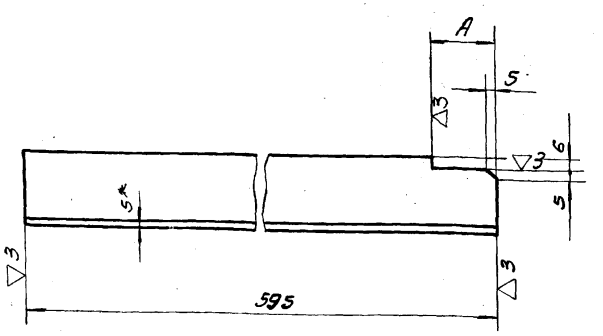

Обозначение	Материал	А	Масса, кг
ТМ30.04.02.00.03	Уголок 45×45×5 ГОСТ 8509-72 ст. 3 ГОСТ 535-58	40	2,0
-01	Уголок 50×50×5 ГОСТ 8509-72 ст. 3 ГОСТ 535-58	45	2,24

1* Размер для справок

2. Предельные отклонения размеров: охватываемых - по В7, прочих - по СМ8

Инв. № подл. | Подп. и дата | Взам. инв. № | Инв. № дубл. | Подп. и дата

Изм.	Лист	№ докум.	Подп.	Дата
Разраб.		Волков		
Провер.		Бортник		
Ст. инж.		Дубинская		
Рук. гр.		Годзишевская		
Гл. инж. пр.		Блоков		
Нач. отд.		Авдеев		

ТМ30.04.02.00.03

Уголок

Лит.	Масса	Масштаб
	см. табл.	—
Лист	Листов 1	

См. таблицу

Союзводоканалпроект г. Москва

ТМ30.04.03.00.00 СБ

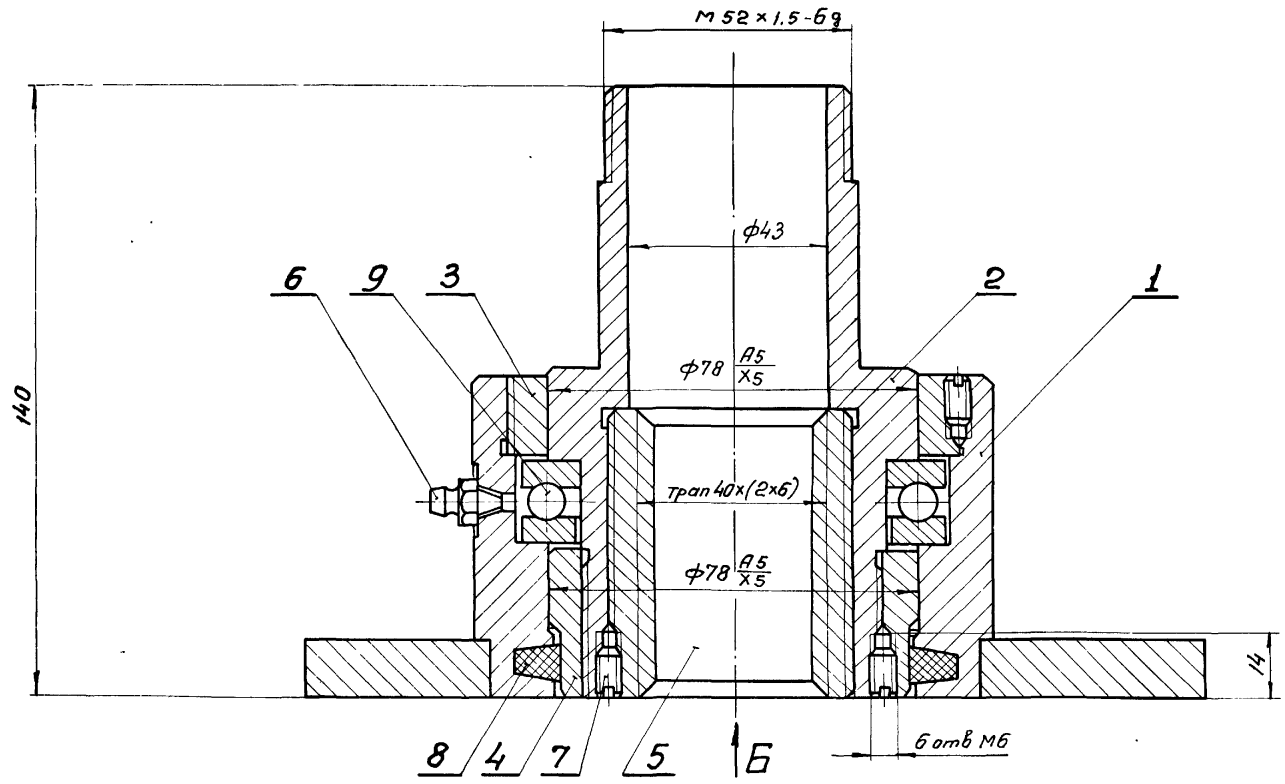

А—А

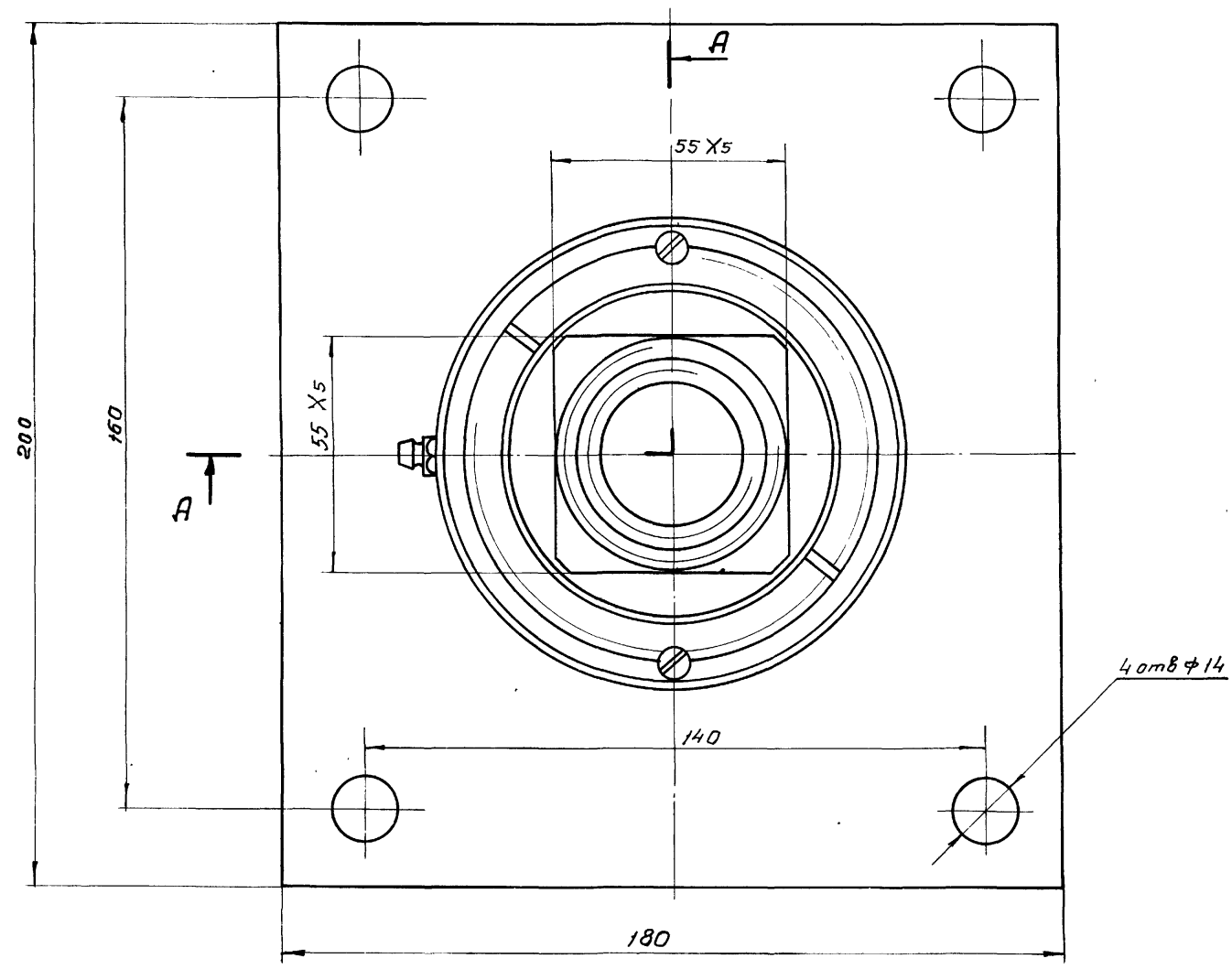

Вид Б

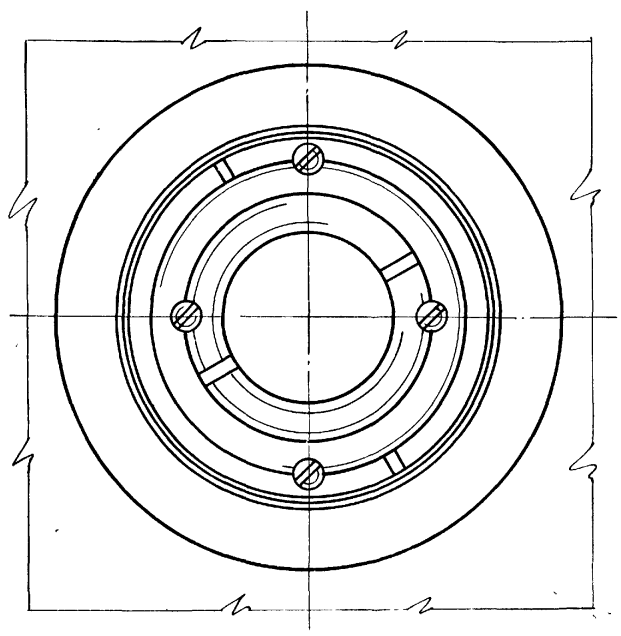

1. Размеры для справок
2. Отверстия под винты поз 9 сверлить и нарезать после сборки
3. После окончательной сборки винт поз. 9 контрить краской

Изм	Лист	N докум.	Подп	Дата
Разраб		Волков		
Провер.		Бортник		
Ст инж.		Лубинская		
Рук. гр.		Подшивеевская		
Гл инж пр		Блоков		
Нач отд.		Авдеев		

ТМ30.04.03.00.00 СБ

Подпятник

Сборочный чертёж

Лит	Масса	Масштаб
	7,1	1:1
Лист	Листов 1	

СОЮЗВОДОКАНАЛПРОЕКТ г. Москва

ТМ30.04.03.00.01

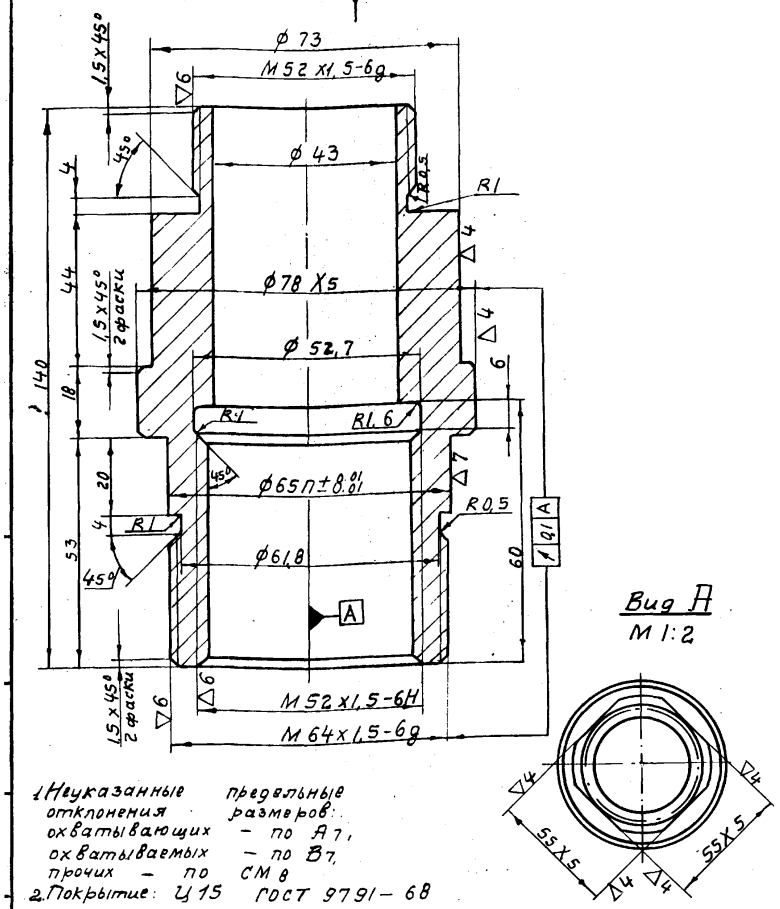

Вид А
М 1:2

1. Неуказанные предельные отклонения размеров: охватывающих – по A_7, охватываемых – по B_7, прочих – по CM_8
2. Покрытие: Ц15 ГОСТ 9791–68

Изм.	Лист	N докум.	Подп.	Дата
Разраб.		Волков		
Провер.		Бортник		
Ст. инж.		Дубинская		
Рук. гр.		Годзишевская		
Гл. инж. пр.		Блоков		
Нач. отд.		Авдеев		

ТМ30.04.03.00.01

Втулка

Лит.	Масса	Масштаб
	1,6	1:1
Лист	Листов 1	

Сталь 45 ГОСТ 1050–74

СОЮЗВОДОКАНАЛПРОЕКТ г. Москва

Формат 11

ТМ30.04.03.00.02

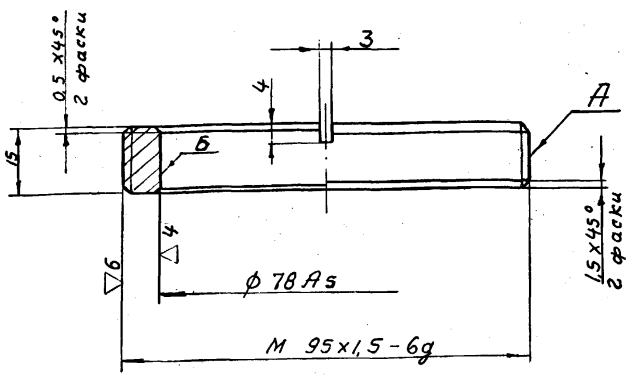

1. Неуказанные предельные отклонения размеров: охватываемых – по B_7, прочих – по CM_8
2. Несоосность поверхностей А и Б не более 0,02 мм

Изм.	Лист	N докум.	Подп.	Дата
Разраб.		Волков		
Провер.		Бортник		
Ст. инж.		Дубинская		
Рук. гр.		Годзишевская		
Гл. инж. пр.		Блоков		
Нач. отд.		Авдеев		

ТМ30.04.03.00.02

Втулка

Лит.	Масса	Масштаб
	0,26	1:1
Лист	Листов 1	

Бр. АЖ 9-4 ГОСТ 493-54

СОЮЗВОДОКАНАЛПРОЕКТ г. Москва

Формат 11

Подп. и дата | Инв. N дубл. | Взам. инв. N | Подп. и дата | Инв. N подл.

ТМ30.04.03.01.00 СБ

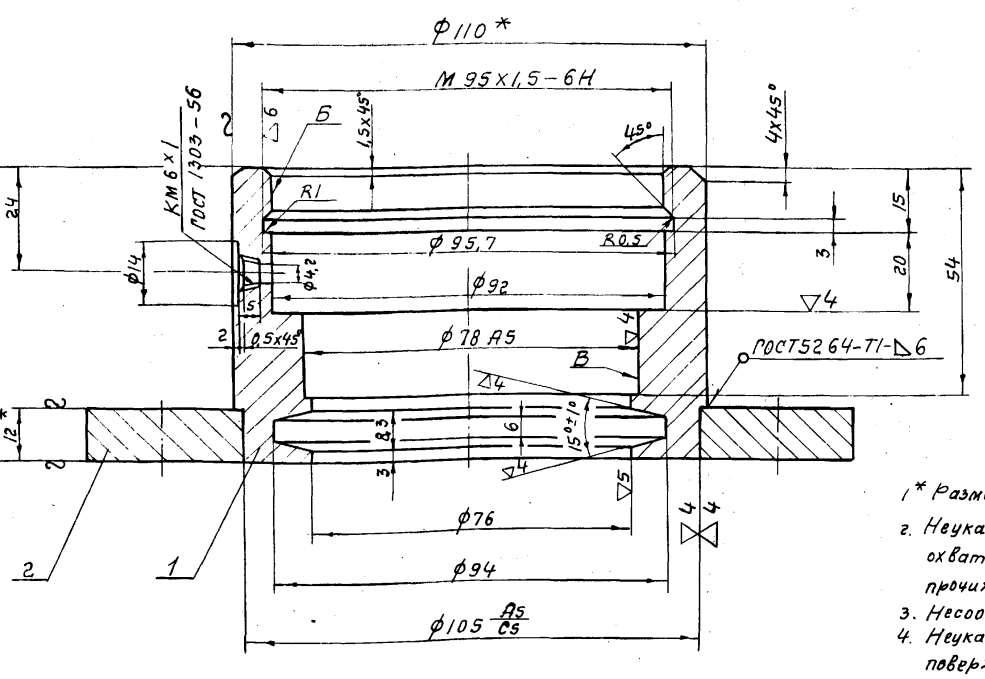

Вид А
М 1:2

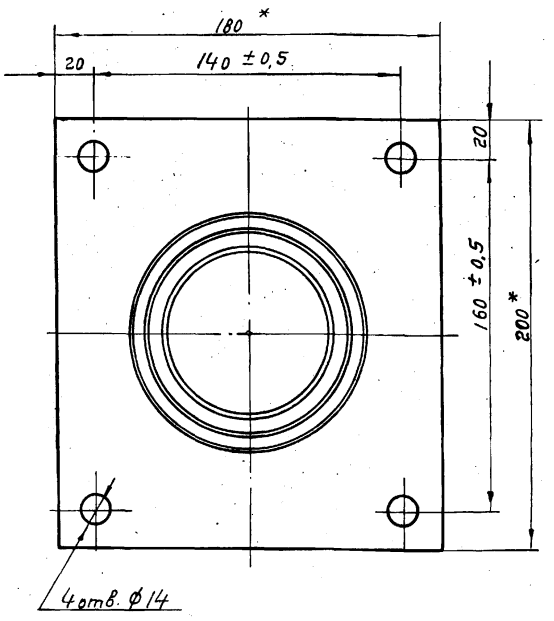

1* Размеры для справок
2. Неуказанные предельные отклонения размеров: охватывающих – по A_7, охватываемых – по B_7, прочих – по CM_8.
3. Несоосность поверхностей Б и В не более 0,1 мм
4. Неуказанная шероховатость обрабатываемых поверхностей – ▽3

Изм.	Лист	N докум.	Подп.	Дата
Разраб.		Волков		
Провер.		Бортник		
Ст. инж.		Дубинская		
Рук. гр.		Годзишевская		
Гл. инж. пр.		Блоков		
Нач. отд.		Авдеев		

ТМ30.04.03.01.00 СБ

Корпус подпятника
Сборочный чертеж

Лит.	Масса	Масштаб
	40	1:1
Лист	Листов 1	

СОЮЗВОДОКАНАЛПРОЕКТ г. Москва

Формат

ТМ30.04.00.00.01

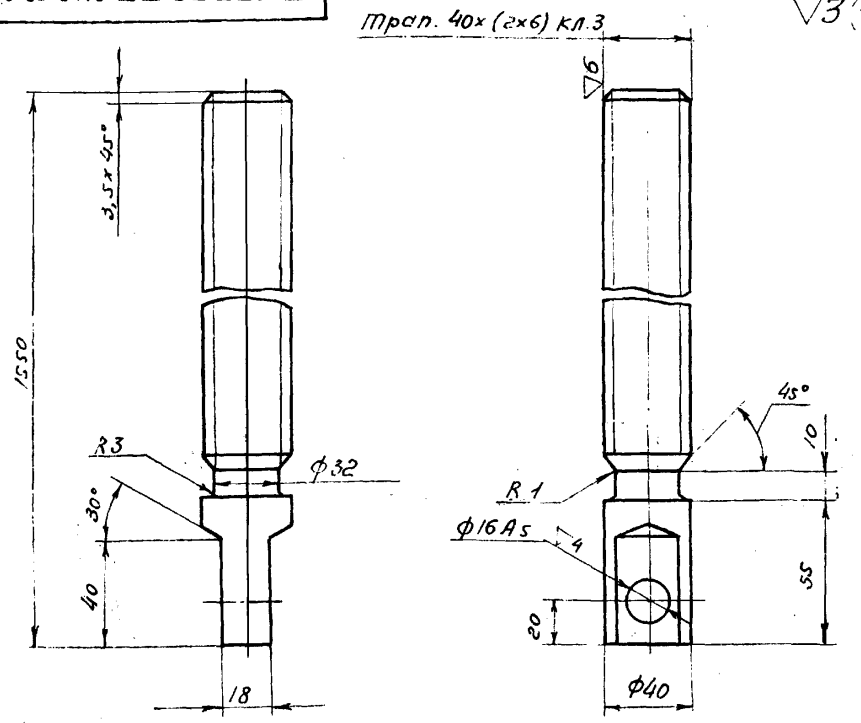

1. Неуказанные предельные отклонения размеров:
охватываемых - по B_7,
прочих - по CM_8
2. Покрытие: Ц 15 ГОСТ 9791-68

Изм.	Лист	№ докум.	Подпись	Дата
Разраб.		Волков		
Провер.		Бортник		
Т.инж.		Дубинская		
Н.к. гр.		Газизшевская		
Гл.инж.пр.		Блоков		
Нач. отд.		Авдеев		

ТМ30.04.00.00.01

Винт

Лит.	Масса	Масштаб
	15,2	1:2
Лист	Листов 1	

Сталь 45 ГОСТ 1050-74

Союзводоканалпроект г. Москва

Формат 11

ТМ30.04.04.00.00 СБ

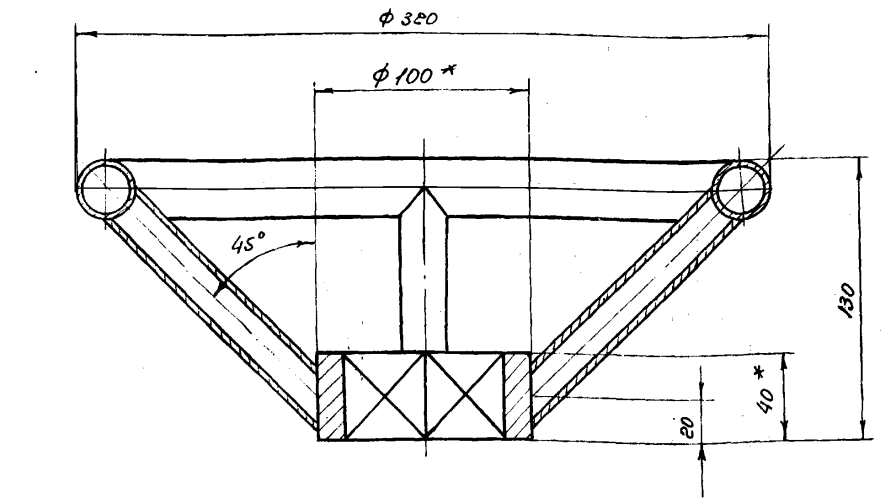

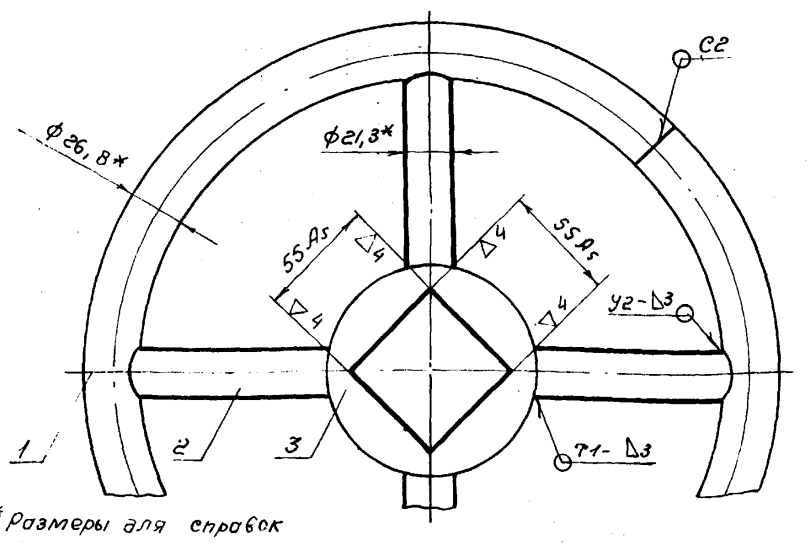

1. * Размеры для справок
2. Неуказанные предельные отклонения размеров:
охватываемых - по B_7, прочих - по CM_8
3. Шероховатость обрабатываемых поверхностей - ▽3
4. Сварные швы по ГОСТ 5264-69

Изм.	Лист	N докум.	Подп.	Дата
Разраб.		Волков		
Провер.		Бортник		
Ст.инж.		Дубинская		
Рук. гр.		Газизшевская		
Гл.инж.пр.		Блоков		
Нач. отд.		Авдеев		

ТМ30.04.00.00 СБ

Маховик

Сборочный чертеж

Лит.	Масса	Масштаб
	5,0	1:2,5
Лист	Листов 1	

Союзводоканалпроект г. Москва

Формат 11

Инв. N подл. | Подп. и дата | Взам. инв. N | Инв. N дубл. | Подп. и дата

ТМ30.04.03.00.04

▽3 (▽)

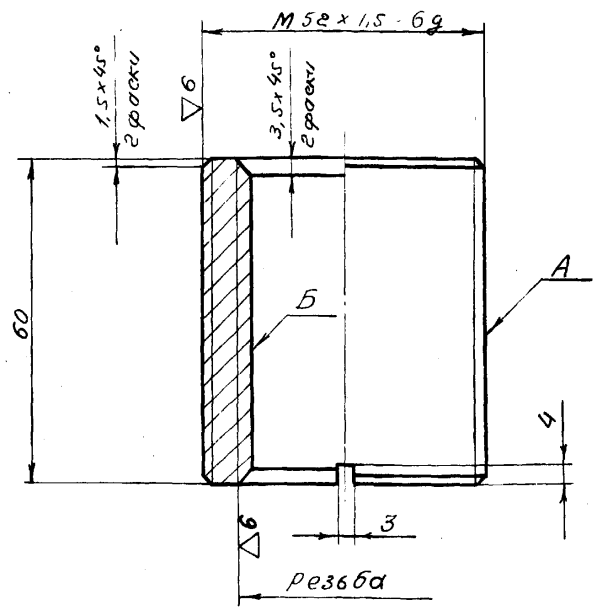

Обозначение	Резьба	Масса
ТМ30.04.03.00.04	Трап. 40х(2х6) кл.3	0,4
-01	Трап. 32х(2х6) кл.3	0,6

1. Предельные отклонения размеров:
охватываемых - по B_7, прочих - по CM_8.
2. Радиальное биение поверхностей А и Б
относительно общей оси не более 0,1 мм.

Изм.	Лист	N докум.	Подпись	Дата
Разраб.		Волков		
Провер.		Бортник		
Ст. инж.		Дубинская		
Рук. гр.		Газизшевская		
Гл. инж. пр.		Блоков		
Нач. отд.		Авдеев		

ТМ30.04.03.00.04

Гайка

Лит.	Масса	Масштаб
	см. табл.	1:1
Лист	Листов 1	

Бр. АЖ 9-4 ГОСТ 493-54

Союзводоканалпроект г. Москва

Формат 11

ТМ30.04.03.00.03

▽3 (▽)

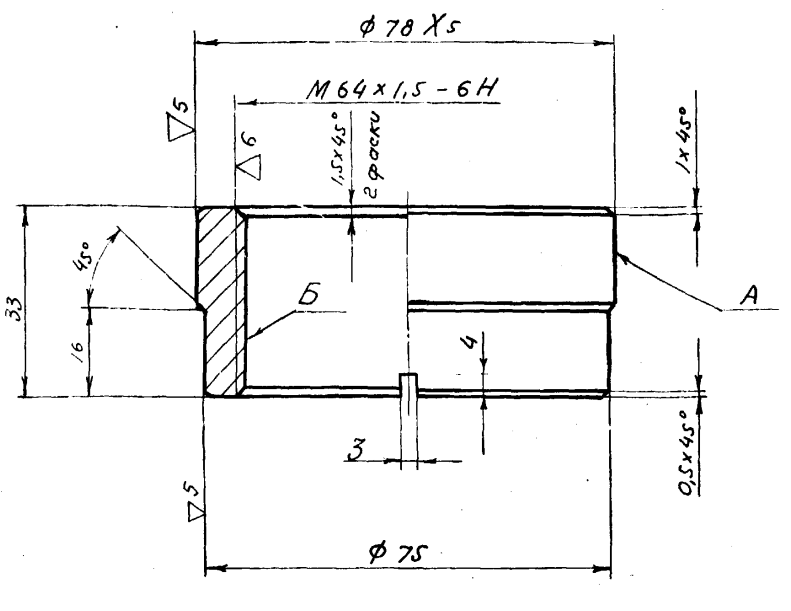

1. Неуказанные предельные отклонения размеров:
охватываемых - по B_7,
прочих - CM_8
2. Радиальное биение поверхностей А и Б
относительно общей оси не более 0,1 мм

Изм.	Лист	N докум.	Подп.	Дата
Разраб.		Волков		
Провер.		Бортник		
Ст. инж.		Дубинская		
Рук. гр.		Газизшевская		
Гл. инж. пр.		Блоков		
Нач. отд.		Авдеев		

ТМ30.04.03.00.03

Втулка

Лит.	Масса	Масштаб
	0,4	1:1
Лист	Листов 1	

Бр. АЖ 9-4 ГОСТ 493-54

СОЮЗВОДОКАНАЛПРОЕКТ - Москва

13995-04 25 Формат 11

ТМ30.05.00.00.00 СБ

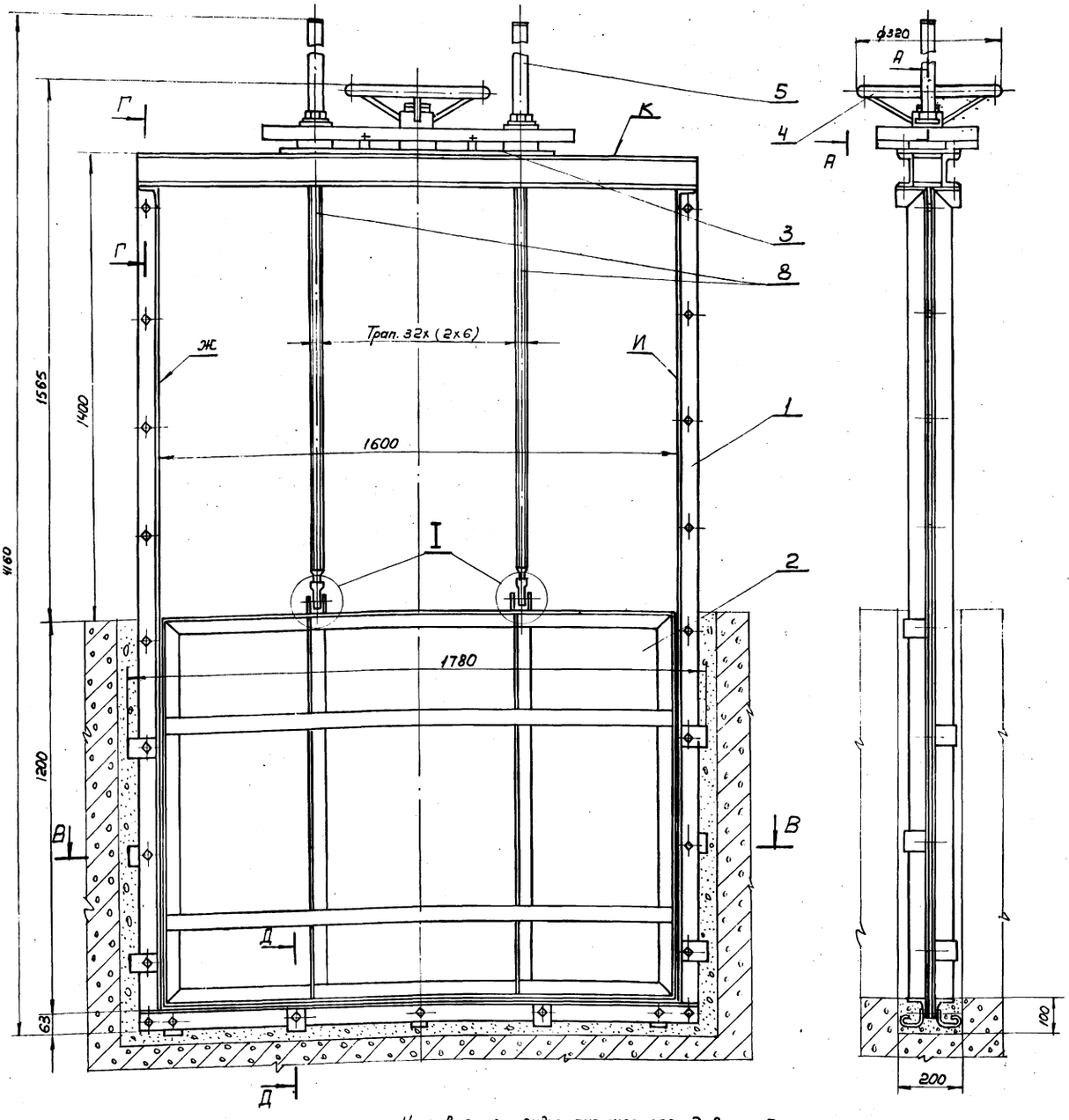

Направление гидростатического давления (одностороннее).

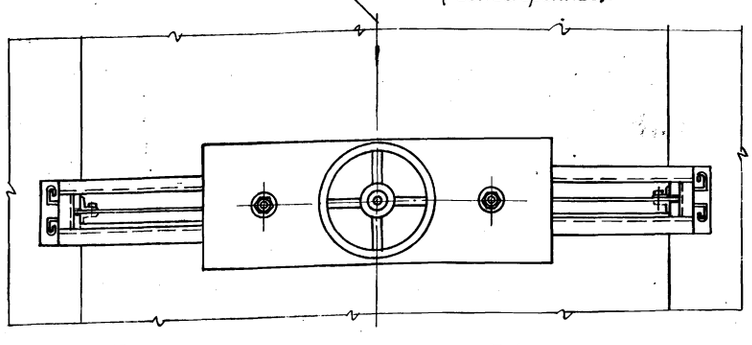

I
М1:2

Е-Е

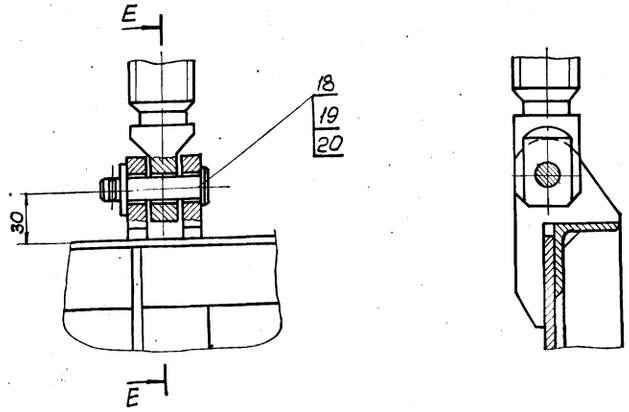

1. Размеры для справок
2. Количество и толщину регулировочных прокладок (поз. 11) определить по месту при установке подпятника
3. После сборки и проверки работы, затвор окрасить битумным лаком БТ-177 ГОСТ 5631-70 по грунту ГФ-020 ГОСТ 4056-63; колпак, маховик и подпятник окрасить эмалевой краской ПФ-115 ГОСТ 6465-63 В серый цвет, посадочные и трущиеся поверхности окраске не подлежат
4. Все неокрашенные рабочие поверхности с целью предохранения их от коррозии покрыть пушечной смазкой ГОСТ 19537-74
5. При сборке затвора обеспечить плавность вращения зубчатых колес поз. 7
6. При монтаже обеспечить непараллельность плоскостей Ж относительно плоскостей И и неперпендикулярность этих плоскостей относительно плоскостей К не более 2 мм

Изм.	Лист	N докум.	Подп.	Дата
Разраб.		Волков		
Провер.		Бортник		
Ст. инж.		Дубинская		
Рук. гр.		Гадзишевская		
Гл. инж. пр.		Блоков		
Нач. отд.		Авдеев		

ТМ30.05.00.00.00 СБ

Затвор щитовой 1600х1200 с ручным приводом сборочный чертеж

Лит.	Масса	Масшт.
	370,0	1:10
Лист 1	Листов 2	

Союзводоканалпроект г. Москва

ТМ 30.05.00.00.00 СБ

А-А
М 1:4

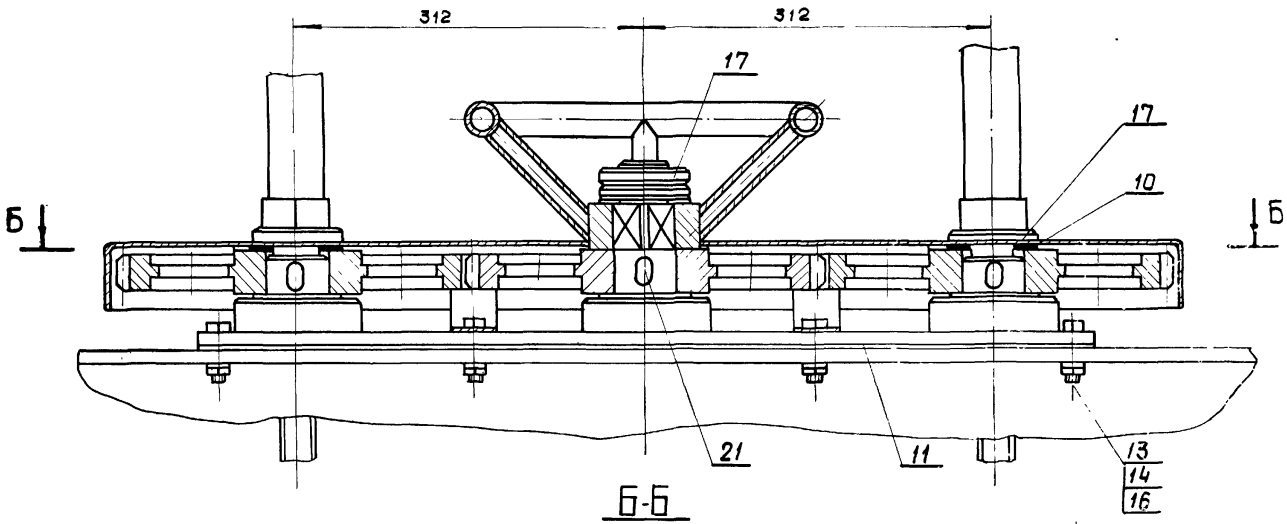

Б-Б
М 1:4

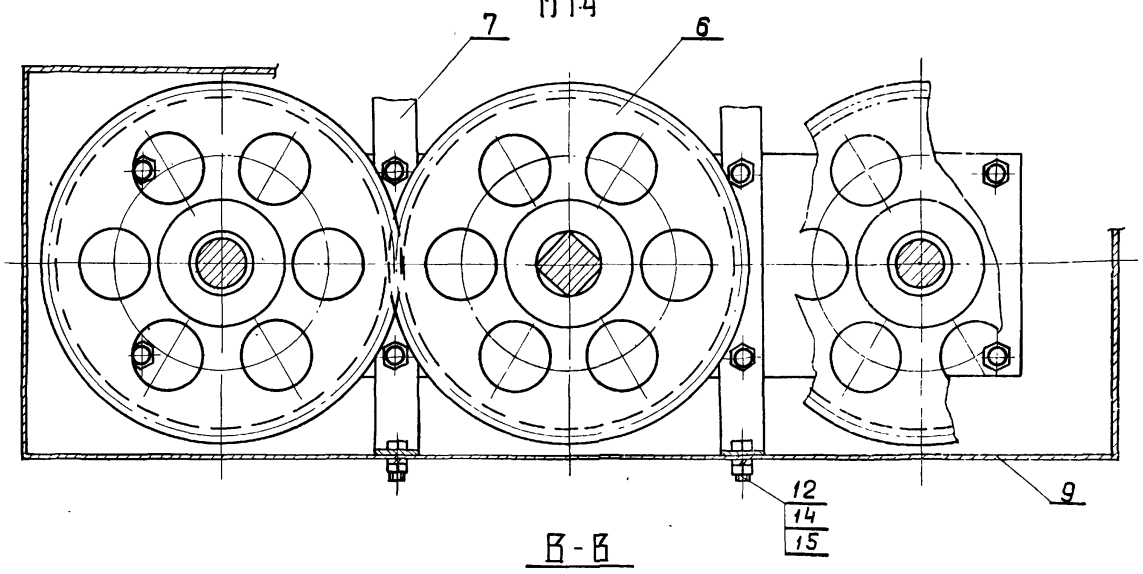

В-В
М 1:5

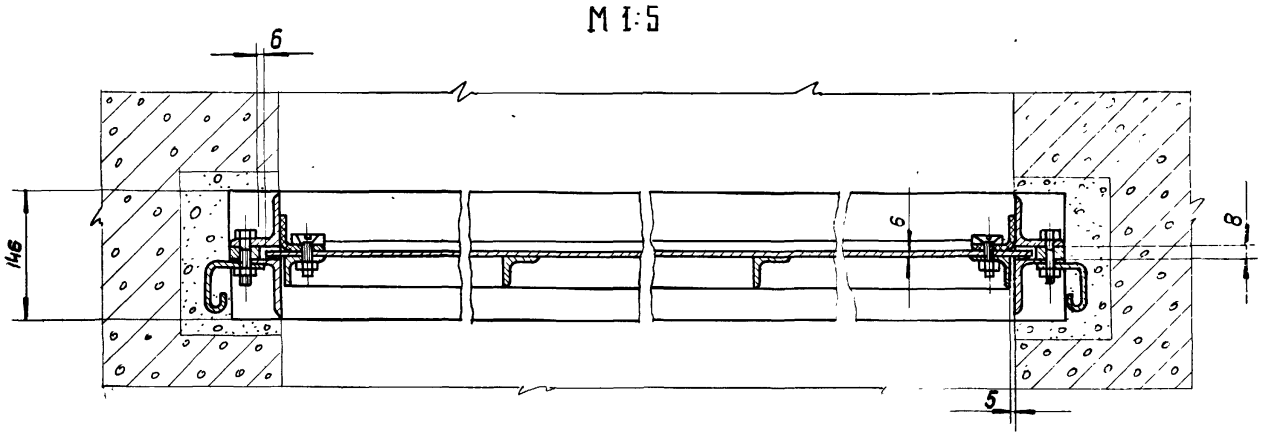

Г-Г
М 1:2

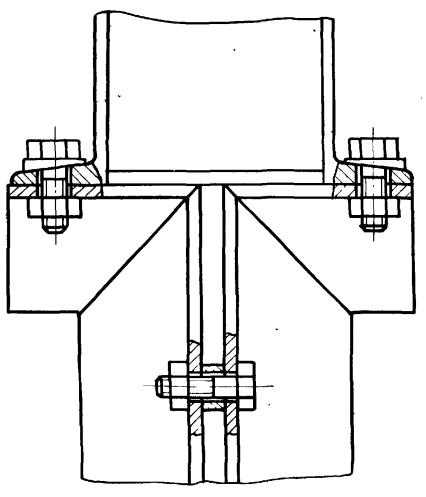

Д-Д
М 1:2

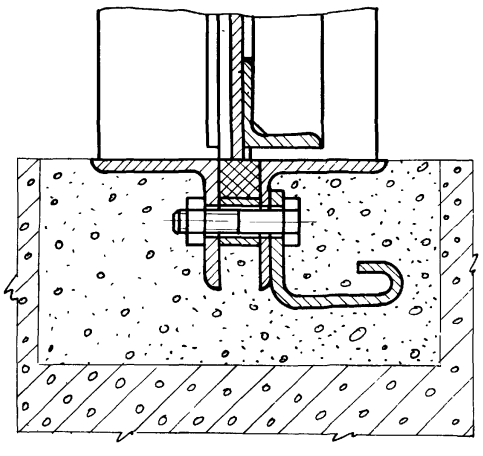

					ТМ 30.05.00.00.00 СБ	
Изм.	Лист	N докум.	Подп.	Дата	Затвор щитовой 1600 × 1200 с ручным приводам Сборочный чертеж	Лит. / Масса / Масштаб: — / 370 / —
Разраб.		Волков				Лист 2 / Листов 2
Провер.		Бартник				Союзводоканалпроект г. Москва
Ст. инж.		Дубинская				
Рук. гр.		Годзишевская				
Гл. инж. пр.		Блоков				
Нач. отд.		Авдеев				

1390-5 АЧ

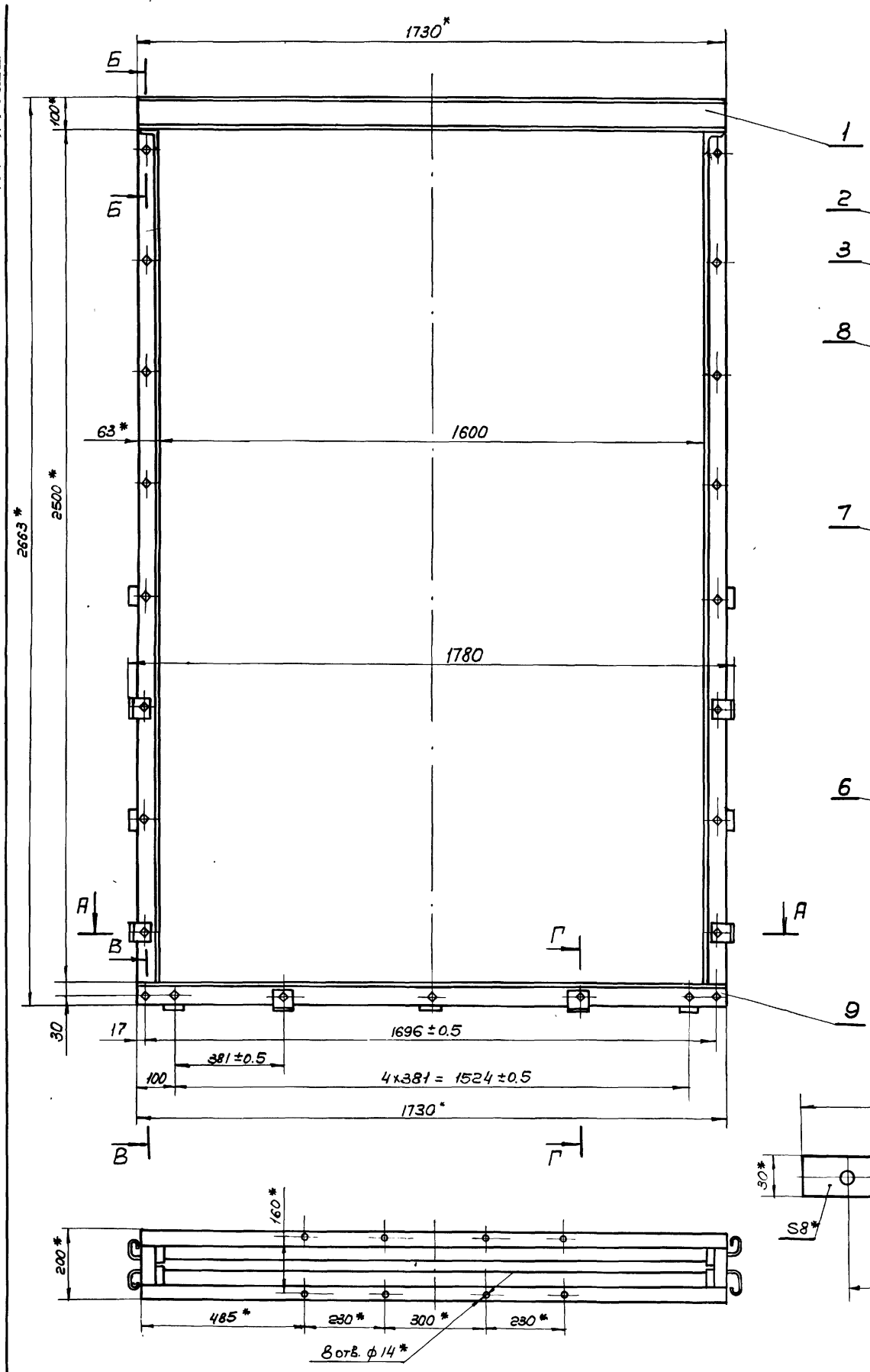

Б–Б
М1:5

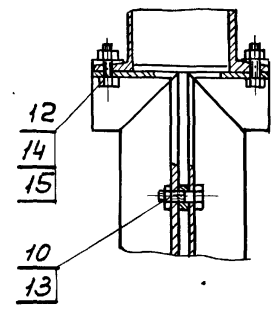

Поз.8
М2:1

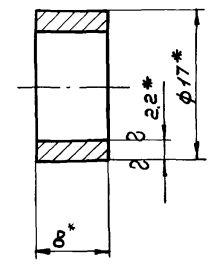

Поз.7
М1:2,5

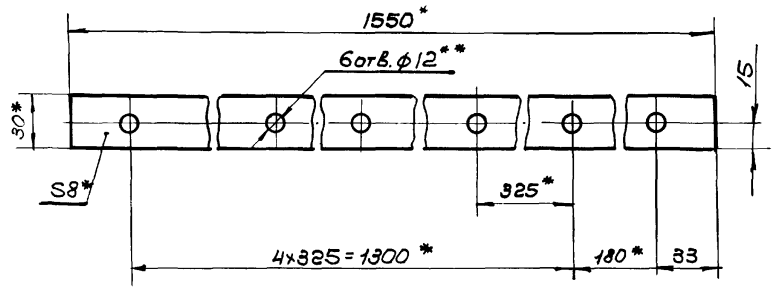

А–А
М1:5

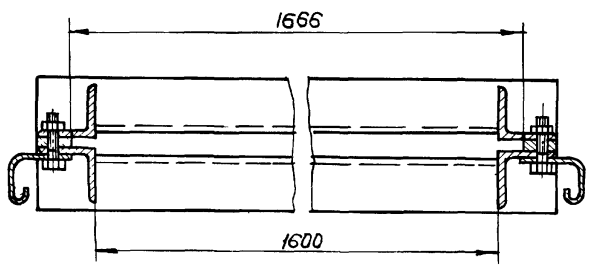

В–В
М1:5

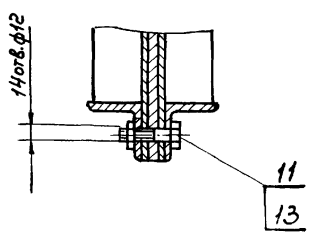

Г–Г
М1:5

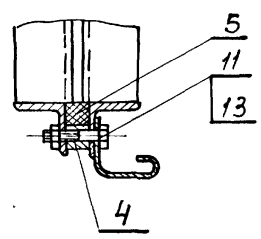

1. * Размеры для справок
2. ** Обработать совместно с деталью ТМ30.04.01.00.01
3. Уплотнитель поз. 5 ставить на клей № 88 ТУ МХП 1542-49.
4. Шероховатость обрабатываемых поверхностей ▽3

					ТМ30.05.01.00.00 СБ	
Изм.	Лист	N докум.	Подп.	Дата		
Разраб.		Волков			Рама сборочный чертеж	Лит. / Масса 127.0 / Масшт. 1:10
Провер.		Бортник				Лист / Листов 1
Ст. инж.		Дубинская				Союзводоканалпроект г. М
Рук. гр.		Годзишевская				
Гл. инж. пр.		Блоков				
Нач. отд.		Авдеев				

ТМ30.05.01.00.00 СБ

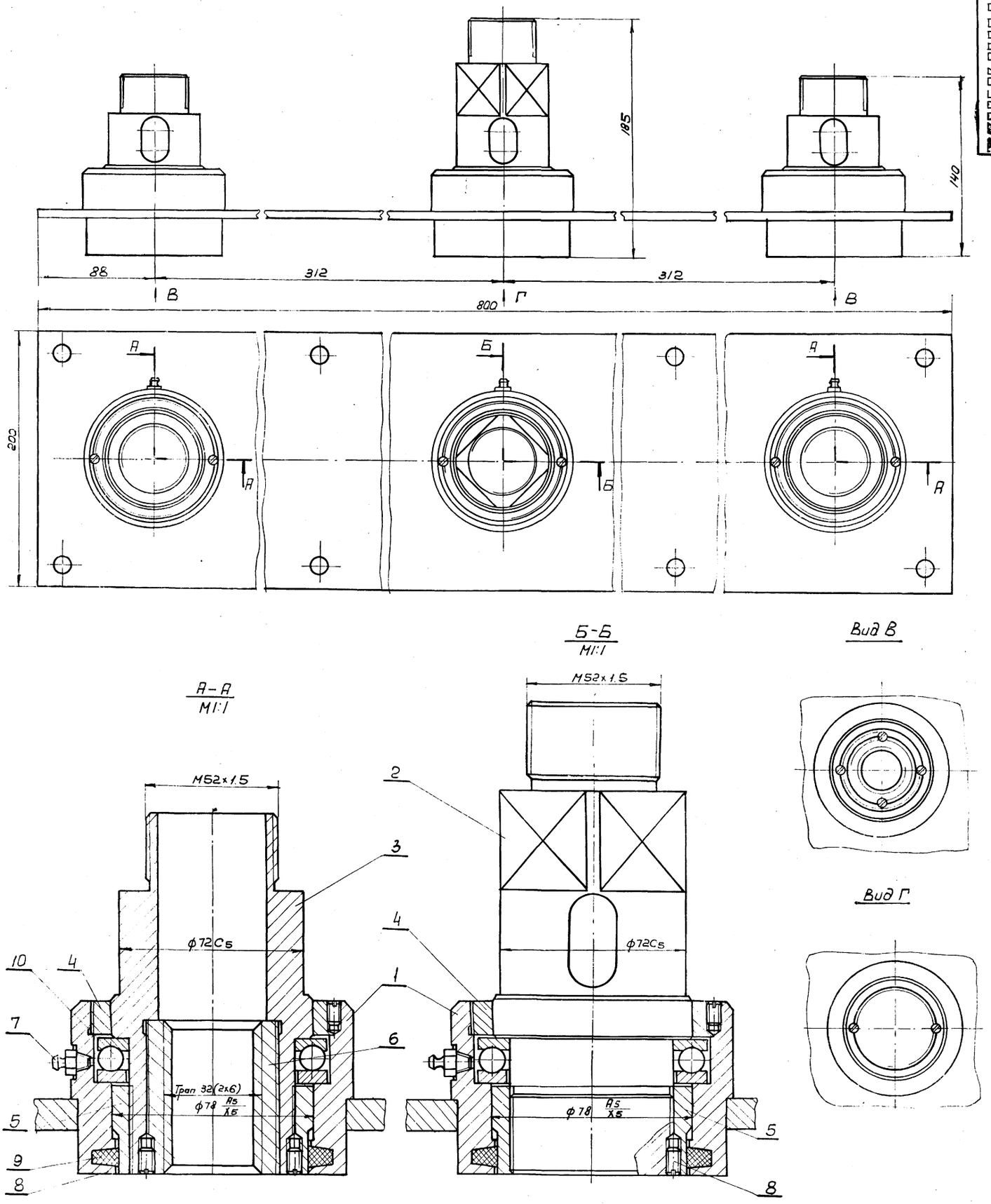

1. Размеры для справок
2. Отверстия под винты поз. 8 сверлить и нарезать после сборки
3. После окончательной сборки винт (поз. 8) контрить краской

					ТМ30.05.03.00.00 СБ			
Изм.	Лист	N докум.	Подп.	Дата	Подпятник Сборочный чертеж	Лит	Масса	Масштаб
Разраб.		Волков					32.5	1:2
Провер.		Бортник				Лист	Листов 1	
Ст. инж.		Дубинская				СОЮЗВОДОКАНАЛПРОЕКТ г. Москва		
Рук. гр.		Годзишевская						
Гл. инж. пр.		Блоков						
Нач. отд.		Авдеев						

ТМ30.05.03.01.01

▽3(▽)

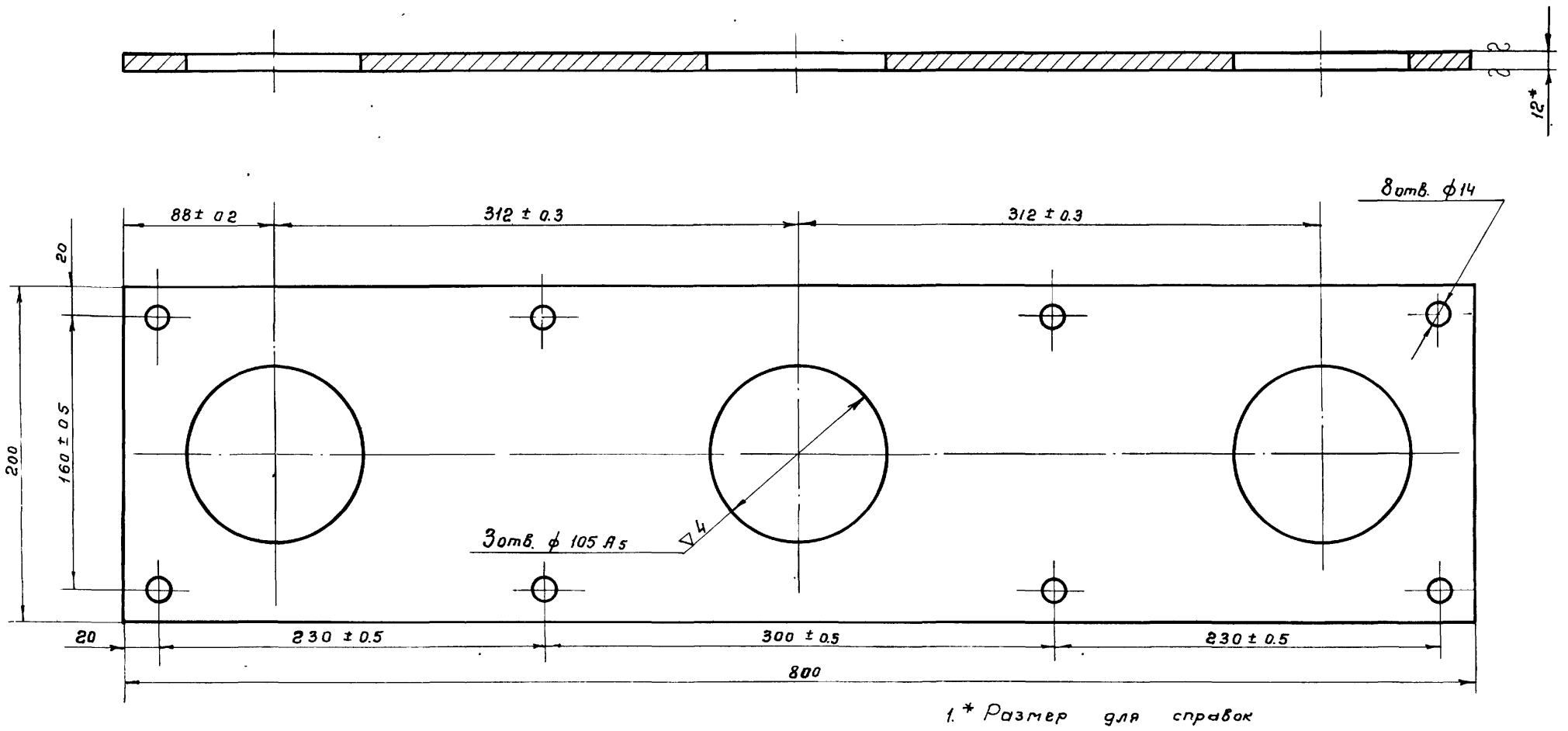

1. * Размер для справок
2. Неуказанные предельные отклонения размеров охватывающих - по A_7, охватываемых - по B_7 прочих - по CM_8
3. Непараллельность осей отв ф105A_5 не более 0.4 мм

Изм.	Лист	N докум.	Подп.	Дата	ТМ30.05.03.01.01			
Разраб		Волков			Основание	Лит.	Масса	Масштаб
Провер.		Бортник					12.5	1:2.5
Ст. инж.		Дубинская				Лист	Листов 1	
Рук. гр.		Годзишевская			Лист 12 ГОСТ 19903-74 / Ст.3 ГОСТ 14637-69	СОЮЗВОДОКАНАЛПРОЕКТ г. Москва		
Гл. инж. пр.		Блохов						
Нач. отд.		Авдеев						

Формат 12

ТМ30.05.03.01.00СБ

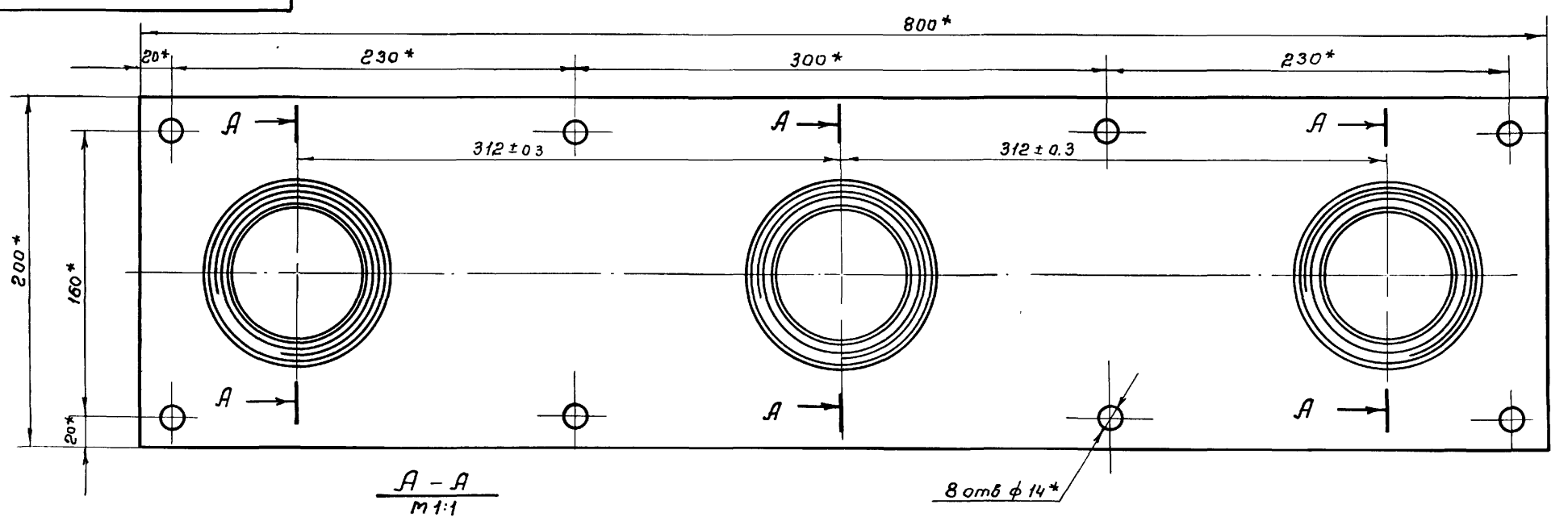

А – А
М 1:1

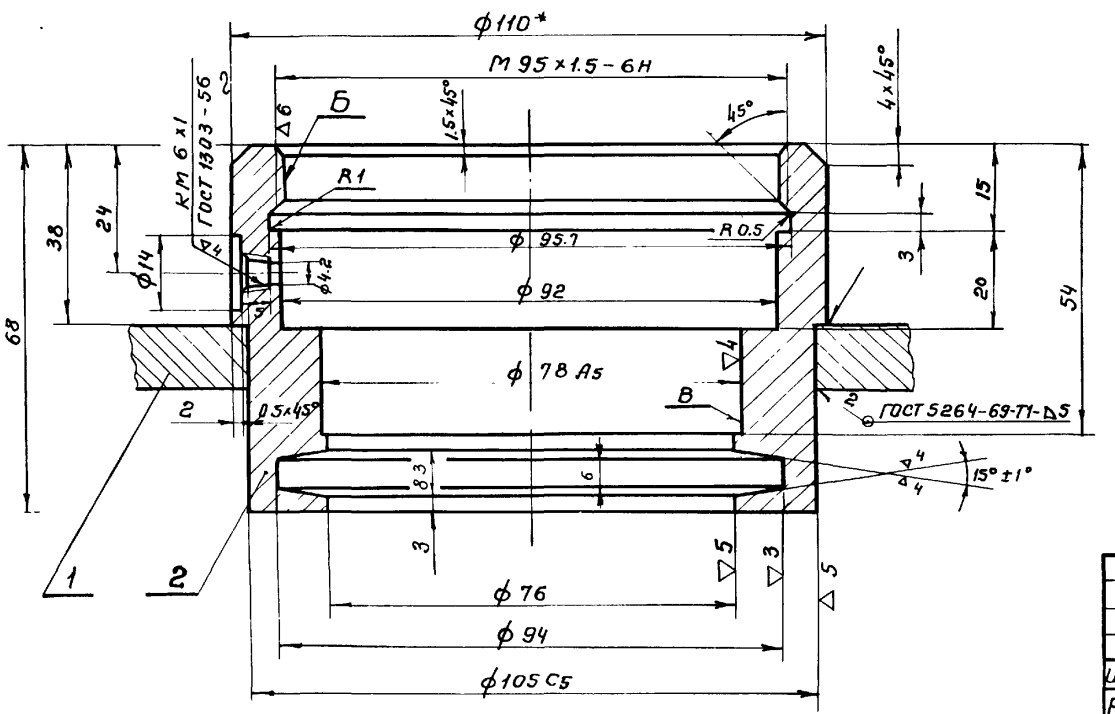

1. * Размеры для справок
2. Неуказанные предельные отклонения размеров: охватывающих - по A_7, охватываемых - по B_7, прочих - по CM_8
3. Несоосность поверхностей Б и В не более 0.1 мм
4. Неуказанная шероховатость обрабатываемых поверхностей - ▽3

Изм.	Лист	N докум	Подп	Дата	ТМ30.05.03.01.00СБ			
Разраб		Волков			Корпус подпятника Сборочный чертеж	Лит	Масса	Маст 6
Провер.		Бортник					16.1	1:25
Ст. инж.		Дубинская				Лист	Листов	
Рук. гр		Годзишевская				СОЮЗВОДОКАНАЛПРОЕКТ г. Москва		
Гл. инж. пр		Блохов						
Нач. отд		Авдеев						

▽3(▽)

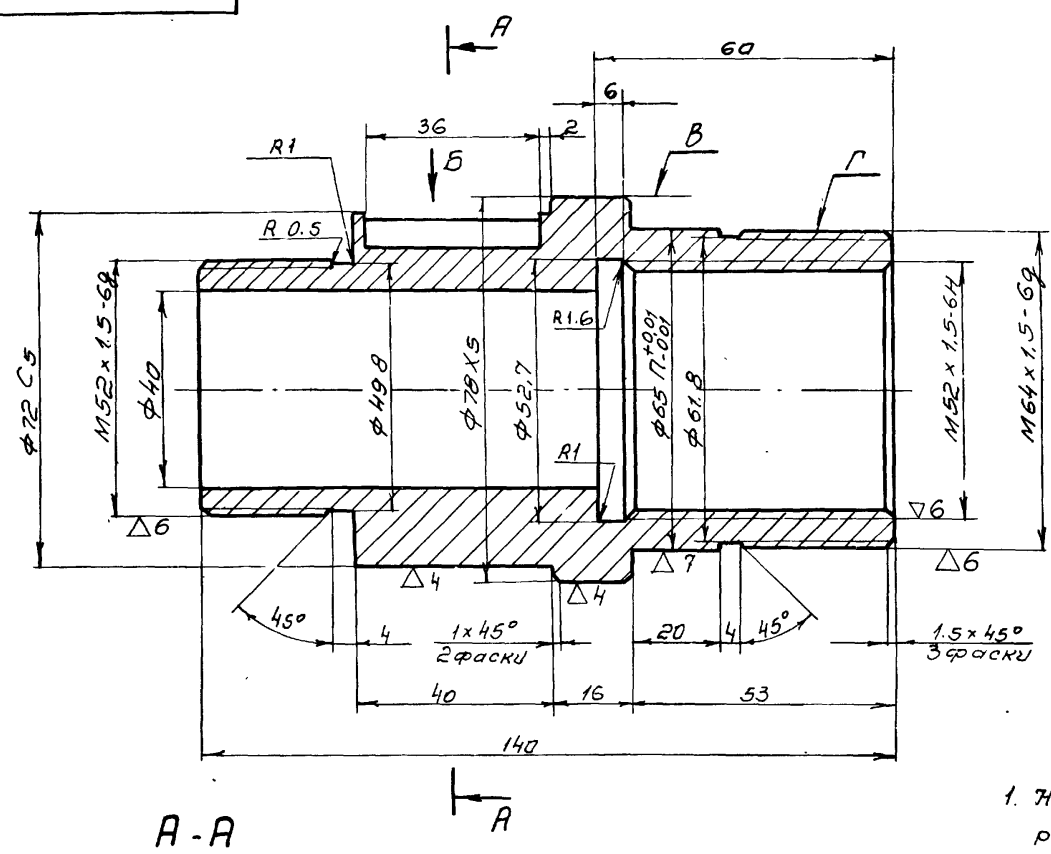

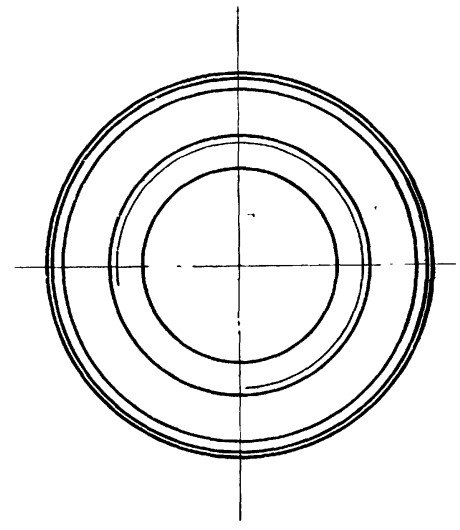

А-А

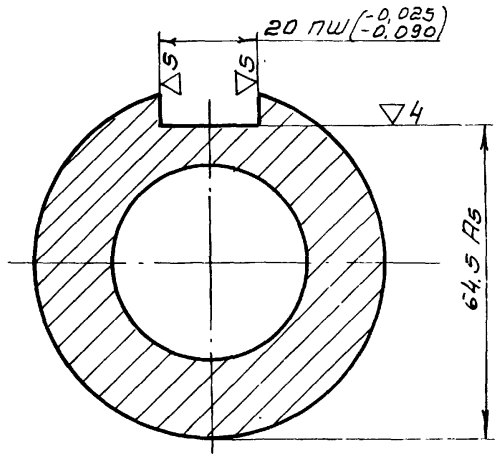

Вид Б

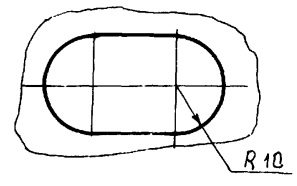

1. Неуказанные предельные отклонения размеров: охватывающих - по А7, охватываемых - по В7, прочих - по СМ8
2. Радиальное биение поверхности В и Г относительно общей оси не более 0,1мм
3. Покрытие: Ц15 ГОСТ 9791-68

Изм.	Лист	N докум.	Подп.	Дата	ТМ30.05.03.00.02			
Разраб.		Волков			Втулка	Лит.	Масса	Масштаб
Провер.		Бортник					1.9	1:1
Ст.инж.		Дубинская				Лист	Листов 1	
Рук. гр.		Годзишевская			Сталь 45 ГОСТ 1050-74	СОЮЗВОДОКАНАЛПРОЕКТ г. Москва		
Гл.инж.пр.		Блоков						
Нач.отд.		Авдеев						

Формат 12

▽3(▽)

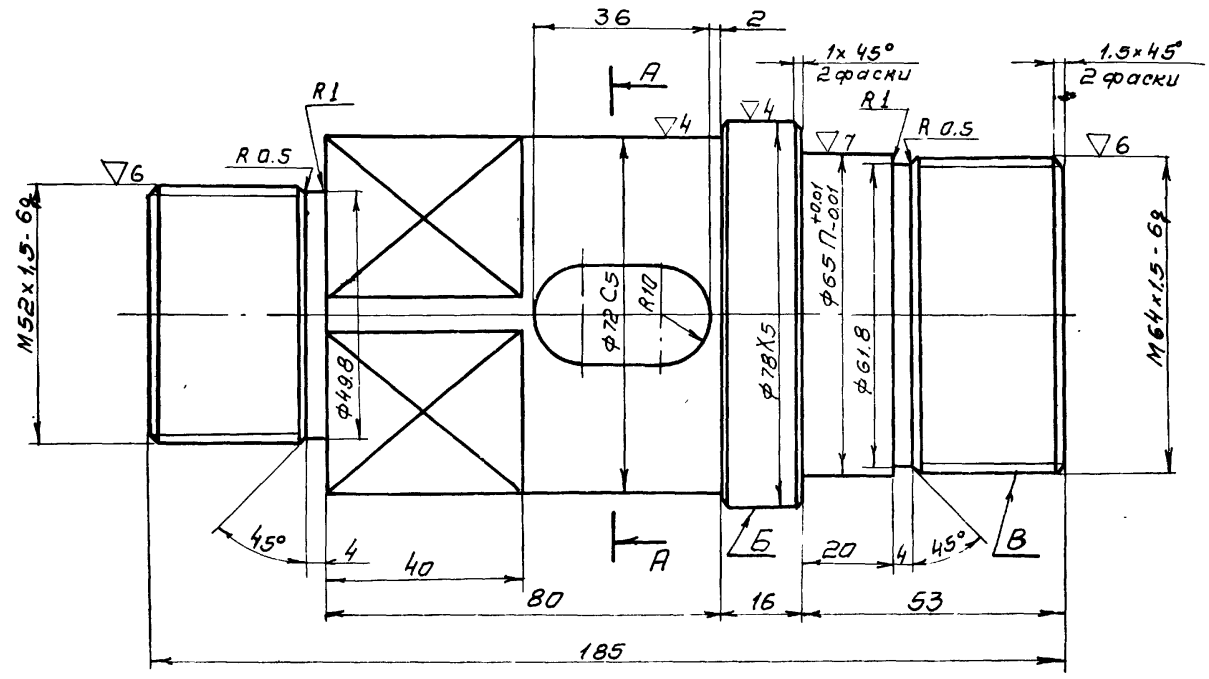

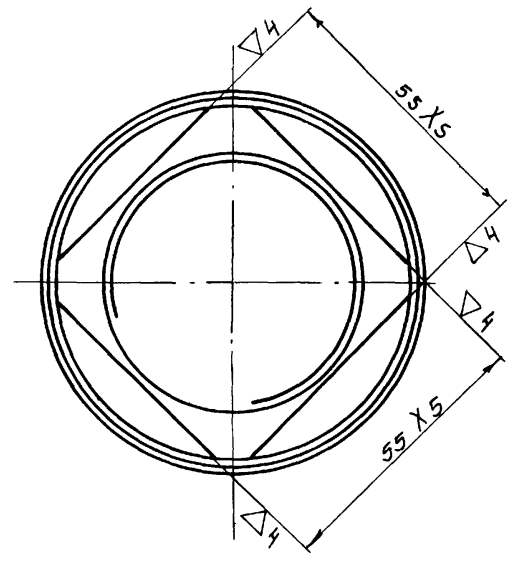

А-А

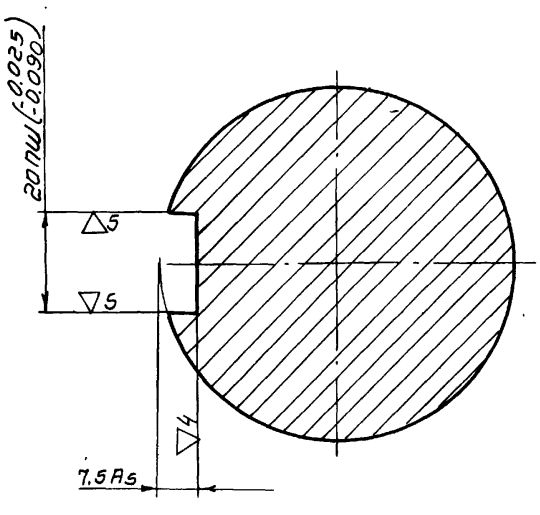

1 Неуказанные предельные отклонения размеров: охватываемых - по В7, прочих - по СМ8.
2. Радиальное биение поверхностей Б и В относительно общей оси не более 0.1мм
3. Покрытие: Ц15 ГОСТ 9791-68

Изм.	Лист	N докум.	Подп.	Дата	ТМ30.05.03.00.01			
Разраб.		Волков			Вал	Лит	Масса	Масштаб
Провер.		Бортник					4.7	1:1
Ст.инж.		Дубинская				Лист	Листов 1	
Рук. гр.		Годзишевская			Сталь 45 ГОСТ 1050-74	СОЮЗВОДОКАНАЛПРОЕКТ г. Москва		
Гл.инж.пр.		Блоков						
Нач.отд.		Авдеев						

ТМ30.05.00.00.02

▽3(▽)

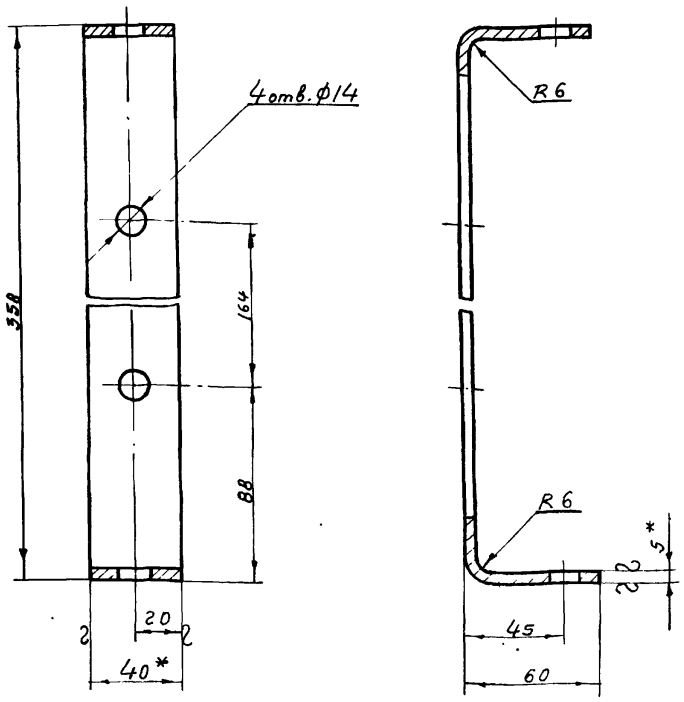

1.* Размеры для справок

2. Предельные отклонения размеров:
охватывающих – по A_7
охватываемых – по B_7, прочих – по СМ8

Изм.	Лист	N докум.	Подп.	Дата
Разраб.		Волков		
Провер.		Бортник		
Ст. инж.		Дубинская		
Рук. гр.		Годзишевская		
Гл. инж. пр.		Блоков		
Нач. отд.		Авдеев		

ТМ30.05.00.00.02

Планка

Лит.	Масса	Масшт.
	0,7	1:2
Лист	Листов 1	

Полоса 5×40 ГОСТ 103-57 / Ст. 3 ГОСТ 535-58

СОЮЗВОДОКАНАЛПРОЕКТ г. Москва

Формат 11

ТМ30.05.00.00.03

▽3(▽)

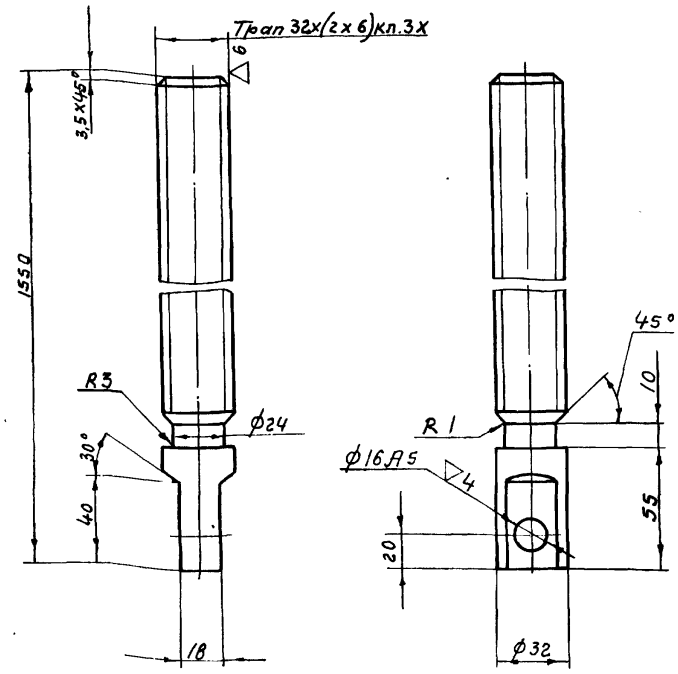

1. Неуказанные предельные отклонения размеров: охватываемых – по B_7, прочих – по СМ8

2. Покрытие Ц15 ГОСТ 9791-68

Подп. и дата | Инв. N дубл. | Взам. инв. N | Подп. и дата | Инв. N подл.

Изм.	Лист	N докум.	Подп.	Дата
Разраб.		Волков		
Провер.		Бортник		
Ст. инж.		Дубинская		
Рук. гр.		Годзишевская		
Гл. инж. пр.		Блоков		
Нач. отд.		Авдеев		

ТМ30.05.00.00.03

Винт

Лит.	Масса	Масштаб
	10,0	1:2
Лист	Листов 1	

Сталь 45 ГОСТ 1050-74

СОЮЗВОДОКАНАЛПРОЕКТ г. Москва

Формат 11

ТМ30.05.00.00.01

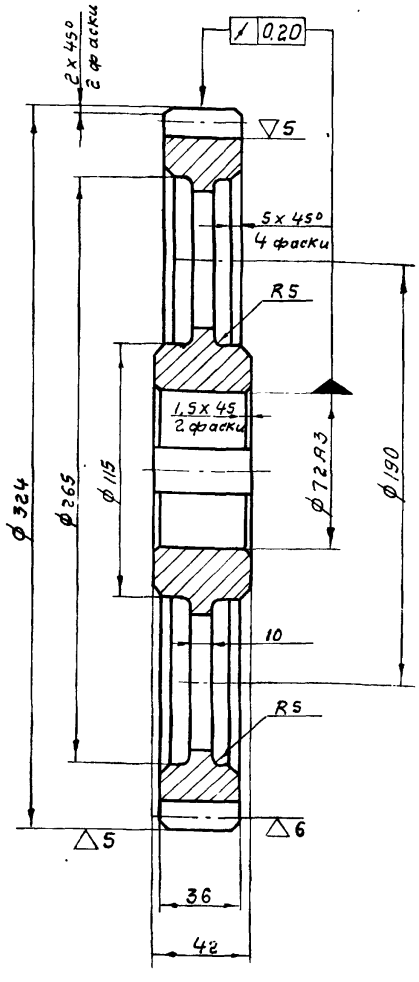

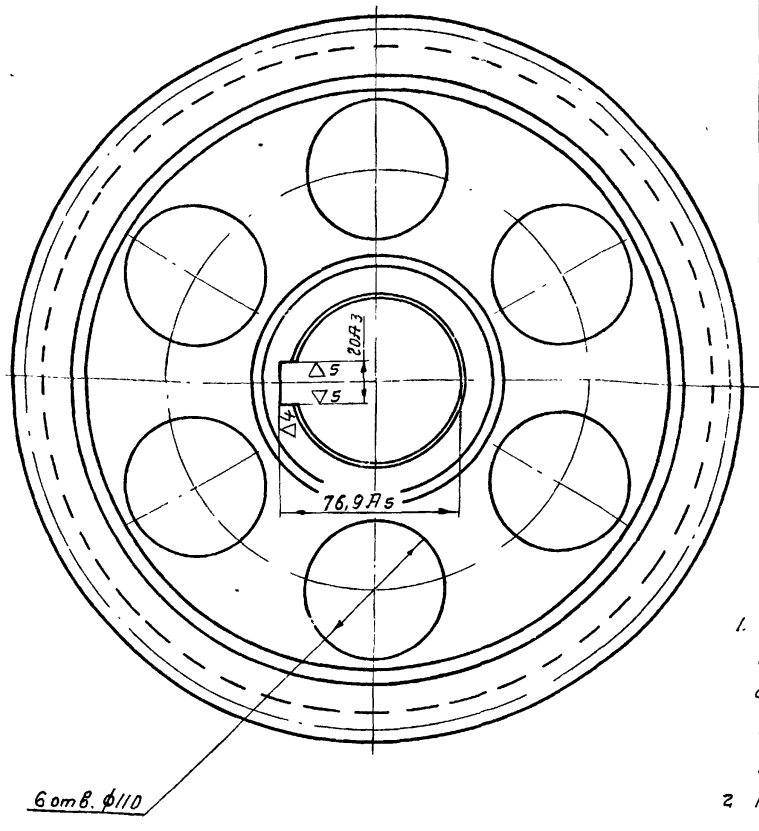

Модуль	m	6
Число зубьев	Z	52
Исходный контур	–	ГОСТ 13755-68
Коэффициент смещения исходного контура	ξ	0
Степень точности по ГОСТ 1643-72	–	Ст 9-Х
Диаметр делительной окружности	$d_д$	312
Толщина зуба по дуге делительной окружности	$S_д$	8,323

1. Неуказанные предельные отклонения размеров:
охватывающих – по A_7,
охватываемых – по B_7
прочих – по СМ8

2. Покрытие Ц15 ГОСТ 9791-68

Изм.	Лист	N докум.	Подп.	Дата
Разраб.		Волков		
Провер.		Бортник		
Ст. инж.		Дубинская		
Рук. гр.		Годзишевская		
Гл. инж. пр.		Блоков		
Нач. отд.		Авдеев		

ТМ30.05.00.00.01

Колесо зубчатое

Лит.	Масса	Масштаб
	8,5	1:2
Лист	Листов 1	

Сталь 45 ГОСТ 1050-74

СОЮЗВОДОКАНАЛПРОЕКТ г. Москва

ТМ30.05.04.00.00 СБ

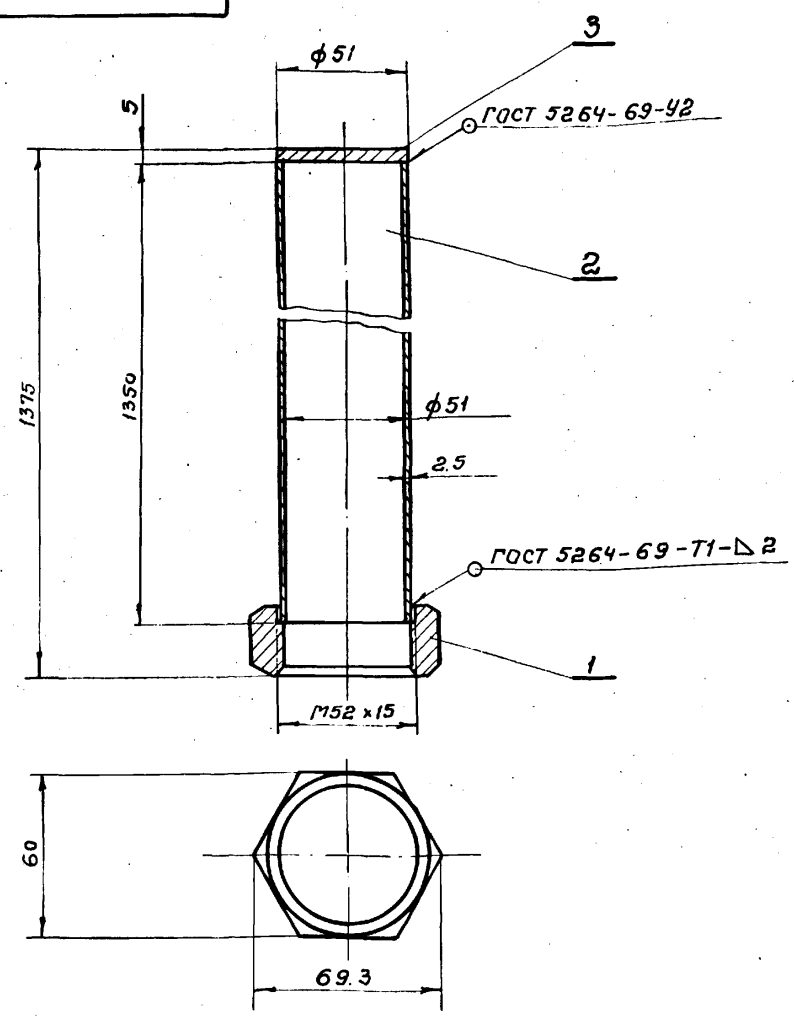

1. Размеры для справок
2. Шероховатость обрабатываемых поверхностей - ▽3

Изм.	Лист	N докум.	Подп.	Дата	ТМ30.05.04.00.00 СБ			
Разраб.		Волков			Колпак	Лит	Масса	Масштаб
Провер.		Бортник					4.4	1:2
Ст.инж.		Дубинская			Сборочный чертеж	Лист	Листов 1	
Рук. гр.		Годзишевская				СОЮЗВОДОКАНАЛПРОЕКТ г. Москва		
Гл.инж.пр.		Блоков						
Нач.отд.		Авдеев						

Формат 11

ТМ30.05.04.00.01

▽3(▽)

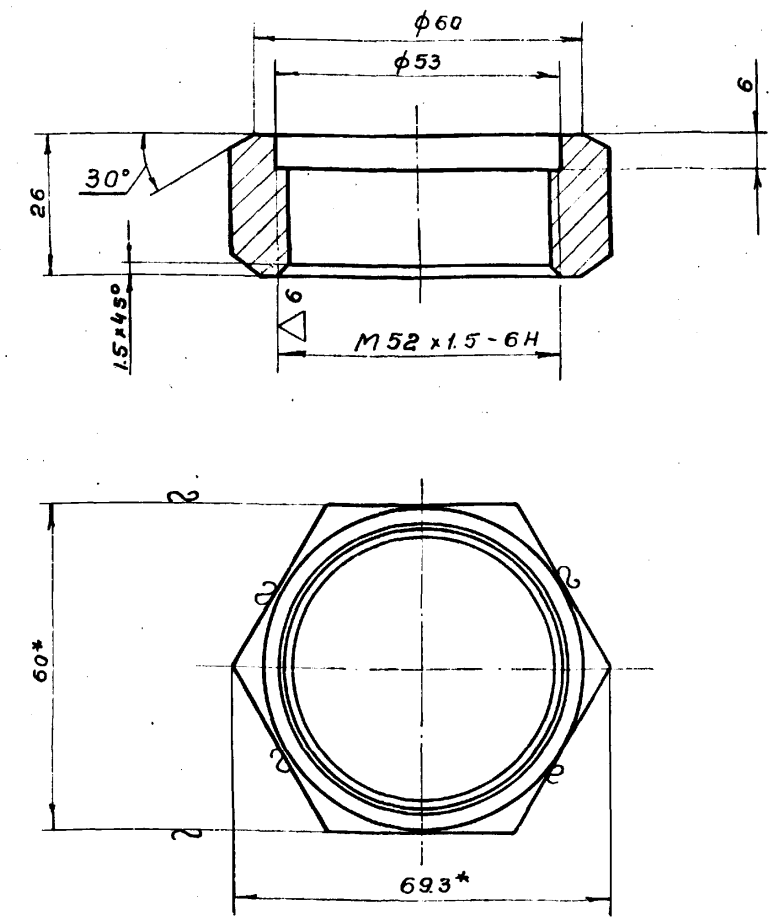

1. * Размер для справок
2. Предельные отклонения размеров:
   охватывающих - по A_7,
   охватываемых - по B_7,
   прочих - по CM_8

Инв. № подл. | Подп. и дата | Взам. инв. № | Инв. № дубл. | Подп. и дата

Изм.	Лист	N докум.	Подп.	Дата	ТМ30.05.04.00.01			
Разраб.		Волков			Гайка	Лит.	Масса	Масштаб
Провер.		Бортнцк					0,2	1:1
Ст.инж.		Дубинская				Лист	Листов 1	
Рук. гр.		Годзишевская			Шестигранник 60 ГОСТ 8560-67 Ст3 ГОСТ 535-58	СОЮЗВОДОКАНАЛПРОЕКТ г. Москва		
Гл.инж.пр.		Блоков						
Нач.отд.		Авдеев						

Формат 11

ТМ30.05.00.00.04

▽3 (▽)

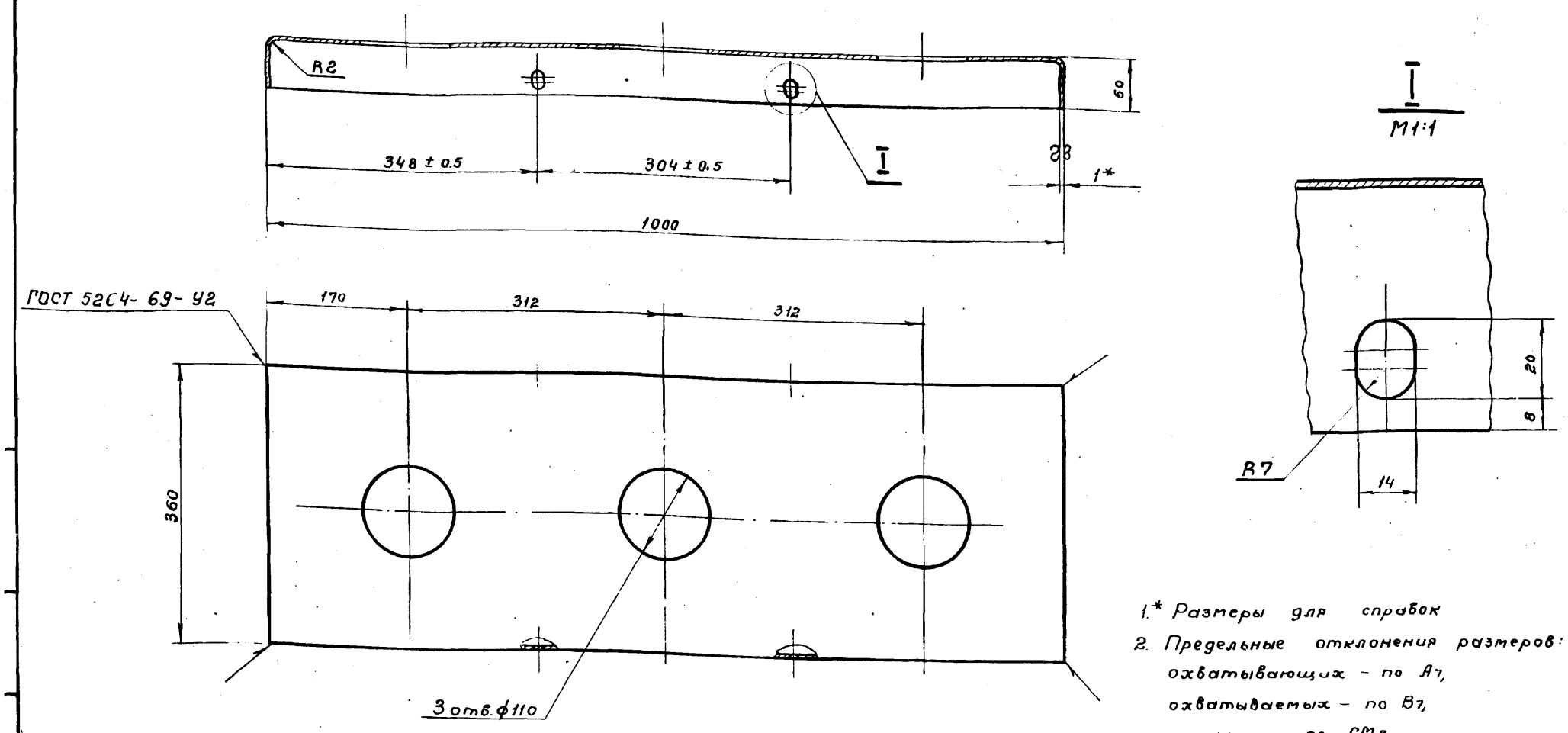

1. * Размеры для справок
2. Предельные отклонения размеров:
   охватывающих - по A_7,
   охватываемых - по B_7,
   прочих - по CM_8

Изм.	Лист	N докум.	Подп.	Дата	ТМ30.05.00.00.04			
Разраб.		Волков			Кожух	Лит.	Масса	Масштаб
Провер.		Бортник					3.6	1:5
Ст.инж.		Дубинская				Лист	Листов 1	
Рук. гр.		Годзишевская			Лист В1.0 ГОСТ 19903-74 Ст.3 ГОСТ 16523-70	СОЮЗВОДОКАНАЛПРОЕКТ г. Москва		
Гл.инж.пр.		Блоков						
Нач.отд.		Авдеев						

ТМ30.06.00.01

▽3(▽)

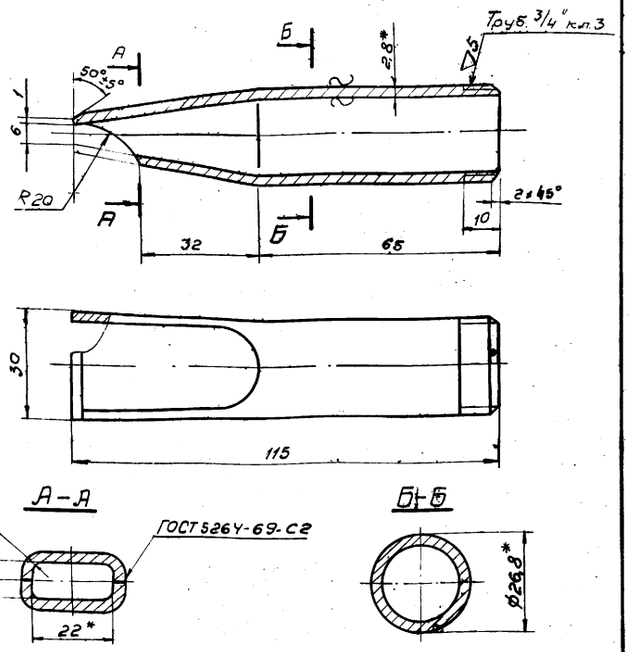

А–А

Б–Б

1* Размеры для справок
2. Предельные отклонения размеров: охватывающих - по A_7, охватываемых - по B_7, прочих - по СМ8
3. Обеспечить плавный переход от круглого сечения к прямоугольному

Изм.	Лист	№ докум.	Подп.	Дата	ТМ30.06.00.01	Лит.	Масса	Масштаб
Разраб.		Волков			Сопло		0,15	1:1
Провер.		Бортник				Лист	Листов 1	
Ст. инж.		Дубинская			Труба 20 ГОСТ 3262-62	СОЮЗВОДОКАНАЛПРОЕКТ г. Москва		
Рук. гр.		Гадзиевская						
Гл. инж. пр.		Блоков						
Нач. отд.		Авдеев						

Формат 11

ТМ30.06.00.02

▽3(▽)

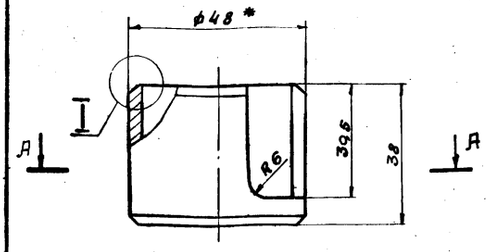

А–А

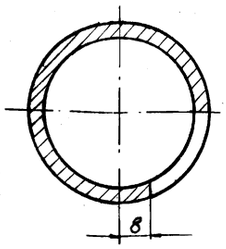

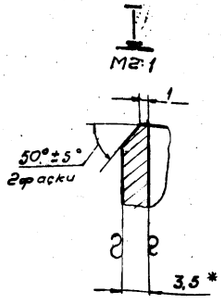

1* Размеры для справок
2. Предельные отклонения размеров: охватываемых - по B_7, прочих - по СМ8

Взам. инв. № | Инв. № дубл. | Подпись и дата | Инв. № подл. | Подп. и дата

Изм.	Лист	№ докум.	Подп.	Дата	ТМ30.06.00.02	Лит.	Масса	Масштаб
Разраб.		Волков			Корпус		0,1	1:1
Провер.		Бортник				Лист	Листов 1	
Ст. инж.		Дубинская			Труба 40 ГОСТ 3262-62	СОЮЗВОДОКАНАЛПРОЕКТ г. Москва		
Рук. гр.		Гадзиевская						
Гл. ин. пр.		Блоков						
Нач. отд.		Авдеев						

Формат 11

ТМ30.06.00.00 СБ

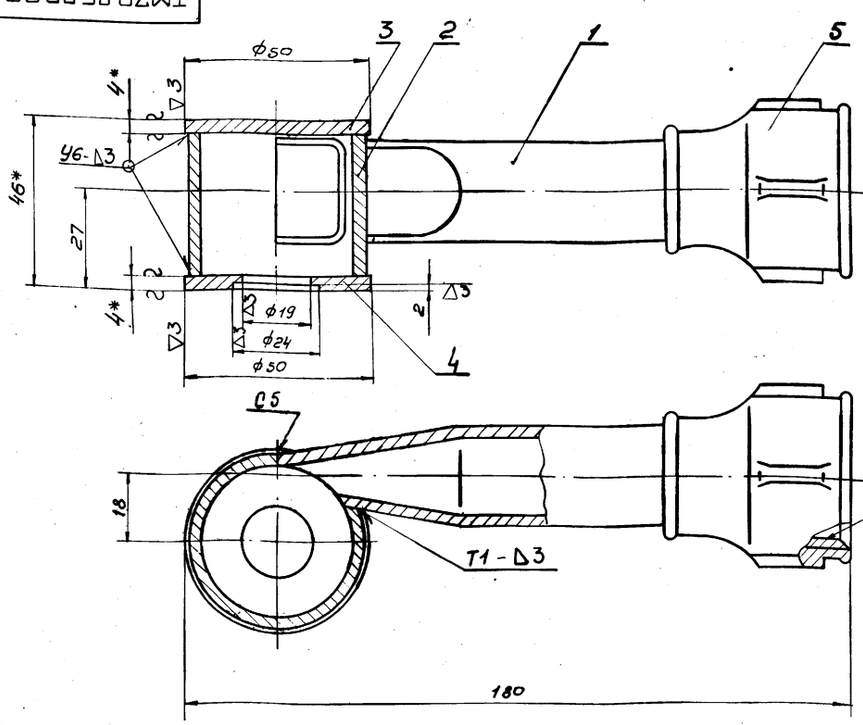

1* Размеры для справок
2. Предельные отклонения размеров: охватывающих - по A_7, охватываемых - по B_7, прочих - по СМ8
3. Наружную поверхность брызгалки окрасить битумным лаком БТ-177 ГОСТ 5631-70 по грунту ГФ-020 ГОСТ 4056-63
4. Сварные швы по ГОСТ 5264-69

Изм.	Лист	№ докум.	Подп.	Дата	ТМ30.06.00.00 СБ	Лит.	Масса	Масштаб
Разраб.		Волков			Брызгалка центробежная ф19 Сборочный чертеж		0,6	1:1
Провер.		Бортник				Лист	Листов 1	
Ст. инж.		Дубинская				СОЮЗВОДОКАНАЛПРОЕКТ г. Москва		
Рук. гр.		Гадзиевская						
Гл. инж. пр.		Блоков						
Нач. отд.		Авдеев						

ТМ30.07.00.00 СБ

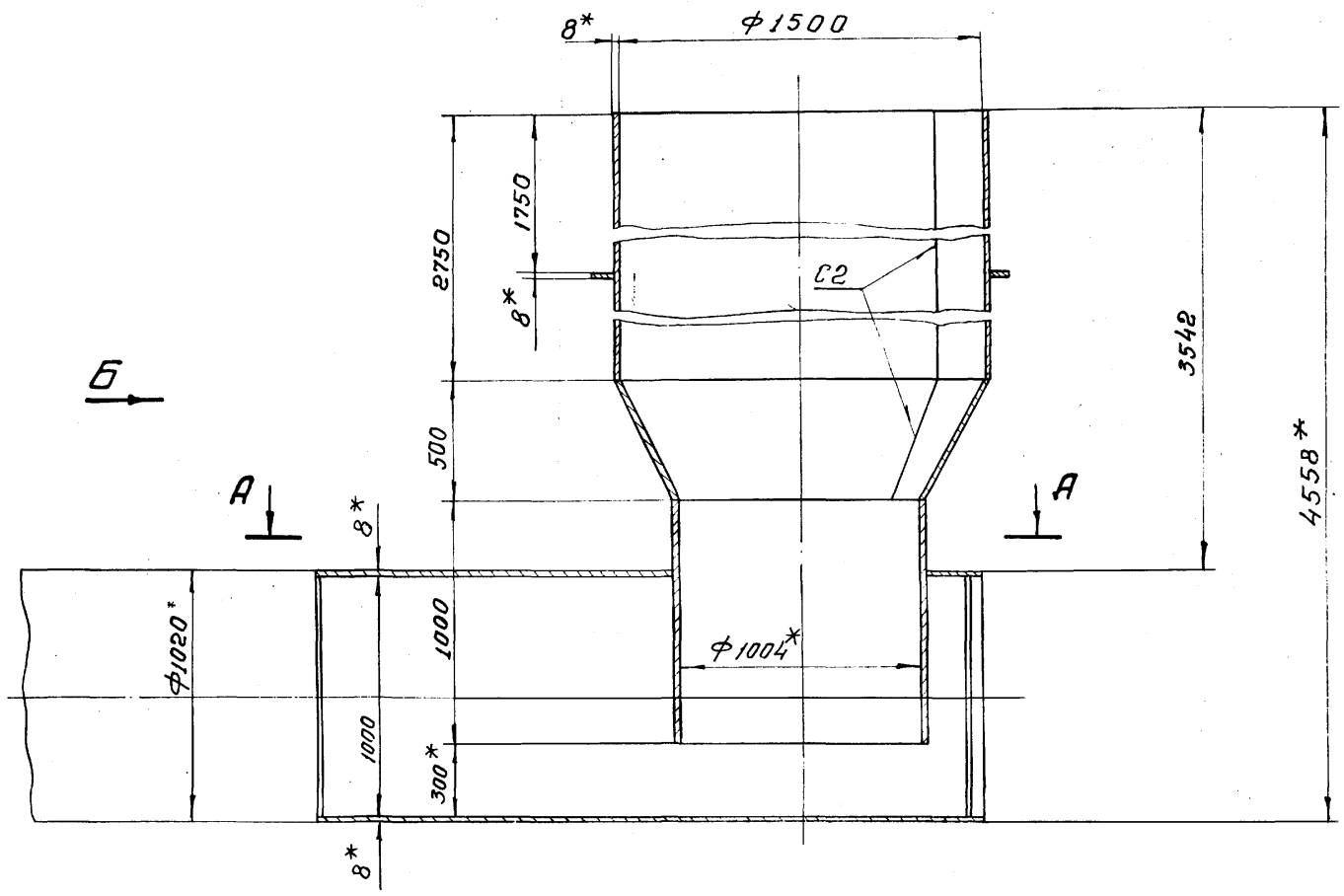

А-А

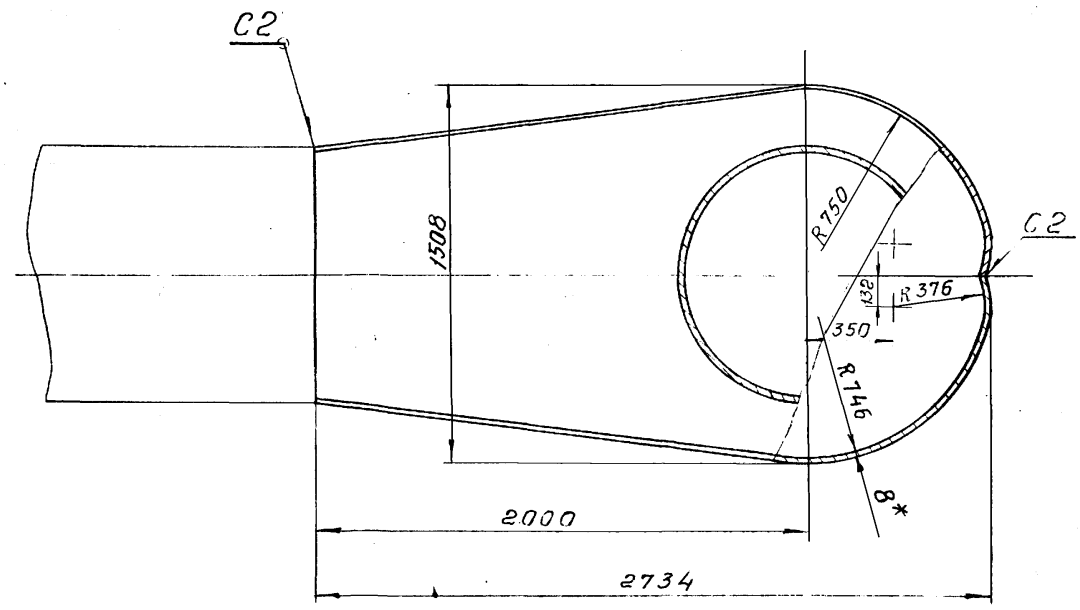

I
М 1:1

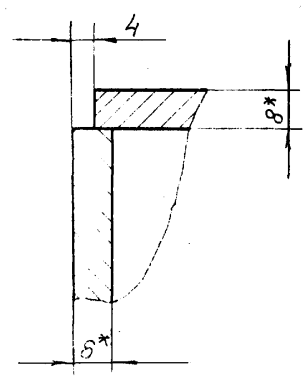

Вид Б

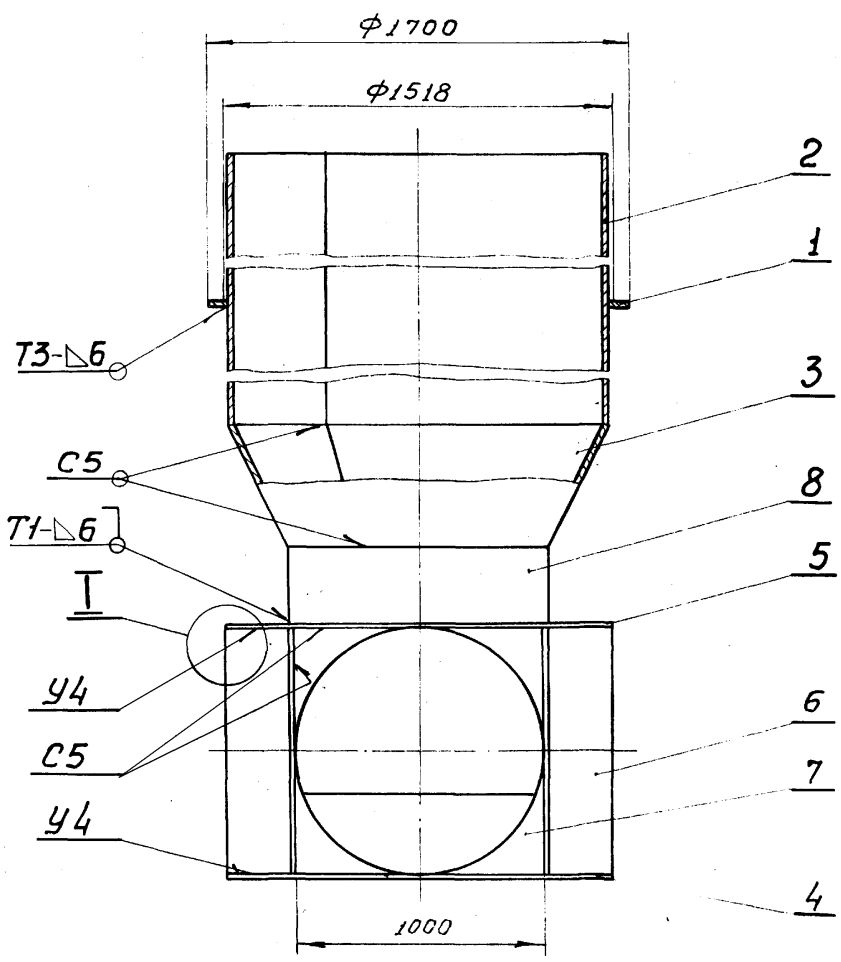

Поз. 7

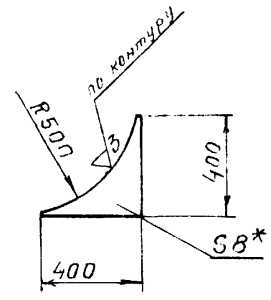

1* Размеры для справок
2. Предельные отклонения размеров охватывающих - по А7, охватываемых - по В7, прочих - по СМ8
3. Шероховатость обрабатываемых поверхностей - ▽3
4. Сварные швы по ГОСТ 5264-59

Изм.	Лист	№ докум.	Подп.	Дата	ТМ30.07.00.00 СБ			
Разраб.		Волков			Камера распределения или №1 Чаша распределительная Сборочный чертеж	Лит	Масса	Масштаб
Провер.		Бортник					≈1961,0	1:20
Ст. инж.		Дубинская				Лист	Листов 1	
Рук. гр.		Гадзишевская				СОЮЗВОДОКАНАЛПРОЕКТ г. Москва		
Гл. инж. пр.		Блоков						
Нач. отд		Авдеев						

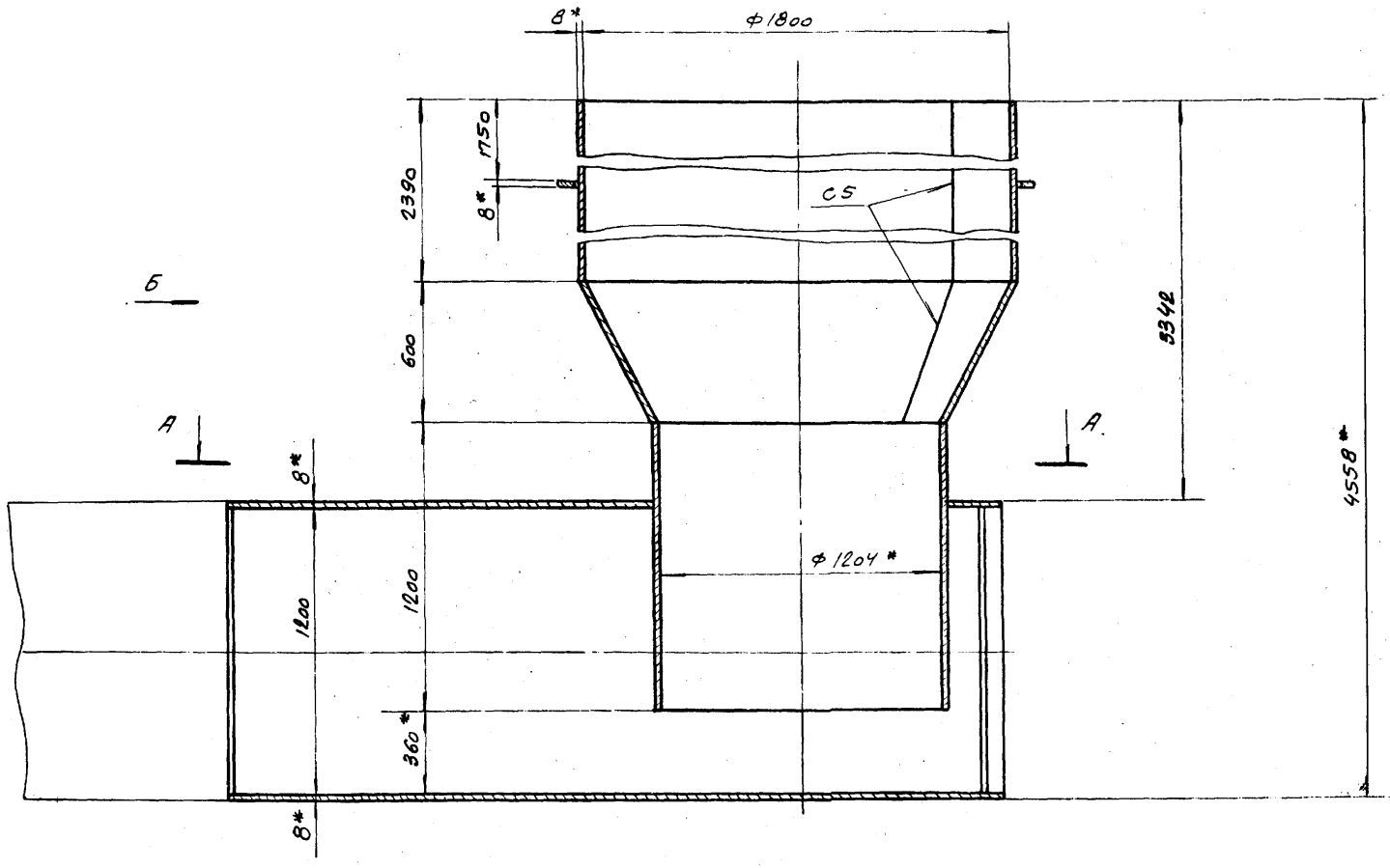

А-А

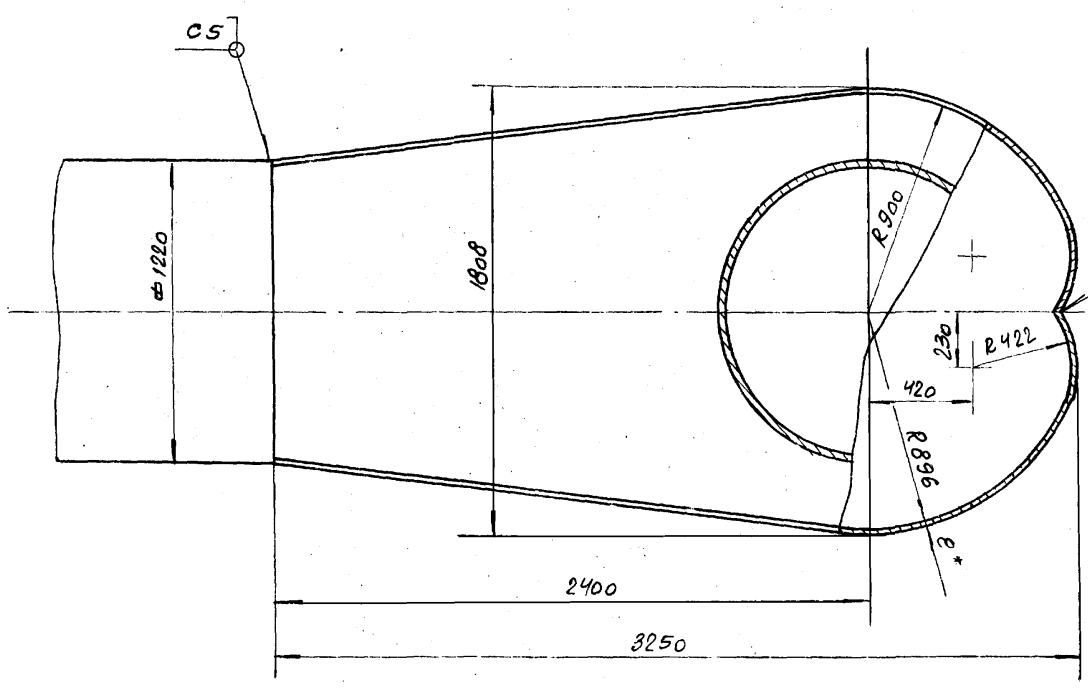

Вид Б

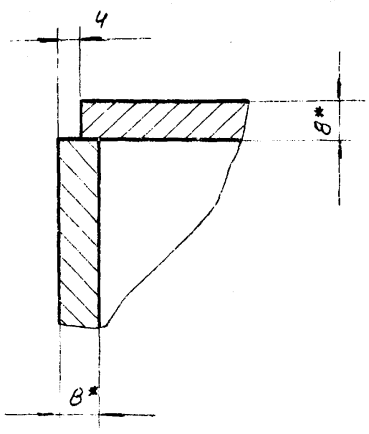

I
М1:1

Поз.7
М 1:10

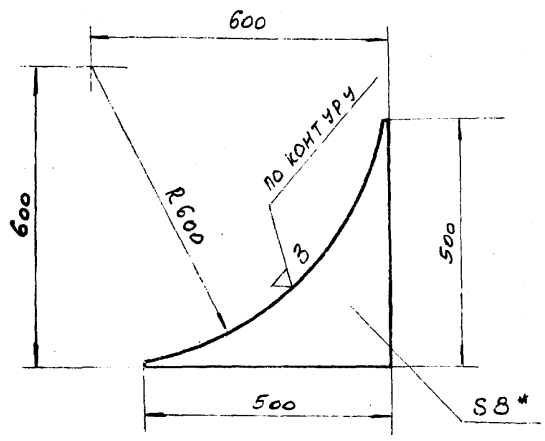

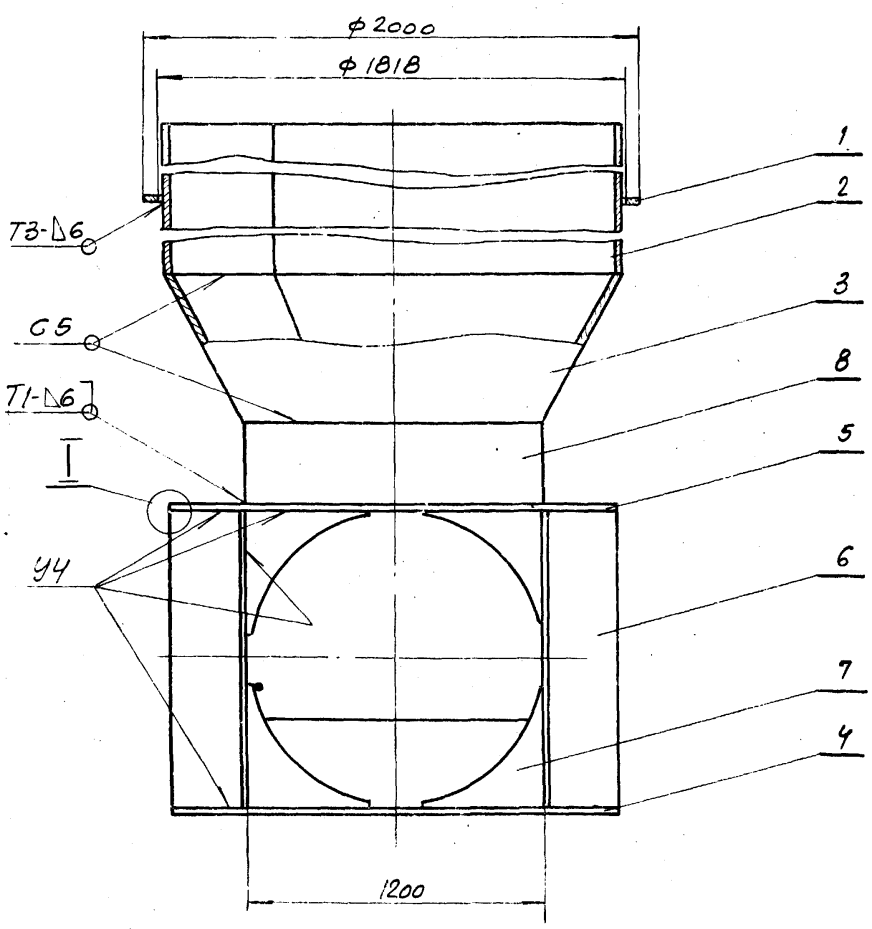

1 *Размеры для справок
2. Предельные отклонения размеров. охватывающих – по А7, охватываемых – по В7, прочих – по СМ8
3. Шероховатость обрабатываемых поверхностей – ▽3
4. Сварные швы по ГОСТ 5264-69

					ТМ30.08.00.00 СБ			
Изм.	Лист	N докум	Подп.	Дата	Камера распределения ила N 2	Лит.	Масса	Масштаб
Разраб		Волков					≈2490,0	1:20
Провер		Бортник			Чаша распределительная Сборочный чертеж	Лист	Листов 1	
Ст инж.		Дубинская						
Рук гр.		Годзишевская				Союзводоканалпроект г. Москва		
Гл. инж пр.		Блоков						
Нач отд.		Авдеев						

gost.e-ecolog.ru