ТИПОВОЙ ПРОЕКТ
902-2-264

АЭРОТЕНКИ-СМЕСИТЕЛИ
ЧЕТЫРЕХКОРИДОРНЫЕ ИЗ СБОРНОГО ЖЕЛЕЗОБЕТОНА
С РАЗМЕРАМИ КОРИДОРА 9 х 5.2 х 150 м

СОСТАВ ПРОЕКТА

АЛЬБОМ I	АРХИТЕКТУРНО-СТРОИТЕЛЬНЫЕ ЧЕРТЕЖИ
АЛЬБОМ II	СБОРНЫЕ ЖЕЛЕЗОБЕТОННЫЕ ЭЛЕМЕНТЫ
АЛЬБОМ III	ТЕХНОЛОГИЧЕСКАЯ ЧАСТЬ
АЛЬБОМ IV	НЕСТАНДАРТИЗИРОВАННОЕ ОБОРУДОВАНИЕ
АЛЬБОМ V	ЭЛЕКТРОТЕХНИЧЕСКАЯ ЧАСТЬ
АЛЬБОМ VI	СМЕТЫ
АЛЬБОМ VII	ЗАКАЗНЫЕ СПЕЦИФИКАЦИИ

Примененные типовые конструкции
Серия 3901-8, выпуск 9 – Затвор щитовой 900×1200

АЛЬБОМ II

Разработан
государственным проектным
институтом Союзводоканалпроект

13945 – 02
ЦЕНА 1-86

Утвержден Главпромстройпроектом
Госстроя СССР протокол от 9 декабря 1975 г.
введен в действие
в/о Союзводоканалниипроект
с 20 февраля 1976 г.
Приказ № 5 от 19.I.1976 г.

gost.e-ecolog.ru

ЦЕНТРАЛЬНЫЙ ИНСТИТУТ ТИПОВОГО ПРОЕКТ**ИРОВАНИЯ**
ГОССТРОЯ СССР
Москва, А-445, Смольная ул., 22

Сдано в печать 1976 года
Заказ № 4338 Тираж 600 экз.

№ № п/п	Наименование чертежей	№ № листов	№ № стр.
1	Содержание альбома.	ПЗ-1	2
2	Стеновые панели. ПК1-54-1 а,б,в,г,д,е,к; ПКУ1-54-1 а,б,в Опалубочный чертеж.	АС-1	3
3	Стеновые панели ПК1-54-1 б,в,г,е; ПКУ1-54-1 б. Арматурный чертеж.	АС-2	4
4	Стеновые панели ПК1-54-1 б,в,г,е; ПКУ1-54-1 б. Сетки, каркасы.	АС-3	5
5	Стеновые панели ПК1-54-1 б,в,г,е; ПКУ1-54-1 б. Спецификация арматуры.	АС-4	6
6	Перегородочные панели ПП2-45-1 т/н; ПП2-45-2 т/н, ПП2-45-3; ПП2-54-1, Опалубочный чертеж.	АС-5	7
7	Перегородочные панели ПП2-45-1 т/н; ПП2-45-2 т/н; ПП2-45-3; ПП2-54-1. Арматурный чертеж.	АС-6	8
8	Перегородочные панели ПП2-45-1 т/н; ПП2-45-2 т/н; ПП2-45-3; ПП2-54-1. Сетки, каркасы. Спецификация арматуры.	АС-7	9
9	Стеновые и перегородочные панели. Закладные детали.	АС-8	10
10	Лотки Л-1, 1а. Арматурно-опалубочный чертеж.	АС-9	11
11	Лоток Л-2. Арматурно-опалубочный чертеж.	АС-10	12
12	Лоток Л-3. Арматурно-опалубочный чертеж.	АС-11	13
13	Лотки Л-4, 4а Арматурно-опалубочный чертеж.	АС-12	14
14	Лоток Л-5. Арматурно-опалубочный чертеж.	АС-13	15
15	Лоток Л-6. Арматурно-опалубочный чертеж.	АС-14	16
16	Лотки Л-7, 7а Арматурно-опалубочный чертеж.	АС-15	17
17	Лоток Л-8. Арматурно-опалубочный чертеж.	АС-16	18
18	Лоток Л-9. Арматурно-опалубочный чертеж.	АС-17	19
19	Лотки длиной 6 м. Сетки. Спецификация арматуры.	АС-18	20

NN п/п	Наименование чертежей	№ № листов	№ № стр.
20	Лотки длиной 3м. Сетки. Спецификация арматуры.	АС-19	21
21	Балки Б-1,2,3. Опоры ОП-1,2. Опалубочный чертеж.	АС-20	22
22	Плиты ПС-1, 1а, 1б, 5, 6, 6а, 7, 10. Стакан СШ-1. Опалубочный чертеж.	АС-21	23
23	Балки Б-1,2,3. Плиты ПС-1, 1а, 1б, 6, 6а, 7. Арматурный чертеж.	АС-22	24
24	Балки Б-1,2,3. Плиты ПС-1, 1а, 1б, 6, 6а, 7. Арматурный чертеж. Сетки, каркасы. Спецификация арматуры.	АС-23	25
25	Плиты ПС-2, 3, 4, 5, 8, 9, 10. Стакан СШ-1. Арматурный чертеж	АС-24	26
26	Плиты ПС-2, 3, 4, 5, 8, 9, 10. Стакан СШ-1. Сетки, каркасы. Спецификация арматуры.	АС-25	27
27	Лотки, балки, опоры. Закладные детали.	АС-26	28
28	Плиты, стаканы. Закладные детали.	АС-27	29
29	Фильтросные каналы КП-1; КП-2. Арматурно-опалубочный чертеж.	АС-28	30

Госстрой СССР
СОЮЗВОДОКАНАЛПРОЕКТ
г. Москва 1975 г.

Аэротенки-смесители четырехкоридорные с размерами коридора 9×5,2×150 из сборного железобетона

Содержание альбома

Типовой проект 902-2-264
Альбом II
Лист ПЗ-I

13945-02 2

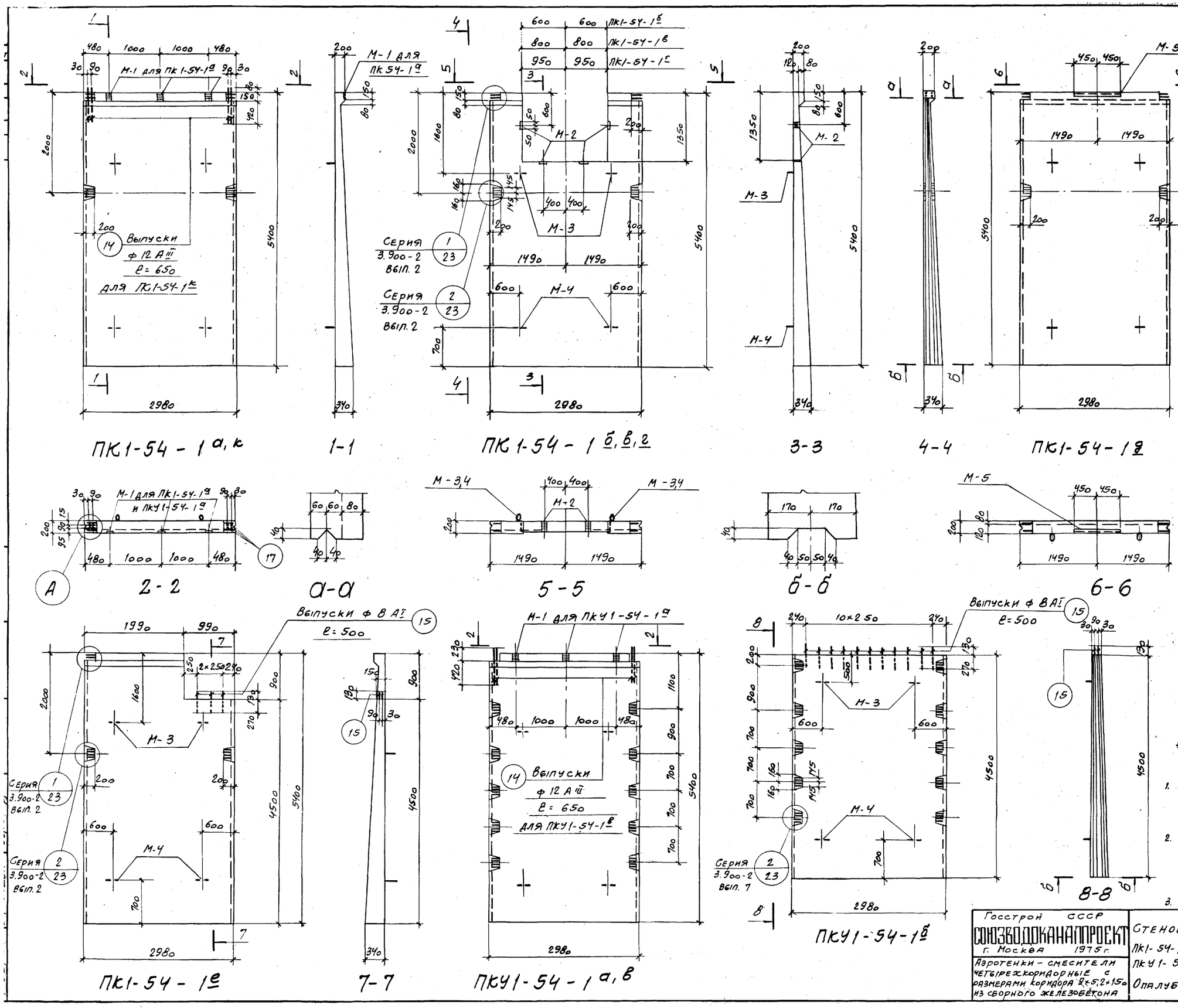

ПК1-54-1 а, к

1-1

ПК1-54-1 б, в, г

3-3

4-4

ПК1-54-1 д

2-2

а-а

5-5

б-б

6-6

ПК1-54-1 е

7-7

ПКУ1-54-1 а, в

ПКУ1-54-1 б

8-8

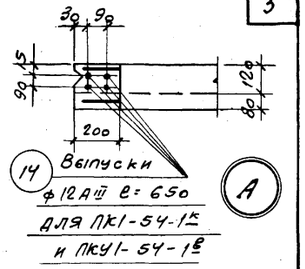

Выборка закладных деталей				
Марка эл-та	Марка закладной детали	К-во шт.	Общий вес кг	N листа проекта
ПК1-54-1а (шт.-1)	М-1	3	3,3	АС-8
ПК1-54-1б	М-2	4	2,8	АС-8
ПК1-54-1в	М-3	2	26,4	АС-8
ПК1-54-1г (шт.-1)	М-4	2	26,4	АС-8
ПК1-54-1д (шт.-1)	М-5	1	6,4	АС-8
ПК1-54-1е (шт.-1)	М-3	2	26,4	АС-8
	М-4	2	26,4	АС-8
	поз. 15	6	1,2	АС-8
ПК1-54-1к (шт.-1)	поз. 14	8	4,8	АС-8
ПКУ1-54-1а (шт.-1)	М-1	3	3,3	АС-8
ПКУ1-54-1в (шт.-1)	поз. 14	8	4,8	АС-8
ПКУ1-54-1б (шт.-1)	М-3	2	26,4	АС-8
	М-4	2	26,4	АС-8
	поз. 15	22	4,4	АС-8

Показатели на 1 элемент				
Марка эл-та	Вес т	* Марка бетона	Объем бетона м³	Расход стали кг
ПК1-54-1б	8.85	М-Мрз В	3.54	648.2
ПК1-54-1в	8.65		3.46	650.0
ПК1-54-1г	8.48		3.39	639.0
ПК1-54-1е	9.13		3.65	585.3
ПКУ1-54-1б	8.28		3.31	459.0

* Принимать по табл. 1 (Альбом 1)

Примечания:

1. Стеновые панели ПК1-54-1 а, д, к; ПКУ1-54 а, в отличаются от типовых ПК1-54-1 и ПКУ1-54-1 наличием закладных марок или выпусков.
2. Стеновые панели ПК1-54 б, в, г, е; ПКУ1-54-1б разработаны в соответствии с сериями 3.900-2 вып. 2 и 7 и выполняются в опалубке панелей ПК1-54-1 и ПКУ1-54-1.
3. Арматурные чертежи см. л.л. АС-2÷4.

Госстрой СССР
СОЮЗВОДОКАНАЛПРОЕКТ
г. Москва 1975 г.

Аэротенки-смесители четырехкоридорные с размерами коридора 9×5,2×150 из сборного железобетона

Стеновые панели ПК1-54-1 а, б, в, г, д, е, к; ПКУ1-54-1 а, б, в.

Опалубочный чертеж.

Типовой проект 902-2-264

Альбом II

Лист АС-I

13945-02 3

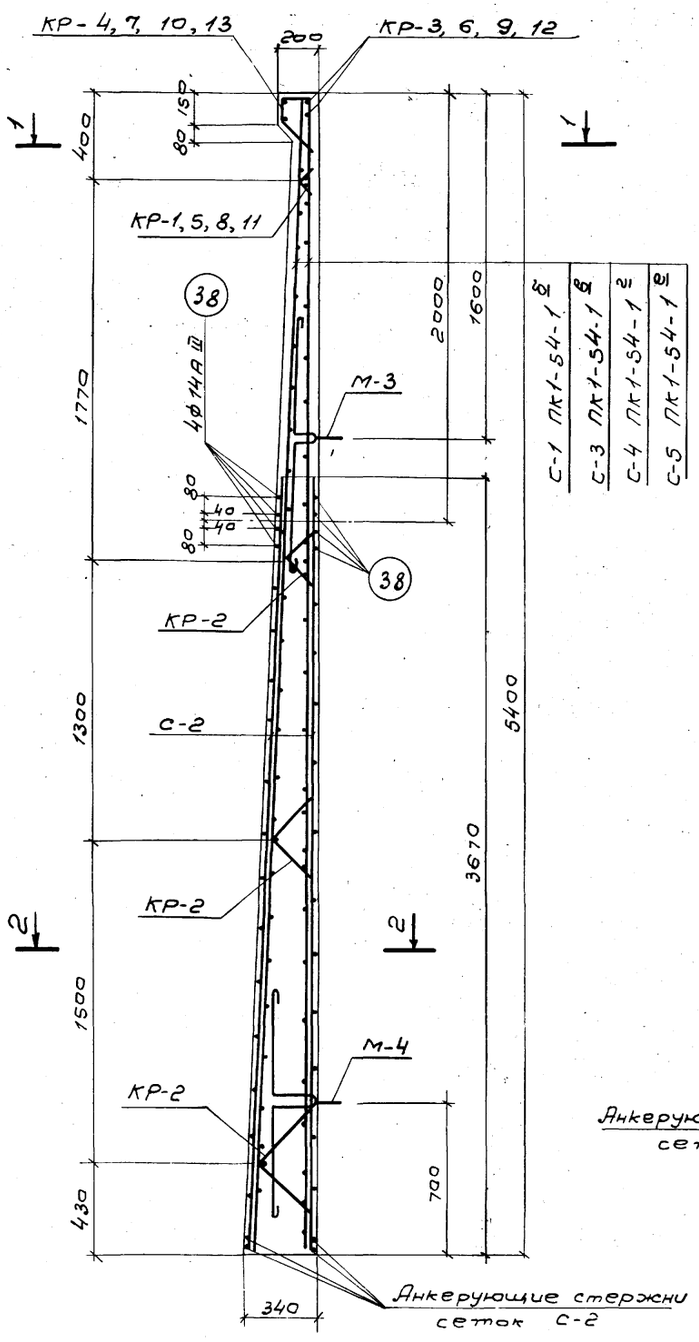

Панели ПК1-54 б, в, г, е

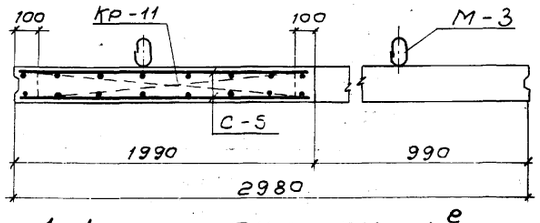

1-1 для ПК1-54-1 е

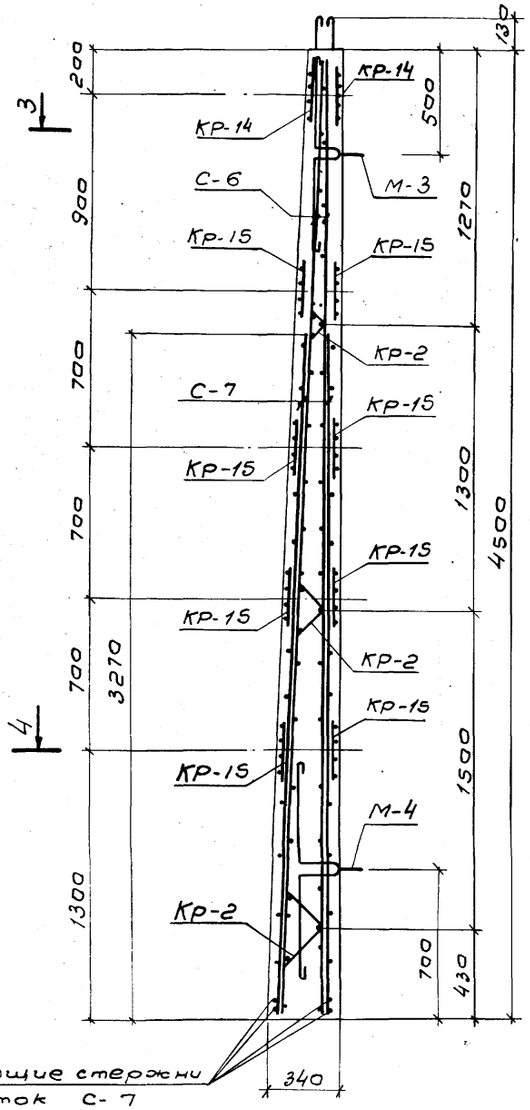

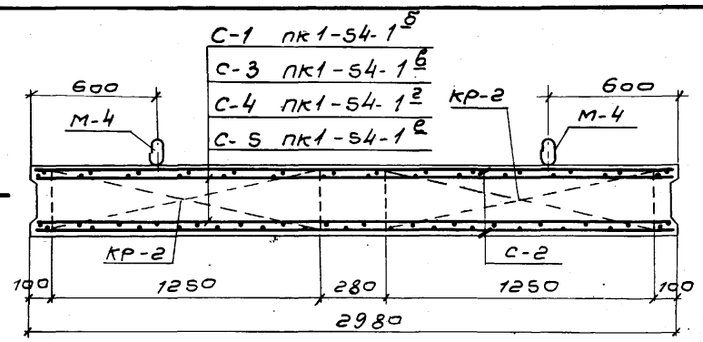

2-2

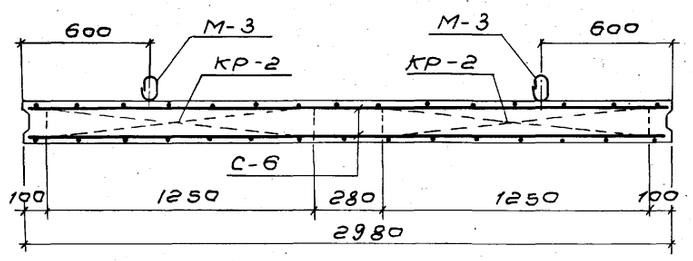

3-3

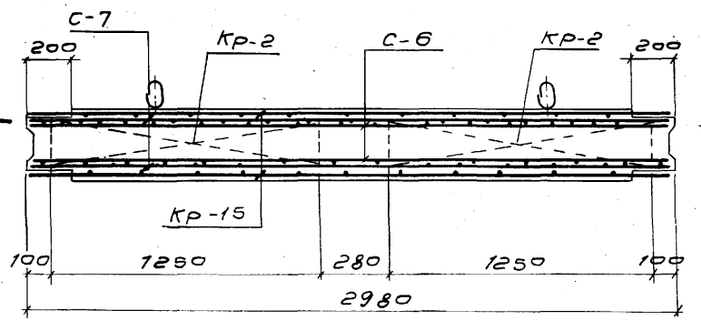

4-4

Примечания:

1. Совместно с данным см. л.л. АС-1; 3; 4.
2. Защитный слой бетона - 20 мм.
3. Сетки расположены в одной плоскости.

Панели ПКУ1-54-1 б

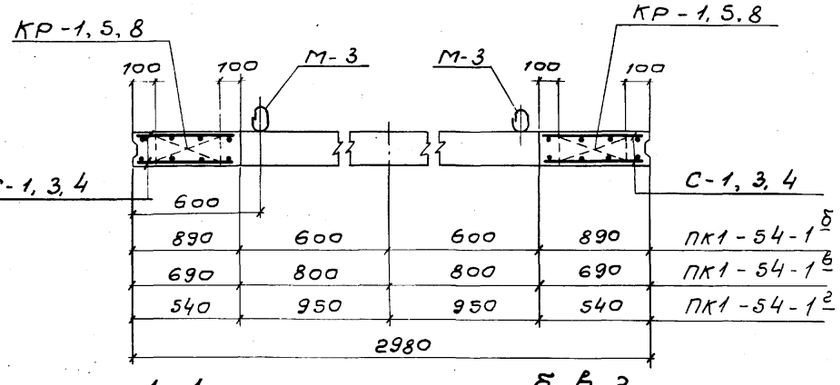

1-1 для ПК1-54 б, в, г

Выборка арматурных изделий

Марка эл-та	Марка арматурного изделия	К-во шт.	Общий вес кг.	№ листа проекта
ПК1-54-1 б /шт.-1/	С-1	2	284.6	АС-3
	С-2	2	310.6	АС-3
	КР-1	2	1.2	АС-3
	КР-2	6	8.4	АС-3
	КР-3	2	7.0	АС-3
	КР-4	2	8.4	АС-3
	поз. 38	8	28.0	АС-4
ПК1-54-1 в /шт.-1/	С-2	2	310.6	АС-3
	С-3	2	288.6	АС-3
	КР-2	6	8.4	АС-3
	КР-5	2	1.0	АС-3
	КР-6	2	6.0	АС-3
	КР-7	2	7.4	АС-3
	поз. 38	8	28.0	АС-4
ПК1-54-1 г /шт.-1/	С-2	2	310.6	АС-3
	С-4	2	279.8	АС-3
	КР-2	6	8.4	АС-3
	КР-8	2	0.8	АС-3
	КР-9	2	5.2	АС-3
	КР-10	2	6.2	АС-3
	поз. 38	8	28.0	АС-4
ПК1-54-1 е /шт.-1/	С-2	2	310.6	АС-3
	С-5	2	215.2	АС-3
	КР-2	6	8.4	АС-3
	КР-11	1	1.6	АС-3
	КР-12	1	9.7	АС-3
	КР-13	1	11.8	АС-3
	поз. 38	8	28.0	АС-4
ПКУ1-54-1 б /шт.-1/	С-6	2	113.2	АС-3
	С-7	2	221.8	АС-3
	КР-2	6	8.4	АС-3
	КР-14	2	29.2	АС-3
	КР-15	8	86.4	АС-3

Выборка стали на 1 элемент

Марка эл-та	Горячекатаная арматурная сталь по ГОСТ 5781-61* класс А III ф мм							класс АI ф мм					Расход стали кг.
	10	12	14	20	22	25	Итого	6	8	12		Итого	
ПК1-54-1 б	75.0		28.0	13.6	175.2	273.4	565.2	33.0	19.2	30.8		83.0	648.2
ПК1-54-1 в	79.8		28.0	11.6	175.2	273.4	568.0	32.0	19.2	30.8		82.0	650.0
ПК1-54-1 г	71.6		28.0	10.0	175.2	273.4	558.2	31.2	18.8	30.8		80.8	639.0
ПК1-54-1 е	87.4		28.0	19.0	175.2	191.0	500.6	34.2	19.7	30.8		84.7	585.3
ПКУ1-54-1 б	88.4	83.2	28.4	200.6			400.6	48.4		10.0		58.4	459.0

Госстрой СССР
СОЮЗВОДОКАНАЛПРОЕКТ
г. Москва 1975г.

Аэротенки-смесители четырехкоридорные с размерами коридора 9×5,2×150 из сборного железобетона.

Стеновые панели ПК1-54-1 б, в, г, е; ПКУ1-54-1 б
Арматурный чертеж.

Типовой проект 902-2-264
Альбом II
Лист АС-2

13945-02 4

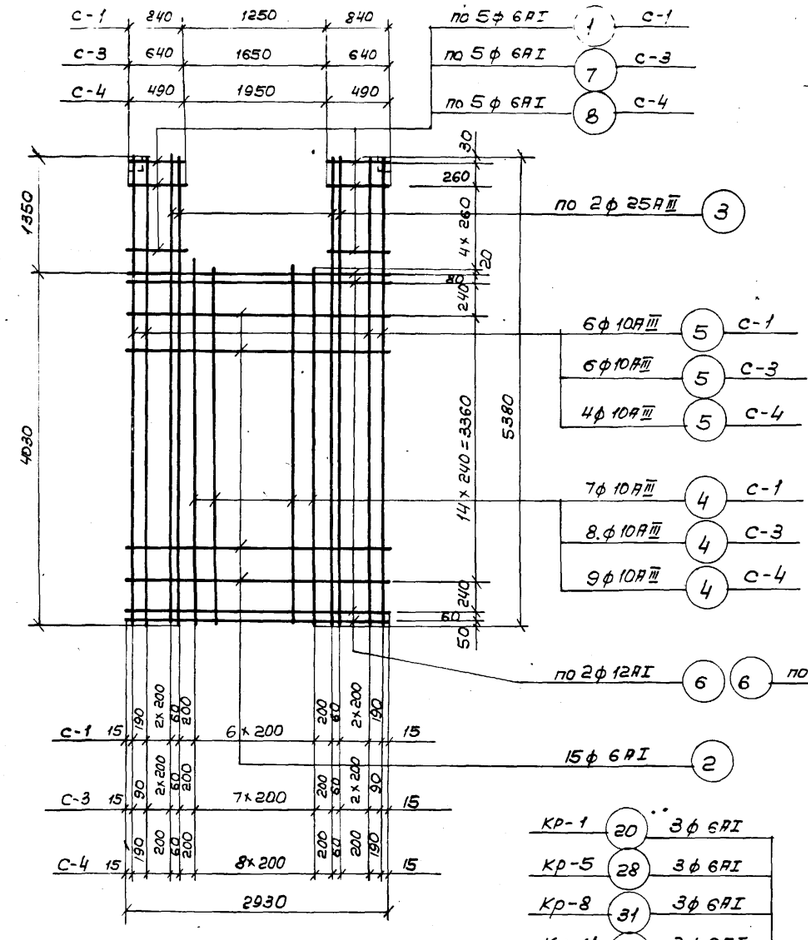

С-1; С-3; С-4

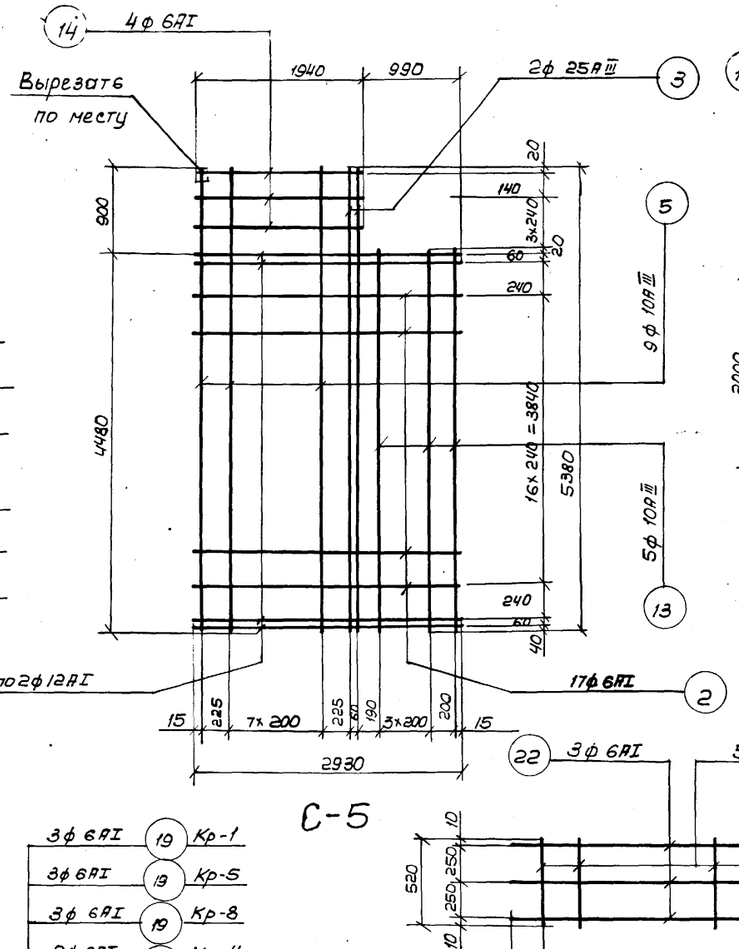

С-5

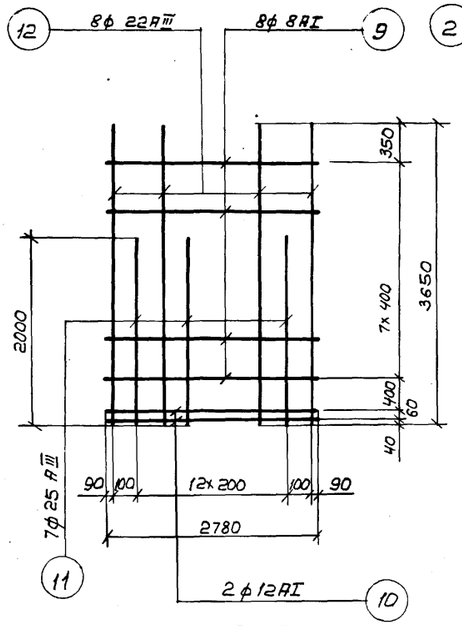

С-2

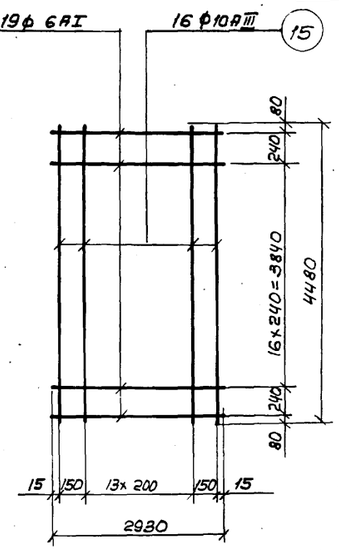

С-6

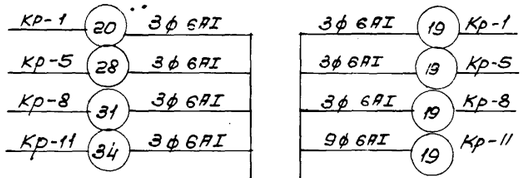

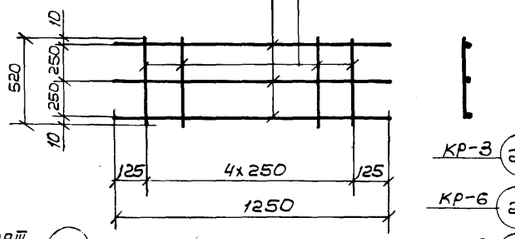

Кр-2

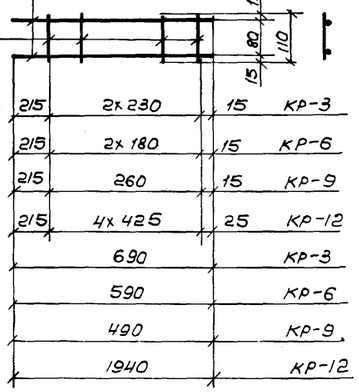

Кр-3; 6; 9; 12

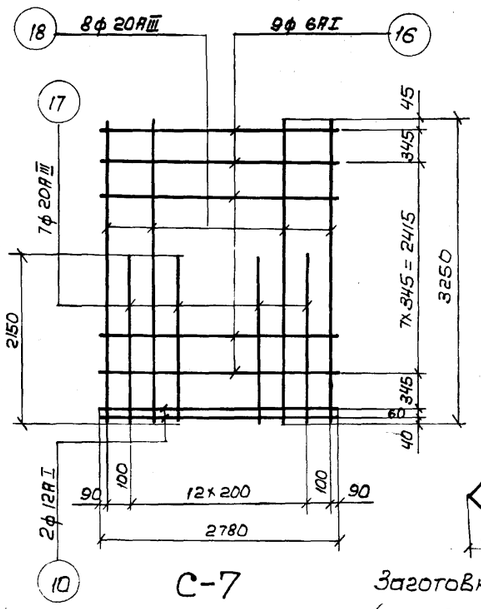

С-7

Заготовка поз. „19, 21"
(см. примечание п.3)

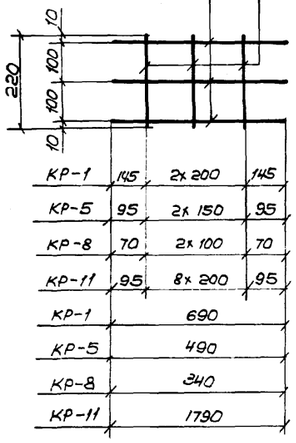

Кр-1	145	2×200	145
Кр-5	95	2×150	95
Кр-8	70	2×100	70
Кр-11	95	8×200	95
Кр-1	690		
Кр-5	490		
Кр-8	340		
Кр-11	1790		

Кр-1; 5; 8; 11

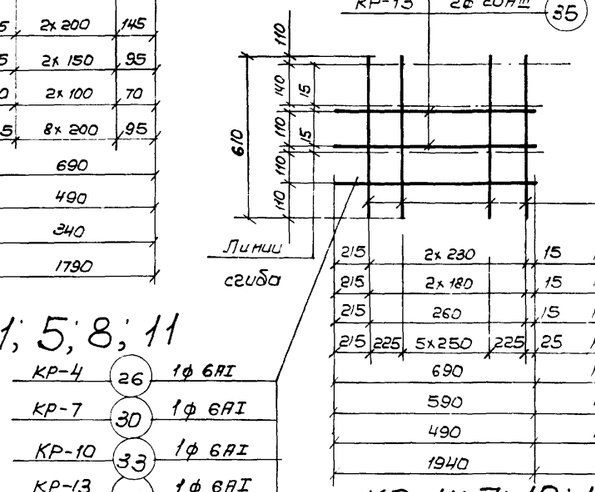

215	2×230	15	Кр-4
215	2×180	15	Кр-7
215	260	15	Кр-10
215 225	5×250	225 25	Кр-13
690			Кр-4
590			Кр-7
490			Кр-10
1940			Кр-13

Кр-4; 7; 10; 13

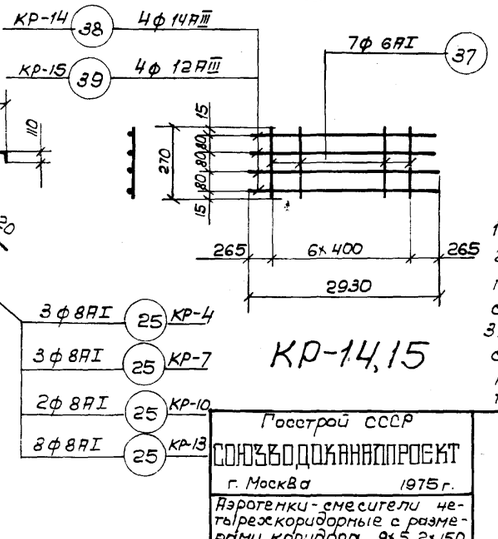

Кр-14,15

Примечания:

1. Совместно с данным см. л.л. АС-2,4
2. Арматурные сетки и каркасы изготовлять при помощи точечной сварки в соответствии с требованиями СНиП II-В.1-62*
3. В каркасах Кр-1,2,5,8,11 высота „h" доводится до требуемого размера при их установке в пространственный каркас панели и путем изгиба „α"

Госстрой СССР СОЮЗВОДОКАНАЛПРОЕКТ г. Москва 1975 г.	Стеновые панели ПК1-54-1 δ, в, г, с ПКУ-1-54-1 δ Сетки, каркасы.	Типовой проект 902-2-264
		Альбом II
Аэротенки-смесители четырехкоридорные с размерами коридора 9×5,2×150 из сборного железобетона		Лист АС-3

Спецификация и выборка стали на одно арматурное изделие

Марка изделия	N поз.	Эскиз	ф мм	Длина мм	К-во шт	Общая длина м	Выборка стали: ф мм	Выборка стали: Общая длина м	Выборка стали: Вес кг
С-1	1	840	6AI	840	10	8.4	6AI	52.4	11.6
	2	2930	6AI	2930	15	44.0	12AI	11.7	10.4
	3	5380	25AIII	5380	4	21.5	10AIII	60.7	37.5
	4	4050	10AIII	4050	7	28.4	25AIII	21.5	82.8
	5	5380	10AIII	5380	6	32.3		Итого	142.3
	6	2930	12AI	2930	4	11.7			
С-2	9	2780	8AI	2780	8	22.2	8AI	22.2	8.8
	10	2780	12AI	2780	2	5.6	12AI	5.6	5.0
	11	2000	25AIII	2000	7	14.0	22AIII	29.2	87.6
	12	3650	22AIII	3650	8	29.2	25AIII	14.0	53.9
								Итого	155.3
С-3	2	2930	6AI	2930	15	44.0	6AI	50.4	11.2
	3	5380	25AIII	5380	4	21.5	12AI	11.7	10.4
	4	4050	10AIII	4050	8	32.4	10AIII	64.7	39.9
	5	5380	10AIII	5380	6	32.3	25AIII	21.5	82.8
	6	2930	12AI	2930	4	11.7		Итого	144.3
	7	640	6AI	640	10	6.4			
С-4	2	2930	6AI	2930	15	44.0	6AI	48.9	10.9
	3	5380	25AIII	5380	4	21.5	12AI	11.7	10.4
	4	4050	10AIII	4050	9	36.5	10AIII	58.0	35.8
	5	5380	10AIII	5380	4	21.5	25AIII	21.5	82.8
	6	2930	12AI	2930	4	11.7		Итого	139.9
	8	490	6AI	490	10	4.9			
С-5	2	2930	6AI	2930	17	49.8	6AI	53.6	11.9
	3	5380	25AIII	5380	2	10.8	12AI	11.7	10.4
	5	5380	10AIII	5380	9	48.4	10AIII	70.9	43.7
	6	2930	12AI	2930	4	11.7	25AIII	10.8	41.6
	13	4500	10AIII	4500	5	22.5		Итого	107.6
	14	1940	6AI	1940	4	3.8			
С-6	2	2930	6AI	2930	19	55.7	6AI	55.7	12.4
	15	4480	10AIII	4480	16	71.7	10AIII	71.7	44.2
								Итого	56.6
С-7	10	2780	12AI	2780	2	5.6	6AI	25.0	5.6
	16	2780	6AI	2780	9	25.0	12AI	5.6	5.0
	17	2150	20AIII	2150	7	15.1	20AIII	41.1	100.3
	18	3250	20AIII	3250	8	26.0		Итого	110.9
КР-1	20	690	6AI	690	3	2.1	6AI	2.8	0.6
	19	110 / 110, 90°	6AI	220	3	0.7			

Спецификация и выборка стали на одно арматурное изделие

Марка изделия	N поз.	Эскиз	ф мм	Длина мм	К-во шт	Общая длина м	Выборка стали: ф мм	Выборка стали: Общая длина м	Выборка стали: Вес кг
КР-2	22	1250	6AI	1250	3	3.8	6AI	6.4	1.4
	21	260 / 260, 90°	6AI	520	5	2.6			
КР-3	23	110	8AI	110	3	0.3	8AI	0.3	0.1
	24	690	20AIII	690	2	1.4	20AIII	1.4	3.4
								Итого	3.5
КР-4	26	690	6AI	690	1	0.7	6AI	0.7	0.1
	25	140 / 140 / 110 / 220 / 45°	8AI	610	3	1.8	8AI	1.8	0.7
	24	690	20AIII	690	2	1.4	20AIII	1.4	3.4
								Итого	4.2
КР-5	28	490	6AI	490	3	1.5	6AI	2.2	0.5
	19	110 / 110, 90°	6AI	220	3	0.7			
КР-6	23	110	8AI	110	3	0.3	Ф8AI	0.3	0.1
	29	590	20AIII	590	2	1.2	20AIII	1.2	2.9
								Итого	3.0
КР-7	30	590	6AI	590	1	0.6	6AI	0.6	0.1
	25	140 / 140 / 110 / 220 / 45°	8AI	610	3	1.8	8AI	1.8	0.7
	29	590	20AIII	590	2	1.2	20AIII	1.2	2.9
								Итого	3.7
КР-8	31	340	6AI	340	3	1.0	6AI	1.7	0.4
	19	110 / 110, 90°	6AI	220	3	0.7			
КР-9	23	110	8AI	110	2	0.2	8AI	0.2	0.1
	32	490	20AIII	490	2	1.0	20AIII	1.0	2.5
								Итого	2.6
КР-10	32	490	20AIII	490	2	1.0	6AI	0.5	0.1
	25	140 / 140 / 110 / 220 / 45°	8AI	610	2	1.2	8AI	1.2	0.5
							20AIII	1.0	2.5
	33	490	6AI	490	1	0.5		Итого	3.1
КР-11	34	1790	6AI	1790	3	5.4	6AI	7.4	1.6
	19	110 / 110, 90°	6AI	220	9	2.0			
КР-12	23	110	8AI	110	5	0.6	8AI	0.6	0.2
	35	1940	20AIII	1940	2	3.9	20AIII	3.9	9.5
								Итого	9.7
КР-13	35	1940	20AIII	1940	2	3.9	6AI	1.9	0.4
	36	1940	6AI	1940	1	1.9	8AI	4.9	1.9
	25	140 / 140 / 110 / 220 / 45°	8AI	610	8	4.9	20AIII	3.9	9.5
								Итого	11.8

Спецификация и выборка стали на одно арматурное изделие

6

Марка изделия	N поз.	Эскиз	ф мм	Длина м	К-во шт	Общая длина м	Выборка стали: ф мм	Выборка стали: Общая длина м	Выборка стали: Вес кг
КР-14	37	270	6AI	270	7	1.9	6AI	1.9	0.4
	38	2930	14AIII	2930	4	11.7	14AIII	11.7	14.2
								Итого	14.6
КР-15	37	270	6AI	270	7	1.9	6AI	1.9	0.4
	39	2930	12AIII	2930	4	11.7	12AIII	11.7	10.4
								Итого	10.8
Отдельные позиции	38	2930	14AIII	2930	1	2.9	14AIII	2.9	3.5

Примечание.

Совместно с данным см. л.л. АС-2, 3.

Гл. инж. пр.	Чирков		
Рук. группы	Гарбуз		
Исполнит.	Цветкова		
Проверил	Воробьева		

Госстрой СССР
СОЮЗВОДОКАНАЛПРОЕКТ
г. Москва 1975 г.

Аэротенки-смесители четырехкоридорные с размерами коридора 9х5,2х150 из сборного железобетона

Стеновые панели ПК1-54-1 Б, В, г, е
ПКУ 1-54-1 Б.
Спецификация арматуры.

Типовой проект 902-2-264
Альбом II
Лист АС-4

13945-02 6

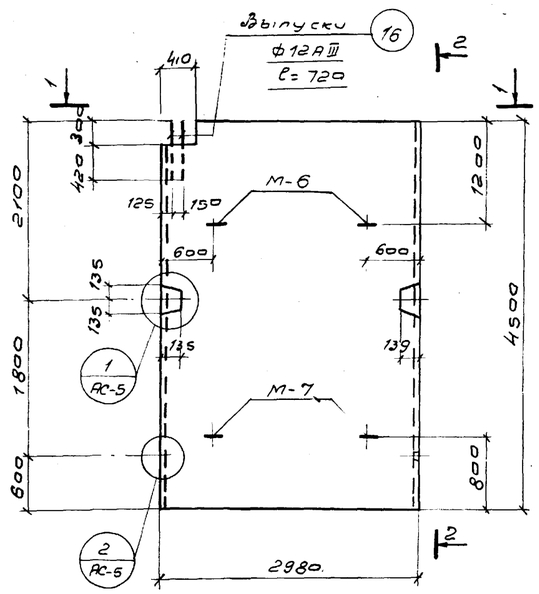

ПП2-45-2Т/Н

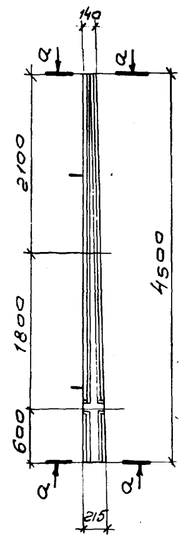

2-2

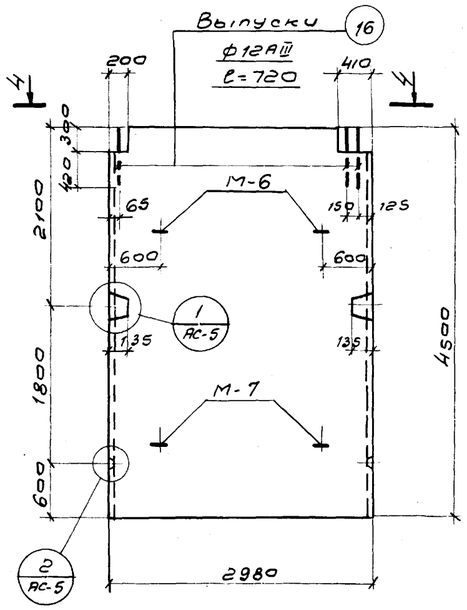

ПП2-45-3

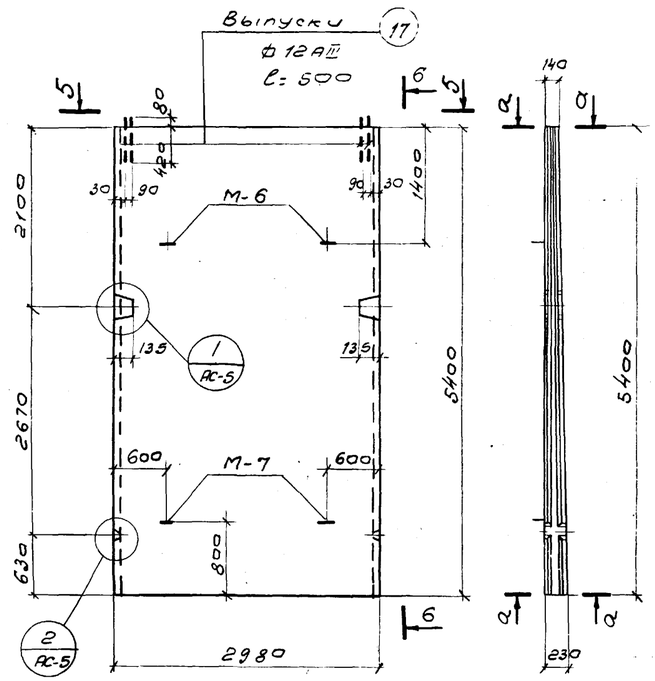

ПП2-54-1

6-6

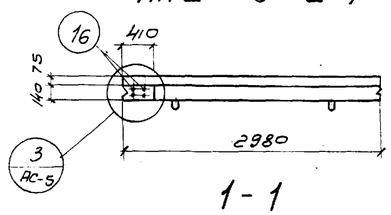

1-1

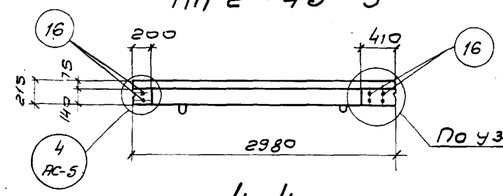

4-4

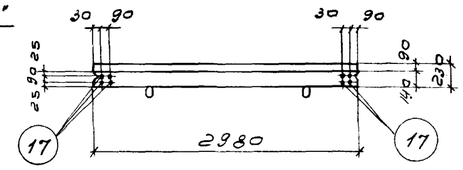

5-5

Выборка закладных деталей				
Марка эл-та	Марка закладной детали	К-во шт.	Общий вес кг.	№ листа проекта
ПП2-45-1Т/Н /шт.1/	М-6	2	14.4	АС-8
	М-7	2	14.4	АС-8
	поз. 16	2	1.2	АС-8
ПП2-45-2Т/Н /шт.-1/	М-6	2	14.4	АС-8
	М-7	2	14.4	АС-8
	поз. 16	4	2.4	АС-8
ПП245-3 /шт.-1/	М-6	2	14.4	АС-8
	М-7	2	14.4	АС-8
	поз. 16	6	3.6	АС-8
ПП2-54-1 /шт.-1/	М-6	2	14.4	АС-8
	М-7	2	14.4	АС-8
	поз. 17	8	4.0	АС-8

Показатели на 1 элемент				
Марка эл-та	Вес т	* Марка бетона	Объем бетона м³	Расход стали кг.
ПП2-45-1Т/Н	6,08	М-Мрз-В	2.43	173.8
ПП2-45-2Т/Н	6,08		2.43	173.8
ПП2-45-3	6,08		2.43	173.8
ПП2-54-1	7.45		2.98	203.8

* Принимать по табл. 1 (альбом I)

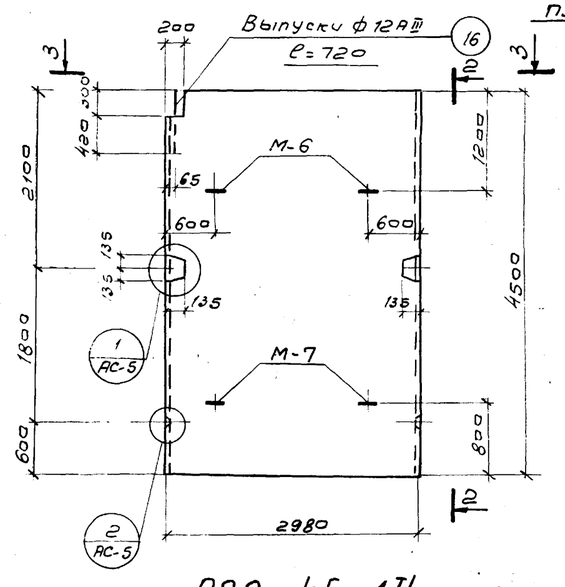

ПП2-45-1Т/Н

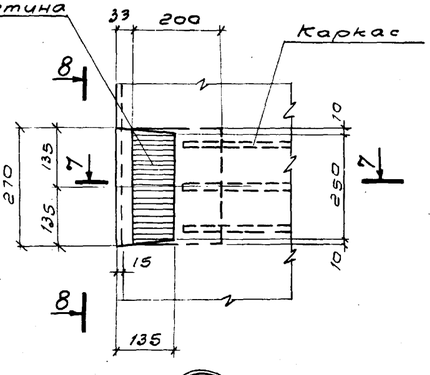

7-7

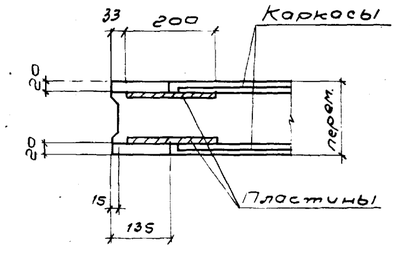

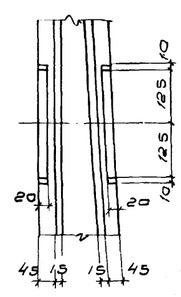

8-8

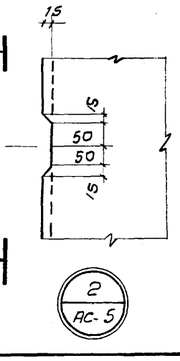

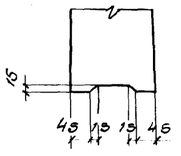

а-а

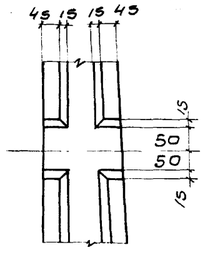

9-9

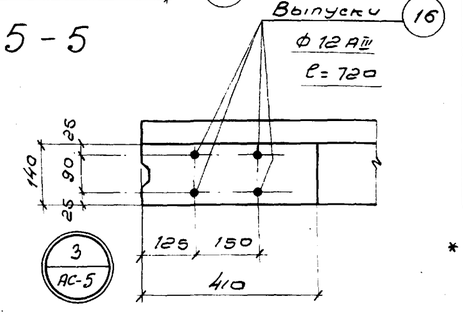

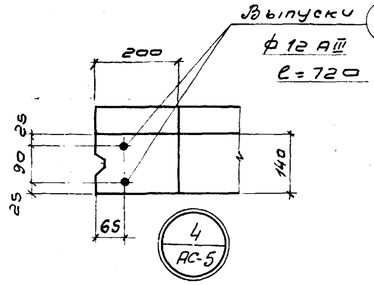

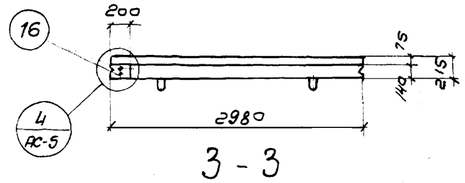

3-3

Примечания:

1. Арматурные чертежи см. л. л. АС-6,7
2. На чертеже разработана панель с индексом „Т" (так), панель с индексом „Н" (наоборот) читать зеркально.
3. Закладные детали см. л. АС-8.

Госстрой СССР СОЮЗВОДОКАНАЛПРОЕКТ г. Москва 1975г.	Перегородочные панели ПП2-45-1Т/Н, ПП2-45-2Т/Н, ПП2-45-3; ПП2-54-1. Опалубочный чертеж.	Типовой проект 902-2-264
Азротенки-смесители четырехкоридорные с размерами коридора 9×6,2×150 из сборного железобетона		Альбом II
		Лист АС-5

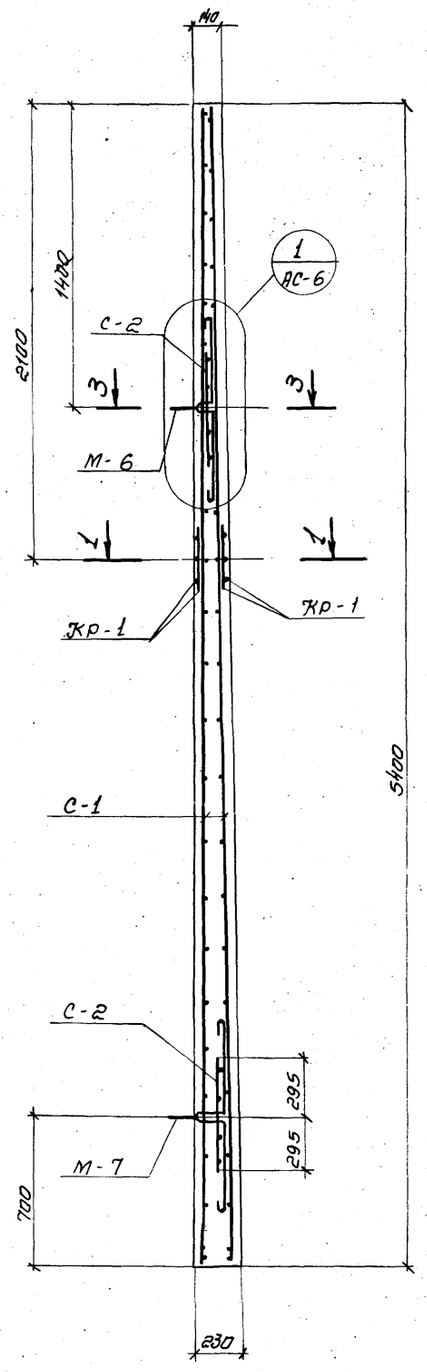

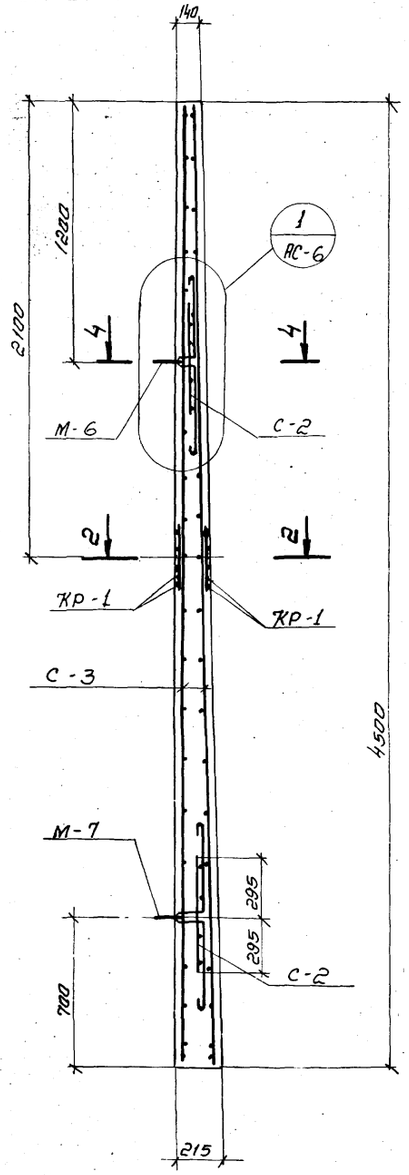

панель ПП2-54-1

панели ПП2-45-1Т/Н;
ПП2-45-2Т/Н; ПП2-45-3

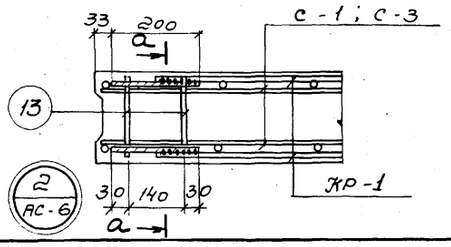

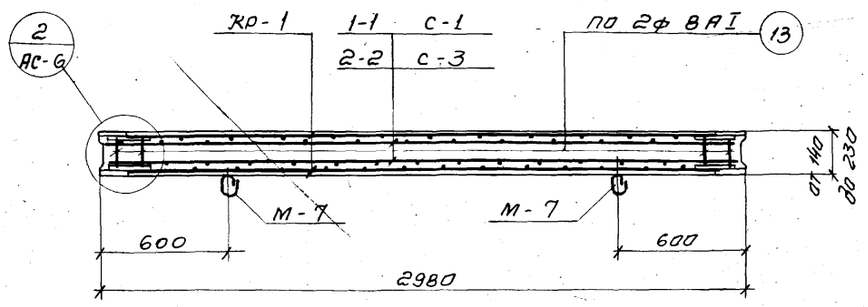

1-1; 2-2

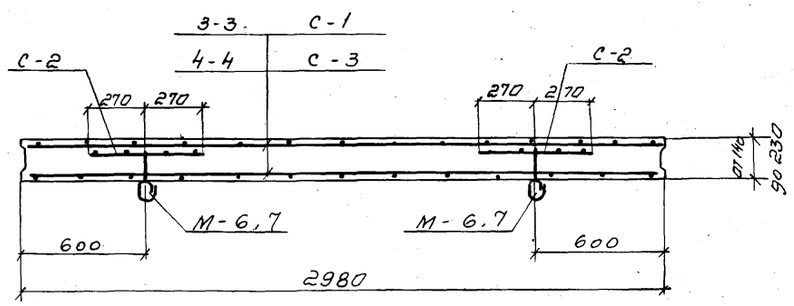

3-3; 4-4

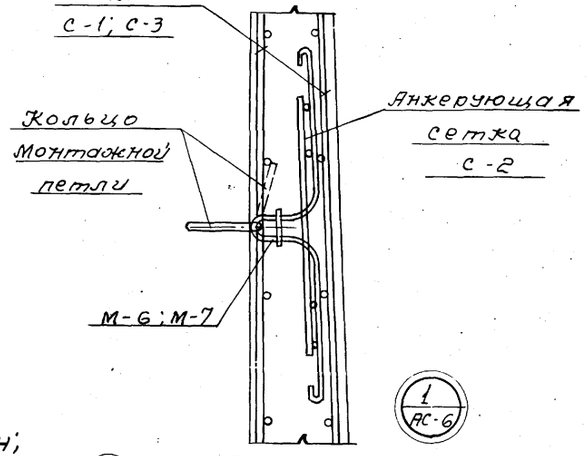

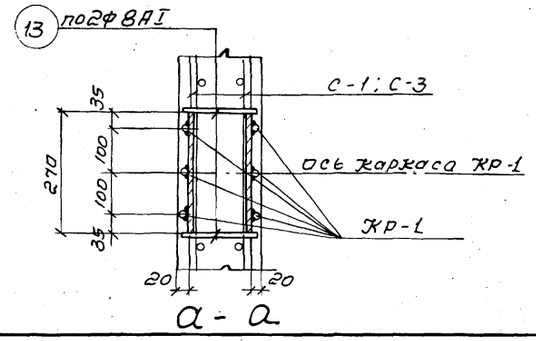

а-а

Выборка арматурных изделий

Марка эл-та	Марка арматурного изделия	К-во шт	Общий вес кг.	№ листа проекта
ПП2-54-1 /шт-1/	С-1	2	182.4	АС-7
	С-2	2	3.0	АС-7
	Кр-1	2	17.6	АС-7
	поз. 13	8	0.8	АС-7
ПП2-45-1Т/Н /шт-1/	С-2	2	3.0	АС-7
	С-3	2	152.4	АС-7
	Кр-1	2	17.6	АС-7
	поз. 13	8	0.8	АС-7
ПП2-45-2Т/Н /шт-1/	С-2	2	3.0	АС-7
	С-3	2	152.4	АС-7
	Кр-1	2	17.6	АС-7
	поз. 13	8	0.8	АС-7
ПП2-45-3 /шт-1/	С-2	2	3.0	АС-7
	С-3	2	152.4	АС-7
	Кр-1	2	17.6	АС-7
	поз. 13	8	0.8	АС-7

Выборка стали на 1 элемент

Марка эл-та	Горячекатаная арматурная сталь по ГОСТ 5781-61* Класс AIII мм 12		Итого	Класс AI мм 6	8	-5-6			Итого	Расход стали кг.
ПП2-54-1	157.2		157.2	29.2	7.2	10.2			46.6	203.8
ПП2-45-1Т/Н	131.2		131.2	25.2	7.2	10.2			42.6	173.8
ПП2-45-2Т/Н	131.2		131.2	25.2	7.2	10.2			42.6	173.8
ПП2-45-3	131.2		131.2	25.2	7.2	10.2			42.6	173.8

Примечания:

1. Совместно с данным см. л.л. АС-5,7
2. Защитный слой бетона -20мм

Госстрой СССР
Союзводоканалпроект
г. Москва 1975 г.

Аэротенки-смесители четырехкоридорные с размерами коридора 9х52х150 из сборного железобетона.

Перегородочные панели ПП2-45-1Т/Н; ПП2-45-2Т/Н ПП2-45-3; ПП2-54-1. Арматурный чертеж.

Типовой проект 902-2-264
Альбом V
Лист АС-6

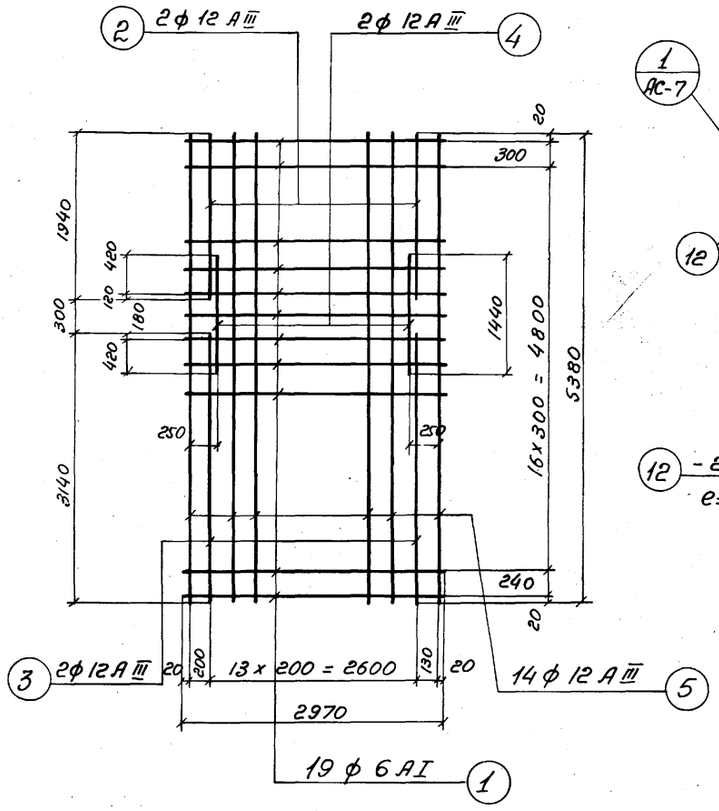

С - 1

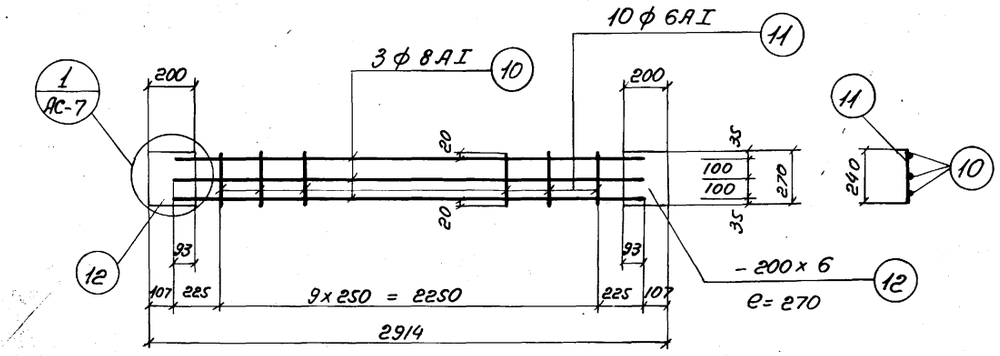

Кр - 1

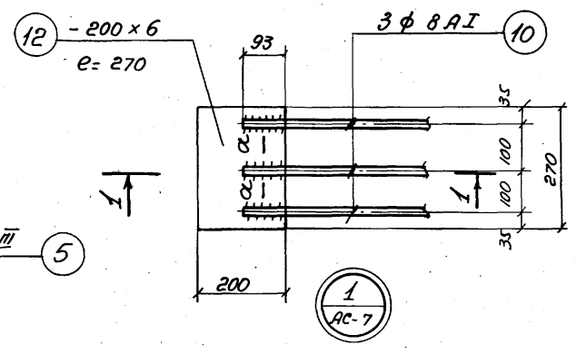

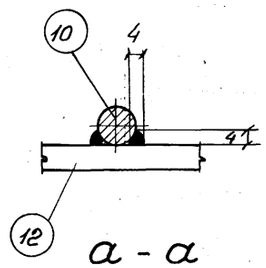

а - а

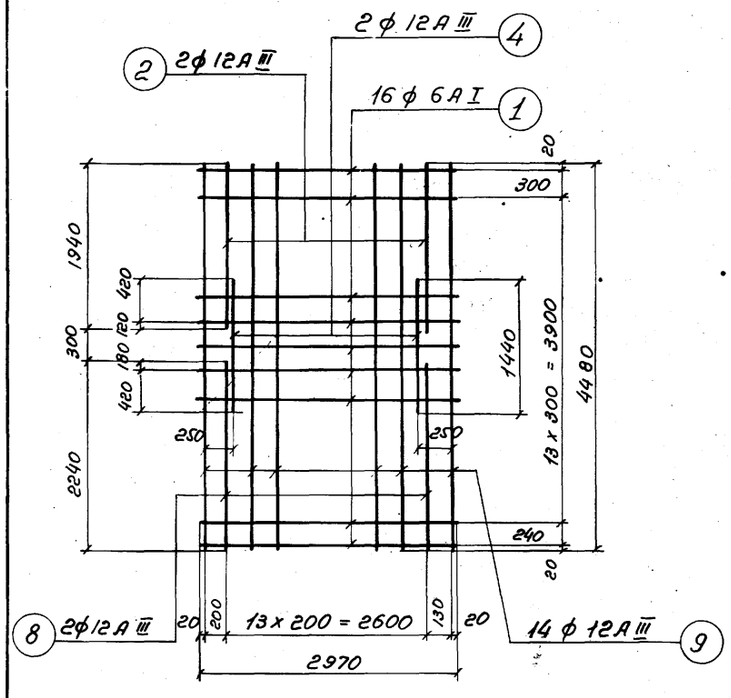

С - 3

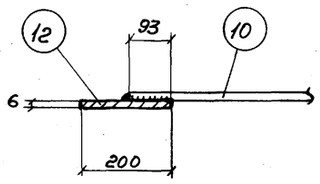

1 - 1

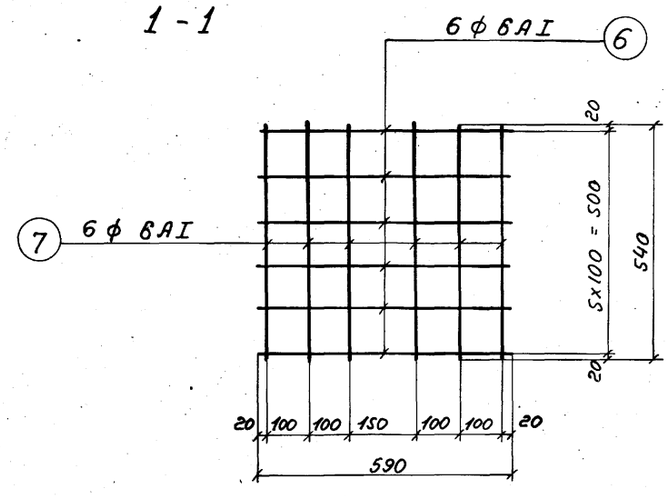

С - 2

Спецификация и выборка стали на одно арматурное изделие

Марка изделия	N поз	Эскиз	ф мм	Длина мм	К-во шт.	Общая длина м	Выборка стали: ф мм	Выборка стали: Общая длина м	Выборка стали: Вес кг
С-1	1	2970	6АI	2970	19	56,5	6АI	56,5	12,6
	2	1940	12А III	1940	2	3,9	12А III	88,4	78,6
	3	3140	12А III	3140	2	6,3		Итого	91,2
	4	1440	12А III	1440	2	2,9			
	5	5380	12А III	5380	14	75,3			
С-2	6	590	6АI	590	6	3,6	6АI	7,2	1,5
	7	540	6АI	540	6	3,6			
С-3	1	2970	6АI	2970	16	47,5	6АI	47,5	10,6
	2	1940	12А III	1940	2	3,9	12А III	73,8	65,6
	4	1440	12А III	1440	2	2,9		Итого	76,2
	8	2240	12А III	2240	2	4,5			
	9	4480	12А III	4480	14	62,5			
Кр-1	10	2700	8АI	2700	3	8,1	ф6АI	2,4	0,5
	11	240	6АI	240	10	2,4	ф8АI	8,1	3,2
	12	-200х6	—	270	2	0,54	-δ=6	0,54	5,1
								Итого	8,8
Отдельные позиции	13	160	8АI	160	1	0,2	8АI	0,2	0,1

Примечания:

1. Совместно с данным см. л. АС-6.
2. Арматурные сетки и каркасы изготовлять при помощи точечной сварки в соответствии с требованиями СНиП II-В.1-62*.

Госстрой СССР СОЮЗВОДОКАНАЛПРОЕКТ г. Москва 1975 г.	Перегородочные панели ППГ-45-1Т/Н; ППГ-45-2Т/Н; ППГ-45-3; ППГ-54-1.	Типовой проект 902-2-26 У
		Альбом II
Аэротенки-смесители четырехкоридорные с размерами коридора 9х5,2х150 из сборного железобетона	Сетки, каркасы, спецификация арматуры.	Лист АС-7

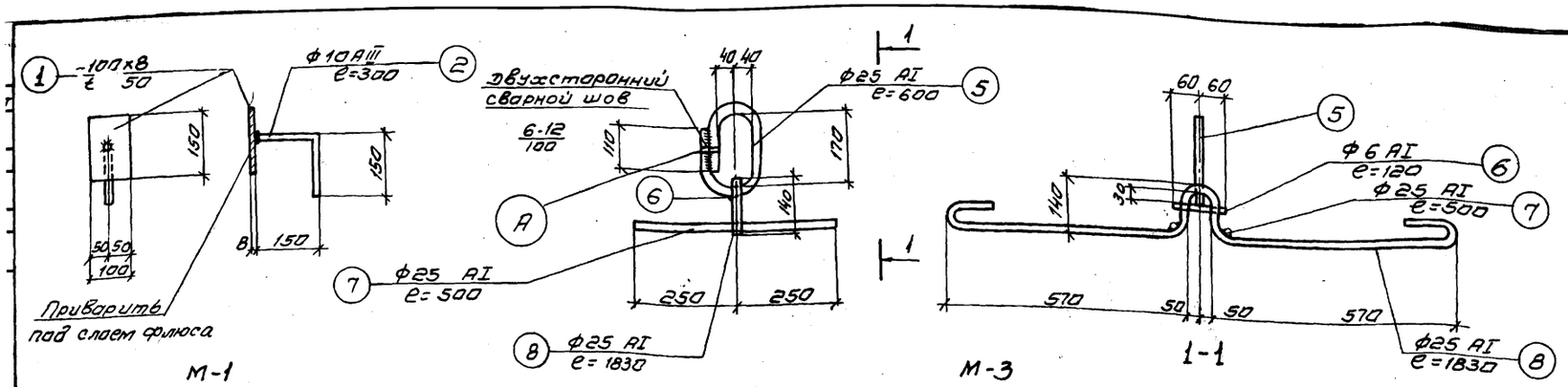

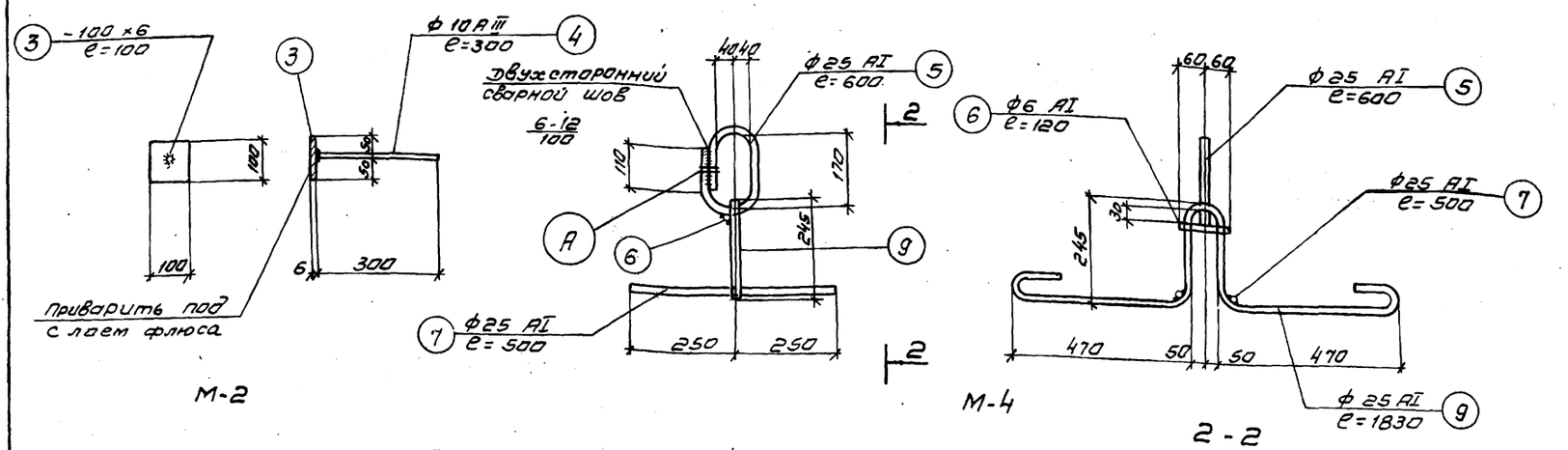

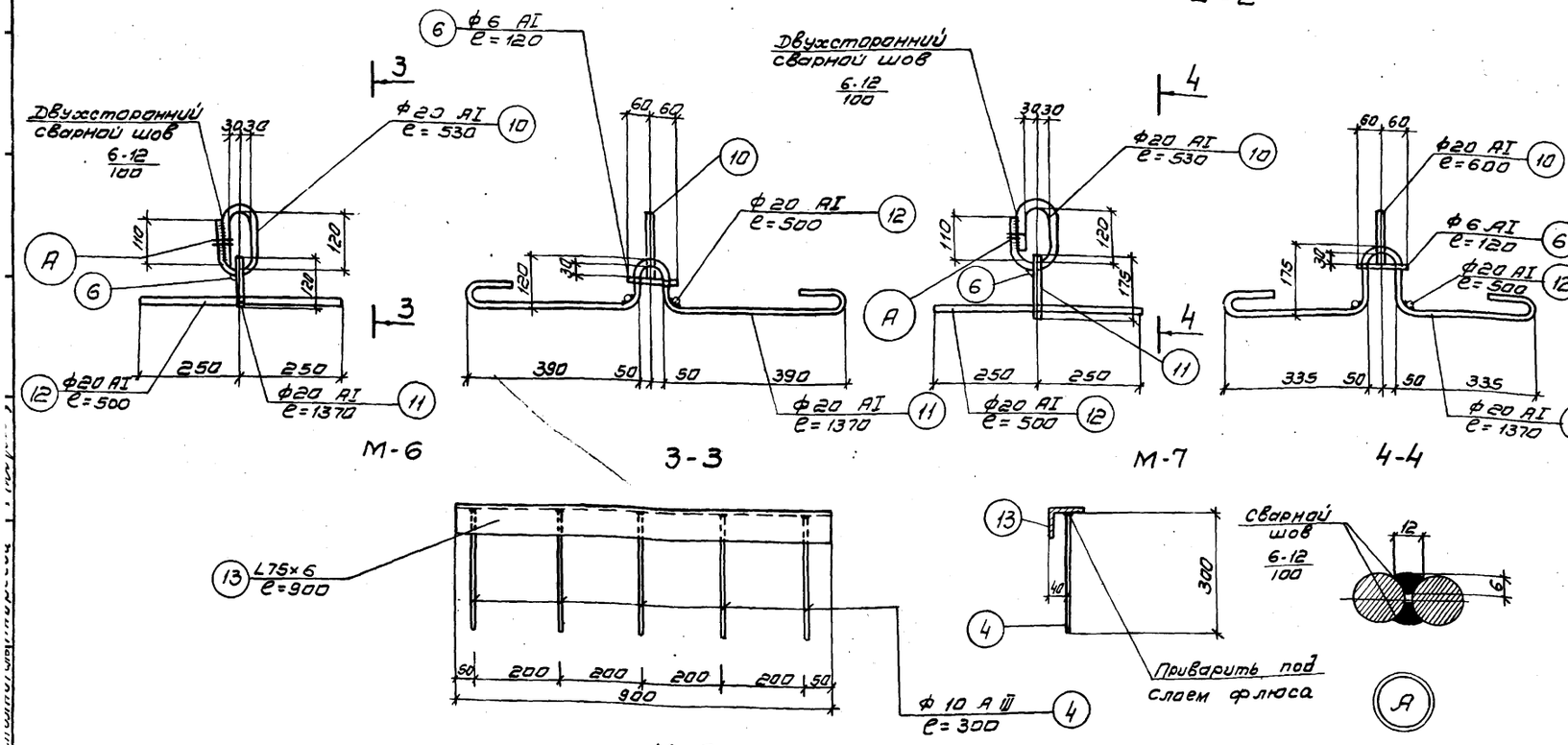

Прокат Вст3 кп2 ГОСТ 380-71

Спецификация металла на 1 изделие

Марка изделия	N поз.	Профиль	Длина мм.	кол-во шт. Т	кол-во шт. Н	вес кг. 1шт.	вес кг. Всего	Марки	Примеч.
М-1	1	-100×8	150	1	—	0.9	0.9	1.1	
	2	ф10 AIII	300	1	—	0.2	0.2		
М-2	3	-100×6	100	1	—	0.5	0.5	0.7	
	4	ф10 AIII	300	1	—	0.2	0.2		
М-3	5	ф25 AI	600	1	—	2.3	2.3	13.2	
	6	ф6 AI	120	1	—	0.1	0.1		
	7	ф25 AI	500	2	—	1.9	3.8		
	8	ф25 AI	1830	1	—	7.0	7.0		
М-4	5	ф25 AI	600	1	—	2.3	2.3	13.2	
	6	ф6 AI	120	1	—	0.1	0.1		
	7	ф25 AI	500	2	—	1.9	3.8		
	9	ф25 AI	1830	1	—	7.0	7.0		
М-5	4	ф10 AIII	300	5	—	0.2	0.2	6.4	
	13	L75×6	900	1	—	6.2	6.2		
М-6	6	ф6 AI	120	1	—	0.1	0.1	7.2	
	10	ф20 AI	530	1	—	1.3	1.3		
	11	ф20 AI	1370	1	—	3.4	3.4		
	12	ф20 AI	500	2	—	1.2	2.4		
М-7	6	ф6 AI	120	1	—	0.1	0.1	7.2	
	10	ф20 AI	530	1	—	1.3	1.3		
	11	ф20 AI	1370	1	—	3.4	3.4		
	12	ф20 AI	500	2	—	1.2	2.4		
Отдельные элементы	14	ф12 AIII	650	1	—	0.6	0.6	0.6	
	15	ф8 AI	500	1	—	0.2	0.2	0.2	
	16	ф12 AIII	920	1	—	0.6	0.6	0.6	
	17	ф12 AIII	500	1	—	0.5	0.5	0.5	

Примечания:

1. Толщину сварного шва принять по наименьшей толщине свариваемых элементов. Сварку производить электродами Э-42 по ГОСТ 9467-60.
2. Позиция „6" приваривается к петле сварочными клещами или точечной сваркой.

Госстрой СССР СОЮЗВОДОКАНАЛПРОЕКТ г. Москва 1975г.	Стеновые и перегородочные панели. Закладные детали.	Типовой проект 902-2-264
		Альбом II
Аэратенки-смесители четырехкоридорные с размерами коридора 9×5,2×150 из сборного железобетона.		Лист АС-8

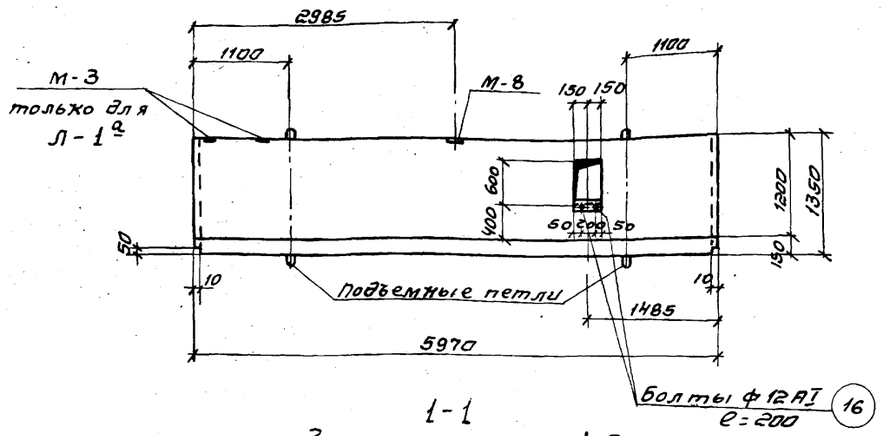

1-1

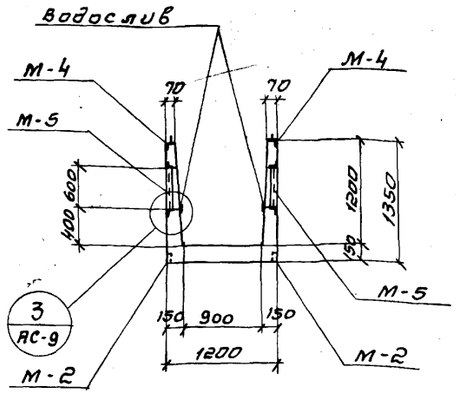

2-2

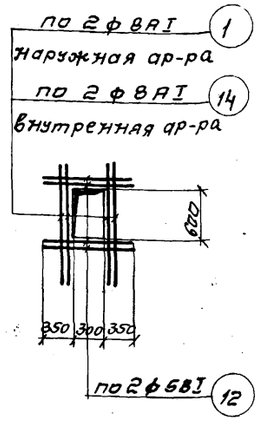

Деталь армирования отверстий

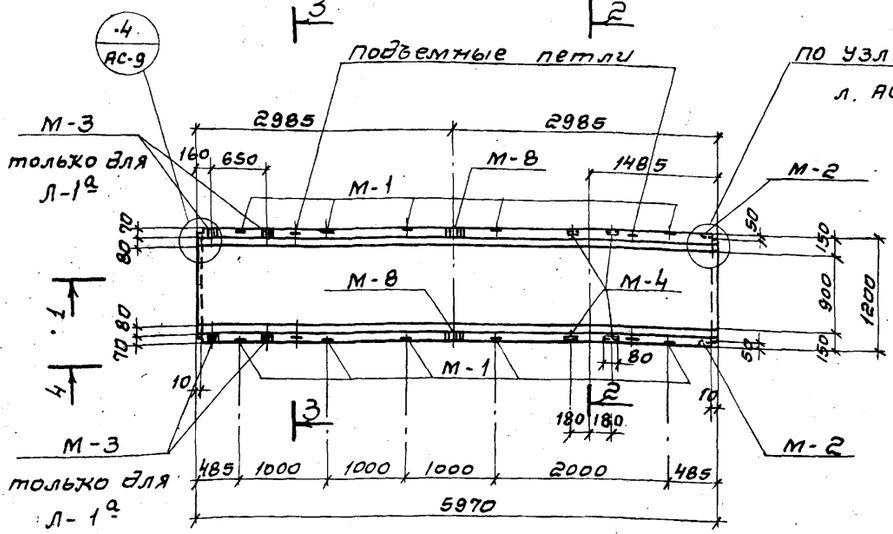

Лоток Л-1

Лоток Л-1а

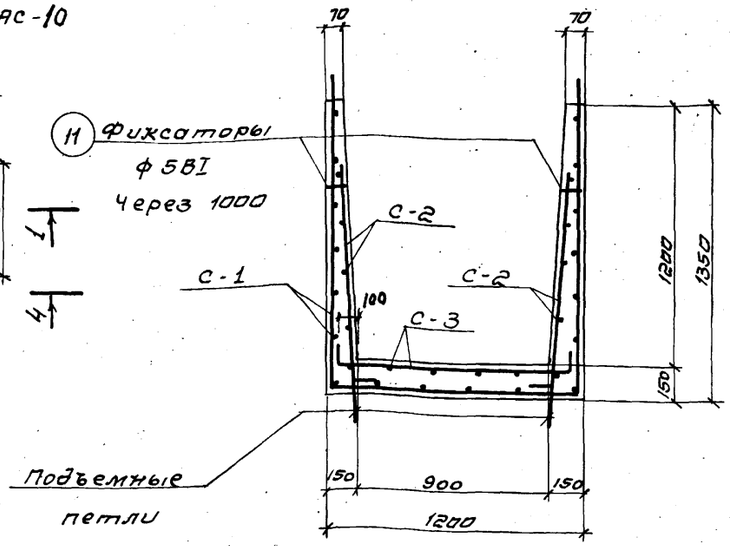

3-3

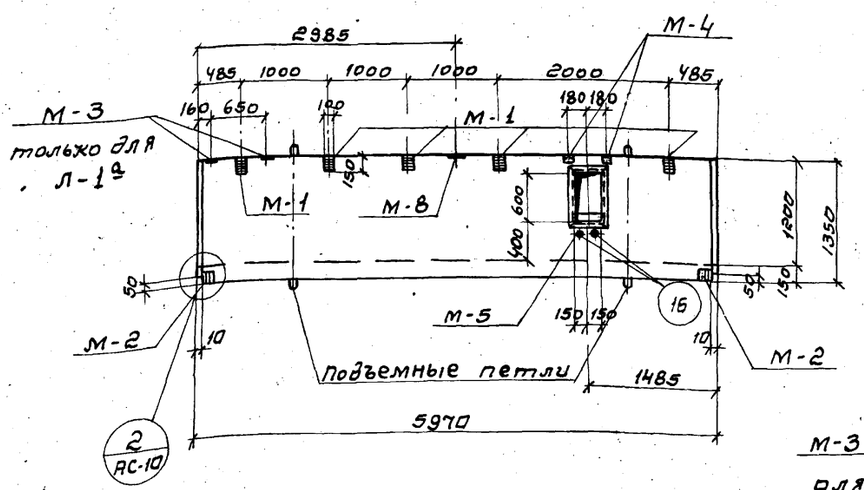

4-4

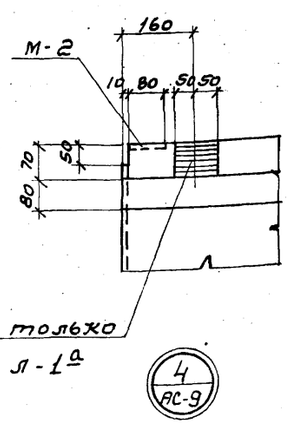

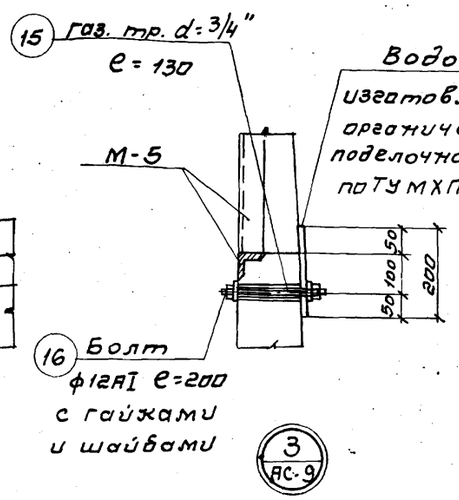

Выборка арматурных и закладных изделий

Марка эл-та	Марка изделия	К-во шт.	Общий вес кг.	№ листа проекта
Лоток Л-1	С-1	1	108.2	АС-18
	С-2	2	53.6	АС-18
	С-3	1	21.8	АС-18
	поз. „11"	12	1.2	АС-18
	поз. „12"	16	3.2	АС-18
	поз. „1"	4	6.0	АС-18
	поз. „14"	8	4.0	АС-18
	поз. „15"	4	0.8	АС-18
	М-1	10	13.0	АС-26
	М-2	4	2.4	АС-26
	М-4	4	2.8	АС-26
	М-5	2	29.6	АС-26
	М-8	2	3.0	АС-26
	поз. „16"	4	0.8	АС-18
Лоток Л-1а	С-1	1	108.2	АС-18
	С-2	2	53.6	АС-18
	С-3	1	21.8	АС-18
	поз. „11"	12	1.2	АС-18
	поз. „12"	16	3.2	АС-18
	поз. „1"	4	6.0	АС-18
	поз. „14"	8	4.0	АС-18
	поз. „15"	4	0.8	АС-18
	М-1	10	13.0	АС-26
	М-2	4	2.4	АС-26
	М-3	4	2.4	АС-26
	М-4	4	2.8	АС-26
	М-5	2	29.6	АС-26
	М-8	2	3.0	АС-26
	поз. „16"	4	0.8	АС-18

Выборка стали на 1 элемент

Марка элемента	Холоднотянутая обыкновенная проволока ГОСТ 6727-53 Класс ВI ф мм 5		Итого	Горячекатаная арматурная сталь по ГОСТ 5781-61* Класс АI ф мм 8	10	20		Итого	Расход стали кг
Л-1	32.6		32.6	99.8	29.2	36.4		165.4	198.0
Л-1а	32.6		32.6	99.8	29.2	36.4		165.4	198.0

Показатели на 1 элемент

Марка эл-та	Вес 1 эл-та т	* марка бетона	Объем бетона м³	Расход стали кг.
Л-1	6.55	М Мрз 8	2.62	198.0
Л-1а	6.55		2.62	198.0

* Принимать по табл. 1 (альбом I)

Примечания:

1. Защитный слой бетона - 20 мм.
2. Подъем лотка за верхние петли осуществлять специальной траверсой, не допуская передачи распора на стенки лотка.
3. В местах отверстий арматуру сеток обрезать по месту.

Госстрой СССР СОЮЗВОДОКАНАЛПРОЕКТ г. Москва 1975 г. Аэротенки-смесители четырехкоридорные с размерами коридора 9х52х150 из сборного железобетона	Лотки Л-1; 1а Арматурно-опалубочный чертеж.	Типовой проект 902-2-264 Альбом II Лист АС-9

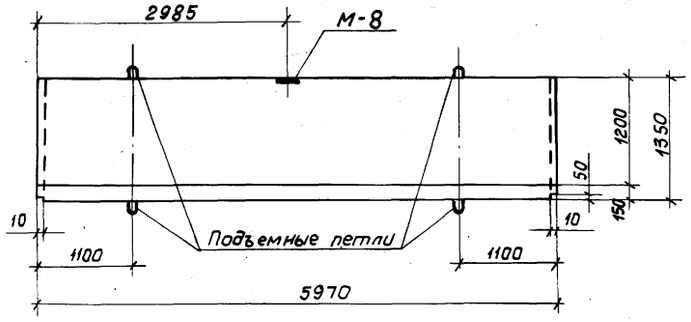

I - I

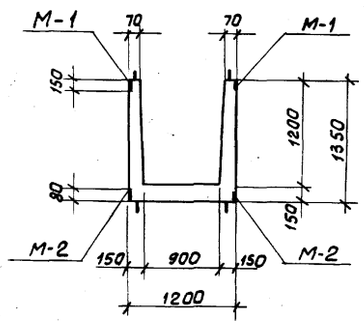

2-2

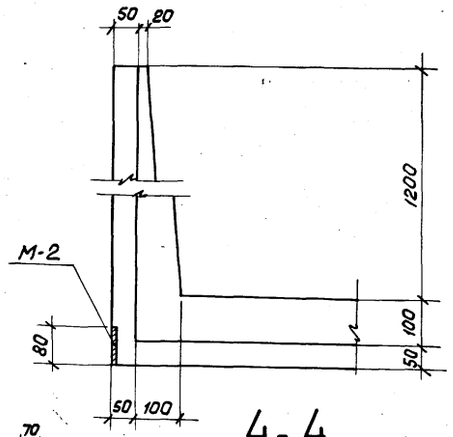

4-4

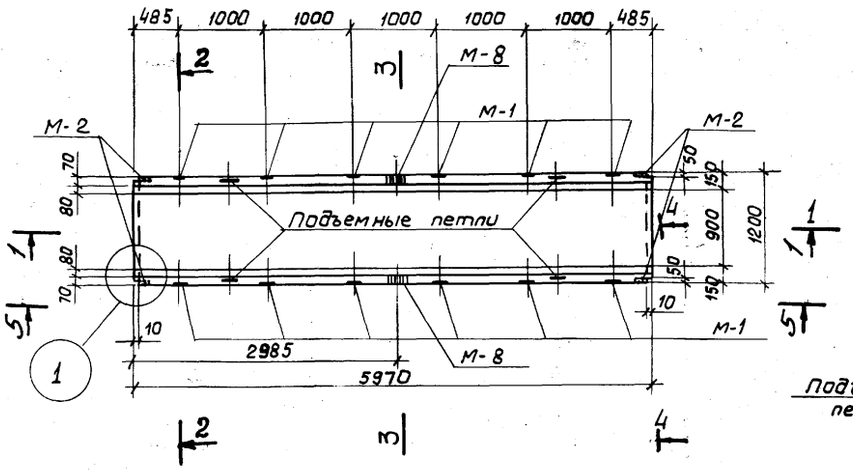

Лоток Л-2

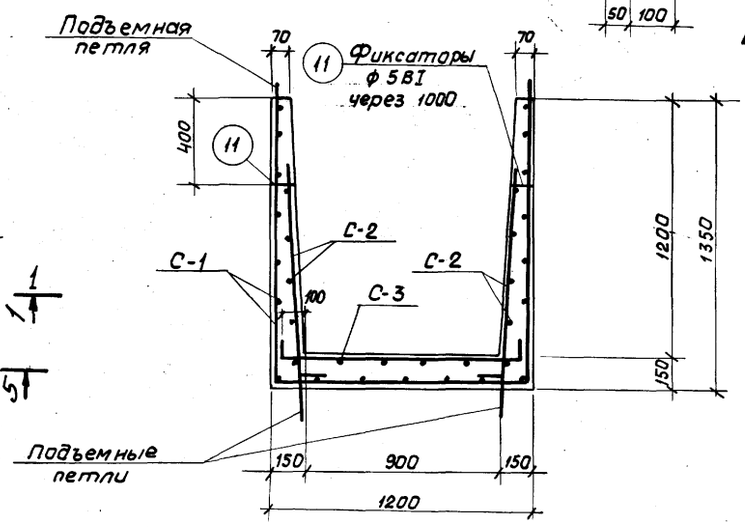

3-3

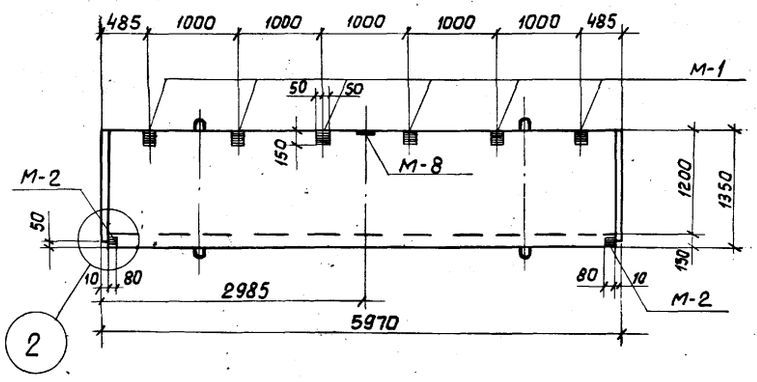

Вид по 5-5

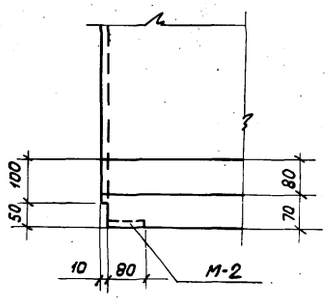

1

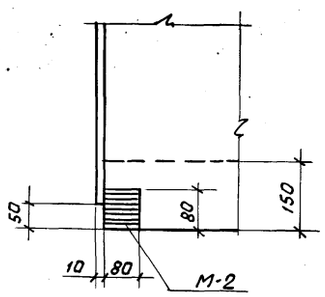

2

Выборка арматурных и закладных изделий

Марка эл-та	Марка изделия	К-во шт.	Общий вес кг	N листа проекта
Лоток Л-2	С-1	1	108.2	АС-18
	С-2	2	53.6	АС-18
	С-3	1	21.8	АС-18
	паз. „11"	12	1.2	АС-18
	М-1	12	15.6	АС-26
	М-2	4	2.4	АС-26
	М-8	2	3.0	АС-26

Выборка стали на 1 элемент

Марка элемента	Холоднотянутая обыкновенная проволока по ГОСТ 6727-53			Горячекатаная арматурная сталь по ГОСТ 5781-61*					Расход стали кг
	класс ВI			класс АI					
	ф мм			ф мм					
	5		Итого	8	10	20		Итого	
Л-2	29.4		29.4	89.8	29.2	36.4		155.4	184.8

Показатели на 1 элемент

Марка эл-та	Вес 1 го эл-та т	* Марка бетона	Объем бетона м³	Расход стали кг
Л-2	6.65	М Мрз В	2.66	184.8

* Принимать по табл. 1 (альбом I).

Примечания:

1. Защитный слой бетона - 20мм.
2. Подъем лотка за верхние петли осуществлять специальной траверсой, не допуская передачи распора на стенки лотка.

Госстрой СССР Союзводоканалпроект г. Москва 1975г.	Лоток Л-2. Арматурно-опалубочный чертеж.	Типовой проект 902-2-264
		Альбом II
Аэротенки-смесители четырехкоридорные с размерами коридора 9×5,2×150 из сборного железобетона		Лист АС-10

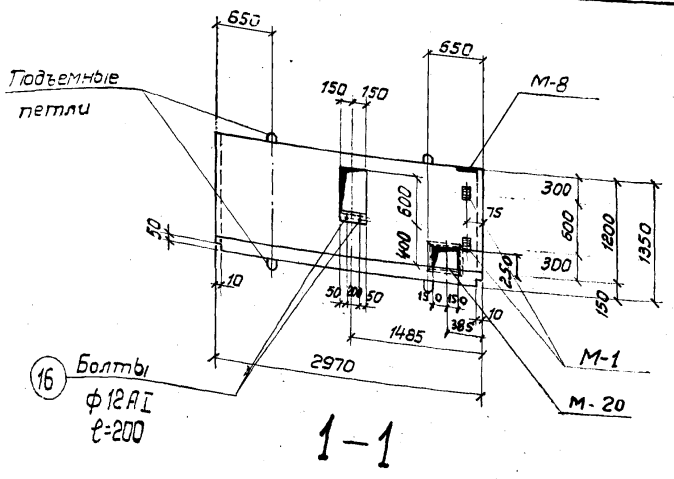

1-1

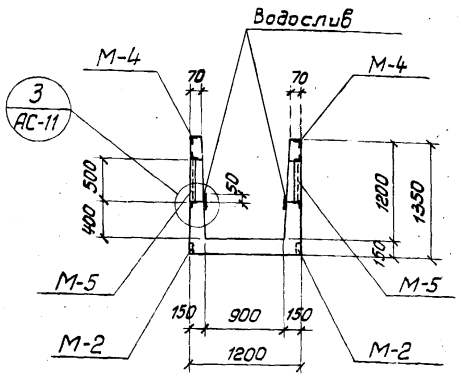

2-2

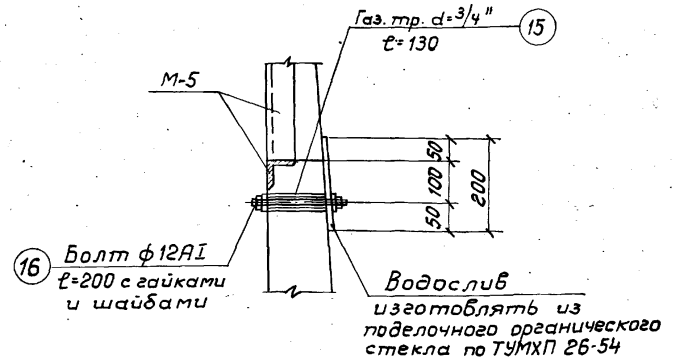

3 АС-11

Выборка арматурных и закладных изделий

Марка эл-та	Марка изделия	К-во шт	Общий вес кг	№ листа проекта
Лоток Л-3	С-8	1	58.6	АС-19
	С-9	2	36.2	АС-19
	С-10	1	11.1	АС-19
	поз. „11"	6	0.6	АС-19
	поз. „12"	16	3.2	АС-19
	поз. „1"	4	6.0	АС-19
	поз. „14"	8	4.0	АС-19
	поз. „15"	4	0.8	АС-19
	М-1	8	10.4	АС-26
	М-2	4	2.4	АС-26
	М-4	6	4.2	АС-26
	М-5	2	29.6	АС-26
	М-8	2	3.0	АС-26
	поз. „16"	4	0.8	АС-19
	М-20	1	9.8	ЛС-26

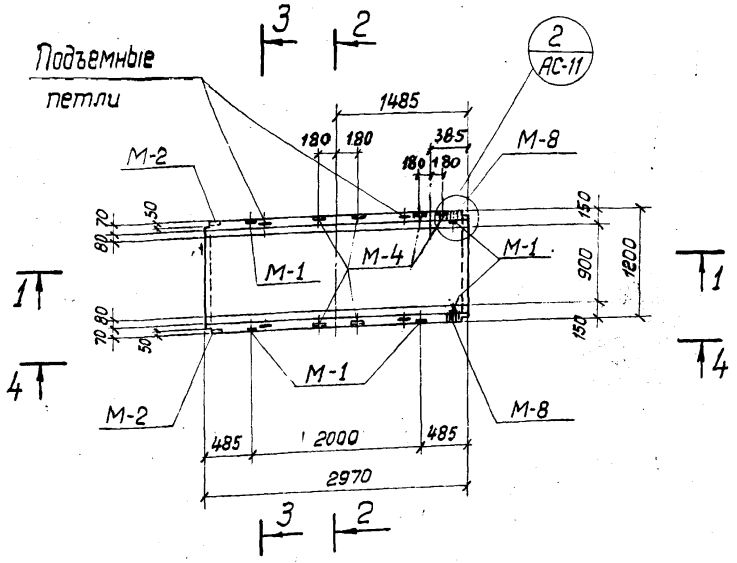

Лоток Л-3

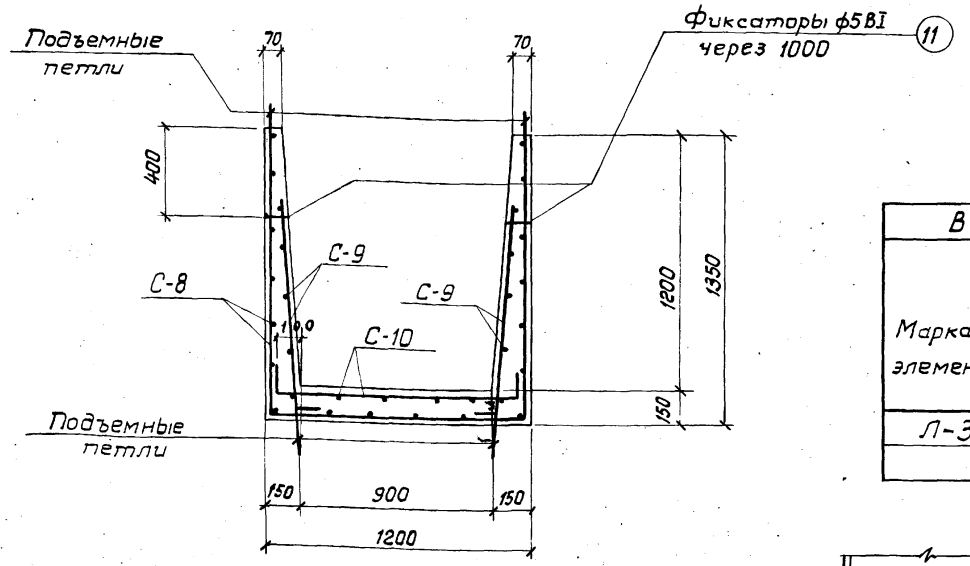

3-3

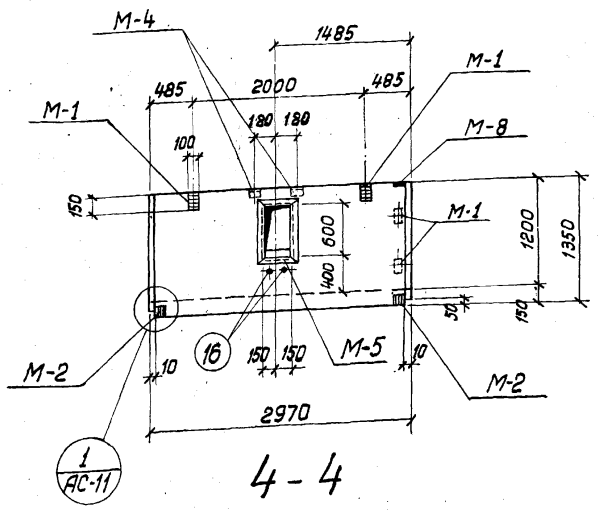

4-4

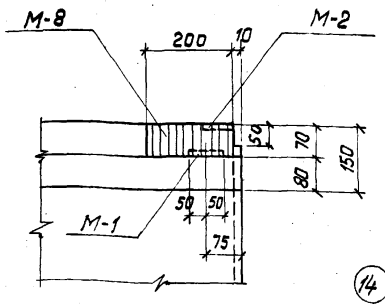

2 АС-11

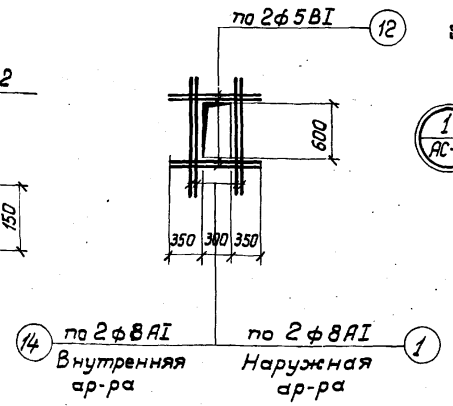

Деталь армирования отверстий

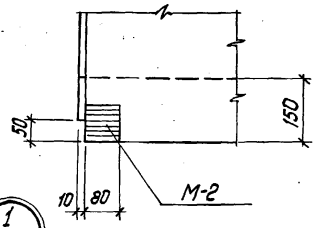

Выборка стали на 1 элемент

Марка элемента	Холоднотянутая обыкновенная проволока по ГОСТ 6727-53			Горячекатаная арматурная сталь по ГОСТ 5781-61*					Расход стали кг
	Класс ВI			Класс АI					
	ф мм			ф мм					
	5		Итого	8	20			Итого	
Л-3	17.7		17.7	65.6	36.4			102.0	119.7

Показатели на 1 элемент

Марка элемента	Вес 1 кг эл-та Т	* Марка бетона	Объем бетона м³	Расход стали кг
Л-3	3.225	М Мрз В	1.29	119.7

* Принимать по табл. 1 (альбом I).

Примечания:

1. Защитный слой бетона — 20мм
2. Подъем лотка за верхние петли осуществлять специальной траверсой, не допуская передачи распора на стенки лотка.
3. В местах отверстий арматуру сеток обрезать по месту.

Госстрой СССР
СОЮЗВОДОКАНАЛПРОЕКТ
г. Москва 1975 г.

Аэротенки смесители четырехкоридорные с размерами коридора 9×5,2×150 из сборного железобетона

Лоток Л-3

Арматурно-опалубочный чертеж

Типовой проект 902-2-264
Альбом II
Лист АС-11

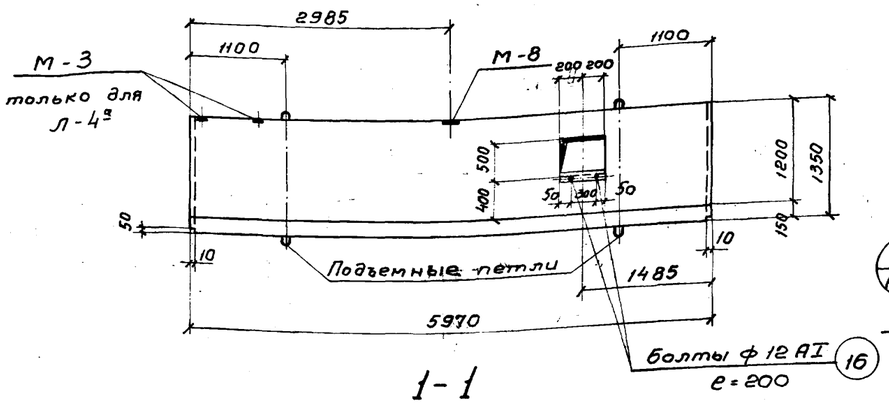

1-1

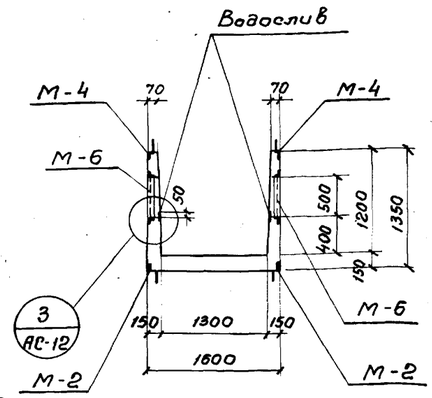

2-2

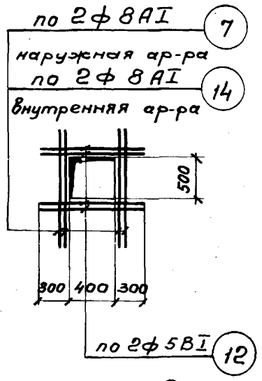

Деталь армирования отверстий

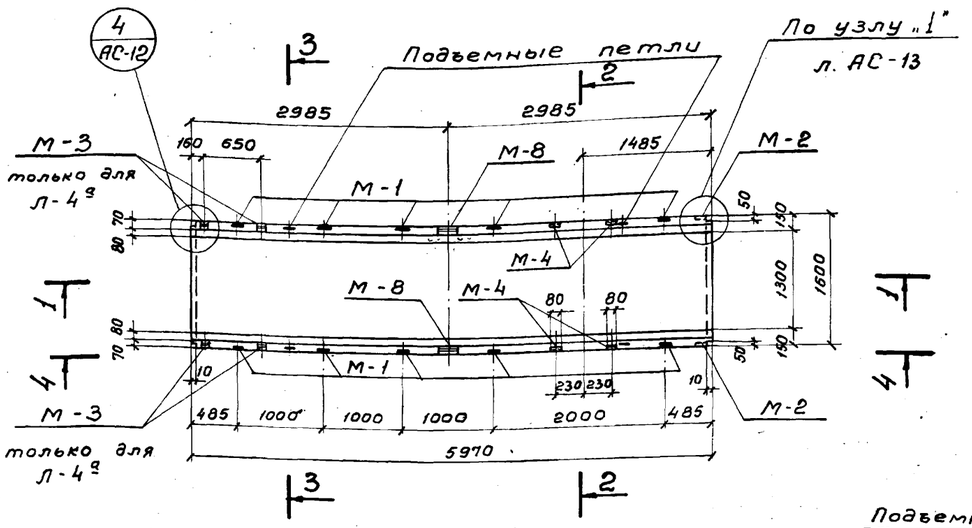

Лоток Л-4
Лоток Л-4а

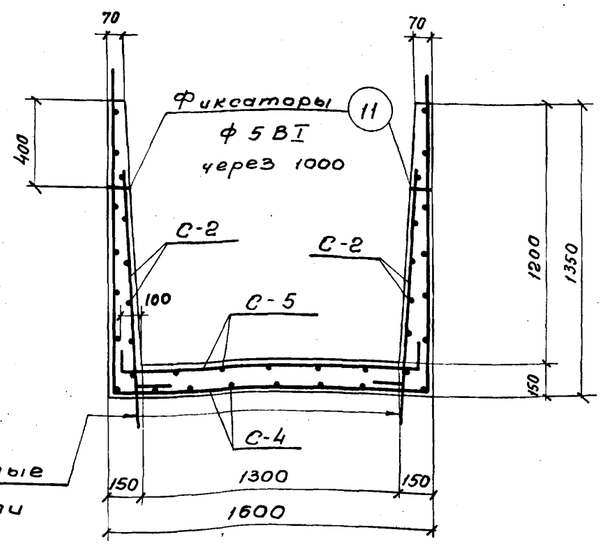

3 - 3

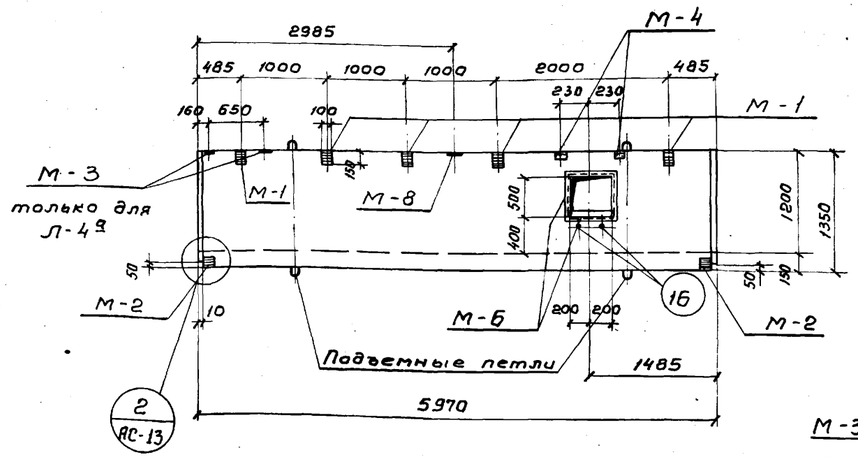

4 - 4

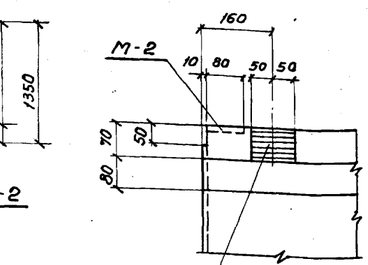

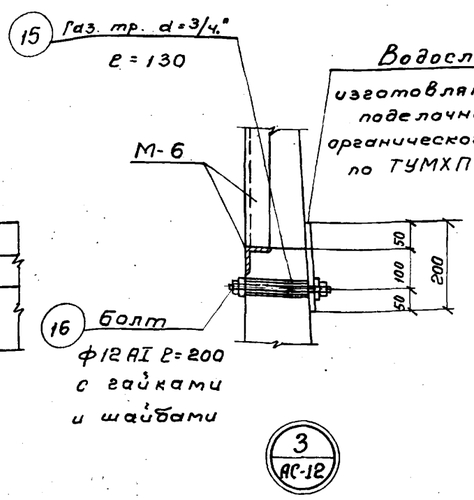

Выборка арматурных и закладных изделий

Марка эл-та	Марка изделия	К-во шт.	Общий вес кг	№ листа проекта
Лоток Л-4	С-2	2	53.6	АС-18
	С-4	1	124.0	АС-18
	С-5	1	28.5	АС-18
	поз. „11"	12	1.2	АС-18
	поз. „12"	16	3.2	АС-18
	поз. „7"	4	6.8	АС-18
	поз. „14"	8	4.0	АС-18
	поз. „15"	4	0.8	АС-18
	М-1	10	13.0	АС-26
	М-2	4	2.4	АС-26
	М-4	4	2.8	АС-26
	М-6	2	29.6	АС-26
	М-8	2	3.0	АС-26
	поз. „16"	4	0.8	АС-18
Лоток Л-4а	С-2	2	53.6	АС-18
	С-4	1	124.0	АС-18
	С-5	1	28.5	АС-18
	поз. „11"	12	1.2	АС-18
	поз. „12"	16	3.2	АС-18
	поз. „7"	4	6.8	АС-18
	поз. „14"	8	4.0	АС-18
	поз. „15"	4	0.8	АС-18
	М-1	10	13.0	АС-26
	М-2	4	2.4	АС-26
	М-3	4	2.4	АС-26
	М-4	4	2.8	АС-26
	М-6	2	29.6	АС-26
	М-8	2	3.0	АС-26
	поз. „16"	4	0.8	АС-18

Выборка стали на 1 элемент

Марка элемента	Холоднотянутая обыкновенная проволока ГОСТ 6727-53			Горячекатаная арматурная сталь по ГОСТ 5781-61*					Расход стали кг
	класс ВI			класс АI					
	ф мм			ф мм					
	5		Итого	8	10	20		Итого	
Л-4	34.4		34.4	110.3	40.2	36.4		186.9	221.3
Л-4а	34.4		34.4	110.3	40.2	36.4		186.9	221.3

Показатели на 1 элемент

Марка эл-та	Вес 1 эл-та т	* Марка бетона	Объем бетона м³	Расход стали кг
Л-4	7.45	М	2.98	221.3
Л-4а	7.45	Мрз В	2.98	221.3

* Принимать по табл. 1 (альбом I)

Примечания:

1. Защитный слой бетона - 20 мм.
2. Подъем лотка за верхние петли осуществлять специальной траверсой, не допуская передачи распора на стенки лотка.
3. В местах отверстий арматуру сеток обрезать по месту.

Госстрой СССР СОЮЗВОДОКАНАЛПРОЕКТ г. Москва 1975 г. Азротенки - смесители четырехкоридорные с размерами коридора 9х5,2х150 из сборного железобетона	Лотки Л-4; 4а. Арматурно-опалубочный чертеж.	Типовой проект 902-2-264 Альбом II Лист АС-12

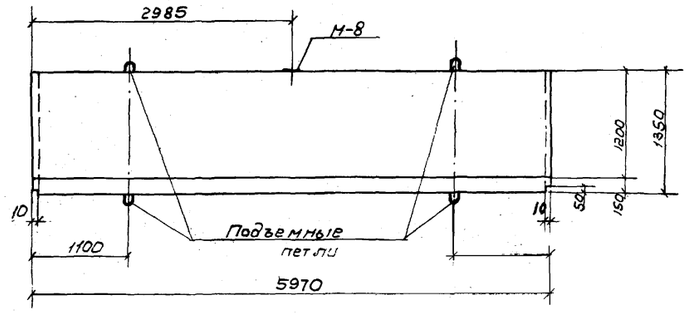

1-1

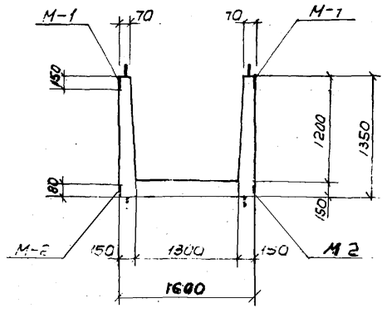

2-2

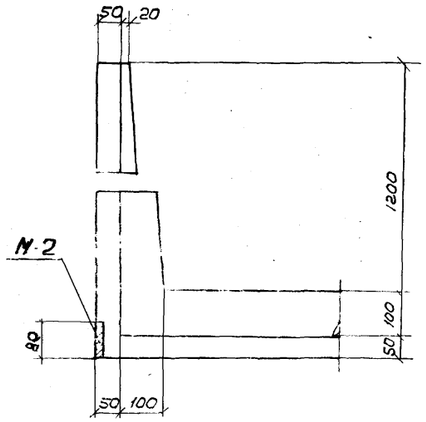

4-4

Выборка арматурных и закладных изделий

Марка эл-та	Марка изделия	К-во шт	Вес, кг	N листа
Лоток Л-5	С-4	1	124.0	АС-18
	С-2	2	53.6	АС-18
	С-5	1	28.5	АС-18
	поз.11"	12	1,2	АС-18
	М-1	12	15,6	АС-26
	М-2	4	2-4	АС-26
	М-8	2	3.0	АС-26

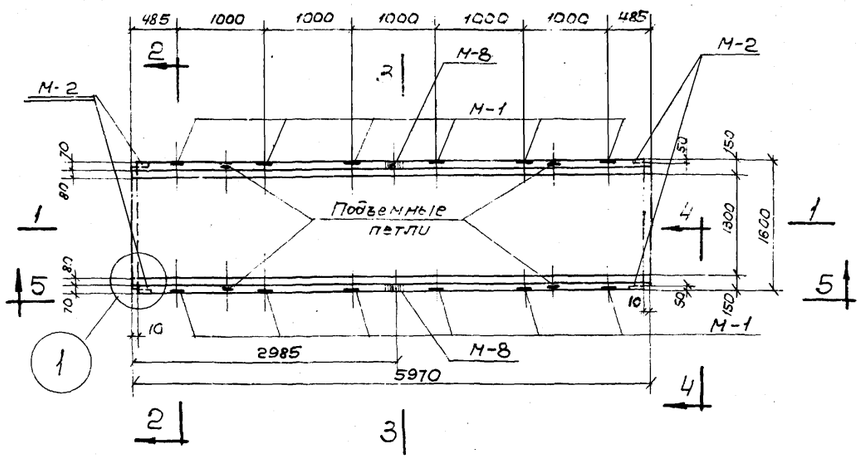

Лоток Л-5

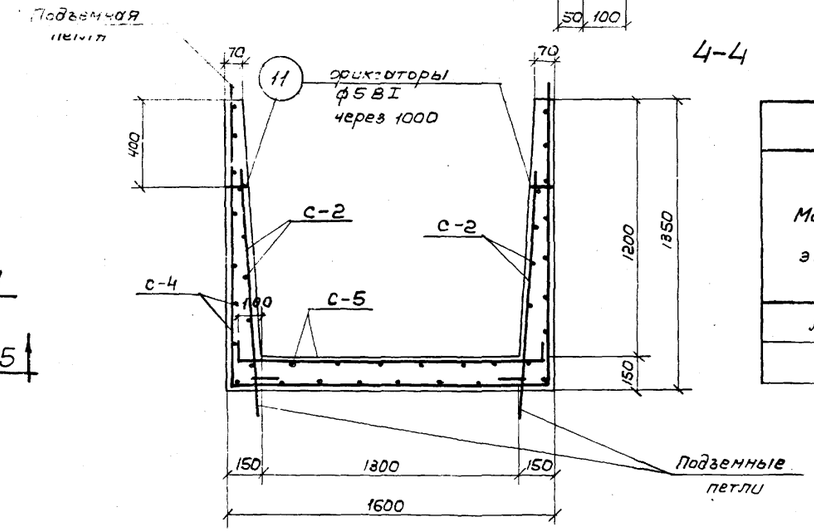

3-3

Выборка стали на 1 элемент

Марка эл-та	Холоднотянутая обыкновенная проволока ГОСТ 6727-53			Горячекатаная арматурная сталь ГОСТ 5781-61*				Расход стали кг
	класс ВI			класс АI				
	ф мм			ф мм				
	5		Итого	8	10	20	Итого	
Л-5	31.2		31.2	99.5	40.2	36.4	176.1	207.3

Показатели на 1 элемент

Марка эл-та	Вес эл-та т	*Марка бетона	Объем бетона м³	Расход стали, кг
Л-5	7.55	М-Мрз-В	3.02	207.3

*Принимать по таблице 1 (альбом I).

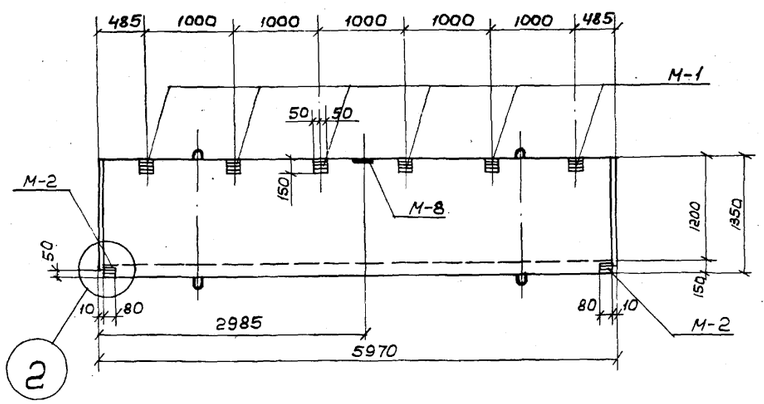

Вид по 5-5

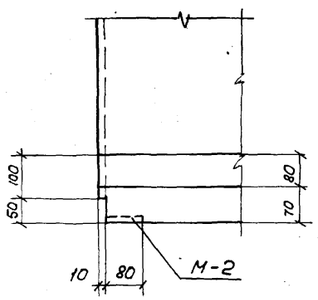

1

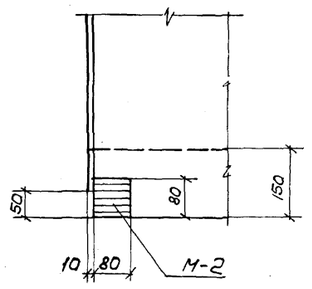

2

Примечания:

1. Защитный слой бетона - 20мм.
2. Подъем лотка за верхние петли осуществлять специальной траверсой, не допуская передачи распора на стенки лотка.

Госстрой СССР Союзводоканалпроект г. Москва 1975 г.	Лоток Л-5. Арматурно-опалубочный чертеж.	Типовой проект 902-2-264
Аэротенки-смесители четырехкоридорные с размерами коридора 9×5,2×150 из сборного железобетона		Альбом II
		Лист АС-13

13945-02 15

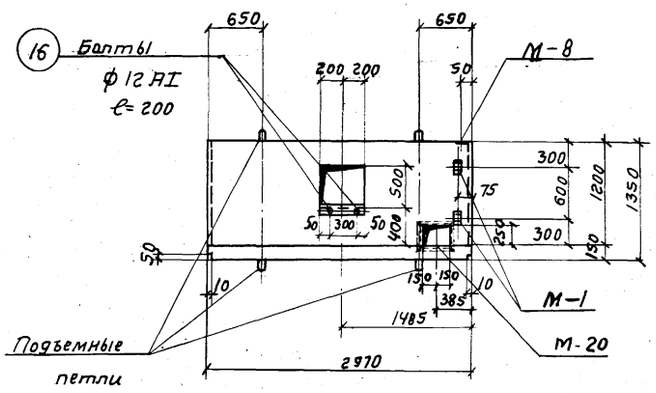

1-1

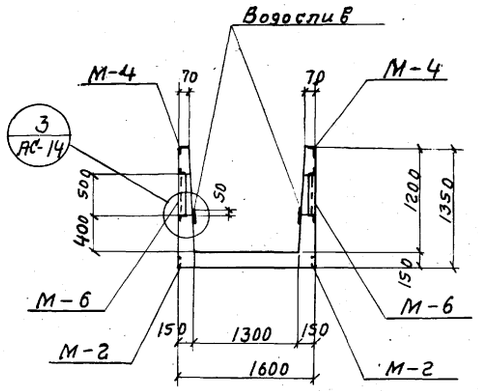

2-2

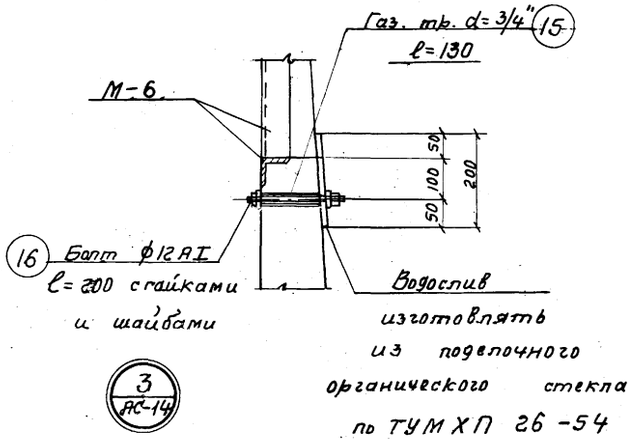

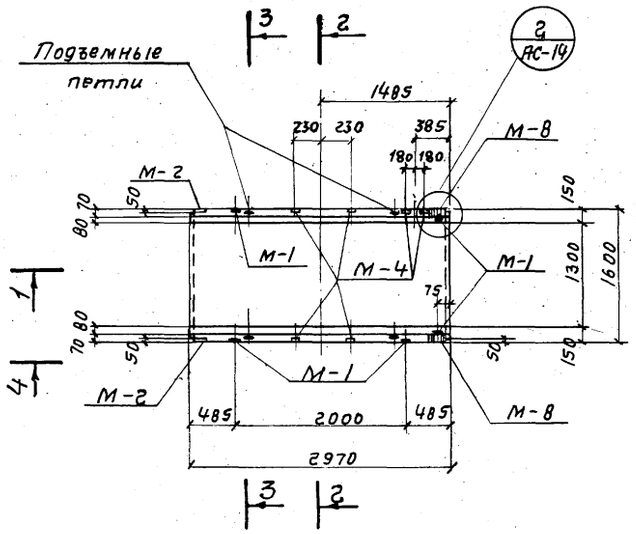

Лоток Л-6

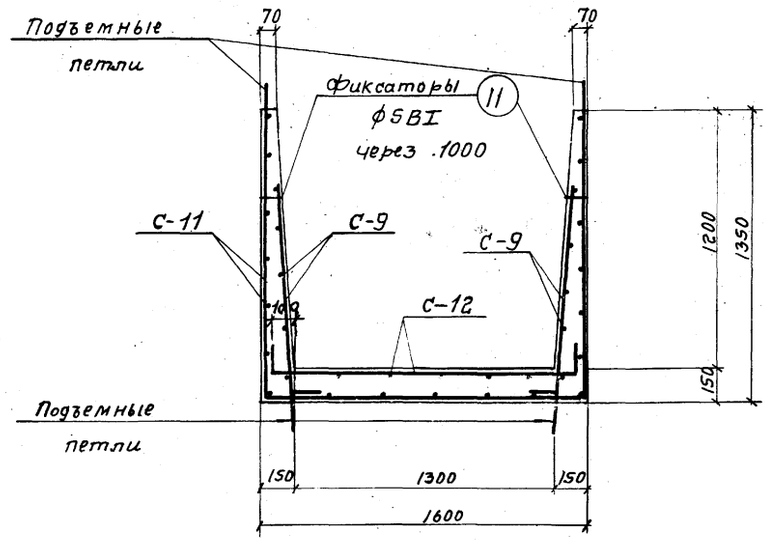

3-3

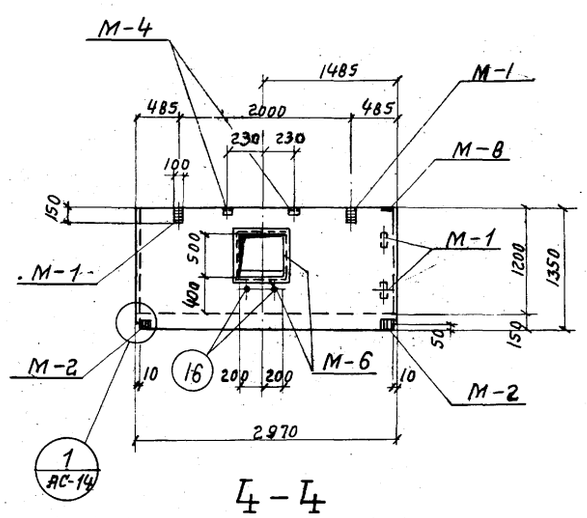

Ⅰ-Ⅰ

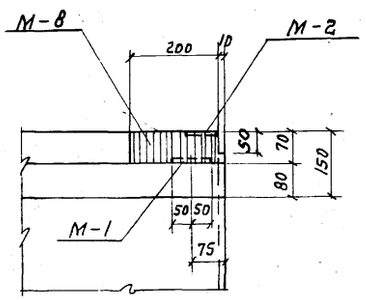

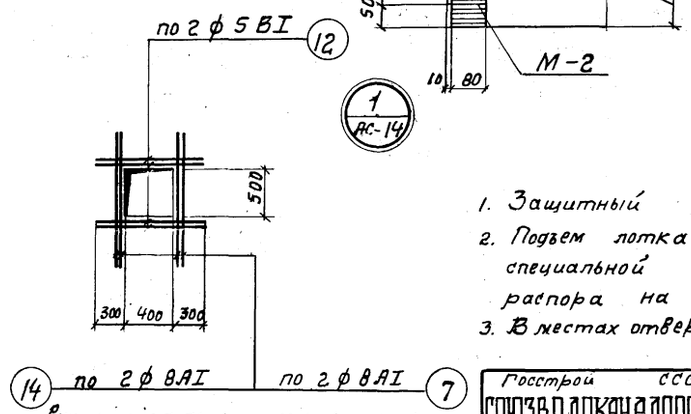

Деталь армирования отверстий

Выборка арматурных и закладных изделий

Марка эл-та	Марка изделия	К-во шт.	Общий вес кг	№ листа проекта
Лоток Л-6	С-9	2	36,2	АС-19
	С-11	1	64,4	АС-19
	С-12	1	14,5	АС-19
	поз. „11"	6	0,6	АС-19
	поз. „12"	16	3,2	АС-19
	поз. „7"	4	6,8	АС-19
	поз. „14"	8	4,0	АС-19
	поз. „15"	4	0,8	АС-19
	М-1	8	10,4	АС-26
	М-2	4	2,4	АС-26
	М-4	6	4,2	АС-26
	М-6	2	29,6	АС-26
	М-8	2	3,0	АС-26
	поз. „16"	4	0,8	АС-19
	М-20	1	9,8	АС-26

Выборка стали на 1 элемент

Марка элемента	Холоднотянутая обыкновенная проволока по ГОСТ 6727-53			Горячекатаная арматурная сталь по ГОСТ 5781-61*					Расход стали кг
	класс BI			класс AI					
	ф мм			ф мм					
	5		Итого	8	20			Итого	
Л-6	18,5		18,5	74,8	36,4			111,2	129,7

Показатели на 1 элемент

Марка эл-та	Вес 1 го эл-та Т	* Марка бетона	Объем бетона м³	Расход стали кг
Л-6	3,675	М Мрз В	1,47	129,7

* Принимать по табл. 1 (альбом I)

Примечания:

1. Защитный слой бетона - 20мм.
2. Подъем лотка за верхние петли осуществлять специальной траверсой, не допуская передачи распора на стенки лотка.
3. В местах отверстий арматуру сеток обрезать по месту.

Госстрой СССР СОЮЗВОДОКАНАЛПРОЕКТ г. Москва 1975 г.	Лоток Л-6. Арматурно-опалубочный чертеж.	Типовой проект 902-2-264
Аэротенки-смесители четырехкоридорные с размерами коридора 9×5,2×150 из сборного железобетона.		Альбом II
		Лист АС-14

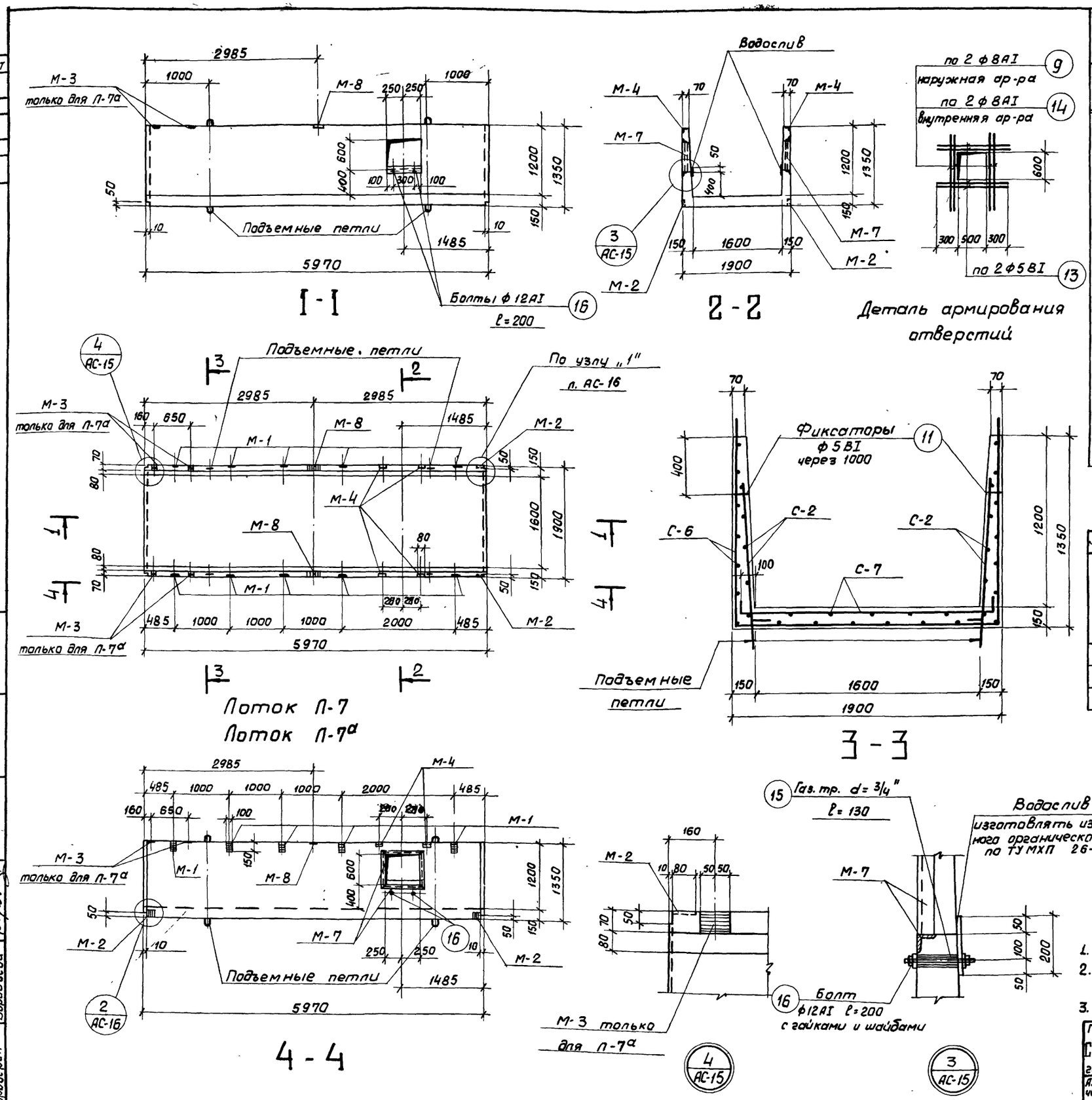

Выборка арматурных и закладных изделий

Марка эл-та	Марка изделия	К-во шт	Общий вес кг	№ листа проекта	Марка эл-та	Марка изделия	К-во шт.	Общий вес кг	№ листа проекта
Лоток Л-7	С-2	2	53.6	АС-18	Лоток Л-7а	С-2	2	53.6	АС-18
	С-6	1	131.5	АС-18		С-6	1	131.5	АС-18
	С-7	1	33.9	АС-18		С-7	1	33.9	АС-18
	поз. „11"	12	1.2	АС-18		поз. „11"	12	1.2	АС-18
	поз. „13"	16	3.2	АС-18		поз. „13"	16	3.2	АС-18
	поз. „9"	4	7.2	АС-18		поз. „9"	4	7.2	АС-18
	поз. „14"	8	4.0	АС-18		поз. „14"	8	4.0	АС-18
	поз. „15"	4	0.8	АС-18		поз. „15"	4	0.8	АС-18
	М-1	10	13.0	АС-26		М-1	10	13.0	АС-26
	М-2	4	2.4	АС-26		М-2	4	2.4	АС-26
	М-4	4	2.8	АС-26		М-3	4	2.4	АС-26
	М-7	2	34.4	АС-26		М-4	4	2.8	АС-26
	М-8	2	3.0	АС-26		М-7	2	34.4	АС-26
	поз. „16"	4	0.8	АС-18		М-8	2	3.0	АС-26
						поз. „16"	4	0.8	АС-18

Выборка стали на 1 элемент

Марка элемента	Холоднотянутая обыкновенная проволока ГОСТ 6727-53			Горячекатаная арматурная сталь по ГОСТ 5781-61*					Расход стали кг
	Класс ВI			Класс АI					
	ф мм			ф мм					
	5		Итого	8	10	20		Итого	
Л-7	36.2		36.2	118.2	43.8	36.4		198.4	234.6
Л-7а	36.2		36.2	118.2	43.8	36.4		198.4	234.6

Показатели на 1 элемент

Марка эл-та	Вес 1го эл-та т	Марка бетона	Объем бетона м³	Расход стали кг
Л-7	8.075	М	3.23	234.6
Л-7а	8.075	Мрз	3.23	234.6
		В		

* Принимать по табл. 1 (альбом I)

Примечания:

1. Защитный слой бетона - 20мм
2. Подъем лотка за верхние петли осуществлять специальной траверсой, не допуская передачи распора на стенки лотка.
3. В местах отверстий арматуру сеток обрезать по месту.

Госстрой СССР СОЮЗВОДОКАНАЛПРОЕКТ г. Москва 1975 г.	Лотки Л-7; 7а. Арматурно-опалубочный чертеж.	Типовой проект 902-2-264
Аэротенки-смесители четырехкоридорные с размерами коридора 9×5,2×150 из сборного железобетона		Альбом II
		Лист АС-15

Гл. инж. пр. Чирков; Рук. группы Гарбуз; Исполнитель Цветкова; Проверил Воробьева; Отдел N12 Петухова; Отдел N15 Гадзишевская

13945-02 17

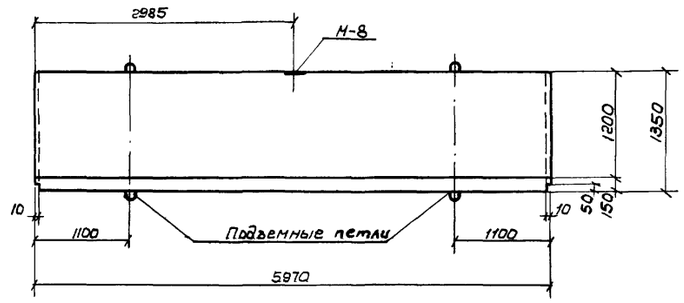

1-1

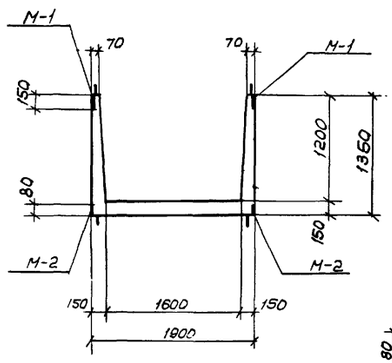

2-2

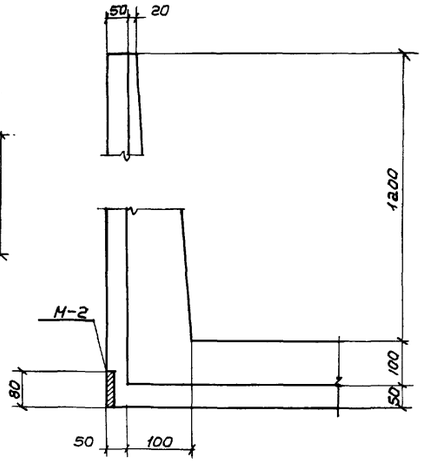

4-4

Выборка арматурных и закладных изделий				
Марка эл-та	Марка изделия	К-во шт.	Вес кг	№ листа
Лоток Л-8	С-2	2	53.6	АС-18
	С-6	1	131.5	АС-18
	С-7	1	33.9	АС-18
	поз. „11"	12	1.2	АС-18
	М-1	12	15.6	АС-26
	М-2	4	2.4	АС-26
	М-8	2	3.0	АС-26

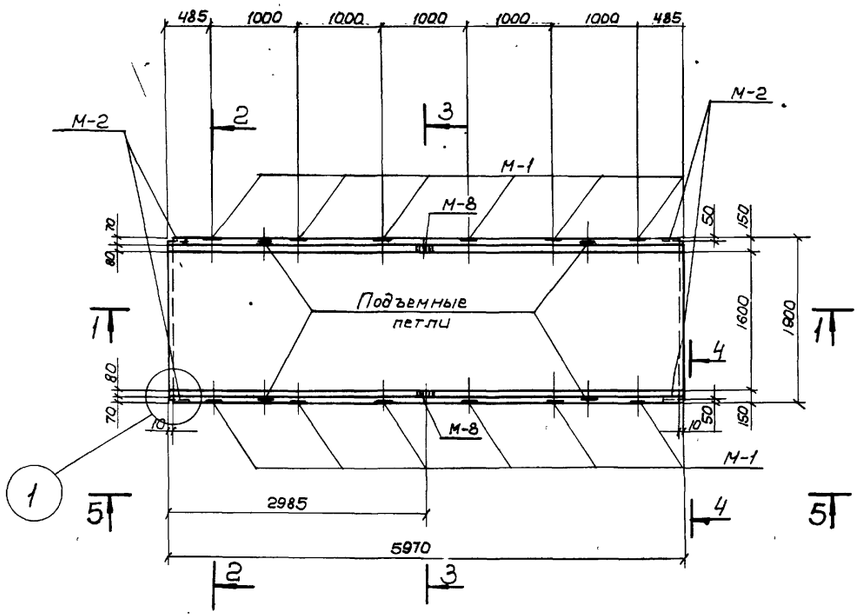

Лоток Л-8

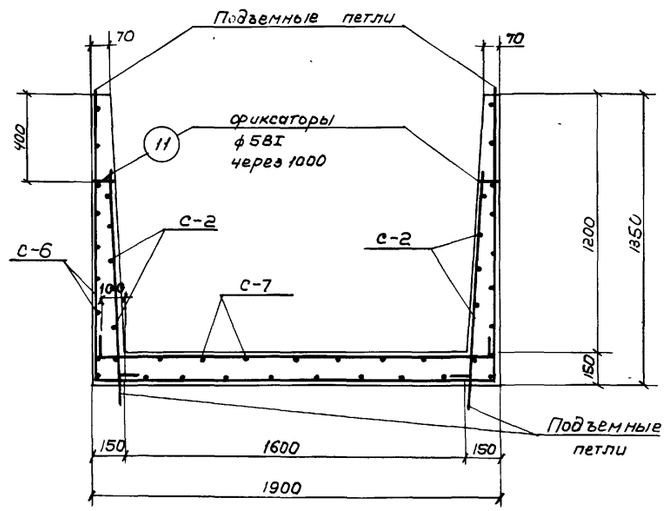

3-3

Выборка стали на 1 элемент								
Марка эл-та	Холоднотянутая обыкновенная проволока ГОСТ 6727-53			Горячекатаная ар-ра ГОСТ 5781-61*				Расход стали кг
	Класс BI			Класс AI				
	ф мм			ф мм				
	5		Итого	8	10	20	Итого	
Л-8	33.0	—	33.0	107.0	43.8	36.4	187.2	220.2

Показатели на 1 элемент				
Марка эл-та	Вес эл-та т	*Марка бетона	Объем бетона $м^3$	Расход стали кг
Л-8	8.225	М Мрз-8	3.29	220.2

* Принимать по табл. 1 альбом I

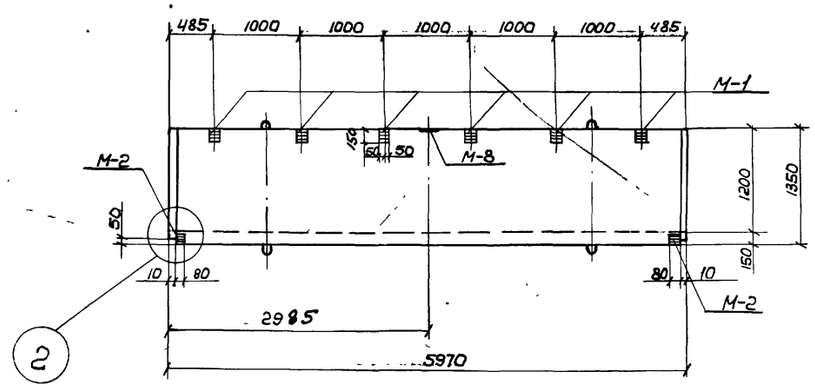

5-5

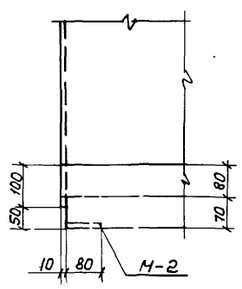

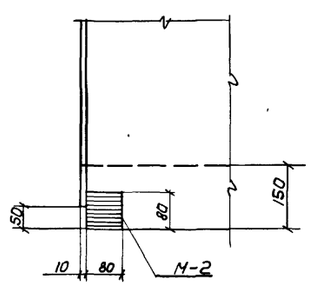

1

2

Примечания:

1. Защитный слой бетона - 20мм.
2. Подъем лотка за верхние петли осуществлять специальной траверсой, не допуская передачи распора на стенки лотка.

Госстрой СССР СОЮЗВОДОКАНАЛПРОЕКТ г. Москва 1975г.	Лоток Л-8. Арматурно - опалубочный чертеж	Типовой проект 902-2-264
		Альбом II
Аэротенки-смесители четырехкоридорные с размерами коридора 9×5.2×150 из сборного железобетона.		Лист АС-16

13945-02 18

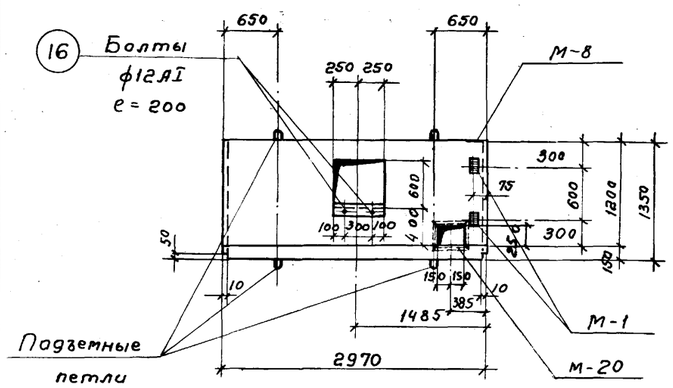

1-1

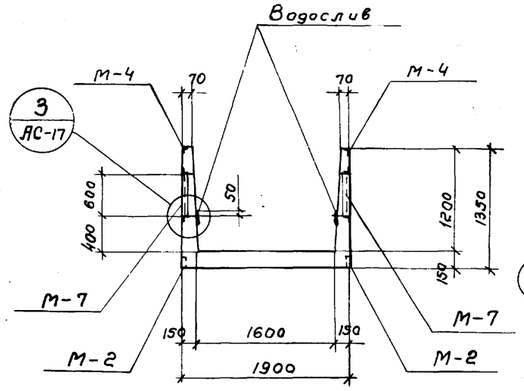

2-2

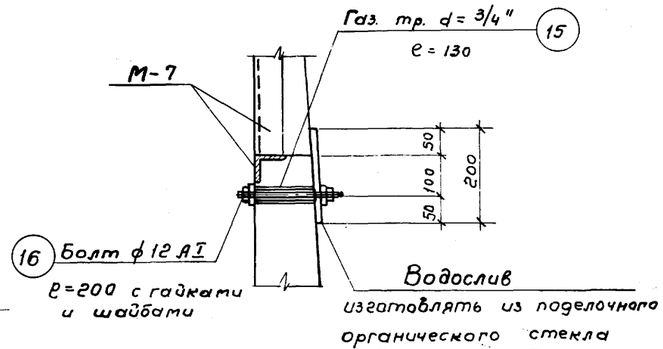

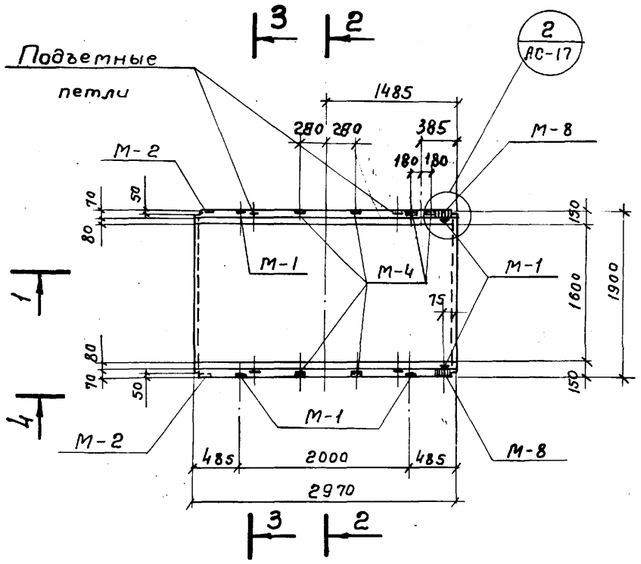

Лоток Л-9

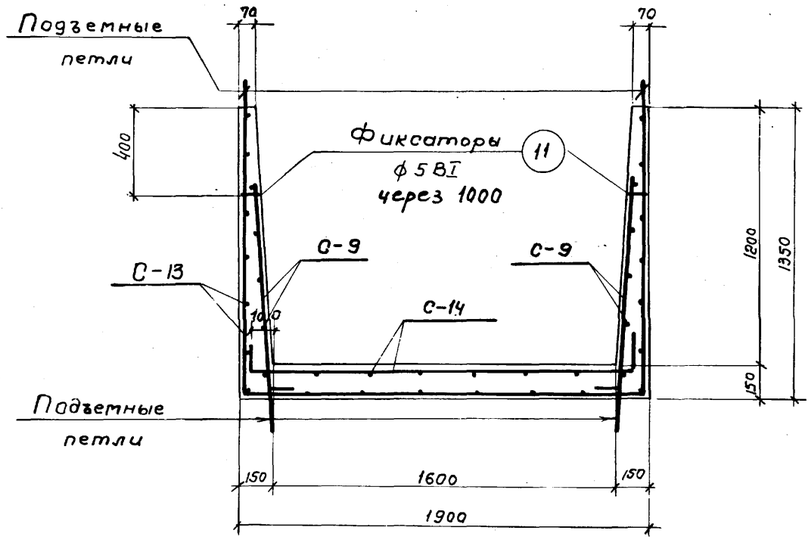

3-3

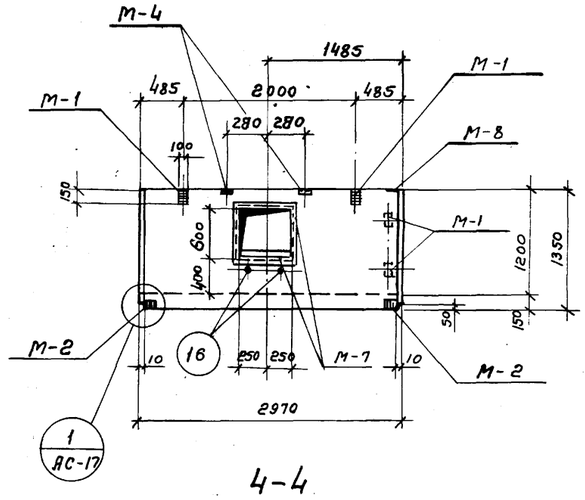

4-4

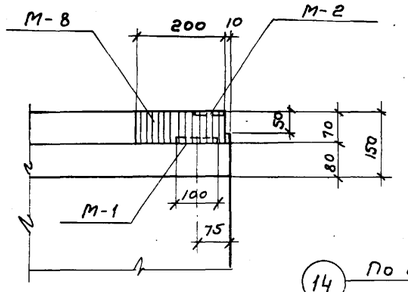

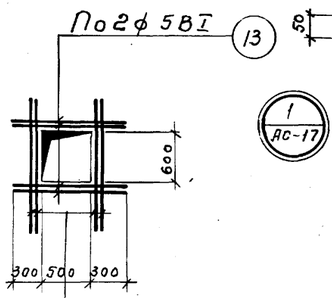

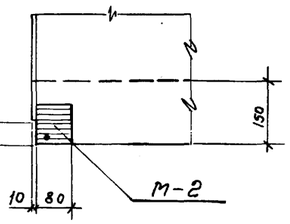

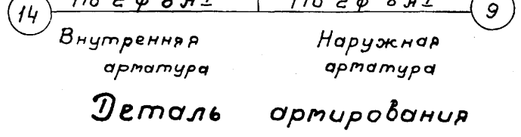

2
АС-17

Деталь армирования отверстий

Выборка арматурных и закладных изделий

Марка эл-та	Марка изделия	К-во шт	Общий вес кг	№ листа проекта
Лоток Л-9	С-9	2	36.2	АС-19
	С-13	1	67.5	АС-19
	С-14	1	17.4	АС-19
	Поз. „11"	6	0.6	АС-19
	Поз. „13"	16	3.2	АС-19
	Поз. „9"	4	7.2	АС-19
	Поз. „14"	8	4.0	АС-19
	Поз. „15"	4	0.8	АС-19
	М-1	8	10.4	АС-26
	М-2	4	2.4	АС-26
	М-4	6	4.2	АС-26
	М-7	2	34.4	АС-26
	М-8	2	3.0	АС-26
	Поз. „16"	4	0.8	АС-19
	М-20	1	9.8	АС-26

Выборка стали на 1 элемент

Марка элемента	Холоднотянутая обыкновенная проволока по ГОСТ 6727-53			Горячекатаная арматурная сталь по ГОСТ 5781-61*					Расход стали кг
	Класс BI			Класс AI					
	ф мм			ф мм					
	5		Итого	8	20			Итого	
Л-9	19.5		19.5	80.2	36.4			116.6	136.1

Показатели на 1 элемент

Марка эл-та	Вес 1 эл-та т	* Марка бетона	Объем бетона м³	Расход стали кг
Л-9	3.95	М Мрз 8	1.58	136.1

* Принимать по табл. 1 (альбом I).

Примечания:

1. Защитный слой бетона – 20 мм
2. Подъем лотка за верхние петли осуществлять специальной траверсой, не допуская передачи распора на стенки лотка.
3. В местах отверстий арматуру сеток обрезать по месту.

Госстрой СССР
СОЮЗВОДОКАНАЛПРОЕКТ
г. Москва 1975 г.

Аэротенки – смесители четырехкоридорные с размерами коридора 9×5,2×150 из сборного железобетона.

Лоток Л-9.
Арматурно – опалубочный чертеж.

Типовой проект 902-2-264
Альбом II
Лист АС-17

Спецификация и выборка стали на одно арматурное изделие

Марка изделия	N поз.	Эскиз	ф мм	Длина мм	К-во шт.	Общая длина м	Выборка стали: ф мм	Выборка стали: общая длина м	Выборка стали: Вес кг
							5ВI	94.7	14.6
С-1	1	310 1160 310	8АI	3780	31	117.0	8АI	117.0	46.2
	2	5920	10АI	5920	8	47.3	10АI	47.3	29.2
	3	5920	5ВI	5920	16	94.7	20АI	7.4	18.2
	4	150 700 700	20АI	1850	4	7.4		Итого	108.2
	3	5920	5ВI	5920	5	29.6	5ВI	29.6	4.5
С-2	5	950 130	8АI	1080	31	33.4	8АI	33.4	13.2
	4	150 700 700	20АI	1850	2	3.7	20АI	3.7	9.1
								Итого	26.8
	3	5920	5ВI	5920	5	29.6	5ВI	29.6	4.6
С-3	6	150 1100 150	8АI	1400	31	43.4	8АI	43.4	11.2
								Итого	21.8
							5ВI	94.7	14.6
	7	310 1560 310	8АI	4180	31	129.5	8АI	129.5	51.0
С-4	2	5920	10АI	5920	11	65.1	10АI	65.1	40.2
	3	5920	5ВI	5920	16	94.7	20АI	7.4	18.2
	4	150 700 700	20АI	1850	4	7.4		Итого	124.0
	3	5920	5ВI	5920	7	41.5	5ВI	41.5	6.4
С-5	8	150 1500 150	8АI	1800	31	55.8	8АI	55.8	22.1
								Итого	28.5
							5ВI	94.7	14.6
	9	310 1860 310	8АI	4480	31	138.9	8АI	138.9	54.9
С-6	2	5920	10АI	5920	12	71.0	10АI	71.0	43.8
	3	5920	5ВI	5920	16	94.7	20АI	7.4	18.2
	4	150 700 700	20АI	1850	4	7.4		Итого	131.5
	3	5920	5ВI	5920	9	53.3	5ВI	53.3	8.2
С-7	10	150 1800 150	8АI	2100	31	65.1	8АI	65.1	25.7
								Итого	33.9
Отдельные позиции	11	95	5ВI	95	1	0.1	—	—	0.1
	12	1000	5ВI	1000	1	1.0	—	—	0.2
	13	1100	5ВI	1100	1	1.2	—	—	0.2
	1	310 1160 310	8АI	3780	1	3.8	—	—	1.5
	7	310 1560 310	8АI	4180	1	4.2	—	—	1.7
	9	310 1860 310	8АI	4480	1	4.5	—	—	1.8
	14	1250 130	8АI	1380	1	1.4	—	—	0.5
	15	Газ. тр. d = 3/4	—	130	1	0.13	—	—	0.2
	16	Нарезка 80	12АI	200	1	0.2	—	—	0.2
		Болт с гайками и шайбами.							

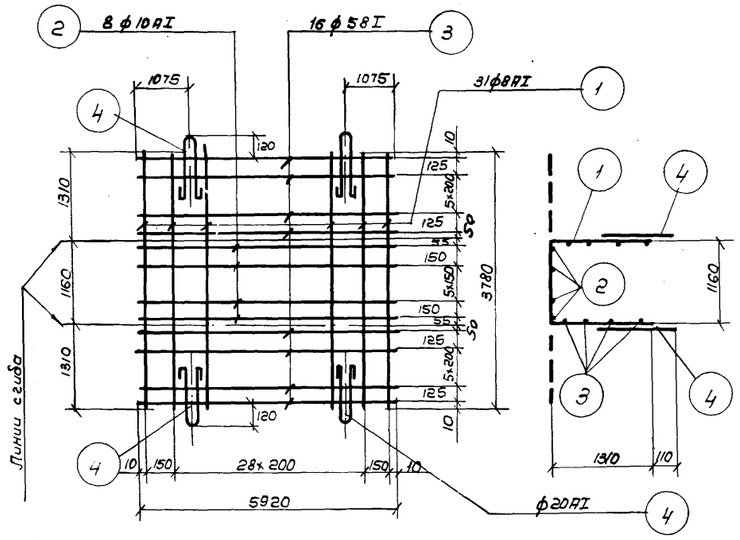

Сетка С-1

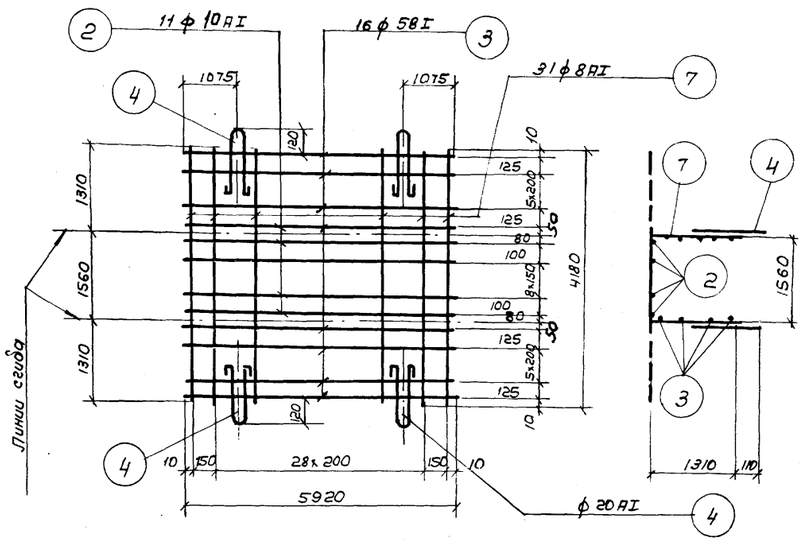

Сетка С-4

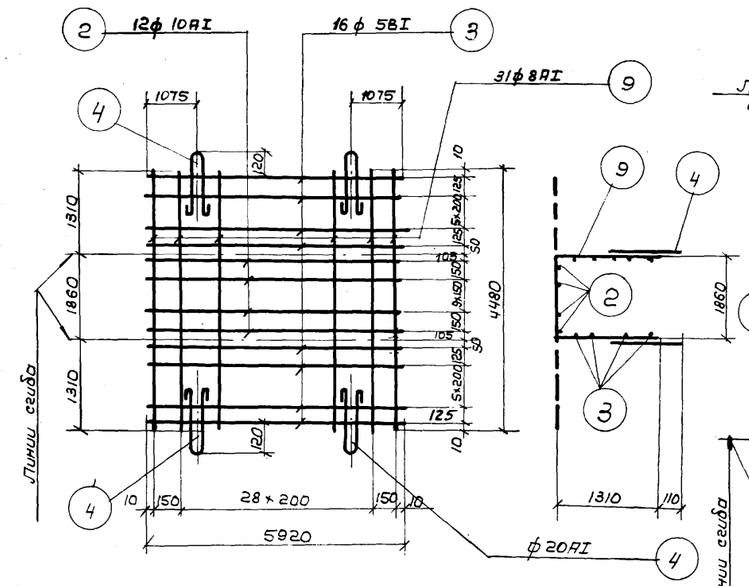

Сетка С-6

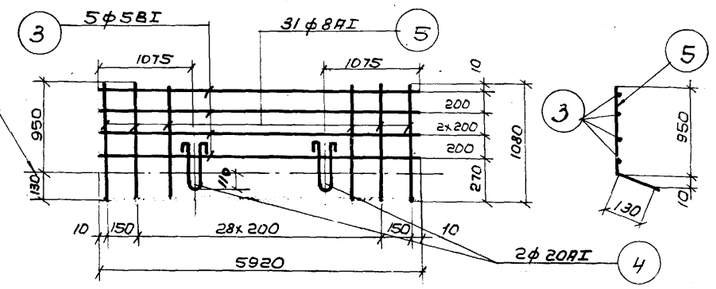

Сетка С-2

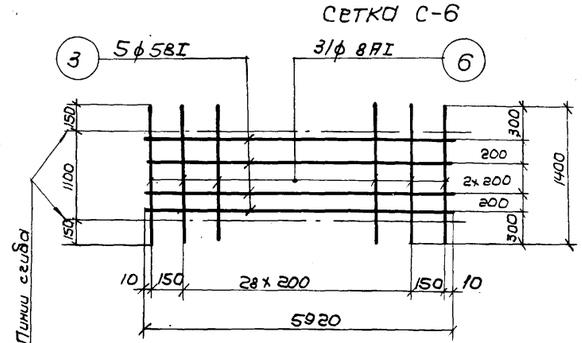

Сетка С-3

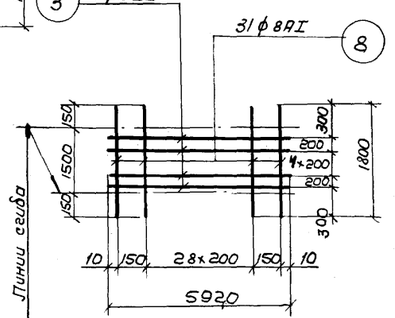

Сетка С-5

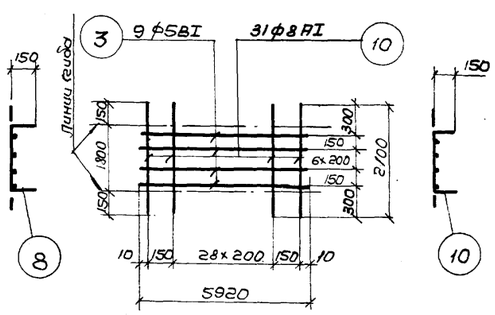

Сетка С-7

Примечания:

1. Монтажные петли поз. "4" привариватв к сеткам после изгиба сеток.
2. Сетки изготовлятв в соответствии с требованиями СНиП II-В.1-62* и ГОСТ'ом 10922-75.

Госстрой СССР Союзводоканалпроект г. Москва 1975г.	Лотки длиной 6м. Сетки. Спецификация арматуры.	Типовой проект 902-2-264
		Альбом II
Аэротенки-смесители четырехкоридорные с размерами коридора 9×5.2×150 из сборного железобетона		Лист АС-18

Спецификация и выборка стали на одно арматурное изделие

Марка изделия	№ поз	Эскиз	ф мм	Длина мм	К-во шт	Общая длина м	Выборка стали ф мм	Выборка стали общая длина м	Вес кг
С-8	1	310 / 1160 / 310	8 AI	3780	16	60,5	5 BI	46,7	7,2
	18	2920	8 AI	2920	8	23,4	8 AI	83,9	33,2
	19	2920	5 BI	2920	16	46,7	20 AI	7,4	18,2
	4	150 / 700 / 700	20 AI	1850	4	7,4		Итого	58,6
С-9	19	2920	5 BI	2920	5	14,6	5 BI	14,6	2,2
	5	950 130	8 AI	1080	16	17,3	8 AI	17,3	6,8
	4	150 / 700 / 700	20 AI	1850	2	3,7	20 AI	3,7	9,1
								Итого	18,1
С-10	19	2920	5 BI	2920	5	14,6	5 BI	14,6	2,3
	6	150 / 1100 / 150	8 AI	1400	16	22,4	8 AI	22,4	8,8
								Итого	11,1
С-11	7	310 / 1560 / 310	8 AI	4180	16	66,7	5 BI	46,7	7,2
	18	2920	8 AI	2920	11	32,1	8 AI	98,8	39,0
	19	2920	5 BI	2920	16	46,7	20 AI	7,4	18,2
	4	150 / 700 / 700	20 AI	1850	4	7,4		Итого	64,4
С-12	19	2920	5 BI	2920	7	20,4	5 BI	20,4	3,1
	8	150 / 1500 / 150	8 AI	1800	16	28,8	8 AI	28,8	11,4
								Итого	14,5
С-13	9	310 / 1860 / 310	8 AI	4480	16	71,7	5 BI	46,7	7,2
	18	2920	8 AI	2920	12	35,1	8 AI	106,8	42,1
	19	2920	5 BI	2920	16	46,7	20 AI	7,4	18,2
	4	150 / 700 / 700	20 AI	1850	4	7,4		Итого	67,5
С-14	19	2920	5 BI	2920	9	26,3	5 BI	26,3	4,1
	10	150 / 1800 / 150	8 AI	2100	16	33,6	8 AI	33,6	13,3
								Итого	17,4
Отдельные позиции	11	95	5 BI	95	1	0,1	—	—	0,1
	12	1000	5 BI	1000	1	1,0	—	—	0,2
	13	1100	5 BI	1100	1	1,1	—	—	0,2
	1	310 / 1160 / 310	8 AI	3780	1	3,8	—	—	1,5
	7	310 / 1560 / 310	8 AI	4180	1	4,2	—	—	1,7
	9	310 / 1860 / 310	8 AI	4480	1	4,5	—	—	1,8
	14	1250 130	8 AI	1380	1	1,4	—	—	0,5
	15	Газ. тр. d=3/4"	—	130	1	0,13	—	—	0,2
	16	Болт с гайками и шайбами; Нарезка 80	12 AI	200	1	0,2	—	—	0,2

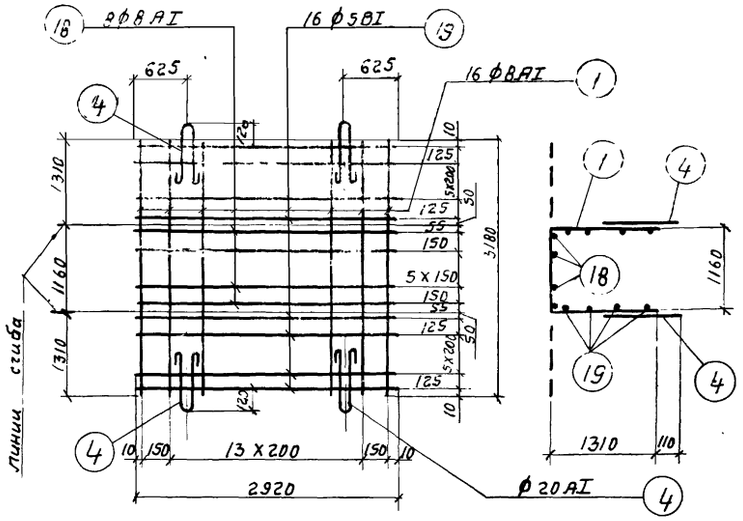

Сетка С-8

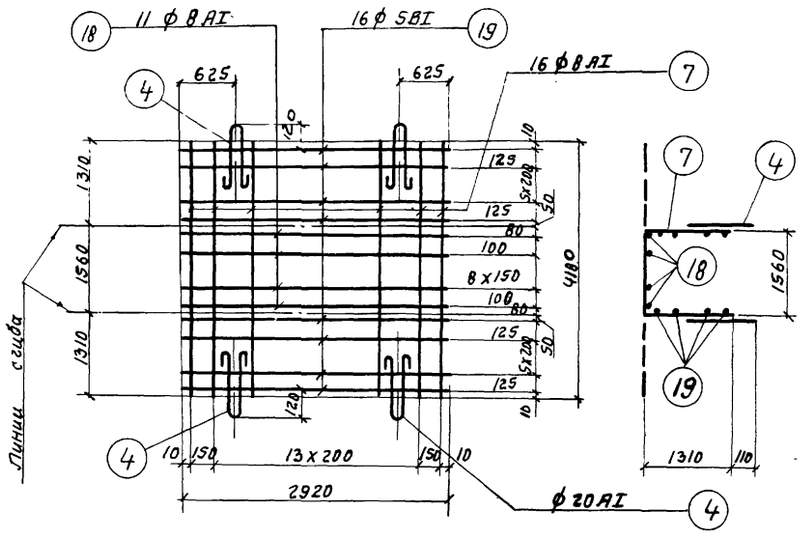

Сетка С-11

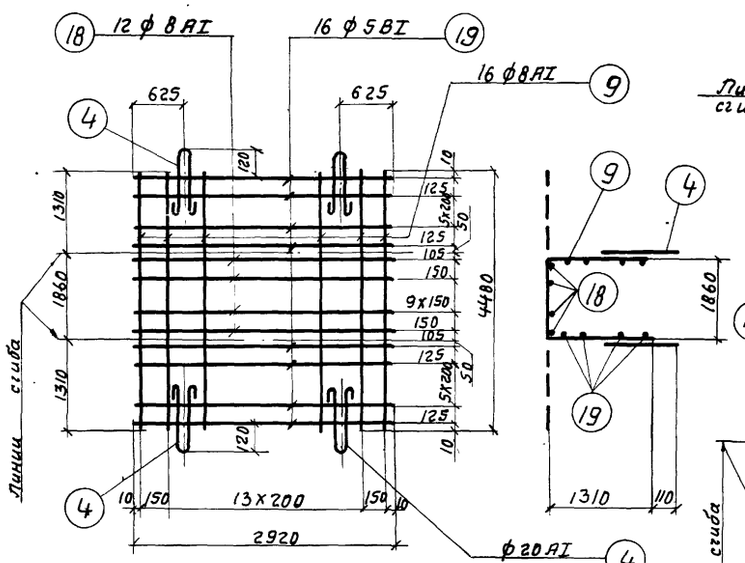

Сетка С-13

Сетка С-10

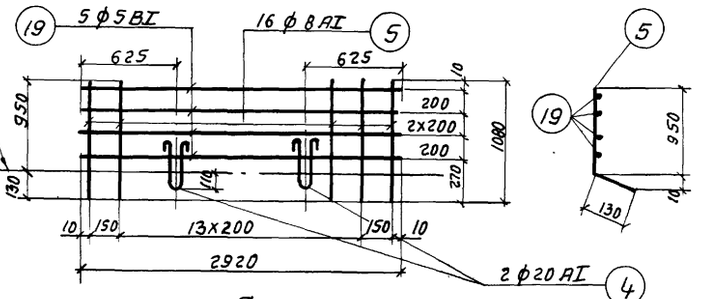

Сетка С-9

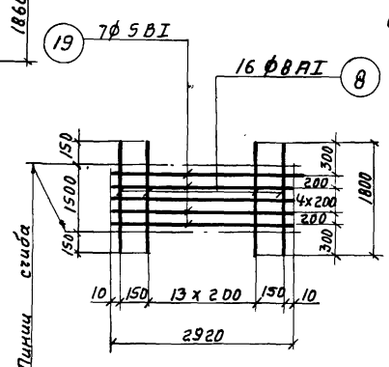

Сетка С-12

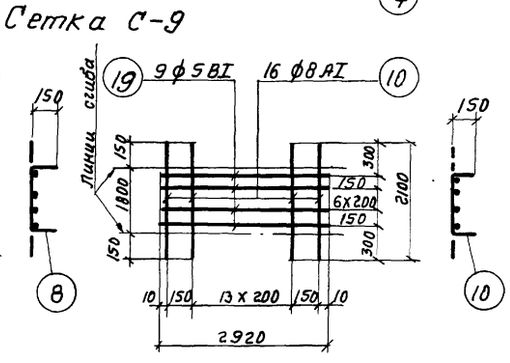

Сетка С-14

Примечания:

1. Монтажные петли поз. „4" приваривать к сетке после изгиба сеток.
2. Сетки изготовлять в соответствии с требованиями СНиП II-В.1-62* и ГОСТ'ом 10922-75.

Госстрой СССР СОЮЗВОДОКАНАЛПРОЕКТ г. Москва 1975 г.	Лотки длиной 3 м. Сетки. Спецификация арматуры.	Типовой проект 902-2-264
		Альбом II
Аэротенки — смесители четырехкоридорные с размерами коридора 9х5, 2х150 из сборного железобетона.		Лист АС-19

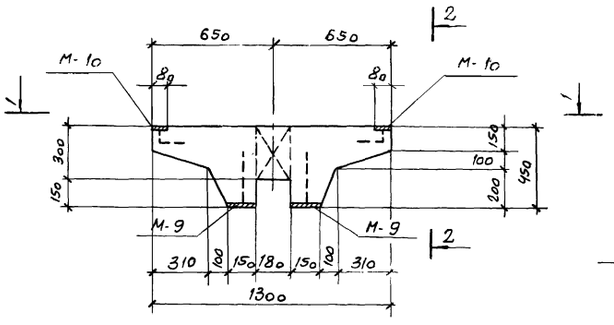

Б-1

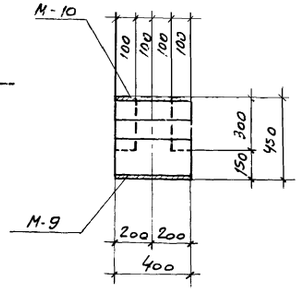

2-2

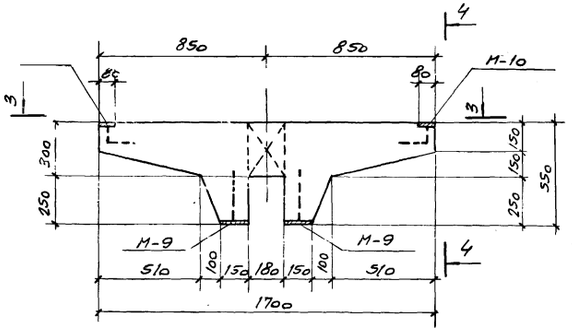

Б-2

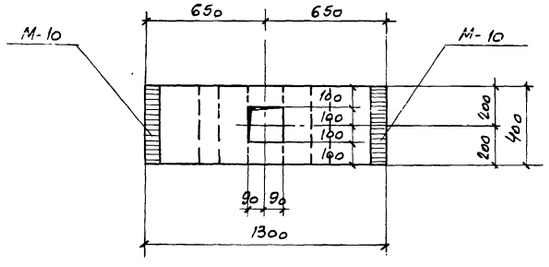

1-1

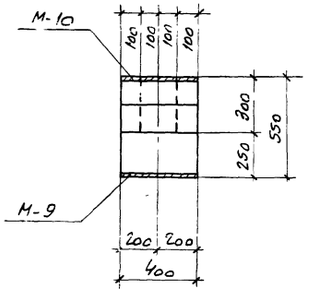

4-4

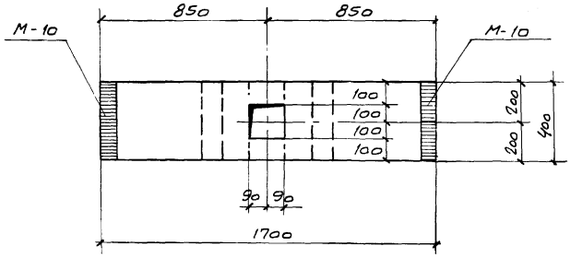

3-3

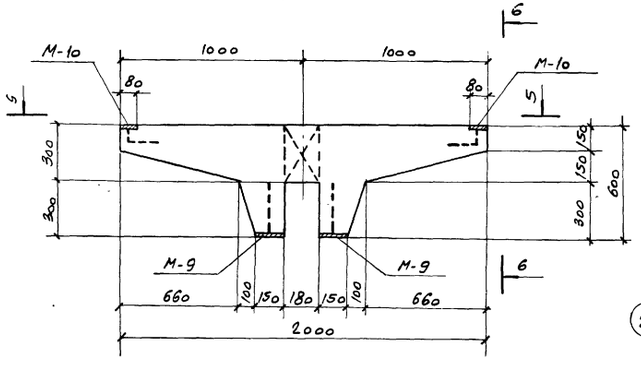

Б-3

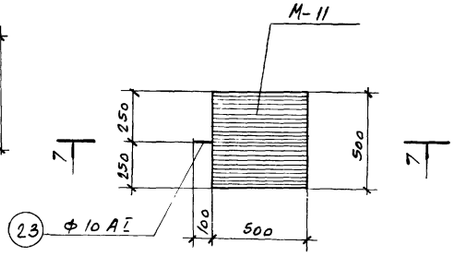

ОП-1
ОП-2

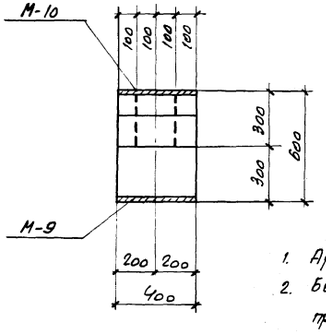

6-6

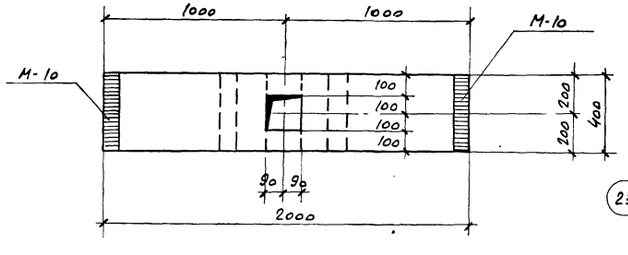

5-5

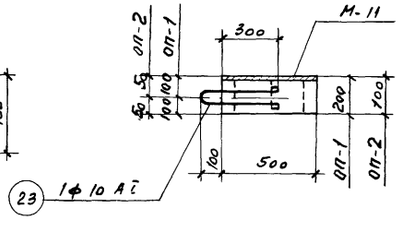

7-7

Выборка закладных деталей

Марка элемента	Марка закладной детали	К-во шт.	Общий вес кг	№ листа проекта
Б-1 (шт.-1)	М-10	2	5,2	АС-26
	М-9	2	8,8	АС-26
Б-2 (шт. 1)	М-10	2	5,2	АС-26
	М-9	2	8,8	АС-26
Б-3 (шт.-1)	М-10	2	5,2	АС-26
	М-9	2	8,8	АС-26
ОП-1;2 (шт.-1)	М-11	1	16,6	АС-26

Показатели на 1 элемент

Марка элемента	Вес 1го эл-та т	* Марка бетона	Объем бетона м³	Расход стали кг
Б-1	0,34	М-Мрз В	0,15	19,6
Б-2	0,55		0,22	33,6
Б-3	0,63		0,25	43,6
ОП-1	0,125		0,05	0,6
ОП-2	0,075		0,03	0,6

* Принимать по табл. 1 (альбом I)

Примечания:

1. Арматурные чертежи см. л.л. АС-22, 23.
2. Бетонирование производить с обязательным применением вибрирования.

Госстрой СССР Союзводоканалпроект г. Москва 1975г. Аэротенки-смесители четырехкоридорные с размерами коридора 9×5,2×1,50 из сборного железобетона	Балки Б-1, 2, 3. Опоры ОП-1;2. Опалубочный чертеж.	Типовой проект 902-2-264	
		Альбом II	
		Лист АС-20	

13945-02 22

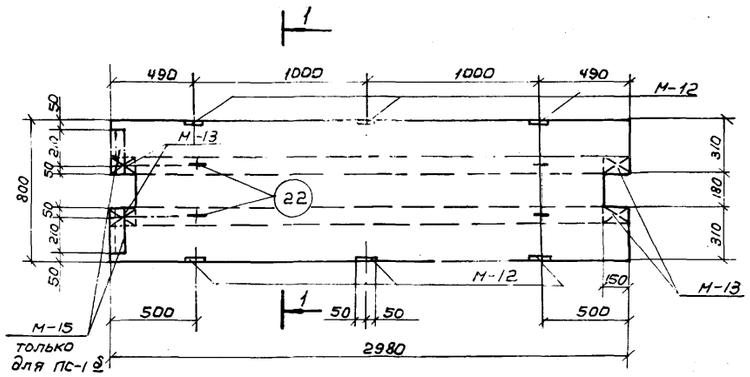

ПС-1, 1б

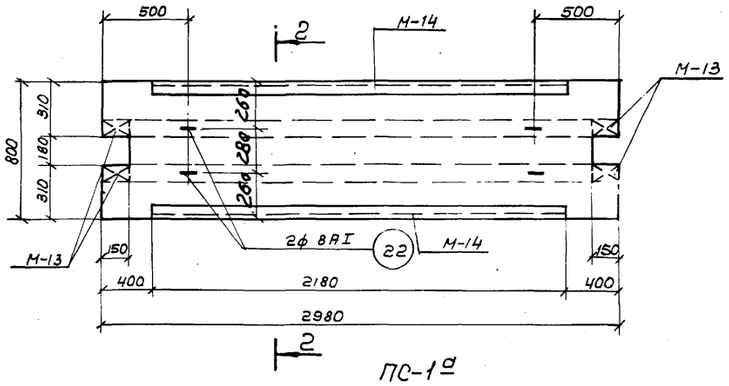

ПС-1а

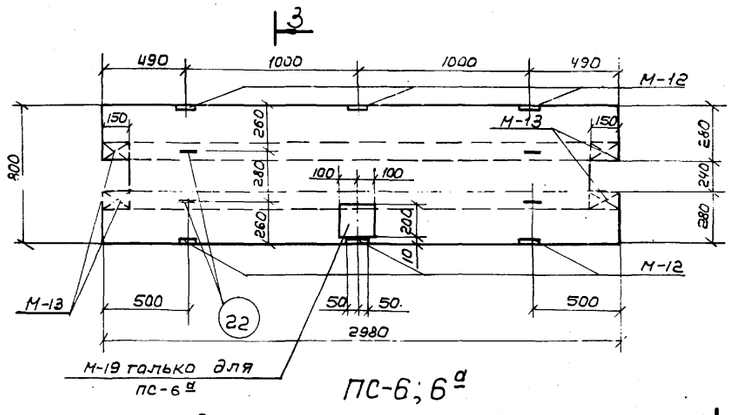

ПС-6; 6а

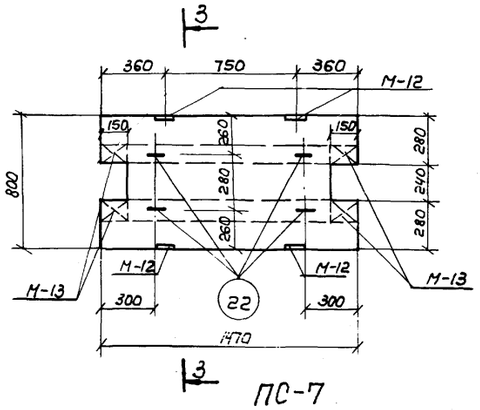

ПС-7

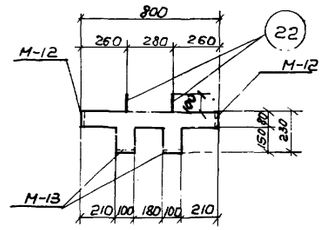

1-1

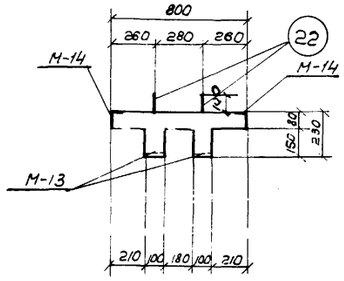

2-2

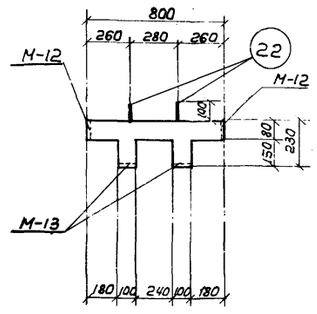

3-3

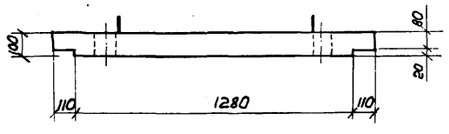

4-4

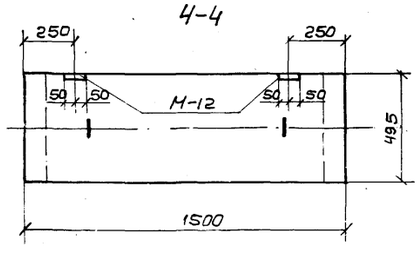

ПС-5

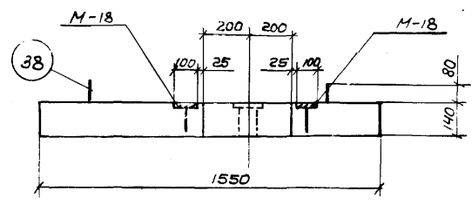

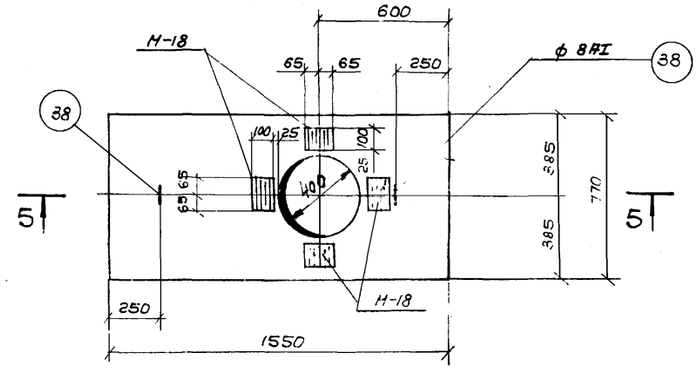

ПС-10

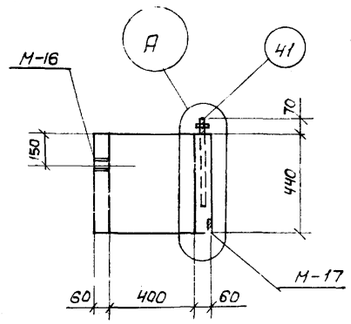

6-6

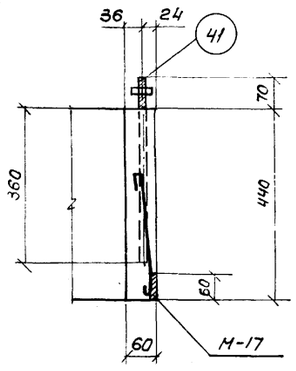

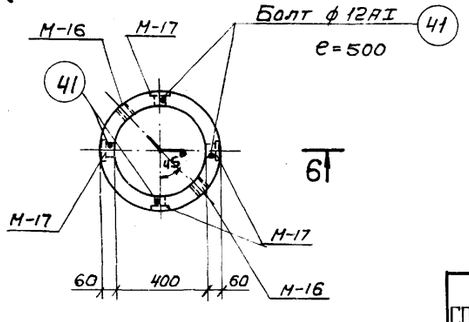

СШ-1

Выборка закладных изделий				
Марка эл-та	Марка изделия	К-во шт.	Общий вес, кг	N листа
ПС-1 /шт.-1/	М-12	6	3.6	АС-27
	М-13	4	4.4	АС-27
ПС-1б /шт.-1/	М-12	6	3.6	АС-27
	М-13	4	4.4	АС-27
	М-15	2	3.8	АС-27
ПС-1а /шт.-1/	М-13	4	4.4	АС-27
	М-14	2	33.2	АС-27
ПС-5 /шт.-1/	М-12	2	1.2	АС-27
ПС-6 /шт.-1/	М-12	6	3.6	АС-27
	М-13	4	4.4	АС-27
ПС-6а /шт.-1/	М-12	6	3.6	АС-27
	М-13	4	4.4	АС-27
	М-19	1	2.9	АС-27
ПС-7 /шт.-1/	М-12	4	2.4	АС-27
	М-13	4	4.4	АС-27
ПС-10 /шт.-1/	М-18	4	5.6	АС-27
СШ-1 /шт.-1/	М-16	2	0.6	АС-27
	М-17	4	2.8	АС-27
	поз. „41"	4	2.0	АС-25

Показатели на 1 элемент				
Марка эл-та	Вес 1го эл-та, т	* Марка бетона	Объем бетона м³	Расход стали, кг
ПС-1	0.70	М Мрз В	0.28	25.3
ПС-1а	0.70		0.28	25.3
ПС-1б	0.70		0.28	25.3
ПС-5	0.20		0.08	4.3
ПС-6; 6а	0.70		0.28	25.3
ПС-7	0.35		0.14	13.7
ПС-10	0.40		0.16	10.1
СШ-1	0.01		0.04	0.6

Примечание:
Совместно с данным см. л.л. АС-22÷25

Госстрой СССР СОЮЗВОДОКАНАЛПРОЕКТ г. Москва 1975 г. Аэротенки-смесители четырехкоридорные с размерами коридора 9×5.2×150 из сборного железобетона.	Плиты ПС-1; 1а; 1б; 5; 6; 6а; 7; 10. Стакан СШ-1. Опалубочный чертеж.	Типовой проект 902-2-264 Альбом II Лист АС-21

Чурков, Гарбуз, Цветкова, Воробьева

Исполнитель, Проверил

13945-02 23

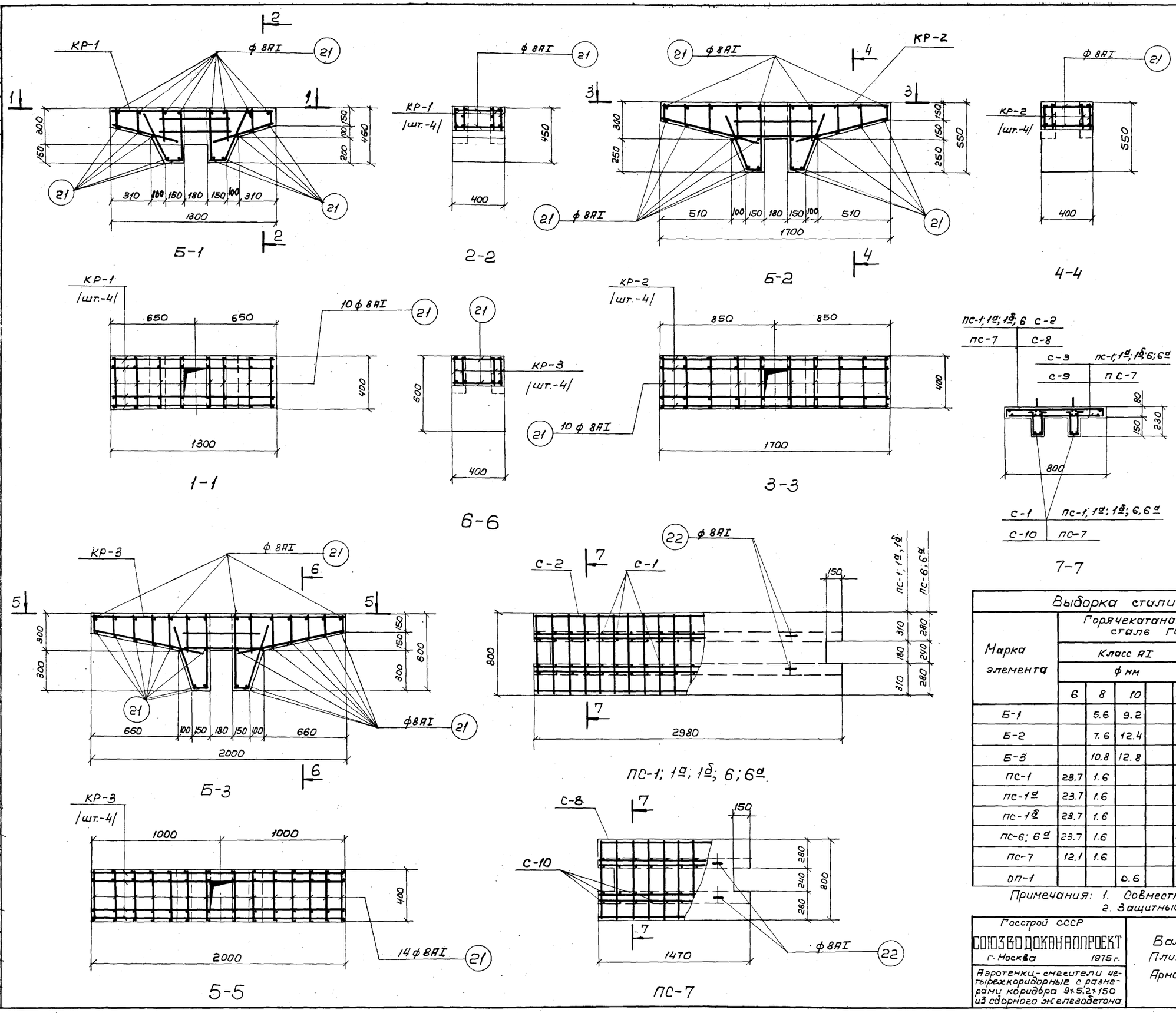

Выборка арматурных изделий

Марка элемента	Марка изделия	К-во шт.	Общий вес, кг	N листа проекта
Б-1 /шт.-1/	КР-1	4	16.0	АС-23
	поз. „21"	18	3.6	АС-23
Б-2 /шт.-1/	КР-2	4	28.8	АС-23
	поз. „21"	24	4.8	АС-23
Б-3 /шт.-1/	КР-3	4	37.2	АС-23
	поз. „21"	32	6.4	АС-23
ПС-1; 1а ПС-1б; ПС-6 ПС-6а /шт.-1/	С-1	2	8.2	АС-23
	С-2	1	8.0	АС-23
	С-3	1	7.5	АС-23
	поз. „22"	4	1.6	АС-23
ПС-7 /шт.-1/	С-10	2	4.2	АС-23
	С-8	1	4.1	АС-23
	С-9	1	3.8	АС-23
	поз. „22"	4	1.6	АС-23
ОП-1 /шт.-1/	поз. „23"	1	0.6	АС-23

Выборка стали на 1 элемент

Марка элемента	Горячекатаная арматурная сталь ГОСТ 5781-61*										Расход стали кг
	Класс АI					Класс АIII					
	ф мм					ф мм					
	6	8	10		Итого	12	18	20		Итого	
Б-1		5.6	9.2		14.8	4.8				4.8	19.6
Б-2		7.6	12.4		20.0		13.6			13.6	33.6
Б-3		10.8	12.8		23.6			20.0		20.0	43.6
ПС-1	23.7	1.6			25.3						25.3
ПС-1а	23.7	1.6			25.3						25.3
ПС-1б	23.7	1.6			25.3						25.3
ПС-6; 6а	23.7	1.6			25.3						25.3
ПС-7	12.1	1.6			13.7						13.7
ОП-1			0.6		0.6						0.6

Примечания: 1. Совместно с данным см. л.л. АС-20÷25
2. Защитный слой бетона – 20 мм

Госстрой СССР
СОЮЗВОДОКАНАЛПРОЕКТ
г. Москва 1975 г.

Аэротенки-смесители четырехкоридорные с размерами коридора 9×5,2×150 из сборного железобетона.

Балки Б-1; 2; 3.
Плиты ПС-1; 1а; 1б; 6; 6а; 7.
Арматурный чертеж.

Типовой проект 902-2-264
Альбом II
Лист АС-22

Типовой проект
Лист АС-22
Инв. № Т-2313
Рук. группы Гарбуз
Исполнитель Цветкова
Проверил Воробьева

13945-02 24

Спецификация и выборка стали на одно арматурное изделие

Марка изделия	N поз	Эскиз	ф мм	Длина мм	К-во шт.	Общая длина м	Выборка стали: ф мм	Выборка стали: общая длина м	Выборка стали: Вес кг
КР-1	1.	130÷240	8 AI	Ср. 185	3+3	1.2	8 AI	1.2	0.5
	2	550	10 AI	550	2	1.1	10 AI	3.7	2.3
	3	470	10 AI	470	2	0.9	12 AIII	1.3	1.2
	4	1270 (336, 370, 400, 100, 168)	12 AIII	1270	1	1.3			
							Итого		4.0
	5		10 AI	870	2	1.7			
КР-2	6	130÷290	8 AI	Ср. 210	8	1.7	8 AI	1.7	0.7
	7	700	10 AI	700	2	1.4	10 AI	5.0	3.1
	8	730	10 AI	730	2	1.5	18 AIII	1.7	3.4
	9	1670 (400, 430, 500, 100, 80)	18 AIII	1670	1	1.7			
							Итого		7.2
	10		10 AI	1030	2	2.1			
КР-3	11	130÷310	8 AI	Ср. 220	12	2.7	8 AI	2.7	1.1
	12	600	10 AI	600	2	1.2	10 AI	5.1	3.2
	13	830	10 AI	830	2	1.7	20 AIII	2.0	5.0
	14	1970 (445, 470, 550, 100, 120)	20 AIII	1970	1	2.0			
							Итого		9.3
	15		10 AI	1120	2	2.2			
С-1		(80, 190, 60, 190)					6 AI	18.5	4.1
	16		6 AI	600	21	12.6			
	17	2960	6 AI	2960	2	5.9			
С-2	17	2960	6 AI	2960	6	17.8	8 AI	36.3	8.0
	18	760 (60, 60)	6 AI	880	21	18.5			
С-3	17	2960	6 AI	2960	6	17.8	6 AI	33.8	7.5
	19	760	6 AI	760	21	16.0			
С-10	16	(80, 190, 60, 190)	6 AI	600	11	6.6	6 AI	9.5	2.1
	20	1450	6 AI	1450	2	2.9			
С-8	20	1450	6 AI	1450	6	8.8	6 AI	18.5	4.1
	18	760 (60, 60)	6 AI	880	11	9.7			
С-9	19	760	6 AI	760	11	8.4	6 AI	17.2	3.8
	20	1450	6 AI	1450	6	8.8			
Отдельные позиции	21	380	8 AI	380	1	0.4	—	—	0.2
	22	(80, 300, 100, 100)	8 AI	1000	1	1.0	—	—	0.4
	23	(80, 400, 80)	10 AI	1030	1	1.0	—	—	0.6

Типовой проект

Лист АС-23

Инв. № Т-2313

Нач. отдела	Андрианов	
Гл. инж. пр.	Чурков	
Рук. группы	Зарбуз	
Исполнитель	Цветкова	
Проверил	Воробьева	

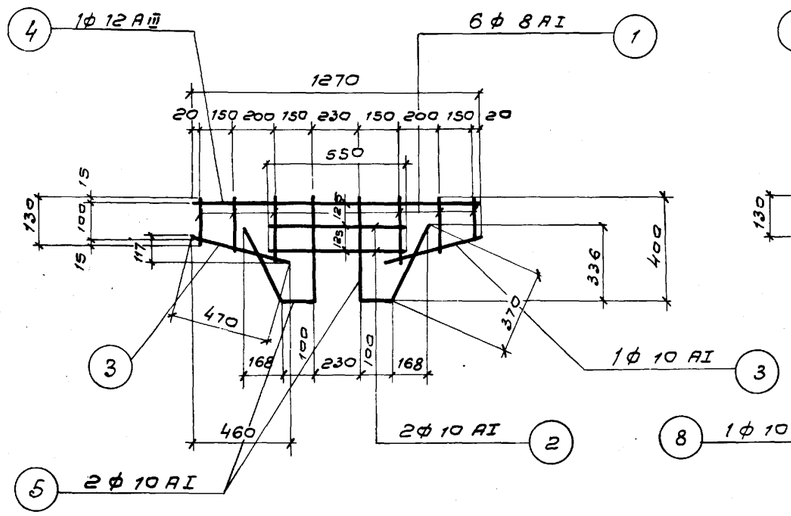

КР-1

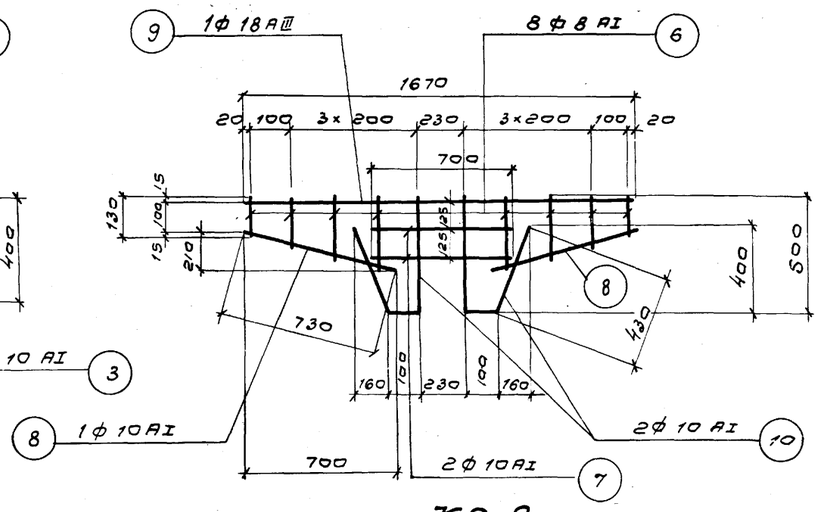

КР-2

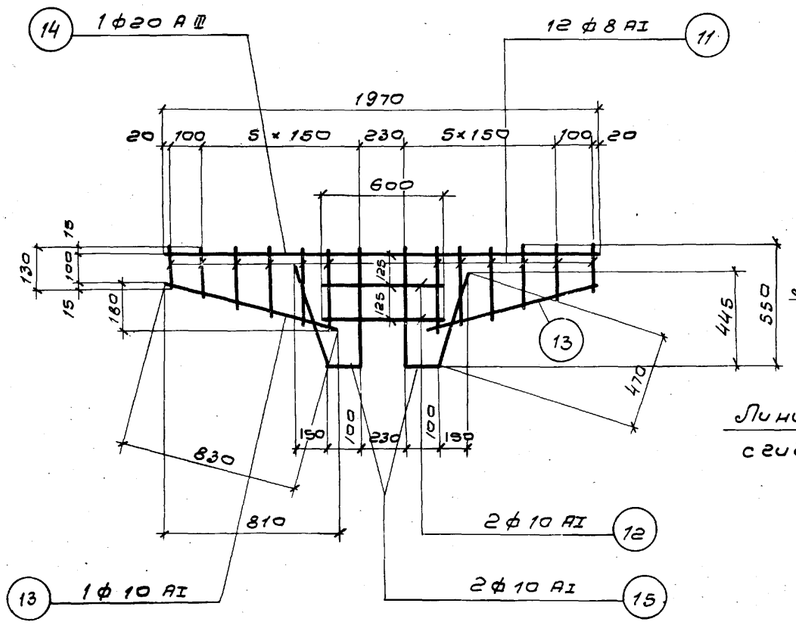

КР-3

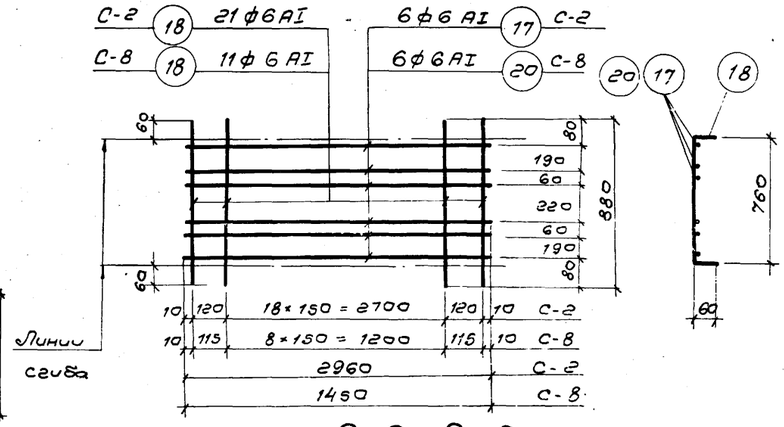

С-2; С-8

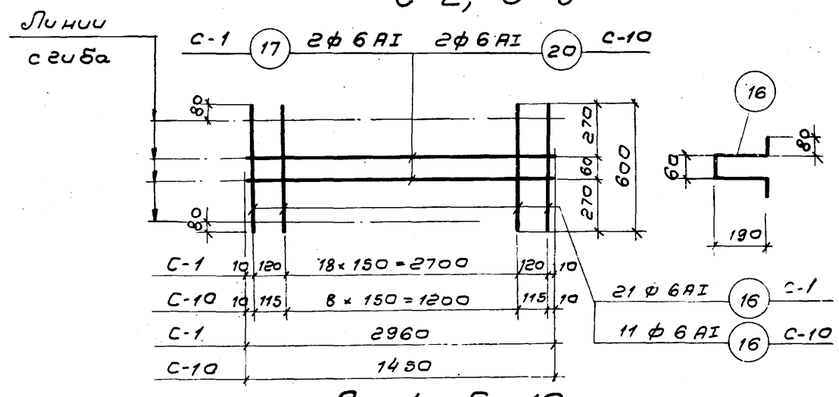

С-1; С-10

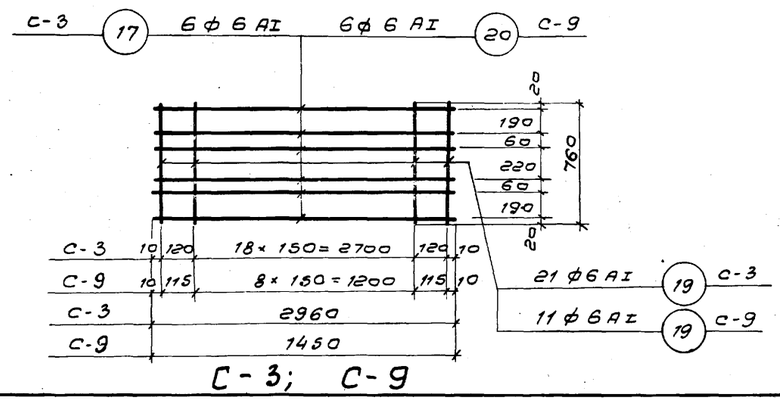

С-3; С-9

Примечание:
Арматурные сетки и каркасы изготовлять при помощи точечной сварки в соответствии с требованиями СНиП II-В.1-62.*

Госстрой СССР СОЮЗВОДОКАНАЛПРОЕКТ г. Москва 1975 г.	Балки Б-1; 2; 3. Плиты ПС-1; 1а; 1б; 6; 6а; 7. Арматурный чертеж. Сетки, каркасы, спецификация арматуры.
Аэротенки-смесители четырехкоридорные с размерами коридора 9×5,2×150 из сборного железобетона	Типовой проект 902-2-264 Альбом II Лист АС-23

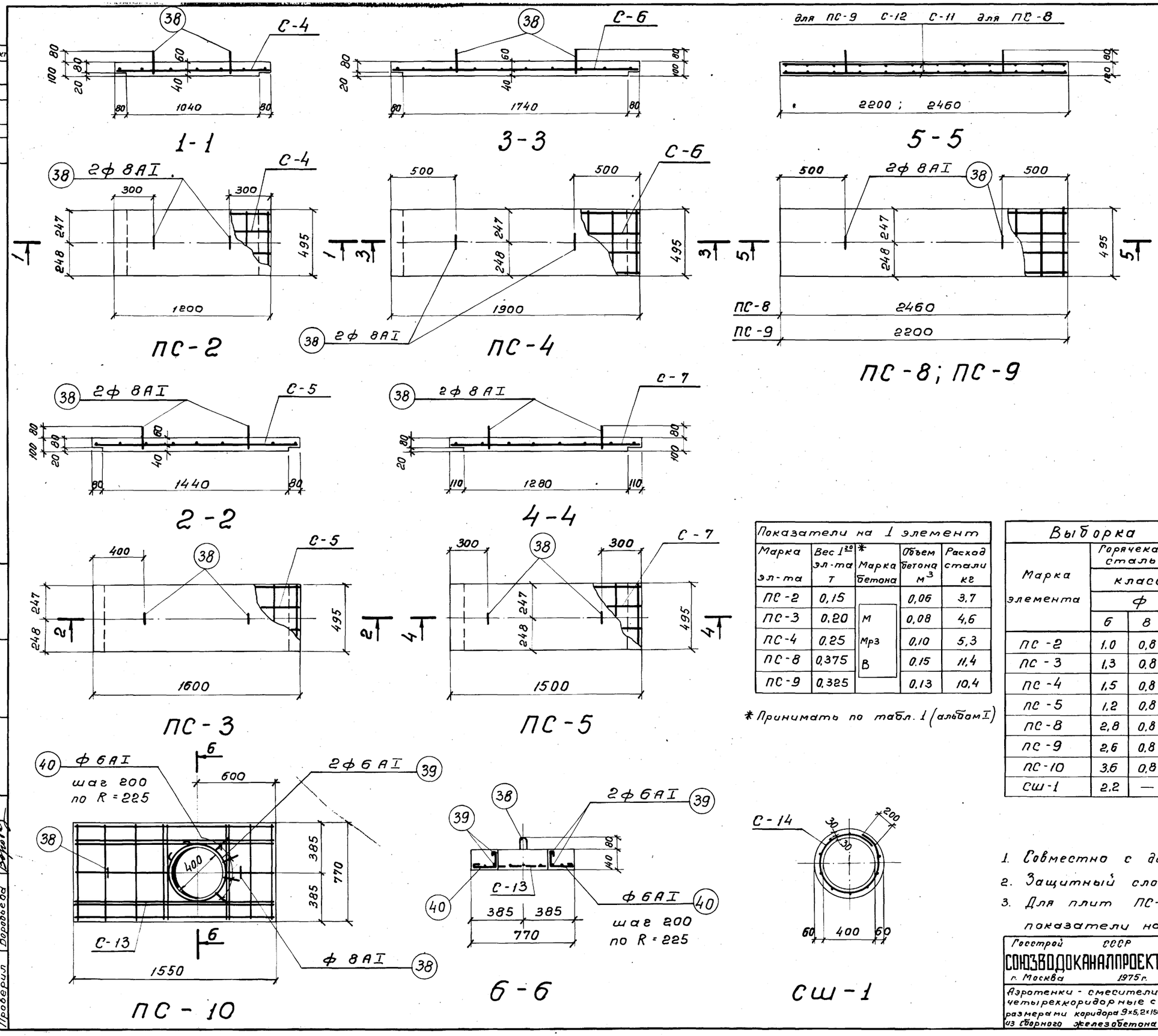

Выборка арматурных изделий				
Марка эл-та	Марка изделия	К-во шт	Общий вес кг	N листа
ПС-2	С-4	1	2.9	АС-25
	поз „38"	2	0,8	АС-25
ПС-3	С-5	1	3,8	АС-25
	поз „38"	2	0,8	АС-25
ПС-4	С-6	1	4,5	АС-25
	поз „38"	2	0,8	АС-25
ПС-5	С-7	1	3,5	АС-25
	поз „38"	2	0,8	АС-25
ПС-8	С-11	2	10,6	АС-25
	поз „38"	2	0,8	АС-25
ПС-9	С-12	2	9,6	АС-25
	поз „38"	2	0,8	АС-25
ПС-10	С-13	1	7,7	АС-25
	поз „38"	2	0,8	АС-25
	поз „39"	2	0,8	АС-25
	поз „40"	8	0,8	АС-25
СШ-1	С-14	1	2,2	АС-25

Показатели на 1 элемент				
Марка эл-та	Вес 1 эл-та т	* Марка бетона	Объем бетона м³	Расход стали кг
ПС-2	0,15	М Мрз В	0,06	3,7
ПС-3	0,20		0,08	4,6
ПС-4	0,25		0,10	5,3
ПС-8	0,375		0,15	11,4
ПС-9	0,325		0,13	10,4

* Принимать по табл. 1 (альбом I)

Выборка стали на 1 элемент									
Марка элемента	Горячекатаная арматурная сталь по ГОСТ 5781-61*								Расход стали кг
	класс AI				класс A III				
	ф мм				ф мм				
	6	8		Итого	8	10		Итого	
ПС-2	1,0	0,8		1,8	1,9			1,9	3,7
ПС-3	1,3	0,8		2,1	2,5			2,5	4,6
ПС-4	1,5	0,8		2,3	3,0			3,0	5,3
ПС-5	1,2	0,8		2,0	2,3			2,3	4,3
ПС-8	2,8	0,8		3,6	7,8			7,8	11,4
ПС-9	2,6	0,8		3,4	7,0			7,0	10,4
ПС-10	3,6	0,8		4,4	5,7			5,7	10,1
СШ-1	2,2	—		2,2	—				2,2

Примечания:

1. Совместно с данным см. л.л. АС-21,25.
2. Защитный слой бетона в плитах - 20 мм
3. Для плит ПС-5, 10 и стакана СШ-1 показатели на 1 элемент дан на л. АС-21.

Госстрой СССР СОЮЗВОДОКАНАЛПРОЕКТ г. Москва 1975 г.	Плиты ПС-2; 3; 4; 5; 8; 9; 10. Стакан СШ-1.	Типовой проект 902-2-264
Аэротенки - смесители четырехкоридорные с размерами коридора 9×5,2×150 из сборного железобетона	Арматурный чертеж.	Альбом II
		Лист АС-24

Лист АС-24
Инв. № Т-2313

Рук. группы Гарбуз
Исполнитель Цветкова
Проверил Воробьева

Спецификация и выборка стали на одно арматурное изделие

Марка изделия	N поз.	Эскиз	ф мм	Длина мм	К-во шт	Общая длина м	Выборка стали ф мм	Выборка стали общая длина м	Выборка стали вес кг.
С-4	24	480	6 AI	480	9	4.3	6 AI	4.3	1.0
	25	1180	8 AIII	1180	4	4.8	8 AIII	4.8	1.9
								Итого	2.9
С-5	24	480	6 AI	480	12	5.8	6 AI	5.8	1.3
	26	1580	8 AIII	1580	4	6.3	8 AIII	6.3	2.5
								Итого	3.8
С-6	24	480	6 AI	480	14	6.7	6 AI	6.7	1.5
	27	1880	8 AIII	1880	4	7.5	8 AIII	7.5	3.0
								Итого	4.5
С-7	24	480	6 AI	480	11	5.3	6 AI	5.3	1.2
	28	1480	8 AIII	1480	4	5.9	8 AIII	5.9	2.3
								Итого	3.5
С-11	24	480	6 AI	480	13	6.2	6 AI	6.2	1.4
	29	2440	8 AIII	2440	4	9.8	8 AIII	9.8	3.9
								Итого	5.3
С-12	24	480	6 AI	480	12	5.8	6 AI	5.8	1.3
	30	2180	8 AIII	2180	4	8.7	8 AIII	8.7	3.5
								Итого	4.8
С-13	31	750	6 AI	750	10	7.5	6 AI	8.9	2.0
	32	1530	10 AIII	1530	6	9.2	10 AIII	9.2	5.7
	33	730	6 AI	730	1	0.7		Итого	7.7
	34	370	6 AI	370	1	0.4			
	35	160	6 AI	160	2	0.3			
С-14	36	420	6 AI	420	12	5.0	6 AI	10.0	2.2
	37	1650	6 AI	1650	3	5.0			
Отдельные позиции	38	100, 150, 150, 200, 200	8 AI	900	1	0.9	—	—	0.4
	39	200, 430	6 AI	1630	1	1.6	—	—	0.4
	40	110, 160	6 AI	350	1	0.4	—	—	0.1
	41	70, 430, нарезка	12 AI	500	1	0.5	—	—	0.5

Инв. № подл. | Подпись и дата | Взам. инв. №

Гип Ананов
Нач. отд. Цветкова
Рук. гр. Воробьева
Исполнитель Ситник
Проверил Зуев

Типовой проект
Лист
ТС-25
Инв. № 2313

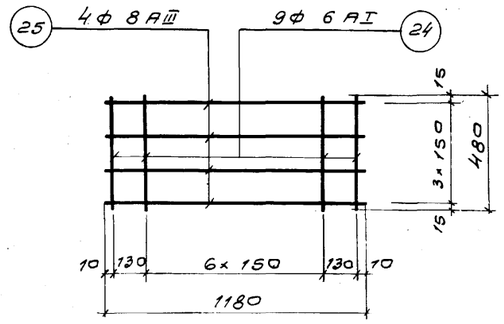

С-4

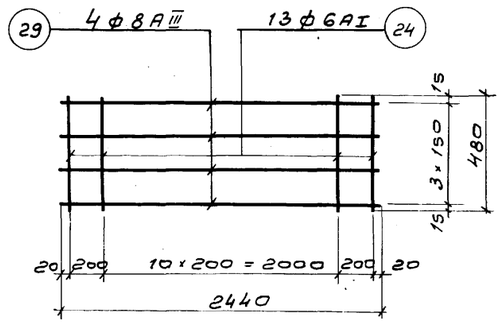

С-11

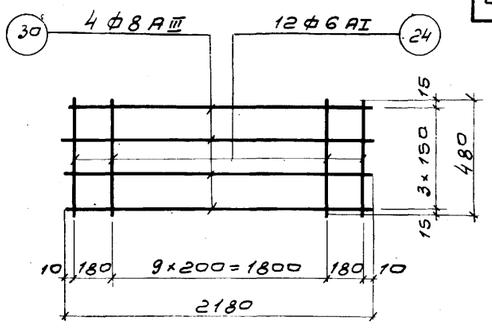

С-12

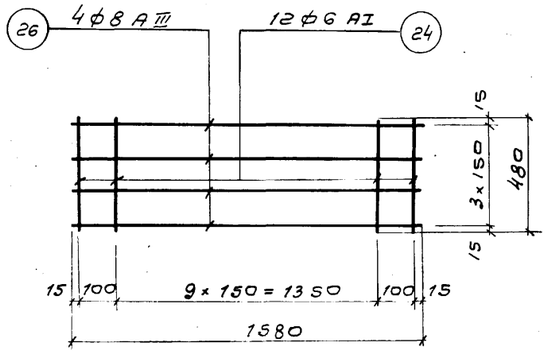

С-5

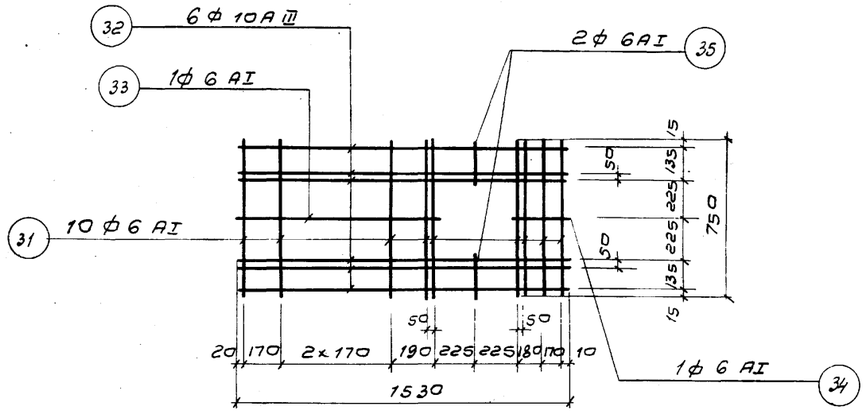

С-13

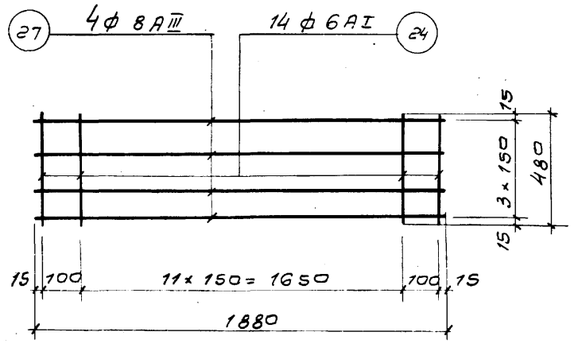

С-6

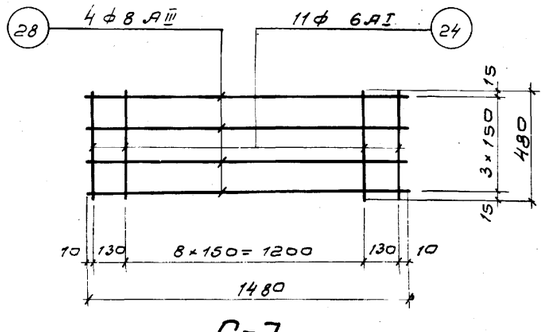

С-7

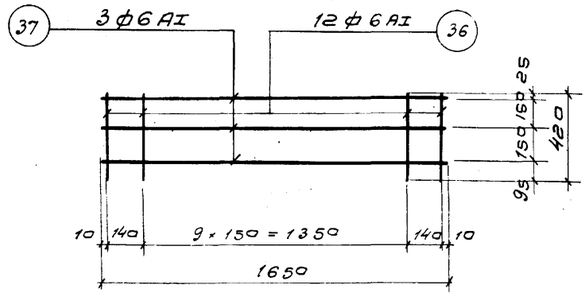

С-14

Примечания:

1. Совместно с данным см. л. АС-24
2. Арматурные сетки изготовлять при помощи точечной сварки в соответствии с требованиями СНиП II-8.1-62*

Госстрой СССР СОЮЗВОДОКАНАЛПРОЕКТ г. Москва 1975 г.	Плиты ПС-2, 3, 4, 5, 8, 9, 10. Стакан СШ-1. Сетки, каркасы, спецификация арматуры.	Типовой проект 902-2-264 Альбом II Лист АС-25
Аэротенки-смесители четырехкоридорные с размерами коридора 9×5,2×150 из сборного железобетона.		

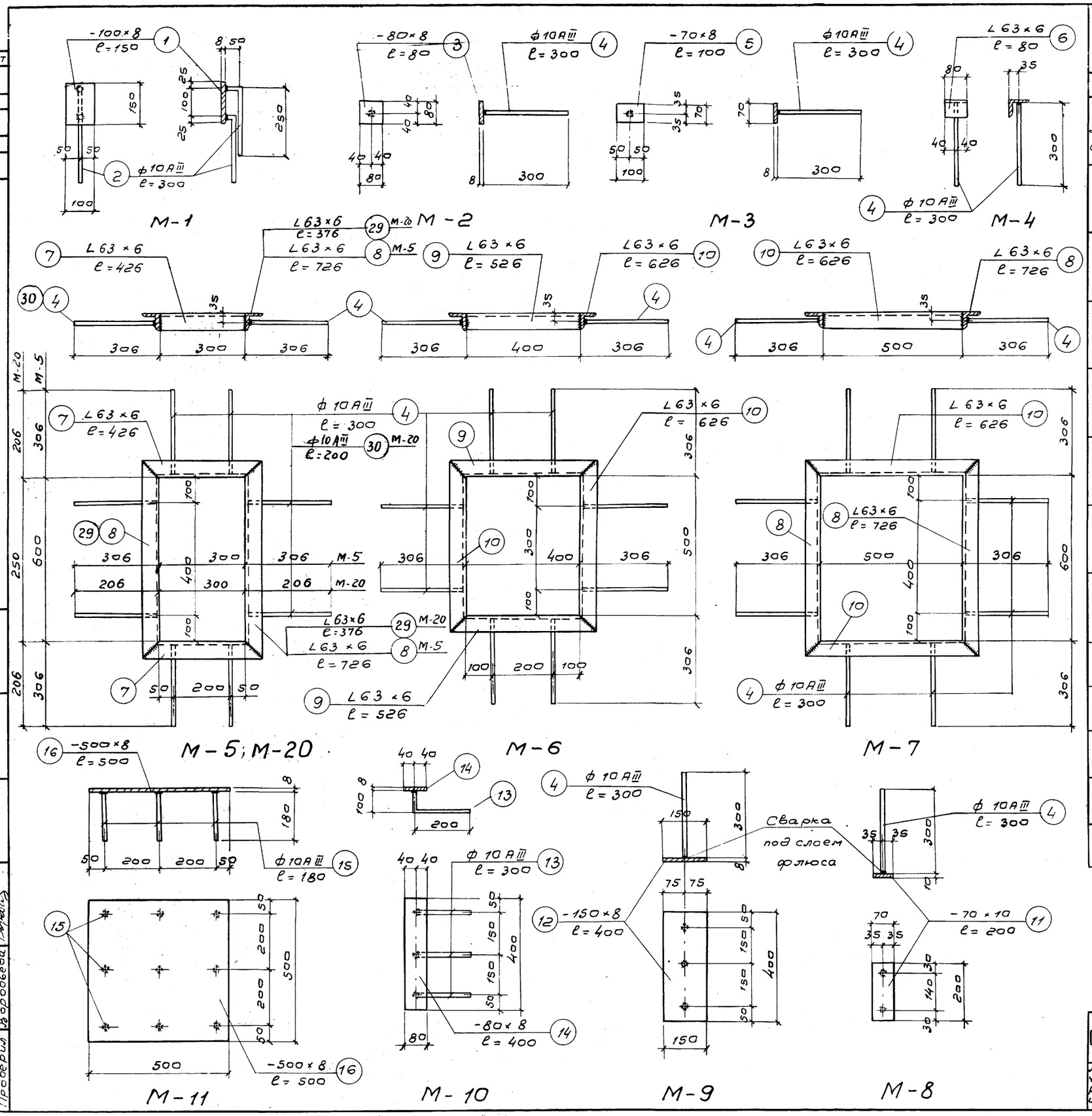

Прокат ВСт3кп2 ГОСТ 380-71

Спецификация металла на 1 изделие

Марка изделия	N поз.	Профиль	Длина мм.	кол-во шт. т	кол-во шт. н	Вес кг. 1шт.	Вес кг. Всех	Вес кг. Марки	Примеч.
М-1	1	-100×8	150	1	–	0.9	0.9	1.3	
	2	анкер ф10АIII	300	2	–	0.2	0.4		
М-2	3	-80×8	80	1	–	0,4	0,4	0,6	
	4	анкер ф10АIII	300	1	–	0,2	0,2		
М-3	4	анкер ф10АIII	300	1	–	0,2	0,2	0,6	
	5	-70×8	100	1	–	0,4	0,4		
М-4	4	анкер ф10АIII	300	1	–	0,2	0,2	0,7	
	6	L63×6	80	1	–	0,5	0,5		
М-5	4	анкер ф10АIII	300	8	–	0,2	1.6	14,8	
	7	L63×6	426	2	–	2.4	4.8		
	8	L63×6	726	2	–	4.2	8.4		
М-6	4	анкер ф10АIII	300	8	–	0.2	1.6	14,8	
	9	L63×6	526	2	–	3.0	6.0		
	10	L63×6	626	2	–	3.6	7.2		
М-7	4	анкер ф10АIII	300	8	–	0.2	1.6	17.2	
	8	L63×6	726	2	–	4.2	8.4		
	10	L63×6	626	2	–	3.6	7.2		
М-8	4	анкер ф10АIII	300	2	–	0.2	0.4	1,5	
	11	-70×10	200	1	–	1.1	1.1		
М-9	4	анкер ф10АIII	300	3	–	0,2	0.6	4,4	
	12	-150×8	400	1	–	3.8	3.8		
М-10	13	анкер ф10АIII	300	3	–	0.2	0,6	2,6	
	14	-80×8	400	1	–	2,0	2,0		
М-11	15	анкер ф10АIII	180	9	–	0,1	0,9	16.6	
	16	-500×8	500	1	–	15.7	15.7		
М-20	7	L63×6	426	2	–	2.4	4.8	9.8	
	29	L63×6	376	2	–	2.1	4.2		
	30	ф10АIII	200	8	–	0.1	0.8		

Примечание:
Толщину сварных швов принять по наименьшей толщине свариваемых элементов. Сварку производить электродами Э-42 по ГОСТ 9467-60

Типовой проект
Лист АС-26
Инв. № -2313

Гл. инж. пр. Чирков
Рук. группы Гарбуз
Исполнитель Цветкова
Проверил Воробьева

Госстрой СССР
СОЮЗВОДОКАНАЛПРОЕКТ
г. Москва 1975г.
Аэротенки-смесители четырехкоридорные с размерами коридора 9×5,2×150 из сборного железобетона.

Лотки, балки, опоры.
Закладные детали.

Типовой проект 902-2-264
Альбом II
Лист АС-26

13945-02 28

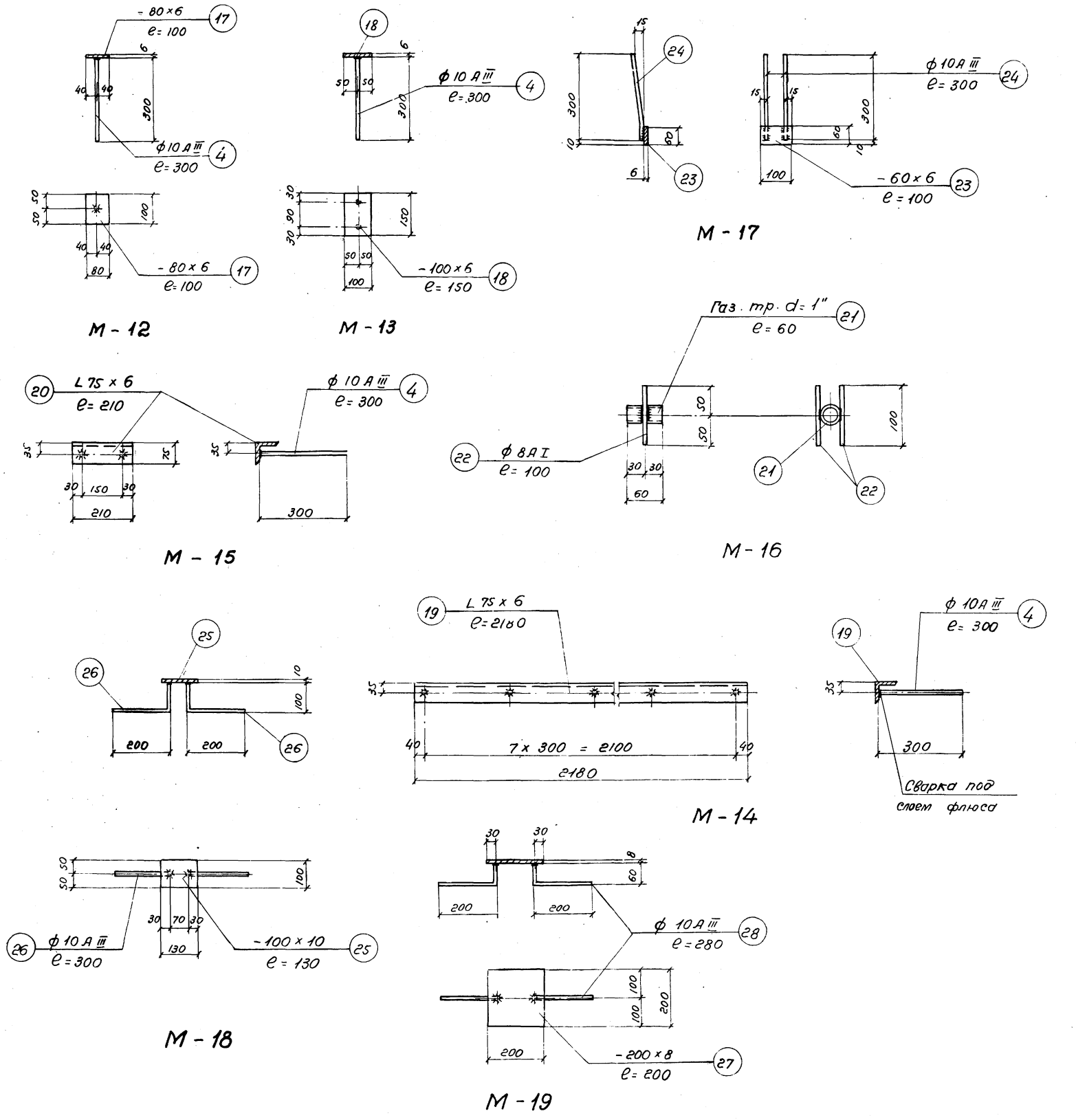

М - 12

М - 13

М - 17

М - 15

М - 16

М - 14

М - 18

М - 19

прокат В.Ст. 3. КП2 Гост 380-71

Спецификация металла на 1 изделие

Марка изделия	N поз	Профиль	Длина мм	Кол-во шт. Т	Кол-во шт. Н.	Вес кг 1шт	Вес кг Всех	Вес кг Марки	Примечание
М-12	4	Анкер ф10АIII	300	1	–	0,2	0,2	0,6	
	17	– 80 × 6	100	1	–	0,4	0,4		
М-13	4	Анкер ф10АIII	300	2	–	0,2	0,4	1,1	
	18	– 100 × 6	150	1	–	0,7	0,7		
М-14	4	Анкер ф10АIII	300	8	–	0,2	1,6	16,6	
	19	L 75 × 6	2180	1	–	15,0	15,0		
М-15	4	Анкер ф10АIII	300	2	–	0,2	0,4	1,9	
	20	L 75 × 6	210	1	–	1,5	1,5		
М-16	21	Газ. тр. d = 1"	60	1	–	0,2	0,2	0,3	
	22	ф 8 А I	100	2	–	0,05	0,1		
М-17	23	– 60 × 6	100	1	–	0,3	0,3	0,7	
	24	Анкер ф10АIII	300	2	–	0,2	0,4		
М-18	25	– 100 × 10	130	1	–	1,0	1,0	1,4	
	26	Анкер ф10АIII	300	2	–	0,2	0,4		
М-19	27	– 200 × 8	200	1	–	2,5	2,5	2,9	
	28	Анкер ф10АIII	280	2	–	0,2	0,4		

Примечание:

Толщину сварных швов принять по наименьшей толщине свариваемых элементов.
Сварку производить электродами Э-42 по ГОСТ 9467-60.

Госстрой СССР СОЮЗВОДОКАНАЛПРОЕКТ г. Москва 1975 г.	Плиты, стаканы.	Типовой проект 902-2-264
Аэротенки-смесители четырехкоридорные с размерами коридора 9×5,2×150 из сборного железобетона	Закладные детали	Альбом II
		Лист АС-27

13945-02 29

Рук. группы Гарбуз
Исполнитель Цветкова
Проверил Воробьева

Спецификация ар-ры на 1 элемент

Марка эл-та	Марка стали	№ поз.	Эскиз	ф мм	Длина мм	К-во шт: 8I сетке	К-во шт: 8I эл-те	Общая длина м
КП-1	С-1 (2 шт)	1	3080	8AI	3180	7	7	22.4
		2	950	8AI	950	15	15	14.3
	Отдельные элементы	3	430, 250, 80, 450, 250	10AI	1610	–	4	6.4
		4	болт с гайкой и шайбой	12AI	330	–	8	2.6
			нарезка 50, 80, 250					
КП-2	С-2 (1 шт)	5	1280	8AI	1380	7	7	9.8
		2	950	8AI	950	6	6	5.7
	Отдельные элементы	3	450, 250, 80, 450, 250	10AI	1610	–	4	6.4
		4	болт с гайкой и шайбой	12AI	330	–	4	1.3
			Нарезка 50, 80, 250					

Марка эл-та	Выборка ар-ры на 1 элемент: ф мм	Общая длина м	Вес ар-ры кг	На все эл-ты: Вес кг
КП-1	8AI	36.7	14.5	14.5
	10AI	6.4	4.2	4.2
	12AI	2.6	2.3	2.3
	Итого		21.0	21.0
КП-2	8AI	15.5	6.1	6.1
	10AI	6.4	4.2	4.2
	12AI	1.3	1.2	1.2
	Итого		11.5	11.5

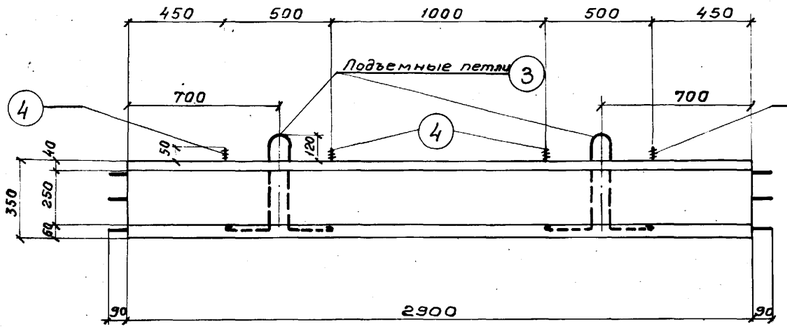

1-1

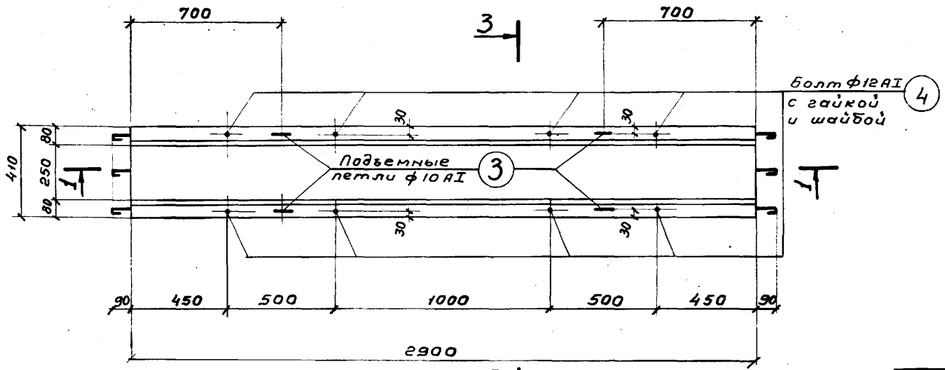

КП-1

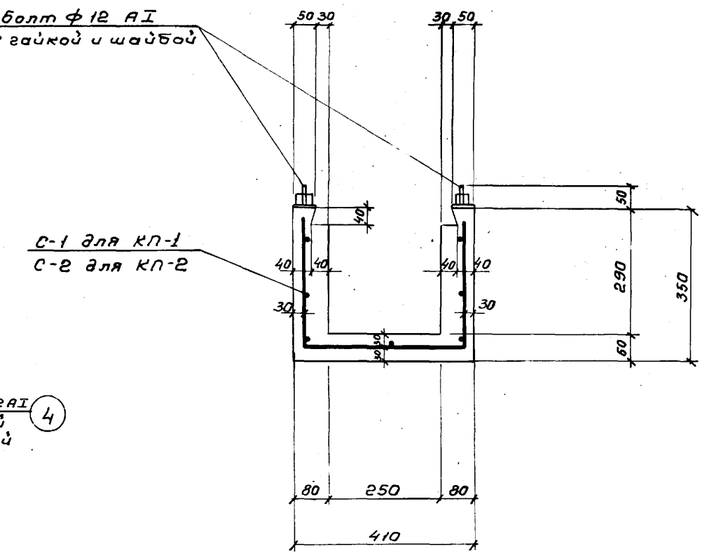

3-3

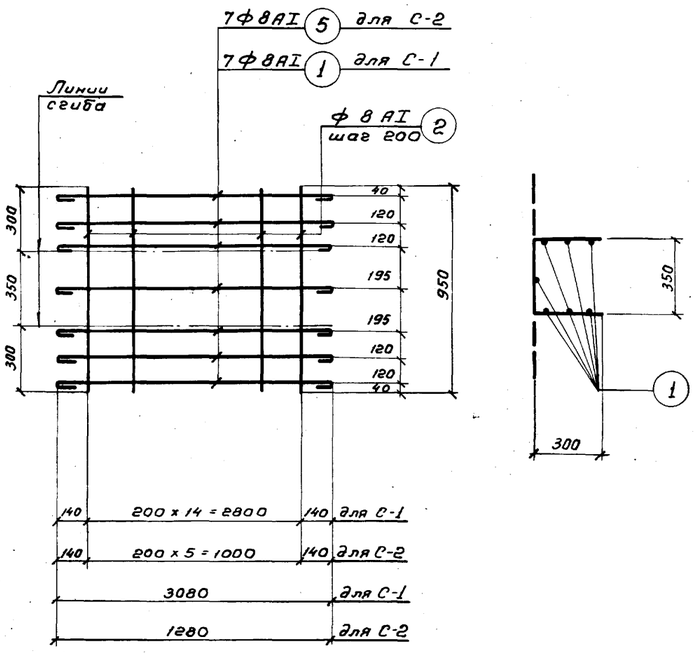

Сетки С-1; С-2.

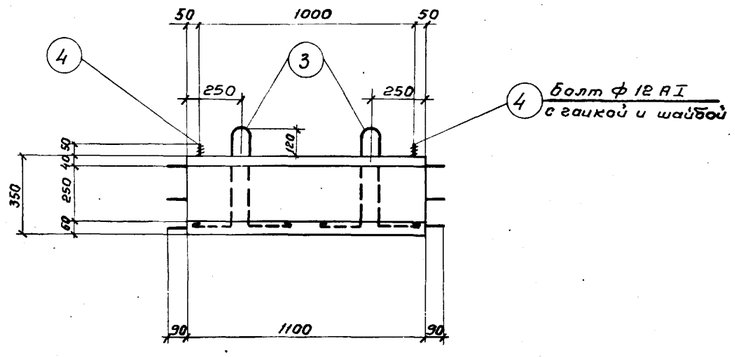

2-2

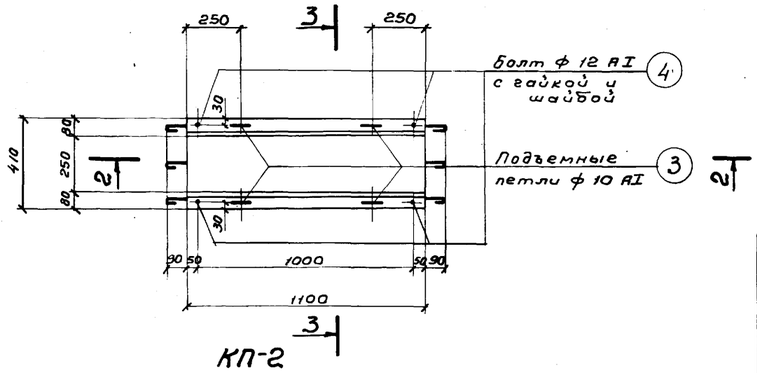

КП-2

Выборка стали на 1 элемент

Марка элемента	Горячекатаная арматурная сталь по ГОСТ 5781-61*: класс AI, ф мм: 8	10	12	Итого:	класс AIII, ф мм: 8	10	12	Итого	Расход стали
КП-1	14.5	4.2	2.3	21.0	—	—	—	—	21.0
КП-2	6.1	4.2	1.2	11.5	—	—	—	—	11.5

Показатели на 1 элемент

Марка элемента	Вес эл-та т	*Марка бетона	Расход бетона м³	Расход стали кг
КП-1	0.525	М-Мрз В	0.21	21.0
КП-2	0.20		0.08	11.5

* Принимать по табл. 1 альбом I.

Госстрой СССР
СОЮЗВОДОКАНАЛПРОЕКТ
г. Москва 1975 г.

Азротенки - смесители четырех коридорные с размерами коридора 9х5,8х150 из сборного железобетона

Фильтросные каналы КП-1, КП-2. Арматурно-опалубочный чертеж.

Типовой проект 902-2-264
Альбом II
Лист АС-28

13945-02 30

gost.e-ecolog.ru