ТИПОВОЙ ПРОЕКТ
902-1-102.85

КАНАЛИЗАЦИОННАЯ НАСОСНАЯ СТАНЦИЯ ПРОИЗВОДИТЕЛЬНОСТЬЮ 400-2000 м³/ч, НАПОРОМ 30-40 м С МЕХАНИЗИРОВАННЫМИ РЕШЕТКАМИ ПРИ ГЛУБИНЕ ЗАЛОЖЕНИЯ ПОДВОДЯЩЕГО КОЛЛЕКТОРА 5,5 м

(МОНОЛИТНЫЙ ВАРИАНТ)

Альбом V

Строительные решения. Подземная часть.

20232-01
цена 1-56

gost.e-ecolog.ru

Госстрой СССР
Тбилисский филиал
ЦИТП
Типовой проект/серия
№902-402.85 а.5
Заказ № 1850
Цена 1 руб 98 к
Тираж 453
Дата "11" XII 85

ТИПОВОЙ ПРОЕКТ
902-1-102.85

КАНАЛИЗАЦИОННАЯ НАСОСНАЯ СТАНЦИЯ ПРОИЗВОДИТЕЛЬНОСТЬЮ 400-2000 м³/ч, НАПОРОМ 30-40 м С МЕХАНИЗИРОВАННЫМИ РЕШЕТКАМИ ПРИ ГЛУБИНЕ ЗАЛОЖЕНИЯ ПОДВОДЯЩЕГО КОЛЛЕКТОРА 5,5 м

(МОНОЛИТНЫЙ ВАРИАНТ)

СОСТАВ ПРОЕКТА:

АЛЬБОМ	I	Пояснительная записка (из ТП 902-1-99.85)
АЛЬБОМ	II	Технологические решения Внутренний водопровод и канализация Отопление и вентиляция (из ТП 902-1-99.85)
АЛЬБОМ	III	Архитектурно-строительные решения Надземная часть. Общие чертежи, узлы и детали (из ТП 902-1-99.85)
АЛЬБОМ	IV	Надземная часть Изделия (из т.п 902-1-99.85)
АЛЬБОМ	V	Строительные решения Подземная часть.
АЛЬБОМ	VII	Силовое электрооборудование. Технологический контроль. (из ТП 902-1-99.85)
АЛЬБОМ	VIII	Спецификации оборудования (из ТП 902-1-99.85)
АЛЬБОМ	IX	Ведомости потребности в материалах
АЛЬБОМ	X	Сметы. Общая часть (из ТП 902-1-99.85)
АЛЬБОМ	XI	Сметы. Подземная часть.

ПРИМЕНЕННЫЕ ТИПОВЫЕ МАТЕРИАЛЫ

ТП 407341/75	Трансформаторная подстанция с одним кабельным вводом 6-10кВ на один трансформатор мощностью до 400 кВА тип К-7-400 из

Распространитель Свердловский филиал ЦИТП

РАЗРАБОТАН
ПРОЕКТНЫМ ИНСТИТУТОМ
Харьковский водоканалпроект

АЛЬБОМ V

УТВЕРЖДЕН Госстроем СССР
протокол № А4-23 от 21.06 1985г.

ВВЕДЕН в действие в/о «Союзводоканалпроект»
приказ № 239 от 18.09 1985г.

Главный инженер института Г.А. Бондаренко
Главный инженер проекта В.С. Ляпик

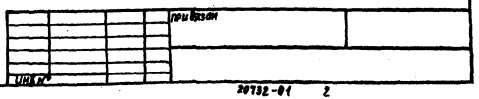

Альбом V

Типовой проект 902-1-102-85

СОДЕРЖАНИЕ АЛЬБОМА

№ п/п	Наименование	NN стр	Примечание
1	Содержание	2	
	Основной комплект КЖ		
2	Общие данные	3	
3	Плиты на отм.-7,240 и -4,700. Разрезы 1-1, 2-2	4	
4	Схема расположения элементов подземной части	5	
5	Стены СТм1, СТм2. Общие виды	6	
6	Стены СТм1, СТм2. Схемы армирования	7	
7	Стены СТм1, СТм2. Спецификация	8	
8	Плита днища ПДм1. Схема армирования	9	
9	Плита днища ПДм1. Схема расположения каркасов. Спецификация	10	
10	Перекрытие РКм2 на отм.-4,700. Общий вид	11	
11	Перекрытие РКм2 на отм.-4,700. Плита Пм1. Балки Бм1-Бм4. Общие виды и схемы армирования	12	
12	Перекрытие РКм2 на отм-4,700. Балки Бм1-Бм4. Колонна Км1. Общие виды схемы армирования	13	
13	Перекрытие РКм2 на отм.-4,700. Лоток ЛТм1. Схема армирования	14	
14	Перекрытие РКм2 на отм-4,700. Спецификация /начало/	15	
15	Перекрытие РКм2 на отм.-4,700. Спецификация (окончание)	16	
	Основной комплект КМ		
16	Общие данные /начало/	17	
17	Общие данные /окончание/	18	
18	Схемы расположения лестниц и лестничных площадок (начало)	19	
19	Схемы расположения лестниц и лестничных площадок (окончание)	20	
	Изделия		
20	Опись документов	21	
	Техническое описание	21	
	Каркас плоский КР1	21	
21	Каркас плоский КР (КР2, КР3)	22	
	Каркас плоский КР (КР4-КР11)	22	
	Каркас плоский КР (КР4-КР11). Сборочный чертеж	22	
	Каркас плоский КР12	23	
22	Изделие соединительное МС1	23	
	Изделие соединительное МС2	23	
23	Изделие закладное МН (МН1, МН2)	24	
	Изделие закладное МН (МН3, МН4)	24	

Инв.№ подл. | Подпись и дата | Взам.инв.№

Согласовано: Гл. спец. по ... Руководитель ...

Привязан

Инв. N

Копир. Пихорева

Формат А2

Типовой проект 902-1-102-85 Альбом V

Ведомость рабочих чертежей основного комплекта марки КЖ

Лист	Наименование	Примечание
1	Общие данные	
2	Планы на отм. -7,240 и -4,700. Разрезы 1-1, 2-2	
3	Схема расположения элементов подземной части	
4	Стены СТм1, СТм2. Общие виды	
5	Стены СТм1, СТм2. Схемы армирования	
6	Стены СТм1, СТм2. Спецификация	
7	Плита днища ПДм1. Схема армирования	
8	Плита днища ПДм1. Схема расположения каркасов. Спецификация	
9	Перекрытие РКм2 на отм. -4,700. Общий вид	
10	Перекрытие РКм2 на отм. -4,700. Плита Пм1. Балки Бм1-Бм4. Общие виды и схемы армирования	
11	Перекрытие РКм2 на отм. -4,700. Балки Бм1-Бм4. Колонна Км1. Общие виды и схемы армирования	
12	Перекрытие РКм2 на отм. -4,700. Лоток ЛТм1. Схема армирования	
13	Перекрытие РКм2 на отм. -4,700. Спецификация /начало/	
14	Перекрытие РКм2 на отм. -4,700. Спецификация /окончание/	

Схемы расчётных нагрузок

На период эксплуатации

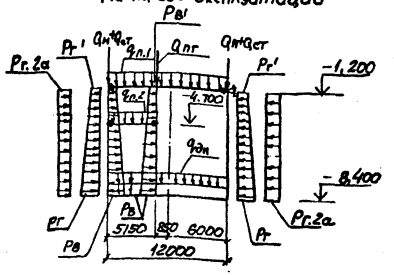

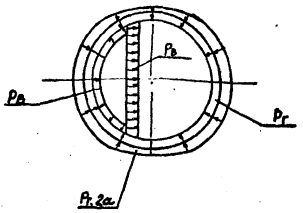

Ведомость ссылочных и прилагаемых документов

Обозначение	Наименование	Примечание
	Ссылочные документы	
5. 900-2	Сальники набивные Ду50-400мм для пропуска труб через стены	
1.400-15 вып. 0,1	Унифицированные закладные изделия железобетонных конструкций для крепления технологических коммуникаций и устройств	
ГОСТ 23279-78	Сетки сварные из стержневой арматуры диаметром до 40мм	
	Прилагаемые документы	
902-1-102-85 -КЖИ	Изделия	Альбом V
-КЖ ВМ1	Ведомость потребности в материалах. Монолитные конструкции	Альбом IX

Ведомость спецификаций

Лист	Наименование	Примечание
3	Спецификация к схеме расположения элементов подземной части	

Нагрузки от собственного веса						Эксплуатационные нагрузки				
Постоянные						Постоянные		Кратковременные		Кратковременные
Надземная часть тс/м (кН/м)	Стены тс/м (кН/м)	Перекрытие на 0,000	Перекрытие на -4,700	Днище	Перегородка тс/м (кН/м)	Основное давление грунта		Гидростатическое давление (аварийный случай)		Дополнительное давление от нагрузки на поверхности
$Q_н$	$Q_{ст}$	$q_{п.1}$	$q_{п.2}$	$q_{дн}$	$Q_{пг}$	$P_г$	$P_г'$	$P_в$	$P_в'$	$P_{г\,2а}$
11,5	5.9	1.36	0.8	1.1	5.9	8.2	1.1	8.6	1.13	1.0
(108)	(57.8)	(13.3)	(7.8)	(10.8)	(57.8)	(80.4)	(10.8)	(84.3)	(10.8)	(9.8)

1. Для железобетонных конструкций марка бетона по водонепроницаемости принята В4, марка бетона по морозостойкости - Мрз 100 и Мрз 50.
2. Сварку производить электродами Э42А, Э46А, Э42, Э46 по ГОСТ 9467-75, hшв=6мм (кроме оговоренных на чертеже).
3. Нагрузки, кроме оговоренных, в тс/м² (кН/м²)
4. Временная нагрузка на поверхности земли принята 1.0тс/м² (9.8 кН/м²)

Согласовано
Гл. спец. т.о. Лучковский
Взам. инв. №
Подпись и дата
Инв. № подл.

Типовой проект разработан в соответствии с действующими нормами и правилами

Главный инженер проекта /Лялюк/

Привязан

Инв. №

ТП 902-1-102-85 -КЖ

Нач. отд.	Шейко	
Н. контр.	Сокольская	
Гл. спец.	Власенко	
Рук. гр.	Мазалова	
Вед. инж.	Возианов	
Ст. инж.	Болотинская	
Инж.	Остапченко	

Канализационная насосная станция производительностью 400-2000м³/ч напором 30-40м с механизированными решетками

Стадия	Лист	Листов
Р	1	14

Общие данные

Госстрой СССР Союзводоканалпроект Харьковский Водоканалпроект

20732-01 4

копир. Пихарева

Формат А2

Альбом V

Типовой проект 902-1-102-85

Разрез 1-1

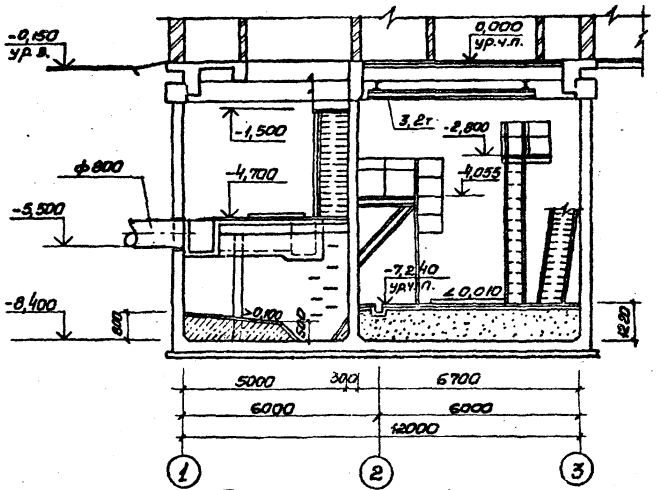

Разрез 2-2

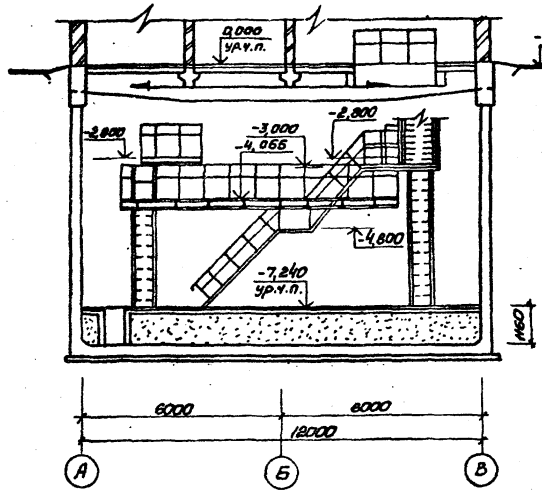

План на отм. -7,240

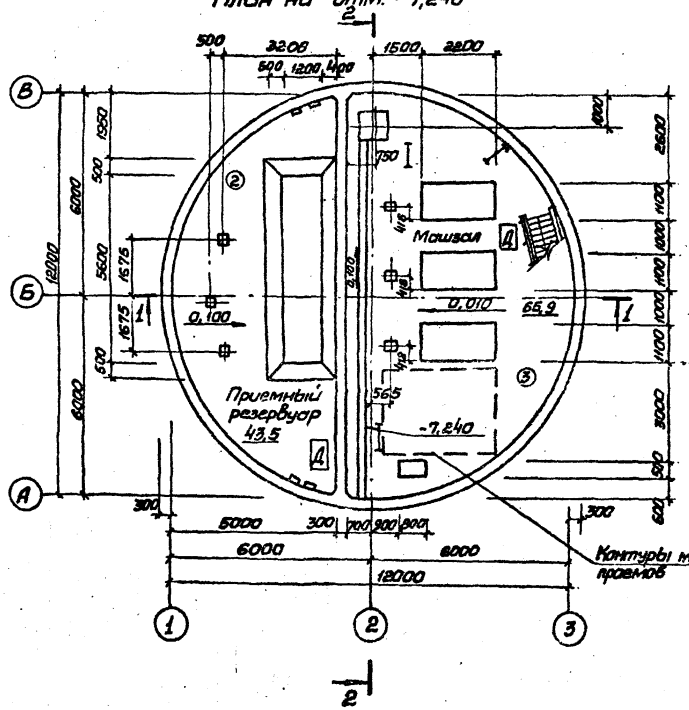

План на отм. -4,700

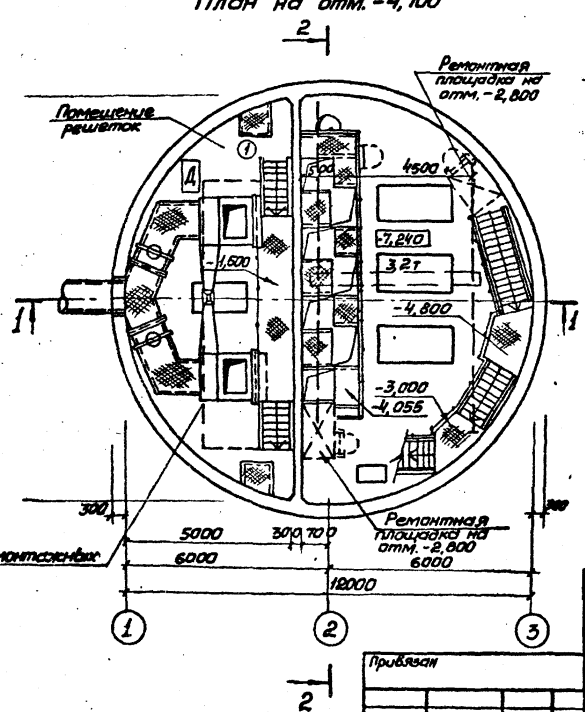

Экспликация полов

Наименование или номер помещения по проекту	Тип пола по проекту	Схема пола или номер узла по серии	Элементы пола и их толщина	Площадь пола м²
Помещение решеток	①	плинтус см. деталь XXIII	Покрытие-керамическая плитка по ГОСТ 6787-80 -13мм Заполнение швов-цементно-песчаный раствор марки 100 Прослойка-цементно-песчаный Раствор марки 100 -17мм Монолитная железобетонная плита	43,5
Приемный резервуар	②	плинтус см. деталь XXI	Покрытие-цементно-песчаный Раствор марки 200 -20мм Подготовка-бетон марки м 100 с уклоном Железобетонное днище	43,5
Машзал	③	плинтус см. деталь XXIII	Покрытие-керамическая плитка по ГОСТ 6787-80 -13мм Заполнение швов-цементно песчаный раствор марки 100 Прослойка-цементно-песчаный Раствор марки 100 -17мм Стяжка- Бетон марки 100 — 80мм Песок с уклоном Железобетонное днище	65,9

Основные строительные показатели

Наименование	Ед. изм.	Кол.	Примечание
Полезная площадь	м²	109,4	За расчетную единицу принято 1200м³/ч
-на расчетную единицу	м²	0,09	
Строительный объем	м³	1046,9	
-на расчетную единицу	м³	0,87	

Детали гидроизоляции стен и днища см. лист 23 Альбом III

Согласовано
Отд. Вик-2 Гр. кж. Гл. спец. Т.О. Нарыжная Мазалова Лучковский 05.85

Инв. № подл.	Подпись и дата	Взам. инв. №

Привязан

Инв. №

Нач. отд.	Шейко	
Н. контр.	Сокольская	
Гл. спец.	Власенко	
Рук. гр.	Юрьева	
Ст. арх.	Агапьева	
Ст. арх.	Хесина	

ТП902-1-102-85-КЖ

Канализационная насосная станция производительностью 400÷2000м³/ч напором 30-40м с механизированными решетками

Стадия	Лист	Листов
Р	2	

Планы на отм. -7,240 и -4,700. Разрезы 1-1; 2-2

Госстрой СССР Союзводоканалпроект Харьковский Водоканалпроект

20732-01 5

Копир. Прядко

Формат А2

Альбом V

Типовой проект 902-1-102-85

1–1

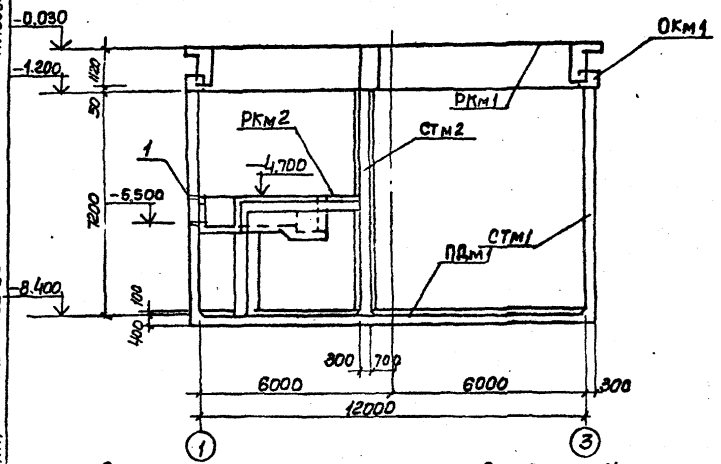

2–2

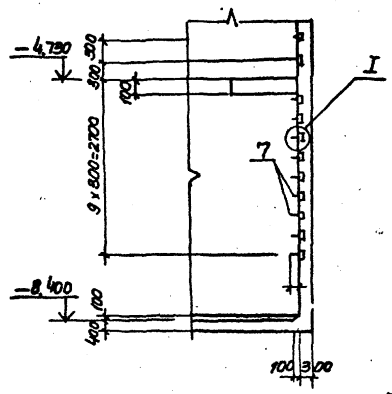

Спецификация к схеме расположения элементов подземной части

Марка поз	Обозначение	Наименование	кол.	Масса ед., кг	Примечание
Ркм1	902-1-99.85 лист 4	Перекрытие Ркм1 на отм -4.700	1		Альбом I
Ркм 2	лист 9	Перекрытие Ркм2 на отм -4.700	1		
Стм1	лист 3	Стена Стм 1	1		
Стм2	лист 5	Стена Стм2	1		
ПДм1	лист 8	Плита днища ПДм1	1		
Окм1	902-1-99.85 лист 2	Кольцо обвязочное Окм1	1		Альбом III

Схема расположения элементов подземной части

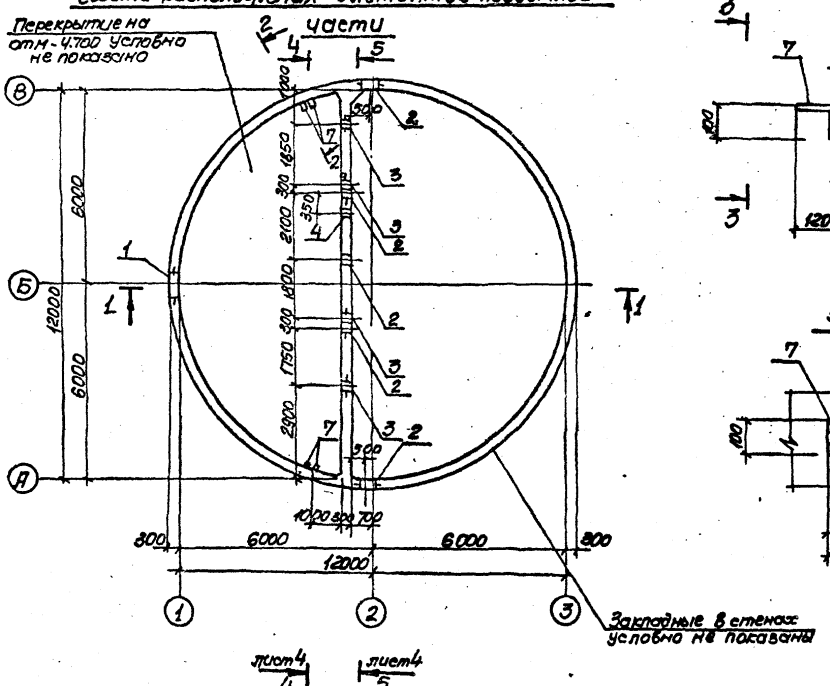

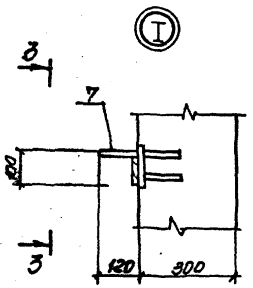

3–3

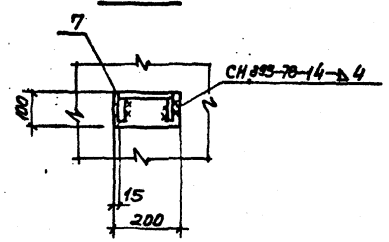

Спецификация к схеме расположения стен Стм1, Стм2

Формат	Зона	Поз.	Обозначение	Наименование	Кол. на испол. Стм1	Кол. на испол. Стм2	Примечание
				Сборочные единицы			
		1	5.900-2	Сальник Ду800 ℓ=300	1		
		2	5.900-2	Ду500 ℓ=300	2	3	
		3	5.900-2	Ду50 ℓ=300		4	
		4	5.900-2	Ду100 ℓ=300		1	
		5	1.400-15 8.1 120-44	Изделие закладное МН112-3	66	20	
		6	1.400-15 81 110-02	то же МН101-3	6	3	
		7	1.400-15 8.1 810	" МН801	22		
		8	1.400-15 8.1. 130-41	" МН124-5	14	22	
		9	1.400-15 8.1 140-20	" МН130-3	16,8	11.2	пог. м.
		10	1.400-15 81. 120-14	" МН107-3	2.0		
		11	1.400-15 8.1 120-32	" МН110-3	10	15	
		12	1.400-15 8.1 120-49	" МН113-2		4	

Остальное см. спецификацию на листе 6

Согласовано: Тп. спец. ТО Чуковский; ВИК-2 Харламов

Инв. № подл. | Подп. и дата | Взам. инв. №

Привязан

Инв. №

Нач. отд.	Шейко		
Н. контр.	Сокольская		
Гл. спец.	Бутаенко		
Рук. гр.	Мозалева		
Вед. инж.	Волынов		
Ст. инж.	Балтинская		
Инж.	Ткаченко		

ТП 902-1-102-85-КЖ

Канализационная насосная станция производительностью 400-2000 м³/ч напором 30 м с механизированными решетками

Схема расположения элементов подземной части

Стадия	Лист	Листов
Р	3	

Госстрой СССР Ордена Трудового Красного Знамени Всесоюзный проектно-технологический институт Оргэнергострой

20732-01 6

Копир. Писарева

Формат А2

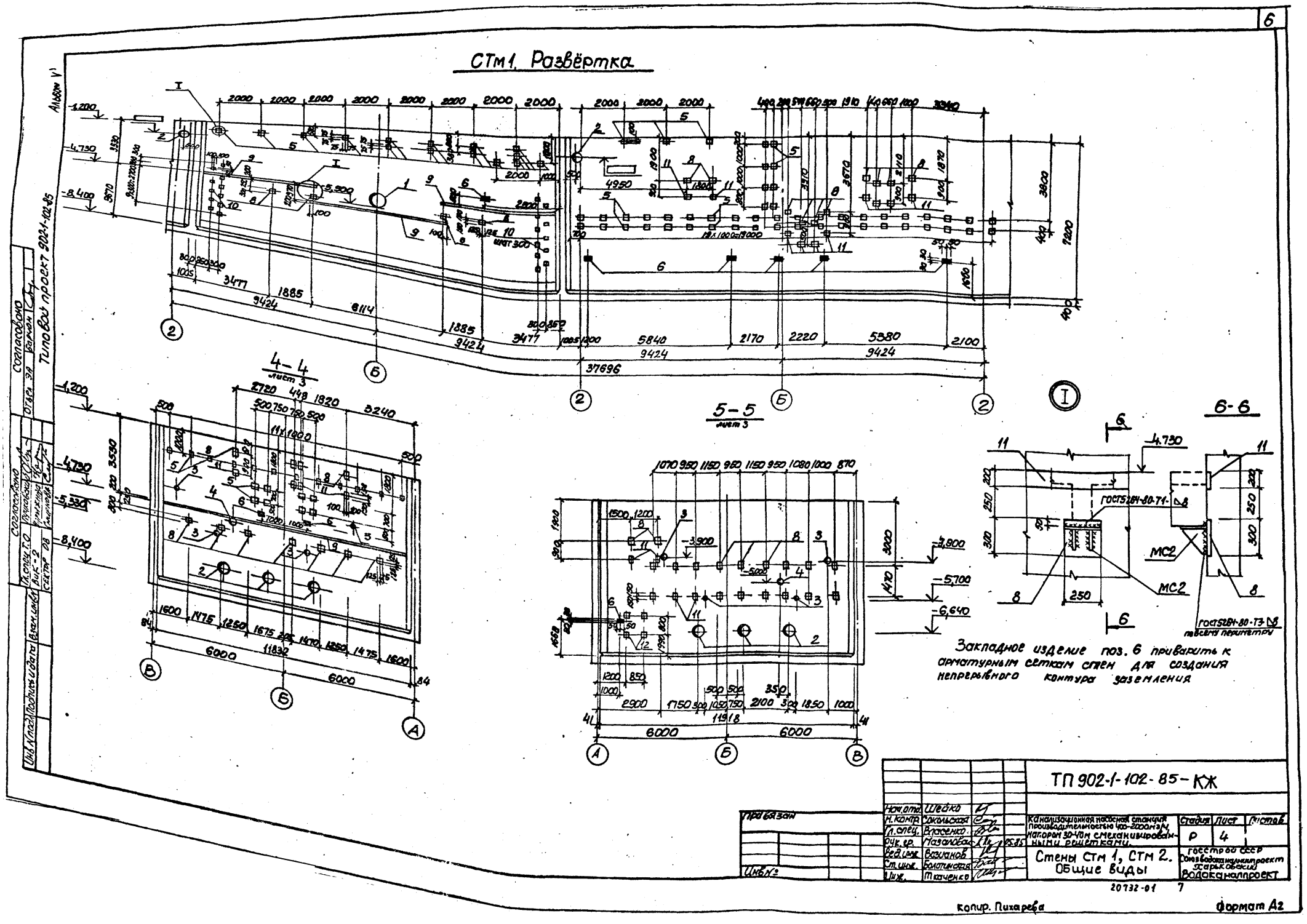
СТм1. Развёртка
4-4
лист 3
5-5
лист 3
6-6
Типовой проект 902-1-102-85
Согласовано
Отдел ЭА
Гл. спец. Т.О.
Вик-2
Сектор ОВ
Инв. № подл.
Подпись и дата
Взам. инв. №
Альбом V
Закладное изделие поз. 6 приварить к арматурным сеткам стен для создания непрерывного контура заземления
ТП 902-1-102-85-КЖ
Нач. отд. Шейко
Н. контр. Сокольская
Гл. спец. Власенко
Рук. гр. Назаловская
Вед. инж. Вазианов
Ст. инж. Болотинская
Инж. Ткаченко
Привязан
Инв. №
Канализационная насосная станция производительностью 400-2000 м3/ч, напором 30-40 м смеханизированными решетками.
Стены СТм 1, СТм 2. Общие виды
Стадия Р
Лист 4
Листов
Госстрой СССР
Союзводоканалпроект
Харьковский
Водоканалпроект
20732-01 7
Копир. Пихарева
Формат А2

Альбом V

Типовой проект 902-1-102-85

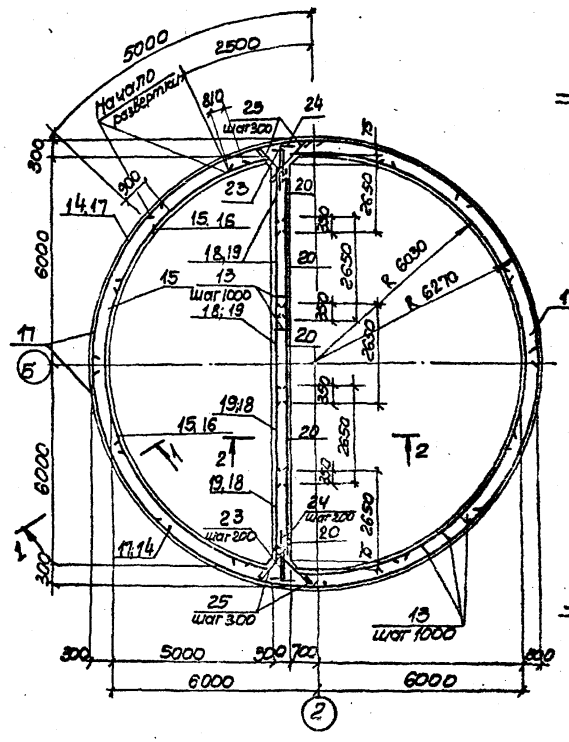

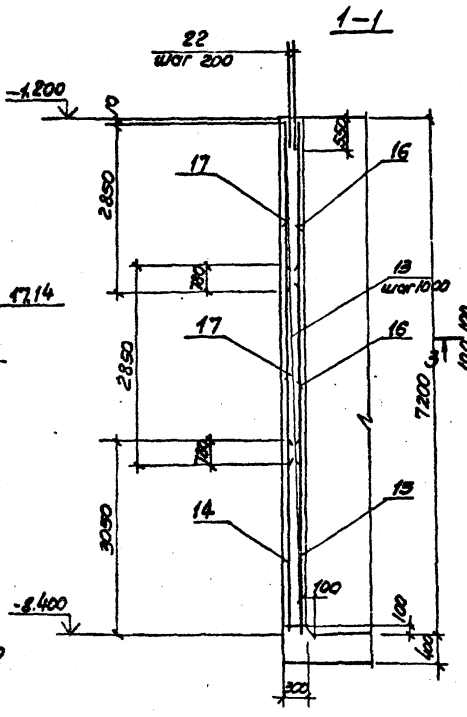

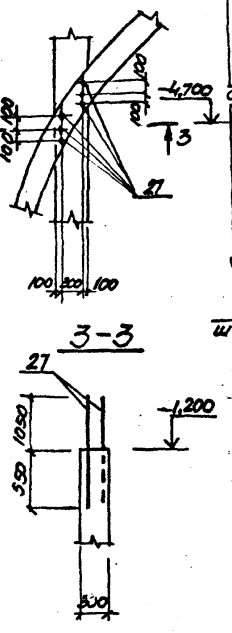

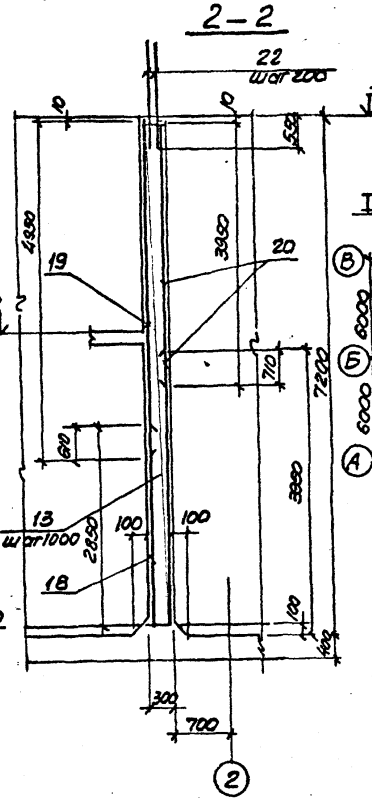

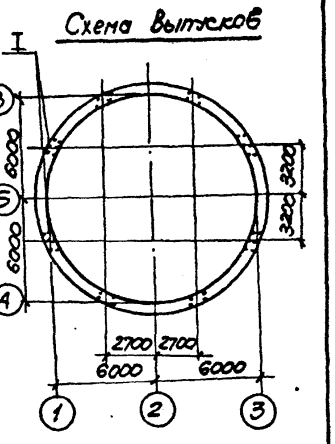

Развертка внутренних сеток по R 6030

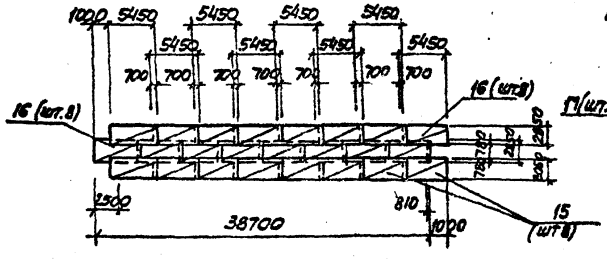

Развертка наружных сеток по R 6270

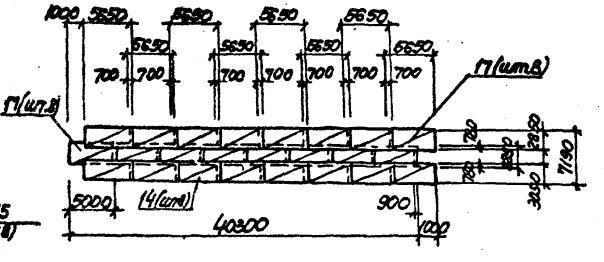

1. Защитный слой бетона для рабочей арматуры принят 30мм.
2. Арматурные выпуски поз. 22 связать с сетками поз. 16, 17 вязальной проволокой.
3. Сетки в местах отверстий разрезать и отогнуть в плоскости конструктивного элемента.
4. Арматурные выпуски поз. 27 приварить к сеткам поз. 16, 17.

Нач.отд.	Шейко		ТП 902-1-102-85-КЖ	
Н.контр.	Сокольская			
Гл.спец.	Власенко		Канализационная насосная станция производительностью 400-2000м³/ч, напором 30-40м, смеханизированными решетками	Стадия: Р; Лист: 5; Листов:
Рук.гр.	Мазалова	05.85		
Ред.инж.	Вознанов		Стены СТМ1, СТМ2 Схемы армирования	Госстрой СССР Союзводоканалниипроект Харьковский Водоканалпроект
Ст.инж.	Болотинская			
Инж.	Остапченко			

Привязан

Инв.№

Согласовано

Гл.спец.ТО Лучковский

Взам.инв.№ | Подпись и дата | Инв.№подл.

20732-01 8

копир. Пихарева

Формат А2

Типовой проект 902-1-102-85 Альбом V

Деталь армирования отверстий для сельников

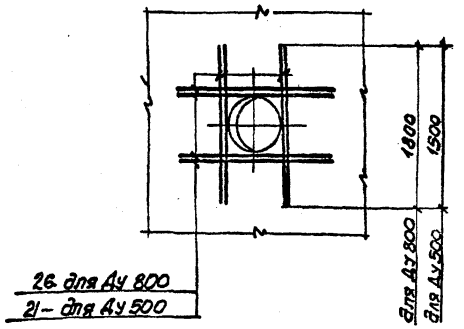

Ведомость деталей

Поз.	Эскиз
23	1300, 200
24	1000, 200
25	950

Спецификация стен СТМ1 СТМ2

Формат	Зона	Поз.	Обозначение	Наименование	Кол. на изд.		Примечание
				Сборные единицы			
А4		13	902-1-102-85-КЖИ-СТМ1-010	Каркас плоский КР1	37	13	
				Сетка арматурная			
		14	ГОСТ 23279-78	С $\frac{10AIII-200}{10AIII-200}$ 3050×5650 $\frac{25}{25}$	8		
		15	ГОСТ 23279-78	С $\frac{10AIII-200}{10AIII-200}$ 3050×5450 $\frac{25}{25}$	8		
		16	ГОСТ 23279-78	С $\frac{10AIII-200}{10AIII-200}$ 2850×5450 $\frac{25}{25}$	16		
		17	ГОСТ 23279-78	С $\frac{10AIII-200}{10AIII-200}$ 2850×5650 $\frac{25}{25}$	16		
		18	ГОСТ 23279-78	С $\frac{14AIII-200}{8AIII-200}$ 2650×2850 $\frac{25}{25}$		5	
		19	ГОСТ 23279-78	С $\frac{14AIII-200}{8AIII-200}$ 2650×4950 $\frac{75}{75}$		5	
		20	ГОСТ 23279-78	С $\frac{14AIII-200}{8AIII-200}$ 2650×3950 $\frac{75}{75}$		10	
				Детали			Масса, кг
Б4		22		ф10А-III ГОСТ 5781-82 ℓ=1100	378	120	0.68
Б4		23*		ф12А-III ГОСТ 5781-82 ℓ=1500		74	2.3
Б4		24*		ф10А-III ГОСТ 5781-82 ℓ=1200		74	1.23
Б4		25*		ф10А-I ГОСТ 5781-82 ℓ=1250		100	0.76
Б4		26		ф14А-III ГОСТ 5781-82 ℓ=1800	16		2.18
Б4		21		ℓ=1500	32	48	1.82
Б4		27		ф10А-III ГОСТ 5781-82 ℓ=1600	48		0.99
				Материалы			
				Бетон марки М 200			
				Мрз 100, В4	83.5	26.2	м³
					СТМ1	СТМ2	

*Поз. 23, 24, 25 см. Ведомость деталей

Ведомость расхода стали на элемент, кг

Марка элемента	Изделия арматурные								Изделия закладные					
	Арматура класса								Арматура класса					
	A-I			A-III				Всего	A-I	A-III				
	ГОСТ 5781-82			ГОСТ 5781-82					ГОСТ 5781-82	ГОСТ 5781-82				
	ф6	ф10	Итого	ф8	ф10	ф12	ф14	Итого		ф16	Итого	ф8	ф10	ф12	Итого
СТМ1	79.9		79.9		528.6	472.1	93.1	585.8	593.7	14.8	14.8	7.4	9.5	108.7	125.6
СТМ2	28.1	76.0	104.1	418.7	172.6	836.1	1414.7	2342.1	2446.2			2.1	15	49.7	66.8

Изделия закладные																					
Прокат марки																					
Вст3кп2																	Вст. 3кп2				
ГОСТ 103-76						ГОСТ 82-70*			Итого	ГОСТ 19903-74*							Итого	ГОСТ 2590-71*				Итого
6×200	6×100	8×40		8×150		8×200	8×250			δ-10								ф7	ф15			
	19.8	6.6		95.2		211.7	81.8		414.7	29.3							29.3		27.3			27.3
6.4	0.9	8.8		28		141.1	129.4		314.6	31.6							31.6	1.6	23.4			25.0

Изделия закладные														Всего	Общий расход
Прокат марки															
ВСт3кп2						ВСт3сп									
ГОСТ 8732-78*						ГОСТ 10704-76*									
Тр 108×4.5	Тр 50×45			Итого		Тр 630×7		Тр 820×8		Итого					
						64.6		54.0		118.6	790.3	6682.0			
14.4	5.4			19.8		96.9				96.9	487.9	2934.1			

Привязан

Инв. №

Нач. отд.	Шейко		
Н. контр.	Соколовская		
Гл. спец.	Власенко		
Рук. гр.	Маслобой		05.85
Гл. инж.	Вознесенов		
Ст. инж.	Болотникова		
Инж.	Остапченко		

ТП 902-1-102-85 - КЖ

Канализационная насосная станция производительностью 100-3000 м³/ч напором 30-40 м. с.ст. с вертикальными вращающимися решетками

Стены СТМ1, СТМ2. Спецификация

Стадия	Лист	Листов
Р	6	

Госстрой СССР Союзгипроспецводстрой Оргпромстройпроект Водоканалпроект

20732-01 9

Копир. Пичаева

Формат А2

Альбом составлен: Гл. спец. ТО Власенко; Гл. инж. проекта Вознесенов; Нач. отд. Шейко; Инв. № подл. | Подпись и дата | Взам. инв. №

Типовой проект 902-1-102-85 Альбом V

1–1

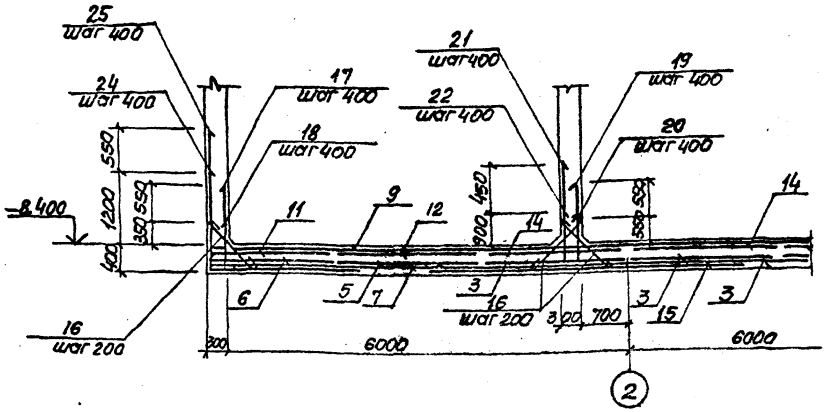

2–2

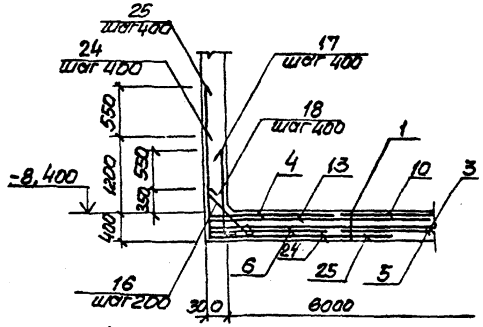

План выпусков

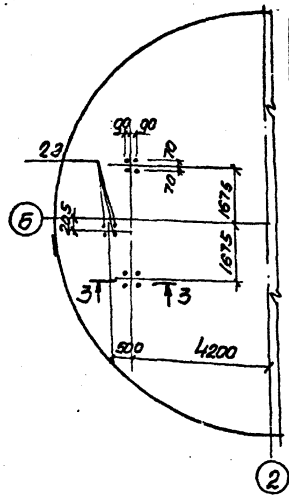

Ведомость деталей

Поз.	Эскиз
16	950
17	100 | 1250
18	100 | 700
19	1250 | 150
20	700 | 150
21	500 | 1700
22	500 | 1250
23	1100 | 250
24	1550 | 1850
25	2100 | 1200

Схема расположения нижней арматуры

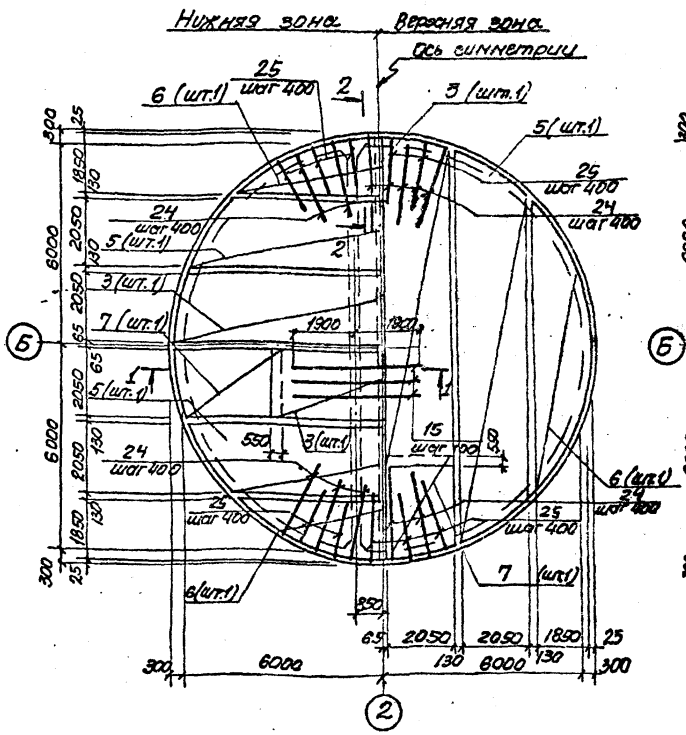

Схема распопожения верхней арматуры

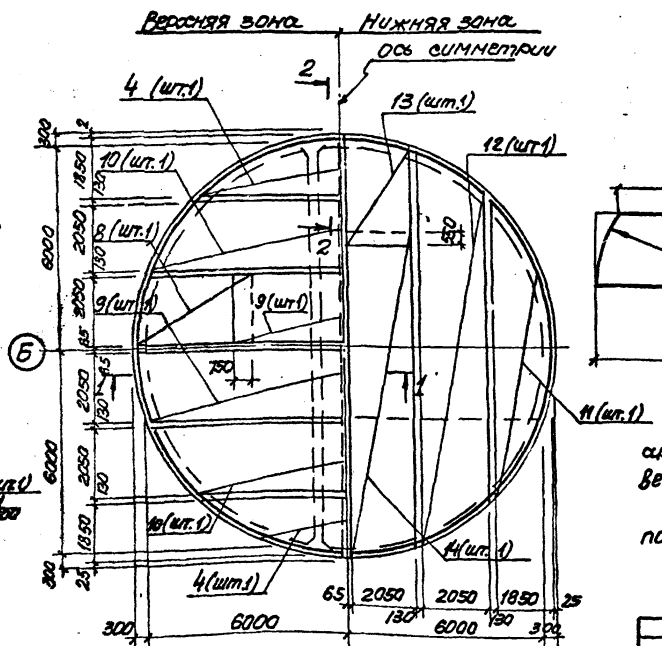

Раскрой сеток

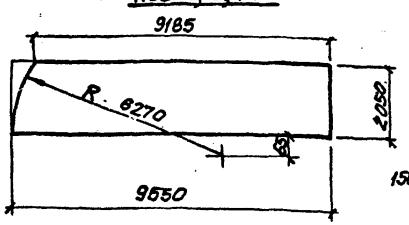

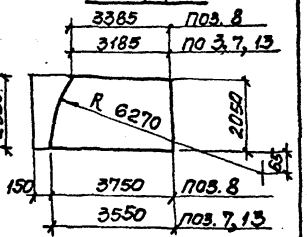

1. Защитный слой бетона для рабочей арматуры принят: для нижней - 35мм, для верхней - 25мм.

2. Шаг стержней поз. 16-18, 24, 25 взят по радиусу R = 6270

3–3

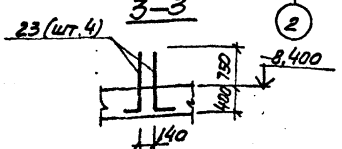

Нач.отд.	Шейко			ТП 902-1-102-85-КЖ
Н.контр.	Сокольская			
Гл.спец.	Власенко			Канализационная насосная станция производительностью 400-2000м³/ч, напором 30-40м с механизированными решетками.
Рук.гр.	Мазалова		25.8	Стадия: Р; Лист: 7; Листов:
Вед.инж.	Возианов			Плита днища ПДм1. Схема армирования
Ст.инж.	Болотинская			Госстрой СССР Союзводоканалниипроект Харьковский Водоканалпроект
Инж.	Остапченко			

Привязан

Инв.№

Согласовано

Гл.спец.Т.О. Пучковский

Инв.№подл. | Подпись и дата | Взам.инв.№

20732-01 10

формат А2

Типовой проект 902-1-102-85 Альбом V

Схема расположения каркасов

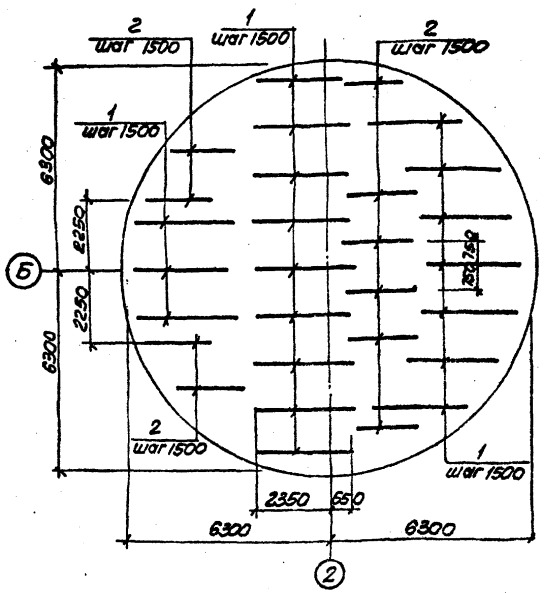

Спецификация днища ПДм1 (окончание)

Формат	Зона	Поз.	Обозначение	Наименование	кол	Примечание
				Детали		Масса, кг
БЧ		15		Ф22А-III ГОСТ 5781-82 ℓ=3800	110	11.34
БЧ		16*		Ф10А-I ГОСТ 5781-82 ℓ=1080	306	0.67
БЧ		17*		Ф12А-III ГОСТ 5781-82 ℓ=1350	94	1.20
БЧ		18*		ℓ=800	95	0.71
БЧ		19*		Ф14А-III ГОСТ 5781-82 ℓ=1400	29	1.69
БЧ		20*		ℓ=850	30	1.03
БЧ		21*		Ф22А-III ГОСТ 5781-82 ℓ=2200	29	6.56
БЧ		22*		ℓ=1750	30	4.7
БЧ		23*		ℓ=1350	12	2.7
БЧ		24*		Ф22А-III ГОСТ 5781-82 ℓ=3400	98	10.16
БЧ		25*		ℓ=3300	99	9.84
				Материалы		
				Бетон марки М200, Мрз 50, В4	50,0	м³

* Поз. 18 - 25см. Ведомость деталей на листе 7

Спецификация днища ПДм1 (начало)

Формат	Зона	Поз.	Обозначение	Наименование	кол.	Примечание
				Сборочные единицы		
А4		1	902-1-102-85-КЖИ-ПДм1-010	Каркас плоский КР2	19	
А4		2	-01	Каркас плоский КР3	10	
				Сетки арматурные		
		3	ГОСТ 23279-78	С $\frac{10AIII-200}{6AI-600}$ 2050×9550 $\frac{275}{275}$	4	
		4	ГОСТ 23279-78	С $\frac{16AIII-200}{6AI-600}$ 1850×8950 $\frac{275}{275}$	2	
		5	ГОСТ 23279-78	С $\frac{10AIII-200}{6AI-600}$ 2050×11950 $\frac{275}{275}$	4	
		6	ГОСТ 23279-78	С $\frac{10AIII-200}{6AI-600}$ 1850×8950 $\frac{275}{275}$	4	
		7	ГОСТ 23279-78	С $\frac{10AIII-200}{6AI-600}$ 2050×3550 $\frac{275}{275}$	4	
		8	ГОСТ 23279-78	С $\frac{16AIII-200}{6AI-600}$ 2050×3850 $\frac{125}{125}$	2	
		9	ГОСТ 23279-78	С $\frac{16AIII-200}{6AI-600}$ 2050×9550 $\frac{275}{275}$	2	
		10	ГОСТ 23279-78	С $\frac{16AIII-200}{6AI-600}$ 2050×11950 $\frac{275}{275}$	2	
		11	ГОСТ 23279-78	С $\frac{12AIII-200}{6AI-600}$ 1850×8950 $\frac{275}{275}$	2	
		12	ГОСТ 23279-78	С $\frac{12AIII-200}{6AI-600}$ 2050×11850 $\frac{275}{275}$	2	
		13	ГОСТ 23279-78	С $\frac{12AIII-200}{6AI-600}$ 2050×3550 $\frac{275}{275}$	2	
		14	ГОСТ 23279-78	С $\frac{12AIII-200}{6AI-600}$ 2050×9550 $\frac{275}{275}$	2	

Поз. 6, 4, 11

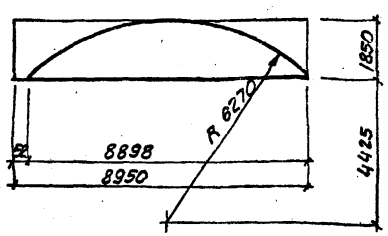

Поз. 5, 10, 12

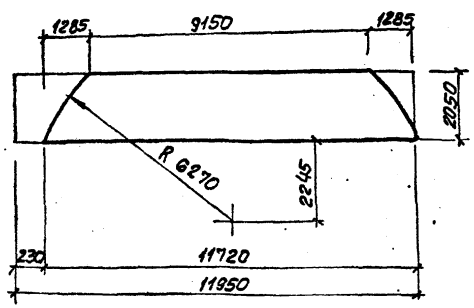

Ведомость расхода стали на элемент, кг

Марка элемента	Изделия арматурные									Всего	Общий расход
	Арматура класса										
	A-I			A-III							
	ГОСТ 5781-82			ГОСТ 5781-82							
	Ф6	Ф10	Итого	Ф8	Ф10	Ф12	Ф16	Ф18	Ф22	Итого	
ПДм1	203.1	339.9	542.9	92.4	901	822.4	1164	32.8	3685.4	6607.2	7150.1	7150.1

Привязан

Инв.№

Нач.отд	Шедко		
Н.контр.	Соколенко		
Гл.спец.	Власенко		
Рук.гр.	Мазалова		
Вед.инж.	Возчанов		
Ст.инж.	Болотинская		
Инж.	Остапенко		

ТП 902-1-102-85-КЖ

Канализационная насосная станция производительностью от 100 до 200 м³/ч, напором 8-10 м, с механизированными решетками

Стадия	Лист	Листов
Р	8	

Плита днища ПДм1. Схема расположения каркасов. Спецификация

Госстрой СССР Союзводоканалниипроект Союзканалстройпроект Водоканалпроект

20732-01 11

Копир. Лихарева

Формат А2

Согласовано: Гл. спец. по ГО Уполномоченный обл.

Инв.№ подл. | Подп. и дата | Взам. инв.№

Альбом V

Типовой проект 902-1-102.85

Согласовано

Отдел эл. Калачев

Согласовано

Отдел Вод. Р. Шабестер

Сектор ОВ Смирнова

Гл. спец. ТО Ушакова

Взам. инв. №

Подпись и дата

Инв. № подл.

РКм2

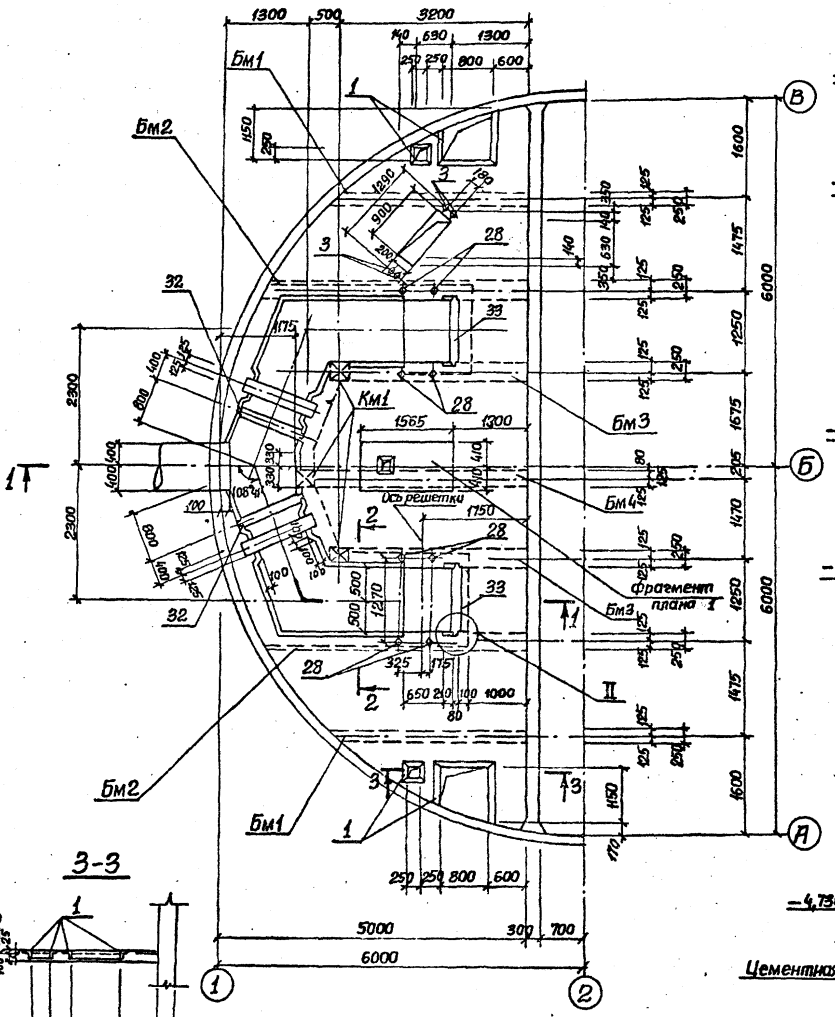
1300
500
3200
140
630
1300
250
250
800
600
Бм1
Бм2
Км1
Бм3
Бм4
Ось решетки
Фрагмент плана 1
1565
1300
1150
1000
1565
1565
1565

Альбом V

Типовой проект 902-1-102-85

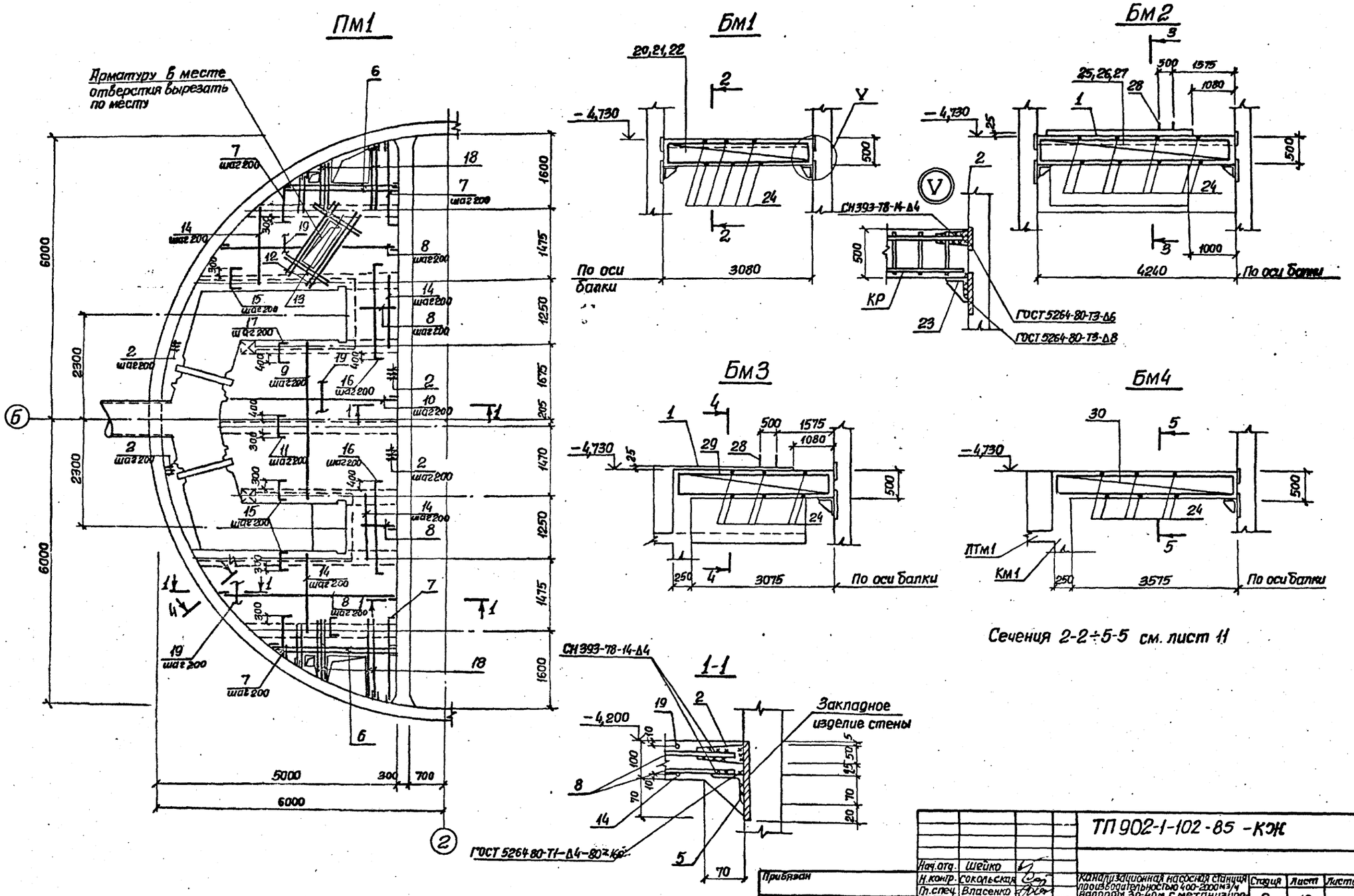

Сечения 2-2÷5-5 см. лист 11

Нач.отд.	Шейко			
Н.контр.	Сокольская			
Гл.спец.	Власенко			
Рук.гр.	Мазалова		05.85	
Вед.инж.	Возианов			
Ст.инж.	Болотинская			
Инж.	Ткачейко			

Привязан

Инв.№

ТП 902-1-102-85 -КЖ

Канализационная насосная станция производительностью 400-2000 м³/ч напором 30-40 м с механизированными решетками

Перекрытие РКм2 на отм. -4.700 Плита ПМ1. Балки Бм1-Бм4. Общий вид и схемы армирования

Стадия	Лист	Листов
Р	10	

Госстрой СССР Союзводоканалниипроект Харьковский Водоканалпроект

20732-01 13

Согласовано

Отдел ЭП Барчан

Гл.спец.ТО Лучковский

Инв.№ подл. | Подпись и дата | Взам.инв.№

Формат А2

Альбом V

Типовой проект 902-1-102-85

Расчетные схемы

2-2

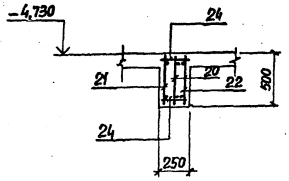

5-5

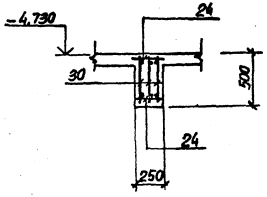

Бм1

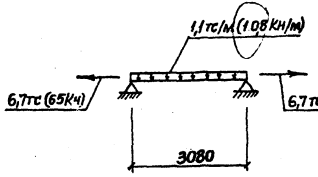

Бм2

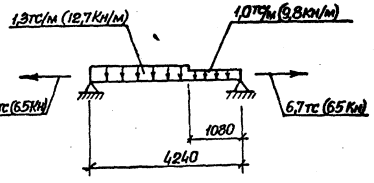

3-3

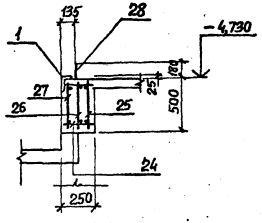

Км1

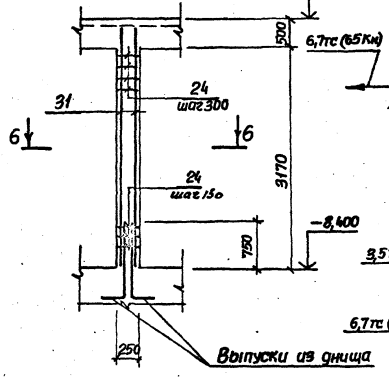

Бм3

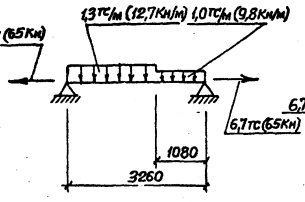

Бм4

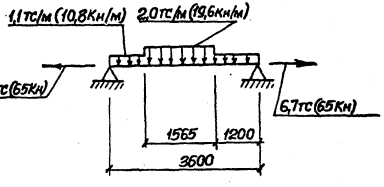

4-4

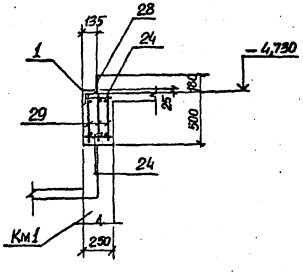

Км1

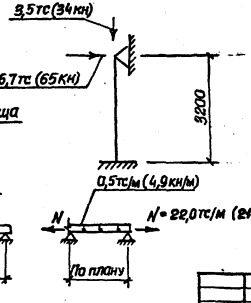

6-6

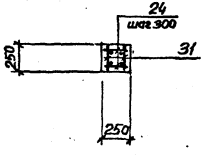

Пм1

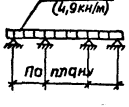

1. Сечения 2-2÷5-5 замаркированы на листе 10.
2. Защитный слой бетона для рабочей арматуры принят 25мм

Нач.отд.	Шейко		ТП 902-1-102-85 -КЖ		
Н.контр.	Сокальская				
Гл.спец.	Власенко		Жилизационная насосная станция производительностью 200-400 м³/ч напорами 30-40м с механизированными решетками	Стадия: Р	Лист: 11	Листов:
Рук.гр.	Мазалова					
Вед.инж.	Безпалов		Перекрытия ячеек 12 на отм.-4,700 Балки бм1-бм4, колонна км1. Общие виды и схемы армирования.	Госстрой СССР Самаробороканпроект Харьковский Водоканалпроект	
Ст.инж.	Балоцкинский				
Инж.	Ткаченко				

Привязан

Инв.№

20732-01 14

Формат А2

Альбом V

Типовой проект 902-1-102-86

ЛТм1

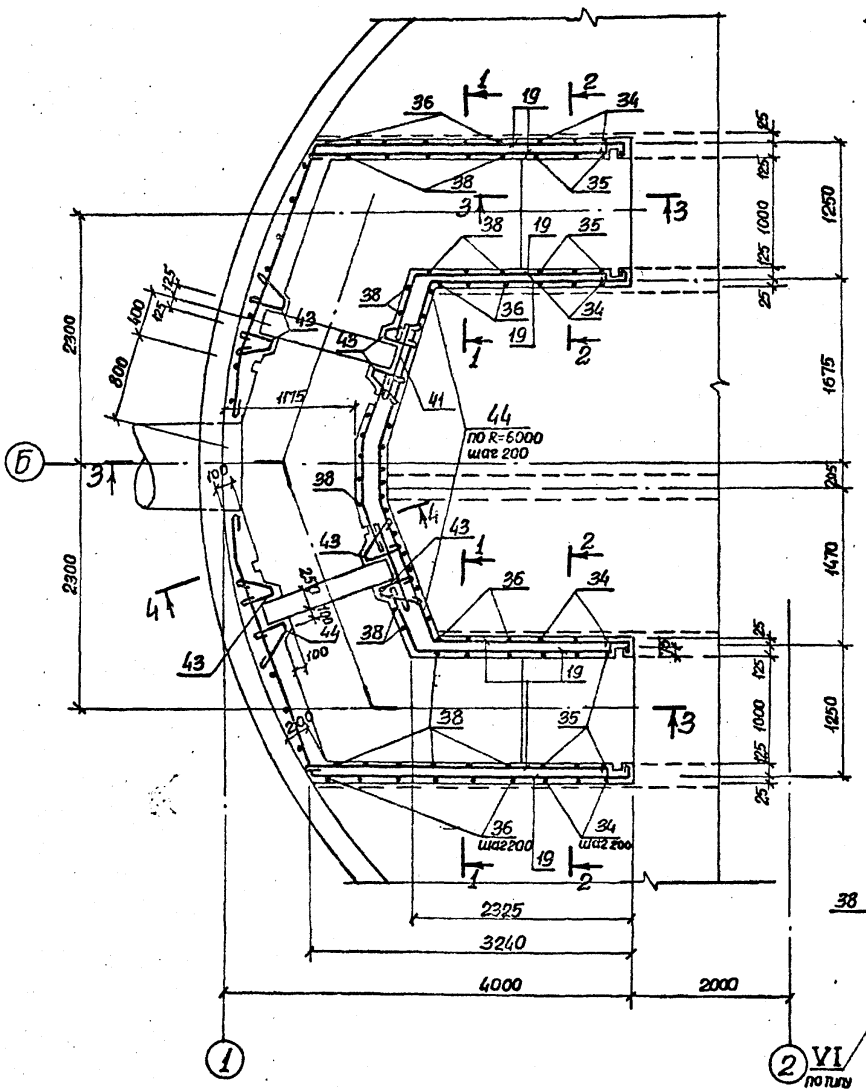

1-1

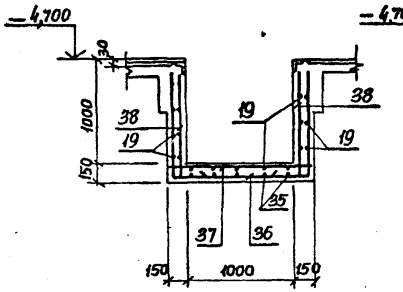

2-2

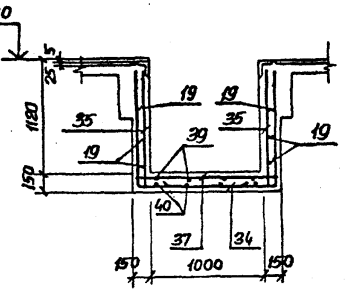

VI

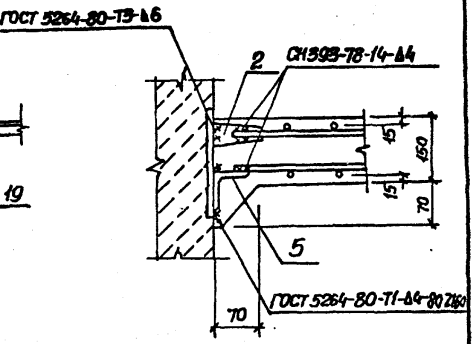

3-3

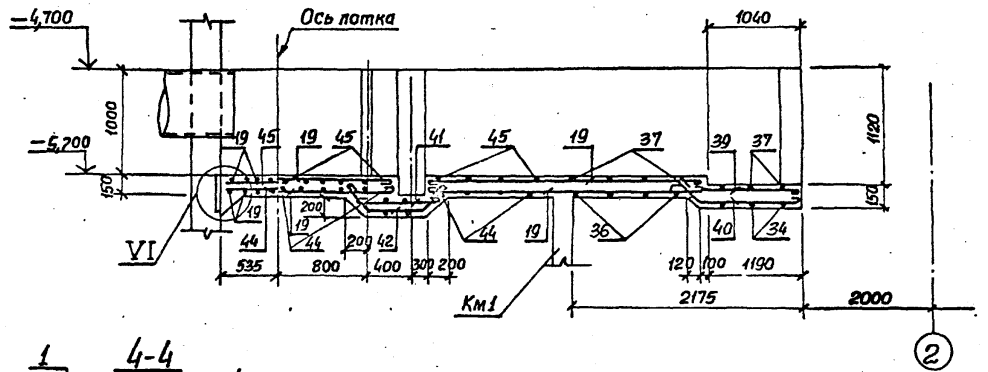

4-4

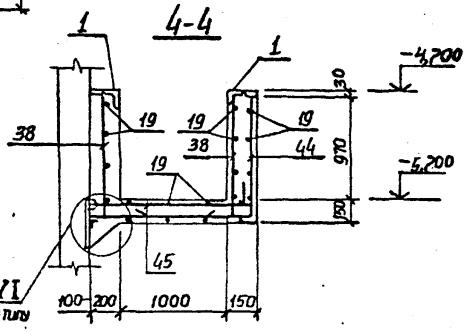

Защитный слой бетона для рабочей арматуры 15мм

					ТП 902-1-102-86 -КЖ		
Нач.отд.	Шейко						
Н.контр.	Сокольская			Канализационная насосная станция производительностью 400-2000 м³/ч напором 30-40 м с механизированными решетками	Стадия	Лист	Листов
Гл.спец.	Власенко				Р	12	
Рук.гр.	Мазалова		05.85				
Вед.инж.	Возианов			Перекрытие РКм2 на отм. -4,700. Поток ЛТм1. Схема армирования	Госстрой СССР Союзводоканалпроект Харьковский Водоканалпроект		
Ст.инж.	Колотинская						
Инж.	Ткаченко						
Привязан							
Инв.№							

20732-01 15

Формат А2

Альбом V

Типовой проект 902-1-102-85

Ведомость деталей

Поз.	Эскиз
7	80 | 750-2000
15	80 | 530 | 80
16	80 | 2200 | 80
17	80 | 630 | 80
9	100 | 3550 | 100
10	450 | 3300-3800
11	80 | 950 | 80
34	1170 | 1270 | 1170
35	1170 | 300
36	1050 | 1270-1630 | 1050
38	1050 | 300
44	1600-1400 | 1050
39	4200
40	150 | 85 | 1150

Поз.	Эскиз
45	1400-1600 | 250
41	800
42	300 | 135° | 570 | 135° | 300
43	250 | 70 | 300 | 135° | 300
18	500-1800

Спецификация перекрытия РКм2 (начало)

Формат	Зона	Поз.	Обозначение	Наименование	Кол.	Примечание
				Плита Пм1-шт.1		масса, кг
				Сборочные единицы		
		1	1.400-15 в 1.540-09	Изделие закладное Мн548	8,0	пог.м
А4		2	902-1-102-85 -КЖИ-РКм2-030	Изделие соединительное Мс1	98	
А4		3	-060	Изделие закладное Мн3	2	
		4	-060-01	Изделие закладное Мн4	3	
Б4		5		Уголок 70×70×5 ГОСТ 8509-72*	26,0	пог.м.
				Вст3кп2 ГОСТ 535-79*		
				Детали		
				ф10А-III ГОСТ 5781-82		
Б4		6		ℓ=3000	8	1,85
Б4		7*		ℓср=1455	16	0,90
Б4		8			67,0	пог.м
Б4		9*		ℓ=3750	19	2,31
Б4		10*		ℓср=4000	15	2,47
Б4		11*		ℓ=1110	19	0,68
Б4		12		ℓ=1500	8	0,93
Б4		13		ℓ=800	8	0,49
				ф8А-8 ГОСТ 5781-82		
Б4		14			75,0	пог.м.
Б4		15*		ℓ=690	75	0,27
Б4		16*		ℓ=2360	12	0,93
Б4		17*		ℓ=790	15	0,31
Б4		18*		ℓср=1150	16	0,45
Б4		19		ф6А-I ГОСТ 5781-82	135	пог.м.
				Балка Бм1-шт.2		
				Сборочные единицы		
А4		20	902-1-102-85 -КЖИ-РКм2-010	Каркас плоский КР4	2	
А4		21	-01	Каркас плоский КР5	2	
А4		22	-02	Каркас плоский КР6	2	
А4		2	-030	Изделие соединительное Мс1	12	
А4		23	-040	Изделие соединительное Мс2	4	
				Детали		
Б4		24		ф6А-I ГОСТ 5781-82 ℓ=230	76	0,05
				Балка Бм2-шт.2		
				Сборочные единицы		
А4		25	902-1-102-85-КЖИ-РКм2-010-03	Каркас плоский КР7	2	
А4		26	-04	Каркас плоский КР8	2	

Формат	Зона	Поз.	Обозначение	Наименование	Кол.	Примечание
А4		27	902-1-102-85-КЖИ-РКм2-010-05	Каркас плоский КР9	2	
А4		1	1.400-15 в.1 540-09	Изделие закладное Мн548	6,48	пог.м.
А4		2	902-1-102-85-КЖИ-РКм2-030	Изделие соединительное Мс1	12	
А4		23	-040	Изделие соединительное Мс2	4	
А4		28	ГОСТ 24379.1-80	Болт 2.1 М20×400 Вст3пс2	4	
				Детали		
Б4		24		ф6А-I ГОСТ 5781-82 ℓ=230	120	0,05
				Балка Бм3-шт.2		
				Сборочные единицы		
А4		29	902-1-102-85 -КЖИ-РКм2-010-06	Каркас плоский КР10	6	
А4		1	1.400-15 в.1 540-09	Изделие закладное Мн548	4,70	пог.м
А4		2	902-1-102-85-КЖИ-РКм2-030	Изделие соединительное Мс1	6	
А4		23	-040	Изделие соединительное Мс2	4	
А4		28	ГОСТ 24379.1-80	Болт 2.1 М20×400 Вст3пс2	4	
				Детали		
Б4		24		ф6А-I ГОСТ 5781-82 ℓ=230	76	0,05
				Балка Бм4-шт.1		
				Сборочные единицы		
А4		30	902-1-102-85-КЖИ-РКм2-010-07	Каркас плоский КР11	3	
А4		2	-030	Изделие соединительное Мс1	3	
А4		23	-040	Изделие соединительное Мс2	2	
				Детали		
Б4		24		ф6А-I ГОСТ 5781-82 ℓ=230	44	0,05
				Колонна Км1-3шт.		
				Сборочные единицы		
А4		31	902-1-102-85-КЖИ-РКм2-010-08	Каркас плоский КР12	6	
				Детали		
Б4		24		ф6А-I ГОСТ 5781-82 ℓ=230	56	0,05

*Поз. 7, 9-11, 15-18 см. ведомость деталей на данном листе.

Согласовано
Гл. спец. то Пучковский
Взам. инв. №
Подпись и дата
Инв. № подл.

Привязан

Инв. №

Нач. отд.	Шейко		
Н. контр.	Сокольская		
Гл. спец.	Власенко		
Рук. гр.	Мазалова		05.85
Вед. инж.	Возианов		
Ст. инж.	Болотинская		
Инж.	Ткаченко		

ТП 902-1-102-85 -КЖ

Канализационная насосная станция производительностью 400-2000 м³/ч напором 30-40 м с механизированными решетками

Перекрытие РКм2 на отм. -4,700
Спецификация (начало)

Стадия	Лист	Листов
Р	13	

Госстрой СССР
Союзводоканалниипроект
Харьковский
Водоканалпроект

20732-01 16

Формат А2

Альбом V

Типовой проект 902-1-102-85

Спецификация перекрытия РКм2 (окончание)

Формат	Зона	Поз.	Обозначение	Наименование	Кол.	Примечание
				Лоток ЛТм1-шт1		Масса, кг
				Сборочные единицы		
А4		1	1.400-15 в.1 540-09	Изделие закладное Мн548	9,0	пог.м
А4		2	902-1-102-86 -КЖИ-РКм2-03	Изделие соединительное МС1	32	
А4		32	-050	Изделие закладное Мн1	2	
А4		33	-050-01	Изделие закладное Мн2	2	
БУ		5		Уголок 70х70х5 ГОСТ 8509-72* / Вст3 кп2 ГОСТ 535-79*	6,3	пог.м
				Детали		
				ф8А-III ГОСТ 5781-82		
БУ		34*		ℓ=3610	12	1,42
БУ		35*		ℓ=1470	24	0,58
БУ		36*		ℓср=3550	26	1,40
БУ		37		ℓ=1270	26	0,50
БУ		38*		ℓ=1350	70	0,53
				ф6А-I ГОСТ 5781-82		
БУ		19			232	пог.м
БУ		39*		ℓ=1280	12	0,28
БУ		40*		ℓ=1380	12	0,31
БУ		41*		ℓ=880	22	0,20
БУ		42*		ℓ=1250	12	0,28
БУ		43*		ℓ=75	48	0,17
				ф10А-III ГОСТ 5781-82		
БУ		44*		ℓср=2550	32	1,57
БУ		45*		ℓср=1750	32	1,08
				Материалы на РКм2		
				Бетон марки М200	9,6	м³
				Мрз 100, В4		

Поз. 34-36, 38, 39-45 см. ведомость деталей лист 13

Ведомость расхода стали на элемент, кг (начало)

Марка элемента	Изделия арматурные									Изделия закладные							
	Арматура класса								Всего	Арматура класса				Прокат марки			
	А-I			А-III						А-III				Вст3 сп2			
	ГОСТ 5781-82									ГОСТ 5781-82				ГОСТ 8240-72*			
	ф6		Итого	ф8	ф10	ф12	ф16	Итого		ф8	ф12	ф20	Итого	С14		Итого	
РКм2	157,4		157,4	189,5	250,5	116,3	122,1	678,4	835,8	42,6	1,0	16,5	60,1	39,6		39,6	

Ведомость расхода стали на элемент, кг (окончание)

Изделия закладные										Общий расход
Прокат марки									Всего	
Вст3 сп2				Вст3 сп2, Вст3пс6						
ГОСТ 103-76				ГОСТ 8509-72*						
δ8	δ10		Итого	∠50х5	∠70х5	∠75х6		Итого		
109,8	103,4		213,2	104,1	183,3	116,8		404,2	781,6	1617,4

Согласовано

Инв. № подл. | Подпись и дата | Взам. инв. №

Гл. спец. то | Лучковский

Привязан

Инв. №

Нач. отд.	Шейко	
Н. контр.	Сокольская	
Гл. спец.	Власенко	
Рук. гр.	Мазалова	
Вед. инж.	Возианов	25.85
Ст. инж.	Болотинская	
Инж.	Ткаченко	

ТП 902-1-102-85 -КЖ

Канализационная насосная станция производительностью 400-200 м³/ч напором 30-40 м с механизированными решетками

Перекрытие РКм2 на отм. -4.700

Спецификация (окончание)

Стадия	Лист	Листов
Р	14	

Госстрой СССР Союзводоканалпроект Харьковский Водоканалпроект

20732-01 17

Формат А2

Альбом V

Типовой проект 902-1-102-85

Ведомость рабочих чертежей основного комплекта марки КМ

Лист	Наименование	Примечание
1	Общие данные (начало)	
2	Общие данные (окончание)	
3	Схемы расположения лестниц и лестничных площадок (начало)	
4	Схема расположения лестниц и лестничных площадок (окончание)	

Ведомость ссылочных и прилагаемых документов

Обозначение	Наименование	Примечание
	Ссылочные документы	
1.450.3-3. Вып. 0,1	Стальные лестницы, площадки, стремянки и ограждения	

Техническая спецификация металла (начало)

Вид профиля и ГОСТ, ТУ	Марка металла и ГОСТ	Обозначение и размер профиля, мм	№ п.п.	Код: марка металла	Код: вид профиля	Код: размер профиля	Количество, шт.	Длина, мм	Масса металла по элементам, т: лестницы	площадки	ограждения	Общая масса, т	Масса по требности в металле по кварталам: I	II	III	IV	Заполняется ВЦ
				Код элемента констр.					5262-42	5262-43	5262-44						
1	2	3	4	5	6	7	8	9									
Швеллеры ГОСТ 8240-72*	ВСт3кп2 ГОСТ 380-71*	Швеллер [ГОСТ 8240-72* из Ст3кп2 ГОСТ 535-79*		1240	26166					0,56		0,56					
	Итого									0,56		0,56					
Всего профиля										0,56		0,56					
Сталь прокатная угловая равнополочная ГОСТ 8509-72*	ВСт3сп5-1 ТУ 14-1-3023-80	Уголок [ГОСТ 8509-72* из Ст3кп2 ГОСТ 535-79*		1440	21113					0,06		0,06					
	Итого									0,06		0,06					
Всего профиля										0,06		0,06					
Сталь листовая рифленая ГОСТ 8568-77*	ВСт3кп2 ГОСТ 380-71*	Рифлен ромбич-ческий Б ВСт3кп2 ГОСТ 8568-77*		1240	71515					0,06		0,06					
	Итого									0,06		0,06					
Всего профиля										0,06		0,06					

Типовой проект разработан в соответствии с действующими нормами и правилами.

Гл. инженер проекта /Лялюк/

Согласовано

Инв. № подл. | Подпись и дата | Взам. инв. №

Гл. спец. Т.О. Проектный отд.

Привязан			
Инв. №			
ТП 902-1-102-85-КМ			
Нач. отд. Шевко			
Н. контр. Сокольская			
Гл. спец. Власенко			
Рук. гр. Мазалова			
Вед. инж. Розанов			
Т. инж. Подзолков			
Инж. Ткаченко			
Инж. Новгородцева			
Конструкции лестниц производственных зданий при шаге колонн 30 и 60 см с металлическими рифленными решетками	Стадия	Лист	Листов
	Р	1	4
Общие данные (начало)	Госстрой СССР Союзгипроспецмонтажпроект Ленинградский Ленгазмонтажпроект		

20732-01 18

Копир. Литрова

Формат А2

Альбом V

Типовой проект 902-1-102-85

Техническая спецификация металла (окончание)

Вид профиля и ГОСТ, ТУ	Марка металла и ГОСТ	Обозначение и размер профиля, мм	№ п.п	Код: Марка металла	Код: Вид профиля	Код: Размер профиля	Количество, шт	Длина, мм	Масса металла по элементам, т: Лестницы (Код элемента конструкций)	Площадки	Ограждения	Общая масса, т	Масса потребности в металле по кварталам: I	II	III	IV	Заполняется ВЦ
1	2	3	4	5	6	7	8	9	526242	526243	526244						
Сталь листовая горячекатаная ГОСТ 103-76	ВСт3кп2 ГОСТ380-71*	Лист 6-2,8×200 ГОСТ 103-76 / ВСт3кп2 ГОСТ 535-79*		11240	13110					0,101		0,101					
	Итого									0,101		0,101					
	ВСт3кп2 ГОСТ 380-71*	Полоса 6-2,4×60 ГОСТ 103-76 / ВСт3кп2 ГОСТ 535-79*		11240	13110					0,02		0,02					
	Итого									0,02		0,02					
Всего профиля										0,121		0,121					
Болты ГОСТ 7798-70*	ВСт3кп2 ГОСТ380-71*	Болт М10×56 ГОСТ 7798-70*		11240						0,004		0,004					
	Итого									0,004		0,004					
Всего профиля										0,004		0,004					
Итого масса металла										0,805		0,805					
Лестницы, площадки и ограждения	ВСт3кп2 ГОСТ380-71*			11240					0,61	0,418	0,808	1,336					
Всего масса металла									0,61	1,223	0,308	2,141					
В том числе по маркам	ВСт3кп2			11240					0,61	1,163	0,308	2,081					
	ВСт3сп5-1			14460						0,06		0,06					

Ведомость металлоконструкций по видам профилей

Наименование конструкций по номенклатуре прейскуранта № 01-09	Позиции по прейскуранту	№ п.п.	Код конструкции	Масса конструкций, т: Всего стали повышенной прочности	по видам профилей стали: Балки швеллеры	Крупносортная сталь	Среднесортная сталь	Мелкосортная сталь	Толстолистовая сталь	Универсальная сталь	Тонколистовая сталь	Гнутые и гнутосварные профили	Трубы	Прочие	Всего	Количество, шт	Серия типовых конструкций
Лестницы		1	526242			0,112		0,02	0,029		0,156	0,864			0,029	0,610	1.450.3-3, вып. 0.1
Площадки		2	526243		0,56	0,152			0,161		0,189	0,157			0,004	1,223	1.450.3-3, вып. 0.1
Ограждения		3	526244					0,049				0,230			0,029	0,308	1.450.3-3, вып. 0.1
Итого					0,560	0,864		0,069	0,19		0,345	0,550			0,062	2,141	

1. Разработку чертежей металлоконструкций производить согласно СНиП II-23-81 „Стальные конструкции. Нормы проектирования."

2. Соединение стальных элементов предусматривать ручной электродуговой сваркой.

3. Все сварные швы выполняются электродами типа Э42 и Э42А по ГОСТ 9467-75.

4. Предусмотреть антикоррозионную защиту металлоконструкций: произвести очистку поверхности стальных конструкций по требованиям ГОСТа 9.402-80 четвертой степени и окраску лакокрасочными материалами группы I, согласно СНиП II-28-73* изд. 1980г. „Защита строительных конструкций от коррозии. Нормы проектирования."

Согласовано

Гл. спец. Т.О. Пучковский

Взам. инв. №

Подпись и дата

Инв. № подл.

Привязан

Инв. №

Нач. отд.	Шейко		
Н. контр.	Сокольская		
Гл. спец.	Власенко		
Рук. гр.	Мазалова		05.85
Вед. инж.	Возьмов		
Ст. инж.	Подзолков		
Инж.	Ткаченко		
Инж.	Новгородцева		

ТП 902-1-102-85-КМ

Канализационная насосная станция производительностью 400 2000 м³/ч, напором 30-40 м смеканизированными решетками

Общие данные (окончание)

Стадия	Лист	Листов
Р	2	

Госстрой СССР Союзводоканалпроект Харьковский Водоканалпроект

20732-01 19

копир. Пихарева

Формат А2

Типовой проект 902-1-102-85 Альбом V

Схема расположения лестниц и лестничных площадок

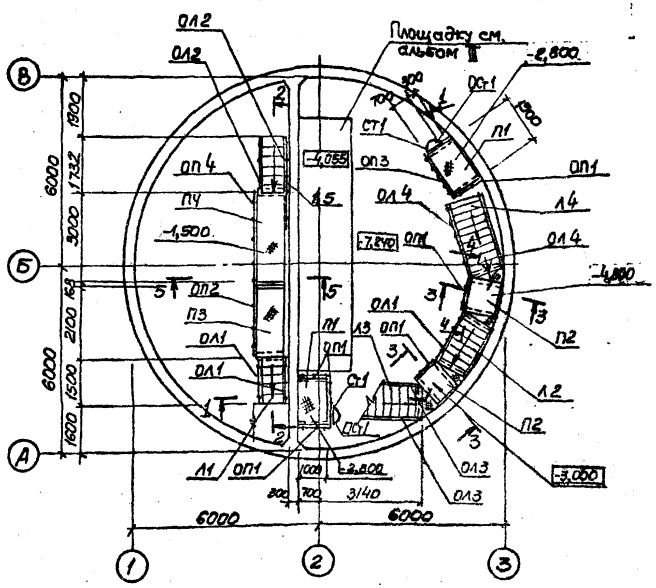

Схема расположения балок площадок на отм. -1,500; -2,800; -3,000; -4,800

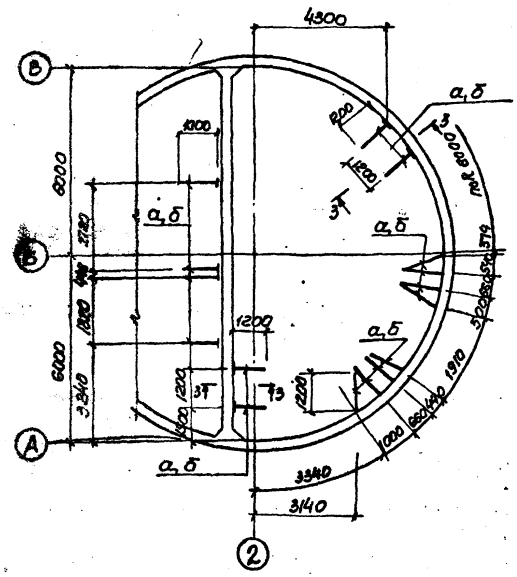

2-2

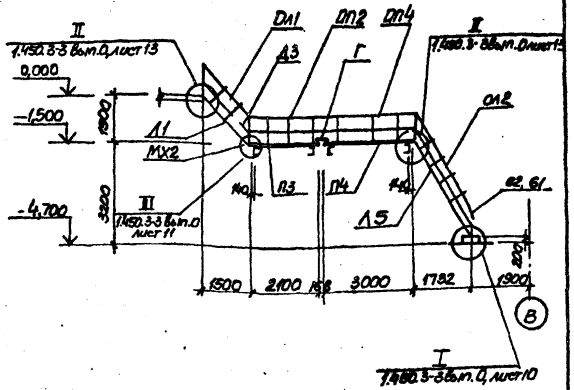

1. Разрезы 3-3 – 5-5 см. лист 4
2. Узел IV см. лист 4

1-1

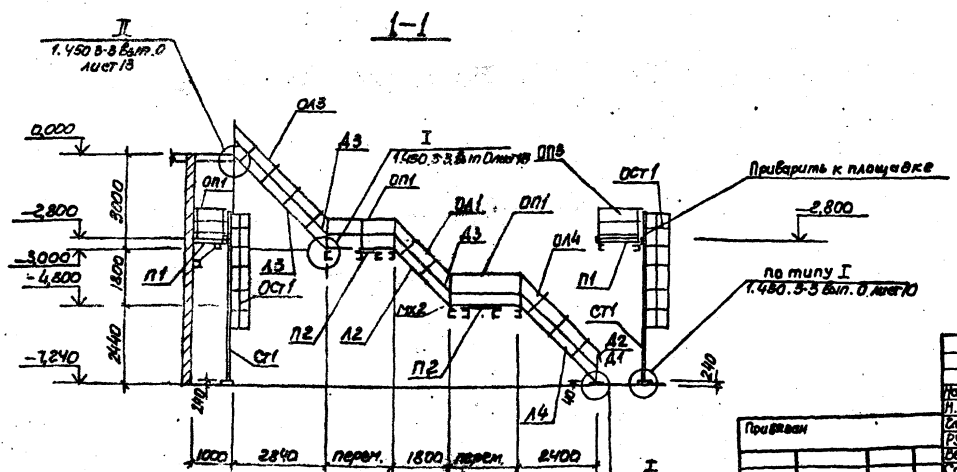

Нач.отд.	Шейко			ТП 902-1-102-85 – КМ
Н.контр.	Сокольская			
Гл.спец.	Власенко			Канализационная насосная станция производительностью 400-2000 м³/ч, напором 30-40 м с механизированными решетками.
Рук.гр.	Мазалова			Стадия: Р; Лист: 3; Листов:
Вед.инж.	Возианов			
Ст.инж.	Подзолков			Схемы расположения лестниц и лестничных площадок (начало)
Инж.	Ткаченко			Госстрой СССР Союзводоканалпроект Харьковский Водоканалпроект
Инж.	Новгородцев			

Привязан

Инв. №

Согласовано: Гл.спец. Т.О. Вык-2; Пацковский; Начальник

Инв.№ подл. | Подпись и дата | Взам.инв.№

20732-01 20

копир. Пихарева

Формат А2

Типовой проект 902-1-102-85 Альбом V

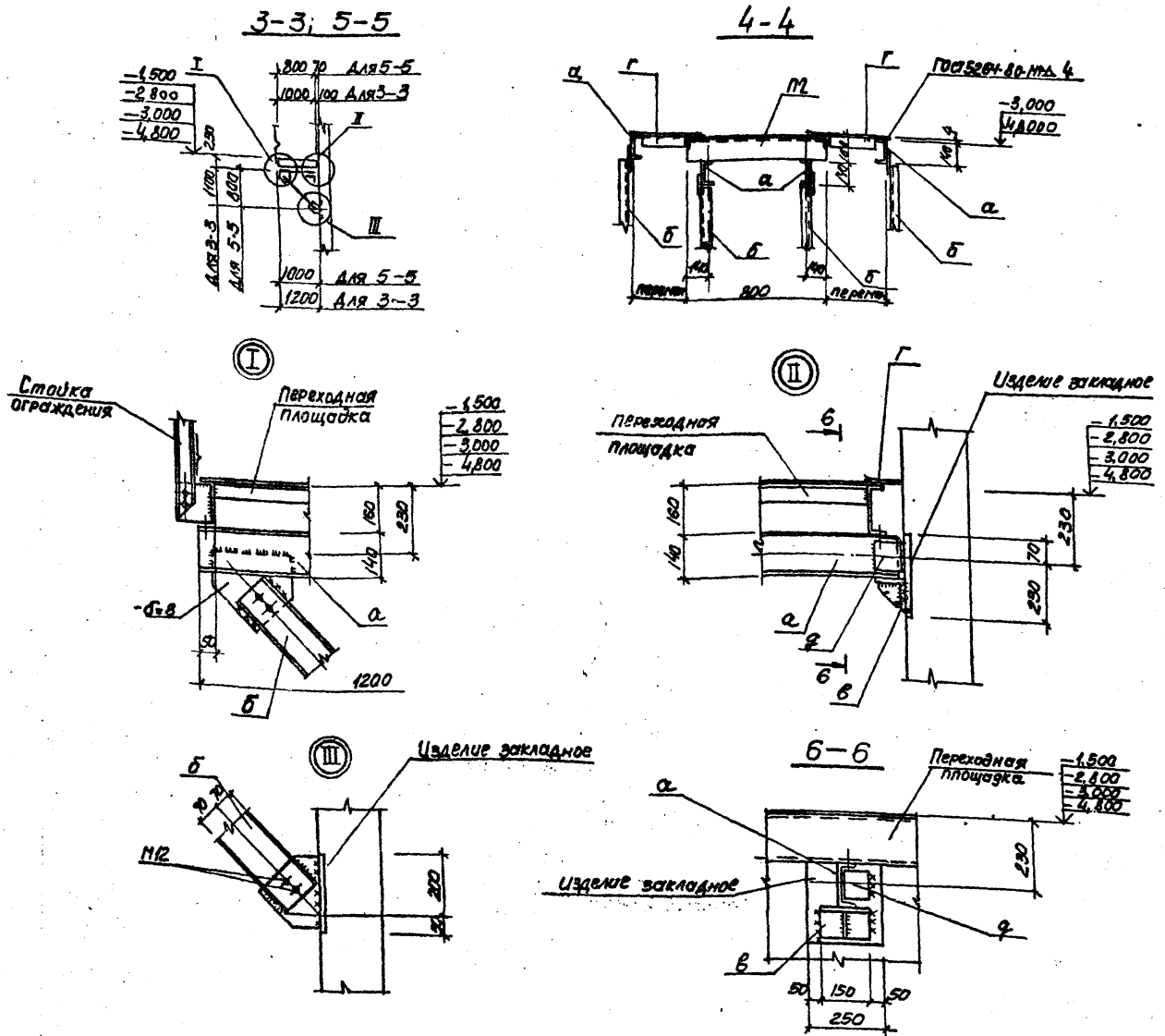

Ведомость элементов (начало)

Марка	Сечения: Эскиз	Поз.	Состав	Опорные усилия: M тс.м	N тс	Q тс	Группа констр.	Марка металла	Примечание
а		1	I14		1.8	1.3	4	Вст3кп2	
		2	-δ=8						
		3	М12						
б		1	[14		1.8	1.8			
		2	-δ=8						
		3	М12						
в		1	L100×8					Вст3сп5-1	
		2	-δ=8					Вст3кп2	
		3	М12						
г		1	рифл. ст -δ=4						
		2	-60×4						
д	L		L100×8					Вст3сп5-1	
Д1	1.450.3-3.0 08			Дх4		шт5	4	Вст3кп2	1.18 кг
П1	1.450.3-3.1	2.1.	1.0.0-05 П	МХШ-	15.10	шт.2			64.4кг
П2	1.450.3-3.1	2.1.	1.0.0-01	ПМХШ-	9.8	шт.2			36.8кг
Д2	1.450.3-3.0	08		ДХ5		шт.2			1.18 кг
П3	1.450.3-3.1	2.1.	1.0.0-11	ПМХШ	-21.10	шт.1			98.4кг
П4	1.450.3-3.1	2.1.	1.0.0-20 П	МХШ30	-10	шт.1			121.4кг
Л1	1.450.3-3.1	1.1.	1.0.0-07 М	ЛХШ45	-18.8	шт.1			Укоротить на 300мм 76,0кг
Л2	1.450.3-3.1	1.1.1	0.0-07 МЛ	ХШ45-	18.8	шт.1			76.0кг
Л3	1.450.3-3.1	1.1.1	0.0-13 МЛ	ХШ45-	30.8	шт.1			126,1кг
Л4	1.450.3-3.1	1.1	1.0.0-10 МЛ	ХШ45-	24.8	шт.1			101.1кг
Л5	1.450.3-3.1	1.2	1.0.0-09 М	ХШ60-	30.8	шт.1			95.3кг
ОП1	1.450.3-3.1	5.1.	0.1.0. 0	ГПМХЭ	5-10.9	шт.5			10,5кг
Д3	1.450.3-3.0.0	8		ДХ14		шт.5			0.63кг
ОП2	1.450.3-3.1	5.1.	0.1.0-12 ОГ	ПМХЭ	5-10.21	шт.1			20,8кг
ОЛ1	1.450.3-3.1	4.1.	1.1.0-01 ОГ	ЛМЛХ	45-10.18	шт.2			12.5кг
ОЛ1	1.450.3-3.1	4.1.	1.1.0-07 О	ГпМЛХ4	5-10.18	шт.2			12,5кг
ОЛ2	1.450.3-3.1	4.1	2.1.0-03 О	ГлМЛХ	50-10.30	шт.1			14,3кг
ОЛ2	1.450.3-3.1	4.1.	2.1.0-12 О	ГпМЛХ	50-10.30	шт.1			14.3кг
ОЛ3	1.450.3-3.1	4.1.	1.1.0-03 ОГ	ЛМЛХ4	5-10.30	шт.1			19,6кг
ОЛ3	1.450.3-3.1	4.1.	1.1.0-09 ОГ	ПМЛХ4	5-10.30	шт.1			19.6кг
ОЛ4	1.450.3-3.1	4.1.	1.1.0-02 ОГ	ЛМЛХИ	5-10.24	шт.1			15.5кг
ОЛ4	1.450.3-3.1	4.1.	1.1.0-08 ОГ	ПМЛХИ	5-10.24	шт.1			15.5кг
ОП3	1.450.3-3.1	5.1	0.1.0-03 ОГ	ПМХЭб	-10.15	шт.1			16.7кг
ОП4	1.450.3-3.1	5.1.	0.1.0-03 О	ГпМХЭб	-10.30	шт.1			29.0кг

Ведомость элементов (окончание)

Марка	Сечения: Эскиз	Поз.	Состав	Опорные усилия: M тс.м	N тс	Q тс	Группа констр.	Марка металла	Примечание
Ст1	1.450.3-3.1	3.1.0	1.0-05	СХ52		шт.2	4	ВСт3кп2	88.6кг
Ост1	1.450.3-3.1	6.1.0	1.0-03	ОГС-	30.4	шт.2			33.3кг
Мх2	1.450.3-3.1	7.1	0.1.0-01	Мх2		шт2			14.3кг

Привязан

Инв.№

Нач. отд.	Шейко		
Н. контр.	Сокольская		
Гл. спец.	Власенко		
Рук. гр.	Назалова		12.85
Вед. инж.	Вознесенов		
Ст. инж.	Подзолков		
Инж.	Остапченко		
Инж.	Новгородцева		

ТП 902-1-102-85-КМ

Канализационная насосная станция производительностью 400-2000м³/ч напором 30-40м с механизированными решетками

Схемы расположения лестниц и лестничных площадок (окончание)

Стадия	Лист	Листов
Р	4	

Госстрой СССР Союзводоканалниипроект Харьковский Водоканалпроект

20732-01 21

Согласовано: Гл. спец. Т.О. Ичковский

Инв.№ подл. | Подпись и дата | Взам. инв.№

копир. Пихарева

формат А2

Инв.№подл. | Подпись и дата | Взам.инв.№

ТИПОВОЙ ПРОЕКТ
902-1-102.85

КАНАЛИЗАЦИОННАЯ НАСОСНАЯ СТАНЦИЯ ПРОИЗВОДИТЕЛЬНОСТЬЮ 400-2000 м³/ч НАПОРОМ 30-40 м С МЕХАНИЗИРОВАННЫМИ РЕШЕТКАМИ

АЛЬБОМ V
ИЗДЕЛИЯ

привязан

Инв.№

Формат А4

Инв.№подл. | Подпись и дата | Взам.инв.№

Типовой проект 902-1-102-85 Альбом V

Обозначение	Наименование	Стр	Примечание
902-1-102-85-КЖИ-ДО	Опись документов	21	
-ТО	Техническое описание	21	
-СТм1-010	Каркас плоский КР1	21	
-ПДм1-010	Каркас плоский КР(КР2, КР3)	22	
-РКм2-010	Каркас плоский КР (КР4-КР11)	22	
-РКм2-010СБ	Каркас плоский КР(КР4-КР11). Сборочный чертеж	22	
-РКм2-020	Каркас плоский КР12	23	
-РКм2-030	Изделие соединительное МС1	23	
-РКм2-040	Изделие соединительное МС2	23	
-РКм2-050	Изделие закладное МН(МН1, МН2)	24	
-РКм2-060	Изделие закладное МН(МН3, МН4)	24	

Привязан

Инв.№

Нач.отд.	Шейко	
Н.контр.	Соколовская	
Гл.спец.	Власенко	
Рук.гр.	Мазалова	25.85
Вед.инж.	Вознанов	
Ст.инж.	Болотинская	
Инж.	Останченко	

ТП902-1-102-85-КЖИ-ДО

Опись документов

Стадия	Лист	Листов
Р		1

Госстрой СССР Союзводоканалпроект Харьковский Водоканалпроект

Формат А4

Инв.№подл. | Подпись и дата | Взам.инв.№

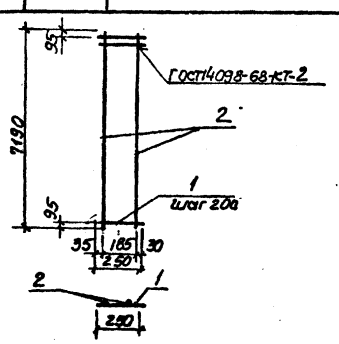

Формат	Зона	Поз.	Обозначение	Наименование	Кол.	Примечание
				Документация		Масса, кг
А4			902-1-102-85 -КЖИ-ТО	Техническое описание		
				Детали		
Б1		1	-СТм1-011	ФБАЗ ГОСТ 5781-82 С=250	36	0.06
Б1		2	-012	ФI2АIII ГОСТ 5781-82 С=7190	2	6.38

Привязан

Инв.№

Нач.отд.	Шейко	
Н.контр.	Соколовская	
Гл.спец.	Власенко	
Рук.гр.	Мазалова	25.85
Вед.инж.	Вознанов	
Ст.инж.	Болотинская	
Инж.	Останченко	

ТП902-1-102-85-КЖИ-СТм1-010

Каркас плоский КР1

Стадия	Масса	Масштаб
Р	14.92	—

Лист | Листов 1

Госстрой СССР Союзводоканалпроект Харьковский Водоканалпроект

Формат А4

20732-01 22

Инв.№подл. | Подпись и дата | Взам.инв.№

Техническое описание к изготовлению арматурных и закладных изделий

1. Плоские арматурные изделия следует изготавливать при помощи контактной точечной сварки в соответствии с ГОСТ 14098-68.

2. Качество арматурных изделий должно удовлетворять требованиям ГОСТ 10922-75.

3. Размеры сеток и каркасов даны по осям и торцам стержней.

4. Сварку производить в соответствии с ГОСТ 19292-73 "Соединения сварных элементов закладных деталей сборных железобетонных конструкций" и СН393-78.

5. Сварку тавровых соединений круглых стержней с листовым прокатом закладных изделий выполнять под слоем флюса.

6. Материал прокатной стали закладных изделий принять марки Вст3кп2 по ГОСТ 535-79*.

Привязан

Инв.№

Нач.отд.	Шейко	
Н.контр.	Соколовская	
Гл.спец.	Власенко	
Рук.гр.	Мазалова	25.85
Вед.инж.	Адмирал	
Ст.инж.	Болотинская	
Инж.	Останченко	

ТП902-1-102-85-КЖИ-ТО

Техническое описание

Стадия	Лист	Листов
Р		1

Госстрой СССР Союзводоканалпроект Харьковский Водоканалпроект

Копир. Пигарева

Формат А4

К2

Инв.№ подл.	Подпись и дата	Взам. инв.№

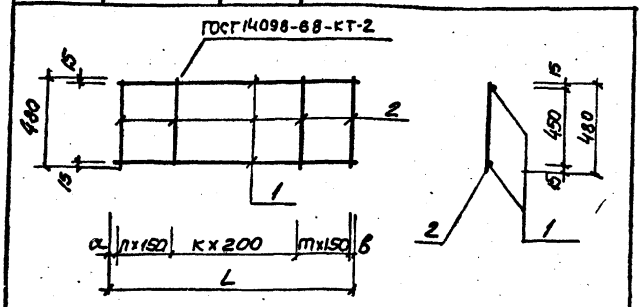

Обозначение	Марка	мм L	a	в	n	m	k	Масса кг
902-1-102-85 -КЖИ-РКм2-010	КР4	2900	25	25	6	5	6	6.94
-01	КР5	3200	25	25	6	7	6	7.68
-02	КР6	3050	25	25	6	6	6	7.3
-03	КР7	4150	25	25	7	7	10	7.86
-04	КР8	4200	25	25	6	7	11	9.94
-05	КР9	4260	30	30	8	8	9	10.16
-06	КР10	3300	275	25	6	6	6	7.76
-07	КР11	3800	225	25	7	6	8	14.2

Привязан

Инв. №

ТП 902-1-102-85-КЖИ-РКм2-010СБ

Каркас плоский КР (КР4-КР11). Сборочный чертеж

Стадия	Масса	Масштаб
Р	см табл.	—

Лист | Листов 1

Госстрой СССР Союзводоканалпроект Харьковский Водоканалпроект

Нач. отд.	Шейко	
Н. контр.	Сокольская	
Гл. спец.	Власенко	
Рук. гр.	Мазалова	05.85
Вед. инж.	Возианов	
Ст. инж.	Болотинская	
Инж.	Ткаченко	

Формат А4

Типовой проект 902-1-102-85 Альбом V

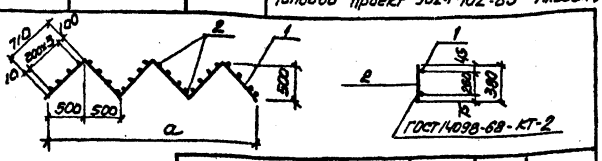

Обозначение	Марка	a, мм	Масса кг
902-1-102-85-КЖИ-ПДм1-010	КР2	3000	8.86
01	КР3	2000	5.9

Формат	Зона	Поз.	Обозначение	Наименование	Кол.	Примечание
				Документация		Масса кг
А4			902-1-102-85-КЖИ-ТО	Техническое описание		
				902-1 КЖИ-ПДм1-010		
				Детали		
Б4		1	-ПДм1-011	Ф10АI ГОСТ 5781-82 ℓ=4260	2	2.63
Б4		2	-012	Ф8АI ГОСТ 5781-82. ℓ=380	24	0.15
				902-1- КЖИ-ПДм1-010-01		
				Детали		
Б4		1	-011-01	Ф10АI ГОСТ 5781-82 ℓ=2840	2	1.75
Б4		2	-012	Ф8АI ГОСТ 5781-82 ℓ=380	16	0.15

Привязан

Инв. №

ТП 902-1-102-85 -КЖИ-ПДм1-010

Каркас плоский КР (КР2, КР3)

Стадия	Масса	Масштаб
Р	см табл.	—

Лист | Листов 1

Госстрой СССР Союзводоканалпроект Харьковский Водоканалпроект

Нач. отд.	Шейко	
Н. контр.	Сокольская	
Гл. спец.	Власенко	
Рук. гр.	Мазалова	05.85
Вед. инж.	Возианов	
Инж.	Ткаченко	

Формат А4

Инв.№ подл.	Подпись и дата	Взам. инв.№

Формат	Зона	Поз.	Обозначение	Наименование	Кол. на исполн. 902-1-102-85 -КЖИ-РКм2-010								Примечание
					—	01	02	03	04	05	06	07	
				Документация									
А4			902-1-102-85 - КЖИ-ТО	Техническое описание	X	X	X	X	X	X	X	X	
А4			902-1-102-85 - КЖИ-РКм2-010СБ	Сборочный чертеж	X	X	X	X	X	X	X	X	
				Детали									Масса, кг
Б4		1	-011	Ф12АIII ГОСТ 5781-82 ℓ=2900	2								2.57
			-01	ℓ=3200		2							2.84
			-02	ℓ=3050			2						2.7
			-03	ℓ=4150				2					3.68
			-04	ℓ=4200					2				3.72
			-05	ℓ=4260						2			3.78

Привязан

Инв. №

Нач. отд.	Шейко		
Н. контр.	Сокольская		
Гл. спец.	Власенко		
Рук. гр.	Мазалова		05.85
Вед. инж.	Возианов		
Инж.	Новороденова		

ТП 902-1-102-85 - КЖИ-РКм2-010

Каркас плоский КР (КР4-КР11)

Стадия	Лист	Листов
Р	1	2

Госстрой СССР Союзводоканалпроект Харьковский Водоканалпроект

Формат А4

Инв.№ подл.	Подпись и дата	Взам. инв.№

Формат	Зона	Поз.	Обозначение	Наименование	Кол. на исполн. 902-1-102-85 - КЖИ-РКм2-010								Примечание
					—	01	02	03	04	05	06	07	
				Детали									
Б4		2	-06	ℓ=3300							2		2.93
			-012	Ф16АIII ГОСТ 5781-82 ℓ=3800						2			6.0
			-013	Ф6АI ГОСТ 5781-82 ℓ=480	18	20	19	25	25	26	19	22	0.1
					КР4								
					КР5								
					КР6								
					КР7								
					КР8								
					КР9								
					КР10								
					КР11								

Привязан

Инв. №

ТП 902-1-102-85 - КЖИ-РКм2-010

20732-01 23

Лист 2

Формат А4

Копир. Пискарева

Инв. № подл. | Подпись и дата | Взам. инв. №

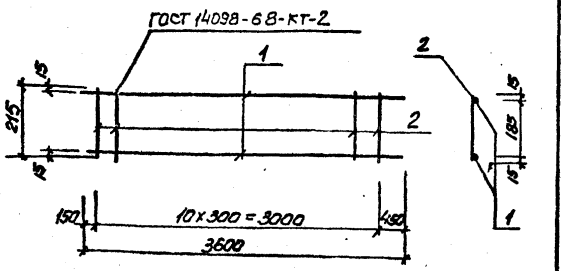

Формат	Зона	Поз.	Обозначение	Наименование	Кол.	Примечание
				Документация		
А4			902-1-102-85-КЖИ-ТО	Техническое описание		
				Детали		
Б4		1	-РКм2-021	ф16А-III ГОСТ 5781-82 ℓ=3600	2	5,67 кг
Б4		2	-022	ф6А-I ГОСТ 5781-82 ℓ=215	11	0,85 кг

Привязан

Инв. №

Нач. отд.	Шейко		
Н. контр.	Сокольская		
Гл. спец.	Власенко		
Рук. гр.	Назалова		05.87
Вед. инж.	Вознанов		
Ст. инж.	Новгородцева		

ТП 902-1-102-85-КЖИ-РКм2-020

Каркас плоский Кр12

Стадия	Масса	Масштаб
Р	11,89	—
Лист	Листов 1	

Госстрой СССР Союзводоканалниипроект Харьковский Водоканалпроект

Формат А4

Типовой проект 902-1-102-85 Альбом V

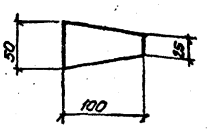

Привязан

Инв. №

Нач. отд.	Шейко		
Н. контр.	Сокольская		
Гл. спец.	Власенко		
Рук. гр.	Назалова		05.87
Вед. инж.	Вознанов		
Ст. инж.	Болтинская		
Инж.	Остапченко		

ТП 902-1-102-85-КЖИ-РКм2-030

Изделие соединительное МС1

Стадия	Масса	Масштаб
Р	0,31	—
Лист	Листов 1	

Полоса 5-2,8×100 ГОСТ 103-76 ℓ=50 / Вст3кп2 ГОСТ 535-79**

Госстрой СССР Союзводоканалниипроект Харьковский Водоканалпроект

Формат А4

Инв. № подл. | Подпись и дата | Взам. инв. №

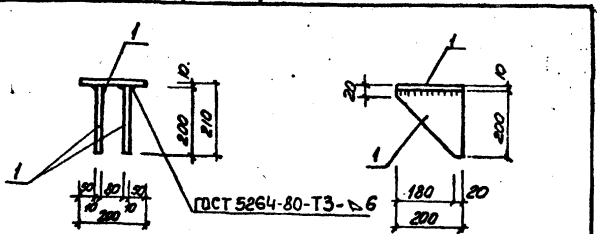

Формат	Зона	Поз.	Обозначение	Наименование	Кол.	Примечание
				Документация		Масса кг
А4			902-1-102-85-КЖИ-ТО	Техническое описание		
				Детали		
Б4		1	-РКм2-041	Полоса Б1-10×200 ГОСТ 103-76 Вст3кп2 ГОСТ 535-79**		
				ℓ=200	1	3,14

Привязан

Инв. №

Нач. отд.	Шейко		
Н. контр.	Сокольская		
Гл. спец.	Власенко		
Рук. гр.	Назалова		05.87
Вед. инж.	Вознанов		
Ст. инж.	Болтинская		
Инж.	Остапченко		

ТП 902-1-102-85-КЖИ-РКм2-040

Изделие соединительное МС2

Стадия	Масса	Масштаб
Р	3,14	—
Лист	Листов 1	

Госстрой СССР Союзводоканалниипроект Харьковский Водоканалпроект

Формат А4

Инв.№ подл.	Подпись и дата	Взам. инв.№

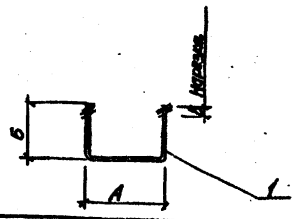

Формат	Зона	Поз.	Обозначение	Наименование	Кол	Примечание
				Документация		
А4			902-1-102-85 -КЖИ-ТО	Техническое описание		Масса, кг
				902-1-102.85-КЖИ-РКм2-060		
				Детали		
Б4		1	-РКм2-061	Ф12А-III ГОСТ 5781-82 ℓ=520	1	0.46
				902-1-102.85-КЖИ-РКм2-060-01		
				Детали		
Б4		1	-062	Ф20А-III ГОСТ 5781-82 ℓ=1140	1	2.86

Привязан

Инв.№

Обозначение	Марка	А, мм	Б, мм	В, мм	Масса, кг
902-1-102-85 КЖИ-РКм2-060	МН3	180	170	60	0.46
01	МН4	480	330	200	2.82

ТП 902-1-102-85 -КЖИ-РКм2-060

Изделие закладное МН (МН3, МН4)

Стадия	Масса	Масштаб
Р	см. табл	—

Лист | Листов 1

Госстрой СССР Союзводоканалпроект Харьковский Водоканалпроект

Нач. отд.	Шейко	
Н. контр.	Сокольская	
Гл. спец.	Власенко	
Рук. гр.	Мазалова	05.85
Вед. инж.	Возианов	
Инж.	Великодная	

Формат А4

Инв.№ подл.	Подпись и дата	Взам. инв.№

Типовой проект 902-1-102-85 Альбом V

Привязан

Инв.№

Стадия	Масса	Масштаб

Лист | Листов

Госстрой СССР Союзводоканалпроект Харьковский Водоканалпроект

Формат А4

Инв.№ подл.	Подпись и дата	Взам. инв.№

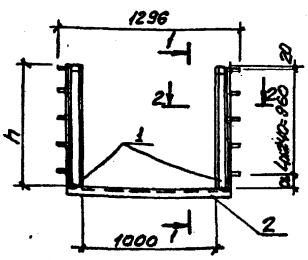

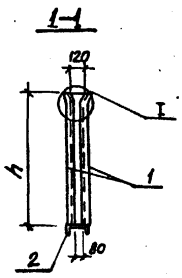

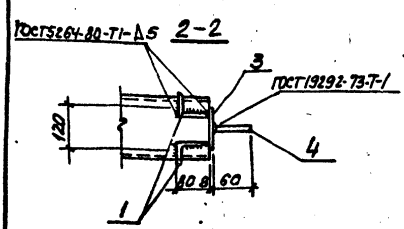

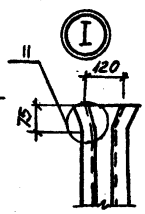

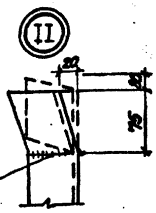

Формат	Зона	Поз.	Обозначение	Наименование	Кол.	Примечание
				Документация		Масса, кг
А4			902-1-102-85 -КЖИ-ТО	Техническое описание		
				Детали		
Б4		2	-РКм2-052	Швеллер 14 ГОСТ 8240-72* ℓ=1150 Вст3кп2 ГОСТ 535-79*	1	9.9
Б4		3	-053	Полоса 8×120 ГОСТ 103-76 ℓ=1040 Вст3кп2 ГОСТ 535-79*	2	7.8
Б4		4	-054	Ф8А-III ГОСТ 5781-82 ℓ=2000	10	0.79
			Переменные данные для исполнений:			
				902-1-102.85-КЖИ-РКм2-050		
Б4		1	-051	Уголок 675×75×6 ГОСТ 8509-72* ℓ=1000 Вст3кп2 ГОСТ 535-79*	4	6.89
				902-1-102.85-КЖИ-РКм2-050-01		
Б4		1	-051-01	Уголок 675×75×6 ГОСТ 8509-72* ℓ=1120 Вст3пс6 ГОСТ 535-79*	4	7.71

Обозначение	Марка	h, мм	a, мм	Масса, кг
902-1-102-85-РКм2-050	МН1	1000	20	61.0
-01	МН2	1120	140	84.2

ТП 902-1-102-85-КЖИ-РКм2-050

Изделие закладное МН (МН1, МН2)

Стадия	Масса	Масштаб
Р	см. табл	—

Лист | Листов 1

Госстрой СССР Союзводоканалпроект Харьковский Водоканалпроект

Нач. отд.	Шейко	
Н. контр.	Сокольская	
Гл. спец.	Власенко	
Рук. гр.	Мазалова	05.85
Вед. инж.	Возианов	
Ст. инж.	Болотинская	
Инж.	Великодная	

Привязан

Инв.№

Колпр. Пикарева

Формат А3

gost.e-ecolog.ru

20732-01