ТИПОВОЙ ПРОЕКТ 901-6-94с.86

ГРАДИРНЯ ДВУХСЕКЦИОННАЯ С ВЕНТИЛЯТОРАМИ 2ВГ 70 БРЫЗГАЛЬНАЯ С СЕКЦИЯМИ ПЛОЩАДЬЮ 192 кв.м. СО СТАЛЬНЫМ КАРКАСОМ

АЛЬБОМ IV

ТЕХНОЛОГИЧЕСКИЕ ИЗДЕЛИЯ

21270-04
ЦЕНА 0-72

gost.e-ecolog.ru

Привязан:

ИНВ.№

ЦЕНТРАЛЬНЫЙ ИНСТИТУТ ТИПОВОГО ПРОЕКТИРОВАНИЯ
ГОССТРОЯ СССР

Москва, А-445, Соколиная ул., 22

Сдано в печать VIII 1956г.

Заказ № 9679 Тираж 475 экз.

ТИПОВОЙ ПРОЕКТ
901-6-94 с.86

ГРАДИРНЯ ДВУХСЕКЦИОННАЯ С ВЕНТИЛЯТОРАМИ 2ВГ 70 БРЫЗГАЛЬНАЯ С СЕКЦИЯМИ ПЛОЩАДЬЮ 192 кв.м. СО СТАЛЬНЫМ КАРКАСОМ

Состав проекта:

Альбом I	Пояснительная записка. Показатели изменения сметной стоимости СМР при применении научно-технических достижений.
Альбом II	Технологические и архитектурно-строительные решения.
Альбом III	Эскизные чертежи общих видов нетиповых конструкций.
Альбом IV	Технологические изделия.
Альбом V	Строительные изделия.
Альбом VI	Конструкции металлические.
Альбом VII	Задание заводу-изготовителю на крупноблочное оборудование (из т.п. 901-6-71.85)
Альбом VIII	Электрооборудование. Автоматизация. Электрическое освещение.
Альбом IX	Спецификации оборудования.
Альбом X	Ведомости потребности в материалах.
Альбом XI	Сметы.

АЛЬБОМ IV

Разработан проектными институтами:
Союзводоканалпроект
~~б.о. ЦНИИпроектстальконструкция~~
~~Ростовский~~ водоканалпроект

Зам. Главный инженер института Михайлов А.Н

Главный инженер проекта Грязников В.Д

Утвержден Госстроем СССР
Протокол от 20 ноября 1985 г. № АЧ-49
Введен в действие
В/О Союзводоканалниипроект
Приказ от 15.04.1986 г. № 138

Привязан:

Инв. №

Альбом IV

NN п/п	Наименование	NN стр.
	Содержание альбома	
1	Водоуловительная решетка ВР-1 Сборочный чертеж.	2
2	Водоуловительная решетка ВР-2 Сборочный чертеж.	3
3	Водоуловительная решетка ВР-3 Сборочный чертеж.	4
4	Водоуловительная решетка ВР-1а Сборочный чертеж	5
5	Водоуловительная решетка ВР-2а Сборочный чертеж	6
6	Водоуловительная решетка ВР-3а Сборочный чертеж.	7
7	Закрывающий щит ЗЩ-1 Сборочный чертеж.	8
8	Закрывающий щит ЗЩ-1а Сборочный чертеж.	9
9	Водоуловительная решетка ВР-1	10
10	Водоуловительная решетка ВР-2	10
11	Водоуловительная решетка ВР-3	11
12	Водоуловительная решетка ВР-1а	11
13	Водоуловительная решетка ВР-2а	12
14	Водоуловительная решетка ВР-3а	12
15	Закрывающий щит ЗЩ-1	13
16	Закрывающий щит ЗЩ-1а	13
17	Опорная рама ОР-1	14
18	Опорная рама ОР-2	15
19	Схватка рамы СР-1	16
20	Опорная рама ОР-3	16
21	Схватка рамы СР-2	17

ТП 901-6-94с.86-НВ.Н

Привязан

Инв. N

Нач.отд.	Трубников		
Н.контр.	Никитина		
Рук.бр.	Иванова		
Ст.инж.	Бубетова		
Инженер.	Васильев		

Градирня двухсекционная с вентиляторами 28ВГ70 вытяжная с секциями площадью 192м² со стальным каркасом.

Стадия	Лист	Листов
РП		1

Содержание альбома.

СОЮЗВОДОКАНАЛПРОЕКТ

Разрез 1-1

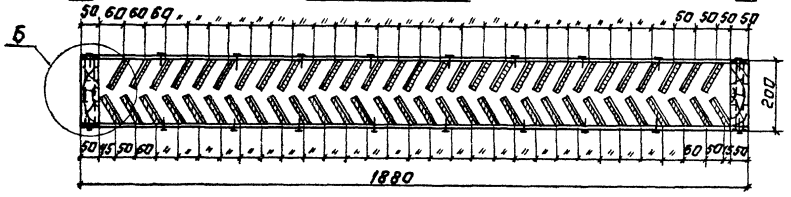

Разрез 2-2

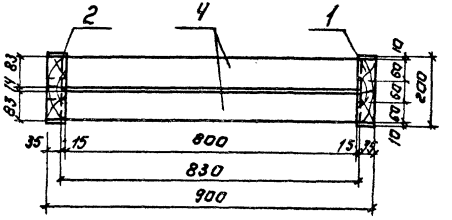

Вид по А-А

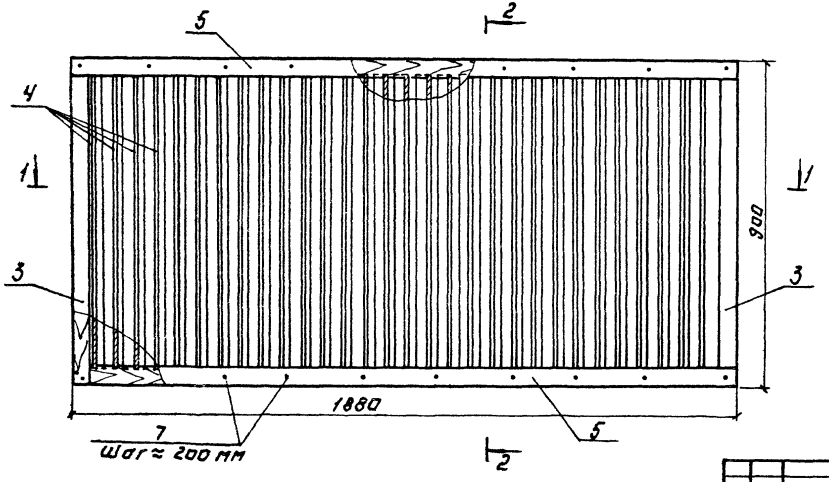

Б М1:5

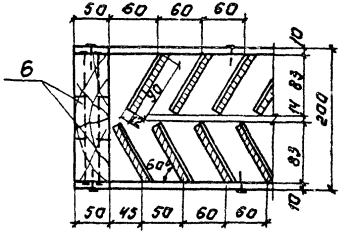

Изм.	Лист	№ докум.	Подпись	Дата	
Нач. отд.		Рубников			
Н. контр.		Никитина			
Рук. бриг.		Иванова			
Ст. инж.		Бубекова			
Инженер		Бирюкова			

Привязан:

Инв. №

ТП 901-6-94 с.86 -НВ.Н. 1СБ

Водоудовительная решетка ВР-1. Сборочный чертеж.

Сосна II сорта ГОСТы 2454-80, 8486-66.

Кнт.	Масса	Масштаб
РП	63,81	1:10
Лист	Листов 1	

Союзводоканалпроект

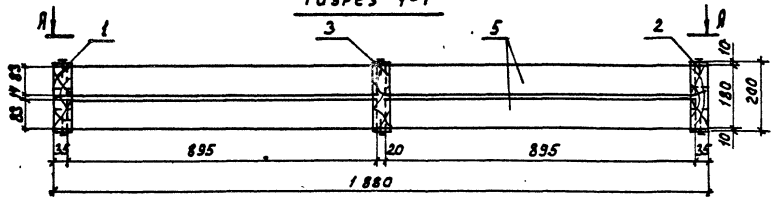

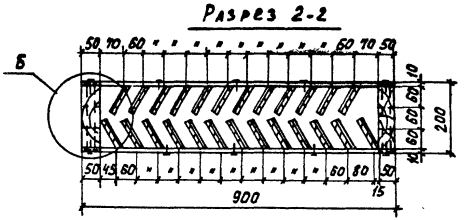

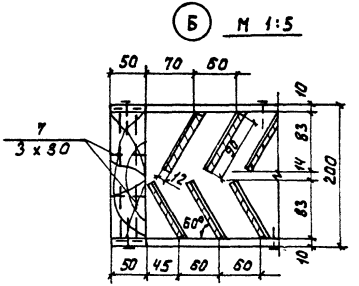

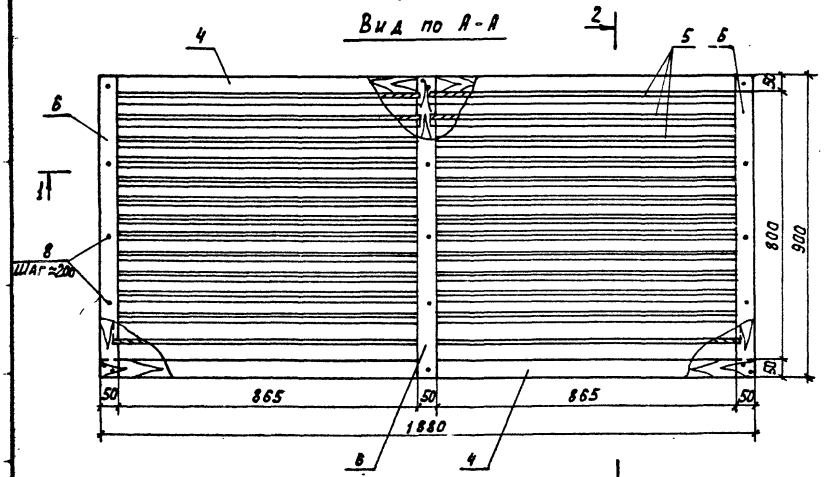

					ТП 901-6-94с.86 - НВ. И. 2 СБ	
					Водоуловительная решетка ВР-2. Сборочный чертеж.	Стадия: Рп; Масса: 65.77; Масштаб: 1:10
						Лист; Листов 1
Привязан					Сосна II сорта ГОСТы 24454-80, 8486-66	Союзводоканалпроект
	Изм.	Лист	№ докум.	Подпись	Дата	
		Нач.отд.	Трубников			
		Н.контр.	Никитина			
		Рук. гр.	Иванова			
		Ст. инж.	Бубекова			
Инв. №		Инжен.	Бирюкова			

Разрез 1-1

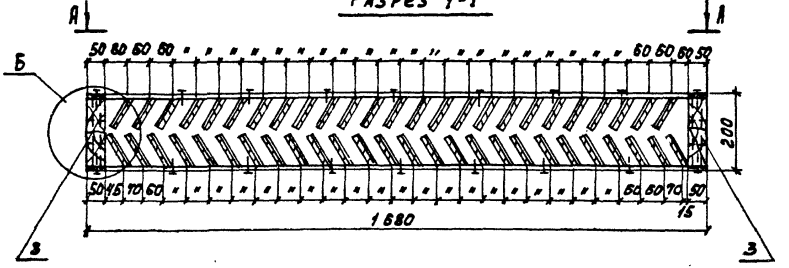

Разрез 2-2

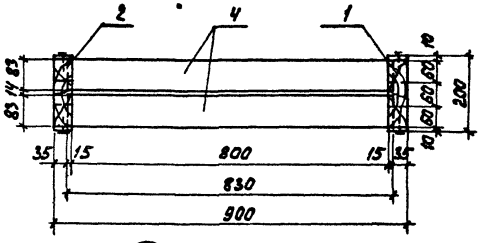

Вид по А-А

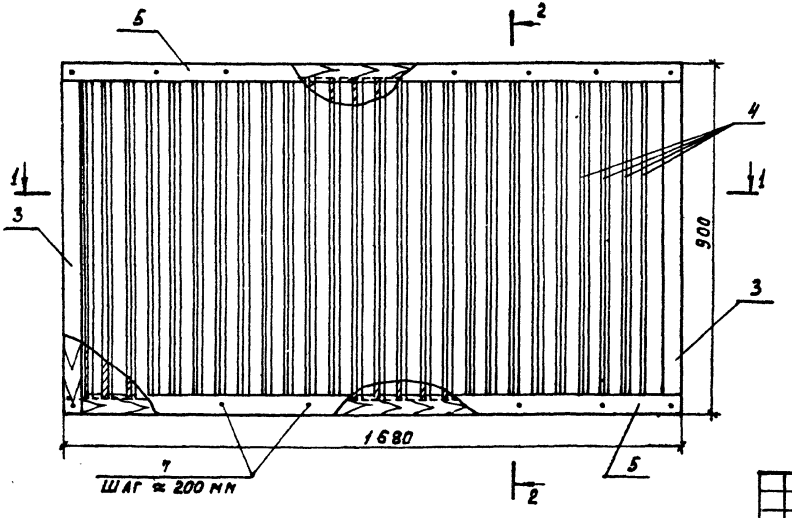

Б М 1:5

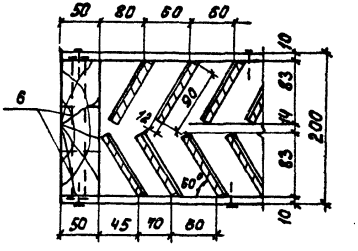

Привязан					ТП 901-6-94с.86 -НВ.И.3 СБ		
					Водоуловительная решетка ВР-3. Сборочный чертеж.	Лит.	Масса	Масштаб
						РП	56.91	1:10
						Лист	Листов 1	
					Сосна II сорта ГОСТы 24454-80, 8486-66	Союзводоканалпроект		
Инв. №								

Изм.	Лист	№ докум.	Подпись	Дата
Нач.отд.		Трубников		
Н.контр.		Никитина		
Рук. бр.		Иванова		
Ст. инж.		Бубекова		
Инженер.		Бирюкова		

Разрез 1-1

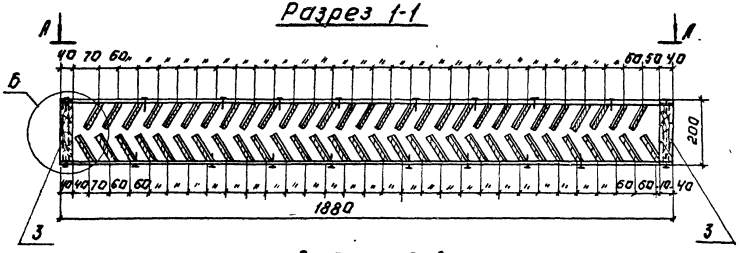

Разрез 2-2

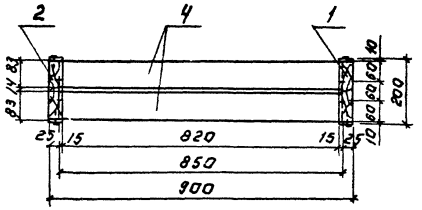

Вид по А-А

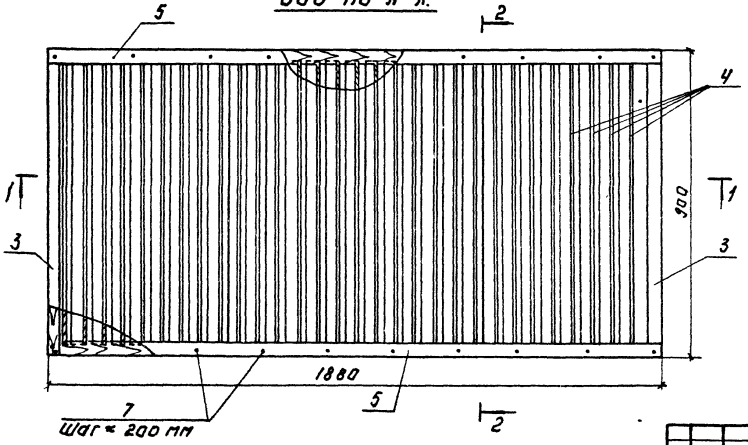

Б М1:5

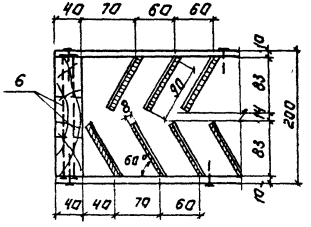

1. При сборке решетки гвозди и шурупы вводить в заранее просверленные отверстия.

Изм.	Лист	№ докум.	Подпись	Дата	ТП 901-6-94с.86 -НВ.А.ЧС6
Нач.отд		Трубников			Водоуловительная решетка ВР-10. Сборочный чертеж
Н.контр		Никитина			
Рук.бриг.		Иванова			
Ст. инж.		Субекова			Древесина лиственных пород ГОСТ 9319-80; 2695-83
Инженер		Бирюкова			

Привязан:

Инв. №

Лит.	Масса	Масштаб
РП	60,5	1:10
Лист	Листов	

Союзводоканалпроект

Разрез 1-1

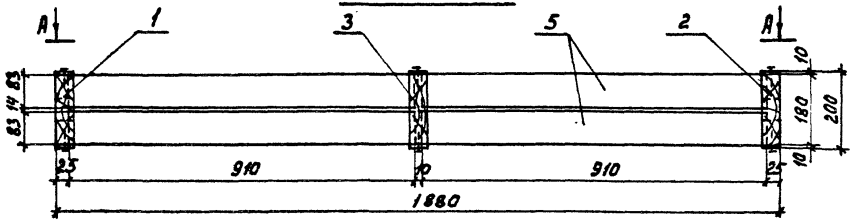

Разрез 2-2

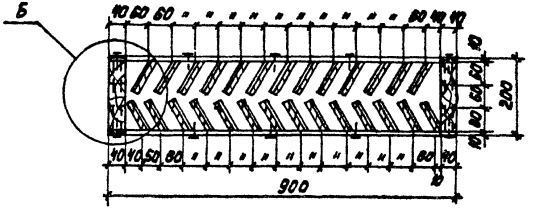

Вид по А-А

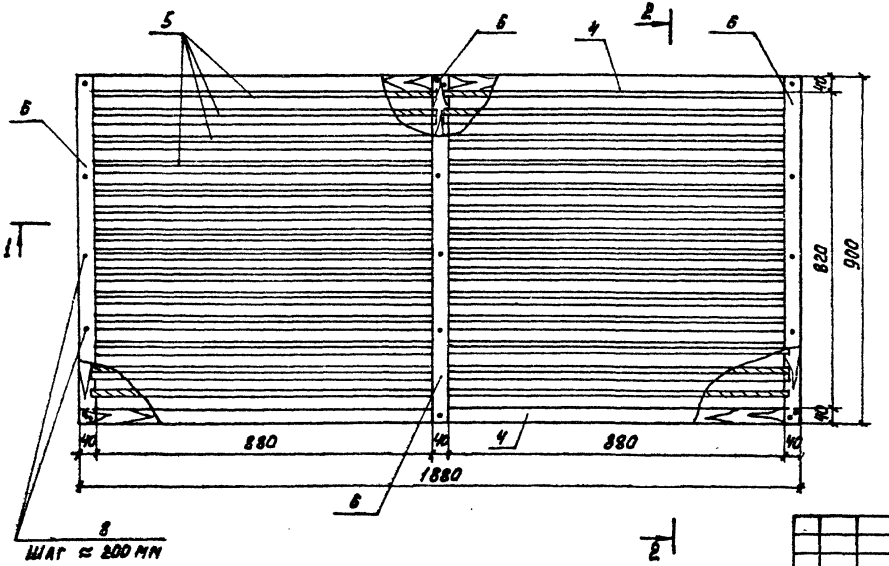

Б М 1:5

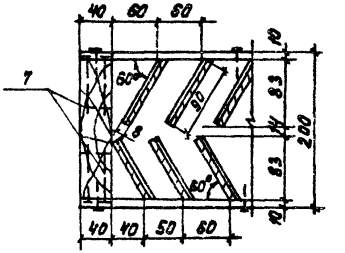

1. При сборке решетки гвозди и шурупы вводить в заранее просверленные отверстия.

Привязан				Тп 901-6-94с.86 - НВ.И.5 СБ			
				Изм. Лист № докум. Подпись Дата	Водоуловительная решетка ВР-2а. Сборочный чертеж.	Стадия	Масса	Масштаб
				Нач.отд. Трубников		Рп	62,39	1:10
				Н.контр. Никитина		Лист	Листов 1	
				Рук.бр. Иванова	Древесина лиственных пород ГОСТ 13-19-80, 2695-83	Союзводоканалпроект		
Инв. №				Ст.инж. Бубекова				
				Инжен. Бирюкова				

21270-04 8

Разрез 1-1

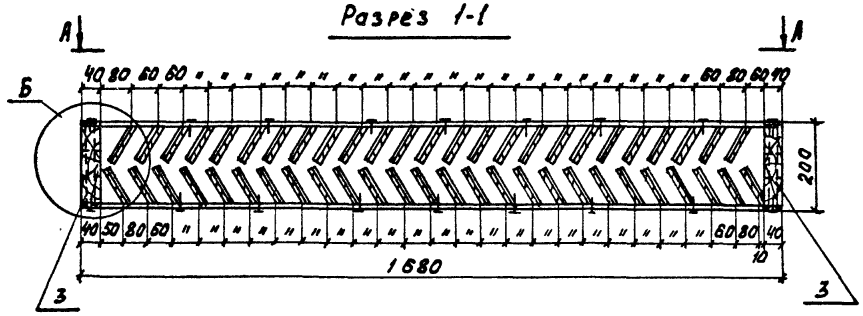

Разрез 2-2

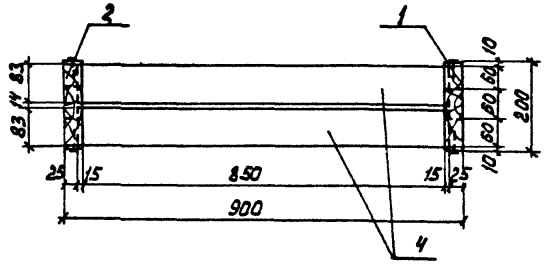

Вид по А-А

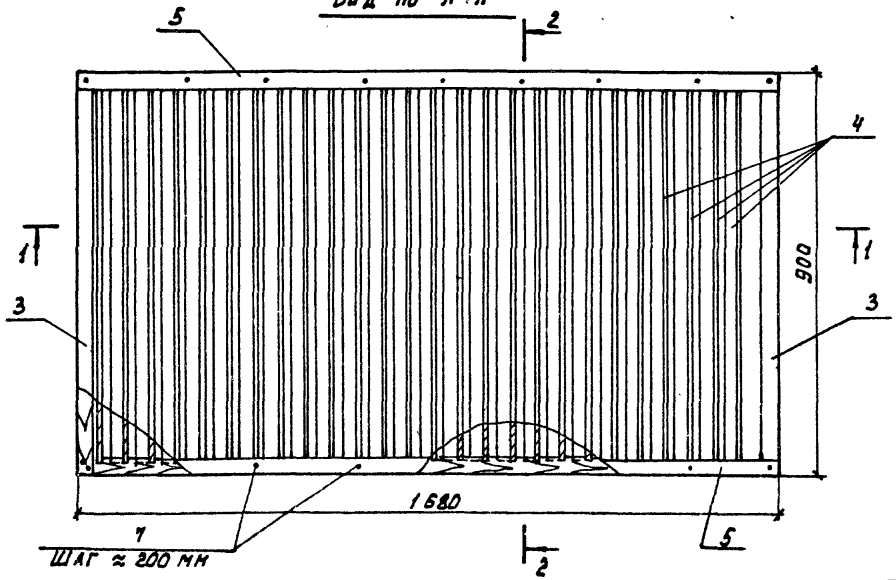

Б М 1:5

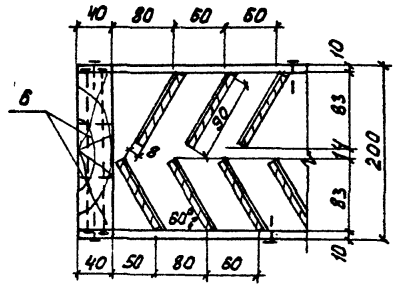

1. При сборке решетки гвозди и шурупы вводить в заранее просверленные отверстия.

					ТП 901-6-94с.86 - НВ.И.6 СБ		
Изм.	Лист	№ докум.	Подпись	Дата	Водоуловительная решетка ВР-3а. Сборочный чертеж.	Литер	Масса / Масштаб
						РП	54.04 / 1:10
Нач.отд.		Трубников				Лист	Листов 1
Н. контр.		Никитина					
Рук.Бр.		Иванова			Древесина лиственных пород ГОСТы 9319-80 2695-83	Союзводоканалпроект	
Ст. инж.		Буреква					
Инженер.		Бирюкова					
Привязан							
Инв.№							

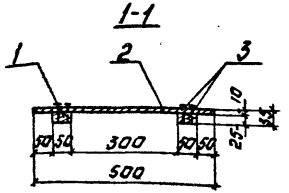

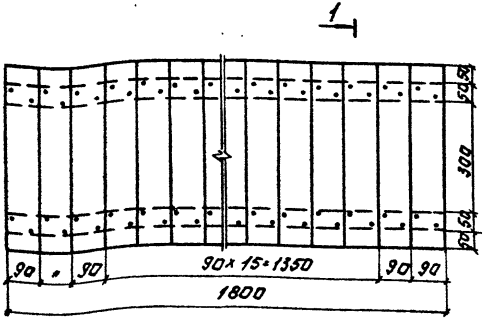

Изм.	Лист	№ докум.	Подпись	Дата	ТП 901-6-94с.86 - КД.И.7.1.СБ.			
					Закрывающий щит ЗЩ-1 Сборочный чертеж.	Стадия	Масса	Масштаб
						РП	8,9	1:10
Нач.отд.		Грубников				Лист	Листов 1	
Н.контр.		Никитина			Сосна II сорта ГОСТы 2445-4-88, 8486-66	Союзводоканалпроект		
Рук.бриг.		Иванова						
Ст.инж.		Дубекова						
Инженер		Бирюкова						

Формат: А4

Альбом №

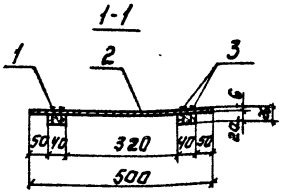

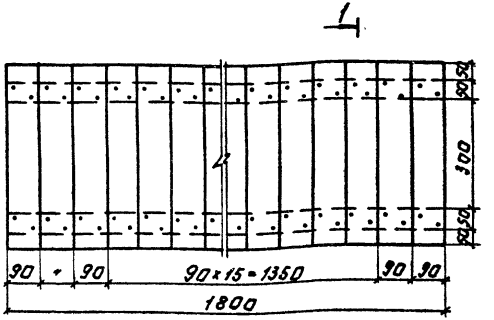

1. При сборке щитов шурупы вводить в заранее просверленные отверстия.

Инв.№подл. | Подпись и дата | Взам.инв.№ | Инв.№дубл. | Подпись и дата

Изм.	Лист	№ докум.	Подпись	Дата	ТП 901-6-94с.86 - КД.И.8.СБ			
					Закрывающий щит ЗЩ-1а Сборочный чертеж.	Стадия	Масса	Масштаб
						РП	7.0	1:10
Нач.отд.		Грубников				Лист	Листов 1	
Н.контр.		Никитина			Древесина лиственных пород ГОСТы 7319-80; 2695-83	Союзводоканалпроект		
Рук.бриг.		Иванова						
Ст.инж.		Дубекова						
Инженер		Бирюкова						

21270-04 10 Формат: А4

Формат	Зона	Поз.	Обозначение	Наименование	Кол.	Примеч.
				Документация		
А3			ТП 901-6-94с.86-НВ.И.1 СБ	Сборочный чертеж		
				Детали		
А3		1	ТП 901-6-94с.86-НВ.И.1.1	Опорная рама ОР-1	1	
А3		2	ТП 901-6-94с.86-НВ.И.1.2	Опорная рама ОР-2	1	
А4		3	ТП 901-6-94с.86-НВ.И.1.3	Схватка рамы СР-1	2	
Б4		4	ТП 901-6-94с.86-НВ.И.1.4	Рабочая рейка 10х90, t=890		
				ГОСТы 24454-80, 8486-66	59	
Б4		5	ТП 901-6-94с.86-НВ.И.1.5	Опорная рейка 10х50, t=1880	4	
				ГОСТы 24454-80, 8486-66		
				Стандартные изделия		
				Гвозди 3х80.0115		
		6		ГОСТ 4028-63. кг	0.07	
				Гвозди 2х40.0115		
		7		ГОСТ 4028-63. кг	0.057	

ТП 901-6-94с.86 - НВ.И.1

Изм.	Лист	№ докум.	Подпись	Дата
Нач. отд		Трубников		
Н. контр		Никитина		
Рук. бр.		Иванова		
Ст. инж.		Бубекова		
Инжен.		Васильев		

Водоуловительная решетка ВР-1

Стадия	Лист	Листов
РП		1

СОЮЗВОДОКАНАЛПРОЕКТ

Альбом IV

Формат	Зона	Поз.	Обозначение	Наименование	Кол.	Примеч.
				Документация		
А3			ТП 901-6-94с.86-НВ.И.2 СБ	Сборочный чертеж		
				Детали		
А3		1	ТП 901-6-94с.86-НВ.И.1.1-01	Опорная рама ОР-1	1	
А3		2	ТП 901-6-94с.86-НВ.И.1.2-01	Опорная рама ОР-2	1	
А4		3	ТП 901-6-94с.86-НВ.И.2.1	Опорная рама ОР-3	1	
А4		4	ТП 901-6-94с.86-НВ.И.2.2	Схватка рамы СР-2	2	
Б4		5	ТП 901-6-94с.86-НВ.И.2.3	Рабочая рейка 10х90, t=895		
				ГОСТы 24454-80, 8486-66	50	
Б4		6	ТП 901-6-94с.86-НВ.И.2.4	Опорная рейка 10х50, t=900		
				ГОСТы 24454-80, 8486-66	6	
				Стандартные изделия		
				Гвозди 3х80.0115		
		7		ГОСТ 4028-63. кг	0.098	
				Гвозди 2х40.0115		
		8		ГОСТ 4028-63. кг	0.028	

Инв.№ подл. | Подпись и дата | Взам. инв.№ | Инв.№ дубл. | Подпись и дата

ТП 901-6-94с.86 - НВ.И.2

Изм.	Лист	№ докум.	Подпись	Дата
Нач. отд		Трубников		
Н. контр		Никитина		
Рук. бр.		Иванова		
Ст. инж.		Бубекова		
Инжен.		Васильев		

Водоуловительная решетка ВР-2

Стадия	Лист	Листов
РП		1

СОЮЗВОДОКАНАЛПРОЕКТ

Формат	Зона	Поз.	Обозначение	Наименование	Кол.	Примеч.
				Документация		
А3			ТП 901-6-94с.86-НВ.И.3 СБ	Сборочный чертеж		
				Детали		
А3		1	ТП 901-6-94с.86-НВ.И.1.1-02	Опорная рама ОР-1	1	9.83 кг
А3		2	ТП 901-6-94с.86-НВ.И.1.2-02	Опорная рама ОР-2	1	9.83 кг
А4		3	ТП 901-6-94с.86-НВ.И.1.3	Схватка рамы СР-1	2	10.54 кг
Б.Ч.		4	ТП 901-6-94с.86-НВ.И.3.1	Рабочая рейка 10х30.2=830		
				ГОСТы 24454-80, 8486-66	51	24.8 кг
Б.Ч.		5	ТП 901-6-94с.86-НВ.И.3.2	Опорная рейка 10х50.2=1680		
				ГОСТы 24454-80, 8486-66	4	2.18 кг
				Стандартные изделия		
		6		Гвозди 3х80.019		
				ГОСТ 4028-63, кг	0.07	
		7		Гвозди 2х40.019		
				ГОСТ 4028-63. кг	0.033	

Изм.	Лист	№ докум.	Подпись	Дата
Нач.отд.		Трубников		
Н.контр.		Никитина		
Рук.бр.		Иванова		
Ст.инж.		Бубекова		
Инжен.		Васильев		

ТП 901-6-94с.86-НВ.И.3

Водоуловительная решетка ВР-3

Стадия	Лист	Листов
РП		1

СОЮЗВОДОКАНАЛПРОЕКТ

Альбом IV

Формат	Зона	Поз.	Обозначение	Наименование	Кол.	Примеч.
				Документация		
А3			ТП 901-6-94с.86-НВ.И.4 СБ	Сборочный чертеж		
				Детали		
А3		1	ТП 901-6-94с.86-НВ.И.1.1-03	Опорная рама ОР-1	1	11.51 кг
А3		2	ТП 901-6-94с.86-НВ.И.1.2-03	Опорная рама ОР-2	1	11.51 кг
А4		3	ТП 901-6-94с.86-НВ.И.1.3-01	Схватка рамы СР-1	2	11.02 кг
Б.Ч.		4	ТП 901-6-94с.86-НВ.И.4.1	Рабочая рейка 6х30.2=830		
				ГОСТы 24454-80, 8486-66	59	22.4 кг
		5	ТП 901-6-94с.86-НВ.И.4.2	Опорная рейка 10х50.2=1880		
				ГОСТы 7319-80; 2695-83	4	3.2 кг
				Стандартные изделия		
		6		Гвозди 3х80.019		
				ГОСТ 4028-63. кг	0.07	
		7		Шурупы 2.5х25.09.1		
				ГОСТ 1144-70, кг	0.08	

Инв.№подл. | Подпись и дата | Взам.инв.№ | Инв.№ дубл. | Подпись и дата

Изм.	Лист	№ докум.	Подпись	Дата
Нач.отд.		Трубников		
Н.контр.		Никитина		
Рук.бр.		Иванова		
Ст.инж.		Бубекова		
Инжен.		Васильев		

ТП 901-6-94с.86-НВ.И.4

Водоуловительная решетка ВР-1а

Стадия	Лист	Листов
РП		1

СОЮЗВОДОКАНАЛПРОЕКТ

Формат	Зона	Поз.	Обозначение	Наименование	Кол.	Примеч.
				Документация		
А3			ТП 901-6-94с.86-НВ.И.5СБ	Сборочный чертеж		
				Детали		
А3		1	ТП 901-6-94с.86-НВ.И.1.1-04	Опорная рама ОР-1	1	5,51 кг
А3		2	ТП 901-6-94с.86-НВ.И.1.2-04	Опорная рама ОР-2	1	5,51 кг
А4		3	ТП 901-6-94с.86-НВ.И.2.1-01	Опорная рама ОР-3	1	5,51 кг
А4		4	ТП 901-6-94с.86-НВ.И.2.2-01	Схватка рамы СР-2	2	23,02 кг
Б.Ч.		5	ТП 901-6-94с.86-НВ.И.5.1	Рабочая рейка 6х90,С=895		
				ГОСТ 7319-80	50	20,54 кг
Б.Ч.		6	ТП 901-6-94с.86-НВ.И.5.2	Опорная рейка 10х50,С=900		
				ГОСТ 7319-80	6	2,3 кг
				Стандартные изделия		
				Гвозди 3х80.0115		
		7		ГОСТ 4028-63, кг	0,088	
				Шурупы 2,5х25.09.1		
		8		ГОСТ 1144-10, кг	0,06	

Изм.	Лист	№ докум.	Подпись	Дата	ТП 901-6-94с.86-НВ.И.5			
Нач.отд.		Трубников			Водоуловительная решетка ВР-2а	Стадия	Лист	Листов
Н.контр.		Никитина				РП		1
Рук. бр.		Иванова				СОЮЗВОДОКАНАЛПРОЕКТ		
Ст. инж.		Бубекова						
Инжен.		Васильев						

Альбом IV

Формат	Зона	Поз.	Обозначение	Наименование	Кол.	Примеч.
				Документация		
А3			ТП 901-6-94с.86-НВ.И.6СБ	Сборочный чертеж		
				Детали		
А3		1	ТП 901-6-94с.86-НВ.И.1.1-05	Опорная рама ОР 1	1	10,28 кг
А3		2	ТП 901-6-94с.86-НВ.И.1.2-05	Опорная рама ОР 2	1	10,28 кг
А4		3	ТП 901-6-94с.86-НВ.И.1.3-01	Схватка рамы СР 1	2	11,02 кг
Б.Ч.		4	ТП 901-6-94с.86-НВ.И.6.1	Рабочая рейка 6х90,С=830		
				ГОСТы 7319-80; 2695-83	51	19,43 кг
Б.Ч.		5	ТП 901-6-94с.86-НВ.И.6.2	Опорная рейка 10х50,С=900		
				ГОСТы 7319-80; 2695-83	4	1,53 кг
				Стандартные изделия		
				Гвозди 3х80.0115		
		6		ГОСТ 4028-63, кг	0,07	
				Шурупы 2,5х25.091		
		7		ГОСТ 1144-10, кг	0,072	

Изм.	Лист	№ докум.	Подпись	Дата	ТП 901-6-94с.86-НВ.И.6			
Нач.отд.		Трубников			Водоуловительная решетка ВР-3а	Стадия	Лист	Листов
Н.контр.		Никитина				РП		1
Рук. бр.		Иванова				СОЮЗВОДОКАНАЛПРОЕКТ		
Ст. инж.		Бубекова						
Инжен.		Бирюкова						

Инв. № подл. | Подпись и дата | Взам. инв. № | Инв. № дубл. | Подпись и дата

Формат	Зона	Поз.	Обозначение	Наименование	Кол.	Примеч.
				Документация		
А3			ТП 901-6-94с.86-НВ.И.7 СБ	Сборочный чертеж		
				Детали		
Б.Ч		1	ТП 901-6-94с.86-НВ.И.7.1	Брусок 25х50. ℓ=1800		
				ГОСТы 24454-80, 8486-66	2	2.93 кг
Б.Ч		2	ТП 901-6-94с.86-НВ.И.7.2	Доска 10х90. ℓ=500		
				ГОСТы 24454-80, 8486-66	20	5.85 кг
				Стандартные изделия		
				Гвозди 2х40.0115		
		3		ГОСТ 4028-63. кг	0.074	

Изм.	Лист	№ докум.	Подпись	Дата
Нач. отд		Трубников		
Н. контр.		Никитина		
Рук. бр.		Иванова		
Ст. инж.		Бубекова		
Инжен.		Бирюкова		

ТП 901-6-94с.86-НВ.И.7

Закрывающий щит
ЗЩ-1

Стадия	Лист	Листов
РП		1

СОЮЗВОДОКАНАЛПРОЕКТ

Альбом IУ

Формат	Зона	Поз.	Обозначение	Наименование	Кол.	Примеч.
				Документация		
А3			ТП 901-6-94с.86-НВ.И.8 СБ	Сборочный чертеж		
				Детали		
Б.Ч		1	ТП 901-6-94с.86-НВ.И.8.1	Брусок 20х90. ℓ=1800		
				ГОСТы 7319-80; 2695-83	2	2.45 кг
Б.Ч		2	ТП 901-6-94с.86-НВ.И.8.2	Доска 6х90. ℓ=500		
				ГОСТы 7319-80; 2695-83	20	4.6 кг
				Стандартные изделия		
				Шурупы 2.5х25.09.1		
		3		ГОСТ 1144-70. кг	0.16	

Инв. № подл. | Подпись и дата | Взам. инв. № | Инв. № дубл. | Подпись и дата

Изм.	Лист	№ докум.	Подпись	Дата
Нач. отд		Трубников		
Н. контр.		Никитина		
Рук. бр.		Иванова		
Ст. инж.		Бубекова		
Инжен.		Бирюкова		

ТП 901-6-94с.86-НВ.И.8

Закрывающий щит
ЗЩ-1а

Стадия	Лист	Листов
РП		1

СОЮЗВОДОКАНАЛПРОЕКТ

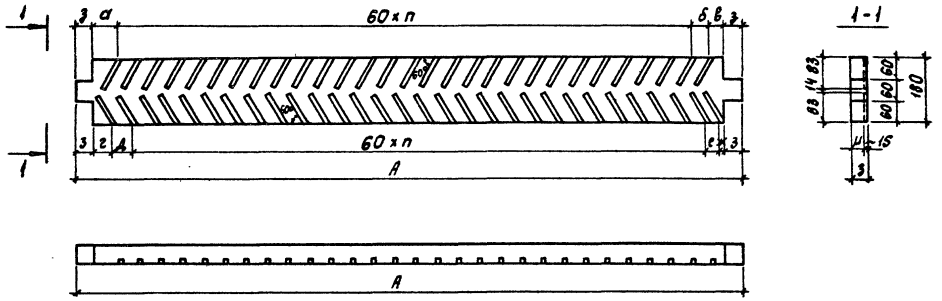

Обозначение	n	Размеры, мм									Материал	Масса, кг
		а	б	в	г	д	е	ж	з	и	А		
НВ.И.1.1	27	60	50	50	45	50	50	15	50	35	1880	Сосна II сорта ГОСТы 24454-80, 8486-66	11,0
НВ.И.1.1-01	11	70	60	70	45	60	80	15	50	35	900	Сосна II сорта ГОСТы 24454-80, 8486-66	5,27
НВ.И.1.1-02	23	80	60	60	45	70	70	15	50	35	1680	Сосна II сорта ГОСТы 24454-80, 8486-66	9,83
НВ.И.1.1-03	27	70	60	50	40	70	60	10	40	25	1880	Древесина лиственных пород ГОСТ 7319-80	11,51
НВ.И.1.1-04	11	60	60	40	40	50	60	10	40	25	900	Древесина лиственных пород ГОСТ 7319-80	5,51
НВ.И.1.1-05	23	80	80	60	50	80	80	10	40	25	1680	Древесина лиственных пород ГОСТ 7319-80	10,28

Изм.	Лист	№ докум.	Подпись	Дата
Нач. отд.		Трубников		
Н. контр.		Никитина		
Рук. бриг.		Иванова		
Ст. инж.		Бубекова		
Инженер		Бирюкова		

ТП 901-6-94 с.86 - НВ.И.1.1

Опорная рама ОР-1

Стадия	Масса	Масштаб
РП	см. табл.	1:10
Лист	Листов 1	

см. табл.

Союзводоканалпроект

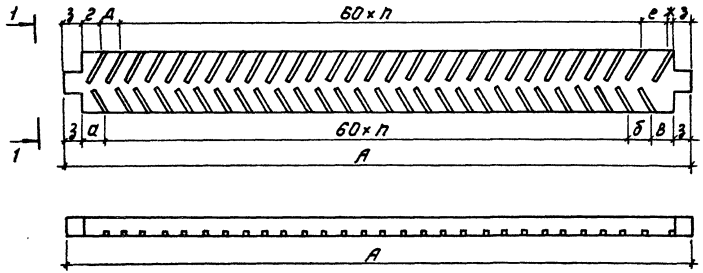

Обозначение	n	Размеры, мм										Материал	Масса, кг
		а	б	в	г	д	е	ж	з	ц	А		
НВ.И.1.2	27	60	50	50	45	50	50	15	50	35	1880	Сосна II сорта ГОСТы 24454-80, 8486-66	11.0
НВ.И.1.2-01	11	70	60	70	45	60	80	15	50	35	900	Сосна II сорта ГОСТы 24454-80, 8486-66	5,27
НВ.И.1.2-02	23	80	60	60	45	70	70	15	50	35	1680	Сосна II сорта ГОСТы 24454-80, 8486-66	9,83
НВ.И.1.2-03	27	70	60	50	40	70	60	10	40	25	1880	Древесина лиственных пород ГОСТ 7319-80	11,51
НВ.И.1.2-04	11	60	60	40	40	50	60	10	40	25	900	Древесина лиственных пород ГОСТ 7319-80	5,51
НВ.И.1.2-05	23	80	80	60	50	80	80	10	40	25	1680	Древесина лиственных пород ГОСТ 7319-80	10,28

ТП 901-6-94с.86 -НВ.И.1.2

Изм.	Лист	№ докум.	Подпись	Дата
Нач. отд.		Трубников		
Н. контр.		Никитина		
Рук. бр.		Иванова		
Ст. инж.		Бубекова		
Инженер		Бирюкова		

Опорная рама ОР-2

Стадия	Масса	Масштаб
РП	см. табл.	
Лист	Листов 1	

См. табл.

Союзводоканалпроект

Копировал: 21270-04 16

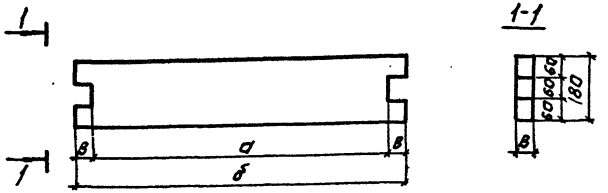

Наименование	Размеры, мм			Материал	Масса, кг
	а	б	в		
НВ.И. 1.3	800	900	50	Сосна II сорта ГОСТы 24454-80, 8486-66	5.27
НВ.И. 1.3-01	820	900	40	Древесина лиственных пород ГОСТ 7319-80	5.51

Изм.	Лист	№ докум.	Подпись	Дата
Нач.отд.		Трубников		
Н.контр.		Никитина		
Рук.бриг.		Иванова		
Ст.инж.		Субекова		
Инженер		Фирюлова		

901-6-94с.86 -НВ.И. 1.3

Схватка рамы СР-1

Стадия	Масса	Масштаб
РП	См. табл.	
Лист	Листов 1	

См. табл.

Союзводоканалпроект

Формат А4

Альбом IV

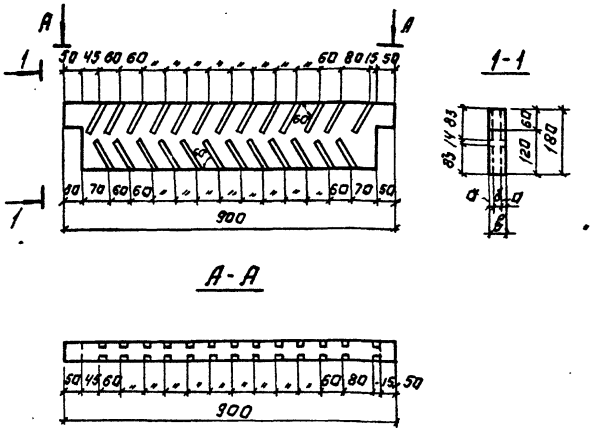

Обозначение	Размеры, мм			Материал	Масса, кг
	а	б	в		
НВ.И. 2.1	15	20	50	Сосна II сорта ГОСТы 24454-80, 8486-66	5.27
НВ.И. 2.1-01	15	10	40	Древесина лиственных пород ГОСТ 7319-80	5.51

Изм.	Лист	№ докум.	Подпись	Дата
Нач.отд.		Трубников		
Н.контр.		Никитина		
Рук.бриг.		Иванова		
Ст.инж.		Субекова		
Инженер		Фирюлова		

ТП 901-6-94с.86 -НВ.И. 2.1

Опорная рама ОР-3

Стадия	Масса	Масштаб
РП		1:10
Лист	Листов 1	

См. табл.

Союзводоканалпроект

Инв.№ подл. | Подпись и дата | Взам.инв.№

21270-04 17

Формат А4

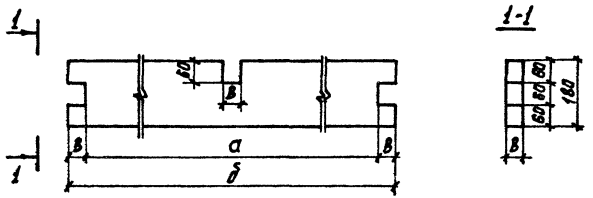

Наименование	Размеры, мм			Материал	Масса, кг
	а	б	в		
НВ. И. 2.2	1780	1880	50	Сосна II сорта ГОСТы 24454-80, 8486-66	11.0
НВ. И. 2.2 - 01	1800	1880	40	Древесина лиственных пород ГОСТ 7319-80	11.51

Изм.	Лист	№ докум.	Подпись	Дата	ТП 901-6-94 с.86 -НВ. И. 2.2			
					Схватка рамы СР-2	Стадия: РП	Масса: см. табл.	Масштаб:
Н. контр.	Никитина					Лист	Листов 1	
Рук. бр.	Иванова				См. табл.	Союзводоканалпроект		
Ст. инж.	Бубекова							
Инжен.	Бирюкова							

gost.e-ecolog.ru