ТИПОВОЙ ПРОЕКТ

901-6-94 с.86

ГРАДИРНЯ

ДВУХСЕКЦИОННАЯ С ВЕНТИЛЯТОРАМИ 28Г70

БРЫЗГАЛЬНАЯ С СЕКЦИЯМИ

ПЛОЩАДЬЮ 192 КВ.М

СО СТАЛЬНЫМ КАРКАСОМ

Альбом III

21270-03

ЦЕНА 0-91

gost.e-ecolog.ru

ТИПОВОЙ ПРОЕКТ
901-6-94с.86

ГРАДИРНЯ ДВУХСЕКЦИОННАЯ С ВЕНТИЛЯТОРАМИ 2ВГ 70 БРЫЗГАЛЬНАЯ С СЕКЦИЯМИ ПЛОЩАДЬЮ 192 кв.м. СО СТАЛЬНЫМ КАРКАСОМ

СОСТАВ ПРОЕКТА:

Альбом I	Пояснительная записка. Показатели изменения сметной стоимости при применении научно-технических достижений	С.М.Р.
Альбом II	Технологические и архитектурно-строительные решения	
Альбом III	Эскизные чертежи общих видов нетиповых конструкций	
Альбом IV	Технологические изделия	
Альбом V	Строительные изделия	
Альбом VI	Конструкции металлические	
Альбом VII	Задание заводу-изготовителю на крупноблочное оборудование (из т.п. 901-6-71.85)	
Альбом VIII	Электрооборудование. Автоматизация. Электрическое освещение	
Альбом IX	Спецификации оборудования	
Альбом X	Ведомости потребности в материалах	
Альбом XI	Сметы	

Разработан:
Проектными институтами:
Союзводоканалпроект
Б.О. ЦНИИ Проектстальконструкция
Ростовский водоканалпроект

АЛЬБОМ III

Утвержден госстроем СССР
протокол от 20 ноября 1985 г. № АЧ-49
введен в действие
в/о Союзводоканалниипроект
приказ от 16.IV.1986 г. № 138

Главный инженер института — А.Н. Михайлов
Главный инженер проекта — В.А. Трубников

Привязан

Инв. №

Альбом III

NN п/п	Наименование	NN стр.
	Содержание альбома	2
1	Деталь Т-1. Эскизный чертеж общего вида.	3
2	Деталь Т-2. Эскизный чертеж общего вида.	3
3	Деталь Т-3. Эскизный чертеж общего вида.	4
4	Деталь Т-4. Эскизный чертеж общего вида.	4
5	Деталь Т-5. Эскизный чертеж общего вида.	5
6	Деталь Т-6. Эскизный чертеж общего вида.	5
7	Деталь Т-7. Эскизный чертеж общего вида.	6
8	Деталь Т-8. Эскизный чертеж общего вида.	6
9	Деталь Т-9. Эскизный чертеж общего вида.	7

NN п/п	Наименование	NN стр.
10	Тангенциальное сопло ф 32×16	7
	Эскизный чертеж общего вида.	
11	Грязевая труба.	8
	Эскизный чертеж общего вида.	
12	Переливная труба.	8
	Эскизный чертеж общего вида.	
13	Защитная решетка.	9
	Эскизный чертеж общего вида.	
14	Воздухонаправляющий щит.	10
	Эскизный чертеж общего вида.	

Инв. № подл.	Подпись и дата	Взам. инв. №					

Привязан

Инв. №

Нач. отд.	Трубников		
Н.контр.	Никитина		
Рук. бр.	Иванова		
Ст. инж.	Бубекова		
Инж. ен.	Бирюкова		

ТП 901-6-94с.86-НВ.Н

Градирня 2-х секционная с вентиляторами 28Т70 брызгальная с секциями площадью 198м² со стальным каркасом

Стадия	Лист	Листов
Р.П.		

Содержание альбома.

СОЮЗВОДОКАНАЛПРОЕКТ

21270-03 3

Альбом III

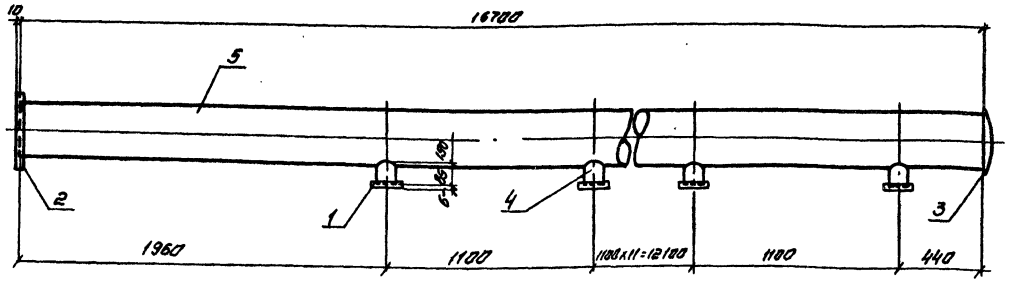

Поз.	Обозначение	Кол.	Дополнит. указания
	Стандартные изделия		
1	Фланец 1-100-2,5 ГОСТ 12820-80, шт	14	
2	Фланец 1-300-2,5 ГОСТ 12820-80, шт	1	
3	Заглушка 325×10 ГОСТ 17379-83, шт	1	
	Материалы		
4	Труба 114×4×4000 II ГОСТ 10704-76 / В Ст.3сп ГОСТ 10705-80, м	11,9	12.9 кг
5	Труба 325×6×5000 II ГОСТ 10704-76 / В Ст 3сп ГОСТ 10705-80, м	16.7	788.24 кг
	Масса:		849.77 кг

Нач.отд.	Трубников		
Н.контр.	Никитина		
Рук.бр.	Иванова		
Ст.инж.	Бубенова		
Инженер	Бирюкова		

ТП901-Б-94с.86-НВ.Н

Деталь Т-1
Эскизный чертеж общего вида

Стадия	Лист	Листов
РП	1	

СОЮЗВОДОКАНАЛПРОЕКТ

Инв. № подл. | Подпись и дата | Взам. инв. №

Альбом III

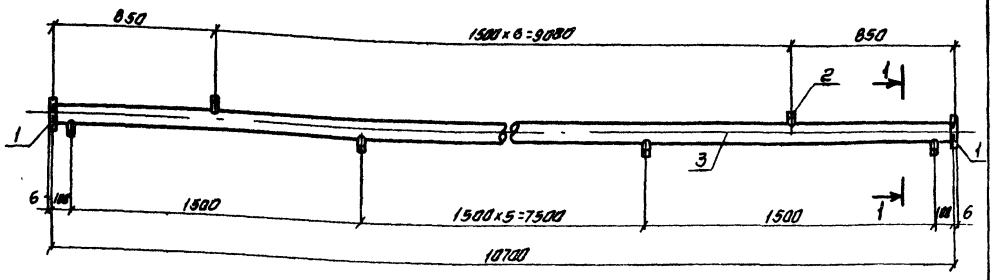

1-1
М 1:5

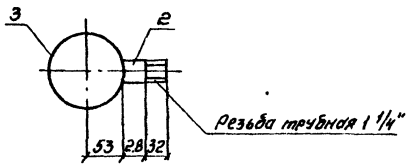

Поз.	Обозначение	Кол.	Дополнит. указания
	Стандартные изделия		
1	Фланец 1-100-2,5 ГОСТ 12820-80 шт	2	
	Материалы		
2	Труба 32×3,2 ГОСТ 3262-75, м	0,9	2,78 кг
3.	Труба 114×4×4000 II ГОСТ 10704-76 / В Ст 3сп ГОСТ 10705-80, м	10,7	116,10 кг
	Масса:		122,98 кг

Нач.отд.	Трубников		
Н.контр.	Никитина		
Рук.бр.	Иванова		
Ст.инж.	Бубенова		
Инженер	Бирюкова		

ТП901-Б-94с.86-НВ.Н

Деталь Т-2
Эскизный чертеж общего вида

Стадия	Лист	Листов
РП	2	

СОЮЗВОДОКАНАЛПРОЕКТ

Копировал: Синицына

21270-03 4 Формат А

Инв. № подл. | Подпись и дата | Взам. инв. №

Альбом III

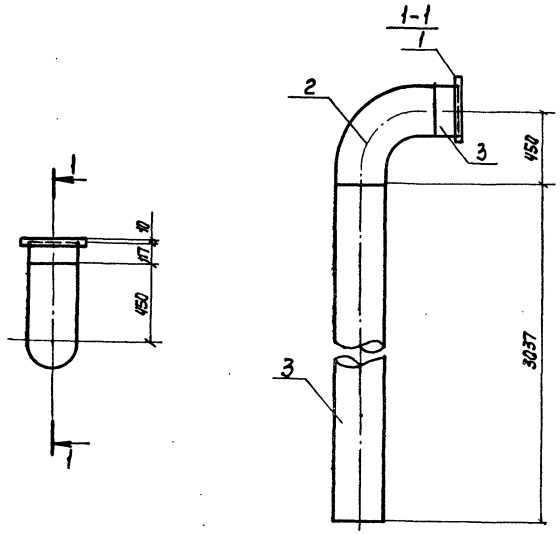

Поз.	Обозначение	Кол.	Дополнит. указания
	Стандартные изделия		
1	Фланец 1-300-2,5 Ст.25 ГОСТ 12820-80, шт.	1	
2	Отвод 90° 326×8.0 Вст3сп ГОСТ 17375-77, шт.	1	
	Материалы		
3	Труба 325×6×5000 II ГОСТ 10704-76 / Вст3сп ГОСТ 10705-80, м	3,154	148,87 кг
	Масса:		202,1 кг

Нач. отд.	Трудников		ТП901-Б-94с.86			НБ.Н
Н. контр.	Никитина		Деталь Т-3 эскизный чертеж общего вида	Стадия	Лист	Листов
Рук. бр.	Иванова			РП	3	
Ст. инж.	Бубекова			СОЮЗВОДОКАНАЛПРОЕКТ		
Инженер	Бирюкова					

Инв. № подл. | Подп. и дата | Взам. инв. №

Копир. Лаврушина

Формат А3

Альбом III

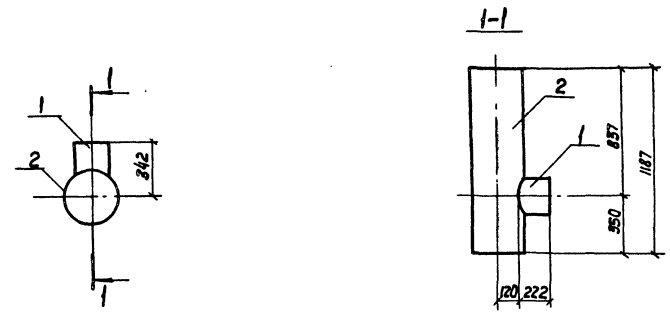

Поз.	Обозначение	Кол.	Дополнит. указания
	Материалы		
1	Труба 219×6×5000 II ГОСТ 10704-76 / Вст3сп ГОСТ 10705-80, м	0,22	6,93 кг
2	Труба 325×6×5000 II ГОСТ 10704-76 / Вст3сп ГОСТ 10705-80, м	1,187	56,03 кг
	Масса		62,96 кг

Нач. отд.	Трудников		ТП901-Б-94с.86			НБ.Н
Н. контр.	Никитина		Деталь Т-4 эскизный чертеж общего вида	Стадия	Лист	Листов
Рук. бр.	Иванова			РП	4	
Ст. инж.	Бубекова			СОЮЗВОДОКАНАЛПРОЕКТ		
Инженер	Васильев					

Инв. № подл. | Подпись и дата | Взам. инв. №

Копир. Лаврушина

21270-03 5

Формат А3

Альбом III

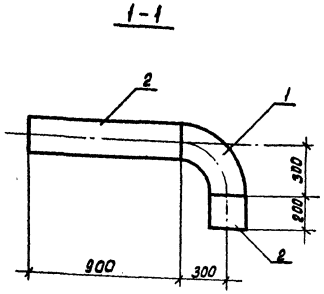

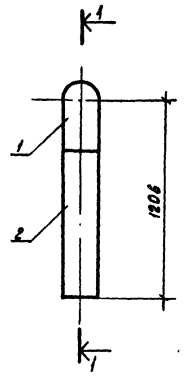

Поз.	Обозначение	Кол.	Дополнит. указания.
	Стандартные изделия		
1	Отвод 90° 219×6.0 ВСт3сп ГОСТ 17375-83, шт.	1	
	Материалы		
2	Труба 219×6×5000 II ГОСТ 10704-76 / В Ст.3сп ГОСТ 10705-80, м	1,106	34,86кг.
	Масса:		49,76кг.

Нач.отд.	Трубников		ТП 901-Б-94 с.86		НВН
Н.контр.	Никитина		Деталь Т-5 Эскизный чертеж общего вида.	Стадия	Лист	Листов
Рук.бюр.	Иванова			РП	1	5
Ст.инж.	Бубекова			СОЮЗВОДОКАНАЛПРОЕКТ		
Инженер	Бирюкова					

Альбом III

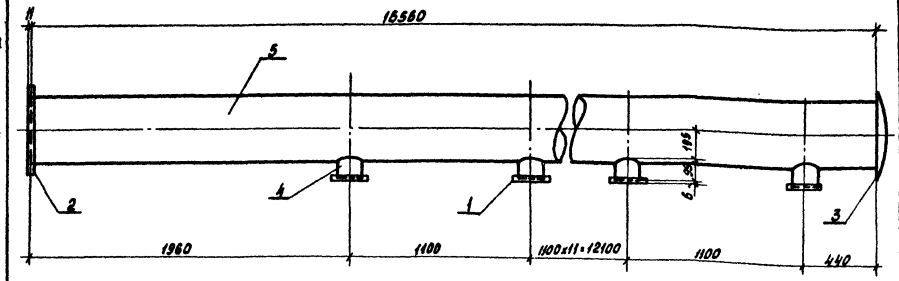

Поз.	Обозначение	Кол.	Дополнит. указания.
	Стандартные изделия		
1	Фланец 1-150-2.5 ГОСТ 12820-80, шт.	14	
2	Фланец 1-400-2.5 ГОСТ 12820-80, шт.	1	
3	Заглушка 426×8 ГОСТ 17379-83, шт.	1	
	Материалы		
4	Труба 159×4×4000 II ГОСТ 10704-76 / В Ст3сп ГОСТ 10705-80, м	1.33	20.33кг.
5	Труба 426×6×5000 II ГОСТ 10704-76 / В Ст.3сп ГОСТ 10705-80, м	16.56	1029.2кг.
	Масса:		1124.59кг.

Нач.отд.	Трубников		ТП 901-Б-94 с.86		НВН.
Н.контр.	Никитина		Деталь Т-6 Эскизный чертеж общего вида.	Стадия	Лист	Листов
Рук.бр.	Иванова			РП	6	
Ст.инж.	Бубекова			СОЮЗВОДОКАНАЛПРОЕКТ		
Инженер	Бирюкова					

Копировал: Доценко. Инв.- 21270-03 6

Инв.№ подл. | Подпись и дата | Взам. инв.№

Альбом II

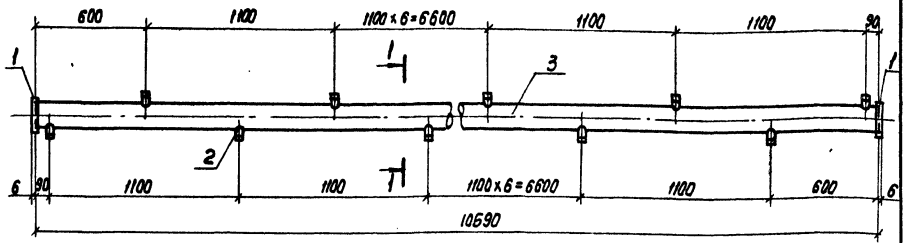

1-1
М 1:5

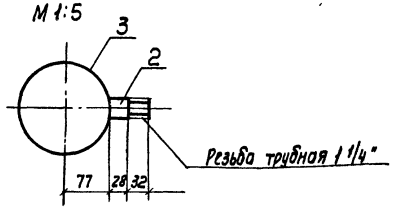

Поз.	Обозначение	Кол.	Дополнит. указания
	Стандартные изделия		
1	Фланец 1-150-2,5 Ст. 25 ГОСТ 12820-80, шт.	2	
	Материалы		
2	Труба 32×3,2 ГОСТ 3262-75 , м	1,2	3,71 кг
3	Труба 159×4×4000 II ГОСТ 10704-76 / В Ст 3сп ГОСТ 10705-80 , м	10,59	161,92 кг
Масса:			172,49 кг

Нач. отд.	Трудников		ТП901-Б-94 с.86		НБ.Н
Н. контр.	Никитина		Деталь Т-7 Эскизный чертеж общего вида	Стадия	Лист	Листов
Рук. бр.	Иванова			РП	7	
Ст. инж.	Бубекова			Союзводоканалпроект		
Инженер	Вилюкова					

Копир. Лаврухина

Формат А3

Альбом III

1-1

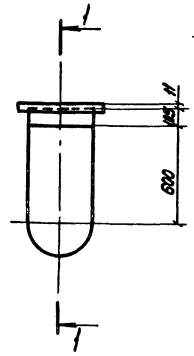

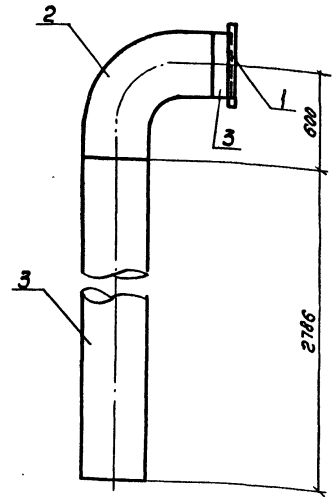

Поз.	Обозначение	Кол.	Дополнит. указания
	Стандартные изделия		
1	Фланец 1-400-2,5 Ст. 25 ГОСТ 12820-80, шт.	1	
2	Отвод 90° 426×10 Вст 3сп ГОСТ 17375-77, шт.	1	
	Материалы		
3	Труба 426×6×5000 II ГОСТ 10704-76 / В Ст. 3сп ГОСТ 10705-80 , м	2,9	180,2 кг
Масса			312,84 кг

Нач. отд.	Трубников		ТП901-Б-94 с.86		НБ.Н
Н. контр.	Никитина		Деталь Т-8 Эскизный чертеж общего вида	Стадия	Лист	Листов
Рук. бр.	Иванова			РП	8	
Ст. инж.	Бубекова			Союзводоканалпроект		
Инж.	Бирюкова					

Копир. Лаврухина

21270-03 7

Формат А3

Инв. № подл. | Подпись и дата | Взам. инв. №

Альбом III

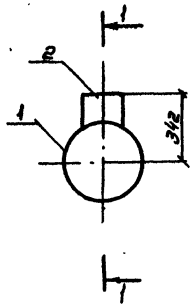

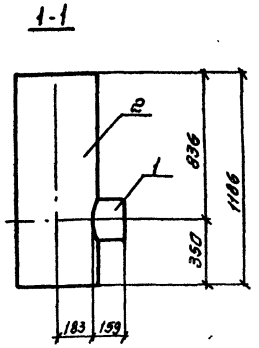

Поз.	Обозначение	Кол.	Дополнит. указания
	Материалы:		
1	Труба $\frac{219\times6\times5000\ \text{II ГОСТ 10704-76}}{\text{Вст 3сп ГОСТ 10705-80}}$, м	0,159	5,01 кг
2	Труба $\frac{426\times6\times5000\ \text{II ГОСТ 10704-76}}{\text{Вст 3сп ГОСТ 10705-80}}$, м	1,186	73,71 кг
	Масса:		78,72 кг

				ТП 901-6-94 с.86 НВ.Н			
Нач. отд.	Трубников			Деталь Т-9 эскизный чертеж общего вида	Стадия	Лист	Листов
Н. контр.	Никитина				РП	9	
Рук. бр.	Иванова				СОЮЗВОДОКАНАЛПРОЕКТ		
Ст. инж.	Бибекова						
Инж. нач.	Бирюкова						

Альбом III

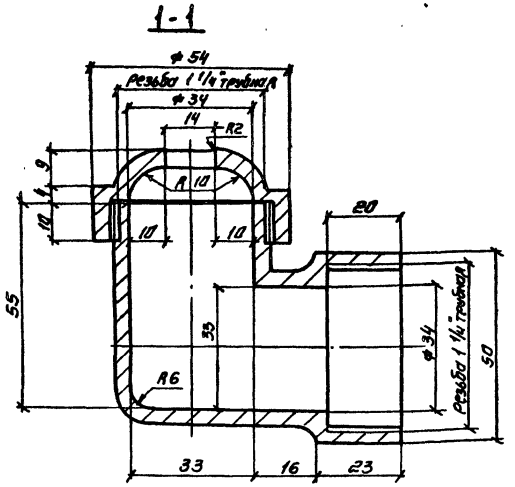

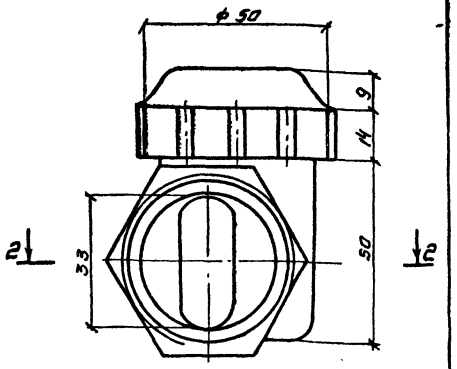

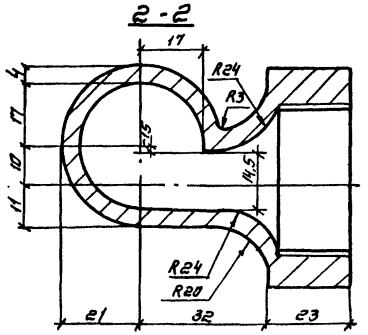

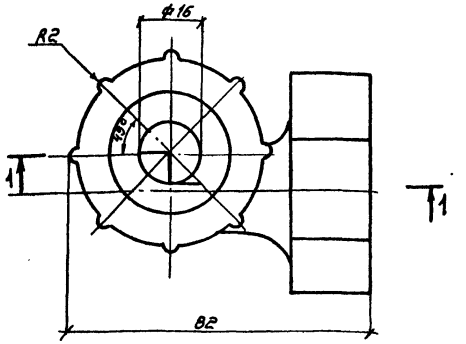

Поз.	Обозначение	Кол.	Дополнит. указания
	Материалы		
	Полиэтилен низкого давления, высокой		
	плотности марок П-4040-Л и П-4070-Л		
	ГОСТ 16338-70	1	0,05 кг

				ТП 901-6-94 с.86 - НВ.Н			
Нач. отд.	Трубников			Тангенциальное сопло ф32×16 эскизный чертеж общего вида	Стадия	Лист	Листов
Н. контр.	Никитина				РП	10	
Рук. бри.	Иванова				СОЮЗВОДОКАНАЛПРОЕКТ		
Ст. инж.	Бибекова						
Инженер	Бирюкова						

21270-03 8 формат А

Альбом III

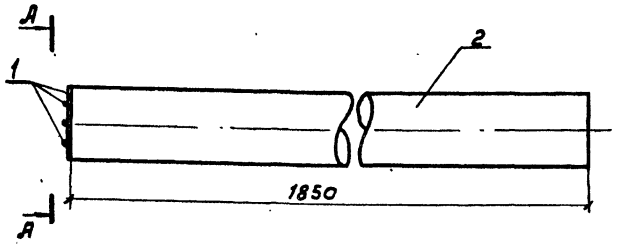

Вид А-А

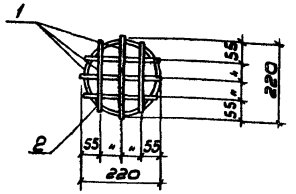

Поз.	Обозначение	Кол.	Дополнительные указания
	Материалы		
1	Круг $\frac{\text{6 ГОСТ 2590-71}}{\text{Ст.3 ГОСТ 535-79}}$, м	1,2	0,36 кг
2	Труба $\frac{\text{219×6,0×5000 II ГОСТ 10704-76}}{\text{В ст.3 сп ГОСТ 10705-80}}$, м	1,85	56,3 кг
	Масса:		58,66 кг.

				ТП 901-6-94с.86	НВ. Н	
Нач.отд	Трубников			Грязевая труба. Эскизный чертеж общего вида	Стадия	Лист	Листов
Н.контр	Никитина				Р	11	
Ст.инж.	Фот				СОЮЗВОДОКАНАЛПРОЕКТ		
Рук.бр.	Иванова						
Ст.инж.	Бубекова						

Альбом III

Вид А-А

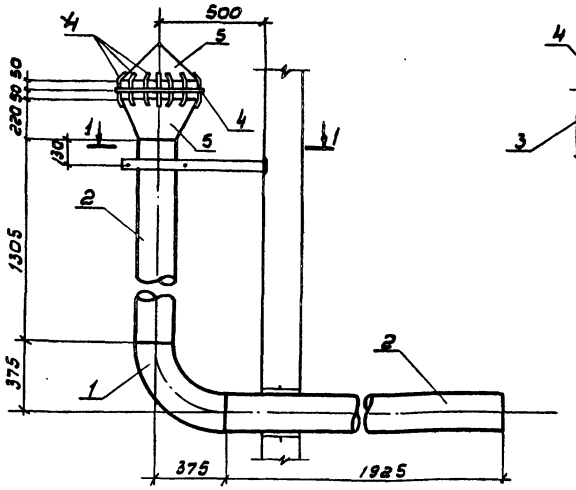

1-1

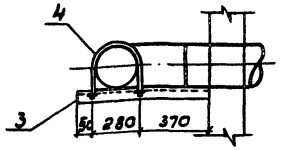

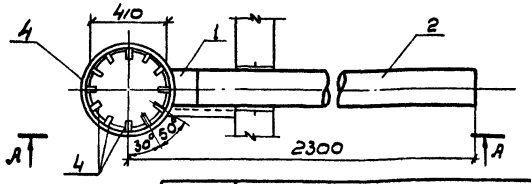

Поз.	Обозначение	Кол.	Дополнит. указания
	Стандартные изделия		
1	Отвод 90° 273×7 ГОСТ 17375-83, шт.	1	
	Материалы		
2	Труба $\frac{\text{219×6×5000 II ГОСТ 10704-76}}{\text{В ст 3 сп ГОСТ 10705-80}}$, м	3,23	101,81 кг
3	Уголок $\frac{\text{50×50×4 ГОСТ 8509-72}}{\text{Ст. 3 ГОСТ 535-79}}$, м	0,7	2,14 кг
4	Круг $\frac{\text{6 ГОСТ 2590-71}}{\text{Ст.3 ГОСТ 535-79}}$, м	4,5	1,0 кг
5	Полоса $\frac{\text{6×60а ГОСТ 82-70}}{\text{Ст. 3 сп ГОСТ 11637-79}}$, м	1,7	48,04 кг
	Масса:		183,79 кг

				ТП 901-6-94с.86	НВ. Н	
Нач.отд	Трубников			Переливная труба. Эскизный чертеж общего вида.	Стадия	Лист	Листов
Н.контр	Никитина				РП	12	
Рук.бр.	Иванова				СОЮЗВОДОКАНАЛПРОЕКТ		
Ст.инж.	Бубекова						
Инженер	Бирюкова						

21270-03 9

Инв.№ подл. | Подпись и дата | Взам. инв.№

Альбом III

1-1

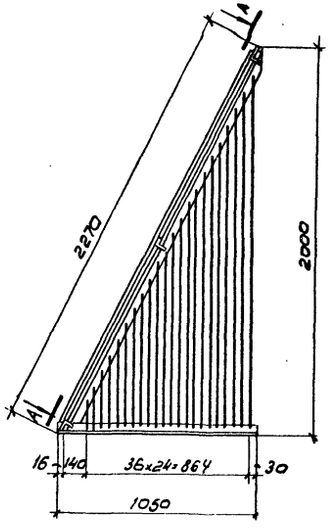

2-2

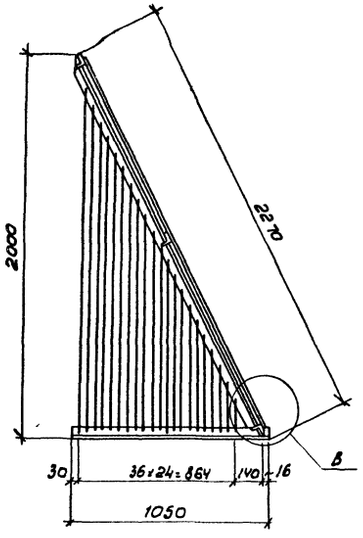

Б

М 1:10

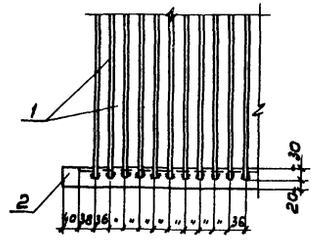

В

М 1:10

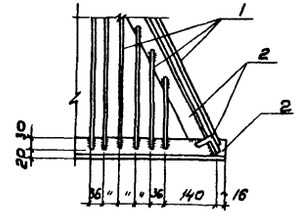

Вид А-А

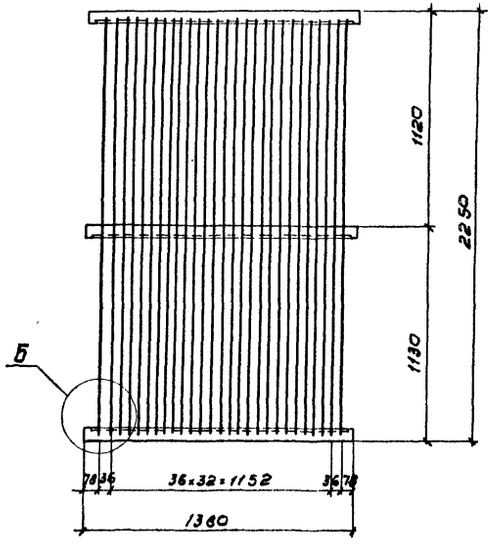

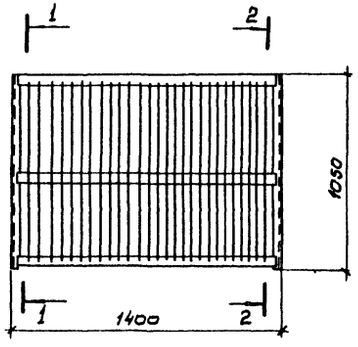

Поз.	Обозначение	Кол.	Дополнительные указания
	Материалы		
1	Круг $\frac{\text{б гост 2590-71}}{\text{Ст.3 гост 535-79}}$, м	129,1	28,66 кг
2	Уголок $\frac{\text{50×50×4 гост 8509-72}}{\text{Ст.3 гост 535-79}}$, м	10,8	32,94 кг
	Масса:		61,6 кг

Нач.отд	Трубников		
Н.контр	Никитина		
Ст.инж.	Фот		
Рук.Бр.	Иванова		
Ст.инж.	Бубенова		

ТП 901-6-94с.86-НВ.Н

Защитная решетка
Эскизный чертеж общего вида.

Стадия	Лист	Листов
Р	13	

СОЮЗВОДОКАНАЛПРОЕКТ

21270-03 10

Инв.№ подл. | Подпись и дата | Взам.инв.№

Альбом III

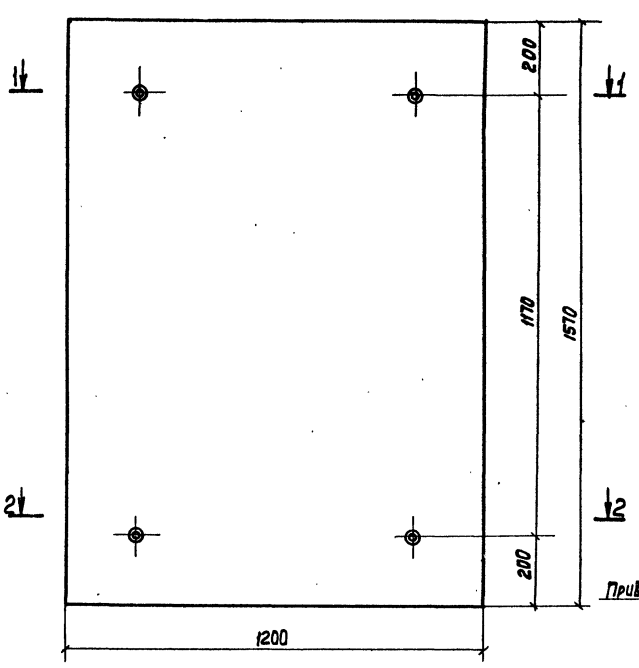

3-3

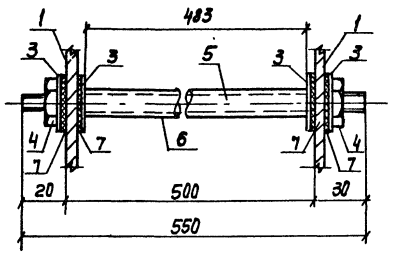

4-4

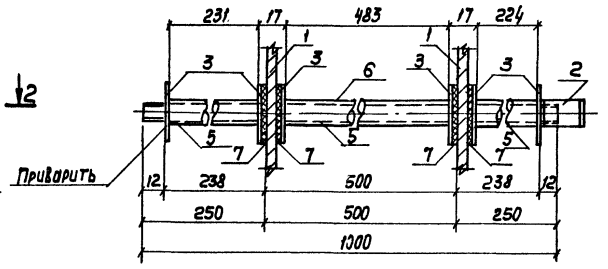

1-1

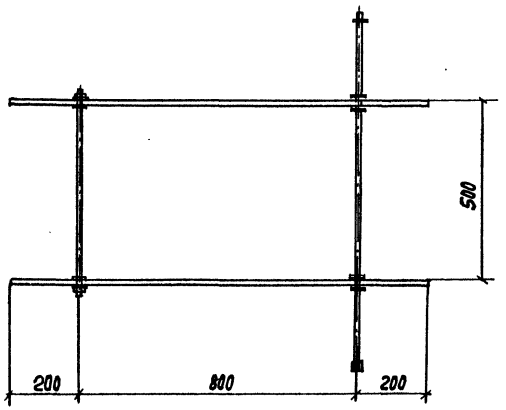

2-2

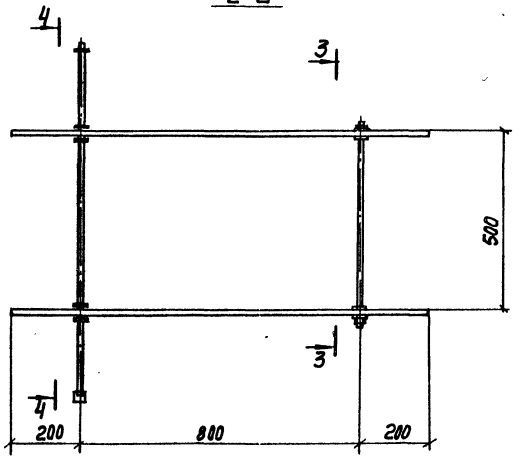

Поз.	Обозначение	Кол.	Дополнительные указания
	стандартные изделия		
1.	Асбестоцементный лист 6х1200х1570		
	ТУ 21-24-46-73 , шт	2	
2	Муфта короткая 8.02.0115 ГОСТ 8954-75, шт	2	
3	Шайба 8.02.0115 ГОСТ 11371-78 , шт	20	
4	Контргайка 8.02.0115 ГОСТ 8961-75, шт	4	
	Материалы		
5	Труба 8х2,2 ГОСТ 3262-75, м	3,1	2,14 кг
6	Труба ПВП 16Т ГОСТ 18599-73 , м	2,9	0,26 кг
7	Прокладка резиновая ТМКЩ-С-3х20х40-1,1 ГОСТ 7338-77 , шт	16	0,08 кг
	Масса:		49,44

Нач. отд	Трудников		ТП 901-Б-94 с. 86		-НВ.Н
Н. контр.	Никитина		Воздухонаправляющий щит. Эскизный чертеж общего вида	Стадия	Лист	Листов
Рук. гр.	Иванова			РП	14	
Ст. инж.	Бубекова			СОЮЗВОДОКАНАЛПРОЕКТ		
Инж.	Васильев					

Копир. Лядухина

21270-03 (11)

Формат А2

Инв. N подл. | Подп. и дата | Взам. инв. N

gost.e-ecolog.ru