ТИПОВОЙ ПРОЕКТ
901-6-92с.86

# ГРАДИРНЯ

## ДВУХСЕКЦИОННАЯ С ВЕНТИЛЯТОРАМИ 2ВГ70
## КАПЕЛЬНАЯ С СЕКЦИЯМИ ПЛОЩАДЬЮ 192кв.м
## СО СТАЛЬНЫМ КАРКАСОМ

Альбом III

gost.e-ecolog.ru

# ТИПОВОЙ ПРОЕКТ
## 901-6-92.с.86

# ГРАДИРНЯ ДВУХСЕКЦИОННАЯ С ВЕНТИЛЯТОРАМИ 2ВГ70 КАПЕЛЬНАЯ С СЕКЦИЯМИ ПЛОЩАДЬЮ 192 кв.м. СО СТАЛЬНЫМ КАРКАСОМ

СОСТАВ ПРОЕКТА:

| | | |
|---|---|---|
| Альбом I | Пояснительная записка. Показатели изменения сметной стоимости при применении научно-технических достижений | С.М.Р. |
| Альбом II | Технологические и архитектурно-строительные решения | |
| Альбом III | Эскизные чертежи общих видов нетиповых конструкций | |
| Альбом IV | Технологические изделия | |
| Альбом V | Строительные изделия | |
| Альбом VI | Конструкции металлические | |
| Альбом VII | Задание заводу-изготовителю на крупноблочное оборудование | (из т.п. 901-6-71.85) |
| Альбом VIII | Электрооборудование. Автоматизация. Электрическое освещение | |
| Альбом IX | Спецификации оборудования | |
| Альбом X | Ведомости потребности в материалах | |
| Альбом XI | Сметы | |

Разработан
Проектными институтами:
Союзводоканалпроект
Б.О. ЦНИИ Проектстальконструкция
Ростовский водоканалпроект

АЛЬБОМ III

Утвержден Госстроем СССР
протокол от 20 ноября 1985 г. N-А4-49
введен в действие
в/о Союзводоканалниипроект
приказ от 16.12.1985 г. N- 137

Главный инженер института А.Н. Михайлов
Главный инженер проекта В.А. Трубников

Привязан:

Инв. №

21268-03 2

Альбом III


| №№ п/п | Наименование | №№ стр. |
|---|---|---|
| 1. | Содержание альбома | 2 |
| 2 | Деталь Т-1. Эскизный чертеж общего вида | 3 |
| 3 | Деталь Т-2. Эскизный чертеж общего вида | 3 |
| 4 | Деталь Т-3. Эскизный чертеж общего вида | 4 |
| 5 | Деталь Т-4. Эскизный чертеж общего вида | 4 |
| 6 | Деталь Т-5. Эскизный чертеж общего вида | 5 |
| 7 | Деталь Т-6. Эскизный чертеж общего вида | 5 |
| 8 | Деталь Т-7. Эскизный чертеж общего вида | 6 |
| 9 | Деталь Т-8. Эскизный чертеж общего вида | 6 |
| 10 | Деталь Т-9. Эскизный чертеж общего вида | 7 |
| 11 | Деталь Т-10. Эскизный чертеж общего вида | 7 |
| 12 | Деталь Т-11. Эскизный чертеж общего вида | 8 |
| 13 | Деталь Т-12. Эскизный чертеж общего вида | 8 |
| 14 | Деталь Т-13. Эскизный чертеж общего вида | 9 |
| 15 | Деталь Т-14. Эскизный чертеж общего вида | 9 |
| 16 | Деталь Т-15. Эскизный чертеж общего вида | 10 |
| 17 | Тангенциональное сопло ф 32×16. | 10 |
| | Эскизный чертеж общего вида | |
| 18 | Грязевая труба. | 11 |
| | Эскизный чертеж общего вида | |
| 19 | Переливная труба. | 11 |
| | Эскизный чертеж общего вида. | |
| 20 | Защитная решетка. | 12 |
| | Эскизный чертеж общего вида | |


Инв. № подл. | Подпись и дата | Инв. № дубл. | Взам. инв. №

| | | | |
|---|---|---|---|
| Нач. отд. | Трубников | | |
| Н. контр. | Никитина | | |
| Рук. бр. | Иванова | | |
| Ст. инж. | Бубекова | | |
| Инжен. | Бирюкова | | |

Привязан:

Инв. №

ТП 901-6-92с.86НВН

Градирня 2-х секционная с вентиляторами 28Г70 капельная с секциями площадью 192м² со стальным каркасом

Содержание альбома

| Стадия | Лист | Листов |
|---|---|---|
| Р.П. | | |

СОЮЗВОДОКАНАЛПРОЕКТ

21268-03 3

Альбом III

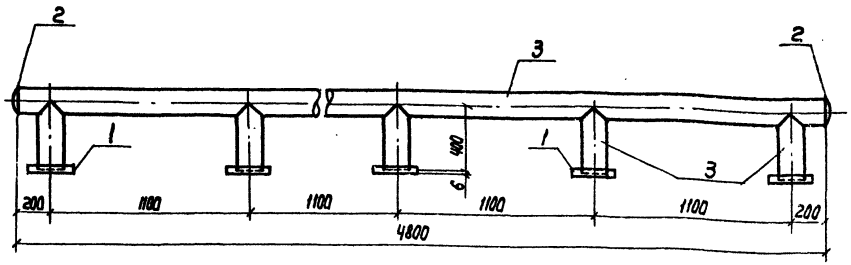


| Поз. | Обозначение | Кол. | Дополнит. указания |
|---|---|---|---|
| | Стандартные изделия | | |
| 1 | Фланец 1-150-2,5 ГОСТ 12820-80, шт. | 5 | |
| 2 | Заглушка 159×4,5 ГОСТ 17379-83, шт. | 2 | |
| | Материалы | | |
| 3 | Труба $\frac{159\times4\times4000\ II\ \text{ГОСТ}\ 10704\text{-}76}{\text{Ст}\ 3\text{сп}\ \text{ГОСТ}\ 10705\text{-}80}$, м | 6,8 | 103,97кг |
| | Масса: | | 124,12кг |

| | | | | | | |
|---|---|---|---|---|---|---|
| Нач. отд. | Трубников | | ТП 901-Б-92 с.86 | | НВ.Н | |
| Н. Контр. | Никитина | | | | | |
| Рук. гр. | Иванова | | Деталь Т-1 Эскизный чертеж общего вида | Стадия | Лист | Листов |
| Ст. инж. | Бубекова | | | РП | 1 | |
| Инж. | Васильев | | | СОЮЗВОДОКАНАЛПРОЕКТ | | |

Копир. Лавлушина

Формат А3

Альбом III

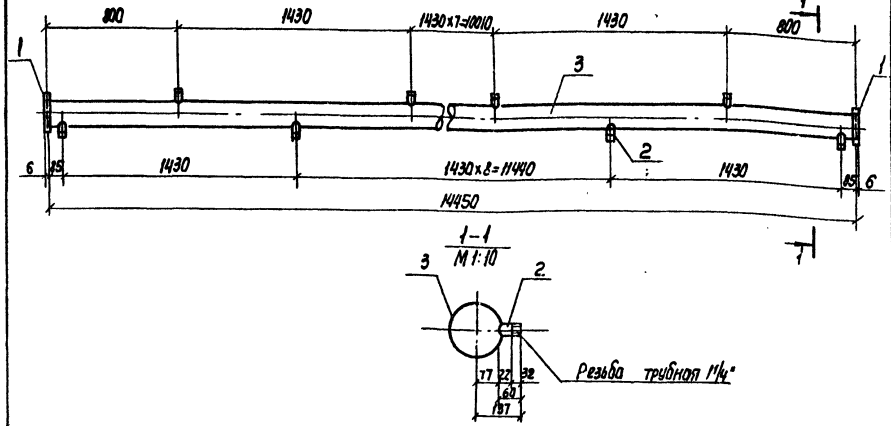


| Поз. | Обозначение | Кол. | Дополнит. указания |
|---|---|---|---|
| | Стандартные изделия | | |
| 1 | Фланец 1-150-2,5 ГОСТ 12820-80, шт. | 2 | |
| | Материалы | | |
| 2 | Труба 32×3.2 ГОСТ 3262-75, м | 1,26 | 3,9кг |
| 3 | Труба $\frac{159\times4\times4000\ II\ \text{ГОСТ}\ 10704\text{-}76}{\text{Ст}\ 3\text{сп}\ \text{ГОСТ}\ 10705\text{-}80}$, м | 14,45 | 220,94кг |
| | Масса | | 231,7кг |

| | | | | | | |
|---|---|---|---|---|---|---|
| Нач. отд. | Трубников | | ТП 901-Б-92 с.86 | | НВ.Н | |
| Н. Контр. | Никитина | | | | | |
| Рук. гр. | Иванова | | Деталь Т-2 Эскизный чертеж общего вида | Стадия | Лист | Листов |
| Ст. инж. | Бубекова | | | РП | 2 | |
| Инж. | Васильев | | | СОЮЗВОДОКАНАЛПРОЕКТ | | |

Копир. Лавлушина

21268-03 4

Формат А3

Инв. № подл. | Подпись и дата | Взам. инв. №

Альбом III

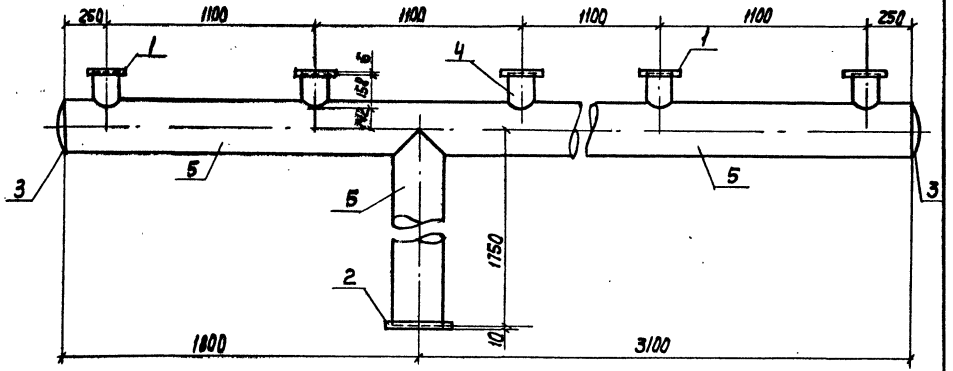


| Поз. | Обозначение | Кол. | Дополнит. указания |
|---|---|---|---|
| | Стандартные изделия | | |
| 1 | Фланец 1-150-2,5 ГОСТ 12820-80, шт. | 5 | |
| 2 | Фланец 1-300-2,5 ГОСТ 12820-80, шт. | 1 | |
| 3 | Заглушка 325×10 ГОСТ 17379-83, шт. | 2 | |
| | Материалы | | |
| 4 | Труба 159×4×4000 II ГОСТ 10704-76 / Ст3сп ГОСТ 10705-80, м | 0.79 | 12,08кг |
| 5 | Труба 325×6×5000 II ГОСТ 10704-76 / Ст3сп ГОСТ 10705-80, м | 6,65 | 313,9кг |
| | Масса: | | 373,66кг |

| | | | | | |
|---|---|---|---|---|---|
| Нач.отд. | Трубникова | | ТП 901-Б-92 с.86 | НВ.Н | |
| Н.Контр. | Никитина | | | | |
| Рук.бр. | Иванова | | Деталь Т-3 эскизный чертеж общего вида | Стадия: РП | Лист: 5 |
| Ст.инж. | Будекова | | | | Листов: |
| Инж. | Васильев | | | Союзводоканалпроект | |

Инв.№подл. | Подпись и дата | Взам.инв.№

Альбом III

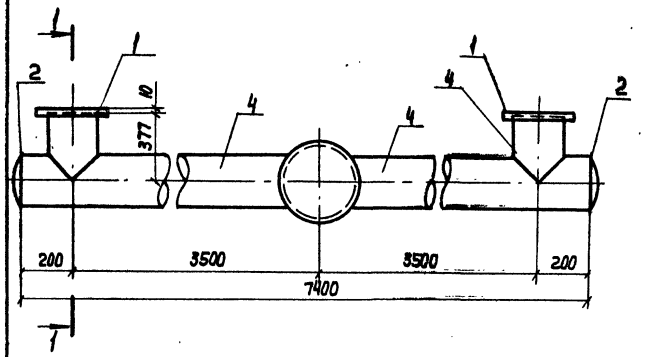


| Поз. | Обозначение | Кол. | Дополнит. указания |
|---|---|---|---|
| | стандартные изделия | | |
| 1 | Фланец 1-300-2,5 ГОСТ 12820-80, шт. | 2 | |
| 2 | Заглушка 325×10 ГОСТ 17379-83, шт. | 2 | |
| 3 | Заглушка 426×8 ГОСТ 17379-83, шт. | 1 | |
| | Материалы | | |
| 4 | Труба 325×6×5000 II ГОСТ 10704-76 / Ст3сп ГОСТ 10705-80, м | 8,15 | 384,68кг |
| 5 | Труба 426×6×5000 II ГОСТ 10704-76 / Ст3сп ГОСТ 10705-80, м | 3,69 | 229,33кг |
| | Масса: | | 668,27кг |

| | | | | | |
|---|---|---|---|---|---|
| Нач.отд. | Трубникова | | ТП 901-Б-92 с.86 | НВ.Н | |
| Н.Контр. | Никитина | | | | |
| Рук.бр. | Иванова | | Деталь Т-4 эскизный чертеж общего вида | Стадия: РП | Лист: 4 |
| Ст.инж. | Будекова | | | | Листов: |
| Инж. | Васильев | | | Союзводоканалпроект | |

Альбом III

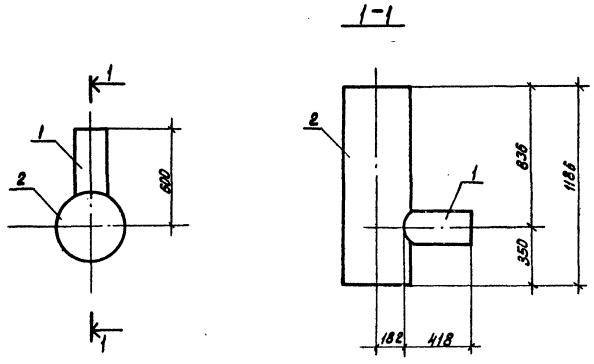


| Поз. | Обозначение | Кол. | Дополнит. указания |
|---|---|---|---|
| | Материалы | | |
| 1 | Труба $\frac{219 \times 6 \times 5000\ \text{II ГОСТ 10704-76}}{\text{ВСТ3сп ГОСТ 10705-80}}$, м | 0.418 | 13.18 кг. |
| 2 | Труба $\frac{426 \times 6 \times 5000\ \text{II ГОСТ 10704-76}}{\text{ВСТ3сп ГОСТ 10705-80}}$, м | 1.186 | 73.71 кг. |
| | Масса: | | 85.89 кг. |

| | | | | | | |
|---|---|---|---|---|---|---|
| Нач. отд. | Трубников | | | ТП 901-6-92с.86-НВ.Н | | |
| Н. контр. | Никитина | | | Деталь Т-5 эскизный чертеж общего вида. | Стадия | Лист | Листов |
| Рук. бр. | Иванова | | | | Р | 5 | |
| Ст. инж. | Бубекова | | | | СОЮЗВОДОКАНАЛПРОЕКТ | | |
| Инженер | Васильев | | | | | | |

Инв. № подл. | Подпись и дата | Взам. инв. №

Альбом III

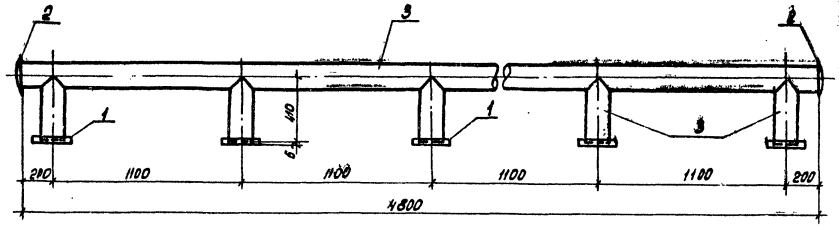


| Поз. | Обозначение | Кол. | Дополнит. указания. |
|---|---|---|---|
| | Стандартные изделия | | |
| 1 | Фланец 1-150-2.5 ГОСТ 12820-80, шт. | 5 | |
| 2 | Заглушка 159×4.5 ГОСТ 17379-83, шт. | 2 | |
| | Материалы | | |
| 3 | Труба $\frac{159 \times 4 \times 4000\ \text{II ГОСТ 10704-76}}{\text{ВСТ3сп ГОСТ 10705-80}}$, м | 6.85 | 104,74 кг. |
| | Масса: | | 124.89 кг |

| | | | | | | |
|---|---|---|---|---|---|---|
| Нач. отд. | Трубников | | | ТП 901-6-92с.86 НВН | | |
| Н. контр. | Никитина | | | Деталь Т-6 Эскизный чертеж общего вида. | Стадия | Лист | Листов |
| Рук. бр. | Иванова | | | | РП | 5 | |
| Ст. инж. | Бубекова | | | | СОЮЗВОДОКАНАЛПРОЕКТ | | |
| Инженер | Васильев | | | | | | |

Инв. № подл. | Подпись и дата | Взам. инв. №

Копировал: Доценко. 21268-03 6

Альбом III

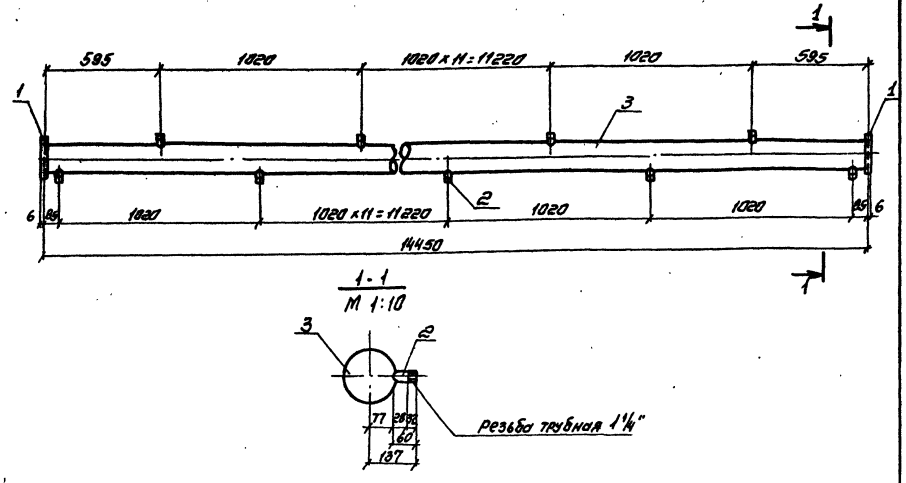


| Поз | Обозначение | Кол | Дополнит. указания |
|---|---|---|---|
| | | | |
| | Стандартные изделия | | |
| | | | |
| 1. | Фланец 1-150-2.5 ГОСТ 12820-80, шт | 2 | |
| | | | |
| | Материалы | | |
| | | | |
| 2. | Труба 32×3,2 ГОСТ 3262-75, м | 1.74 | 5,38 кг |
| 3 | Труба 159×4×4000 II ГОСТ 10704-76 / В Ст3сп ГОСТ 10705-80, м | 14.5 | 221.71 кг |
| | Масса: | | 233.95 кг |

| | | | | | |
|---|---|---|---|---|---|
| | | | ТП 901-Б-92с.86-НВ.Н | | |
| Нач. отд. | Трубников | | Деталь Т-7 эскизный чертеж общего вида. | Стадия: РП | Лист: 7 | Листов: |
| Н. контр. | Никитина | | | | | |
| Рук. бр. | Иванова | | | | | |
| Ст. инж. | Бубекова | | | СОЮЗВОДОКАНАЛПРОЕКТ | | |
| Инженер | Васильев | | | | | |

Альбом III

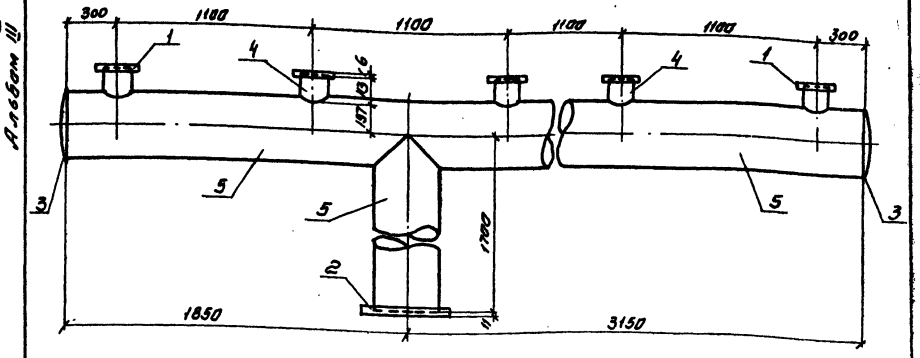


| Поз. | Обозначение | Кол. | Дополнит. указания |
|---|---|---|---|
| | | | |
| | Стандартные изделия | | |
| | | | |
| 1 | Фланец 1-150-2,5 ГОСТ 12820-80, шт | 5 | |
| 2 | Фланец 1-400-2.5 ГОСТ 12820-80, шт | 1 | |
| 3 | Заглушка 426×8 ГОСТ 17379-83, шт | 2 | |
| | Материалы | | |
| | | | |
| 4 | Труба 159×4×4000 II ГОСТ 10704-76 / В Ст3сп ГОСТ 10705-80, м | 0.57 | 8,72 кг |
| 5 | Труба 426×6×5000 II ГОСТ 10704-76 / В Ст3сп ГОСТ 10705-80, м | 6.7 | 116.4 кг |
| | | | |
| | Масса: | | 484,71 кг |

| | | | | | |
|---|---|---|---|---|---|
| | | | ТП 901-Б-92с.86 НВ.Н | | |
| Нач. отд | Трубников | | Деталь Т-8 эскизный чертеж общего вида. | Стадия: РП | Лист: 8 | Листов: |
| Н. контр | Никитина | | | | | |
| Рук. бр. | Иванова | | | | | |
| Ст. инж. | Бубекова | | | СОЮЗВОДОКАНАЛПРОЕКТ | | |
| Инженер | Васильев | | | | | |

Инв. № подл. | Подпись и дата | Взам. инв. №

Копирование запрещено

Альбом III

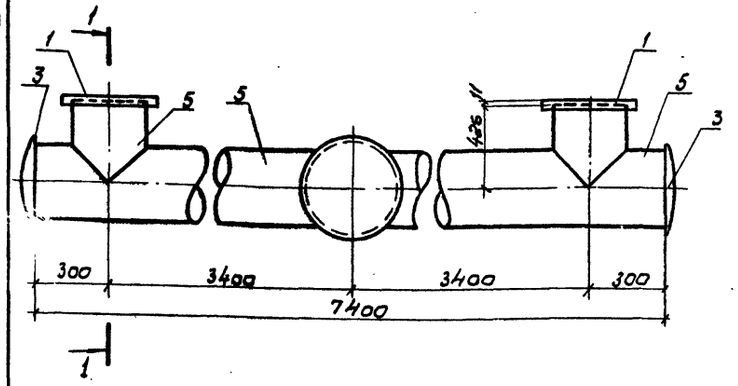


1-1

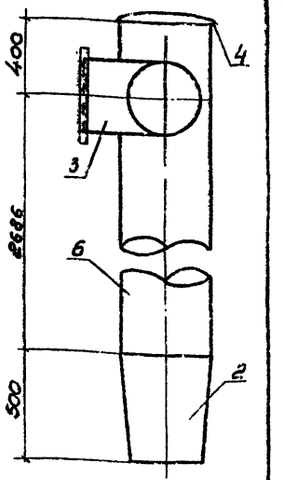


| Поз. | Обозначение | Кол. | Дополнит. указания |
|---|---|---|---|
| | **Стандартные изделия** | | |
| 1. | Фланец 1-400-2,5 ГОСТ 12820-80, шт. | 2 | |
| 2. | Переход К 530×426×7 В ст.3сп ОСТ 3622-77 шт. | 1 | |
| 3. | Заглушка 426×8 ГОСТ 17379-83, шт. | 2 | |
| 4 | Заглушка 530×10 ГОСТ 17379-83, шт. | 1 | |
| | **Материалы** | | |
| 5 | Труба 426×6×5000 II ГОСТ 10704-76 / В ст 3сп ГОСТ 10705-80, м | 8,25 | 512,74 кг |
| 6 | Труба 530×7×5000 II ГОСТ 10704-76 / В ст 3сп ГОСТ 10705-80, м | 3,09 | 278,97 кг |
| | Масса: | | 911,79 кг |

| | | | | | |
|---|---|---|---|---|---|
| Нач. отд | Трубников | | ТП 901-6-92 с.86 НВ.Н | | |
| Н. контр. | Никитина | | | | |
| Рук. бр. | Иванова | | Деталь Т-9 Эскизный чертеж общего вида. | Стадия: РП | Лист: 9 |
| Ст. инж. | Бубекова | | | | Листов: |
| Инженер | Васильев | | | Союзводоканалпроект | |

Инв. № подл. | Подпись и дата | Взам. инв. №

1-1

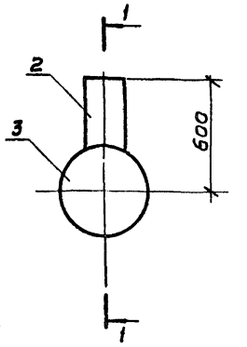


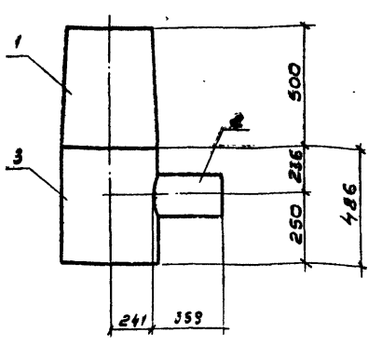


| Поз. | Обозначение | Кол. | Дополним. указания |
|---|---|---|---|
| | **Стандартные изделия** | | |
| 1 | Переход К 530×426×7 В ст3сп ОСТ 36-22-77 шт. | 1 | |
| | **Материалы** | | |
| 2 | Труба 219×6×5000 II ГОСТ 10704-76 / В ст. 3сп ГОСТ 10705-80, м | 0,36 | 11,35 кг |
| 3 | Труба 530×7×5000 II ГОСТ 10704-76 / В ст. 3 сп ГОСТ 10706-80, м | 0,49 | 44,24 кг |
| | Масса: | | 96,59 кг |

| | | | | | |
|---|---|---|---|---|---|
| Нач. отд | Трубников | | ТП 901-6-92 с.86 НВ.Н | | |
| Н. контр. | Никитина | | | | |
| Рук. бр. | Иванова | | Деталь Т-10 Эскизный чертеж общего вида. | Стадия: РП | Лист: 10 |
| Ст. инж. | Бубекова | | | | Листов: |
| Инженер | Васильев | | | Союзводоканалпроект | |

Альбом III

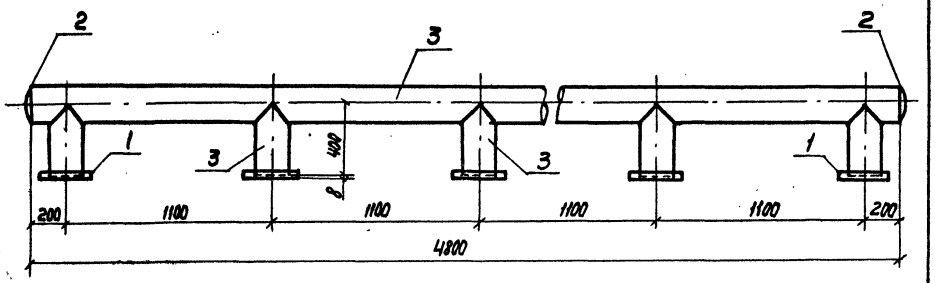


| Поз. | Обозначение | Кол. | Дополнит. указания |
|---|---|---|---|
| | Стандартные изделия | | |
| 1 | Фланец 1-200-2,5 ГОСТ 12820-80, шт | 5 | |
| 2 | Заглушка 219×8 ГОСТ 17379-83, шт | 2 | |
| | Материалы | | |
| 3 | Труба $\frac{219\times6\times5000\ II\ \text{ГОСТ}\ 10704\text{-}76}{\text{Ст3сп ГОСТ}\ 10705\text{-}80}$, м | 6,8 | 214,34 кг |
| | | | |
| | | | 247,19 кг |

| | | | | | | |
|---|---|---|---|---|---|---|
| | | | | ТП 901-6-92 с.86 НВН | | |
| Нач. отд. | Трубников | | | Деталь Т-11 Эскизный чертеж общего вида | Стадия | Лист | Листов |
| Н. Контр. | Никитина | | | | РП | 11 | |
| Рук. Гр. | Иванова | | | | СОЮЗВОДОКАНАЛПРОЕКТ | | |
| Ст. инж. | Бубекова | | | | | | |
| Инженер | Васильев | | | | | | |

Копир. Лаврухина

Формат А3

Альбом III

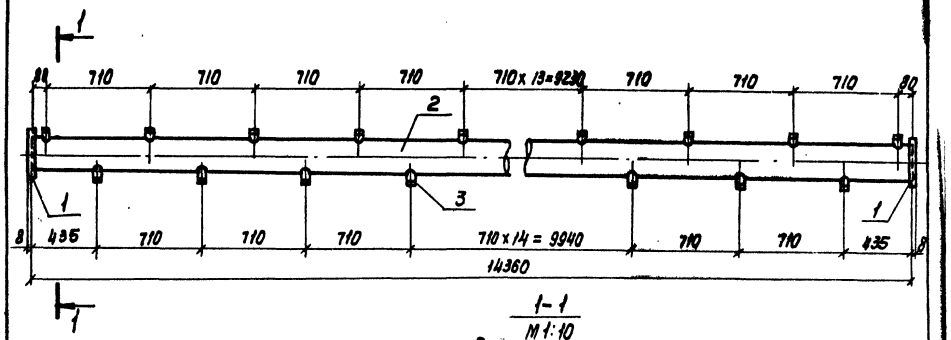


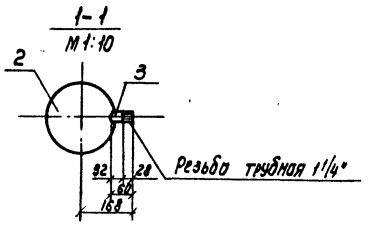


| Поз. | Обозначение | Кол. | Дополнит. указания |
|---|---|---|---|
| | Стандартные изделия | | |
| 1 | Фланец 1-200-2,5 Ст. 25 ГОСТ 12820-80, шт. | 2 | |
| | Материалы | | |
| 2 | Труба $\frac{219\times6\times5000\ II\ \text{ГОСТ}\ 10704\text{-}76}{\text{В Ст3сп ГОСТ}\ 10705\text{-}80}$, м | 14,36 | 462,63 кг |
| 3 | Труба 32×3,2 ГОСТ 3262-75 | 2,46 | 7,6 кг |
| | Масса: | | 469,7 кг |

| | | | | | | |
|---|---|---|---|---|---|---|
| | | | | ТП 901-6-92 с.86 - НВН | | |
| Нач. отд. | Трубников | | | Деталь Т-12 Эскизный чертеж общего вида | Стадия | Лист | Листов |
| Н. Контр. | Никитина | | | | РП | 12 | |
| Рук. Гр. | Иванова | | | | СОЮЗВОДОКАНАЛПРОЕКТ | | |
| Ст. инж. | Бубекова | | | | | | |
| Инженер | Васильев | | | | | | |

Копир. Лаврухина

21268-03 9

Формат А3

Инв. № подл. | Подп. и дата | Взам. инв. №

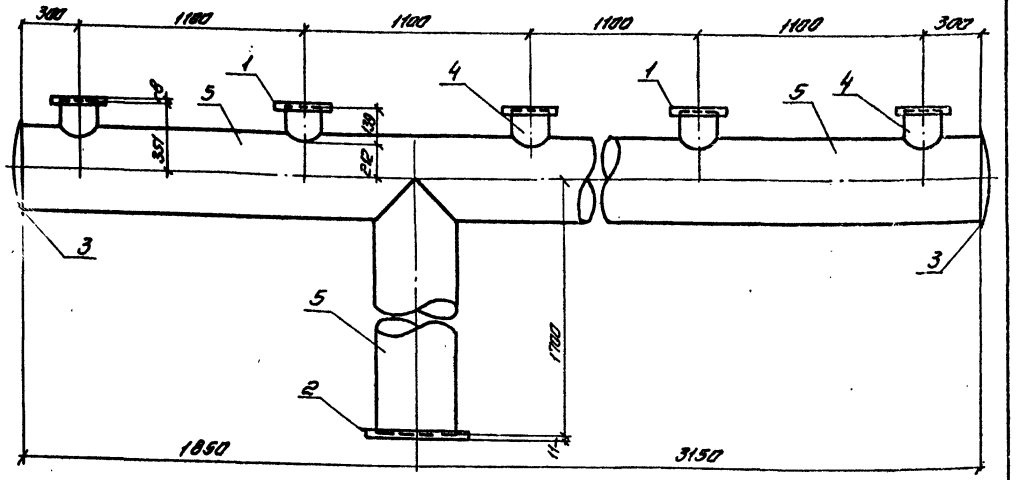


| Поз. | Обозначение | | Кол. | Дополнит. указания. |
|---|---|---|---|---|
| | | | | |
| | Стандартные изделия | | | |
| | | | | |
| 1 | Фланец 1-200-2.5 | ГОСТ 12820-80. шт | 5 | |
| 2 | Фланец 1-400-2.5 | ГОСТ 12820-80. шт | 1 | |
| 3 | Заглушка 426×8 | ГОСТ 17379-83 | 2 | |
| | Материалы | | | |
| | | | | |
| 4 | Труба 219×6×5000 II ГОСТ 10704-76 / В Ст 3сп ГОСТ 10705-80 | , м | 0.7 | 22.06 кг |
| 5 | Труба 426×6×5000 II ГОСТ 10704-76 / В Ст 3сп ГОСТ 10705-80 | , м | 6.7 | 416.40 кг |
| | | | | |
| | Масса: | | | 504.55 кг |

| | | | | | | |
|---|---|---|---|---|---|---|
| Нач.отд | Трубников | | | ТП 901-Б-92 с.86 НВ.Н | | |
| Н.контр. | Никитина | | | | | |
| Рук.бр. | Иванова | | | Деталь т-13 Эскизный чертеж общего вида. | Стадия | Лист | Листов |
| Ст.инж. | Бубекова | | | | РП | 13 | |
| Инженер | Васильев | | | | СОЮЗВОДОКАНАЛПРОЕКТ | | |
| Техник | Баженов | | | | | | |

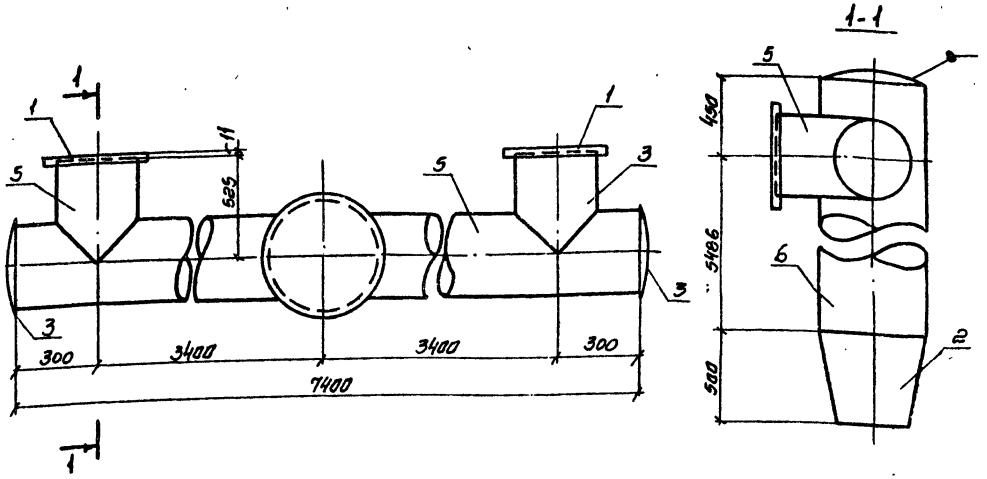


| Поз | Обозначение | | Кол. | Дополнит. укования. |
|---|---|---|---|---|
| | | | | |
| | Стандартные изделия | | | |
| | | | | |
| 1 | Фланец 1-400-2.5 | ГОСТ 12820-80 шт | 2 | |
| 2. | Переход К630×426×7 В Ст 3сп ОСТ 3622-77 | | 1 | |
| 3 | Заглушка 426×8 | ГОСТ 17379-83 | 2 | |
| 4 | Днище 630-6 | ГОСТ 6533-78 | 1 | |
| | | | | |
| 5 | Труба 426×6×5000 II ГОСТ 10704-76 / В Ст 3сп ГОСТ 10705-80 | , м | 8,45 | 525,17 кг |
| 6 | Труба 630×7×5000 II ГОСТ 10704-76 / В Ст 3сп ГОСТ 10705-80 | , м | 5,94 | 638,85 кг |
| | | | | |
| | | | | |
| | Масса: | | | 1286,2 кг |

| | | | | | | |
|---|---|---|---|---|---|---|
| Нач.отд | Трубников | | | ТП 901-Б-92 с.86 НВ.Н | | |
| Н.контр. | Никитина | | | | | |
| Рук.бр. | Иванова | | | Деталь т-14 Эскизный чертеж общего вида | Стадия | Лист | Листов |
| Ст.инж. | Бубекова | | | | РП | 14 | |
| Инженер | Васильев | | | | СОЮЗВОДОКАНАЛПРОЕКТ | | |

Копировал. Синицына

Альбом III

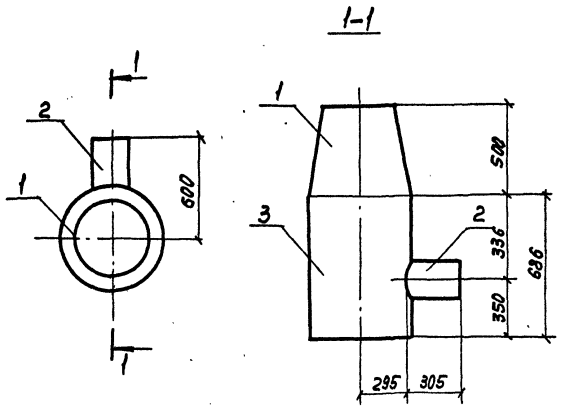


| Поз. | Обозначение | Кол. | Дополнит. указания |
|---|---|---|---|
| | Стандартные изделия | | |
| 1. | Переход К 630×426×7 ВСт3сп ГОСТ 3622-77, шт. | 1 | |
| | Материалы | | |
| 2 | Труба 219×6×5000 II ГОСТ 10704-76 / ВСт 3сп ГОСТ 10705-80, м | 0,305 | 9,62кг |
| 3 | Труба 630×7×500 II ГОСТ 10704-76 / ВСт3сп ГОСТ 10705-80, м | 0,7 | 75,29кг |
| | Масса | | 130,91кг |

| | | | | | | |
|---|---|---|---|---|---|---|
| Нач. отд. | Трубников | | 901-6-92 с.86 | | | - НВ.Н |
| Н. контр. | Никитина | | Деталь Т-15 Эскизный чертеж общего вида | Стадия | Лист | Листов |
| Рук. бр. | Иванова | | | Р | 15 | |
| Ст. инж. | Бубекова | | | СОЮЗВОДОКАНАЛПРОЕКТ | | |
| Инж. | Васильев | | | | | |

Инв. № подл. | Подп. и дата | Взам. инв. №

Копир. Лаврухина

Формат А3

Альбом III

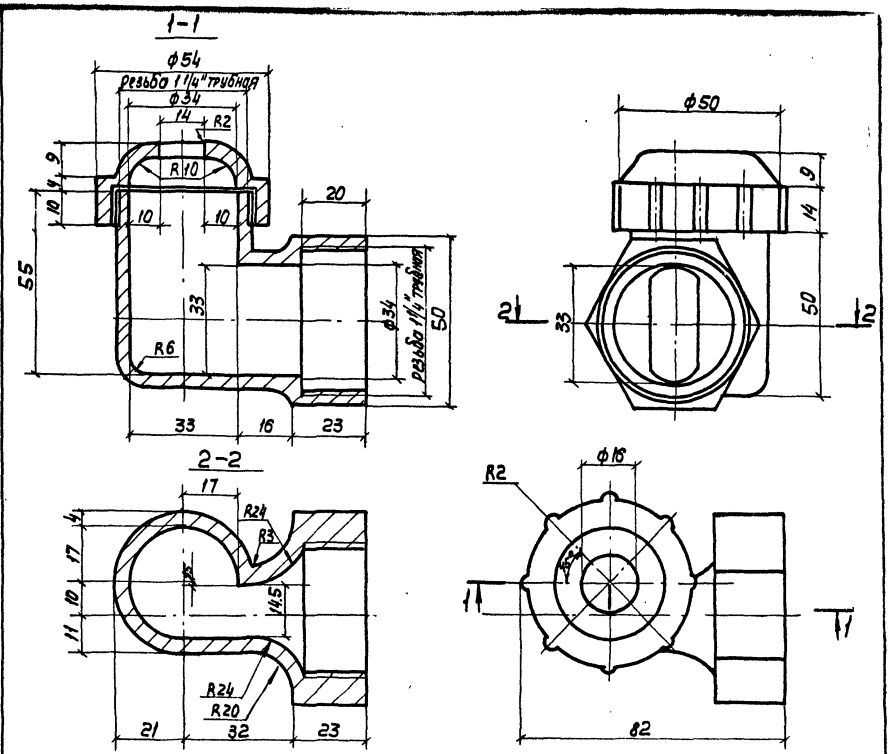


| Поз. | Обозначение | Кол. | Дополнит. указания |
|---|---|---|---|
| | Материалы | | |
| | Полиэтилен низкого давления, высокой плотности марок П-4040-Л и П-4070-Л ГОСТ 16338-70 | 1 | 0.05кг |

Привязан

Инв. № 2

| | | | | | | |
|---|---|---|---|---|---|---|
| Нач. отд. | Трубников | | ТП 901-6-92 с.86 | | | - НВ.Н |
| Н. контр. | Никитина | | Тангенциальное сопло ф32×16 Эскизный чертеж общего вида | Стадия | Лист | Листов |
| Рук. бр. | Иванова | | | Р | 16 | |
| Ст. инж. | Бубекова | | | СОЮЗВОДОКАНАЛПРОЕКТ | | |
| Инж. | Бирюкова | | | | | |

Инв. № подл. | Подп. и дата | Взам. инв. №

Копир. Лаврухина

21268-03 11

Формат А3

Альбом III

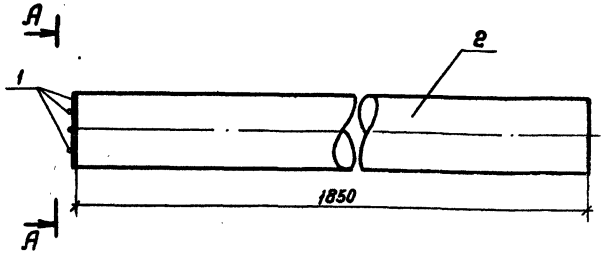


Вид А-А

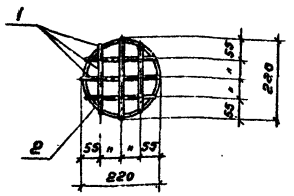


| Поз | Обозначение | Кол. | Дополнительные указания |
|---|---|---|---|
| | | | |
| | Материалы | | |
| | | | |
| 1 | Круг 6 ГОСТ 2590-71 / Ст. 3 ГОСТ 535-79, м | 1,2 | 0,27 кг |
| 2 | Труба 219×6,0×5000 II ГОСТ 10704-76 / В ст. 3 сп ГОСТ 10705-80, м | 1,85 | 58,3 кг |
| | | | |
| | | | |
| | Масса: | | 58,57 кг |

| | | | | | |
|---|---|---|---|---|---|
| Нач. отд. | Трубников | | ТП 901-6-92 с. 86 -НВ.Н | | |
| Н. контр. | Никитина | | | | |
| Рук. бр. | Иванова | | Грязевая труба. Эскизный чертеж общего вида | Стадия: Р.П. | Лист: 17 |
| Ст. инж. | Бубекова | | | | Листов: |
| Инженер | Бирюкова | | | СОЮЗВОДОКАНАЛПРОЕКТ | |

Копировал Гельвенбоун Формат А3

Альбом III

Вид А-А

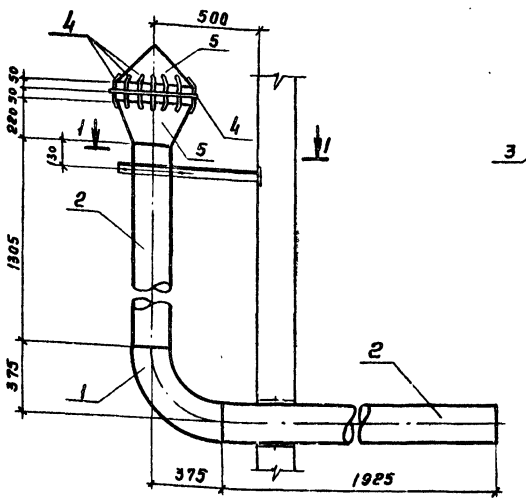


1-1

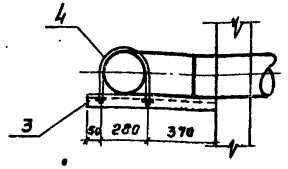


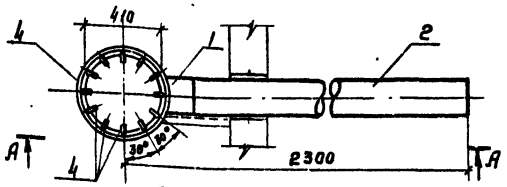


| Поз. | Обозначение | Кол. | Дополнительные указания |
|---|---|---|---|
| | | | |
| | Стандартные изделия | | |
| | | | |
| 1 | Отвод 90° 273×7 ГОСТ 17375-83, шт | 1 | |
| | | | |
| | Материалы | | |
| | | | |
| 2 | Труба 219×6×5000 II ГОСТ 10704-76 / В Ст3сп ГОСТ 10705-80, м | 3,23 | 101,81 кг |
| 3 | Уголок 50×50×4 ГОСТ 8509-72 / Ст. 3 ГОСТ 535-79, м | 0,7 | 2,14 кг |
| 4 | Круг 6 ГОСТ 2590-71 / Ст. 3 ГОСТ 535-79, м | 4,5 | 1,0 кг |
| 5 | Полоса 6×600 ГОСТ 82-70 / Ст. 3сп ГОСТ 14637-79, м | 1,7 | 48,04 кг |
| | Масса: | | 183,79 кг |

| | | | | | |
|---|---|---|---|---|---|
| Нач. отд. | Трубников | | ТП 901-6-92 с. 86 -НВ.Н | | |
| Н. контр. | Никитина | | | | |
| Рук. бр. | Иванова | | Первичная труба. Эскизный чертеж общего вида. | Стадия: Р.П. | Лист: 18 |
| Ст. инж. | Бубекова | | | | Листов: |
| Инжен. | Бирюкова | | | СОЮЗВОДОКАНАЛПРОЕКТ | |

21268-03 12

Копировал Гельвенбоун Формат А3

Альбом III

1-1

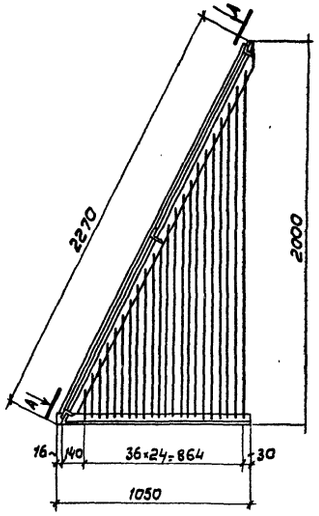


2-2

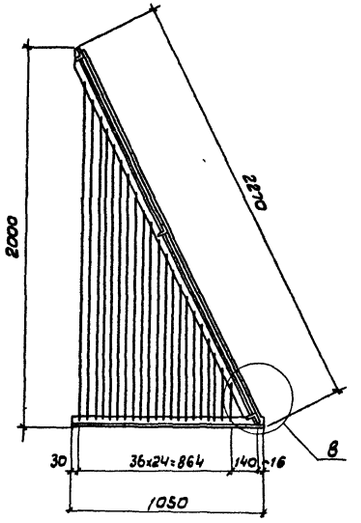


Б

М 1:10

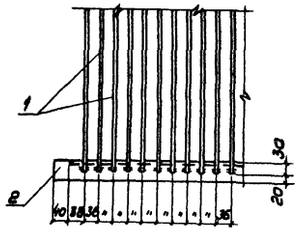


В

М 1:10

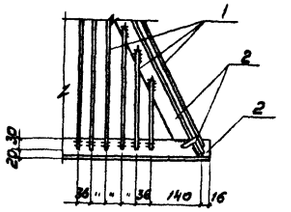


Вид А-А

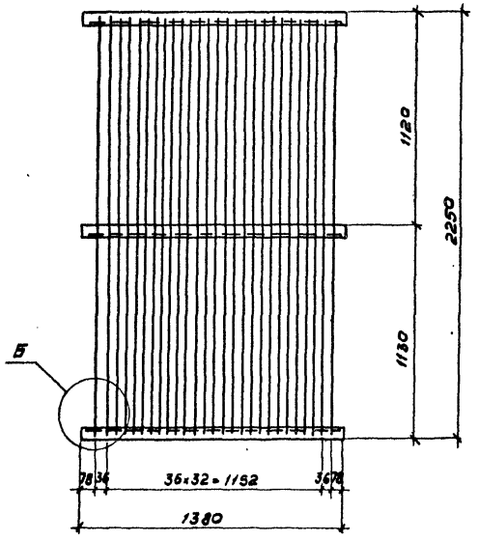


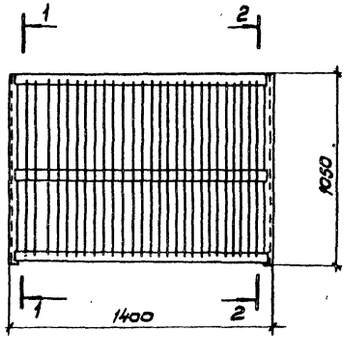


| Поз. | Обозначение | Кол. | Дополнительные указания |
|---|---|---|---|
| | | | |
| | Материалы | | |
| | | | |
| 1 | Круг $\frac{\text{6 ГОСТ 2590-71}}{\text{Ст.3 ГОСТ 535-79}}$, м | 129.1 | 28,66 кг |
| 2 | Уголок $\frac{\text{50×50×4 ГОСТ 8509-72}}{\text{Ст.3 ГОСТ 535-79}}$, м | 10,8 | 32,94 кг |
| | | | |
| | | | |
| | Масса: | | 61,6 кг |

| | | | |
|---|---|---|---|
| Нач.отд. | Трубников | | |
| Н.контр. | Никитина | | |
| Рук.бр. | Иванова | | |
| Ст.инж. | Буденова | | |
| Инжен. | Васильев | | |

ТП 901-6-92с.86-НВ. Н

Защитная решетка
Эскизный чертеж общего вида.

| Стадия | Лист | Листов |
|---|---|---|
| РП | 19 | |

СОЮЗВОДОКАНАЛПРОЕКТ

21268-03 (13)

Инв.№ подл. | Подпись и дата | Взам.инв.№

gost.e-ecolog.ru