ТИПОВОЙ ПРОЕКТ
901-6-91 с. 86

ГРАДИРНЯ ТРЕХСЕКЦИОННАЯ С ВЕНТИЛЯТОРАМИ 2ВГ50, ПЛЕНОЧНАЯ С СЕКЦИЯМИ ПЛОЩАДЬЮ 64 кв.м СО СТАЛЬНЫМ КАРКАСОМ, ОРОСИТЕЛЕМ ИЗ ПОЛИМЕРНЫХ МАТЕРИАЛОВ

АЛЬБОМ VII

ЗАДАНИЕ ЗАВОДУ-ИЗГОТОВИТЕЛЮ НА КРУПНОБЛОЧНОЕ ОБОРУДОВАНИЕ

21202-04

gost.e-ecolog.ru

Привязан

Инв. №

ТИПОВОЙ ПРОЕКТ
901-6-91 с.86

ГРАДИРНЯ ТРЕХСЕКЦИОННАЯ С ВЕНТИЛЯТОРАМИ 2ВГ50, ПЛЕНОЧНАЯ С СЕКЦИЯМИ ПЛОЩАДЬЮ 64 кв.м СО СТАЛЬНЫМ КАРКАСОМ, ОРОСИТЕЛЕМ ИЗ ПОЛИМЕРНЫХ МАТЕРИАЛОВ

СОСТАВ ПРОЕКТА

Альбом I Пояснительная записка. Показатели изменения сметной стоимости С.М.Р. при применении научно-технических достижений (из т.п. 901-6-90с.86)

Альбом II Технологические и архитектурно-строительные решения

Альбом III Эскизные чертежи общих видов нетиповых конструкций (из т.п. 901-6-90с.86).

Альбом IV Строительные изделия (из т.п. 901-6-90с.86)

Альбом V Конструкции металлические

Альбом VI Электрооборудование. Автоматизация. Электрическое освещение.

Альбом VII Задание заводу-изготовителю на крупноблочное оборудование

Альбом VIII Спецификации оборудования

Альбом IX Ведомости потребности в материалах

Альбом X Сметы

АЛЬБОМ VII

Разработан
Проектными институтами
Союзводоканалпроект
ГО. ЦНИИПромстальконструкция
Ростовский водоканалпроект.

Главный инженер института Заяц В.Н.
Главный инженер проекта Никитина В.И.

Утвержден Госстроем СССР
протокол от 15 января 1986 г. № 04-3
введен в действие
в/о Союзводоканалниипроект
приказ от 30 1986 г. № 78

Привязан

Инв. №

Инв.№ подл. | Подпись и дата | Взам.инв.№

Наименование	Кол. НКУ	Обозначение чертежа общего вида	Примечание
Щит станций управления	1	ТП 901-6-91с.86	
		АЭМ.33И-2	
Панель общих цепей управления вентиляторами (до 6Ч)	1	ТП 901-6-91с.86	
		АЭМ.33И-6	
Панель общих цепей управления вентиляторами (до 12Ч)	1	ТП 901-6-91с.86	
		АЭМ.33И-10	
Панель автоматики	1	ТП 901-6-91с.86	
		АЭМ.33И-14	
Панель управления и сигнализации	1	ТП 901-6-91с.86	
		АЭМ.33И-18	

Привязан

ТП 901-6-91с.86 – АЭМ.33И-ПК

Нач.отд.	Иваненко		
Н.контр.	Бреслов		
Рук.бр.	Бреслов		
Инженер	Егорова		

Гидрорня трехсекционная с вентиляторами 2В(Э)0, пленочная с секциями 6Чев.м со стальным каркасом, оросителем из полимерных материалов

Стадия	Лист	Листов
РП		1

Перечень комплектных устройств

ГПСТРОЙ СССР Союзводоканалниипроект Ростовский Водоканалпроект

Обозначение	Лист	Наименование	Кол-во	Стр. альбома
АЭМ.33И	ПК	Перечень комплектных устройств		2
АЭМ.33И	1	Щит станций управления		3
		Технические данные аппаратов.	1	
АЭМ.33И	2	Щит станций управления		3
		Общий вид	3	
АЭМ.33И	3	Щит станций управления		6
		Таблица перечня надписей	1	
АЭМ.33И	4	Щит станций управления		4,5
		Схема электрическая соединений.	1	
АЭМ.33И	5	Панель общих цепей управления вентиляторами (до 6Ч)		6
		Технические данные аппаратов	1	

Привязан

Инв.№

ТП 901-6-91с.86 – АЭМ.33И-СА

Нач.отд.	Иваненко		
Н.контр.	Бреслов		
Рук.бр.	Бреслов		
Инженер	Егорова		

Гидрорня трехсекционная с вентиляторами 2В(Э)0, пленочная с секциями, площадью 6Чев.м, со стальным каркасом, оросителем из полимерных материалов

Стадия	Лист	Листов
РП	1	3

Содержание альбома

ГПСТРОЙ СССР Союзводоканалниипроект Ростовский Водоканалпроект

Обозначение	Лист	Наименование	Кол-во	Стр. альбома
АЭМ.33И	6	Панель общих цепей управления вентиляторами (до 6Ч)		6
		Общий вид.	2	
АЭМ.33И	7	Панель общих цепей управления вентиляторами (до 6Ч). Таблица перечня надписей.	1	8
АЭМ.33И	8	Панель общих цепей управления вентиляторами (до 6Ч). Схема электрическая соединений.	1	7
АЭМ.33И	9	Панель общих цепей управления вентиляторами (до 12Ч)		8
		Технические данные аппаратов.	1	
АЭМ.33И	10	Панель общих цепей управления вентиляторами (до 12Ч)		8
		Общий вид	2	
АЭМ.33И	11	Панель общих цепей управления вентиляторами (до 12Ч)		10
		Таблица перечня надписей	1	

24202-043

ТП 901-6-91с.86 – АЭМ.33И-СА | Лист 2

Обозначение	Лист	Наименование	Кол-во	Стр. альбома
АЭМ.33И	12	Панель общих цепей управления вентиляторами (до 12Ч)		9
		Схема электрическая соединений	1	
АЭМ.33И	13	Панель автоматики		10
		Технические данные аппаратов.	1	
АЭМ.33И	14	Панель автоматики		10
		Общий вид	2	
АЭМ.33И	15	Панель автоматики		14
		Таблица перечня надписей	1	
АЭМ.33И	16	Панель автоматики. Схема электрическая соединений	1	11
АЭМ.33И	17	Панель управления и сигнализации. Технические данные аппаратов.	1	14
АЭМ.33И	18	Панель управления и сигнализации. Общий вид.	1	12
АЭМ.33И	19	Панель управления и сигнализации. Таблица перечня надписей.	1	14
АЭМ.33И	20	Панель управления и сигнализации. Схема электрическая соединений.	1	13

ТП 901-6-91с.86-АЭМ.33И-СА | Лист 3

Инв. № подл.	Подпись и дата	Взам. инв. №

Альбом VII

			Обозначение	Наименование	Кол.	Примеч.
				Документация		
А4			ТП 901-6-91с.86 АЭМ.33И-2	Чертеж общего вида		
А2			ТП901-6-91с.86 АЭМ.33И-4	Схема электрическая соединений		
А4			ТП901-6-91с.86 АЭМ 33И-3	Таблица перечня надписей		
				Сборочные единицы		
				Н 01		
		01		Блок БОУ5430-4074УХЛ4Б	02	
				Н		
		02		Блок БОУ5430-4074УХЛ4Б	01	
				Колодка из 10 зажимов на ток 16А	02	

Привязан

Инв. №

ТП 901-6 - 91с. 86 - АЭМ.33И-1

Нач. отд.	Иваненко	Подпись
Н. контр.	Бреслов	"
Инж.	Егорова	"
Инж.	Бендик	"

Щит станций управления
Технические данные аппаратов

Стадия	Лист	Листов
РП		1

Госстрой СССР
Союзводоканалниипроект
Ростовский Водоканалпроект

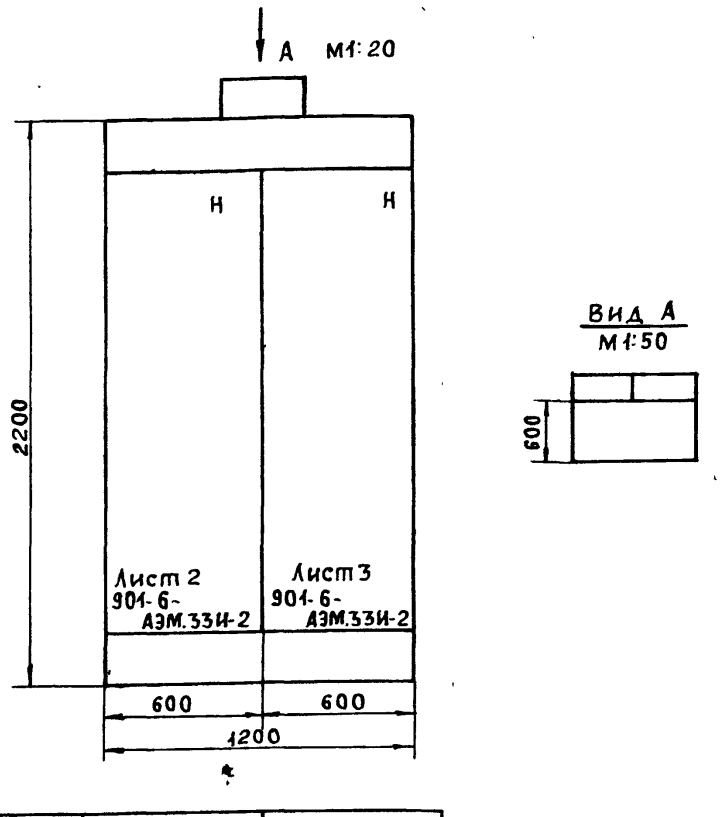

Строка	1; 2-вентиляторы	3-вентилятор
Панель		

Привязан

Инв. №

ТП 901-6- 91с. 86 - АЭМ.33И-2

Нач. отд.	Иваненко	Подп.
Н. контр.	Чапны	"
Рук. бр.	Бреслов	"
Инж.	Егорова	"
Инж.	Бендик	"

Градирня трехсекционная с вентиляторами 28Г50, пленочная с секциями площадью 64 кв. м. со стальным каркасом, оросителем из полимерных материалов

Стадия	Лист	Листов
РП	1	3

Щит станций управления
Общий вид

Госстрой СССР
Союзводоканалниипроект
Ростовский Водоканалпроект

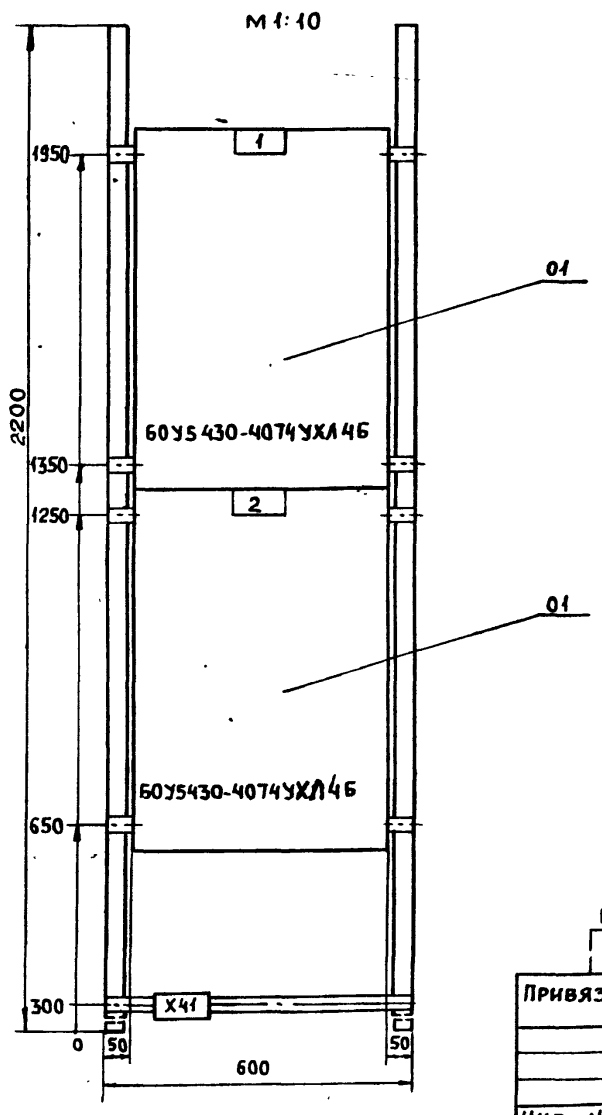

Панель (набор)

Привязан

Инв. №

ТП 901-6 - 91с. 86 т АЭМ.33И-2

Нач. отд.	Иваненко	Подпись
Н. контр.	Чапны	"
Рук. бр.	Бреслов	"
Инж.	Егорова	"
Инж.	Бендик	"

Градирня трехсекционная с вентиляторами 28Г50, пленочная с секциями площадью 64 кв. м. со стальным каркасом, оросителем из полимерных материалов

Стадия	Лист	Листов
РП	2	—

Щит станций управления
Общий вид

Госстрой СССР
Союзводоканалниипроект
Ростовский Водоканалпроект

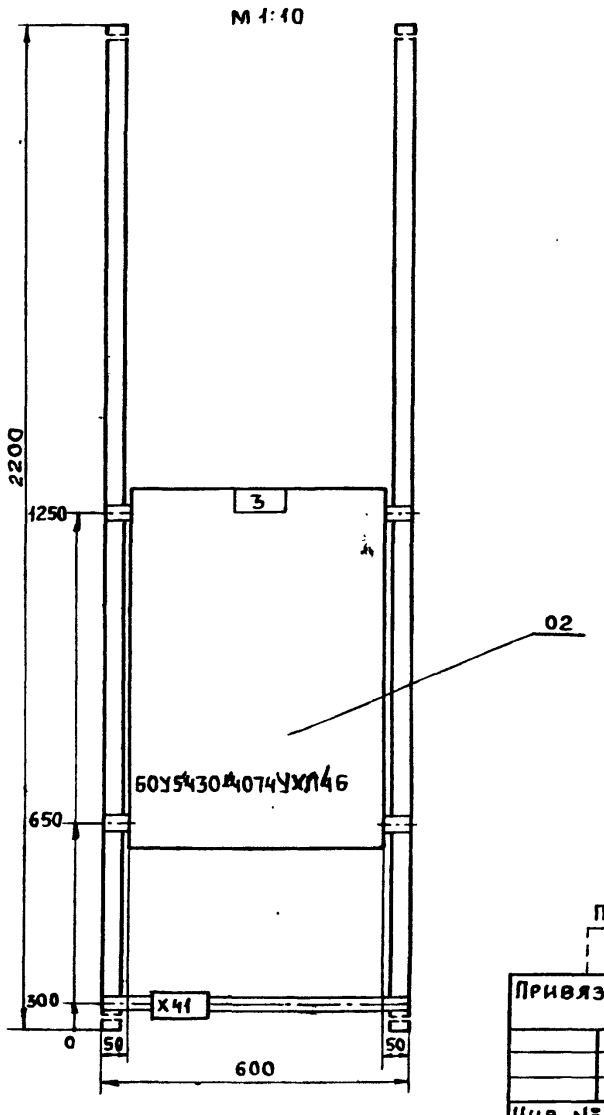

Панель (набор)

Привязан

Инв. №

ТП 901-6- 91с. 86-АЭМ.33И-2

Нач. отд.	Иваненко	Подпись
Н. контр.	Чапны	"
Рук. бр.	Бреслов	"
Инж.	Егорова	"
Инж.	Бендик	"

Градирня трехсекционная с вентиляторами 28Г50, пленочная с секциями площадью 64 кв. м. со стальным каркасом, оросителем из полимерных материалов

Стадия	Лист	Листов
РП	3	—

Щит станций управления
Общий вид

Госстрой СССР
Союзводоканалниипроект
Ростовский Водоканалпроект

Пров. Гидр 23.2.88 Кон. Ж

21202-04 4

3

Инв. № подл.	Подпись и дата	Взам. инв. №

Альбом VII

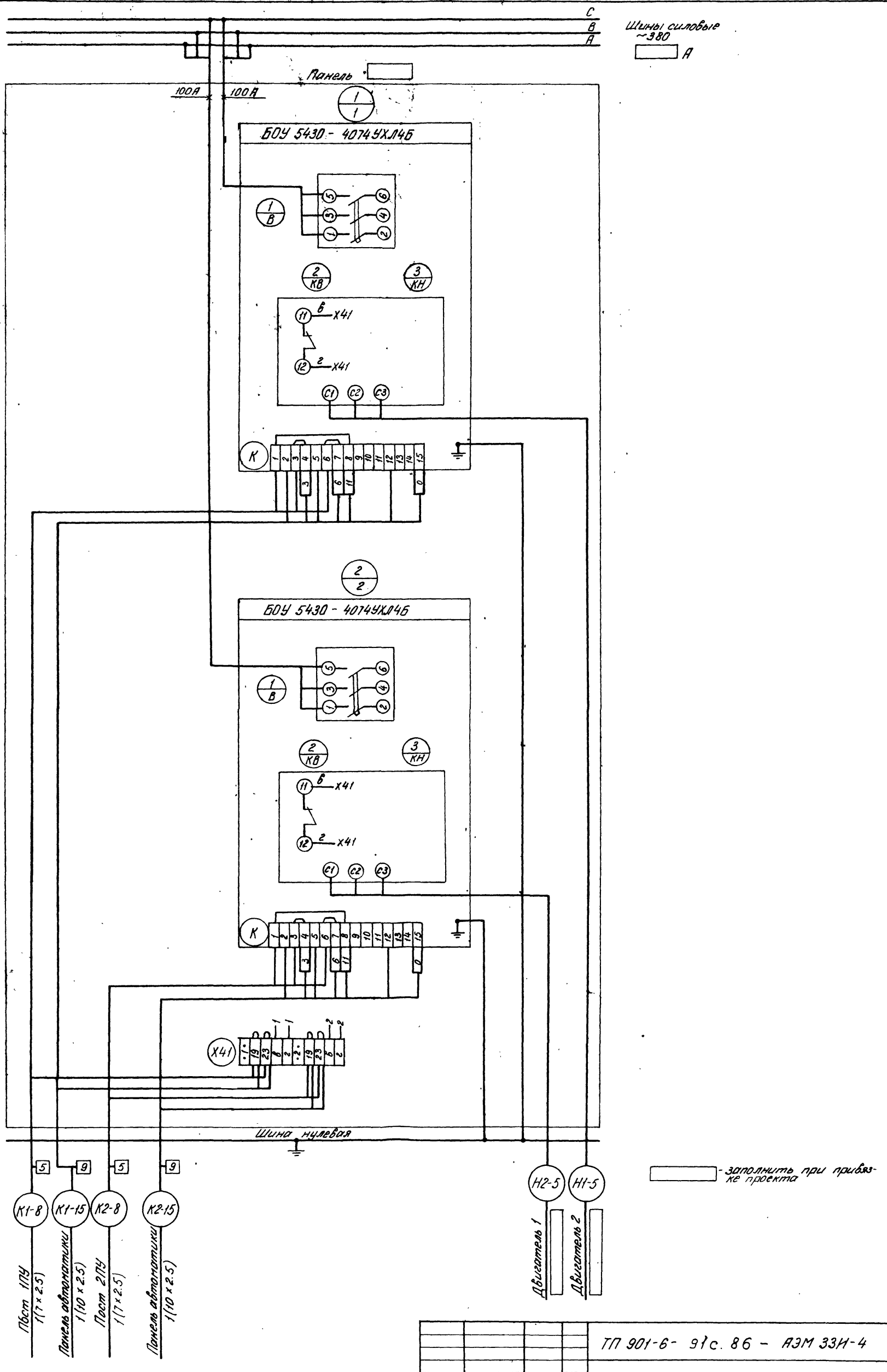

ТП 901-6- 91с. 86 - АЭМ 33И-4

Привязан				Градирня трехсекционная с вентиляторами 28Г50, пленочная с секциями площадью 64 кв.м со стальным каркасом, оросителем из полимерных материалов	Стадия	Лист	Листов
		Нач. отд.	Иваненко		РП	1	2
		Н. контр.	Бреслов				
		Рук. бр.	Бреслов	Щит станции управления Схема электрическая соединений	ГОССТРОЙ СССР СОЮЗВОДОКАНАЛНИИПРОЕКТ РОСТОВСКИЙ ВОДОКАНАЛПРОЕКТ		
		Инжен.	Егорова				
Инв. №		Инжен.	Карагозова				

21202-04 5

Инв. № подл.	Подпись и дата	Взам. инв. №

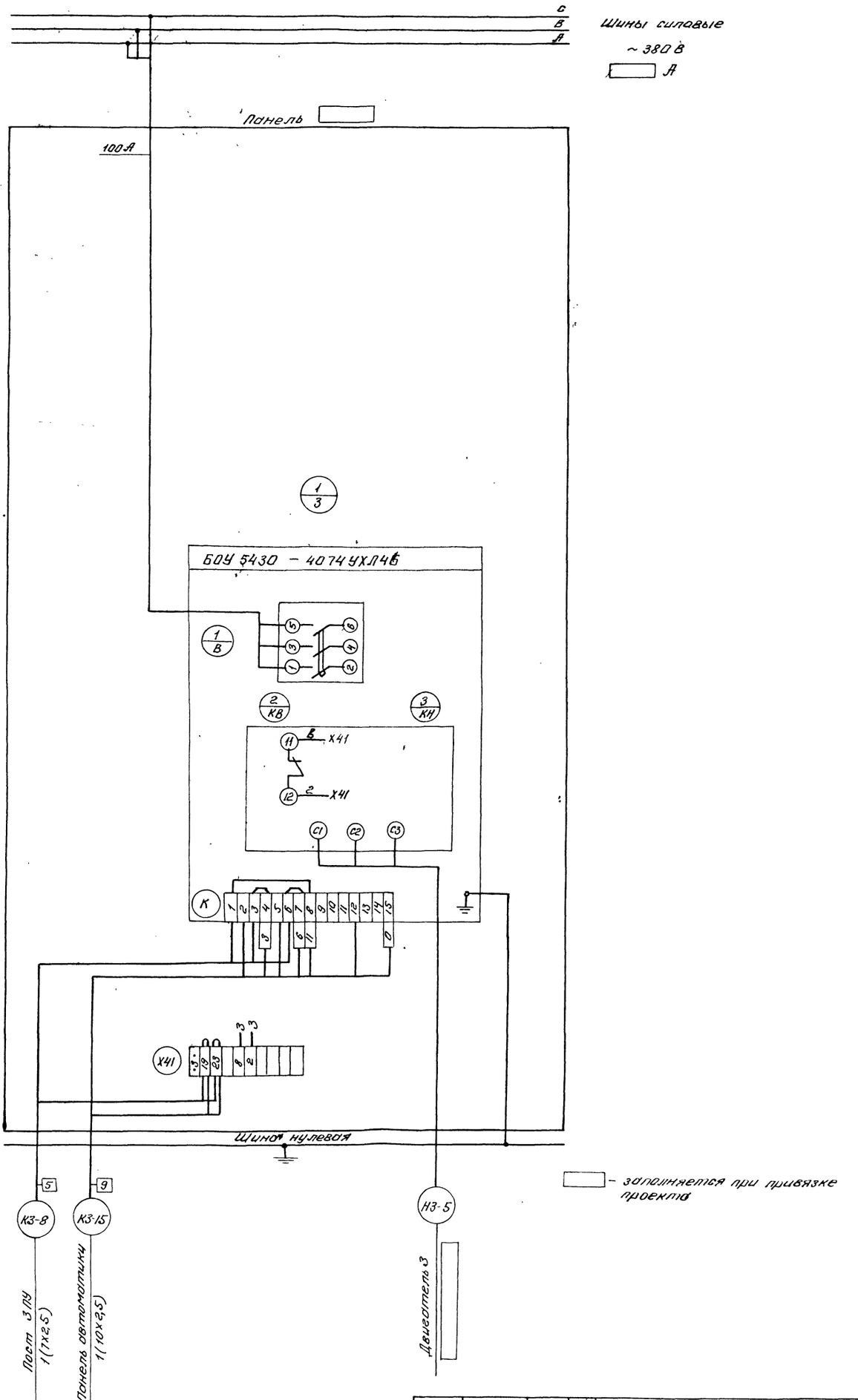

				ТП 901-6-91с 86 – АЭМ.33И-4	
Привязан		Нач. отд	Иваненко	Трансформаторная трехсекционная с вентиляторами 2В150, пленочной с секциями площадью 64 кв.м со стальным каркасом, оросителем из полимерных материалов.	Стадия: РП; Лист: 2; Листов:
		Н. контр	Бреслов		
		Рук. бр.	Бреслов	Щит станции управления	Госстрой СССР Союзводоканалпроект Ростовский Водоканалпроект
Инв. №		Инженер	Егорова	Схема электрическая соединений	
		Инженер	Харазизова		

Инв. № подл. | Подпись и дата | Взам. инв. №

Инв. № подл. | Подпись и дата | Взам. инв. №

4102-04 6

Инв. N подл.	Подпись и дата	Взам. инв. N

Альбом VII

Панель	Строка	Надпись	Поз. обозначен.	Место надписи	Текст	Кол.	Вид шрифта	Заготовка
			1	Табличка	Вентилятор 1			
			2	то же	Вентилятор 2			
			3	—"—	Вентилятор 3			

Привязан

Инв. №

ТП 901-6- 91с. 86 - АЭМ.33И-3

Нач. отд.	Иваненко	
Н. контр.	Бреслов	
Рук. бр.	Бреслов	
Инжен.	Егорова	

Щит станций управления. Таблица перечня надписей

Стадия	Лист	Листов
РП		1

ГОССТРОЙ СССР Союзводоканалниипроект РОСТОВСКИЙ ВОДОКАНАЛПРОЕКТ

Формат	Зона	Позиция	Обозначение	Наименование	Кол.	Примечан.
				Документация		
А4			ТП 901-6-91с.86 АЭМ.33И-6	Чертеж общего вида		
А2			ТП 901-6-91с.86 АЭМ.33И-8	Схема электрическая соединений		
А4			ТП 901-6-91с.86 АЭМ.33И-7	Таблица перечня надписей		
				Сборочные единицы		
				Н 01		
		01		Выключатель АК-63-1М43 Iр 10А	01	SF
		02		Реле РПЛ-122046 ~220В	06	К1, К3, К6÷К9
		03		Приставка ПКЛ-1104Б	01	К3
		04		Реле РПЛ-140046 ~220В	04	К2; К4; К5; К10
		05		Приставка ПКЛ-2004Б	01	К10
		06		Реле ВЛ-47УХЛ4 ~220В, в.в. 0,1÷100 мин.	01	КТ2
		07		Реле ВЛ-47УХЛ4 ~220В, в.в. 0,1÷100 сек.	01	КТ3
		08		Реле ВС-44-24УХЛ4 ~220В	01	КТ1
				Колодка из 10 зажимов на ток 16А	11	

Привязан

Инв. №

ТП 901-6- 91с. 86 - АЭМ.33И-5

Нач. отд.	Иваненко	
Н. контр.	Бреслов	
Инжен.	Егорова	
Инжен.	Бендик	

Панель общих цепей управления вентиляторами (до 6и) Технические данные аппаратов

Стадия	Лист	Листов
РП		1

ГОССТРОЙ СССР Союзводоканалниипроект РОСТОВСКИЙ ВОДОКАНАЛПРОЕКТ

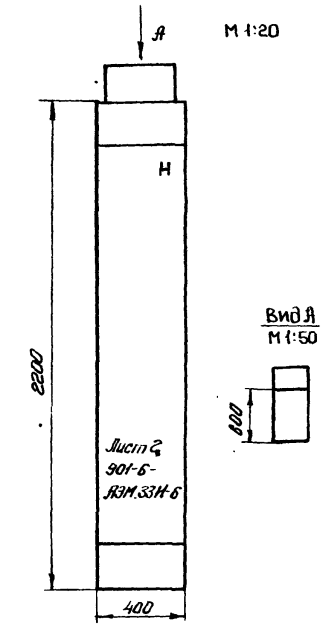

Строка	
1	Общ. цепи вентиляторов 1÷6
2	
3	
4	
Панель	

Привязан

Инв. N

ТП 901-6 - 91с. 86 - АЭМ 33И-6

Нач. отд.	Иваненко	
Н. контр.	Чапны	
Рук. бр.	Бреслов	
Инжен.	Егорова	

Градирня трехсекционная с вентиляторами 28Г50, пленочная с секциями площадью 64 кв. м со стальным каркасом, оросителем из полимерных материалов

Стадия	Лист	Листов
РП	1	2

Панель общих цепей управления вентиляторами (до 6и)

ГОССТРОЙ СССР Союзводоканалниипроект РОСТОВСКИЙ ВОДОКАНАЛПРОЕКТ

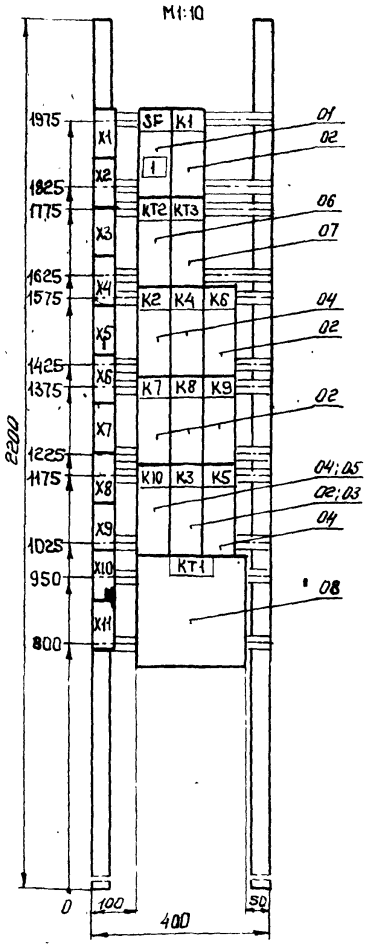

Панель (Набор)

Привязан

Инв. №

ТП 901-6- 91с. 86-АЭМ,33И-6

Нач. отд.	Иваненко	
Н. контр.	Чапны	
Рук. бр.	Бреслов	
Инжен.	Егорова	
Инжен.	Бендик	

Градирня трехсекционная с вентиляторами 28Г50, пленочная с секциями площадью 64 кв. м со стальным каркасом, оросителем из полимерных материал

Стадия	Лист	Листов
РП	2	—

Панель общих цепей управления вентиляторами (до 6и) Общий вид

ГОССТРОЙ СССР Союзводоканалниипроект РОСТОВСКИЙ ВОДОКАНАЛПРОЕКТ

21202-04 . 7

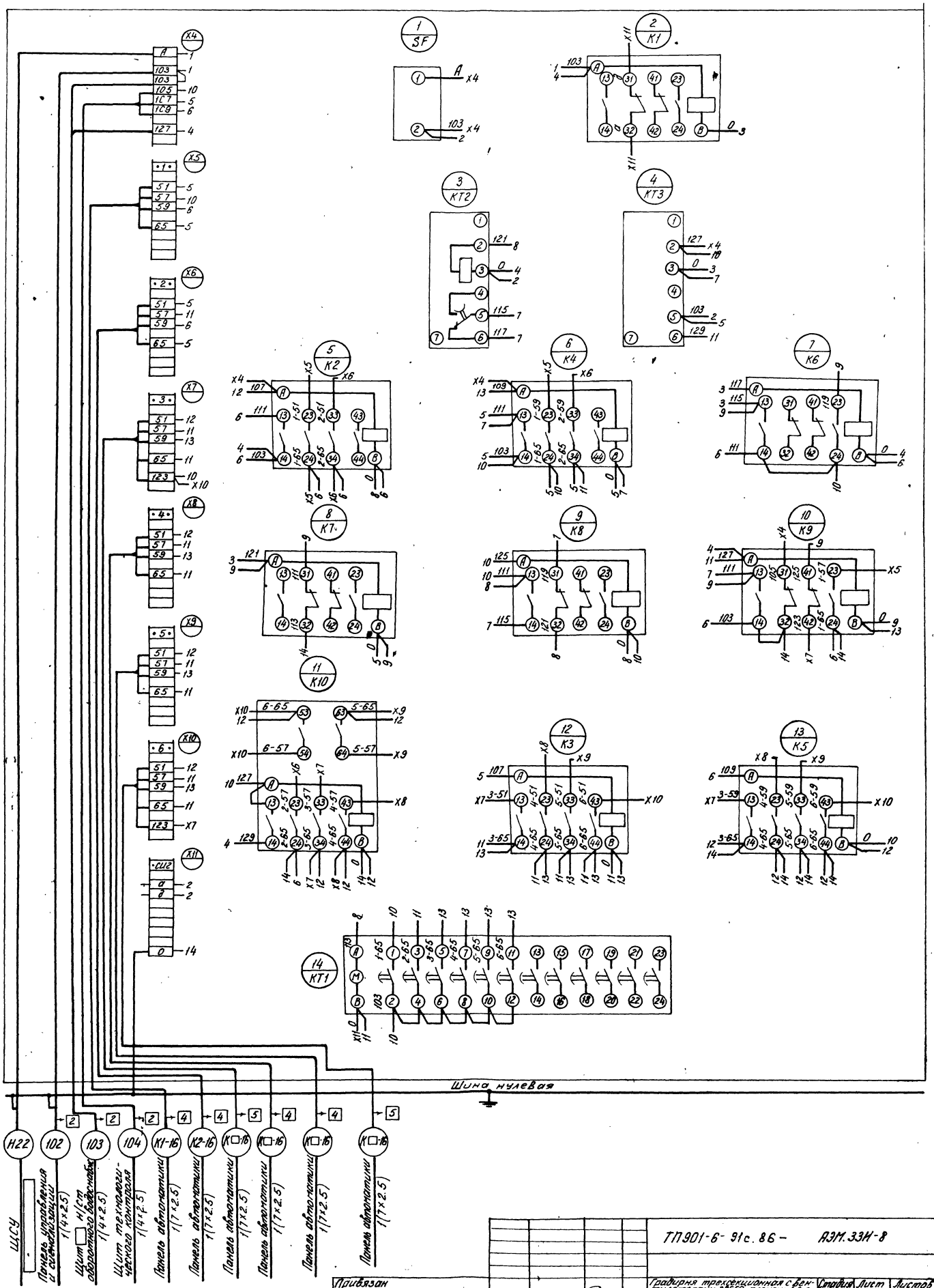

ТП901-6-91с.86- АЭМ.33И-8

Привязан	Нач.отд.	Иваненко	Градирня трехсекционная с вентиляторами 28Г50, пленочная с секциями площадью 64кв.м со стальным каркасом, оросителем из полимерных материалов.	Стадия	Лист	Листов
	А.контр.	Бреслов		РП		1
	Рук.бр.	Бреслов	Панель общих цепей управления вентиляторами (до 6 ч). Схема электрическая соединений.	Госстрой СССР Союзводоканалниипроект РОСТОВСКИЙ ВОДОКАНАЛПРОЕКТ		
	Инж.эн.	Егорова				
Инв. №	Инж.эн.	Карагозова				

Инв. № подл. | Подпись и дата | Взам. инв. №

Альбом VII

Панель	Строка	Надпись	Поз. обозначен	Место надписи	Текст	Кол.	Вид шрифта	Заготовка
		1	SF	Табличка	Общие цепи			
				то же	К1			
				—"—	КТ2			
				—"—	КТ3			
				—"—	К2			
				—"—	К4			
				—"—	К6			
				—"—	К7			
				—"—	К8			
				—"—	К9			
				—"—	К10			
				—"—	К3			
				—"—	К5			
				—"—	КТ1			

Привязан

Инв. №

ТП901-6- 91с. 86 - АЭМ. 33И-7

Нач.отд.	Иваненко	
Н.контр.	Бреслов	
Рук.бр.	Бреслов	
Инжен.	Егорова	

Панель общих цепей управления вентиляторами (до 6ч)

Таблица перечня надписей

Стадия	Лист	Листов
РП		1

ГОССТРОЙ СССР Союзводоканалниипроект РОСТОВСКИЙ ВОДОКАНАЛПРОЕКТ

Формат	Зона	Позиц.	Обозначение	Наименование	Кол.	Примечан.
				Документация		
А4			ТП901-6-91с.86 АЭМ.33И-10	Чертеж общего вида		
А2			ТП901-6-91с.86 АЭМ.33И-12	Схема электрическая соединений		
А4			ТП901-6-91с.86 АЭМ.33И-11	Таблица перечня надписей		
				Сборочные единицы		
				Н 01		
		01		Выключатель АК-63-1МУЗ Iр 10А	01	SF
		02		Реле РПЛ-12204Б ~220В	05	К1; К6÷К9
		03		Приставка ПКЛ-4004Б	04	К3; К5; К9; К10;
		04		Реле РПЛ-14004Б ~220В	05	К2÷К5; К10
		05		Приставка ПКЛ-2004Б	02	К2; К4
		06		Реле ВЛ-47УХЛ4 ~220В; вв.01÷100мин	01	КТ2
		07		Реле ВЛ-47УХЛ4 ~220В; вв.01÷100сек	01	КТ3
		08		Реле ВС-44-24УХЛ4 ~220В	01	КТ1
				Колодка из 10 зажимов на ток 16А	14	

Привязан

Инв. N

ТП901-6- 91с. 86 - АЭМ. 33И-9

Нач.отд.	Иваненко	
Н.контр.	Бреслов	
Инжен.	Егорова	
Инжен.	Бендик	

Панель общих цепей управления вентиляторами (до 12ч)

Технические данные аппаратов

Стадия	Лист	Листов
РП		1

ГОССТРОЙ СССР Союзводоканалниипроект РОСТОВСКИЙ ВОДОКАНАЛПРОЕКТ

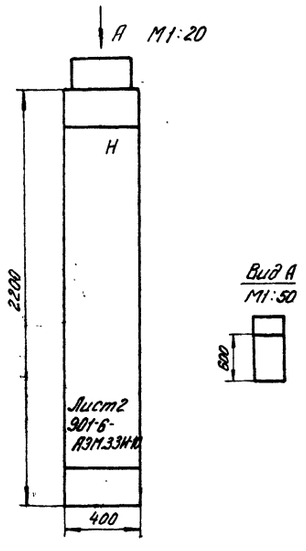

Строка	1	Общ. цепи вентиляторов 1÷12
	2	
	3	
	4	
Панель		

Привязан

Инв. N

ТП901-6 - 91с. 86 - АЭМ.33И-10

Нач.отд.	Иваненко	
Н.контр.	Чапны	
Рук.бр.	Бреслов	
Инжен.	Егорова	
Инжен.	Бендик	

Градирня трехсекционная с вентиляторами 28Г30, пленочная с секциями площадью 64 кв.м со стальным каркасом, оросителем из полимерных материалов

Панель общих цепей управления вентиляторами (до 12ч)

Общий вид

Стадия	Лист	Листов
РП	1	2

ГОССТРОЙ СССР Союзводоканалниипроект РОСТОВСКИЙ ВОДОКАНАЛПРОЕКТ.

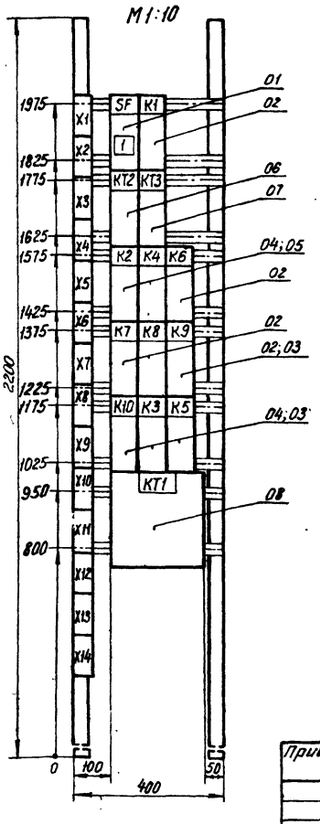

Панель (Набор)

Привязан

Инв. N

ТП901-6- 91с. 86 - АЭМ.33И-10

Нач.отд.	Иваненко	
Н.контр.	Чапны	
Рук.бр.	Бреслов	
Инжен.	Егорова	
Инжен.	Бендик	

Градирня трехсекционная с вентиляторами 28Г30, пленочная с секциями площадью 64 кв.м со стальным каркасом, оросителем из полимерных материалов.

Панель общих цепей управления вентиляторами (до 12ч)

Общий вид

Стадия	Лист	Листов
РП	2	

ГОССТРОЙ СССР Союзводоканалниипроект РОСТОВСКИЙ ВОДОКАНАЛПРОЕКТ

21202-04 9

Инв. N подл.	Подпись и дата	Взам. инв. №

Пров. Инв. 23.2.88 г.

Кол. 8 шт.

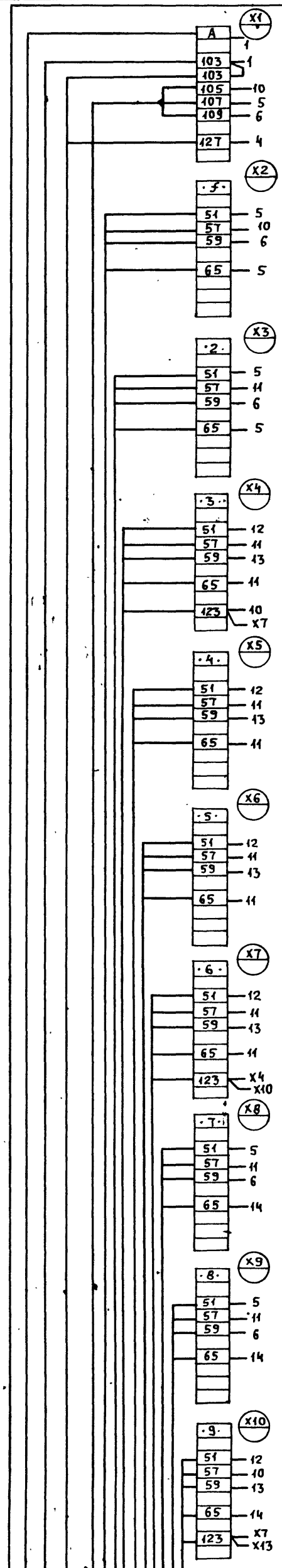

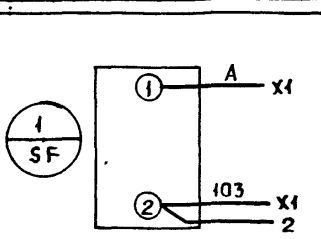

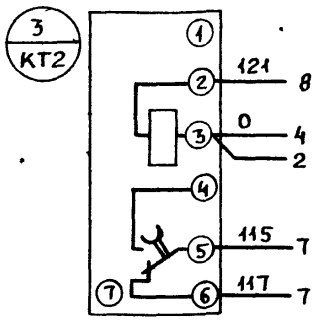

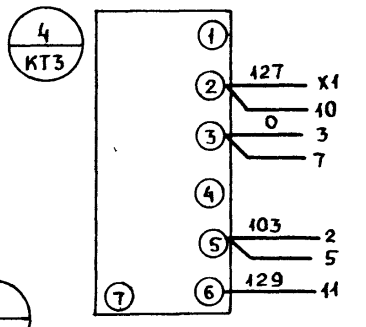

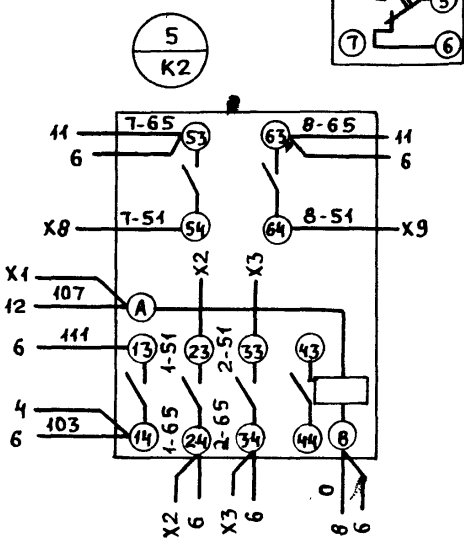

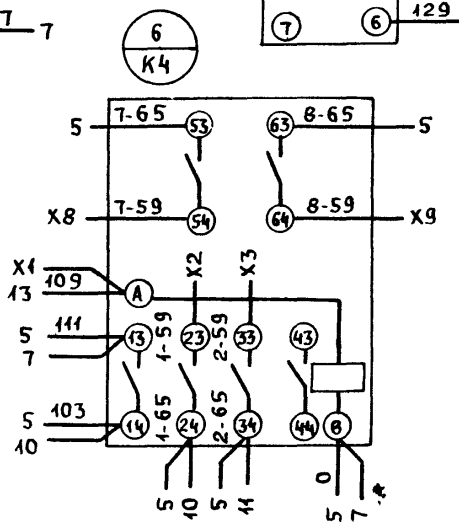

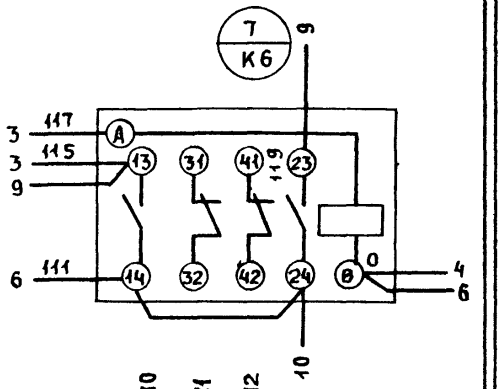

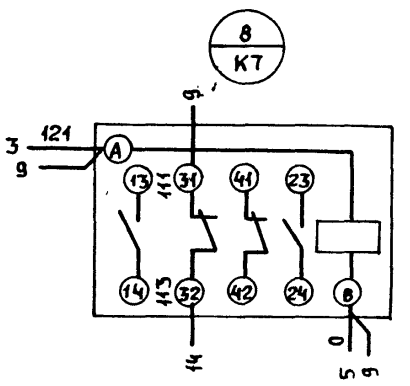

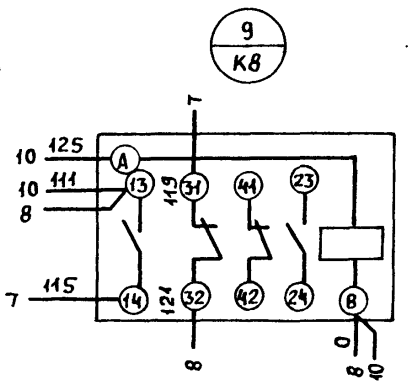

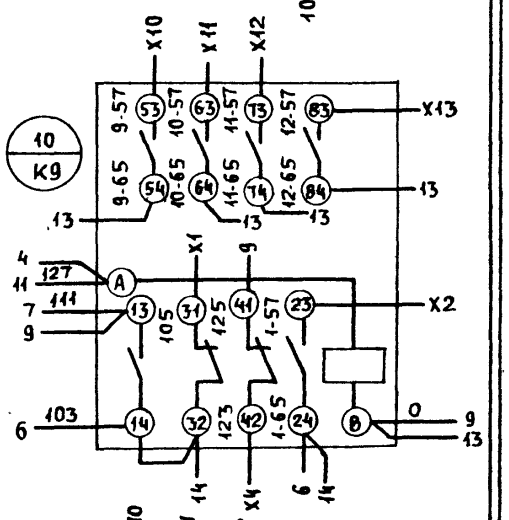

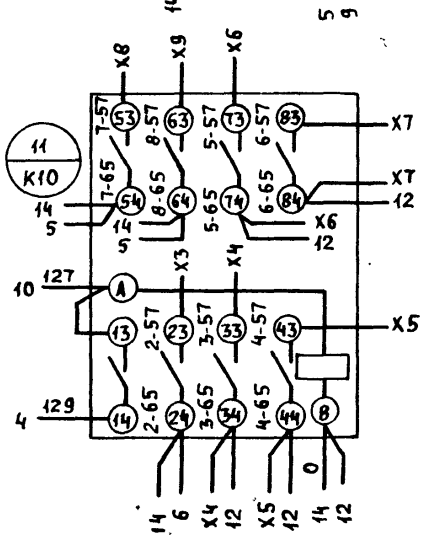

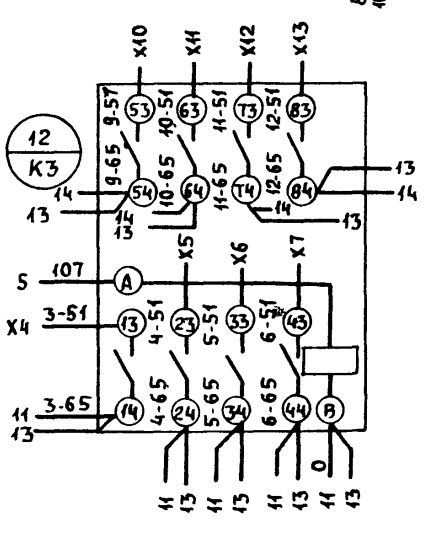

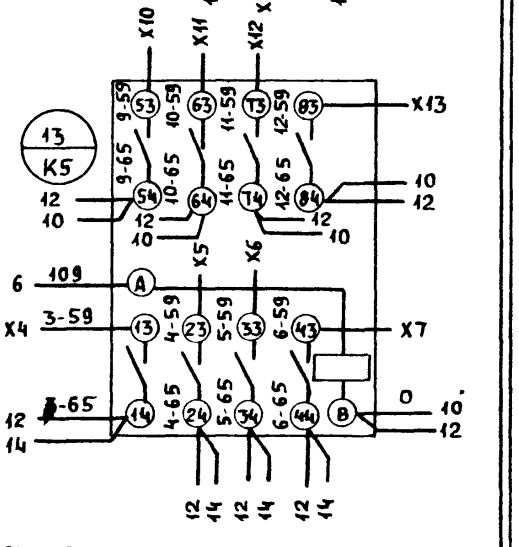

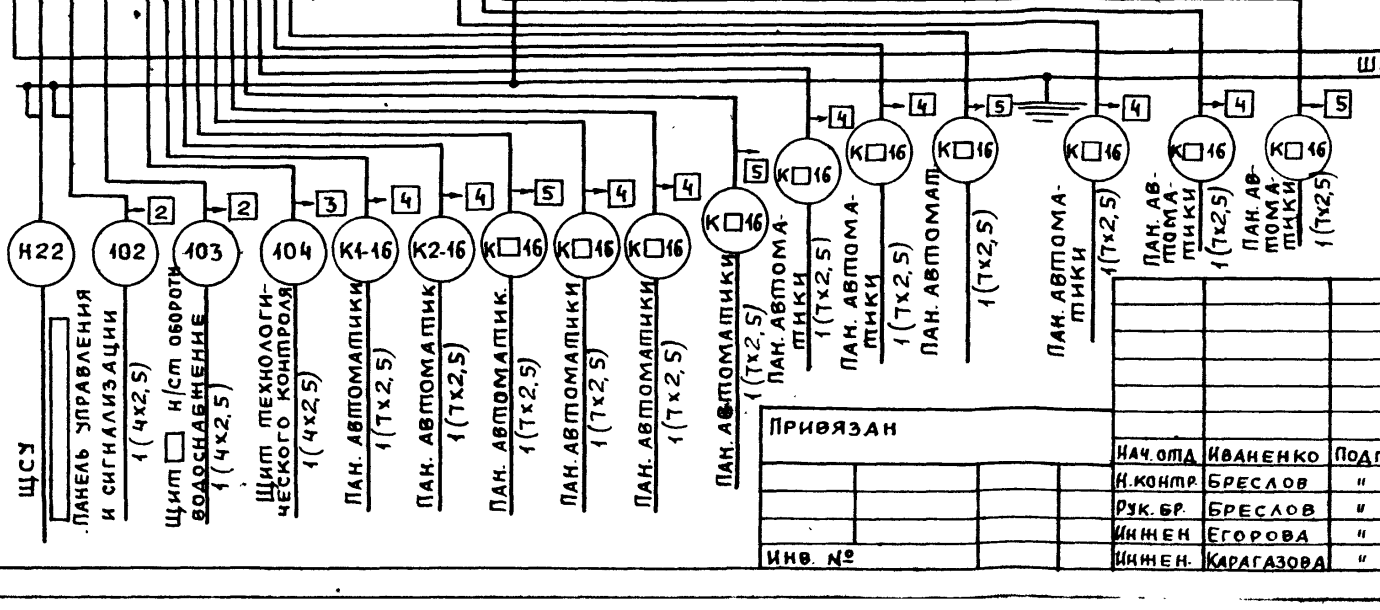

Таблица

N панели	N привода А	N привода Б
1	1	2

Привязан

Инв. №

Нач. отд.	Иваненко	Подп.
Н. контр.	Бреслов	"
Рук. бр.	Бреслов	"
Инжен.	Егорова	"
Инжен.	Карагазова	"

ТП 901-6-91с.86 – АЭМ.33И-12

Градирня трехсекционная с вентиляторами 28Г50, пленочная с секциями площадью 64 кв.м со стальным каркасом, оросителем из полимерных материал.

Панель общих цепей управления вентиляторами (до 12 и). Схема электрическая соединений

Стадия	Лист	Листов
РП		1

Госстрой СССР Союзводоканалниипроект. Ростовский водоканалпроект

21202-04 10

Инв. N подл. | Подпись и дата | Взам. инв. N

Инв. № подл.	Подпись и дата	Взам. инв. №

Панель	Строка	Надпись	Поз. обозначен.	Место надписи	Текст	Кол.	Вид шрифта	Заготовка
		1	SF	Табличка	Общие цепи			
				—"—	К1			
				—"—	КТ2			
				—"—	КТ3			
				—"—	К2			
				—"—	К4			
				—"—	К6			
				—"—	К7			
				—"—	К8			
				—"—	К9			
				—"—	К10			
				—"—	К3			
				—"—	К5			
				—"—	КТ1			

Привязан

Инв. №

ТП 901-6 - 91с. 86 - АЭМ.33И-11

Нач. отд.	Иваненко		
Н. контр.	Бреслов		
Рук. бр.	Бреслов		
Инжен.	Егорова		

Панель общих цепей управления вентиляторами (до 12и)

Таблица перечня надписей

Стадия	Лист	Листов
РП		1

Госстрой СССР Союзводоканалниипроект РОСТОВСКИЙ ВОДОКАНАЛПРОЕКТ

Альбом VII

Формат	Зона	Позиция	Обозначение	Наименование	Кол.	Примечан.
				Документация		
А4			ТП 901-6-91с.86 АЭМ.33И-14	Чертеж общего вида		
А2			ТП 901-6-91с.86 АЭМ.33И-16	Схема электрическая соединений		
А4			ТП 901-6-91с.86 АЭМ.33И-15	Таблица перечня надписей		
				Сборочные единицы		
				Н 01		
		01		Реле РП-18-91УХЛ4 ~220В	03	1-К1÷3-К1
		02		Реле РП-12УХЛ4 ~220В	03	1-К2÷3-К2
		03		Реле РПЛ-14004Б ~220В	03	1-К4÷3-К4
		04		Реле РПЛ-13104Б ~220В	03	1-К5÷3-К5
		05		Реле РПЛ-12204Б ~220В	03	1-К3÷3-К3
		06		Приставка ПКЛ-1104Б	03	1-К3÷3-К3
				Колодка из 10 зажимов на ток 16А	11	

Привязан

Инв. №

ТП 901-6- 91с. 86 - АЭМ.33И-13

Нач. отд.	Иваненко		
Н. контр.	Бреслов		
Инж.	Егорова		
Инж.	Бендик		

Панель автоматики

Технические данные аппаратов

Стадия	Лист	Листов
РП		1

Госстрой СССР Союзводоканалниипроект РОСТОВСКИЙ ВОДОКАНАЛПРОЕКТ

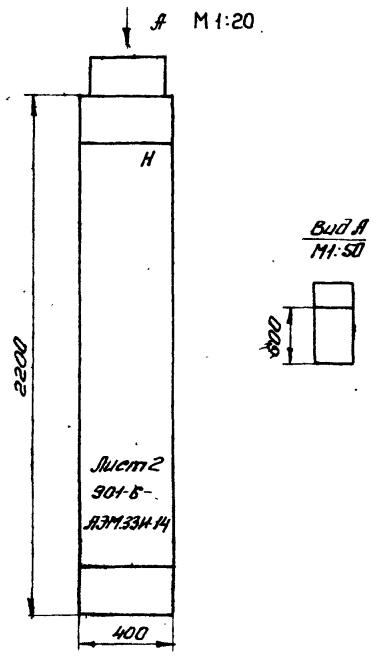

Строка	
1	1÷3-вентиляторы
2	
3	
4	
Панель	

Привязан

Инв. №

ТП 901-6 - 91с. 86-АЭМ.33И-14

Нач. отд.	Иваненко		
Н. контр.	Чапны		
Рук. бр.	Бреслов		
Инж.	Егорова		
Инж.	Бендик		

Градирня трехсекционная с вентиляторами ЕВГ50, пленочная с секциями площадью 64 кв м со стальным каркасом, оросителем из полимерных материалов.

Панель автоматики

Общий вид

Стадия	Лист	Листов
РП	1	2

Госстрой СССР Союзводоканалниипроект РОСТОВСКИЙ ВОДОКАНАЛПРОЕКТ

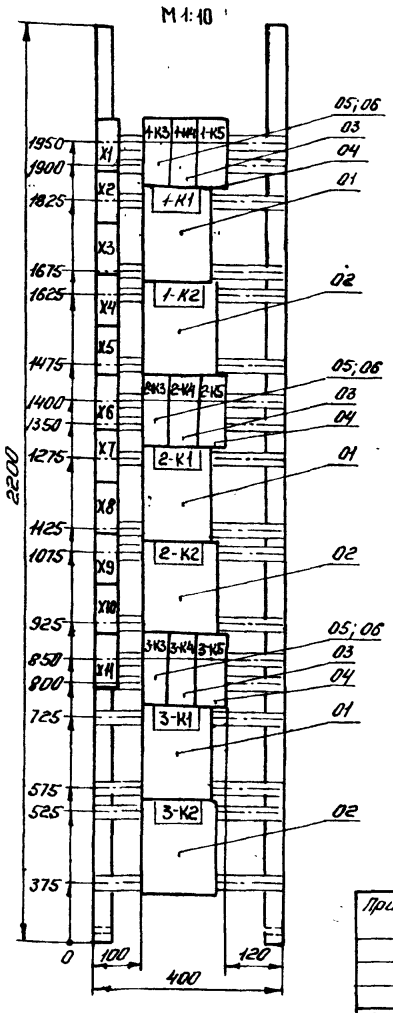

Панель (Набор)

Привязан

Инв. №

ТП 901-6- 91с 86 - АЭМ.33И-14

Нач. отд.	Иваненко		
Н. контр.	Чапны		
Рук. бр.	Бреслов		
Инж.	Егорова		
Инж.	Бендик		

Градирня трехсекционная с вентиляторами ЕВГ50, пленочная с секциями площадью 64 кв.м со стальным каркасом, оросителем из полимерных материалов.

Панель автоматики

Общий вид

Стадия	Лист	Листов
РП	2	—

Госстрой СССР Союзводоканалниипроект РОСТОВСКИЙ ВОДОКАНАЛПРОЕКТ

Инв. N подл. | Подпись и дата | Взам. инв. N

Альбом VII

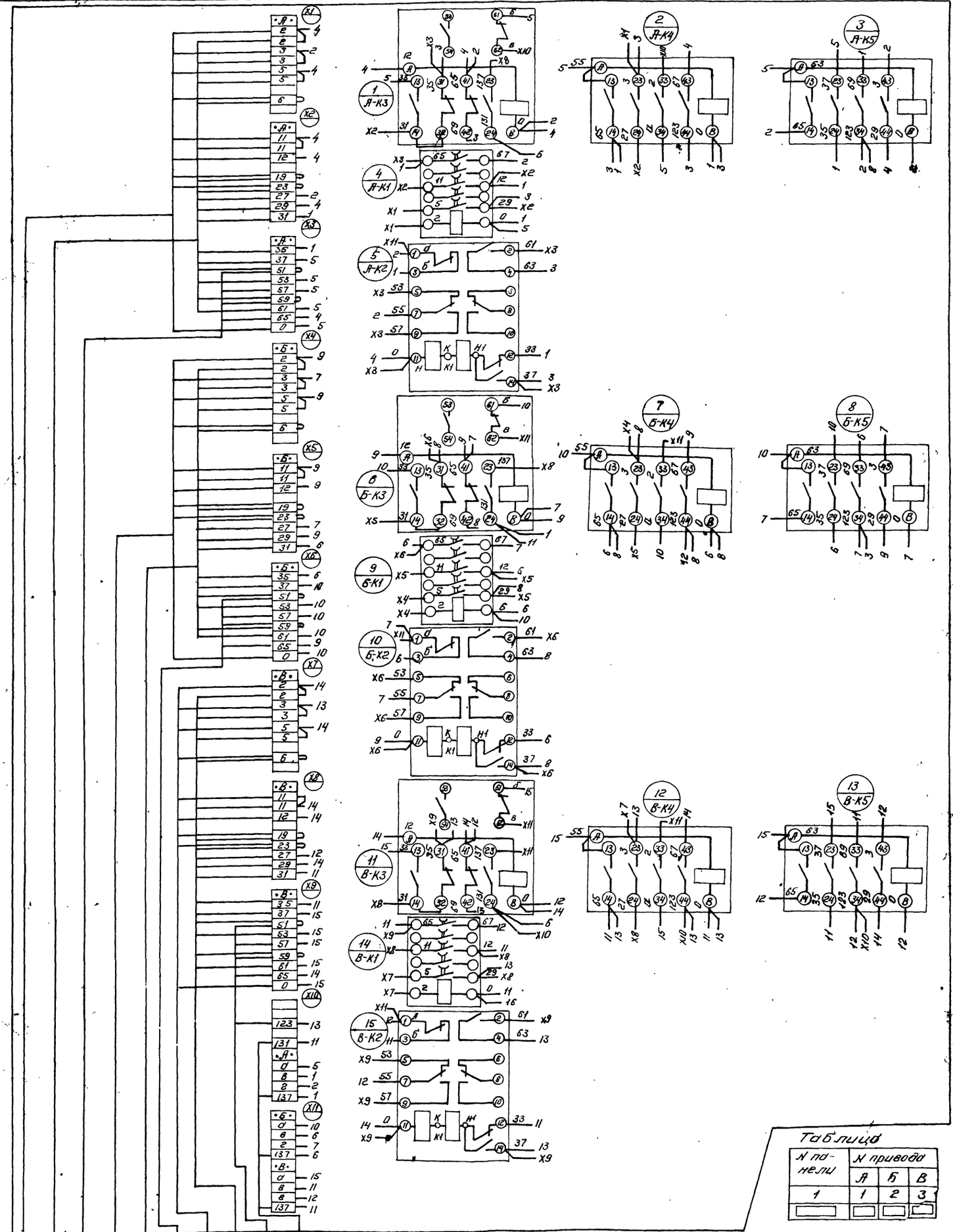

Таблица

N панели	N привода		
	А	Б	В
1	1	2	3

ТП901-6-91с.86 — АЭМ.33И-16

Привязан

Инв. №

Нач. отд.	Иваненко	
Н. контр.	Бреслов	
Рук. бр.	Бреслов	
Инжен.	Егорова	
Инжен.	Карагозова	

Гравирная трехсекционная с вентиляторами 28Г50, пленочная с секциями площадью 64 кв. м. Состоит из каркасов, проселенных из полимерных материалов

Панель автоматики. Схема электрическая соединений.

Стадия	Лист	Листов
РП		1

ГОССТРОЙ СССР
Союзводоканалпроект
РОСТОВСКИЙ ВОДОКАНАЛПРОЕКТ

Инв. № подл.	Подпись и дата	Взам. инв. №

Альбом VII

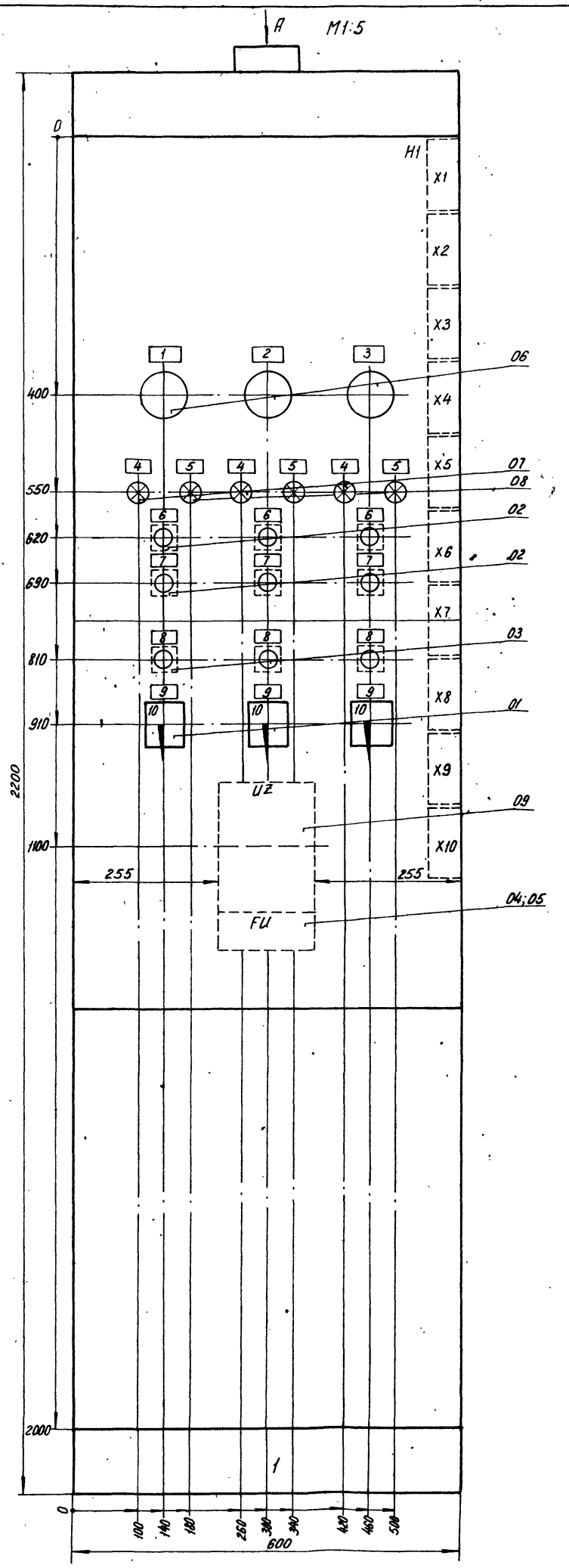

Панель (фон) щита окрасить светло-серой краской без блеска.

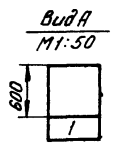

Строка	1	1÷3-Вентиляторы
	2	
	3	
	4	
Панель		1

Привязан

Инв. №

ТП 901-6-91 с. 86 - АЭМ. 33И-18

Нач. отд.	Иваненко	
Н. контр.	Чапны	
Рук. бр.	Бреслов	
Инжен.	Егорова	
Инжен.	Бендик	

Градирня трехсекционная с вентиляторами 28Г50, пленочная с секциями площадью 64 кв. м со стальным каркасом, оросителем из полимерных материалов

Стадия	Лист	Листов
РП		1

Панель управления и сигнализации. Общий вид.

Госстрой СССР
Союзводоканалниипроект
Ростовский
ВОДОКАНАЛПРОЕКТ

21202-04 13

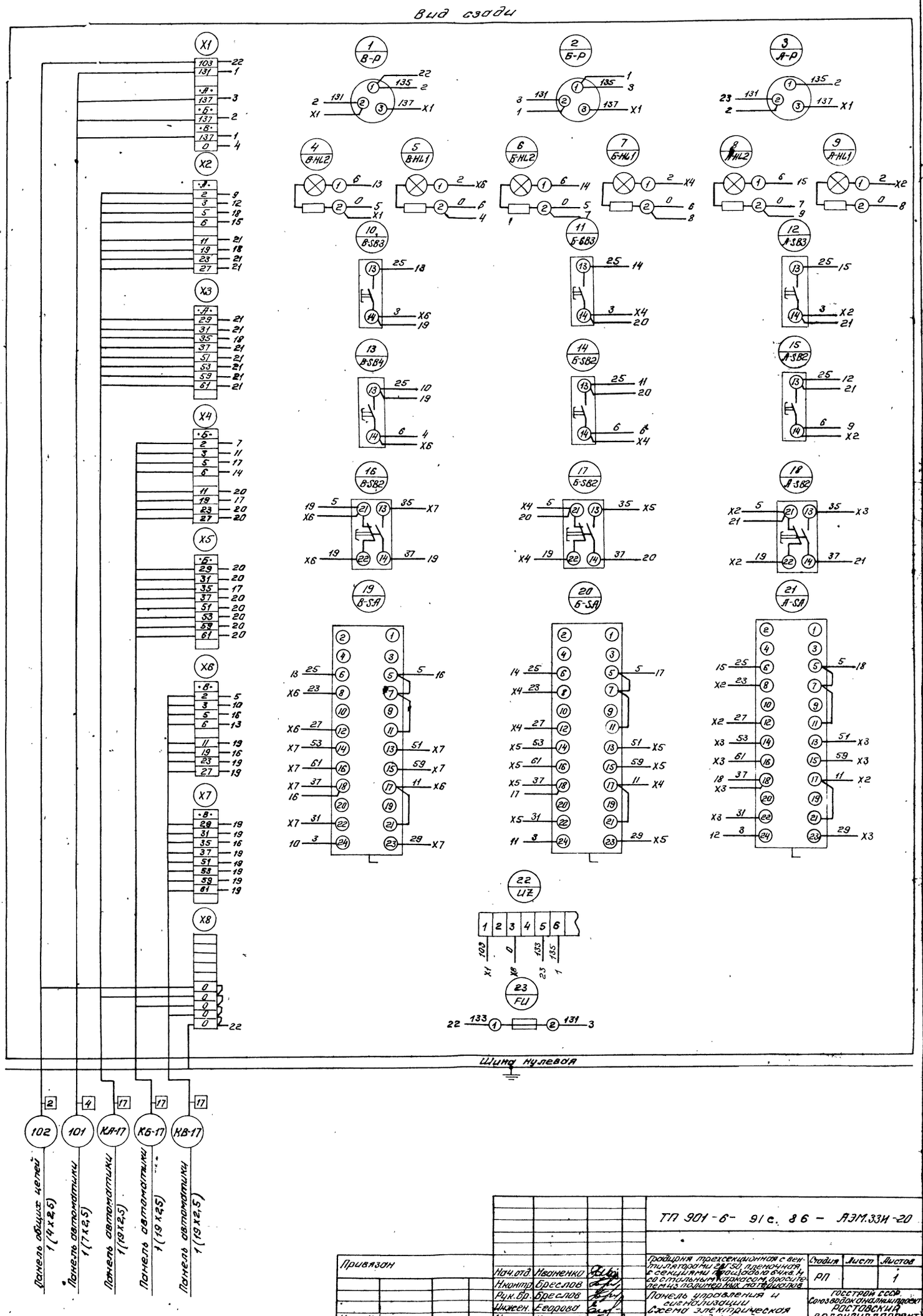

ТП 901-6-91с. 86 – АЭМ.33И-20

Привязан	Нач.отд.	Иваненко		Градирня трехсекционная с вентиляторами 28Г50, пленочная, с секциями площадью 64кв.м со стальным каркасом, оросителем из полимерных материалов	Стадия	Лист	Листов
	Н.контр.	Бреслов			РП		1
	Рук.бр.	Бреслов		Панель управления и сигнализации. Схема электрическая соединений	Госстрой СССР Союзводоканалпроект РОСТОВСКИЙ ВОДОКАНАЛПРОЕКТ		
	Инжен.	Егорова					
Инв.№	Инжен.	Карасазова					

Инв.№ подл. | Подпись и дата | Взам. инв.№

Панель	Строка	Подпись	Поз. обозначение	Место надписи	Текст	Кол.	Вид шрифта	Заго-товка
1				Табличка	1-К3			
				то же	1-К4			
				—"—	1-К5			
				—"—	1-К1			
				—"—	1-К2			
				—"—	2-К3			
				—"—	2-К4			
				—"—	2-К5			
				—"—	2-К1			
				—"—	2-К2			
				—"—	3-К3			
				—"—	3-К4			
				—"—	3-К5			
				—"—	3-К1			
				—"—	3-К2			

Привязан

Инв.№

ТП 901-6-91с.86 АЭМ.33И-15

Нач.отд.	Иваненко		Панель автоматики
Н.контр.	Бреслов		Таблица перечня надписей
Рук.бр.	Бреслов		
Инженер	Егорова		

Стадия	Лист	Листов
РП		1

Госстрой СССР Союзводоканалниипроект Ростовский Водоканалпроект

Формат	Зона	Позиция	Обозначение	Наименование	Кол.	Примеч.
				Документация		
А2			ТП 901-6-94.86 АЭМ.33И-18	Чертеж общего вида		
А2			ТП 901-6-94.86 АЭМ.33И-20	Схема электрическая соединений		
А4			ТП 901-6-94.86 АЭМ.33И-19	Таблица перечня надписей		
				Сборочные единицы		
				Н 01		
		01		Переключатель УП5316-Ф52843	03	1-SA÷3-SA
		02		Кнопка КЕ011У3 исп.4 толк. "черная"	06	1-SB3÷1-SB1 1-SB4÷3-SB4
		03		Кнопка КЕ011У3 исп.5 толк. "красный"	03	1-SB2÷3-SB2
		04		Предохранитель ПК45-3	01	FU
		05		Держатель ДПК1-2	01	
		06		Счётчик 2284П	03	1-PT÷3-PT
		07		Арматура АС1201142-2208	03	1-HL1÷3-HL1
		08		Арматура АС1201542-2208	03	1-HL2÷3-HL2
		09		Выпрямитель СВ24-3,15УХ4 ~220/=48	01	UZ
				Колодка из 10 зажимов на ток 10А	10	

Привязан

Инв.№

ТП 901-6-91с.86-АЭМ.33И-17

Нач.отд.	Иваненко		Панель управления и сигнализации.
Н.контр.	Бреслов		Технические данные аппаратов.
Инженер	Егорова		
Инженер	Бендик		

Стадия	Лист	Листов
РП		1

Госстрой СССР Союзводоканалниипроект Ростовский Водоканалпроект

Панель	Строка	Подпись	Поз. обозначение	Место надписи	Текст	Кол.	Вид шрифта	Заго-товка
		1		Табличка	Вентилятор 1			
		2		то же	Вентилятор 2			
		3		—"—	Вентилятор 3			
		4	1-HL1 2-HL2 3-HL1	—"—	Включен вперед			
		5	1-HL2 2-HL2 3-HL2	—"—	Включен назад			
		6	1-SB3 2-SB3 3-SB3	—"—	Пуск вперед			
		7	1-SB4 2-SB4 3-SB4	—"—	Пуск назад			
		8	1-SB2 2-SB2 3-SB2	—"—	Стоп			
		9	1-SA 2-SA 3-SA	—"—	Избиратель управления			
		10	1-SA 2-SA 3-SA	на ключе	А-Д-О-М			
				Табличка	UZ			
				то же	FU			

Привязан

Инв.№

ТП 901-6-91с.86-АЭМ.33И-19

Нач.отд.	Иваненко		Панель управления и сигнализации.
Н.контр.	Бреслов		Таблица перечня надписей.
Рук.бр.	Бреслов		
Инженер	Егорова		

Стадия	Лист	Листов
РП		1

Госстрой СССР Союзводоканалниипроект Ростовский Водоканалпроект

gost.e-ecolog.ru