ТИПОВОЙ ПРОЕКТ
901-6-90с.86

ГРАДИРНЯ ДВУХСЕКЦИОННАЯ С ВЕНТИЛЯТОРАМИ 2ВГ 50 ПЛЕНОЧНАЯ С СЕКЦИЯМИ ПЛОЩАДЬЮ 64кв.м СО СТАЛЬНЫМ КАРКАСОМ, ОРОСИТЕЛЕМ ИЗ ПОЛИМЕРНЫХ МАТЕРИАЛОВ

АЛЬБОМ IV

СТРОИТЕЛЬНЫЕ ИЗДЕЛИЯ

901-6-90с.86

gost.e-ecolog.ru

				Привязан
Инв №				

ТИПОВОЙ ПРОЕКТ
901-6-90с.86

ГРАДИРНЯ ДВУХСЕКЦИОННАЯ С ВЕНТИЛЯТОРАМИ 2ВГ 50 ПЛЕНОЧНАЯ С СЕКЦИЯМИ ПЛОЩАДЬЮ 64кв.м. СО СТАЛЬНЫМ КАРКАСОМ, ОРОСИТЕЛЕМ ИЗ ПОЛИМЕРНЫХ МАТЕРИАЛОВ

АЛЬБОМ IV

Состав проекта

Альбом I Пояснительная записка. Показатели изменения сметной стоимости строительно-монтажных работ при применении научно-технических достижений.
Альбом II Технологические и архитектурно-строительные решения.
Альбом III Эскизные чертежи общих видов нетиповых конструкций.
Альбом IV Строительные изделия.
Альбом V Конструкции металлические.
Альбом VI Электрооборудование. Автоматизация. Электрическое освещение.
Альбом VII Задание заводу-изготовителю на крупноблочное оборудование.
Альбом VIII Спецификации оборудования.
Альбом IX Ведомости потребности в материалах.
Альбом X Сметы.

РАЗРАБОТАН
проектными институтами:
Союзводоканалпроект
Б.О. ЦНИИПроектстальконструкция
Ростовский Водоканалпроект

УТВЕРЖДЕН Госстроем СССР
Протокол от 15 января 1986 г. № 14-3
Введен в действие
в/о Союзводоканалниипроект
Приказ от 5 марта 1986 г. №78

Зам. Главный инженер института: Михайлов А.Н.
/Главный инженер проекта Никитина В.И.

привязан

инв. №

Содержание альбома.

Обозначение	Наименование.	Стр.	Примечание.
ТП 901-6-90.86 КЖИ.ДО	Содержание альбома	2	
.ТУ	Технические условия	3...6	
.1.1.01	Каркас пространственный.	7	
.1.1.02	Каркас пространственный.	8	
.1.1.02.01	Каркас плоский	9	
.1.2.01	Каркас пространственный	10	
.1.1.01.01	Каркас плоский	10	
.1.2.01.01	Каркас плоский	11	
.1.2.00.02	Каркас плоский	12	
.1.2.00.03	Сетка арматурная	12	

Обозначение	Наименование	Стр.	Примечание.
ТП 901-6-90.86 КЖИ.1.2.00.04	Изделие закладное	13	
.1.2.00.05	Изделие закладное	13	
.1.3.01	Щит стеновой	14	
.1.3.01.СБ	Щит стеновой. Сборочный чертеж	15,16	
.1.3.01.01	Изделие соединительное	17,18	
.1.4.1	Панель стеновая (пс2-24-11а,б,в,д)	19	
.1.4.1.ВМ	Панель стеновая	20	
	Ведомость расхода стали.		
.1.4.1.01	Сетка арматурная.	20	

Альбом IV

1. Общие требования.

1.1. В связи с наличием в вентиляторных градирнях агрессивной среды обусловленной их технологическим назначением как теплообменных аппаратов испарительного типа, следует обратить особое внимание на строгое соблюдение предусмотренных проектом мероприятий по обеспечению долговечности железобетонных изделий.

2. Требования к бетону и материалам для его приготовления.

2.1. Сборные железобетонные изделия должны соответствовать требованиям ГОСТ 13015.0-83 „Конструкции и изделия бетонные и железобетонные сборные. Общие технические требования", а также требованиям настоящего раздела.

Требования к бетонной смеси для сборных панелей приведены в таблице 1.

Таблица 1

Подвижность (осадка конуса) в см не более	Жесткость по техническому вискозиметру в с. не менее	Расход цемента в кг/м³ не более	Расход воды в л/м³ не более
Перед укладкой бетонной смеси			
1	40 (при укладке бетонной смеси с пригрузом)	450	180
2	25		

Примечание. Применение жестких бетонных смесей рекомендуется лишь при условии обеспечения возможности качественного их уплотнения в конструкциях и изделиях

2.3. Материалы для приготовления бетона должны отвечать требованиям ГОСТ 10288-80 Бетон тяжелый Технические требования к заполнителям" и дополнительным требованиям изложенным в п.п. 2.5-2.10.

2.4. Для бетона панелей следует применять сульфатостойкий портландцемент по ГОСТ 10178-76*. Портландцемент, шлакопортландцемент марки не ниже 400, содержащий 8÷10% активных минеральных добавок.

При III и IV степенях агрессивности воздействия воздушной среды на бетон допускается также применение следующих цементов по ГОСТ 10178-76.

При III степени - портландцемент с содержанием C_3A не более 5%
При IV степени - портландцемент с содержанием C_3A не более 8%,

Пластифицированный и гидрофобный портландцементы.

Применение в цементе инертных минеральных добавок не допускается Нормальная густота цементного теста должна быть не выше 26%.

2.5. При выборе вида цемента следует учитывать наряду с требованиями, изложенными в п.п. 2.4, агрессивность воды- среды в соответствии с главой СНиП II-28-73* „Защита строительных конструкций от коррозии".

2.6. Заполнители бетона должны быть чистыми обладать посторнством зернового состава. Не допускается применение нефракционированных и загрязненных заполнителей, а также гравийнопесчаных смесей.

2.7. Мелкий заполнитель (песок кварцевый) должен иметь модуль крупности не ниже 2.5, а количество содержащихся в нем пылевидных, илистых и глинистых частиц, определяемое отмучиванием, допускается не более 1%.

Примечание. При соответствующем технико-экономическом обосновании может быть допущено применение мелкого заполнителя с модулем крупности не ниже 1.7.

Нач. отд.	Альтшулер		901-6-90с.86	-КЖИ-ТУ	
Н. контр.	Козловичер				
Гл. спец.	Козловичер			Стадия	Лист	Листов
ГИП	Гольдина		Технические условия	Р.П.	1	5
Рук. бр.	Станина			СОЮЗВОДОКАНАЛПРОЕКТ г. Москва		
Инжен.	Полякова					
Инжен.	Малахова					

Взам. инв. № | Подпись и дата | Инв. № подл.

Копировал Гольденбаум

2.8. Крупный заполнитель (щебень, гравий) в зависимости от наибольшего размера зерен должен состоять из 2-3 фракций и кроме того, отвечать требованиям, приведенным в табл. 2.

Таблица 2

Показатели	Требования к крупному заполнителю для бетона.
Крупный заполнитель должен быть из невыветривающихся изверженных пород (например: гранит, сиенит, диорит) с временным сопротивлением сжатию образца в водонасыщенном состоянии в кгс/см², не менее.	1230
Прочность (дробимость в цилиндре) щебня.	ДР8
Содержание в щебне зерен слабых пород в % по весу не более	5
Содержание игловатых и лещадных зерен щебня в % по весу не более	5
Водопоглощение материала зерен щебня в % по весу не более.	0,5
Объемная масса породы (зерен) в г/см³, не менее.	8.6
Содержание в щебне пылевидных, илистых и глинистых частиц, определяемое отмучиванием в % по весу не более.	0,5

2.9. В состав бетона рекомендуется вводить газообразующие, воздухововлекающие или пластифицирующие добавки (кремний органическая жидкость ГКЖ-94, смола нейтрализованная воздухововлекающая, сульфитно-спиртовая барда и т.п.) для повышения его морозостойкости и удобоукладываемости бетонной смеси.

2.10. Применение химических добавок в качестве ускорителей твердения бетона в виде солей-электролитов не допускается.

2.11. Вода для приготовления бетонной смеси для промывки заполнителей, а также для поливки твердеющего бетона должна отвечать требованиям ГОСТ 23732-79.

2.12. Сталь для арматуры сборных железобетонных панелей и закладных изделий принята по СНиП II 21-75, приложение 3, 4.

Арматурная сталь класса A III по ГОСТ 5781-82. Марка стали 35ГС.

Обыкновенная арматурная проволока периодического профиля ВР-1 по ГОСТ 6727-80.

Сталь для закладных изделий Вст3кп2 по ГОСТ 380-71.

3. Требования, предъявляемые к технологии приготовления бетонной смеси и изготовлению панелей.

3.1. В целях обеспечения высокой плотности бетона сборные панели должны формироваться на виброплощадках. При недостаточном виброуплотнении рекомендуется применять гравитационный или пневматический пригруз при давлении не менее 40 гс/см².

3.2. Для изготовления сборных панелей следует применять металлические жесткие формы.

3.3. Отформованные изделия должны твердеть в естественных условиях при положительной температуре с постоянным обильным увлажнением или пропариваться.

3.4. Режим пропаривания сборных железобетонных изделий должен приниматься следующий:

3.4.1. Отформованные изделия до тепловлажностной обработки следует выдерживать не менее 5 часов в отапливаемом помещении при положительной температуре воздуха (не ниже 15°С) при введении в состав бетона газообразующих, воздухововлекающих или пластифицирующих добавок, а также при применении пластифицированных и гидрофобных цементов время предварительного выдерживания должно быть не менее 8 часов;

3.4.2. Температуру в пропарочной камере следует повышать плавно до +50°С с увеличением на 10°С в час для изделий изготавляемых из малоподвижной (с осадкой конуса до 2см) бетонной смеси, и 15°С в час из умеренно жесткой (с осадкой конуса менее 1см) бетонной смеси.

3.4.3. При температуре +50°С изделия надлежит выдерживать 2-3 часа, затем плавно повышать температуру в пропарочной камере (10°-15°С в час) до температуры изотермического нагрева т.п. до +70°С.

3.5. Распалубка элементов сборных изделий должна производиться только после их тепловлажностной обработки, а при твердении в естественных условиях не ранее достижения бетоном 70% проектной марки по прочности на сжатие.

3.6. Изделия, отпускаемые заводом-изготовителем, должны иметь 100% проектной прочности на сжатие.

3.7. Прочность бетона изделий, подвергающихся пропариванию, следует контролировать испытанием пропаренных совместно с изделиями контрольных бетонных кубов (не менее 9шт) Первое испытание контрольных кубов в количестве 3шт, следует производить через 3-4 часа после окончания цикла тепловлажностной обработки, последнее испытание - после 28-суточного хранения их совместно с изделиями.

3.8. Контроль качества бетона, а также сборных изделий должен быть систематическим и осуществляться в соответствии с требованиями

ГОСТ 12730.0-78 „Бетоны. Общие требования к методам определения плотности, влажности, водопоглощения, пористости и водонепроницаемости.

ГОСТ 12730.1-78 Бетоны. Метод определения плотности.

ГОСТ 12730.2-78 Бетоны. Метод определения влажности.

ГОСТ 12730.3-78 Бетоны. Метод определения водопоглощения.

ГОСТ 12730.4-78 Бетоны. Метод определения показателей пористости.

ГОСТ 12730.5-78. Бетоны. Метод определения водонепроницаемости

ГОСТ 10050-76. Бетоны. Методы определения морозостойкости

ГОСТ 10180-78. Бетоны. Методы определения прочности на сжатие и растяжение.

ГОСТ 8829-77 „ Конструкции и изделия железобетонные сборные. Методы испытаний и оценки прочности, жесткости и трещиностойкости"

ГОСТ 10922-75 „ Арматурные изделия и закладные детали сварные для железобетонных конструкций. Технические требования и методы испытаний" и „ Указания по возведению монолитных железобетонных промышленных труб и башенных градирен (СН 374-61).

3.9. При приемке готовых изделий целесообразно пользоваться приборами, позволяющими проверять качество железобетона без разрушения (электронно-акустические и гаммадефектоскопия).

Однородность уплотнения бетона допускается проверять по показателям его прочности в наружных слоях конструкций, например, при помощи шариковых, дисковых и других приборов.

3.10. Допускаемые отклонения от проектной толщины защитного слоя бетона для рабочей арматуры не должны превышать ± 3 мм.

3.11. Контроль производства и проверка качества готовых изделий, правила приемки, маркировки и паспортизации, хранения и транспортирования должны осуществляться в соответствии с ГОСТ-13015.1-81; ГОСТ 13015.2-81; ГОСТ 13015.3-81.

3.12. Складирование железобетонных элементов производится в штабелях. Высота штабеля назначается из условия обеспечения требований по технике безопасности согласно СНиП III-4-20. „ Техника безопасности в строительстве". Прокладки и подкладки должны устанавливаться по вертикали в местах расположения строповочных устройств

3.13 Погрузку и транспортирование железобетонных изделий следует производить в соответствии с рекомендациями руководства по перевозке унифицированных сборных железобетонных деталей и конструкции промышленного строительства автомобильным транспортом. (стройиздат 1973г.) и техническими условиями на погрузку и крепления грузов." Утвержденными МПС в 1963г.

4. Требования к арматурным и закладным изделиям.

4.1. Плоские арматурные сетки и каркасы следует изготовлять при помощи контактной точечной сварки.

Сварку следует производить во всех точках пересечения стержней.

4.2. Сварку следует выполнять в соответствии с ГОСТ 14098-68. „Соединения сварные арматуры железобетонных изделий и конструкций. Контактная и ванная сварки.

Основные типы и конструктивные элементы" и „Инструкцией по сварке соединений арматуры и закладных деталей железобетонных конструкций" СН 393-78.

4.3. Размеры сеток и каркасов даны по осям и торцам стержней.

4.4. Для точного соблюдения всех размеров изготовление сеток и каркасов следует производить в кондукторах

4.5. Закладные изделия следует изготовлять в соответствии с ГОСТ 10922-75. „Арматурные изделия и закладные детали сварные для железобетонных конструкций Технические требования и методы испытаний и СН 393-78.

4.6. Сварку тавровых соединений круглых стержней с листовым прокатом в закладных изделиях следует выполнять под флюсом.

4.7. Защиту закладных изделий от коррозии следует выполнять металлизацией цинком при толщине покрытия 200 мкм

4.8. Плоские каркасы собирать в пространственные следует контактной сваркой с помощью сварочных клещей

5. Требования к щитам обшивки.

5.1. Ограждающие конструкции щитов обшивки и ветровой перегородки выполнены из полиэфирного стеклопластика.

5.2. Размеры листов приняты 1125 × 1750 (h).

5.3. Рекомендуется стеклопластик полиэфирный листовой светлого тона. Приняты листы с профильной волной марки С-1, толщиной 1,5 мм, высота волны 54 мм ширина волны - 200 мм.

5.4. Для создания герметичности обшивок, плоскости соединения листов (горизонтальные и вертикальные) проазываются перед их креплением клеем следующего состава:

полиэфирная смола ПН-1 или ПН-3;
нефтенат кобальта 8% к весу смолы;
гидроперекись изопропилбензола (ГИПЕРИЗ) 3% к весу смолы;
наполнитель - белая сажа V = 333 5% к весу смолы

5.5 Приборы для крепления листов обшивки должны быть оцинкованы толщиной 130 мкм

Инв. № подл. | Подпись и дата | Взам. инв. №

Альбом IV

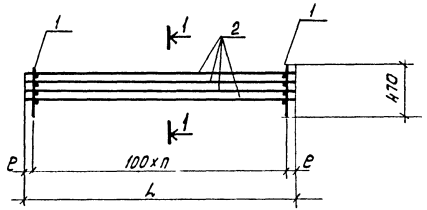

1-1

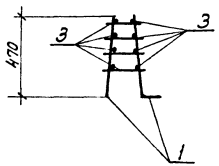

Обозначение	Размеры в мм. L	Размеры в мм. P	n	Масса ед. кг.
-КЖИ.1.1.01	3400	50	33	33.8
-01	7300		72	72.5

Формат	Зона	Поз.	Обозначение	Наименование.	кол. на изд. -КЖИ.1.1.01-	–	-01	Примечание.
				Документация				
А3			ТП901-6-90с.86 -КЖИ.ТУ	Технические условия				
				Сборочные единицы				
А4		1	ТП901-6-90с.86-КЖИ1. 1.01.01	Каркас плоский		34	73	
				Детали				
				Стержень ГОСТ 5781-82				
Б4		2	ТП901-6-90с.86-КЖИ1.1.01 .1	ф10АIII, ℓ= 3400		8		2.1 кг.
			.2	ф10АIII, ℓ= 7300			8	4.5 кг.

Привязан:

Инв. №

Инв. № подл. | Подпись и дата | Взам. инв. №

Нач.отд.	Альтшулер		
Н.контр.	Козлобучер		
Гл.спец.	Козлобучер		
ГИП	Голубина		
Рук.гр.	Мазо		
Инженер	Полякова		
Инженер	Малахова		

ТП901-6-90с.86-КЖИ.1.1.01

Каркас пространственный

Стадия	Масса	Масштаб
Р.П.	см. табл.	—
Лист	Листов 81	

СОЮЗВОДОКАНАЛПРОЕКТ

Копировал: Доценко. Дц – 21201-04 8 Формат А3

Альбом IV

Рис. 1

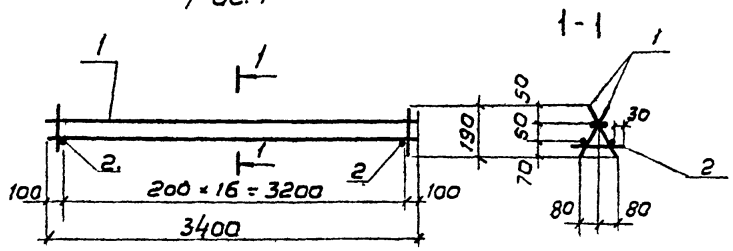

Рис. 2

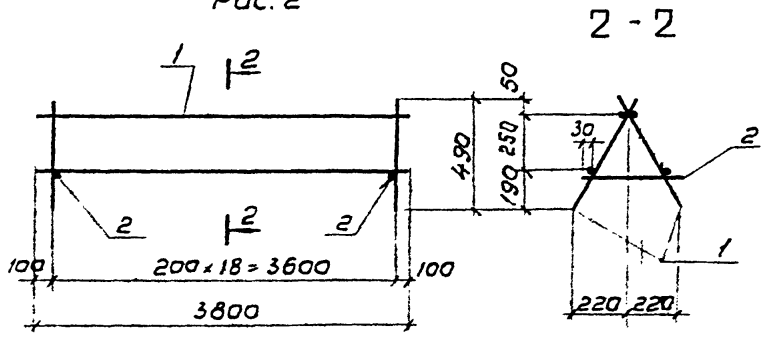

Формат	Зона	Поз.	Обозначение	Наименование	Кол. на испол. -КЖИ.1.1.02-		Примечание
					-	-01	
				Документация			
А3			ТП901-6-90с.86 КЖИ. ТУ	Технические условия			
				Сборочные единицы			
А3		1	ТП901-6-90с.86 КЖИ.1.1.02.01-	Каркас плоский	2		
			-01			2	
				Детали			
				Стержень, ГОСТ 5781-82			
БЧ		2	КЖИ.1.1.02 -1	⌀ 6 AI, ℓ = 160	17		0,04 кг
			-2	⌀ 6 AI, ℓ = 480		19	0,1 кг

Обозначение	Рис	Масса ед, кг
КЖИ 1.1.02	1	10,9
-01	2	15,3

Привязан

Инв. №

Нач. отд.	Альтшулер		
Н. контр.	Козловичев		
Гл. спец.	Козловичев		
ГИП	Гольдина		
Рук. бр.	Мазо		
Инжен.	Полякова		
Инжен.	Малахова		

ТП901-6-90с.86 - КЖИ 1.1.02

Каркас пространственный

Стадия	Масса	Масштаб
Р.П.	См. табл.	—

Лист | Листов 1

ОБЗОРНЫЙ ПРОЕКТ

Инв. № подл. | Подпись и дата | Взам. инв. №

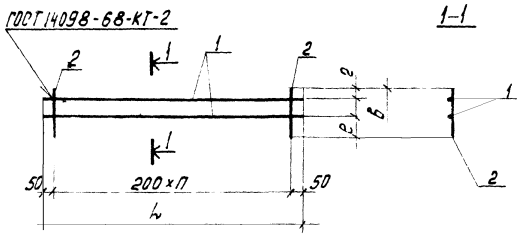

Формат	Зона	Поз.	Обозначение	Наименование	Кол. на усл. КЖИ.1.102.01 —	Кол. на усл. КЖИ.1.102.01 -01	Примечание.
				Документация			
А3			ТП901-6-90с.86-КЖИ.ТУ	Технические условия	X	X	
				Детали.			
				Стержень, ГОСТ 5781-82			
Б4		1	ТП 901-6-90с.86 КЖИ.1.1.02.01 .1	ф10АI, ℓ = 3400	2		2.1 кг.
			.2	ф10АI, ℓ = 3800		2	2.4 кг.
Б4		2	.3	ф6АI, ℓ = 210	17		0.05 кг.
			.4	ф6АI, ℓ = 550		19	0.1 кг.

Обозначение	Размеры в мм. ℓ	в	d	c	Шаг стержней n	Масса ед, кг.
КЖИ.1.1.02.01	3400	210	60	100	16	6.1
-01	3800	550	70	200	18	6.7

Альбом

Инв. № подл. | Подпись и дата | Взам. инв. №

Привязан:

Инв. №

Нач. отд.	Альтшуллер	
Н. контр.	Козлобичер	
Гл. спец.	Козлобичер	
ГИП	Говядина	
Рук. бр.	Мозо	
Инженер	Полякова	
Инженер	Молахова	

ТП901-6-90с.86 -КЖИ.1.1.02.01

Каркас плоский

Стадия	Масса	Масштаб
Р.П.	см. табл.	—
Лист	Листов 1	

СОЮЗВОДОКАНАЛПРОЕКТ

Копировал Доценко. 21201-04 10 Формат А3

Альбом VII

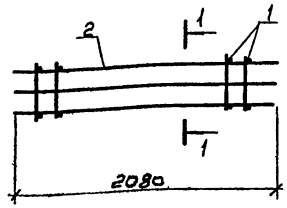

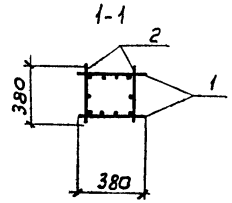

Формат	Зона	Поз.	Обозначение	Наименование	Кол.	Примеч.
				Документация		
А3			ТП 901-6-90с.86 кжи.ту	Технические условия		
				Сборочные единицы		
А3		1	ТП 901-6-90с.86 кжи.1.201.01	Каркас плоский	2	
А3		2	-01	Каркас плоский	2	

Привязан

Инв.№

Инв.№ подл. | Подпись и дата | Взам. инв.№

Нач.отд.	Дьятшуллер		
Н.контр.	Козловичер		
Гл.спец.	Козловичер		
ГИП	Гольдина		
Рук.бр	Маза		
Инжен.	Полякова		
Инжен.	Молохова		

ТП 901-6-90с.86 – КЖИ.1.2.01

Каркас пространственный

Стадия	Масса	Масштаб
Р.П.	40,7кг	–
Лист	Листов 1	

СОЮЗВОДОКАНАЛПРОЕКТ

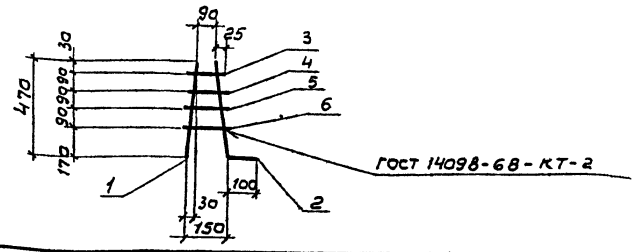

Формат	Зона	Поз.	Обозначение	Наименование	Кол.	Примеч.
				Документация		
А3			ТП 901-6-90с.86 кжи.ту	Технические условия		
				Детали		
				Стержень, ГОСТ 5781-82		
БУ		1	ТП 901-6-90с.86 КЖИ.1.1.01.01. 1	ф 6 А III, ℓ = 470	1	0,11 кг
БУ			.2	ф 8 А III, ℓ = 570	1	0,24 кг
БУ			.3	ф 6 А III, ℓ = 140	1	0,03 кг
БУ			.4	ф 6 А III, ℓ = 150	1	0,03 кг
БУ			.5	ф 6 А III, ℓ = 160	1	0,04 кг
БУ			.6	ф 6 А III, ℓ = 180	1	0,05 кг

Привязан

Инв.№

Инв.№ подл. | Подпись и дата | Взам. инв.№

Нач.отд.	Дьятшуллер		
Н.контр.	Козловичер		
Гл.спец.	Козловичер		
ГИП	Гольдина		
Рук.бр	Маза		
Инжен.	Полякова		
Инжен.	Молохова		

ТП 901-6-90с.86 – КЖИ.1.1.01.01

Каркас плоский

Стадия	Масса	Масштаб
Р.П.	0,5кг	1:10
Лист	Листов	

СОЮЗВОДОКАНАЛПРОЕКТ

Альбом IV

Рис. 1

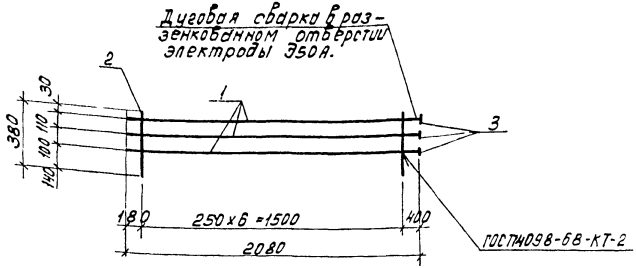

Рис. 1

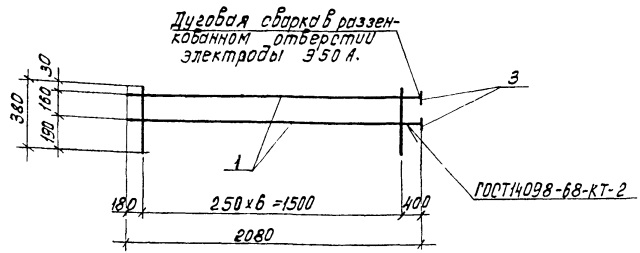

Обозначение	Рис	Масса ед, кг.
ТП901-6-90с.86-КЖИ.1.2.01.01-	1	12.1
-01	2	8.3

Формат	Зона	Поз.	Обозначение	Наименование	Кол. на спецификации КЖИ.1.2.01 —	-01	Примечание
				Документация			
А3			ТП901-6-90с.86 -КЖИ.ТУ	Технические условия			
				Детали			
				Стержень, ГОСТ5781-82			
Б4		1	ТП901-6-90с.86КЖИ.1.2.01.01.1	ф16АIII, ℓ = 2080	3	2	3.4 кг
Б4		2	.2	ф6АI, ℓ = 380	7	7	0.1 кг
Б4		3	.3	Полоса -60х12, ГОСТ103-76 Вст3пс6 ГОСТ535-79 ℓ = 60	3	2	0.4 кг.

Привязан:

Инв.№

Нач.отд.	Альтшуллер		
Н.контр.	Козловичер		
Гл.спец.	Козловичер		
ГИП	Гольдинд		
Рук.гр.	Мазо		
Инженер	Полякова		
Инженер	Малохово		

ТП901-6-90с.86-КЖИ.1.2.01.01

Каркас плоский

Стадия	Масса	Масштаб
Р.П.	см. табл.	—
Лист	Листов 1	

СОЮЗВОДОКАНАЛПРОЕКТ

Копировал: Доценко

21201-04 12 Формат А3

Инв.№ подл. | Подпись и дата | Взам.инв.№

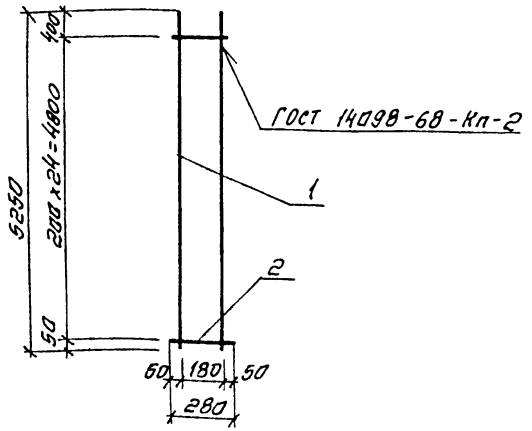

Формат	Зона	Поз.	Обозначение	Наименование	Кол.	Примечание
				Документация		
А3			Т.П. 901-6-90с.86-КЖИ-ТУ	Технические условия		
				Детали		
				Стержень ГОСТ 5781-82		
Б.Ч		1	Т.П. 901-6-90с.86-КЖИ.1.2.00.02 1	ф12 AI ℓ=5250	2	4.7кг
Б.Ч		2	.2	ф 6 AI ℓ=280	25	0.1кг

Привязан

Инв. N:

Взам. инв. N | Подпись и дата | Инв. N подл.

Нач. отд.	Альтшуллер		
Н. контр.	Козловичер		
Гл. спец.	Козловичер		
ГИП	Гольдина		
Рук. бр.	Мазо		
Инженер	Ничкевич		

ТП.901-6-90с.86-КЖИ.1.2.00.02

Каркас плоский

Стадия	Масса	Масштаб
Р	11.9кг	6/м
Лист	Листов 1	

СОЮЗВОДОКАНАЛПРОЕКТ

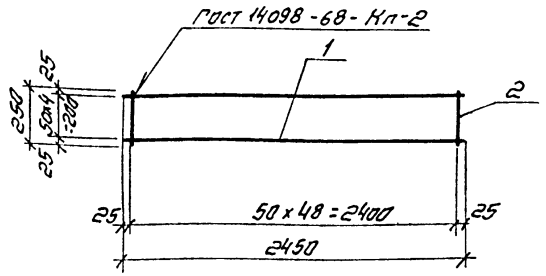

Формат	Зона	Поз.	Обозначение	Наименование	Кол.	Примечание
				Документация		
А3			Т.П. 901-6-90с.86 КЖИ-ТУ	Технические условия		
				Детали		
				Стержень ГОСТ 5781-82		
Б.Ч		1	Т.П. 901-6-90с.86-КЖИ.1.2.00.03 1	ф 6 AI ℓ=2450	5	0.5кг
Б.Ч		2	.2	ф 6 AI ℓ=250	49	0.05кг

Привязан

Инв. N:

Взам. инв. N | Подпись и дата | Инв. N подл.

Нач. отд.	Альтшуллер		
Н. контр.	Козловичер		
Гл. спец.	Козловичер		
ГИП	Гольдина		
Рук. гр.	Мазо		
Инженер	Ничкевич		

ТП.901-6-90с.86-КЖИ.1.2.00.03

Сетка арматурная

Стадия	Масса	Масштаб
Р	5.0кг	6 М
Лист	Листов 1	

СОЮЗВОДОКАНАЛПРОЕКТ

Копировал. Сумцова

Альбом IV

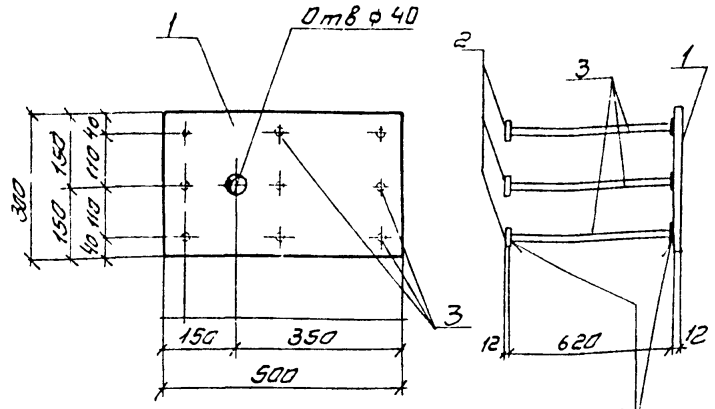

ГОСТ 19292-73-Т1-Ф-Д6

Формат	Зона	Поз.	Обозначение	Наименование	Кол.	Примечание
				Документация		
А3			ТП 901-6-90с.86 КЖИ.ТУ	Технические условия		
				Детали		
Б4		1	ТП 901-6-90с 86-КЖИ.1.2.00.04.1	Полоса $\frac{-12\times300\ \text{ГОСТ}\ 103\text{-}76}{\text{Ст3пс6 ГОСТ}\ 535\text{-}79}$	1	14 14
Б4		2	.2	Полоса $\frac{-12\times60\times60\ \text{ГОСТ}\ 103\text{-}76}{\text{Ст3пс6 ГОСТ}\ 535\text{-}79}$	9	3 06
Б4		3	.3	ф16 AIII ГОСТ 5781-82 ℓ=620	9	0 98

Привязан

Инв. №:

Инв. № подл. | Подпись и дата | Взам. инв. №

Нач. отд	Альтшуллер		
Н. контр.	Козловичер		
Гл. спец.	Козловичер		
Рук. бр.	Мазо		
Инженер	Ницкевич		
Инженер	Малахова		

ТП 901-6-90с.86 -КЖИ.1.2.00.04

Изделие закладное

Стадия	Масса	Масштаб
Р	26.0кг	1:10
Лист	Листов 1	

СОЮЗВОДОКАНАЛПРОЕКТ

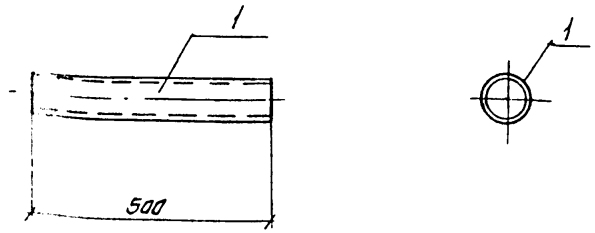

Формат	Зона	Поз.	Обозначение	Наименование	Кол.	Примечание
Б4		1				

Привязан

Инв. №:

Инв. № подл. | Подпись и дата | Взам. инв. №

Нач. отд	Альтшуллер		
Н. контр.	Козловичер		
Гл. спец.	Козловичер		
Рук. бр.	Мазо		
Инженер	Ницкевич		

ТП 901-6-90с.86-КЖИ.1.2.00.05

Изделие закладное

Стадия	Масса	Масштаб
Р	4.2кг	1:10
Лист	Листов 1	

ГОСТ 10704-76
Труба dy 89×4 ℓ=500

СОЮЗВОДОКАНАЛПРОЕКТ

Копировал. Синицына

Формат А4

Инв. N подл.	Подпись и дата	Взам. инв. N

Формат	Зона	Поз.	Обозначение	Наименование	Кол. на исполнение КЖИ 1.3.01 —	-01	-02	-03	-04					Примечание
				Документация										
А3			ТП 901-6-90с.86 КЖИ. ТУ	Технические условия	X	X	X	X	X					
А3			-КЖИ.1.3.01.СБ	Сборочный чертеж	X	X	X	X	X					
				Сборочные единицы										
		1	ТП901-6-90с.86 -КМ	Панели ПС1	1									
				ПС2		1	1							
				ПС3				1						
				ПС4					1					
А3		2	ТП901-6-90с.86-КЖИ.1.3.01.01	Изделие соединительное	4	4	4	4	6					
А3		3	-01		16	12	12	12	6					
А3		4	-02		8	6	6	6	4					
А3		5	-03		22	14	14	14	8					

Привязан

Инв. N

Нач. отд.	Альтшулер	
Н. Контр.	Козловичер	
Гл. спец.	Козловичер	
ГИП	Голубина	
Рук. бр.	Мазо	
Инженер	Малахова	

ТП 901-6-90с.86 - КЖИ 1.3.01

Щит стеновой

Стадия	Лист	Листов
Р.П.	1	2

Союзводоканалпроект

Инв. N подл.	Подпись и дата	Взам. инв. N

Формат	Зона	Поз.	Обозначение	Наименование	Кол. на исполнение КЖИ 1.3.01 —	-01	-02	-03	-04					Примечание
				Детали										
		6	Т.П.901-6-90с.86 -КЖИ 1.3.01	ОЦ Б-ПН-Ю-0,8×350 ГОСТ 19904-74 / ХЛ-МТ-1 ГОСТ 14918-80	4,3м²	3,0м²	3,0м²	3,0м²	1,5м²					6,3кг
				Материалы										
				УВ-7,5-К ГОСТ 16233-70										
		7		В=900 L=1750	8	6	6	6	2					
		8		В=900 L=2090					1					

Привязан

Инв. N

ТП 901-6-90с.86 - КЖИ.1.3.01 Лист 2

Альбом IV

Рис.1

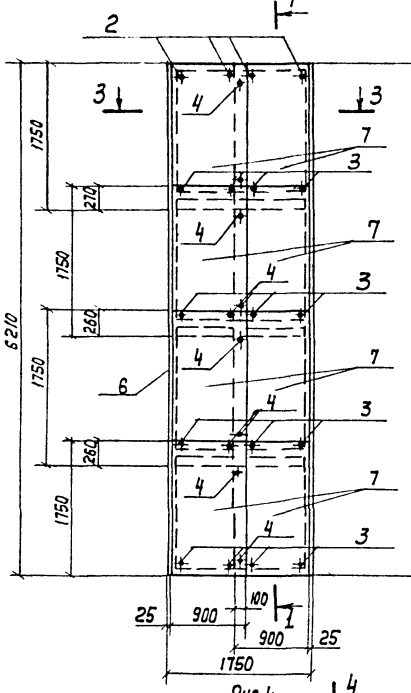

1-1

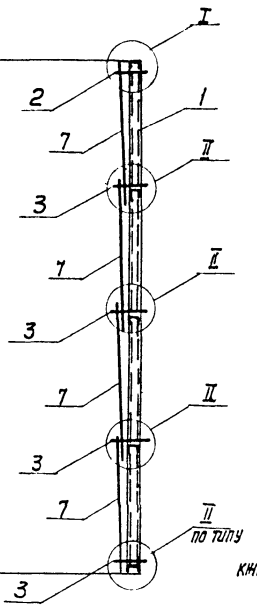

Рис.2; Рис.3

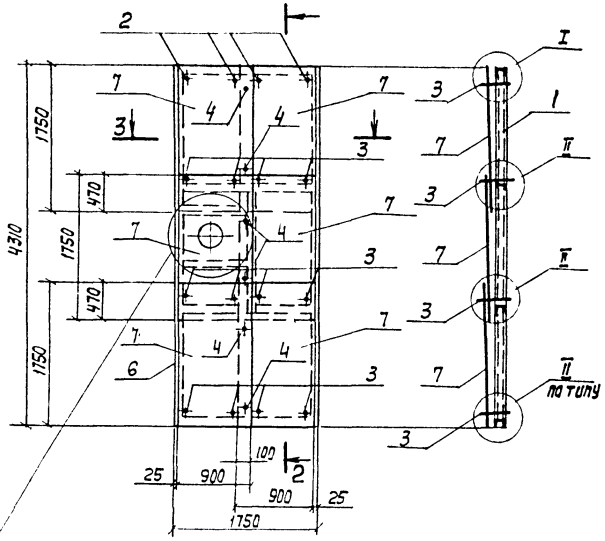

2-2

Обозначение	Рис.
КЖИ.1.3.01.	1
-01	2
-02	2
-03	3
-04	4

А (только для рис.2)
КЖИ 1.3.01-01- изображено
-02- зеркальное отражение

3-3

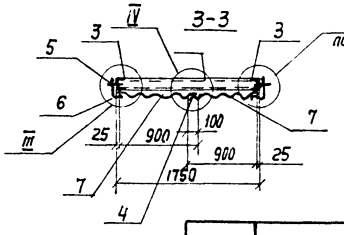

4-4

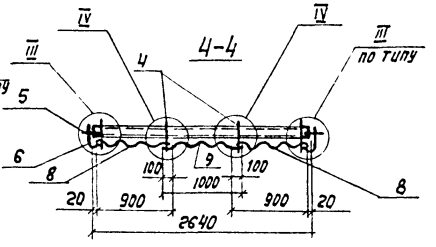

Рис.4

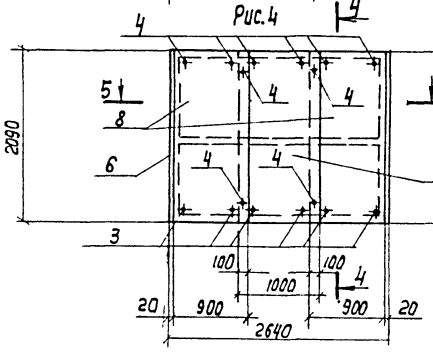

4-4

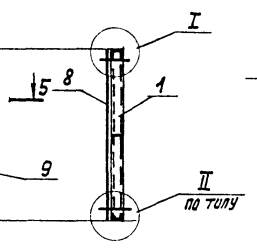

Нач. отд.	Альтшуллер		
Н. контр.	Казловичер		
Гл. спец.	Казловичер		
ПМП	Голдина		
Рук. др.	Мазо		
Инженер	Малахова		

ТП 901-90 с. 86 – КЖИ 1.3.01 СБ

Щит стеновой сборочный чертеж

Стадия	Масса	Масштаб
Р.П.	—	1:50
Лист 1	Листов 2	

СОЮЗВОДОКАНАЛПРОЕКТ

Привязан

Инв. N

Инв. N подл. | Подпись и дата | Взам. инв. N

Копир. Лаврухина

21201-04 16

Формат А3

Альбом IV

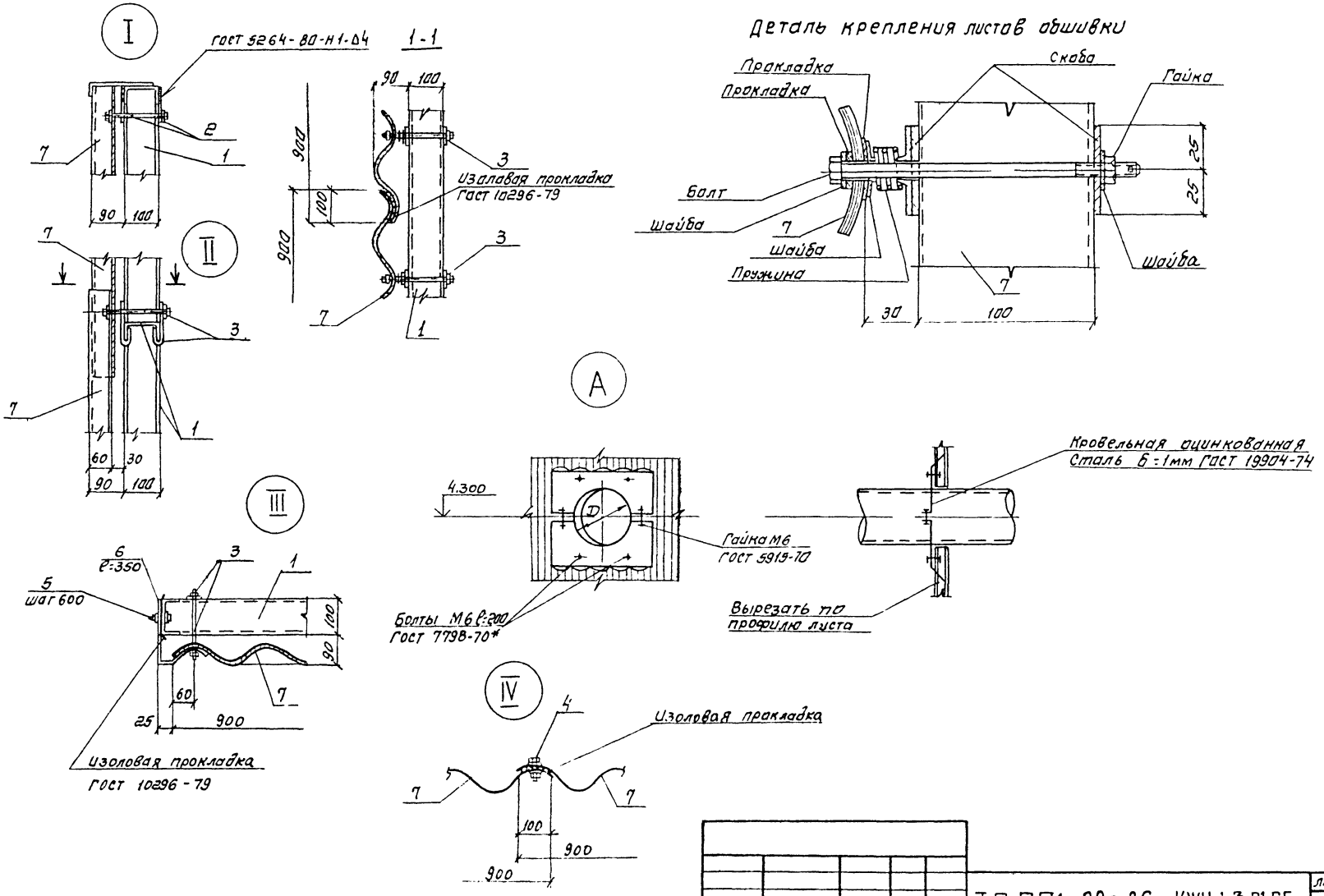

Инв.№ подл.	Подпись и дата	Взам. инв.№

ТП 901-90с.86 -КЖИ.1.3.01.СБ

Лист 2

Копировал. Синицына 21201-04 17 формат А3

Альбом IV

Формат	Зона	Поз.	Обозначение	Наименование	Кол. на исполн. КЖИ.1.3.01.01								Примечание
					–	-01	-02	-03					
				Документация									
А3			ТП 901-6-90с.86 КЖИ. ТУ	Технические условия									
А3			КЖИ.1.3.01.01.СБ	Сборочный чертеж									
				Детали									
А3		1	ТП 901-6-90с.86 КЖИ.1.3.01.01 .1	Полоса -4×50; ГОСТ 103-76 ℓ=115 / Вст3кп2-1, ГОСТ 535-79	2	–	–	–					0,18
А3		2	.2	Полоса -4×50, ГОСТ 103-76 ℓ=170 / Вст3кп2-1, ГОСТ 535-79	–	2	–	–					0,27
А3		3	.3	Болт М8-8g×240.58, ГОСТ 7798-70	1	1	–	–					0,10
А3		4	.4	Лист 1.5, ГОСТ 7118-78	2	2							0,01
А3		5	.5	Лист 1,5, ГОСТ 7118-78	1	1	–	–					0,01
А3		6	.6	Лист 1,5, ГОСТ 7118-78	1	1	–	–					0,01
А3		7	.7	Прокладка, ГОСТ 7415-74*	1	1	1	1					Гидроизол
А3		8	.8	Прокладка, ГОСТ 7415-74*	1	1	1	1					Гидроизол
А3		9	.9	Проволока III-3,5 ГОСТ 9389-75	1	1	–	–					0,03
				Стандартные изделия									
		10		Гайка М8-7Н.05.0116. ГОСТ 5915-70	1	1	1	1					
		11		Шайба 8.01.019. ГОСТ 11371-78	1	1	1	1					
		12		Винт 8М6-8g×25,48 016, ГОСТ 1491-80	–	–	1	–					
		13		Болт М8. 8g×.60, 58. ГОСТ 7798-70	–	–	–	1					

Рис. 1

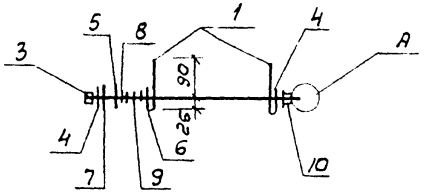

Рис. 2

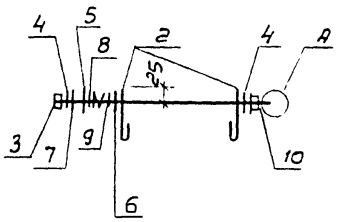

Рис. 3

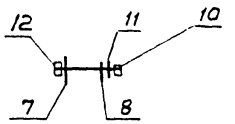

Рис. 4

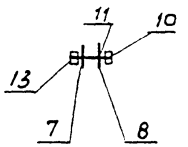

Инв.N подл. | Подпись, дата | Взам. инв.N

Привязан

Инв. N

Нач.отд.	Альтшуллер	
Н.контр.	Козловичер	
Гл.спец.	Козловичер	
ГИП	Гольдино	
Рук.бр.	Мазо	
Инжен.	Поляково	
Инжен.	Малахова	

ТП 901-6-90с.86 - КЖИ 1.3.01.01

Изделие соединительное

Стадия	Лист	Листов
Р.П.	1	2

СОЮЗВОДОКАНАЛПРОЕКТ

21201-04 18

Альбом IV

Поз. „1"

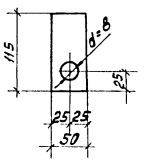

Поз. 4

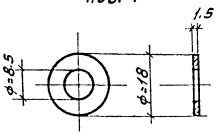

Поз. „7"

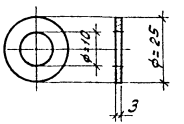

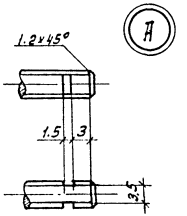

Поз. „5"

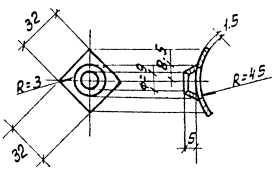

Поз.8

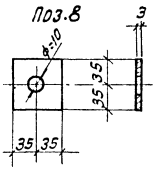

Обозначение	Рис	Масса кг.
-КЖИ.1.3.01.01	1	0.53
-01	2	0.71
-02	3	0.1
-03	4	0.1

Поз. „2"

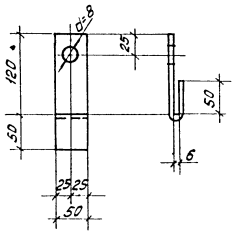

Поз. „9"

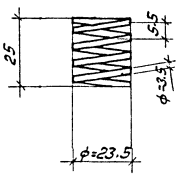

Поз. „6"

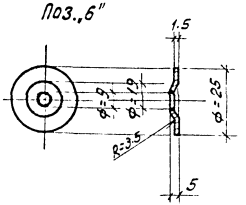

Поз. „3"

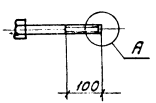

Инв. № подл. | Подпись и дата | Взам. инв. №

Привязан:

Инв. №

ТП.901-6-90с.86-КЖИ.1.3.01.01

Лист 2

Копировал: Доценко. Инв.-21201-04 19 Формат 3

Альбом VII

Рис 1.

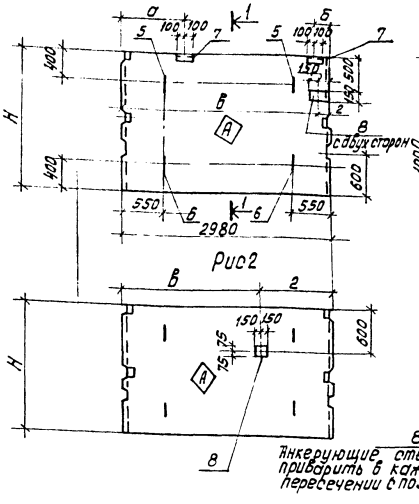

Обозначение	Наименование	Рис.	Размеры в мм. Н	а	б	в	г	Масса ед. кг.
-КЖИ.1.4.1-	ПС2-24-К11а	Рис. 2	1870	—	—	—	—	1950
-01	ПС2-24-К11б	Рис. 1	1970	920	300	2830	150	2050
-02	ПС2-24-К11в		1970	300	920	150	2830	2050
-03	ПС2-24-К112	Рис. 2	1870	—	—	1110	1870	1950
-04	П22-24-К11д		1870	—	—	2020	960	1950

Формат	Зона	Поз.	Обозначение	Наименование	Кол. на исполн. -КЖИ.1.4.1- —	-01 -02	-03 -04	Примечание.
				Документация				
			серия 3.900-3, Вып. 3/82 4.1	Конструкции емкостных сооружений.				
А3			ТП 901-6-90с.86-КЖИ.1.4.1 ВМС	Ведомость расхода стали				
			-КЖИ.ТУ	Технические условия.				
				Сборочные единицы				
		1	серия 3.900-3, Вып. 3/82, 4.1	Панель стеновая ПС2-24-К11	1	1	1	
		2	3.900-3, Вып. 3/82, 4.1	Каркас плоский Кр1	4	4	4	
А3		3	ТП 901-6-90с.86-КЖИ.1.4.1.01	Сетка арматурная	2			
			-01			2	2	
				Изделие закладное				
		4	серия 3.900-3, Вып 3/82, 4.2	МН1	2	2	2	
		5	3.900-3, Вып. 3/82, 4.2	МН21	2	2	2	
		6	3.900-3, Вып. 3/82.4.2	МН21'	2	2	2	
		7	1.400-15	МН504		2	2	
		8	1.400-15	МН134-6		2	1	
				Детали				
				Стержень, ГОСТ 5781-82				
Б4		8	ТП 901-6-90с.86-КЖИ.1.4.1.1	ф10 А III, Р=2980	4	4	4	1.9

1. Объем бетона уменьшился на 0,28 м³ - исполнение КЖИ.1.4.1-03 -04 и на 0,18 м³ - исполнение КЖИ 1.4.1 - 01 -02.
2. Защитный слой -20 м.м.
3. Каркасы и изделия закладные привязать к сеткам.

Привязан:

Инв. №

Нач. отд.	Альтшуллер		
Н. контр.	Козловичер		
Гл. спец.	Козловичер		
ГИП	Гольдина		
Рук. гр.	Мазо		
Инженер	Полякова		
Инженер	Малахова		

ТП 901-6-90с.86-КЖИ.1.4.1

Панель стеновая (ПС2-24-11а, б, в, г, д)

Стадия	Масса	Масштаб
Р.П.	см. табл.	1:50 1:20
Лист	Листов 1	

СОЮЗВОДОКАНАЛПРОЕКТ

Копировал: Доценко

21201-04 20 Формат А3

Инв. № подл. | Подпись и дата | Взам. инв. №

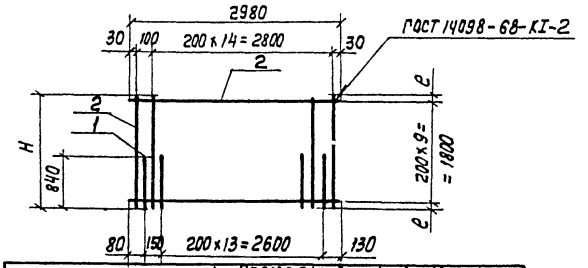

Обозначение	Размеры в мм H	e	Масса ед. кг
- КЖИ.1.4.1.01	1850	25	30.9
-01 -02	1950	75	31.7

			Обозначение	Наименование	Кол.	Примечание
				Документация		
А3			ТП901-6-90с.86 -КЖИ.ТУ	Технические условия		
				Детали		
				Стержень ГОСТ5781-82		
Б4		1	ТП901-6-90с.86-КЖИ1.4.1.01 .1	ф 10 А III e = 840	15	0,5кг
Б4		2	.2	ф 10 А III e = 1950	16	1.2кг
				ф 10 А III e = 1850	16	1.15кг
Б4		3	.3	Проволока ГОСТ 6727-80 ф 5 Вр-I, e = 2960	10	0.5кг

Привязан

Инв.N-

Нач.отд.	Альтшуллер		
Н.контр.	Козловичер		
Гл.спец.	Козловичер		
ГИП	Гольдина		
Рук.гр.	Мазо		
Инженер	Полякова		
Инженер	Малахова		

ТП901-6-90с.86 - КЖИ1.4.1.01

Сетка арматурная

Стадия	Массо	Масштаб
Р.П.	См. табл.	—
Лист	Листов 1	

СОЮЗВОДОКАНАЛПРОЕКТ

Инв.N подл. | Подпись и дата | Взам.инв.N

Копир. Лаврухина

21201-04 (21)

Формат А4

Альбом IV

Марка элемента	Изделия арматурные: Арматура класса Вр-I ГОСТ 6727-80 ф5	Итого	А III ГОСТ 5781-82 ф10	Итого	Всего	Изделия закладные: Арматура класса Вр-I ГОСТ 6727-80 ф5	Итого	А III ф8	ф10	Итого	А II ГОСТ 5781-82 ф12	ф14	Итого	А I ф10	Итого
КЖИ.1.4.1-	10.0		10.0	67.0		67.0	77.0	2,6	2,6		14.0	2,2	3,2	5,4	8,2	8,2
-01,-02	10.0		10.0	68.6		68.6	78.6	2,6	2,6	0,4	15,2	2,2	3,2	5,4	8,2	8,2
-03-04	10.0		10.0	67.0		67.0	77.0	2,6	2,6	0,2	15,2	2,2	3,2	5,4	8,2	8,2

Изделия закладные: Прокат марки Вст3кп2 ГОСТ 19903-74 δ=5	δ=6	δ=8	Итого	ГОСТ 8509-72 L 90x7	Итого	Всего	Общий расход
6.4	—	—	6,4	—		—	36,6	115,2
6.4	4,2	1,2	11,8	3,8		3,8	47,4	124,4
6.4	2,1	0,6	9,1	—		—	40,7	117,7

Привязан

Инв.N

ТП901-6- КЖИ.1.4.1.ВМС

Панель стеновая
Ведомость расхода стали

Стадия	Лист	Листов
Р.П.		1

СОЮЗВОДОКАНАЛПРОЕКТ

Формат А4

gost.e-ecolog.ru