ТИПОВОЙ ПРОЕКТ
904-1-50

КОМПРЕССОРНАЯ СТАНЦИЯ АВТОМАТИЗИРОВАННАЯ ОТДЕЛЬНО СТОЯЩАЯ 4(3)К – 63А ПРОИЗВОДИТЕЛЬНОСТЬЮ 4,2 (3,14) $м^3$/с [252 (189) $м^3$/мин] ВОЗДУХА С ВАРИАНТАМИ ДЛЯ БЛОКИРОВАНИЯ

АЛЬБОМ – 8

СТРОИТЕЛЬНЫЕ КОНСТРУКЦИИ И ИЗДЕЛИЯ

gost.e-ecolog.ru

КФ ЦИТП инв № 8107/8

ТИПОВОЙ ПРОЕКТ
904-1-50

КОМПРЕССОРНАЯ СТАНЦИЯ АВТОМАТИЗИРОВАННАЯ ОТДЕЛЬНО СТОЯЩАЯ 4(3)К – 63А ПРОИЗВОДИТЕЛЬНОСТЬЮ 4,2 (3,14) $м^3$/с [252 (189) $м^3$/мин] ВОЗДУХА С ВАРИАНТАМИ ДЛЯ БЛОКИРОВАНИЯ

АЛЬБОМ – 8

СТРОИТЕЛЬНЫЕ КОНСТРУКЦИИ И ИЗДЕЛИЯ

ГОСУДАРСТВЕННЫМИ ПРОЕКТНЫМИ ИНСТИТУТАМИ:

ЦНИИМАШ: АЛЬБОМЫ 1,2,3,4,7,9,10,11,12.
ЦНИИПРОМСТРОЙНИИПРОЕКТ: АЛЬБОМЫ 5,6,8,11,12,13,14.

УТВЕРЖДЕН МИНСТРОЙДОРМАШЕМ

РЕШЕНИЕМ ОТ 30.03.82 № 1/82
С ВВОДОМ В ДЕЙСТВИЕ С 1 05.1982 г.

ГЛАВНЫЙ ИНЖЕНЕР ИНСТИТУТА В.Р. НИКИТЕНКО

ГЛАВНЫЙ ИНЖЕНЕР ПРОЕКТА Г.В. ОСТАШЕВСКИЙ

КФ ЦИТП инв. № 8107/8

Типовой проект 904-1-50-КЖИ Альбом 8

Формат	Обозначение	Наименование	Стр.	Примечание
11	ТП904-1- -КЖИ-ТТ1	Технические требования к изготовлению сборных железобетонных изделий.	4	
11	-ТТ2	Технические требования к изготовлению арматурных, закладных и соединительных изделий.	4	
12	-К72-5-1	Колонна К72-5-1	5	
12	-К72-5-2, К72-5-6	" К72-5-2, К72-5-6	6	
12	-К72-5-3, К72-5-5	" К72-5-3, К72-5-5	7	
12	-К72-5-4, К72-5-7	" К72-5-4, К72-5-7	8	
12	-К7-1	" К7-1	9	
12	-К7-2	" К7-2	10	
12	-100	Балка (2БП12-4В-1, 2БП12-5В-1)	11	
12	-200	Плита покрытия (ПГ-2ВрIIт-1, ПГ-3ВрIIт-1)	12	
		ПГ-2ВрIIт-2, ПГ-3ВрIIт-2, ПГ-2ВрIIт-3,		
		ПГ-3ВрIIт-3)		
12	-201	То же (ПВ4-2ВрIIт-1, ПВ7-2ВрIIт-1,	13	
		ПВ4-3ВрIIт-1, ПВ7-3ВрIIт-1, ПВ4-2ВрIIт-2,		
		ПВ4-3ВрIIт-2)		
12	-300	Плита (П3-8-1, П7д-3-2, П10д-3-1)	14	
11	-П7д-3-1	" П7д-3-1	15	
11	-П7-3-1	" П7-3-1	15	
12	-П7д-3-3	" П7д-3-3	16	
12	-ПС600.12.20-Я-1-1	Панель стеновая ПС600.12.20-Я-1-1	17	
12	-ПС600.12.20-Я-2-1	То же ПС600.12.20-Я-2-1	18	
11	-ПС295.12.20-Я-1	" ПС295.12.20-Я-1	19	
11	-ПС145.12.20-Я-1	" ПС145.12.20-Я-1	19	
11	-ПС1-1-1	Панель ПС1-1-1	20	
11	-ПС1-1-3	" ПС1-1-3	20	
12	-ПС1-1-2	" ПС1-1-2	21	
12	-ПС2-1-1	" ПС2-1-1	22	
12	-ПС2-1-2	" ПС2-1-2	23	
12	-ПС2-1-3	" ПС2-1-3	24	
12	-ПС2-1-4	" ПС2-1-4	25	

Формат	Обозначение	Наименование	Стр.	Примечание
11	ТП904-1- -КЖИ-ППБ-21-В/2.98×3.34-1	Панель ППБ-21-В/2.98×3.34-1	26	
11	-ППБ-13/2.54×3.04-1	" ППБ-13/2.54-3.04-1	26	
12	-ППБ-5/5.64×0.89-1	" ППБ-5/5.64×0.89-1	27	
12	-ПГ1	" ПГ1	28	
12	-ПГ2	" ПГ2	29	
12	-ПГ3	" ПГ3	30	
12	-ПГ4	" ПГ4	31	
12	-ПГ5	" ПГ5	32	
12	-ПГ6	" ПГ6	33	
12	-ПГ7	" ПГ7	34	
12	-ПГ8	" ПГ8	35	
12	-ПГ9	" ПГ9	36	
12	-ПГ10	" ПГ10	37	
12	-ПГ11	" ПГ11	38	
12	-ПГ12	" ПГ12	39	
12	-ПГ13	" ПГ13	40	
12	-ПГ14	" ПГ14	41	
12	-ПГ15	" ПГ15	42	
12	-ПГ16	" ПГ16	43	
12	-ПГ17	" ПГ17	44	
12	-ПГ18	" ПГ18	45	
12	-ПГ19	" ПГ19	46	
12	-ПГ20	" ПГ20	47	
11	-С1, С2	Сетка арматурная (С1, С2)	48	

Инв. № подл. | Подпись и дата | Взам. инв. №

Привязан

Инв. №

8107/8 2

ТП 904-1-50 -КЖИ- До

Н. контр.	Макарова	
Инженер	Толмачева	
Рук. гр.	Моргунов	
Гл. констр.	Осташевский	
Нач. ОСП	Сакьянц	

Содержание листов выпуска.

Стадия	Лист	Листов
Р	1	2

ГОССТРОЙ СССР
РОСТОВСКИЙ ПРОМСТРОЙНИИПРОЕКТ

Копировал

Формат

Типовой проект 9041-50-КЖИ Альбом 8

Формат	Обозначение	Наименование	Стр.	Примечание
II	ТП904-1- -КЖИ-СЗ,С4	Сетка арматурная (С3, С4)	48	
II	-С5,С6	То же (С5, С6)	49	
II	-С7	" С7	49	
II	-С8	" С8	50	
II	-С9	" С9	50	
II	-С10	" С10	51	
II	-С11	" С11	51	
II	-С12	" С12	52	
II	-С13	" С13	52	
II	-С14	" С14	53	
II	-С15	" С15	53	
II	-С16	" С16	54	
II	-С17	" С17	54	
II	-С18	" С18	55	
II	-С19	" С19	55	
II	-С20	" С20	56	
II	-С21	" С21	56	
II	-С22	" С22	57	
II	-С23	" С23	57	
II	-С24	" С24	58	
II	-С25	" С25	58	
II	-С26	" С26	59	
II	-С27	" С27	59	
II	-С28	" С28	60	
II	-С31, С32	" (С31, С32)	60	
II	-С33, С34	" (С33, С34)	61	
II	-С35, С36	" (С35, С36)	61	
II	-С37, С38	" (С37, С38)	62	
II	-С39	" С39	62	
12	-КП1	Каркас пространственный КП1	63	
II	-КР1	Каркас плоский КР1	64	
II	-Р1	Ригель Р1	64	
12	-Р1 СБ	" Р1 Сборочный чертеж.	65	
II	-МС1	Изделие соединительное МС1	66	

Формат	Обозначение	Наименование	Стр.	Примечание
II	ТП904-1- -КЖИ- МС2	Изделие соединительное МС2	66	
II	-МС3	То же МС3	67	
II	-МС4	" МС4	67	
II	-МС5-МС7	" (МС5-МС7)	68	
II	-МС8, МС9, МС10	" (МС8, МС9, МС10)	68	
II	-МН1, МН7	Изделие закладное (МН1, МН7)	69	
II	-МН6	" МН6	69	
12	-МН2	" МН2	70	
II	-МН3, МН4	" (МН3, МН4)	71	
II	-МН5	" МН5	71	
II	-МН8	" МН8	72	
II	-МН9	" МН9	72	
II	-МН10, МН11	" (МН10, МН11)	73	
II	-МН12, МН14	" (МН12, МН14)	73	
II	-МН13	" МН13	74	
II	-МН15, МН16	" (МН15, МН16)	74	
II	-МН17	" МН17	75	
II	-МН18	" МН18	75	
II	-МН19	" МН19	76	
II	-МН20, МН21	" (МН20, МН21)	76	
II	-МН22	" МН22	77	
II	-МН23	" МН23	77	
II	-Р1, Р2	" (Р1, Р2)	78	
II	-Р3	" Р3	78	
II	-Р4	" Р4	79	
II	-Б1	" Б1	79	
12	-Щ1	Щит Щ1	80	
12	-ЩД1, ЩД2	Щит деревянный ЩД1, ЩД2	81	

Инв. № подл. | Подпись и дата | Взам. инв. №

8107/8

Привязан

Инв. №

ТП904-1-50-КЖИ-АО

3

Лист 2

Копировал

Формат

Типовой проект 904-1-50-КЖИ Альбом 8

1. Изготовление и приемка сборных железобетонных изделий должны производиться в соответствии с ГОСТ 13015-75 „Изделия железобетонные и бетонные. Общие технические требования."

2. Контроль за качеством бетона выполнять в соответствии с ГОСТ 10180-78 „Бетоны. Методы определения прочности на сжатие и растяжение".

3. Величина отпускной прочности бетона должна быть равна проектной.

4. Указания по изготовлению, транспортировке и складированию панелей перегородок марки „ПГ" даны в пояснительной записке серии 1.431-15 вып. 2.

Инв. № подл. | Подпись и дата | Взам. инв. №

8107/8

Привязан

Инв. №

Н. контр.	Макарова		ТП 904-1-50-КЖИ-ТТ1	
Гл. техник	Бурцина		Технические требования к изготовлению сборных железобетонных изделий.	Стадия: Р; Лист: ; Листов: 1
Рук. гр.	Моргунов			Госстрой СССР Ростовский Промстройниипроект
Н. констр.	Сташевский			
Гл. спец.	Саакьянц			

Копировал

Формат

Типовой проект 904-1-50 КЖИ Альбом 8

1. Сварные швы выполнять электродами типа Э42 ГОСТ 9467-75.

2. Материал конструкций (прокат) по ГОСТ 380-71*.

3. Закладные и соединительные изделия, сетки, каркасы изготавливать в соответствии с ГОСТ 10922-75 „Арматура и закладные детали сварные для железобетонных конструкций" и ГОСТ 14098-68 „Соединения сварные арматуры железобетонных изделий и конструкций".

4. Анкерные стержни к пластинам втавр приварить дуговой сваркой под слоем флюса в соответствии с СН 393-78 и ГОСТ 19292-73. При отсутствии оборудования для автоматической сварки втавр, допускается применение сварки втавр под слоем флюса на оборудовании с ручным приводом или дуговой сварки швами в разделанных отверстиях. В этих случаях необходимо проверить толщину пластины с тем, чтобы соблюдалось условие $\delta_n \geq 0.75\, d_{an}$. При не соблюдении этого условия толщину пластины следует увеличить. Приварка анкеров к пластинам втавр кольцевыми швами ручной дуговой сваркой не допускается.

5. Для увеличения срока службы закладных деталей необходимо выполнить защиту их антикоррозийными покрытиями. Антикоррозийную защиту закладных деталей производить горячим цинкованием. Толщина покрытия 50-60 мкм

Инв. № подл. | Подпись и дата | Взам. инв. №

4

8107/8

Привязан

Инв. №

Н. контр.	Макарова		ТП 904-1-50-КЖИ-ТТ2	
Гл. техник	Бурцина		Технические требования к изготовлению арматурных, закладных и соединительных изделий.	Стадия: Р; Лист: ; Листов: 1
Рук. гр.	Моргунов			Госстрой СССР Ростовский Промстройниипроект
Н. констр.	Сташевский			
Инж. осп.	Саакьянц			

Копировал

Формат

Типовой проект 904-1-50-КЖИ Альбом 8

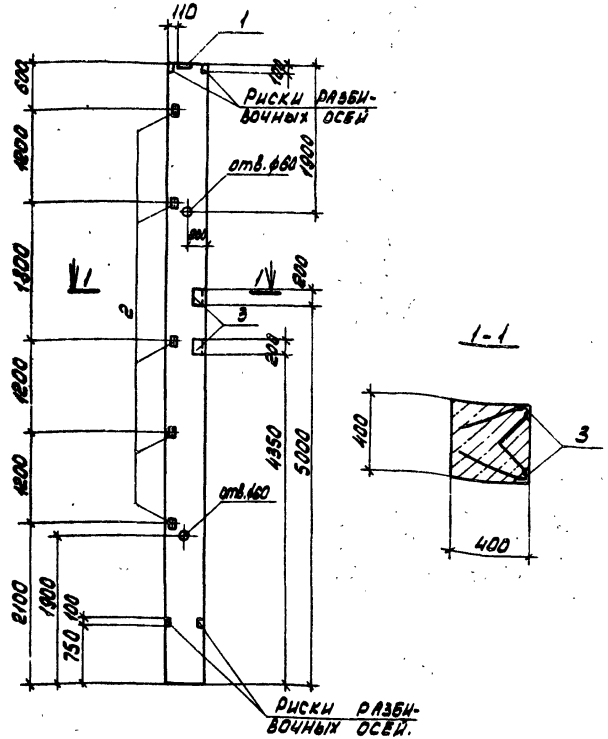

Формат	Зона	Поз.	Обозначение	Наименование	Кол.	Примечание
				Сборочные единицы		
			1.423-3, вып.1	Колонна К72-5	1	
		1	1.400-6/76, вып.1	Изделие закладное М2-2	1	
		2	1.400-6/76, вып.1	То же М1-1/4	5	
		3	1.400-15, вып.1	" МН 504	4	

1. Колонна К72-5-1 изготавливается по чертежам колонны К72-5 серии 1.423-3, вып.1 с изменениями по данному чертежу.

2. Расход стали приведен только на закладные изделия и суммируется с расходом стали на арматурные изделия типовой колонны.

Ведомость расхода стали на один элемент, кг.

Марка элемента	Изделия закладные: Арматура класса A-III ГОСТ 5781-75 ф8	Итого	ф10	ф12	ф14	Итого	Прокат марки Вст3кп2 ГОСТ 103-76 Б=20	Итого	ГОСТ 8509-72* 163х5	190х7	Итого	Всего
К72-5-1	0.8	0.8	2.4	1.5	2.0	5.9	8.6	8.6	7.5	7.6	15.1	30.4

Н.контр.	Моргунов	
Инженер	Решетникова	
Ст.инж.	Макарова	
Рук.гр.	Моргунов	
Гл.констр.	Осташевский	
Нач.отд.	Сакьянц	

8107/8

Привязан

Инв.№

ТП 904-1-50 -КЖИ- К72-5-1

Колонна К72-5-1

Стадия	Масса	Масштаб
Р	3300	1:50

Лист | Листов 1

Госстрой СССР РОСТОВСКИЙ ПРОМСТРОЙНИИПРОЕКТ

Копировал

Формат А2

Инв.№подл. | Подп. и дата | Взам.инв.№

Типовой проект 9041-1-50-КЖИ Альбом 8

К72-5-2, К72-5-6

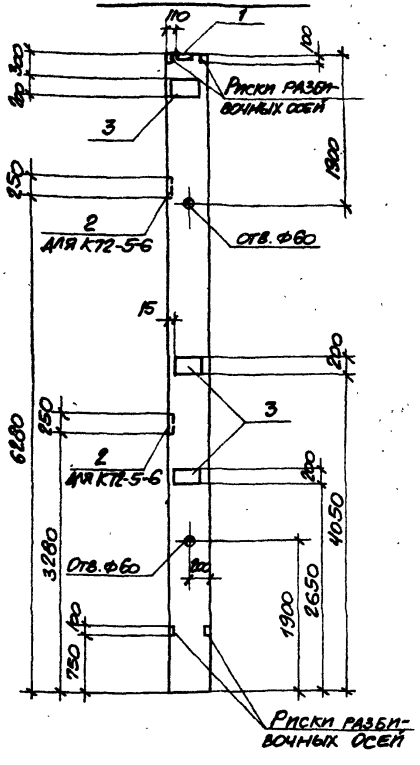

Формат	Зона	Поз.	Обозначение	Наименование	Кол. на элемент К72-5-2	Кол. на элемент К72-5-6	Примечание
				Сборочные единицы			
			1.423-3, вып. 1	Колонна К72-5	1	1	
		1	1.400-6/76, вып. 1	Изделие закладное МВ-2	1	1	
		2	1.400-6/76, вып. 1	То же М1-3-2		2	
		3	1.400-15, вып. 1	" МН206-5	3	3	

1. Колонны К72-5-2 и К72-5-6 изготавливаются по чертежам колонны К72-5 серии 1.423-3, вып. 1 с изменениями по данному чертежу.

2. Расход стали приведен только на закладные изделия и суммируется с расходом стали на арматурные изделия типовой колонны.

Ведомость расхода стали на один элемент, кг.

Марка элемента	Изделия закладные: Арматура класса A III, ГОСТ 5.1459-72* ф10	ф14		Итого	Прокат марки Вст3кп2, ГОСТ 103-76 δ=20	δ=10	δ=8	Итого	Прокат марки Вст3пс5, ГОСТ 82-70* δ=10		Итого	Всего
К72-5-2	3.0	2.0		5.0	8.6		22.8	31.4				36.4
К72-5-6	3.0	5.2		8.2	8.6	1.6	22.8	33.0	15.4		15.4	56.6

6

8107/8

Привязан

Инв. №

Н. контр.	Моргунов	
Проверил	Макарова	
Инженер	Ежетникова	
Ст. инж.	Макарова	
Рук. гр.	Моргунов	
Гл. констр.	Сташевский	
Нач. ОСП-1	Саакьянц	
И. контр.	Моргунов	

ТП 9041-50-КЖИ-К72-5-2, К72-5-6

Колонна (К72-5-2, К72-5-6)

Стадия	Масса	Масштаб
Р	3300	1:50

Листов 1

ГОССТРОЙ СССР РОСТОВСКИЙ ПРОМСТРОЙНИИПРОЕКТ

Копировал

Формат 12

Инв. № подл. | Подп. и дата | Взам. инв. №

Типовой проект 904-1-50 КЖИ Альбом 8

Ведомость расхода стали на один элемент, кг.

Марка элемента	Изделия закладные															Всего
	Арматура класса A-III ГОСТ 5.1459-72*					Прокат марки Вст3кп2 ГОСТ 103-76					ГОСТ 8509-72*		Вст3пс6 ГОСТ 82-70*			
	ф10	ф12	ф14	ф18	Итого	δ=8	δ=10	δ=12	δ=20	Итого	L63×5	Итого	δ=10		Итого	
К72-5-3	1.0	1.7	2.0	2.2	6.9	7.6		4.5	8.6	20.7	7.5	7.5				35.1
К72-5-5	1.0	3.1	5.2	2.2	11.5	12.6	1.6	4.5	8.6	27.3	7.5	7.5	15.4		15.4	61.7

К72-5-3, К72-5-5

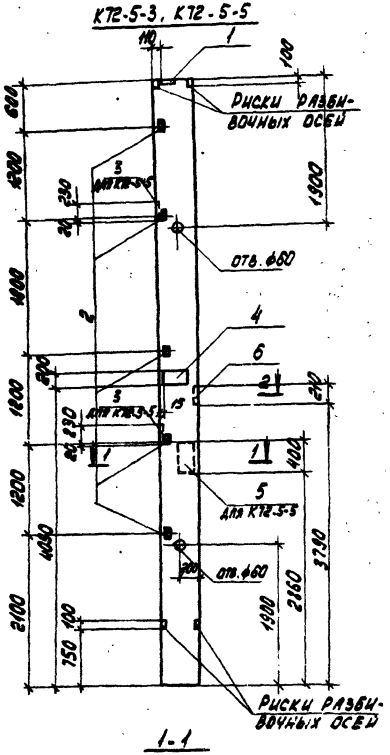

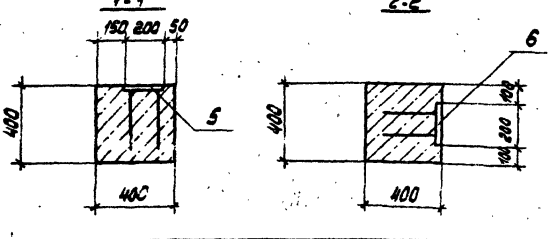

Формат	Зона	Поз.	Обозначение	Наименование	Кол. на испол. К72-5-3	Кол. на испол. К72-5-5	Примечание
				Сборочные единицы			
			1.423-3, вып.1	Колонна К72-5	1	1	
		1	1.400-6/76, вып.1	Изделие закладное МС-2	1	1	
		2	1.400.6/76, вып.1	То же М1-14	5	5	
		3	1.400-6/76, вып.1	" М1-3-2		2	
		4	1.400-15, вып.1	" МН206-5	1	1	
		5	1.400-15, вып.1	" МН140-3		1	
		6	ИИ-04.2, вып.10, ч.2	" М-13	1	1	

1. Колонны К72-5-3 и К72-5-5 изготавливаются по чертежам колонны К72-5 серии 1.423-3, вып 1 с изменениями по данному чертежу

2. Расход стали приведен только на закладные изделия и суммируется с расходом стали на арматурные изделия типовой колонны

8107/8

7

Привязан

Инв. №

Н. контр.	Макарова	
Провер.	Моргунов	
Инж. пров.	Решетникова	
Ст. инж.	Макарова	
Рук. гр.	Моргунов	
Гл. констр.	Осташевский	
Нач. отд.	Савкина	
Н. контр.	Макарова	

ТП 904-1-50 КЖИ. К72-5-3, К72-5-5

Колонна (К72-5-3, К72-5-5)

Стадия	Масса	Масштаб
Р	3300	1:50
Лист	Листов 1	

Госстрой СССР Ростовский Промстройниипроект

Копировал Формат А2

Типовой проект 904-1-50 КЖИ Альбом 8

К72-5-4, К72-5-7

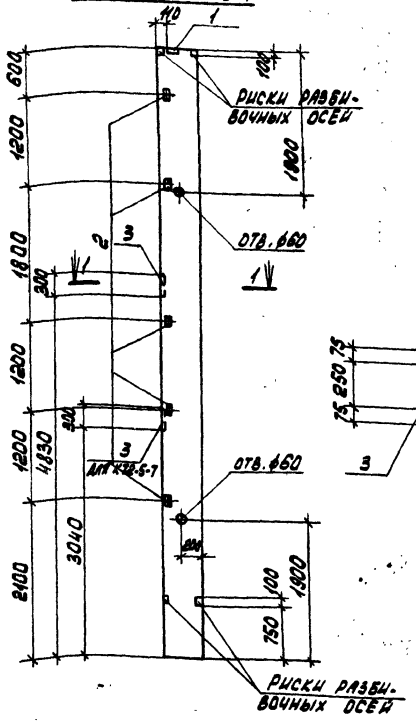

1-1

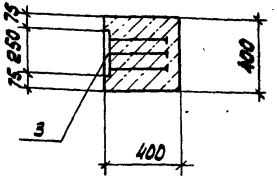

Формат	Зона	Поз.	Обозначение	Наименование	Кол. на исполн. К72-5-4	Кол. на исполн. К72-5-7			Примечание
				Сборочные единицы					
			1.423-3, вып.1	Колонна К72-5	1	1			
		1	1.400-6/76, вып.1	Изделие закладное М2-2	1	1			
		2	1.400-6/76, вып.1	То же М1-14	5	5			
		3	1.400-15, вып.1	" МН147-3	1	2			

1. Колонны К72-5-4 и К72-5-7 изготавливаются по чертежам колонны К72-5 серии 1.423-3, вып.1 с изменениями по данному чертежу.

2. Расход стали приведен только на закладные изделия и суммируется с расходом стали на арматурные изделия типовой колонны.

8

8107/8

Привязан

Инв. №

Ведомость расхода стали на один элемент, кг.

Марка элемента	Изделия закладные: Арматура класса А-III, ГОСТ 5.1459-72* ⌀12	⌀14		Итого	Прокат марки Вст3кп2: ГОСТ 82-70* δ=10		Итого	ГОСТ 103-76 δ=20		Итого	ГОСТ 8509-72* L63x5		Итого	Всего
К72-5-4	1.5	5.1		6.6	5.9		5.9	8.6		8.6	7.5		7.5	28.6
К72-5-7	1.5	8.2		9.7	11.8		11.8	8.6		8.6	7.5		7.5	37.6

Н.контр.	Макарова	
Проверил	Моргунов	
Инженер	Решетников	
Ст. инж.	Макарова	
Рук. гр.	Моргунов	
Гл. констр.	Осташевский	
Нач. осп.	Саакьянц	

ТП 904.1.50 -КЖИ- К72-5-4, К72-5-7

Колонна (К72-5-4, К72-5-7)

Стадия	Масса	Масштаб
Р	3300	1:50

Лист | Листов 1

ГОССТРОЙ СССР РОСТОВСКИЙ ПРОМСТРОЙНИИПРОЕКТ

Инв. № подл. | Подп. и дата | Взам. инв. №

Копировал ЯФ1

Формат 12

Типовой проект 904-1-50-КЖИ Альбом 8

Ведомость расхода стали на один элемент, кг

Марка элемента	Арматура класса А-III, ГОСТ 5.1459-72*						Изделия закладные. Прокат марки Вст3кп2, ГОСТ 103-76				ГОСТ 8509-72*			ГОСТ 82-70*			ГОСТ 3262-75*			Вст3пс6, ГОСТ 82-70*			Всего
	ф12	ф14	ф22			Итого	б=10			Итого	L63x5		Итого	б=14		Итого	труба ф48		Итого	б=10		Итого	
К7-1	5,1	3,2	20,4			28,7	8,3			8,3	7,5		7,5	17,6		17,6	3,9		3,9	15,4		15,4	81,4

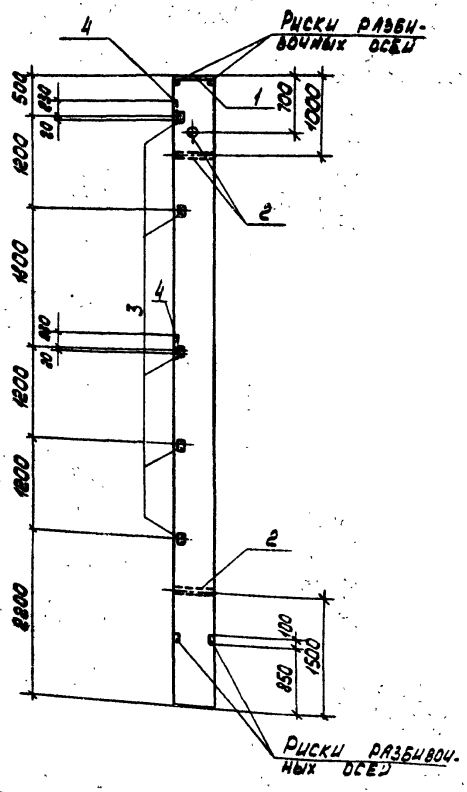

Формат	Зона	Поз.	Обозначение	Наименование	Кол.	Примечание
				Сборочные единицы		
			КЭ-01-55, вып. II	Колонна К7	1	
		1	КЭ-01-55, вып. II	Изделие закладное М1	1	
		2	КЭ-01-55, вып. II	То же М11	3	
		3	1.400-6/76, вып. 1	" М1-14	5	
		4	1.400-6/76, вып. 1	" М1-3-2	2	

1. Колонна К7-1 изготавливается по чертежам колонны К7 серии КЭ-01-55, вып. II с изменениями по данному чертежу.

2. Расход стали приведен только на закладные изделия и суммируется с расходом стали на арматурные изделия типовой колонны.

8107/8 9

Привязан

Инв. №

Н. контр.	Моргунов		
Проверил	Макарова		
Инженер	Решетникова		
Ст. инж.	Макарова		
Рук. гр.	Моргунов		
Гл. констр.	Осташевский		
Нач. ОСПА	Соалкынц		
Н. контр.	Моргунов		

ТП904-1-50-КЖИ-К7-1

Колонна К7-1

Стадия	Масса	Масштаб
Р	3250	1:50

Лист | Листов 1

Госстрой СССР РОСТОВСКИЙ ПРОМСТРОЙНИПРОЕКТ

Инв. № подл. | Подп. и дата | Взам. инв. №

Копировал | Формат 12

Типовой проект 904-1-50-КЖИ Альбом 8

Инв. № подл. | Подп. и дата | Взам. инв. №

Ведомость расхода стали на один элемент, кг

Марка элемента	Изделия закладные																			
	Арматура класса					Прокат марки														
	А-III					Вст3кп2														
	ГОСТ 5.1459-72*					ГОСТ 82-70*				ГОСТ 103-76				ГОСТ 3262-75*		ГОСТ 8509-72*				
	ф12	ф16	ф22		Итого	б=14	б=12		Итого	б=10	б=12		Итого	труба ф48		Итого	L63×5		Итого	Всего
К7-2	5.1	9.3	20.4		34.8	17.6	28.2		45.8	6.7	11.4		18.1	3.9		3.9	7.5		7.5	110.1

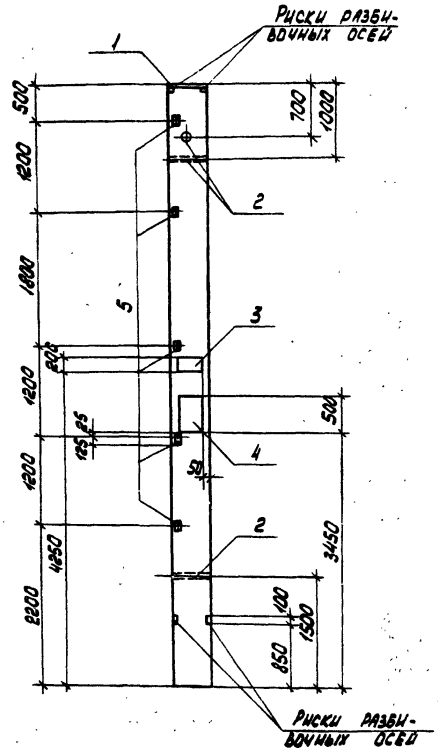

Формат	Зона	Поз.	Обозначение	Наименование	Кол.	Примечание
				Сборочные единицы		
			КЭ-01-55, вып. II	Колонна К7	1	
		1	КЭ-01-55, вып. II	Изделие закладное М1	1	
		2	КЭ-01-55, вып. II	То же М11	3	
		3	1.400-15, вып. 1	" МН211-5	1	
		4	1.400-15, вып. 1	" МН224-5	1	
		5	1.400-6/76, вып. 1	" М1-14	5	

1. Колонна К7-2 изготавливается по чертежам колонны К7 серии КЭ-01-55, вып. II с изменениями по данному чертежу.

2. Расход стали приведен только на закладные изделия и суммируется с расходом стали на арматурные изделия типовой колонны

10

Привязан

Инв. №

8107/8

Н. контр.	Моргунов		
Проверил	Макарова		
Инженер	Решетникова		
Ст. инж.	Макарова		
Р. ук. гр.	Моргунов		
Гл. констр.	Осташевский		
Нач. ОСП-1	Саакьянц		
Н. контр.	Моргунов		

ТП904-1-50-КЖИ-К7-2

Колонна К7-2

Стадия	Масса	Масштаб
Р	3250	1:50

Лист | Листов 1

ГОССТРОЙ СССР
РОСТОВСКИЙ ПРОМСТРОЙНИИПРОЕКТ

Копировал [illegible] Формат

Типовой проект 904-1-50 КЖИ Альбом 8

Ведомость расхода стали на один элемент, кг

Марка элемента	Изделия закладные												
	Арматура класса				Прокат марки								
	А-III				ВСТ 3 кп2								
	ГОСТ 5781-75		ГОСТ 5.1459-72*		ГОСТ 10704-76*		ГОСТ 8510-72*		ГОСТ 19903-74*				
	ф8	Итого	ф10	Итого	ТР 57х3	Итого	L 110х70х8	Итого	б=6	б=8		Итого	Всего
2БП 12-4В-1	2.4	2.4	6.8	6.8	0.8	0.8	10.4	10.4	14.2	7.2		21.4	41.8
2БП 12-5В-1	2.4	2.4	6.8	6.8	0.8	0.8	10.4	10.4	14.2	7.2		21.4	41.8

2БП 12-4В-1, 2БП 12-5В-1

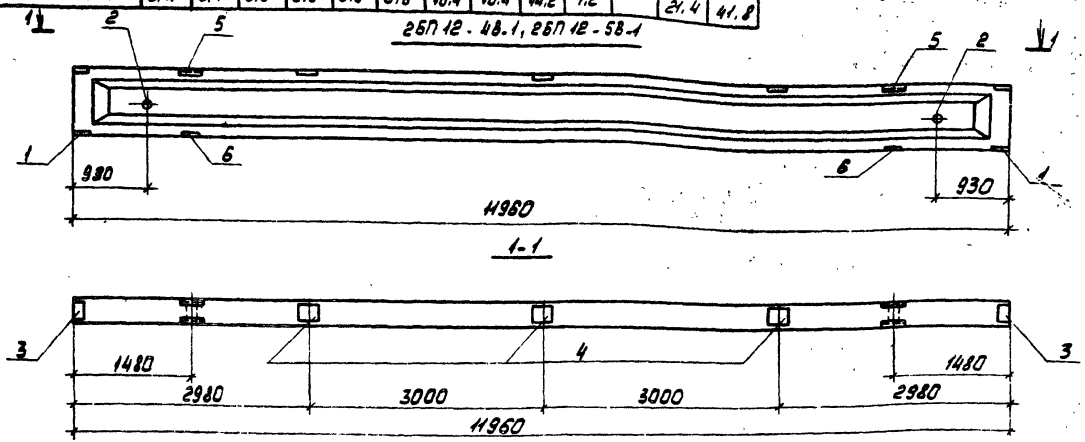

1. Балки 2БП12-4В-1 и 2БП12-5В-1 изготавливаются по чертежам балок 2БП12-4В и 2БП12-5В серии 1.462-1 вып.1 с изменениями по данному чертежу.

2. Расход стали приведен только на закладные изделия и суммируется с расходом стали на арматурные изделия типовой балки.

Формат	Зона	Поз.	Обозначение	Наименование	Кол. на исполн.		Примечание
				Сборочные единицы			
			1.462-1 вып.1	Балка 2БП12-4В	1		
			1.462-1 вып.1	" 2БП12-5В		1	
		1	1.400-6/76 вып.1	Изделие закладное М3-8	2	2	
		2	1.462-1. вып. II	то же М-1	2	2	
		3	1.400-6/76 вып.1	" М4-1	2	2	
		4	1.400-6/76 вып.1	" М4-3	3	3	
		5	1.400-6/76 вып.1	" М4-22-2	2	2	
		6	1.400-6/76 вып.1	" М4-38	2	2	
					2БП12-4В-1	2БП12-5В-1	

Взам. инв. №

Подп. и дата

Инв. № подл.

11

8107/8

Привязан

Инв. №

Н. контр.	Моргунов	
Проверил	Макарова	
Ст. техник	Растеряева	
Ст. инж.	Макарова	
Рук. гр.	Моргунов	
Гл. констр.	Осташевский	
Нач. осп. 1	Салкьянц	
Н. контр.	Моргунов	

ТП 904-1-50 -КЖИ-100

Балка (2БП12-4В-1, 2БП12-5В-1)

Стадия	Масса	Масштаб
Р	5000	1:50

Лист | Листов 1

Госстрой СССР Ростовский Промстройниипроект

Копировал

Формат 12

Типовой проект 904-1-50-КЖИ Альбом 8

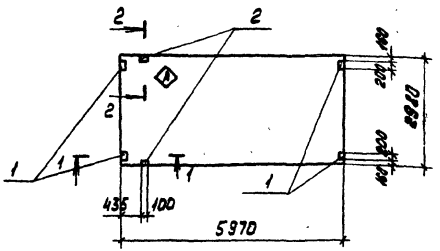

Формат	Зона	Поз.	Обозначение	Наименование	Кол. на исполн.							Примечание
				Сборочные единицы								
			ГОСТ 22701.1-77	Плита ПГ-2ВРIIт	1		1		1			
			ГОСТ 22701.1-77	" ПГ-3ВРIIт		1		1		1		
		1	ГОСТ 22701.5-77 стр 13	Изделие закладное М8	4	4			4	4		
		2	ГОСТ 22701.5-77 стр. 13	То же М9			2	2	2	2		
					ПГ-2ВРIIт-1	ПГ-3ВРIIт-1	ПГ-2ВРIIт-2	ПГ-3ВРIIт-2	ПГ-2ВРIIт-3	ПГ-3ВРIIт-3		

Остальное - см ПГ-2ВРIIт, ПГ-3ВРIIт
ГОСТ 22701.1-77

Индекс (А) нанести несмываемой краской

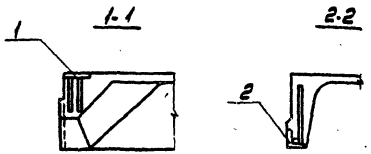

Ведомость расхода стали на дополнительные закладные изделия

Марка элемента	Изделия закладные										Всего
	Арматура класса А-III				Прокат марки Вст 3 кп 2						
	ГОСТ 5.1459-72*				ГОСТ 19903-74*			ГОСТ 8509-72*			
	ф10	ф14		Итого	б=8		Итого	L70x8		Итого	
ПГ-2ВрIIт-1	1.6			1.6	5.2		5.2				6.8
ПГ-3ВрIIт-1	1.6			1.6	5.2		5.2				6.8
ПГ-2ВрIIт-2	0.6	0.2		0.8				1.7		1.7	2.5
ПГ-3ВрIIт-2	0.6	0.2		0.8				1.7		1.7	2.5
ПГ-2ВрIIт-3	2.2	0.2		2.4	5.2		5.2	1.7		1.7	9.3
ПГ-3ВрIIт-3	2.2	0.2		2.4	5.2		5.2	1.7		1.7	9.3

Инв. № подл. | Подп. и дата | Взам. инв. №

12

8107/8

Привязан

Инв. №

Н. контр.	Моргунов	
Проверил	Макарова	
Ст. техник	Растеряева	
Ст. инж.	Макарова	
Рук. гр.	Моргунов	
Гл. констр.	Осташевский	
Нач. осп.	Слакьянц	
Н. контр.	Моргунов	

ТП 904-1-50 - КЖИ - 200

Плита покрытия
(ПГ-2ВРIIт-1, ПГ-3ВРIIт-1, ПГ-2ВРIIт-2
ПГ-3ВРIIт-2, ПГ-2ВРIIт-3, ПГ-3ВРIIт-3)

Стадия	Масса	Масштаб
Р	2650	1:100

Лист | Листов 1

ГОССТРОЙ СССР
РОСТОВСКИЙ ПРОМСТРОЙНИИПРОЕКТ

Типовой проект 904-1-50-КЖИ Альбом 8

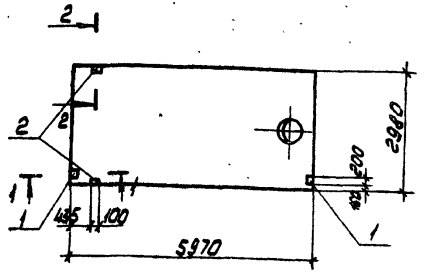

Формат	Зона	Поз.	Обозначение	Наименование	Кол. на испол.						Примечание
				Сборочные единицы							
			ГОСТ 22701.2-77	Плита ПВ4-2ВрIIт	1				1		
			ГОСТ 22701.2-77	" ПВ7-2ВрIIт		1					
			ГОСТ 22701.2-77	" ПВ4-3ВрIIт			1			1	
			ГОСТ 22701.2-77	" ПВ7-3ВрIIт				1			
		1	ГОСТ 22701.5-77	Изделие закладное №8		2		2	2	2	
		2	ГОСТ 22701.5-77	То же №9	2	2	2	2	2	2	
					ПВ4-2ВрIIт-2	ПВ7-2ВрIIт-1	ПВ4-3ВрIIт-2	ПВ7-3ВрIIт-1	ПВ4-2ВрIIт-1	ПВ4-3ВрIIт-1	

Остальное - см. ПВ4-2ВрIIт, ПВ7-2ВрIIт, ПВ4-3ВрIIт, ПВ7-3ВрIIт ГОСТ 22701.2-77.

1-1

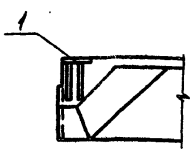

2-2

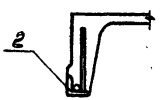

Ведомость расхода стали на дополнительные закладные изделия.

Марка	Изделия закладные									
	Арматура класса А-III ГОСТ 5.1459-72*					Прокат марки Вст3кп2 ГОСТ 19903-74		ГОСТ 8509-72		
	ф10	ф14			Итого	δ=8	Итого	L70×8	Итого	Всего
ПВ4-2ВрIIт-1	1.4	0.2			1.6	2.6	2.6	1.7	1.7	5.9
ПВ4-3ВрIIт-1	1.4	0.2			1.6	2.6	2.6	1.7	1.7	5.9
ПВ4-2ВрIIт-2	0.6	0.2			0.8			1.7	1.7	2.5
ПВ4-3ВрIIт-2	0.6	0.2			0.8			1.7	1.7	2.5
ПВ7-2ВрIIт-1	1.4	0.2			1.6	2.6	2.6	1.7	1.7	5.9
ПВ7-3ВрIIт-1	1.4	0.2			1.6	2.6	2.6	1.7	1.7	5.3

Инв. № подл. | Подп. и дата | Взам. инв. №

13

8107/8

Привязан

Инв. №

ТП 904.1-50-КЖИ-201

Н. контр.	Моргунов		
Проверил	Макарова		
Ст. техн.	Растеряева		
Ст. инж.	Макарова		
Рук. гр.	Моргунов		
Гл. констр.	Осташевский		
Нач. отд-л	Саяпьянц		

Плита покрытия (ПВ4-2ВрIIт-1, ПВ7-2ВрIIт-1, ПВ4-3ВрIIт-1, ПВ7-3ВрIIт-1, ПВ4-2ВрIIт-2, ПВ4-3ВрIIт-2)

Стадия	Масса	Масштаб
Р	3300	1:100
Лист	Листов 1	

Госстрой СССР Ростовский Промстройниипроект

Копировал

Формат А2

Типовой проект 904-1-50-КЖИ Альбом 8

П3-8-1, П7д-3-2, П10д-3-1

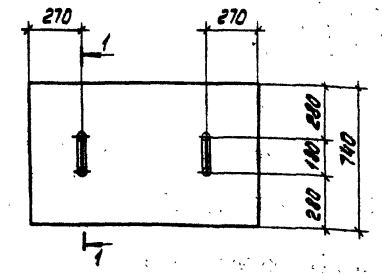

1-1

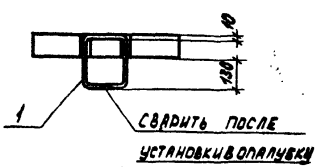

Формат	Зона	Поз.	Обозначение	Наименование	Кол. на исполнит. П3-8-1	П7д-3-2	П10д-3-1	Примечание
				Сборочные единицы				
			3.006-2, вып. II-2	Плита П3-8	1			
			3.006-2, вып. II-2	" П7д-3		1		
			3.006-2, вып. II-2	" П10д-3			1	
11		1	ТП904-1- - КЖИ - МН 13	Изделие закладное МН13	2	2	2	

14

8/07/8

Ведомость расхода стали дополнительной на один элемент, кг

Марка элемента	Изделия закладные. Арматура класса А-I ГОСТ 5781-75 ф10			Итого	Всего
П3-8-1	1.0			1.0	1.0
П7д-3-2	1.0			1.0	1.0
П10д-3-1	1.0			1.0	1.0

Марка	Масса
П3-8-1	50.0
П7д-3-2	150.0
П10д-3-1	190.0

Привязан

Инв. №

Н. контр.	Моргунов	
Проверил	Макарова	
Ст. техн.	Растеряева	
Ст. инж.	Макарова	
Рук. гр.	Моргунов	
Гл. констр.	Осташевский	
Нач. ОСП-1	Саакьянц	
Н. контр.	Моргунов	

ТП 904-1-50 - КЖИ - 300

Плита (П3-8-1; П7д-3-2; П10д-3-1)

Стадия	Масса	Масштаб
Р	См. табл.	1:20
Лист	Листов 1	

ГОССТРОЙ СССР РОСТОВСКИЙ ПРОМСТРОЙНИИПРОЕКТ

Копировал ЛЛ

Формат 12

Взам. инв. № | Подп. и дата | Инв. № подл.

Типовой проект 904.1-50-КЖИ Альбом 8

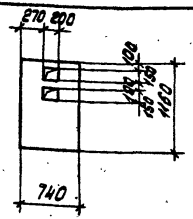

Формат	Зона	Поз.	Обозначение	Наименование	Кол.	Примечание
				Сборочные единицы		
			3.006-2 вып. II-2	Плита П7д-3	1	

Отверстия в плите выполнить без нарушения арматуры!

8107/8

Привязан

Инв. №

ТП 904.1-50 - КЖИ - П7д-3-1

Плита П7д-3-1

Стадия	Масса	Масштаб
Р	150	1:50
Лист	Листов 1	

Госстрой СССР Ростовский Промстройниипроект

Н. контр. Моргунов
Проверил Макарова
Ст. техник Растерляева
Ст. инж. Макарова
Рук. гр. Моргунов
Гл. констр. Осташевский
Нач. отд. Сакьянц

Инв. № подл. | Подп. и дата | Взам. инв. №

Копировал | Формат А4

Типовой проект 904.1-50-КЖИ Альбом

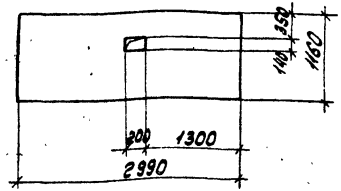

Формат	Зона	Поз.	Обозначение	Наименование	Кол.	Примечание
				Сборочные единицы		
			3.006-2, вып. II-2	Плита П7-3	1	

Отверстие в плите выполнить без нарушения арматуры.

15

8107/8

Привязан

Инв. №

ТП 904.1-50 - КЖИ - П7-3-1

Плита П7-3-1

Стадия	Масса	Масштаб
Р	610	1:50
Лист	Листов 1	

Госстрой СССР Ростовский Промстройниипроект

Н. контр. Моргунов
Проверил Макарова
Ст. техник Растерляева
Ст. инж. Макарова
Рук. гр. Моргунов
Гл. констр. Осташевский
Нач. отд. Сакьянц

Инв. № подл. | Подп. и дата | Взам. инв. №

Копировал | Формат А4

Типовой проект 904-1-50-КЖИ Альбом 8

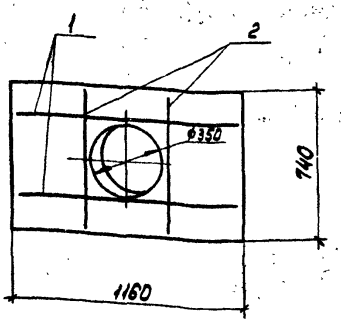

Формат	Зона	Поз.	Обозначение	Наименование	Кол.	Примечание
				Сборочные единицы		
			3.006-2 вып.11-2	Плита ~~П7д-3~~ ПВд-8-1	1	
				Детали		
		1		ф12 AIII ГОСТ5.1459-72* ℓ=1410	2	1.0 кг
		2		ф12 AIII ГОСТ5.1459-72* ℓ=700	2	0.6 кг

Остальное - см. плиту П7д-3 серии 3.006-2 вып. 11-2.

Ведомость расхода дополнительной стали на один элемент. кг

Марка элемента	Изделия арматурные. Арматура класса A-III ГОСТ5.1459-72* ф12			Итого	Всего
П7д-3-3	3.2			3.2	3.2

16

8107/8

Привязан

Инв. №

Взам. инв. №

Подп. и дата

Инв. № подл.

Н. контр.	Моргунов		
Проверил	Макарова		
Ст. техник	Растворева		
Гл. инж.	Макарова		
Рук. гр.	Моргунов		
Гл. конст	Осташевский		
Нач. ОСП	Сахьянц		
Гл. контр.	Моргунов		

ТП 904-1-50 -КЖИ- П7д-3-3

Плита ~~П7д-3-3~~ ПВд-8-1

Стадия	Масса	Масштаб
Р	150	1:20
Лист	Листов 1	

ГОССТРОЙ СССР РОСТОВСКИЙ ПРОМСТРОЙНИИПРОЕКТ

Копировал

Формат А2

Типовой проект 904.1-50 КЖИ Альбом 8

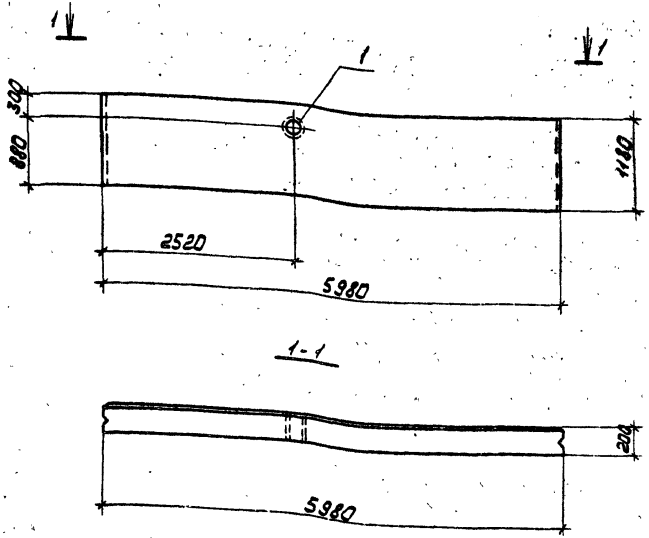

Формат	Зона	Поз.	Обозначение	Наименование	Кол.	Примечание
				Сборочные единицы		
			1.432-14. вып.1	ПС 600.12.20-Я-1	1	
		1	3.901-5	Сальник dy200, ℓ=200	1	

Остальное - см. панель ПС 600.12.20-Я-1 серии 1.432-14 вып.1.
Арматуру пространственного каркаса в месте отверстия вырезать по месту.

17

8107/8

Привязан

Инв.№

Ведомость расхода стали на дополнительные закладные изделия, кг.

Марка	Изделия закладные									
	Прокат марки									
	Вст 3 кп2									
	ГОСТ 8732-78			ГОСТ 19903-74			ГОСТ 2590-71			
	2 ф 8 кл		Итого	δ=10		Итого	ф 10		Итого	Всего
ПС600.12.20-Я-1-1	11.5		11.5	2.6		2.6	1.6		1.6	15.7

Н. контр.	Моргунов		
Проверил	Макарова		
Ст. техн.	Растеряева		
Инженер	Решетникова		
Ст. инж.	Макарова		
Рук. гр.	Моргунов		
Гл. констр.	Осташевский		
Нач. осп-1	Саакьянц		

ТП 904.1-50 - КЖИ - ПС600.12.20-Я-1-1

Панель стеновая ПС 600.12.20-Я-1-1

Стадия	Масса	Масштаб
Р	1200	1:50
Лист	Листов 1	

Госстрой СССР
Ростовский
Промстройниипроект

Инв.№ подл. | Подп. и дата | Взам. инв.№

Типовой проект 904-1-50-КЖИ Альбом 8

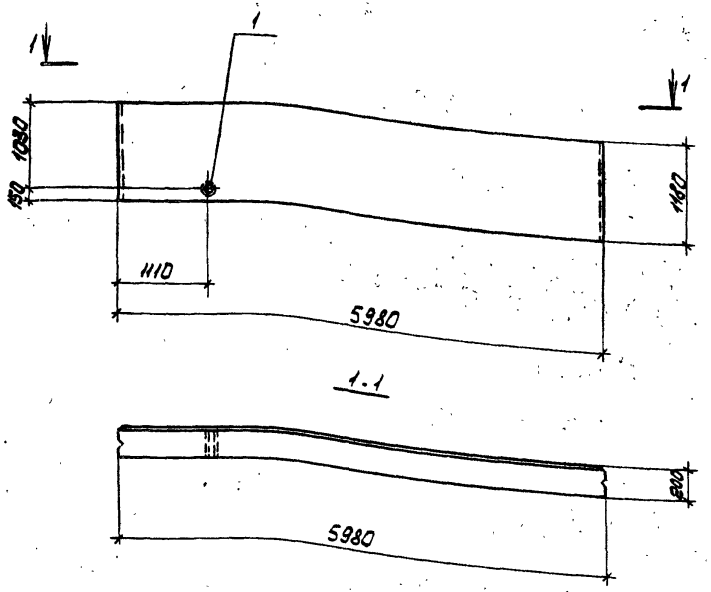

Формат	Зона	Поз.	Обозначение	Наименование	Кол.	Примечание
				Сборочные единицы		
			1.432-14, вып.1	ПС 600.12.20-Я-2	1	
		1	3.901-5	Сальник Ду50, l=200	1	

Остальное - см. панель ПС 600.12.20-Я-2 серии 1.432-14, вып.1.

18

8107/8

Привязан

Инв. №

Ведомость расхода стали на дополнительные закладные изделия, кг.

Марка	Изделия закладные											
	Прокат марки											
	Вст 3 кп2											
	ГОСТ 10704-76				ГОСТ 19903-74				ГОСТ 2590-71			
	Тр 121×4			Итого	Б=10			Итого	ф6		Итого	Всего
ПС600.12.20-Я-2-2	2.3			2.3	1.2			1.2	0.3		0.3	3.8

Н.контр.	Моргунов		
Проверил	Макарова		
Ст.техн.	Растеряева		
Инженер	Решетникова		
Ст.инж.	Макарова		
Рук.гр.	Моргунов		
Гл.констр.	Осташевский		
Нач.ОСП-1	Саакьянц		

ТП 904-1-50-КЖИ-ПС600.12.20-Я-2-1

Панель стеновая ПС600 12.20-Я-2-1

Стадия	Масса	Масштаб
Р	1200	1:50

Лист | Листов 1

ГОССТРОЙ СССР
РОСТОВСКИЙ ПРОМСТРОЙНИИПРОЕКТ

Копировал [illegible]

Формат 12

Инв. № подл. | Подп. и дата | Взам. инв. №

Типовой проект 904-1-50-КЖИ. Альбом 8

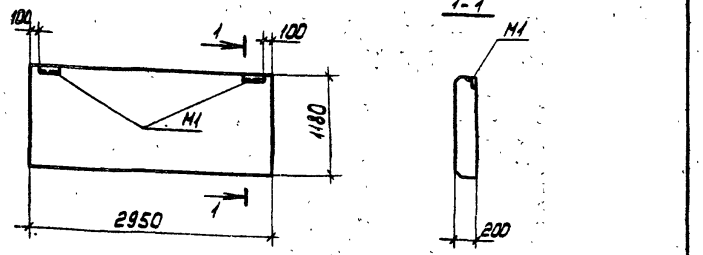

Формат	Зона	Поз.	Обозначение	Наименование	Кол.	Примечание
				Сборочные единицы		
			1.432-14 вып.1	Панель ПС295.12.20-Я	1	

Развивка М1 по данному чертежу, остальное см. панель для простенков при ширине проема 3м ПС295.12.20-Я серии 1.432-14 вып. 1.

8107/8

Привязан

Инв.№

Н.контр.	Моргунов		
Проверил	Макарова		
Ст.техн.	Растеряева		
Ст.инж.	Макарова		
Рук.гр.	Моргунов		
Гл.констр.	Осташевский		
Нач.ОСП	Саакьянц		

ТП 904-1-50 - КЖИ - ПС 295.12.20 -Я-1

Панель стеновая ПС 295.12.20-Я-1

Стадия	Масса	Масштаб
Р	900	1:50
Лист	Листов 1	

Госстрой СССР РОСТОВСКИЙ ПРОМСТРОЙНИИПРОЕКТ

Копировал

Формат А4

Инв.№ подл. | Подпись и дата | Взам. инв.№

Типовой проект 904-1-КЖИ Альбом

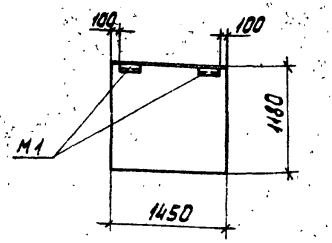

Формат	Зона	Поз.	Обозначение	Наименование	Кол.	Примечание
				Сборочные единицы		
			1.432-14 вып.1	Панель ПС145.12.20-Я	1	

Развивка М1 по данному чертежу, остальное см. панель для простенков при ширине проема 4,5м ПС145.1220.Я серии 1.432-14 вып. 1.

19

8107/8

Привязан

Инв N

Н.контр.	Моргунов		
Проверил	Макарова		
Ст.техн.	Растеряева		
Ст.инж.	Макарова		
Рук.гр.	Моргунов		
Гл.констр.	Осташевский		
Нач.ОСП	Саакьянц		

ТП 904-1-50 - КЖИ - ПС 145.12.20-Я-1

Панель стеновая ПС 145.12.20-Я-1

Стадия	Масса	Масштаб
Р	300	1:50
Лист	Листов 1	

Госстрой СССР РОСТОВСКИЙ ПРОМСТРОЙНИИПРОЕКТ

Копировал

Формат А4

Инв.№ подл. | Подпись и дата | Взам. инв.№

Типовой проект 904-1-50-КЖИ Альбом 8

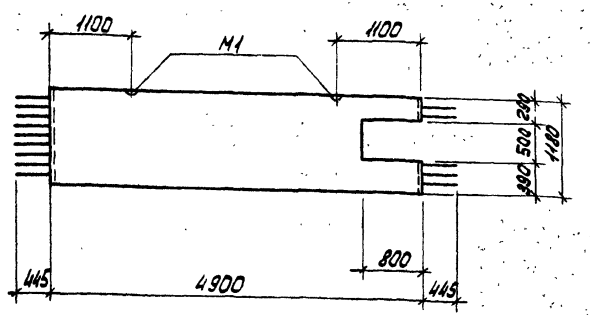

Формат	Зона	Поз.	Обозначение	Наименование	Кол.	Примечание
				Сборочные единицы		
			3.400-2, вып.1	Панель ПС1-1	1	

1. Разбивку закладных М1 принять по данному чертежу; остальное - см. панель ПС1-1 серии 3.400-2, вып.1.
2. Арматуру пространственного каркаса вырезать по месту.

8107/8

Привязан

Инв. №

ТП904-1-50 КЖИ - ПС1-1-1

Н.контр.	Моргунов	
Провер.	Макарова	
Инженер	Решетникова	
Ст.инж.	Макарова	
Рук. гр.	Моргунов	
Гл.констр.	Осташевский	
Нач.осп.1	Саакьянц	

Панель ПС1-1-1

Стадия	Масса	Масштаб
Р	4300	1:50

Лист | Листов 1

ГОССТРОЙ СССР РОСТОВСКИЙ ПРОМСТРОЙНИИПРОЕКТ

Взам. инв. № | Подп. и дата | Инв. № подл.

Копировал | Формат 11

20

Типовой проект 904-1-50-КЖИ Альбом

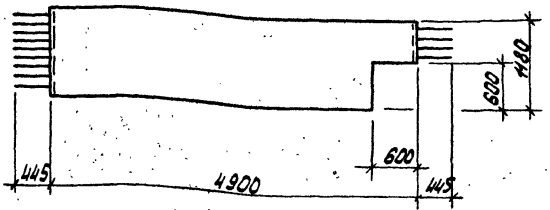

Формат	Зона	Поз.	Обозначение	Наименование	Кол.	Примечание
				Сборочные единицы		
			3.400-2, вып.1	Панель ПС1-1	1	

Остальное - см. панель ПС1-1 серии 3.400-2, вып.1
Арматуру пространственного каркаса вырезать по месту.

20

8107/8

Привязан

Инв. №

ТП 904-1-50 -КЖИ-ПС1-1 3

Н.контр.	Моргунов	
Провер.	Макарова	
Инженер	Гельман	
Инженер	Решетникова	
Ст.инж.	Макарова	
Рук. гр.	Моргунов	
Гл.констр.	Осташевский	
Нач.осп.1	Саакьянц	

Панель ПС1-1-3

Стадия	Масса	Масштаб
Р	4300	1:50

Лист | Листов 1

ГОССТРОЙ СССР РОСТОВСКИЙ ПРОМСТРОЙНИИПРОЕКТ

Взам. инв. № | Подп. и дата | Инв. № подл.

Копировал | Формат 11

Типовой проект 904-1-50 - КЖИ Альбом 8

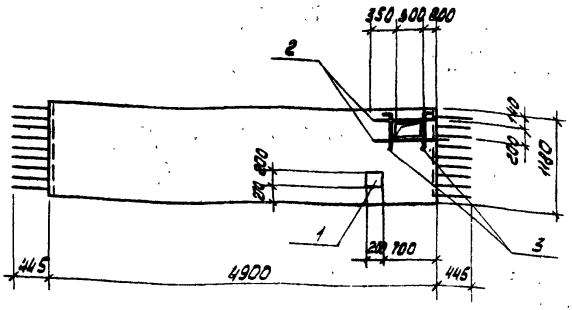

Формат	Зона	Поз.	Обозначение	Наименование	Кол.	Примечание
				Сборочные единицы		
			3.400-2. вып.1	Панель ПС1-1	1	
		1	1.400-15 вып.1	Изделие закладное МН118-3	1	
				Детали		
БЧ		2*		ф12 А III ГОСТ 5.1459-72*, ℓ=1000	4	0.29 кг
БЧ		3*		ф6 А III ГОСТ 5781-75, ℓ=600	4	0.13 кг

Остальное - см. панель ПС1-1, серии 3.400-2 вып.1

*) поз. 2.3. см. ведомость деталей.

Ведомость деталей

Поз.	Эскиз
2	1000
3	100 500

Арматуру пространственного каркаса вырезать по месту.

21

8107/8

Привязан

Инв. №

Ведомость расхода дополнительной стали на элемент, кг.

Марка элемента	Изделия арматурные: Арматура класса А-III ГОСТ 5781-75 ф6		Итого	ГОСТ 5.1459-72* ф12		Итого	Всего	Изделия закладные: Арматура класса А-III ГОСТ 5.1459-72* ф12		Итого	Прокат марки ВСТ3 КП2 ГОСТ 103-76 б=8		Итого	Всего	Общий расход
ПС1-1-2	0.5		0.5	3.6		3.6	4,1	1.0		1.0	2.5		2.5	3.5	7.6

Н. контр	Макарова	
Проверил	Моргунов	
Инженер	Гельман	
Инженер	Решетникова	
Ст. инж	Макарова	
Рук. гр.	Моргунов	
Гл. констр	Осташевский	
Нач. отд.	Сеньяшин	

ТП 904-1-50 - КЖИ - ПС 1-1-2

Панель ПС1-1-2

Стадия	Масса	Масштаб
Р	4300	1:50

Лист | Листов 1

Госстрой СССР Ростовский Промстройниипроект

Инв. № подл. | Подп. и дата | Взам. инв. №

Копировал ... Формат 12

Типовой проект 904-1-50-КЖИ Альбом 8

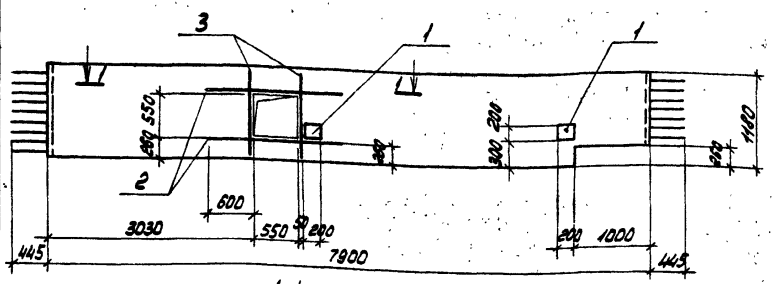

1-1

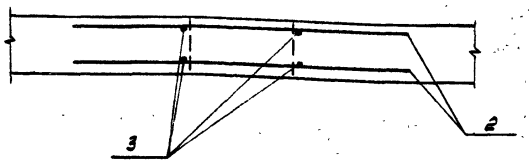

Формат	Зона	Поз.	Обозначение	Наименование	Кол.	Примечание
				Сборочные единицы		
			3.400-2, вып.1	Панель ПС2-1	1	
11		1	1.400-15, вып.1	Изделие закладное МН118-3	2	
				Детали		
Б.4		2		ф20А III ГОСТ 5.1459-72*, l=1750	4	4,3 кг
Б.4		3		ф6А III ГОСТ 5781-75, l=1100	4	0,24 кг

Остальное - см. панель ПС2-1 серии 3.400-2, вып.1

Арматуру пространственного каркаса в местах отверстий вырезать по месту.

22

8107/8

Привязан

Инв. №

Ведомость расхода дополнительной стали на элемент, кг.

Марка элемента	Изделия арматурные							Изделия закладные						
	Арматура класса А-III						Всего	Арматура класса А-III			Прокат марки Вст3кп2			Всего
	ГОСТ 5781-75			ГОСТ 5.1459-72*				ГОСТ 5.1459-72*			ГОСТ 103-76			
	ф6		Итого	ф20		Итого		ф12		Итого	б=8		Итого	
ПС2-1-1	0.9		0.9	17.3		17.3	18.2	2.0		2.0	5.0		5.0	7.0

Н.контр.	Моргунов	
Проверил	Макарова	
Инженер	Решетникова	
Ст.инж.	Макарова	
Рук.гр.	Моргунов	
Гл.констр.	Осташевский	
Нач.ОСТ-1	Слакьянц	

ТП 904-1-50 -КЖИ- ПС2-1-1

Панель ПС2-1-1

Стадия	Масса	Масштаб
Р	7000	

Лист | Листов 1

ГОССТРОЙ СССР РОСТОВСКИЙ ПРОМСТРОЙНИИПРОЕКТ

Инв. № подл. | Подп. и дата | Взам. инв. №

Копировал

Формат 12

Типовой проект 904-1.50-КЖИ Альбом 8

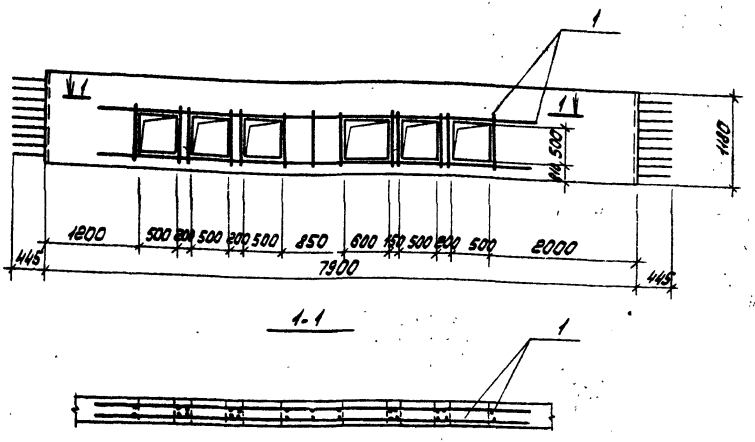

Формат	Зона	Поз.	Обозначение	Наименование	Кол.	Примечание
				Сборочные единицы		
			3.400-2. вып.1	Панель ПС2-1	1	
11		1	ТП-904.1- - КЖИ-СВ	Сетка арматурная СВ	2	

Остальное - см. панель ПС2-1, серии 3.400-2, вып.1

Арматуру пространственного каркаса в местах отверстий вырезать по месту.

Ведомость расхода дополнительной стали на элемент, кг.

Марка элемента	Изделия арматурные						Всего
	Арматура класса						
	A-I			A-III			
	ГОСТ 5781-75			ГОСТ 5.1459-72*			
	ф6		Итого	ф18		Итого	
ПС2-1-2	3.6		3.6	46.4		46.4	50.0

23

8107/8

Привязан

Инв.№

Н. контр.	Моргунов		
Проверил	Макарова		
Инженер	Решетникова		
Ст. инж.	Макарова		
Рук. гр.	Моргунов		
Гл. констр.	Осташевский		
Нач. ОСП	Сакьянц		

ТП 904-1.50 - КЖИ - ПС2-1-2

Панель ПС2-1-2

Стадия	Масса	Масштаб
Р	7000	1:50
Лист	Листов 1	

Госстрой СССР Ростовский Промстройниипроект

Копировал

Формат А1

Инв.№ подл. | Подп. и дата | Взам. инв.№

Типовой проект 904-1-50 - КЖИ Альбом 8

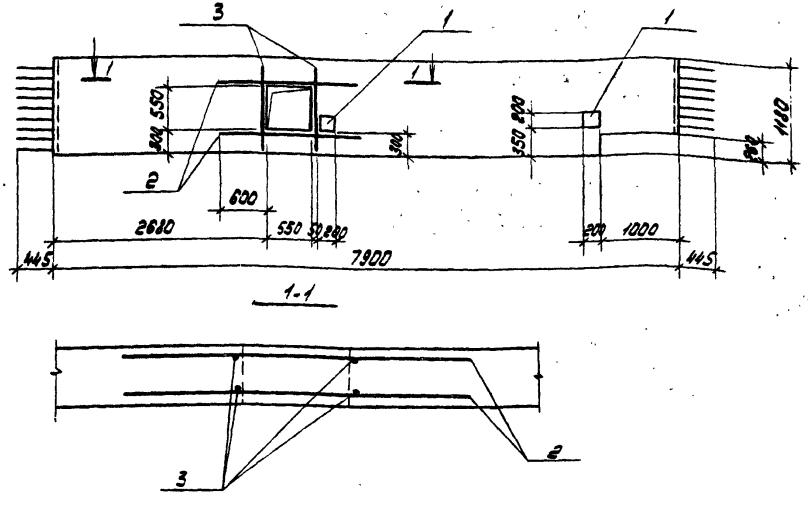

Формат	Зона	Поз.	Обозначение	Наименование	Кол.	Примечание
				Сборочные единицы		
			3.400-2, вып. 1	Панель ПС2. 1	1	
11		1	1.400-15, вып.1	Изделие закладное МН118-3	2	
				Детали		
Б.Ч.		2		⌀20 AIII ГОСТ 5.1459.72*, ℓ=1750	4	4,3 кг
Б.Ч.		3		⌀8 AIII ГОСТ 5781-75, ℓ=1100	4	0,24 кг

Остальное - см. панель ПС2.1 серии 3.400-2, вып.1

Арматуру пространственного каркаса в местах отверстий вырезать по месту.

24

8107/8

Привязан

Инв. №

Ведомость расхода дополнительной стали на элемент, кг.

Марка элемента	Изделия арматурные							Изделия закладные						
	Арматура класса A-III						Всего	Арматура класса A-III			Прокат марки Вст3 кп2			Всего
	ГОСТ 5781-75			ГОСТ 5.1459-72*				ГОСТ 5.1459-72*			ГОСТ 103-76			
	⌀6		Итого	⌀20		Итого		⌀12		Итого	8-8		Итого	
ПС2-1-3	0.9		0.9	17.3		17.3	18.2	2.0		2.0	5.0		5.0	7.0

Н. контр.	Макарова		
Проверил	Моргунов		
Инженер	Решетникова		
Гл. инж.	Макарова		
Рук. гр.	Моргунов		
Гл. констр.	Остришевский		
Нач. отд.	Сакьянц		

ТП 904-1-50-КЖИ-ПС2-1-3

Панель ПС2-1-3

Стадия	Масса	Масштаб
Р	7000	
Лист	Листов 1	

Госстрой СССР РОСТОВСКИЙ ПРОМСТРОЙНИИПРОЕКТ

Копировал

Формат А2

Типовой проект 904-1-50-КЖИ Альбом 8

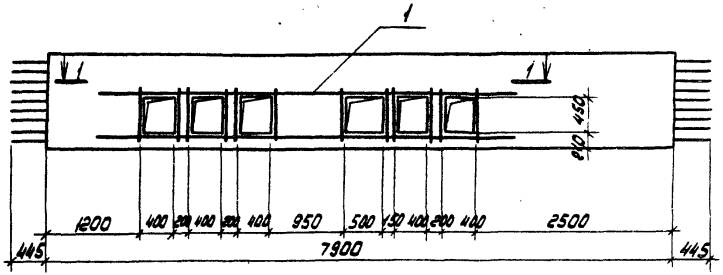

1-1

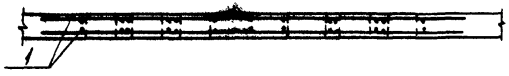

Формат	Зона	Поз.	Обозначение	Наименование	Кол.	Примечание
				Сборочные единицы		
			3.400-2, вып.1	Панель ПС2-1	1	
И		1	ТП 904-1- -КЖИ-С9	Сетка арматурная С9	2	

Остальное - см. панель ПС2-1 серии 3.400-2, вып.1.

Арматуру пространственного каркаса в местах отверстий вырезать по месту.

Ведомость расхода дополнительной стали на элемент, кг.

Марка элемента	Изделия арматурные						Всего
	Арматура класса						
	A-I			A-III			
	ГОСТ 5781-75			ГОСТ 5.1459-72*			
	ф6		Итого	ф18		Итого	
ПС2-1-4	3.4		3.4	41.6		41.6	45.0

25

8107/8

Привязан

Инв. №

Н. контр.	Макарова		
Проверил	Моргунов		
Инженер	Решетникова		
Ст. инж.	Макарова		
Рук. гр.	Моргунов		
Гл. констр.	Осташевский		
Нач. осп.	Саакьянц		

ТП 904-1-50-КЖИ-ПС2-1-4

Панель ПС2-1-4

Стадия	Масса	Масштаб
Р	7000	1:50
Лист	Листов 1	

Госстрой СССР Ростовский Промстройниипроект

Копировал

Формат А2

Инв. № подл. | Подп. и дата | Взам. инв. №

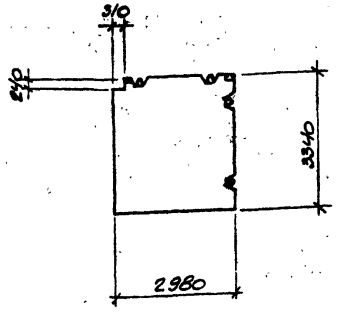

Формат	Зона	Поз.	Обозначение	Наименование	Кол.	Примечание
				Сборочные единицы		
			1.431-15, вып. 2	Панель ППБ-21-8 / 2.98×3.34	1	

Остальное - см. ППБ-21-8 / 2.98×3.34 серии 1.431-15, вып. 2

8107/8

Привязан

Инв. №

Взам. инв. № | Подпись и дата | Инв. № подл.

Н. контр.	Макарова		
Проверил	Моргунов		
Инженер	Решетникова		
Ст. инж.	Макарова		
Рук. гр.	Моргунов		
Рук. гр.	Бескоровайный		
Гл. констр.	Сташевский		
Нач. отд.	Оганьянц		

ТП 904-1-50-КЖИ-ППБ-21-8 / 2.98×3.34 -1

Панель ППБ-21-8 / 2.98×3.34 -1

Стадия	Масса	Масштаб
Р	2500	1:100
Лист	Листов 1	

Госстрой СССР
РОСТОВСКИЙ ПРОМСТРОЙНИИПРОЕКТ

Копировал

Формат А1

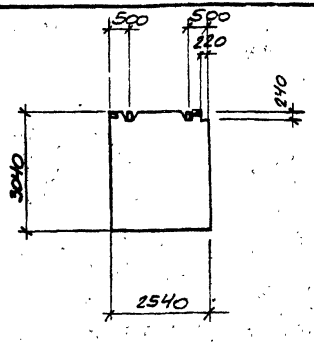

Формат	Зона	Поз.	Обозначение	Наименование	Кол.	Примечание
				Сборочные единицы		
			1.431-15, вып. 2	Панель ППБ-13 / 2.54×3.04	1	

Остальное - см. ППБ-13 / 2.54×3.04 серии 1.431-15, вып. 2

26

8107/8

Привязан

Инв. №

Взам. инв. № | Подпись и дата | Инв. № подл.

Н. контр.	Макарова		
Проверил	Моргунов		
Инженер	Решетникова		
Ст. инж.	Макарова		
Рук. гр.	Моргунов		
Рук. гр.	Бескоровайный		
Гл. констр.	Сташевский		
Нач. отд.	Оганьянц		

ТП 904-1-50-КЖИ-ППБ-13 / 2.54×3.04 -1

Панель ППБ-13 / 2.54×3.04 -1

Стадия	Масса	Масштаб
Р	1550	1:100
Лист	Листов 1	

Госстрой СССР
РОСТОВСКИЙ ПРОМСТРОЙНИИПРОЕКТ

Копировал

Формат А1

Типовой проект 904-1-50-ККИ Альбом 8

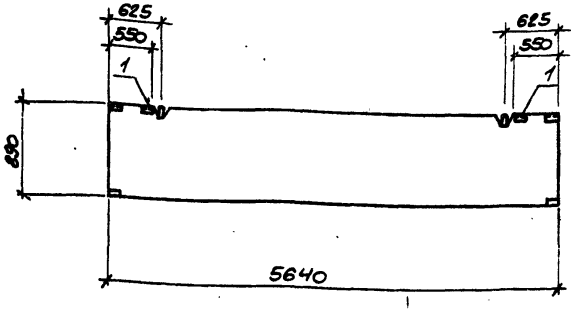

Формат	Зона	Поз.	Обозначение	Наименование	Кол.	Примечание
				Сборочные единицы		
			1.431-15 вып. 2	Панель ППБ-5 / 5.64×0.89	1	
		1	1.431-15, вып. 4	Изделие закладное М-1	2	

Остальное — смотрите ППБ-5 / 5.64×0.89 серии 1.431-15, вып. 2.

27

8107/8

Привязан

Инв. №

Ведомость расхода стали на дополнительные закладные изделия, кг.

Марка элемента	Изделия закладные								
	Арматура класса А-I ГОСТ 5781-75				Прокат марки Вст 3 кп 2 ГОСТ 8278-75*				
	ф10			Итого	С 50к 450×4			Итого	Всего
ППБ-5 5.64×0.89-1	3.0			3.0	0.1			0.1	3.1

Н. контр.	Макарова		
Проверил	Моргунов		
Инженер	Евстигнеева		
Ст. инж.	Макарова		
Рук. гр.	Моргунов		
Рук. гр.	Бескоровайный		
Гл. констр.	Сташевский		
Нач. ОСП	Оганьян Ц.		

ТП 904-1-50-ККИ — ППБ-5 / 5.64×0.89 -1

Панель ППБ-5 / 5.64×0.89 -1

Задия	Масса	Масштаб
Р	1000	1:50

Лист | Листов 1

Госстрой СССР Ростовский Промстройниипроект

Копировал

Формат А2

Типовой проект 904-1-50-КЖИ Альбом 8

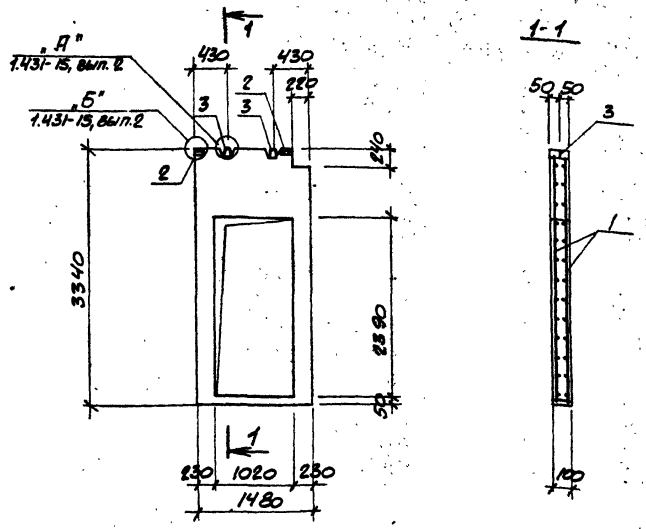

Формат	Зона	Поз.	Обозначение	Наименование	Кол.	Примечание
				Документация		
			ТП 904-1- -КЖИ-ТТ1	Технические требования к изготовлению сборных железобетонных изделий		
				Сборочные единицы		
11		1	ТП 904-1- -КЖИ-С10	Сетка С10	2	
		2	1.431-15, вып. 4	Изделие закладное М-1	2	
		3	1.431-15, вып. 4	То же М-3	2	
				Материалы		
				Бетон марки 100	0,25	м³

1. Панель ПГ1 изготавливается в опалубке панели ППБ-21-8-А (2.98×3.34) серии 1.431-15, вып. 2. с изменениями по данному чертежу.

2. Арматуру в местах отверстий обрезать по месту.

3. Защитный слой бетона до рабочей арматуры принят 15 мм.

28

8107/8

Привязан

Инв. №

Ведомость расхода стали на один элемент, кг

Марка элемента	Изделия арматурные							Изделия закладные							Общий расход
	Арматура класса Вр-I, ТУ14-4-659-75			Арматура класса А-II, ГОСТ 5781-75			Всего	Арматура класса А-I, ГОСТ 5781-75			Прокат марки Вст3кп2, ГОСТ 8278-75*		Итого		
	Ф5		Итого	Ф12	Ф16	Итого		Ф10	Ф16	Итого	150×150×4				
ПГ1	3.6		3.5	23.6	13.8	37.4	40.9	3.0	6.4	9.4	0.1		0.1	9.5	50.4

Н. контр.	Макарова	
Проверил	Моргунов	
Нач. сект.	Решетникова	
Ст. инж.	Макарова	
Рук. гр.	Моргунов	
Рук. гл.	Бескоровайный	
Гл. констр.	Осташевский	
Нач. сект-1	Саакьянц	

ТП 904-1-50-КЖИ-ПГ1

Панель ПГ1

Стадия	Масса	Масштаб
Р	6.25	1:50

Лист | Листов 1

Госстрой СССР
Ростовский Промстройниипроект

Копировал

Формат А2

Типовой проект 904-1-50-КЖИ Альбом 8

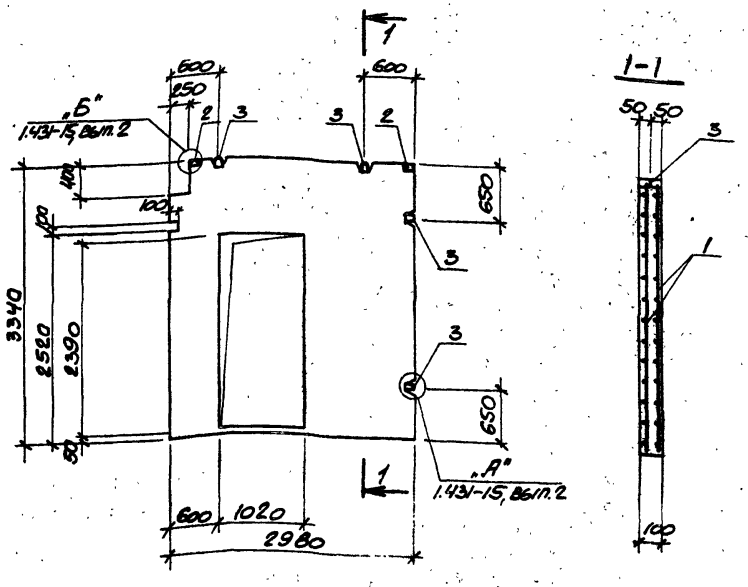

Формат	Зона	Поз.	Обозначение	Наименование	Кол.	Примечание
				Документация		
			ТП904-1- -КЖИ-ТТ1	Технические требования к изготовлению сборных железобетонных изделий		
				Сборочные единицы		
11		1	ТП904-1- -КЖИ-С11	Сетка С11	2	
		2	1.431-15, вып. 4	Изделие закладное М-1	2	
		3	1.431-15, вып. 4	То же М-3	4	
				Материалы		
				Бетон марки 100	0.74	$м^3$

1. Панель ПГ2 изготавливается в опалубке панели $\frac{ПП5\text{-}21\text{-}В\text{-}Д}{2.98 \times 3.34}$ серии 1.431-15, вып. 2 с изменениями по данному чертежу.
2. Арматуру в местах отверстий обрезать по месту.
3. Защитный слой бетона до рабочей арматуры принят 15 мм.

29

8107/8

Привязан

Инв. №

Ведомость расхода стали на один элемент, кг

Марка элемента	Изделия арматурные							Изделия закладные							Общий расход
	Арматура класса							Арматура класса			Прокат марки				
	Вр-I			А-II				А-I			Вст3кп2				
	ТУ14-4-659-75			ГОСТ 5781-75				ГОСТ 5781-75			ГОСТ 8278-75*				
	Ф5		Итого	Ф12	Ф16	Итого	Всего	Ф10	Ф16	Итого	Г50х50х4		Итого	Всего	
ПГ2	18.6		18.6	23.6	28.2	51.8	70.4	3.0	12.8	15.8	0.1		0.1	15.9	86.3

Н. контр.	Макарова	[signature]
Проверил	Моргунов	[signature]
Инженер	Решетникова	[signature]
Ст. инж.	Макарова	[signature]
Рук. гр.	Моргунов	[signature]
Рук. гр.	Бескоровайный	[signature]
Гл. констр.	Осташевский	[signature]
Нач. ОСП-1	Салкарчиц	[signature]

ТП904-1-50-КЖИ-ПГ2

Панель ПГ2

Стадия	Масса	Масштаб
Р	1850	1:50

Лист | Листов 1

Госстрой СССР Ростовский Промстройниипроект

Фоп. АТ12

Копировал [signature]

Инв. № подл. | Подпись и дата | Взам. инв. №

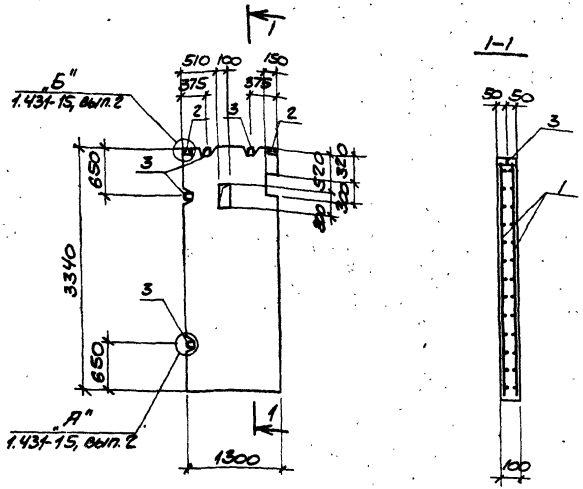

Формат	Зона	Поз.	Обозначение	Наименование	Кол.	Примечание
				Документация		
			ТП904-1- -КЖИ-ТТ1	Технические требования		
				к изготовлению сборных		
				железобетонных изделий		
				Сборочные единицы		
II		1	ТП904-1- -КЖИ-С12	Сетка С12	2	
		2	1.431-15, вып. 4	Изделие закладное М-1	2	
		3	1.431-15, вып. 4	то же М-4	4	
				Материалы		
				Бетон марки 100	0.43	м³

1. Панель ПГ3 изготавливается в опалубке панели $\frac{ППБ-15}{2.54 \times 3.34}$ серии 1.431-15, вып. 2 с изменениями по данному чертежу.
2. Арматуру в местах отверстий обрезать по месту.
3. Защитный слой бетона до рабочей арматуры принят 15мм.

30

8107/8

Типовой проект 904-1-50 КЖИ Альбом 8

Привязан

Инв. №

Ведомость расхода стали на один элемент, кг

Марка элемента	Изделия арматурные: Арматура класса Вр-I, ТУ14-4-659-75					Изделия закладные: Арматура класса А-I, ГОСТ 5781-75				Прокат марки Вст3кп2, ГОСТ 8278-75*					Общий расход
	Ф5			Итого	Всего	Ф10	Ф12		Итого	L50x50x4			Итого	Всего	
ПГ3	11.2			11.2	11.2	3.0	5.6		8.6	0.1			0.1	8.7	19.9

Н. контр.	Макарова	
Проверил	Моргунов	
Инженер	Решетников	
Ст. инж.	Макарова	
Рук. гр.	Моргунов	
Рук. гр.	Бескоровайный	
Гл. констр.	Осташевский	
Нач. ОСП-1	Саакьянц	

ТП 904-1-50-КЖИ-ПГ3

Панель ПГ3

Стадия	Масса	Масштаб
Р	1075	1:50

Лист | Листов 1

ГОССТРОЙ СССР РОСТОВСКИЙ ПРОМСТРОЙНИИПРОЕКТ

Инв. № подл. | Подпись и дата | Взам. инв. №

Копировал

Формат 12

Типовой проект 904-1-50-КЖИ Альбом 8

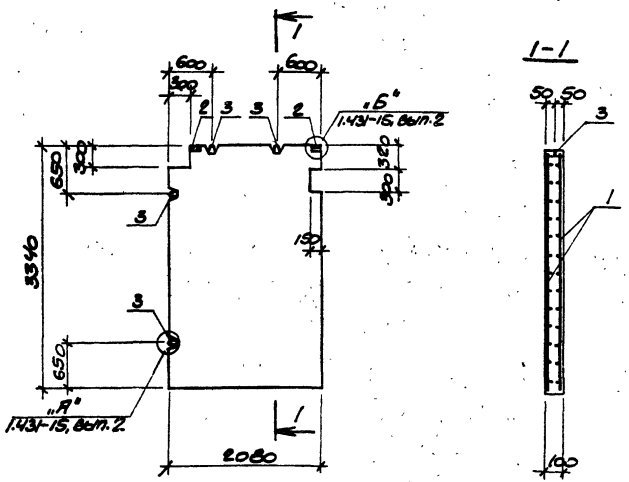

Формат	Зона	Поз.	Обозначение	Наименование	Кол.	Примечание
				Документация		
			ТП904-1- -КЖИ-ТТ1	Технические требования к изготовлению сборных железобетонных изделий		
				Сборочные единицы		
11		1	ТП904-1- -КЖИ-С13	Сетка С13	2	
		2	1.431-15. вып.4	Изделие закладное М-1	2	
		3	1.431-15, вып.4	То же М-3	4	
				Материалы		
				Бетон марки 100	0.68	м³

1. Панель ПГ4 изготавливается в опалубке панели $\frac{ППБ-21-В}{2.98 \times 3.34}$ серии 1.431-15, вып. 2 с изменениями по данному чертежу.
2. Арматуру в местах отверстий обрезать по месту.
3. Защитный слой бетона до рабочей арматуры принят 15мм.

31

8107/8

Привязан

Инв. №

Ведомость расхода стали на один элемент, кг

Марка элемента	Изделия арматурные							Изделия закладные							Общий расход
	Арматура класса							Арматура класса			Прокат марки				
	Вр-I			А-II				А-I			Вст 3кп2				
	ТУ14-4-659-75			ГОСТ 5781-75				ГОСТ 5781-75			ГОСТ 8278-75				
	Ф5		Итого	Ф12	Ф16	Итого	Всего	Ф10	Ф16	Итого	250×150×4		Итого	Всего	
ПГ4	15.6		15.6	11.6	6.6	18.2	33.8	3.0	12.8	15.8	0.1		0.1	15.9	49.7

Н.контр.	Макарова	[подпись]
Проверил	Моргунов	[подпись]
Инженер	Решетникова	[подпись]
Ст.инж.	Макарова	[подпись]
Рук.гр.	Моргунов	[подпись]
Рук.гр.	Бескоровайный	[подпись]
Гл.констр.	Осташевский	[подпись]
Нач.ОСПН	Саакьянц	[подпись]

ТП904-1-50-КЖИ-ПГ4

Панель ПГ4

Стадия	Масса	Масштаб
Р	1700	1:50

Лист | Листов 1

Госстрой СССР
Ростовский Промстройниипроект

Инв. № подл. | Подпись и дата | Взам. инв. №

Копировал [подпись]

Формат 12

Типовой проект 904-1-50-КЖИ Альбом 8

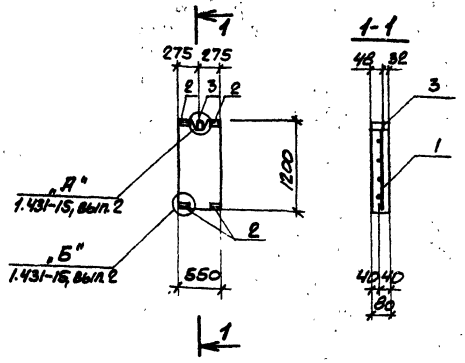

Формат	Зона	Поз.	Обозначение	Наименование	Кол.	Примечание
				Документация		
			ТП 904-1- -КЖИ-ТТ1	Технические требования к изготовлению сборных железобетонных изделий		
				Сборочные единицы		
		1	ТП 904-1- -КЖИ-С27	Сетка С27	1	
		2	1.431-15, вып. 4	Изделие закладное М-1	4	
		3	1.431-15, вып. 4	то же М-5	1	
				Материалы		
				Бетон марки 100	0.05	$м^3$

Панель ПГ5 изготавливается в опалубке панели $\frac{ППБ-8}{5.54 \times 0.55}$ серии 1.431-15, вып. 2 с изменениями по данному чертежу.

32

8107/8

Привязан

Инв. №

Ведомость расхода стали на один элемент, кг.

Марка элемента	Изделия арматурные					Изделия закладные										
	Арматура класса Вр-I ТУ14-4-659-75					Арматура класса А-I ГОСТ 5781-75				Прокат марки Вст 3 кп2 ГОСТ 8278-75*						
	Ф5			Итого	Всего	Ф10			Итого	Сбох 5.5×4			Итого	Всего	Общий расход
ПГ5	1.5			1.5	1.5	6.8			6.8	0.1			0.1	6.9	8.4

Н.контр.	Макарова	
Проверил	Моргунов	
Инженер	Решетников	
Ст. инж.	Макарова	
Рук. гр.	Моргунов	
Рук. гр.	Бескоровайный	
Гл.констр.	Осташевский	
Нач.осл-1	Саакьянц	

ТП 904-1-50-КЖИ-ПГ5

Панель ПГ5

Стадия	Масса	Масштаб
Р	125	1:50

Лист | Листов 1

ГОССТРОЙ СССР РОСТОВСКИЙ ПРОМСТРОЙНИИПРОЕКТ

Инв. № подл. | Подпись и дата | Взам. инв. №

Копировал

Формат 12

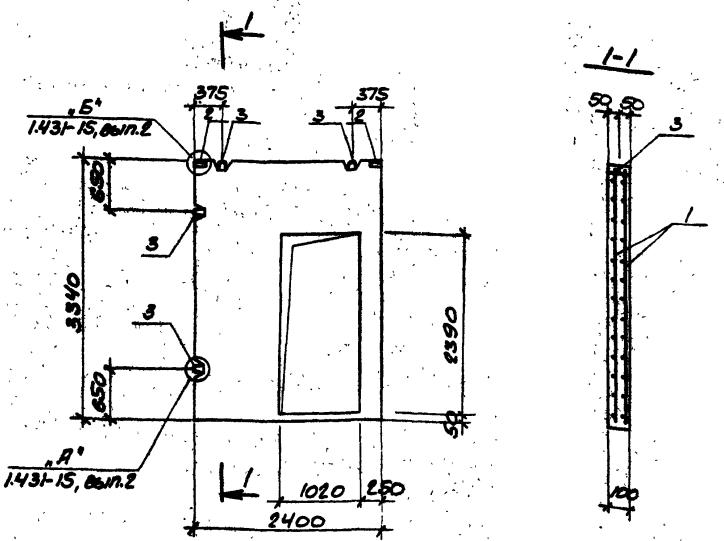

Формат	Зона	Поз.	Обозначение	Наименование	Кол.	Примечание
				Документация		
			ТП904-1- -КЖИ-ТТ1	Технические требования к изготовлению сборных железобетонных изделий.		
				Сборочные единицы		
11		1	ТП904-1- -КЖИ- С15	Сетка С15	2	
		2	1.431-15. вып. 4	Изделие закладное М-1	2	
		3	1.431-15, вып. 4	То же М-4	4	
				Материалы		
				Бетон марки 100	0.56	$м^3$

1. Панель ПГ6 изготавливается в опалубке панели $\frac{ППБ-15-Д}{2.54 \times 3.34}$ серии 1.431-15, вып. 2 с изменениями по данному чертежу.

2. Защитный слой бетона до рабочей арматуры принят 15 мм.

33

8107/8

Типовой проект 904-1-50-КЖИ Альбом 8

Привязан

Инв. №

Ведомость расхода стали на один элемент, кг

Марка элемента	Изделия арматурные							Изделия закладные							Общий расход
	Арматура класса							Арматура класса			Прокат марки				
	Вр-I			А-II				А-I			Вст 3 кп 2				
	ТУ14-4-659-75			ГОСТ 5781-75				ГОСТ 5781-75			ГОСТ 8278-75*				
	Ф5		Итого	Ф12	Ф16	Итого	Всего	Ф10	Ф12	Итого	С 50х50х4		Итого	Всего	
ПГ6	14.9		14.9	12.0	22.8	34.8	49.7	3.0	5.6	8.6	0.1		0.1	8.7	58.4

Н. контр.	Макарова	
Проверил	Моргунов	
Инженер	Решетникова	
Ст. инж.	Макарова	
Рук. гр.	Моргунов	
Рук. гр.	Бехоровайный	
Гл. констр.	Осташевский	
Нач. осн-1	Спакьянц	

ТП904-1-50-КЖИ-ПГ6

Панель ПГ6

Стадия	Масса	Масштаб
Р	1400	1:50
Лист	Листов 1	

Госстрой СССР
Ростовский Промстройниипроект

Инв. № подл. | Подпись и дата | Взам. инв. №

Копировал

Формат 12

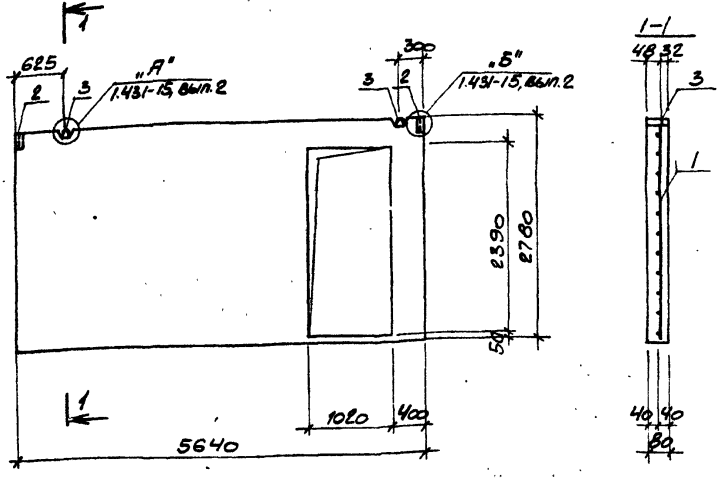

Формат	Зона	Поз.	Обозначение	Наименование	Кол.	Примечание
				Документация		
			ТП904-1- -КЖИ-ТТ1	Технические требования к изготовлению сборных железобетонных изделий		
				Сборочные единицы		
11			ТП904-1- -КЖИ-С16	Сетка С16	1	
		2	1.431-15, вып. 4	Изделие закладное М-1	2	
		3	1.431-15, вып. 4	То же М-3	2	
				Материалы		
				Бетон марки 100	1.07	$м^3$

Панель ПГ7 изготавливается в опалубке панели $\frac{ППБ-3-Д1}{5.64 \times 2.78}$ серии 1.431-15, вып. 2 с изменениями по данному чертежу.

34

8107/8

Типовой проект 904-1-50-КЖИ Альбом 8

Ведомость расхода стали на один элемент, кг

Марка элемента	Изделия арматурные: Арматура класса Вр-I ТУ14-4-659-75 Ф5		Итого	А-II ГОСТ 5781-75 Ф12	Ф16	Итого	Всего	Изделия закладные: Арматура класса А-I ГОСТ 5781-75 Ф10	Ф16	Итого	Прокат марки Вст3кп2 ГОСТ 8278-75* Г50х50х4		Итого	Всего	Общий расход
ПГ7	14.6		14.6	10.0	17.8	27.8	42.4	3.0	6.4	9.4	0.1		0.1	9.5	51.9

Н. контр.	Макарова	
Проверил	Моргунов	
Инженер	Решетникова	
Ст. инж.	Макарова	
Рук. гр.	Моргунов	
Рук. гр.	Бескоровайный	
Гл. констр.	Осташевский	
Нач. осл-1	Саакьянц	

ТП904-1-50-КЖИ-ПГ7

Панель ПГ7

Стадия	Масса	Масштаб
Р	2680	1:50

Лист | Листов 1

Госстрой СССР РОСТОВСКИЙ ПРОМСТРОЙНИИПРОЕКТ

Привязан

Инв. №

Подпись и дата | Взам. инв. №

Инв. № подл.

Копировал

Формат 12

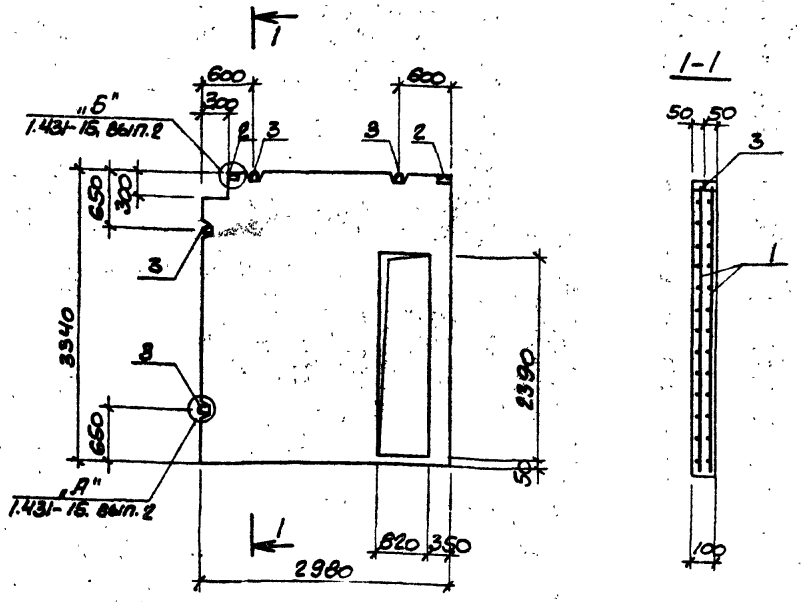

Формат	Зона	Поз.	Обозначение	Наименование	Кол.	Примечание
				Документация		
			ТП 904-1- -КЖИ-ТТ1	Технические требования к изготовлению сборных железобетонных изделий		
				Сборочные единицы		
		1	ТП 904-1- -КЖИ-С17	Сетка С17	2	
		2	1.431-15, вып. 4	Изделие закладное М-1	2	
		3	1.431-15, вып. 4	то же М-3	4	
				Материалы		
				Бетон марки 100	0.76	$м^3$

1. Панель ПГ8 изготавливается в опалубке панели $\frac{ППБ-21-В-Д}{2.98 \times 3.34}$ серии 1.431-15, вып. 2 с изменениями по данному чертежу.
2. Арматуру в местах отверстий обрезать по месту.
3. Защитный слой бетона до рабочей арматуры принят 15 мм.

35

8107/8

Привязан:

Инв. №

Типовой проект 904-1-50-КЖИ Альбом 8

Ведомость расхода стали на один элемент, кг

Марка элемента	Изделия арматурные							Изделия закладные							Общий расход
	Арматура класса							Арматура класса			Прокат марки				
	Вр-I			А-II				А-I			Вст 3 кп 2				
	ТУ14-4-659-75			ГОСТ 5781-75				ГОСТ 5781-75			ГОСТ 8278-75*				
	Ф5		Итого	Ф12	Ф16	Итого	Всего	Ф10	Ф16	Итого	Σ50×50×4		Итого	Всего	
ПГ8	17.1		17.1	23.6	27.0	50.6	67.7	3.0	12.6	15.8	0.1		0.1	15.9	83.6

Н. контр.	Макарова	
Проверил	Моргунов	
Инженер	Решетникова	
Ст. инж.	Макарова	
Рук. гр.	Моргунов	
Рук. гр.	Бескоровайный	
Гл. констр.	Осташевский	
Нач. отд.	Саакьянц	

ТП904-1-50-КЖИ-ПГ8

Панель ПГ8

Стадия	Масса	Масштаб
Р	1900	1:50

Лист | Листов 1

Ростовский Промстройниипроект

Инв. № подл. | Подпись и дата | Взам. инв. №

Копировал

Формат 12

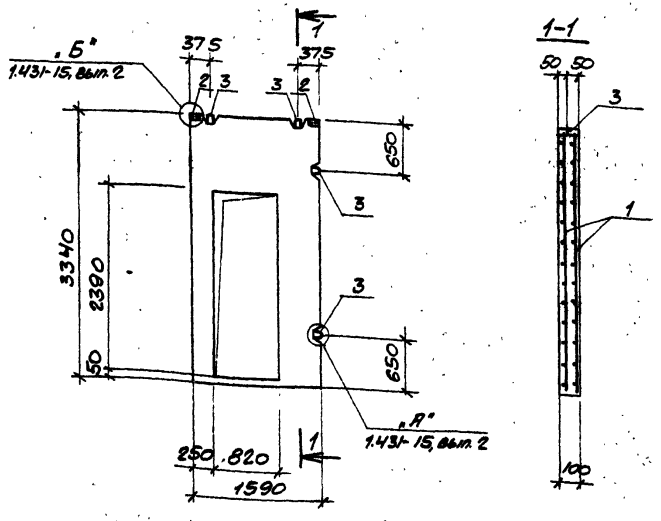

Формат	Зона	Поз.	Обозначение	Наименование	Кол.	Примечание
				Документация		
			ТП904-1- -КЖИ-ТТ1	Технические требования к изготовлению сборных железобетонных изделий		
				Сборочные единицы		
II		1	ТП904-1- -КЖИ-С18	Сетка С18	2	
		2	1.431-15, вып. 4	Изделие закладное М-1	2	
		3	1.431-15, вып. 4	То же М-4	4	
				Материалы		
				Бетон марки 100	0.34	$м^3$

1. Панель ПГ9 изготавливается в опалубке панели $\frac{ППБ-15-Д}{2.54 \times 3.34}$ серии 1.431-15, вып. 2 с изменениями по данному чертежу.

2. Защитный слой бетона до рабочей арматуры принят 15 мм.

36

8107/8

Типовой проект 904-1-50- КЖИ Альбом 8

Инв. № подл. | Подпись и дата | Взам. инв. №

Привязан

Инв. №

Ведомость расхода стали на один элемент, кг

Марка элемента	Изделия арматурные							Изделия закладные							Общий расход
	Арматура класса							Арматура класса			Прокат марки				
	Вр-I			А-II				А-I			Вст 3 кп2				
	ТУ14-4-659-75			ГОСТ 5781-75				ГОСТ 5781-75			ГОСТ 8278-75*				
	Ф5		Итого	Ф12	Ф16	Итого	Всего	Ф10	Ф12	Итого	I 50х50х4		Итого	Всего	
ПГ9	8.2		8.2	12.0	15.0	27.0	35.2	3.0	5.6	8.6	0.1		0.1	8.7	43.9

Н.контр.	Макарова	
Проверил	Моргунов	
Инженер	Решетникова	
Ст.инж.	Макарова	
Рук.гр.	Моргунов	
Рук.гр.	Бескоровайный	
Н.контр.	Осташевский	
Нач.ОСПН	Сдакьянц	

ТП 904-1-50-КЖИ-ПГ9

Панель ПГ9

Стадия	Масса	Масштаб
Р	850	1:50

Лист | Листов 1

ГОССТРОЙ СССР РОСТОВСКИЙ ПРОМСТРОЙНИИПРОЕКТ

Копировал

Формат 12

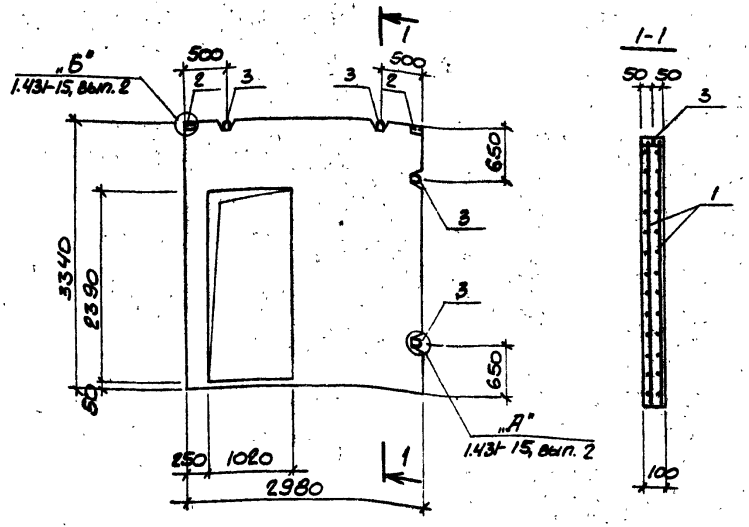

Формат	Зона	Поз.	Обозначение	Наименование	Кол.	Примечание
				Документация		
			ТП904-1- -КЖИ-ТТ1	Технические требования к изготовлению сборных железобетонных изделий.		
				Сборочные единицы		
II		1	ТП904-1- -КЖИ-С19	Сетка С19	2	
		2	1.431-15, вып. 4	Изделие закладное М-1	2	
		3	1.431-15, вып. 4	То же М-4	4	
				Материалы		
				Бетон марки 100	0.75	$м^3$

1. Панель ПГ10 изготавливается в опалубке панели $\frac{ППБ-21-Д}{2,98 \times 3.34}$ серии 1.431-15, вып. 2 с изменениями по данному чертежу.

2. Защитный слой бетона до рабочей арматуры принят 15мм.

37

8107/8

Типовой проект 904-1-50-КЖИ Альбом 8

Инв. № подл. | Подпись и дата | Взам. инв. №

Привязан

Инв. №

Ведомость расхода стали на один элемент, кг

Марка элемента	Изделия арматурные: Арматура класса Вр-I, ТУ14-4-659-75			Изделия арматурные: Арматура класса А-II, ГОСТ 5781-75				Изделия закладные: Арматура класса А-I, ГОСТ 5781-75			Изделия закладные: Прокат марки Вст 3 кп2, ГОСТ 8278-75*				Общий расход
	Ф5		Итого	Ф12	Ф16	Итого	Всего	Ф10	Ф12	Итого	Б50х 50х4		Итого	Всего	
ПГ10	18.5		18.5	12.0	28.2	40.2	58.7	3.0	5.6	8.6	0.1		0.1	8.7	67.4

Н.контр.	Макарова	[signature]
Проверил	Моргунов	[signature]
Инженер	Решетникова	[signature]
Ст.инж.	Макарова	[signature]
Рук.гр.	Моргунов	[signature]
Рук.гр.	Бескоровайный	[signature]
Гл.констр.	Остаевский	[signature]
Нач.осп.	Скакья	[signature]

ТП 904-1-50- КЖИ- ПГ10

Панель ПГ10

Стадия	Масса	Масштаб
Р	1875	1:50

Лист | Листов 1

Формат 12

Типовой проект 904-1-50-КЖИ Альбом 8

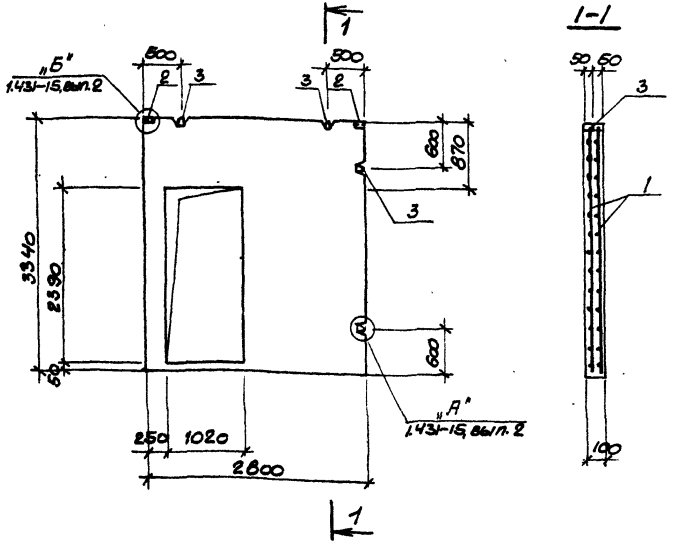

Формат	Зона	Поз.	Обозначение	Наименование	Кол.	Примечание
				Документация		
			ТП904-1- -КЖИ-ТТ1	Технические требования к изготовлению сборных железобетонных изделий		
				Сборочные единицы		
II		1	ТП904-1- -КЖИ-С20	Сетка С20	2	
		2	1.431-15, вып.4	Изделие закладное М-1	2	
		3	1.431-15, вып.4	Тоже М-4	4	
				Материалы		
				Бетон марки 100	0.70	$м^3$

1. Панель ПГII изготавливается в опалубке панели $\frac{ППБ-21-Д}{2.980 \times 3,34}$ серии 1.431-15, вып. 2 с изменениями по данному чертежу.
2. Арматуру в местах отверстий обрезать по месту.
3. Защитный слой бетона до рабочей арматуры принят 15 мм.

38

8/07/8

Привязан

Инв. №

Ведомость расхода стали на один элемент, кг.

Марка элемента	Изделия арматурные							Изделия закладные							Общий расход
	Арматура класса							Арматура класса			Прокат марки				
	Вр-I			А-II				А-I			Вст 3кп2				
	ТУ14-4-659-75			ГОСТ 5781-75				ГОСТ 5781-75			ГОСТ 8278-75*				
	Ф5		Итого	Ф12	Ф16	Итого	Всего	Ф10	Ф12	Итого	Сбох 50х4		Итого	Всего	
ПГII	17.5		17.5	17.8	27.6	45.4	62.9	3.0	5.6	8.6	0.1		0.1	8.7	71.6

Н. контр.	Макарова	
Проверил	Моргунов	
Инженер	Решетникова	
Ст. инж.	Макарова	
Рук. груп.	Моргунов	
Рук. груп.	Бескоровайный	
Гл. констр.	Осташевский	
Нач. отд.	Саакьянц	

ТП904-1-50-КЖИ-ПГII

Панель ПГII

Стадия	Масса	Масштаб
Р	1750	1:50

Лист | Листов 1

ГОССТРОЙ СССР РОСТОВСКИЙ ПРОМСТРОЙНИИПРОЕКТ

Инв. № подл. | Подпись и дата | Взам. инв. №

Копировал

Типовой проект 904-1-50-КЖИ Альбом 8

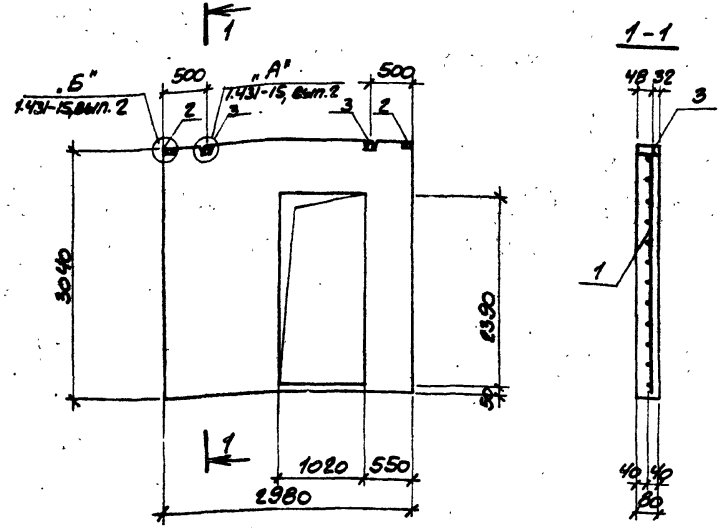

Формат	Зона	Поз.	Обозначение	Наименование	Кол.	Примечание
				Документация		
			ТП 904-1- -КЖИ-ТТ1	Технические требования к изготовлению сборных железобетонных изделий		
				Сборочные единицы		
II		1	ТП 904-1- -КЖИ-СГ1	Сетка СГ1	1	
		2	1.431-15, вып. 4	Изделие закладное М-1	2	
		3	1.431-15, вып. 4	То же М-4	2	
				Материалы		
				Бетон марки 100	0.5	м³

Панель ПГ12 изготавливается в опалубке панели ППБ-20-А 2.98×3.04 серии 1.431-15, вып. 4 с изменениями по данному чертежу.

39

8107/8

Привязан

Инв. №

Ведомость расхода стали на один элемент, кг

Марка элемента	Изделия арматурные							Изделия закладные							Общий расход
	Арматура класса							Арматура класса			Прокат марки				
	Вр-I			А-II				А-I			Вст3кп2				
	ТУ14-4-659-75			ГОСТ 5781-75				ГОСТ 5781-75			ГОСТ 8278-75*				
	Ф5		Итого	Ф12	Ф16	Итого	Всего	Ф10	Ф12	Итого	250×50×4		Итого	Всего	
ПГ12	8.4		8.4	5.6	14.1	19.7	28.1	3.0	2.8	5.8	0.1		0.1	5.9	34.0

Н. контр.	Макарова	
Проверил	Моргунов	
Инженер	Решетникова	
Ст. инж.	Макарова	
Рук. гр.	Моргунов	
Рук. гр.	Бескоровайный	
Гл. констр.	Сташевский	
Нач. отд.	Окаемлиц	

ТП 904-1-50—КЖИ-ПГ12

Панель ПГ12

Стадия	Масса	Масштаб
Р	1250	1:50
Лист	Листов 1	

Госстрой СССР
Ростовгкий промстройниипроект

Копировал

Формат А3

Типовой проект 904-1-50-КЖИ Альбом 8

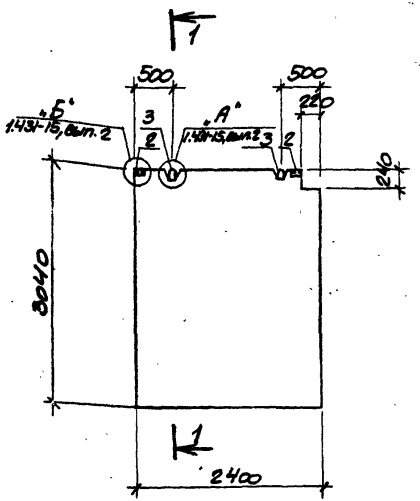

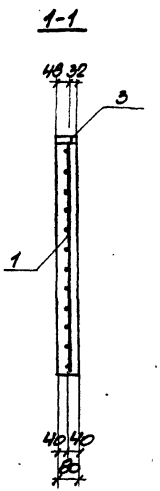

Формат	Зона	Поз.	Обозначение	Наименование	Кол.	Примечание
				Документация		
			ТП904-1- -КЖИ-ТТ1	Технические требования к изготовлению сборных железобетонных изделий		
				Сборочные единицы		
11		1	ТП904-1- -КЖИ-С22	Сетка С22	1	
		2	1.431-15 вып. 4	Изделие закладное М-1	2	
		3	1.431-15, вып. 4	То же М-3	2	
				Материалы		
				Бетон марки 100	0.58	$м^3$

1. Панель ПГ13 изготавливается в опалубке панели $\frac{ППБ-20-В}{2.98 \times 3.04}$ серии 1.431-15, вып. 2 с изменениями по данному чертежу.

2. Арматуру в местах отверстий обрезать по месту.

40

8107/8

Привязан

Инв. №

Ведомость расхода стали на один элемент, кг

Марка элемента	Изделия арматурные							Изделия закладные							
	Арматура класса							Арматура класса			Прокат марки				
	Вр-I			А-II				А-I			Вст 3 кп2				
	ТУ14-4-659-75			ГОСТ 5781-75				ГОСТ 5781-75			ГОСТ 8278-75*				
	Ф5		Итого	Ф12	Ф16	Итого	Всего	Ф10	Ф16	Итого	Σ50×50×4		Итого	Всего	Общий расход
ПГ13	7.3		7.3	5.4	3.8	9.2	16.5	3.0	6.4	9.4	0.1		0.1	9.5	26.0

Н.контр.	Макарова	
Проверил	Моргунов	
Инженер	Решетникова	
Ст.инж.	Макарова	
Рук.гр.	Моргунов	
Рук.гр.	Бескоровайный	
Гл.констр.	Осташевский	
Нач.осл.	Саакьянц	

ТП 904-1-50-КЖИ-ПГ13

Панель ПГ13

Стадия	Масса	Масштаб
Р	1450	1:50

Лист | Листов 1

ГОССТРОЙ СССР
РОСТОВСКИЙ ПРОМСТРОЙНИИПРОЕКТ

Инв. № подл. | Подпись и дата | Взам. инв. №

Копировал

Формат 2

Типовой проект 904-1-50-КЖИ Альбом 8

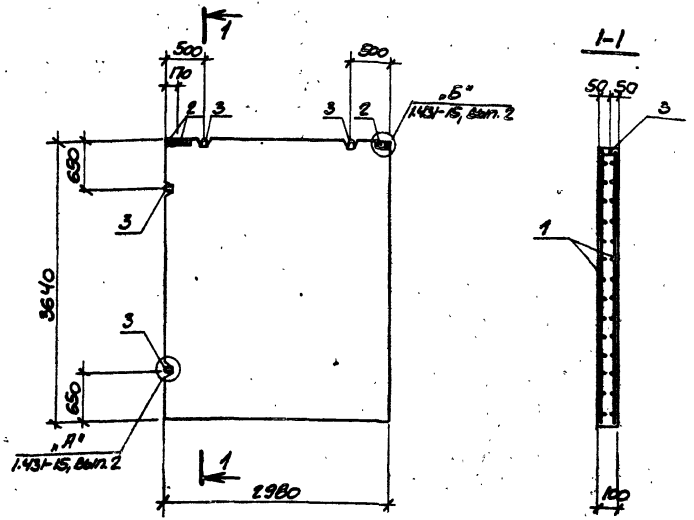

Формат	Зона	Поз.	Обозначение	Наименование	Кол.	Примечание
				Документация		
			ТП904-1- -КЖИ-ТТ1	Технические требования к изготовлению сборных железобетонных изделий		
				Сборочные единицы		
II		1	ТП904-1- -КЖИ-С23	Сетка С23	2	
		2	1.431-15, вып. 4	Изделие закладное М-1	3	
		3	1.431-15, вып. 4	То же М-3	4	
				Материалы		
				Бетон марки 100	1.08	$м^3$

1. Панель ПГ14 изготавливается в опалубке панели $\frac{ППБ-22}{2.98 \times 3.94}$ серии 1.431-15, вып. 2 с изменениями по данному чертежу.

2. Защитный слой бетона до рабочей арматуры принят 15 мм.

41

8/07/8

Привязан

Инв. №

Ведомость расхода стали на один элемент, кг.

Марка элемента	Изделия арматурные: Арматура класса Вр-I, ТУ14-4-659-75					Изделия закладные: Арматура класса А-I, ГОСТ 5781-75				Прокат марки Вст3кп2, ГОСТ 8278-75*					Общий расход
	Ф5			Итого	Всего	Ф10	Ф16		Итого	Г50х50х4			Итого	Всего	
ПГ14	26.2			26.2	26.2	4.5	12.8		17.3	0.1			0.1	17.4	43.6

Н. контр.	Макарова	[signature]
Проверил	Моргунов	[signature]
Инженер	Решетникова	[signature]
Ст. инж.	Макарова	[signature]
Рук. гр.	Моргунов	[signature]
Рук. гр.	Бескоровайный	[signature]
Гл. констр.	Осташевский	[signature]
Нач. осп-1	Саакьянц	[signature]

ТП904-1-50-КЖИ-ПГ14

Панель ПГ14

Стадия	Масса	Масштаб
Р	2700	1:50

Лист | Листов 1

Госстрой СССР РОСТОВСКИЙ ПРОМСТРОЙНИЙПРОЕКТ

Копировал [signature]

Формат 12

Инв. № подл. | Подпись и дата | Взам. инв. №

Типовой проект 904-1-50-КЖИ Альбом 8

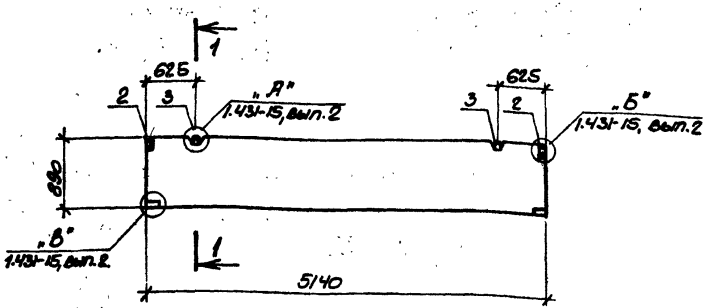

1-1

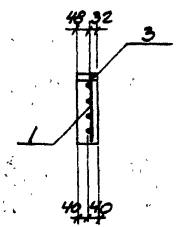

Формат	Зона	Поз.	Обозначение	Наименование	Кол.	Примечание
				Документация		
			ТП904-1- -КЖИ-ТТ1	Технические требования к изготовлению сборных железобетонных изделий		
				Сборочные единицы		
11		1	ТП904-1- -КЖИ-С24	Сетка С24	1	
		2	1.431-15, вып. 4	Изделие соединительное М-1	2	
		3	1.431-15, вып.4	То же М-5	2	
				Материалы		
				Бетон марки 100	0.37	$м^3$

Панель ПГ15 изготавливается в опалубке панели $\frac{ППБ-6}{5.54 \times 0.89}$ серии 1.431-15, вып.2 с изменениями по данному чертежу.

42

8107/8

Привязан

Инв. №

Ведомость расхода стали на один элемент, кг

Марка элемента	Изделия арматурные: Арматура класса Вр-I, ТУ14-4-659-75					Изделия закладные: Арматура класса А-I, ГОСТ 5781-75				Прокат марки Вст3кп2, ГОСТ 8278-75*					Общий расход
	Ф5			Итого	Всего	Ф10			Итого	Σ50×50×4			Итого	Всего	
ПГ15	5.3			5.3	5.3	4.7			4.7	0.1			0.1	4.8	10.1

Н.контр.	Макарова	
Проверил	Моргунов	
Инженер	Решетникова	
Ст.инж.	Макарова	
Рук.гр.	Моргунов	
Рук.гр.	Бескоровайный	
Гл.констр.	Сташевский	
Нач.осп-1	Саакьянц	

ТП904-1-50-КЖИ-ПГ15

Панель ПГ15

Стадия	Масса	Масштаб
Р	925	1:50

Лист | Листов 1

ГОССТРОЙ СССР РОСТОВСКИЙ ПРОМСТРОЙНИИПРОЕКТ

Инв. № подл. | Подпись и дата | Взам. инв. №

Копировал

Формат 12

Типовой проект 9041-50-КЖИ Альбом 8

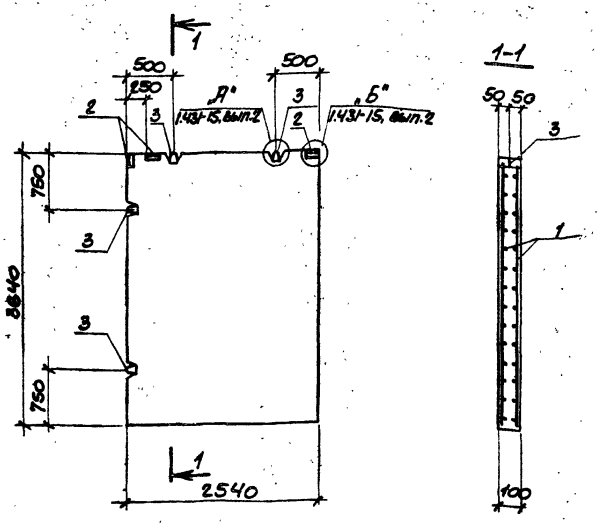

Формат	Зона	Поз.	Обозначение	Наименование	Кол.	Примечание
				Документация		
			ТП 904-1- -КЖИ-ТТ1	Технические требования к изготовлению сборных железобетонных изделий		
				Сборочные единицы		
11		1	ТП 904-1- -КЖИ-С25	Сетка С25	2	
		2	1.431-15, вып. 4	Изделие закладное М-1	3	
		3	1.431-15, вып. 4	То же М-3	4	
				Материалы		
				Бетон марки 100	0,91	м³

1. Панель ПГ16 изготавливается в опалубке панели $\frac{\text{ППЕ-17}}{2.54\times3.69}$ серии 1.431-15, вып. 2 с изменениями по данному чертежу.

2. Защитный слой бетона до рабочей арматуры принят 15 мм.

43

8107/8

Привязан

Инв. №

Ведомость расхода стали на один элемент, кг

Марка элемента	Изделия арматурные					Изделия закладные							Общий расход
	Арматура класса Вр-I ТУ 14-4-659-75					Арматура класса А-I ГОСТ 5781-75			Прокат марки Ст 3 кп 2 ГОСТ 8278-75*				
	Ф5			Итого	Всего	Ф10	Ф16	Итого	250×250×4			Итого	Всего	
ПГ16	25,2			25,2	25,2	4.5	12.8	17.3	0.1			0.1	17.4	42,6

Н. контр.	Макарова		
Проверил	Моргунов		
Инженер	Ветлугина		
Ст. инж.	Макарова		
Рук. гр.	Моргунов		
Рук. гр.	Бескоровайный		
Гл. констр.	Славевский		
Нач. отд.	Скакунец		

ТП 904-1-50-КЖИ-ПГ16

Панель ПГ16

Стадия	Масса	Масштаб
Р	2300	1:50
Лист	Листов 1	

Госстрой СССР Ростовский Промстройниипроект

Копировал

Формат А2

Типовой проект 904-1-50 КЖИ Альбом 8

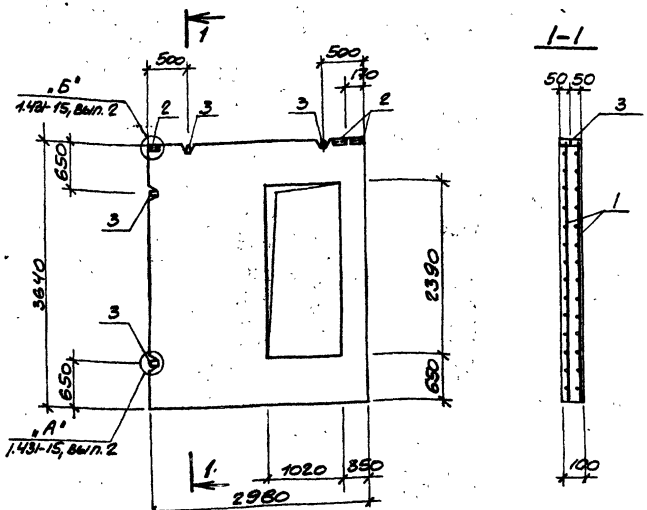

Формат	Зона	Поз	Обозначение	Наименование	Кол.	Примечание
				Документация		
			ТП904-1- -КЖИ-ТТ1	Технические требования к изготовлению сборных железобетонных изделий		
				Сборочные единицы		
11		1	ТП904-1- -КЖИ-С26	Сетка С26	2	
		2	1.431-15, вып. 4	Изделие закладное М-1	3	
		3	1.400-9, вып. 1	То же УП1-5	4	
				Материалы		
				Бетон марки 100	0.84	м³

1. Панель ПГ17 изготавливается в опалубке панели $\frac{ППБ-22-Д}{2.98 \times 3.94}$ серии 1.431-15, вып. 2 с изменениями по данному чертежу.

2. Защитный слой бетона до рабочей арматуры принят 15 мм.

44

8107/8

Привязан

Инв. №

Ведомость расхода стали на один элемент, кг

Марка элемента	Изделия арматурные							Изделия закладные							Общий расход
	Арматура класса							Арматура класса			Прокат марки				
	Вр-I			А-II				А-I			Вст 3 кп 2				
	ТУ14-4-659-75			ГОСТ 5781-75				ГОСТ 5781-75			ГОСТ 8278-75*				
	Ф5		Итого	Ф12	Ф16	Итого	Всего	Ф10	Ф1.0	Итого	250×50×4		Итого	Всего	
ПГ17	20.3		20.3	13.2	28.2	41.4	61.7	4.5	3.6	8.1	0.1		0.1	8.2	69.9

Н. контр.	Макарова	
Проверил	Моргунов	
Инженер	Решетникова	
Ст. инж.	Макарова	
Рук. гр.	Моргунов	
Рук. гр.	Бескоровайный	
Гл. констр.	Осташевский	
Нач. ОСП	Саакьянц	

ТП 904-1-50-КЖИ-ПГ17

Панель ПГ17

Стадия	Масса	Масштаб
Р	2100	1:50

Лист | Листов 1

Госстрой СССР
РОСТОВСКИЙ ПРОМСТРОЙНИИПРОЕКТ

Инв. № подл. | Подпись и дата | Взам. инв. №

Копировал

Формат 12

Типовой проект 904-1-50-КЖИ Альбом 8

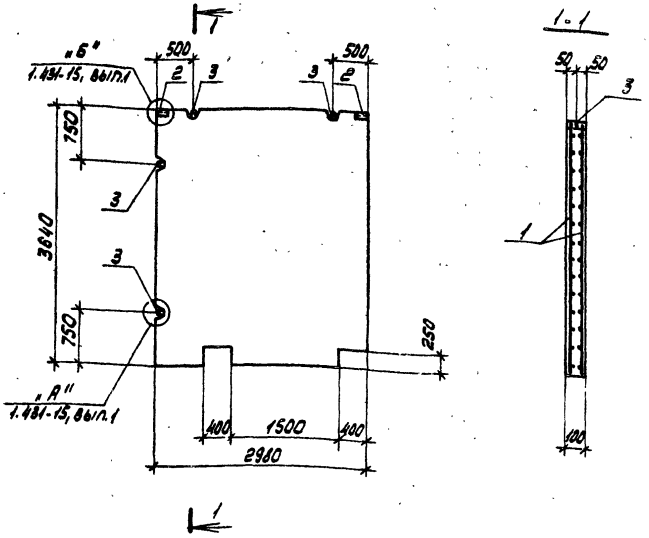

Формат	Зона	Поз.	Обозначение	Наименование	Кол.	Примечание
				Документация		
			ТП904-1- -КЖИ-ТТ1	Технические требования к изготовлению сборных железобетонных изделий		
				Сборочные единицы		
II		1	ТП904-1- -КЖИ-С27	Сетка С23	2	
		2	1.431-15, вып.4	Изделие закладное М.1	2	
		3	1.431-15. вып.4	То же М-3	4	
				Материалы		
				Бетон марки 100	1.06	м3

1. Панель ПГ18 изготавливается в опалубке панели $\frac{ППБ-22}{2.98 \times 3.94}$ серии 1.431-15, вып.2 с изменениями по данному чертежу.
2. Арматуру в местах отверстий обрезать по месту.
3. Защитный слой бетона до рабочей арматуры принят 15 мм.

45

В107/8

Привязан

Инв. №

Ведомость расхода стали на один элемент, кг

Марка элемента	Изделия арматурные: Арматура класса Вр-I, ТУ14.4-659-75				Изделия закладные: Арматура класса А-I, ГОСТ 5781-75				Прокат марки Вст3кп2, ГОСТ 8278-75*				Всего	Общий расход
	ф5			Итого	ф10	ф16		Итого	Σ50х×50х4			Итого		
ПГ18	26.2			26.2	3.0	12.8		15.8	0.1			0.1	15.9	42.1

Н. контр.	Макарова	
Проверил	Моргунов	
Инженер	Решетникова	
Ст. инж.	Макарова	
Рук. гр.	Моргунов	
Рук. гр.	Бескоровайный	
Гл. констр.	Осташевский	
Нач. осп.	Саакьяны	

ТП 904-1-50 -КЖИ-ПГ18

Панель ПГ18

Стадия	Масса	Масштаб
Р	2650	1:50

Лист | Листов 1

Госстрой СССР Ростовский Промстройниипроект

Инв. № подл. | Подп. и дата | Взам. инв. N

Копировал [illegible]

Формат 12

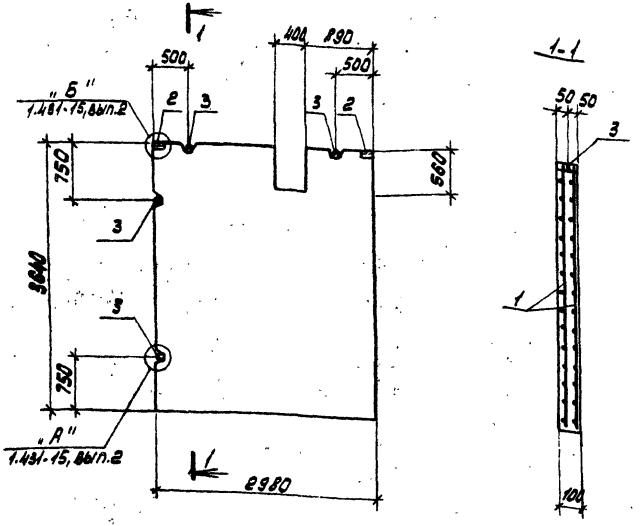

Формат	Зона	Поз.	Обозначение	Наименование	Кол.	Примечание
				Документация		
			ТП904-1- -КЖИ-ТТ1	Технические требования к изготовлению сборных железобетонных изделий		
				Сборочные единицы		
11			ТП 904-1- -КЖИ- С28	Сетка С28	2	
			1.431-15, вып.4	Изделие закладное М-1	2	
			1.431-15, вып.4	То же М-3	4	
				Материалы		
				Бетон марки 100	1.06	м3

1. Панель ПГ19 изготавливается в опалубке панели $\frac{ППБ-22}{2.98 \times 3.94}$ серии 1.431-15, вып.2 с изменениями по данному чертежу.

2. Защитный слой бетона до рабочей арматуры принят 15 мм.

46

8107/8

Привязан

Инв. №

Ведомость расхода стали на один элемент, кг

Марка элемента	Изделия арматурные							Изделия закладные							Общий расход
	Арматура класса							Арматура класса			Прокат марки				
	Вр-I			А-II				А-I			Вст 3 кп 2				
	ТУ14-4-659-75			ГОСТ 5781-75				ГОСТ 5781-75			ГОСТ 8278-75*				
	ф5		Итого	ф12		Итого	Всего	ф10	ф16	Итого	С50х×50х4		Итого	Всего	
ПГ19	24.6		24.6	18.0		18.0	42.6	3.0	12.8	15.8	0.1		0.1	15.9	58.5

Н. контр.	Макарова	[signature]
Проверил	Моргунов	[signature]
Инженер	Решетников	[signature]
Ст. инж.	Макарова	[signature]
Рук. гр.	Моргунов	[signature]
Рук. гр.	Бескаровайный	[signature]
Гл. констр.	Осташевский	[signature]
Нач. ОСП-1	Салакьянц	[signature]

ТП904-1-50 -КЖИ- ПГ19

Панель ПГ19

Стадия	Масса	Масштаб
Р	2650	1:50

Лист | Листов 1

ГОССТРОЙ СССР РОСТОВСКИЙ ПРОМСТРОЙНИЙПРОЕКТ

Типовой проект 904-1-50-КЖИ Альбом 8

Инв. № подл. | Подп. и дата | Взам. инв. №

Копировал [signature] Формат 12

Типовой проект 904-1-50-КЖИ Альбом 8

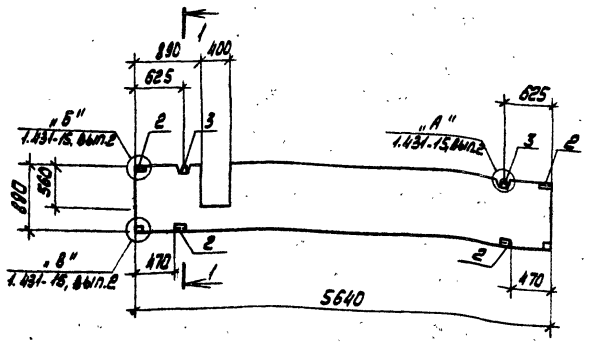

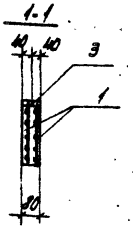

Формат	Зона	Поз.	Обозначение	Наименование	Кол.	Примечание
				Документация		
			ТП904-1- -КЖИ-ТТ1	Технические требования к изготовлению сборных железобетонных изделий		
				Сборочные единицы		
Н		1	ТП904-1- -КЖИ-С29	Сетка С14	2	
		2	1.431-15. вып.4	Изделие закладное М-1	4	
		3	1.431-15. вып.4	То же М-5	2	
				Материалы		
				Бетон марки 100	0.38	м3

1. Панель ПГ20 изготавливается в опалубке панели $\frac{ППБ-5}{5.64 \times 0.89}$ серии 1.431-15, вып. 2 с изменениями по данному чертежу.

2. Защитный слой бетона до рабочей арматуры принят 15 мм.

47

8107/8

Привязан

Инв. №

Ведомость расхода стали на один элемент, кг

Марка элемента	Изделия арматурные							Изделия закладные							
	Арматура класса							Арматура класса			Прокат марки				
	Вр-I			А-II				А-I			Вст3 кп2				
	ТУ14-4-659-75			ГОСТ 5781-75				ГОСТ 5781-75			ГОСТ 8278-75*				
	ф5		Итого	ф12		Итого	Всего	ф10		Итого	650×50×4		Итого	Всего	Общий расход
ПГ20	11.2		11.2	5.6		5.6	16.8	4.7		4.7	0.2		0.2	4.8	21.6

Н. контр.	Макарова	
Проверил	Моргунов	
Инженер	Решетникова	
Ст. инж.	Макарова	
Рук. гр.	Моргунов	
Рук. гр.	Бескоровайный	
Гл. констр.	Осташевский	
Нач. ОСП	Саакьянц	

ТП 904-1-50-КЖИ-ПГ20

Панель ПГ20

Стадия	Масса	Масштаб
Р	950	1:50

Лист | Листов 1

Госстрой СССР
Ростовский промстройниипроект

Инв. № подл. | Подп. и дата | Взам. инв. №

Копировал

Формат 12

Типовой проект 904-1-50-КЖИ Альбом 8

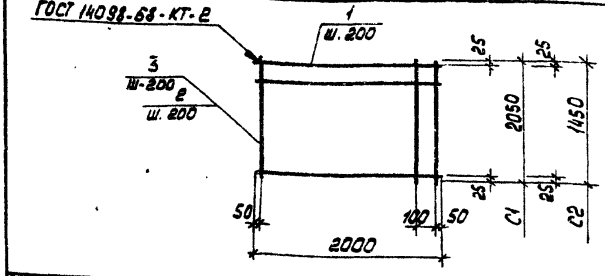

Формат	Зона	Поз.	Обозначение	Наименование	Кол.	Примечание
				Документация		
			ТП 904-1- -КЖИ-ТТ2	Технические требования к изготовлению арматурных и закладных изделий		
				С1		
				Детали		
Б.Ч.		1		ф12АII ГОСТ 5781-75 ℓ=2000	11	1.8 кг
Б.Ч.		2		ф12АII ГОСТ 5781-75 ℓ=2050	11	1.8 кг
				С2		
				Детали		
Б.Ч.		1		ф12АII ГОСТ 5781-75 ℓ=2000	8	1.8 кг
Б.Ч.		3		ф12АII ГОСТ 5781-75 ℓ=1450	11	1.3 кг

Марка	Масса
С1	39.6
С2	28.7

Привязан

Инв.№

2107/8

ТП 904-1-50 - КЖИ - С1, С2

Сетка арматурная (С1; С2)

Стадия	Масса	Масштаб
Р	Сн. табл.	

Лист | Листов 1

ГОССТРОЙ СССР РОСТОВСКИЙ ПРОМСТРОЙНИИПРОЕКТ

Н.контр.	Макарова	
Проверил	Толмачева	
Ст.техн.	Растеряева	
Инженер	Толмачева	
Ст.инж.	Макарова	
Рис. гр.	Моргунов	
Гл.констр.	Осташевский	
Нач.ОСП	Саакьянц	

Инв.№ подл. | Подп. и дата | Взам. инв.№

Копировал

Формат А4

Типовой проект 904-1-50-КЖИ Альбом 8

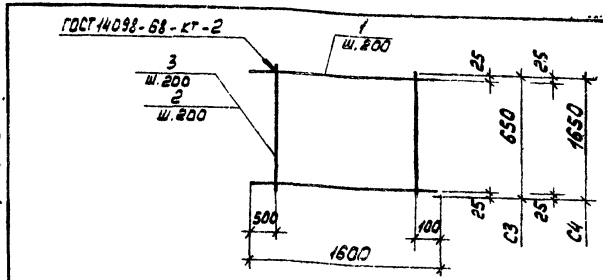

Формат	Зона	Поз.	Обозначение	Наименование	Кол.	Примечание
				Документация		
			ТП 904-1- -КЖИ-ТТ2	Технические требования к изготовлению арматурных и закладных изделий		
				С3		
				Детали		
Б.Ч.		1		ф12АII ГОСТ 5781-75 ℓ=1600	4	1.4 кг
Б.Ч.		2		ф12АII ГОСТ 5781-75 ℓ=650	6	0.6 кг
				С4		
				Детали		
Б.Ч.		1		ф12АII ГОСТ 5781-75 ℓ=1600	9	1.4 кг
Б.Ч.		3		ф12АII ГОСТ 5781-75 ℓ=1650	6	1.5 кг

Марка	Масса
С3	9.2
С4	21.6

Привязан

48

Инв.№

2107/8

ТП 904-1-50 - КЖИ - С3, С4

Сетка арматурная (С3; С4)

Стадия	Масса	Масштаб
Р	Сн. табл.	

Лист | Листов 1

ГОССТРОЙ СССР РОСТОВСКИЙ ПРОМСТРОЙНИИПРОЕКТ

Н.контр.	Макарова	
Проверил	Толмачева	
Ст.техн.	Растеряева	
Инженер	Толмачева	
Ст.инж.	Макарова	
Рис. гр.	Моргунов	
Гл.констр.	Осташевский	
Нач.ОСП	Саакьянц	

Инв.№ подл. | Подп. и дата | Взам. инв.№

Копировал

Формат А4

Типовой проект 904-1-50-КЖИ Альбом 8

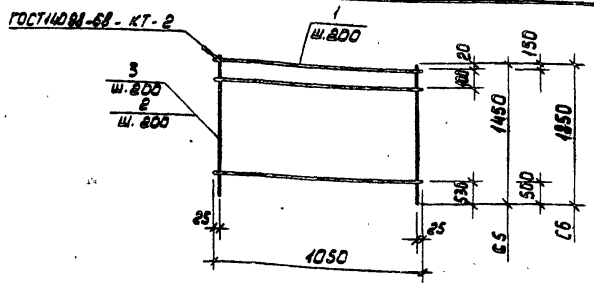

Формат	Зона	Поз.	Обозначение	Наименование	Кол.	Примечание
				Документация		
			ТП 904-1- -КЖИ-ТТ2	Технические требования		
				к изготовлению арматурных		
				и закладных изделий		
				С5		
				Детали		
БЧ		1		ф12AII ГОСТ 5781-75 ℓ=1050	6	0,9 кг
БЧ		2		ф12AII ГОСТ 5781-75 ℓ=1450	6	1,3 кг.
				С6		
				Детали		
БЧ		1		ф12AII ГОСТ 5781-75 ℓ=1050	7	0,9 кг
БЧ		3		ф12AII ГОСТ 5781-75 ℓ=1850	6	1,6 кг

Марка	Масса
С5	13,2
С6	15,9

Привязан к альбому ДР-2137

Рук. гр.	Иванов	
Исполнил	Победова	
Инв. №		

8107/8

ТП 904-1-50 -КЖИ- С5, С6

Н. контр.	Макарова	
Проверил	Толмачева	
Ст. техн.	Растеряева	
Инженер	Толмачева	
Ст. инж.	Макарова	
Рук. гр.	Моргунов	
Гл. конст.	Осташевский	
Нач. отд.	Саяпьянц	

Сетка арматурная (С5; С6)

Стадия	Масса	Масштаб
Р	см. таблицу	
Лист	Листов 1	

Госстрой СССР РОСТОВСКИЙ ПРОМСТРОЙНИИПРОЕКТ

Копировал АСИ Формат II

Инв. № подл. | Подп. и дата | Взам. инв. №

Типовой проект 904-1-50 КЖИ Альбом 8

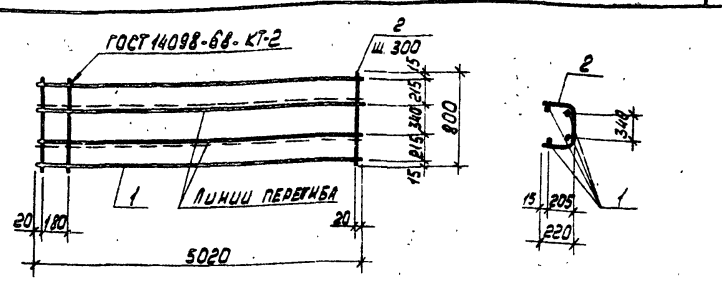

Формат	Зона	Поз.	Обозначение	Наименование	Кол.	Примечание
				Документация		
			ТП 904-1- -КЖИ-ТТ2	Технические требования		
				к изготовлению арматурных		
				и закладных изделий		
				Детали		
БЧ		1		ф6AI ГОСТ 5781-75 ℓ=5020	4	1,1 кг
БЧ		2		ф6AI ГОСТ 5781-75 ℓ=800	18	0,2 кг

49

8107/8

Привязан

Инв. №

ТП 904-1-50 -КЖИ-С7

Н. контр.	Моргунов	
Проверил	Макарова	
Ст. техн.	Буршина	
Инженер	Толмачева	
Ст. инж.	Макарова	
Рук. гр.	Моргунов	
Гл. конст.	Осташевский	
Нач. отд.	Саяпьянц	

Сетка арматурная С7

Стадия	Масса	Масштаб
Р	2,0	
Лист	Листов 1	

Госстрой СССР РОСТОВСКИЙ ПРОМСТРОЙНИИПРОЕКТ

Копировал АСИ Формат II

Инв. № подл. | Подп. и дата | Взам. инв. №

Типовой проект 904-1-50-КЖИ Альбом 8

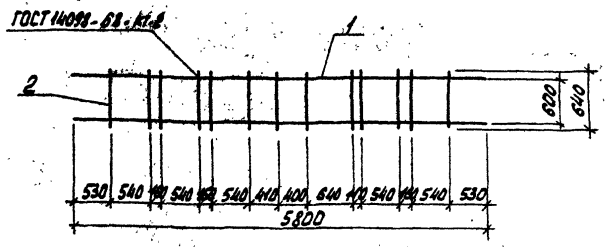

Формат	Зона	Поз.	Обозначение	Наименование	Кол.	Примечание
				Документация		
			ТП 904-1- -КЖИ-ТТ2	Технические требования к изготовлению арматурных и закладных изделий		
				Детали		
БЧ		1		ф18 AIII ГОСТ 5.1459-72* ℓ=5800	2	11.6
БЧ		2		ф6 AI ГОСТ 5781-75, ℓ=640	13	0.14

6107/18

Привязан

Инв. №

Инв. № подл. | Подп. и дата | Взам. инв. №

Н. контр.	Моргунов		
Проверил	Макарова		
Инженер	Решетникова		
Ст. инж.	Макарова		
Рук. гр.	Моргунов		
Гл. конструктор проекта	Осташевский		
Нач. отд.	Скакальщ		

ТП 904-1-50 - КЖИ - С8

Сетка арматурная С8

Стадия	Масса	Масштаб
Р	25.0	

Лист | Листов 1

Госстрой СССР
Ростовский Промстройниипроект

Копировал | Формат II

Типовой проект 904-1-50-КЖИ Альбом 8

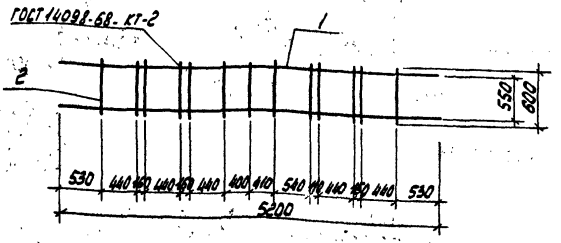

Формат	Зона	Поз.	Обозначение	Наименование	Кол.	Примечание
				Документация		
			ТП 904-1- -КЖИ-ТТ2	Технические требования к изготовлению арматурных и закладных изделий		
				Детали		
БЧ		1		ф18 AIII ГОСТ 5.1459-72* ℓ=5200	2	10.4
БЧ		2		ф6 AI ГОСТ 5781-75, ℓ=600	13	0.13

6107/18

Привязан

Инв. №

Инв. № подл. | Подп. и дата | Взам. инв. №

Н. контр.	Макарова		
Проверил	Моргунов		
Инженер	Решетникова		
Ст. инж.	Макарова		
Рук. гр.	Моргунов		
Гл. конструктор проекта	Осташевский		
Нач. отд.	Скакальщ		

ТП 904-1-50 - КЖИ - С9

Сетка арматурная С9

Стадия	Масса	Масштаб
Р	22.5	

Лист | Листов 1

Госстрой СССР
Ростовский Промстройниипроект

Копировал | Формат II

Типовой проект 904-1-50-КЖИ Альбом 8

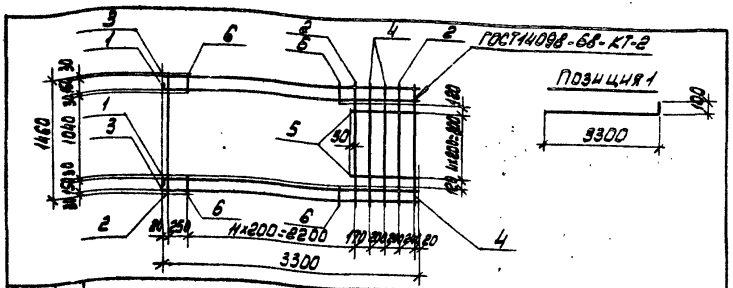

Формат	Зона	Поз.	Обозначение	Наименование	Кол.	Примечание
				Документация		
			ТП904-1- -КЖИ-ТТ2	Технические требования к изготовлению арматурных и закладных изделий		
				Детали		
Б4		1		ф12АII ГОСТ5781-75 l=3400	2	3,0кг
Б4		2		ф16АII ГОСТ5781-75 l=1460	3	2,3кг
Б4		3		ф12АII ГОСТ5781-75 l=3300	2	2,9кг
Б4		4		ф5ВрI ТУ14-4-659-75 l=1460	3	0,2кг
Б4		5		ф5ВрI ТУ14-4-659-75 l=860	5	0,1кг
Б4		6		ф5ВрI ТУ14-4-659-75 l=210	22	0,03кг

8107/8

Привязан

Инв. №

ТП904-1-50-КЖИ-С10

Н.контр.	Макарова	
Проверил	Моргунов	
Ст.техник	Растеряева	
Инженер	Решетникова	
Ст.инж.	Макарова	
Рук.гр.	Моргунов	
Гл.констр.	Осташевский	
Нач.осп.1	Саакьянц	

Сетка арматурная С10

Стадия	Масса	Масштаб
Р	20.5	1:50

Лист | Листов 1

ГОССТРОЙ СССР РОСТОВСКИЙ ПРОМСТРОЙНИИПРОЕКТ

Инв. № подл. | Подп. и дата | Взам. инв. №

Копировал №1 Формат 11

Типовой проект 904-1-50-КЖИ Альбом 8

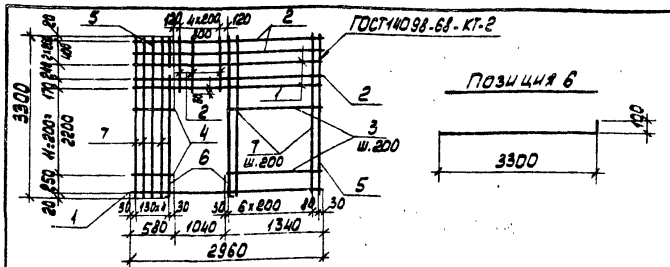

Формат	Зона	Поз.	Обозначение	Наименование	Кол.	Примечание
				Документация		
				Технические требования к изготовлению арматурных и закладных изделий		
				Детали		
Б4		1		ф16АII ГОСТ5781-75 l=2960	3	4,7кг
Б4		2		ф5ВрI ТУ14-4-659-75 l=2960	3	0,4кг
Б4		3		ф5ВрI ТУ14-4-659-75 l=1340	11	0,2кг
Б4		4		ф5ВрI ТУ14-4-659-75 l=580	11	0,08кг
Б4		5		ф12АII ГОСТ5781-75 l=3300	2	2,9кг
Б4		6		ф12АII ГОСТ5781-75 l=3400	2	3,0кг
Б4		7		ф5ВрI ТУ14-4-659-75 l=3300	9	0,5кг
Б4		8		ф5ВрI ТУ14-4-659-75 l=860	5	0,1кг

8107/8

Привязан

Инв. №

ТП904-1-50-КЖИ-С11

Н.контр.	Макарова	
Проверил	Моргунов	
Ст.техник	Растеряева	
Инженер	Решетникова	
Ст.инж.	Макарова	
Рук.гр.	Моргунов	
Гл.констр.	Осташевский	
Нач.осп.1	Саакьянц	

Сетка арматурная С11

Стадия	Масса	Масштаб
Р	33.2	

Лист | Листов

ГОССТРОЙ СССР РОСТОВСКИЙ ПРОМСТРОЙНИИПРОЕКТ

Инв. № подл. | Подп. и дата | Взам. инв. №

Копировал №1 Формат 11

Типовой проект 904.1-50 КЖИ Альбом 8

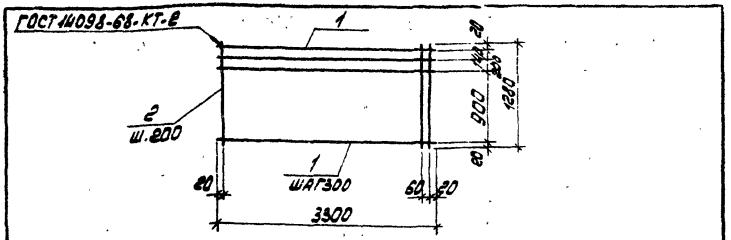

Формат	Зона	Поз.	Обозначение	Наименование	Кол.	Примечание
				Документация		
			ТП 904.1- -КЖИ-ТТ2	Технические требования		
				к изготовлению арматурных		
				и закладных изделий		
				Детали		
Б4		1		ф 5 Вр I ТУ14-4-659-75 ℓ=3300	6	0,5 кг
Б4		2		ф 5 Вр I ТУ14-4-659-75 ℓ=1230	18	0,2 кг

8107/8

Привязан

Инв. №

Н. контр.	Накарова	
Проверил	Моргунов	
Ст. техник	Растеряева	
Инженер	Решетникова	
Ст. инж.	Накарова	
Рук. гр.	Моргунов	
Гл. констр.	Осташевский	
Нач. ОСПЛ	Саакьянц	

ТП 904.1-50 -КЖИ - С12

Сетка арматурная С12

Стадия	Масса	Масштаб
Р	5,6	
Лист	Листов	

Госстрой СССР РОСТОВСКИЙ ПРОМСТРОЙНИИПРОЕКТ

Копировал Формат

Типовой проект 904.1-50 КЖИ Альбом 8

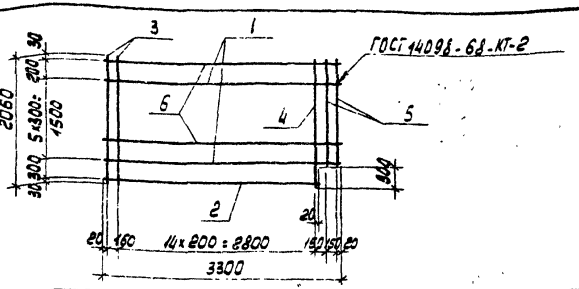

Формат	Зона	Поз.	Обозначение	Наименование	Кол.	Примечание
				Документация		
			ТП 904.1- -КЖИ-ТТ2	Технические требования		
				к изготовлению арматурных		
				и закладных изделий		
				Детали		
Б4		1		ф 12 А II ГОСТ 5781-75 ℓ=3300	2	2,9 кг
Б4		2		ф 5 Вр I ТУ14-4-659-75 ℓ=3000	1	0,4 кг
Б4		3		ф 5 Вр I ТУ14-4-659 ℓ=2060	15	0,3 кг
Б4		4		ф 16 А II ГОСТ 5781-75 ℓ=2060	1	3,3 кг
Б4		5		ф 5 Вр I ТУ14-4-659 ℓ=1760	2	0,2 кг
Б4		6		ф 5 Вр I ТУ14-4-659 ℓ=3300	5	0,5 кг

8107/8

Привязан

Инв. №

Н. контр.	Накарова	
Проверил	Моргунов	
Ст. техник	Растеряева	
Инженер	Решетникова	
Ст. инж.	Накарова	
Рук. гр.	Моргунов	
Гл. констр.	Осташевский	
Нач. ОСПЛ	Саакьянц	

ТП 904.1-50 -КЖИ - С13

Сетка арматурная С13

Стадия	Масса	Масштаб
Р	16,9	
Лист	Листов	

Госстрой СССР РОСТОВСКИЙ ПРОМСТРОЙНИИПРОЕКТ

Копировал Формат

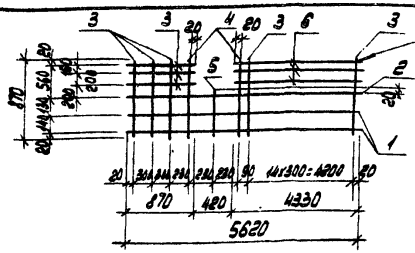

Формат	Зона	Поз.	Обозначение	Наименование	Кол.	Примечание
				Документация		
			ТП 904-1- -КЖИ-ТТ2	Технические требования к изготовлению арматурных и закладных изделий		
				Детали		
БЧ		1		⌀5 Вр-I ТУ14-4-659-75 ℓ=5620	2	0,8 кг
БЧ		2		⌀12 А-II ГОСТ 5781-75 ℓ=5620	1	5,0 кг
БЧ		3		⌀5 Вр-I ТУ14-4-659-75 ℓ=870	21	0,1 кг
БЧ		4		⌀12 А-I ГОСТ 5781-75 ℓ=870	2	0,8 кг
БЧ		5		⌀5 Вр-I ТУ14-4-659-75 ℓ=310	1	0,1 кг
БЧ		6		⌀5 Вр-I ТУ14-4-659-75 ℓ=4330	3	0,6 кг

8107/8

Привязан

Инв. №

Инв. № подл. | Подп. и дата | Взам. инв. №

Н. контр.	Макарова		
Проверил	Моргунов		
Инженер	Гельман		
Инженер	Решетников		
Ст. инж.	Макарова		
Рук. гр.	Моргунов		
Гл. констр.	Осташевский		
Нач. отд.	Саакьянц		

ТП 904-1-50 КЖ-С14

Сетка арматурная С14

Стадия	Масса	Масштаб
Р	12,2	

Лист | Листов

Госстрой СССР Ростовский Промстройниипроект

Копировал | Формат II

Типовой проект 904-1-50-КЖИ Альбом 8

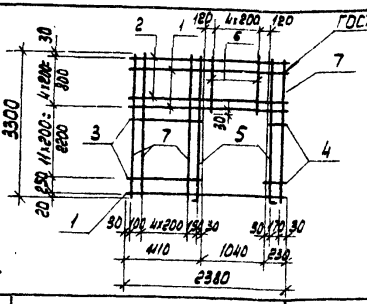

Формат	Зона	Поз.	Обозначение	Наименование	Кол.	Примечание
				Документация		
			ТП 904-1- -КЖИ-ТТ2	Технические требования к изготовлению арматурных и закладных изделий		
				Детали		
БЧ		1		⌀16 А-II ГОСТ 5781-75 ℓ=2380	3	3,8 кг
БЧ		2		⌀5 Вр-I ТУ14-4-659-75 ℓ=2380	3	0,3 кг
БЧ		3		⌀5 Вр-I ТУ14-4-659-75 ℓ=1110	11	0,2 кг
БЧ		4		⌀5 Вр-I ТУ14-4-659-75 ℓ=230	11	0,03 кг
БЧ		5		⌀12 А-I ГОСТ 5781-75 ℓ=3400	2	3,0 кг
БЧ		6		⌀5 Вр-I ТУ14-4-659-75 ℓ=860	5	0,1 кг
БЧ		7		⌀5 Вр-I ТУ14-4-659-75 ℓ=3300	7	0,5 кг

8107/8

Привязан

Инв. №

Инв. № подл. | Подп. и дата | Взам. инв. №

Н. контр.	Макарова		
Проверил	Моргунов		
Ст. техник	Растерявева		
Инженер	Решетников		
Ст. инж.	Макарова		
Рук. гр.	Моргунов		
Гл. констр.	Осташевский		
Нач. отд.	Саакьянц		

ТП 904-1-50 -КЖИ-С15

Сетка арматурная С15

Стадия	Масса	Масштаб
Р	24,8	

Лист | Листов

Госстрой СССР Ростовский Промстройниипроект

Копировал | Формат II

Типовой проект 904-1-50-КЖИ Альбом 8

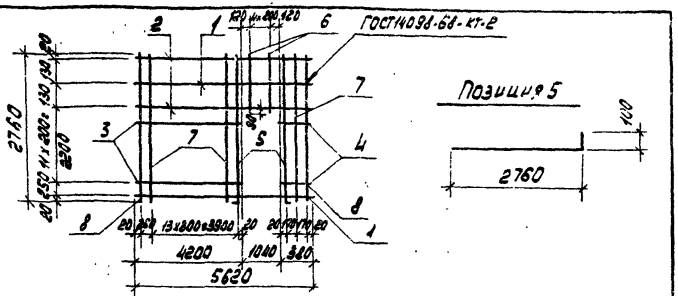

Формат	Зона	Поз.	Обозначение	Наименование	Кол.	Примечание
				Документация		
			ТП 904-1- -КЖИ-ТТ2	Технические требования к изготовлению арматурных и закладных изделий		
				Детали		
БЧ		1		ф 16 AII ГОСТ 5781-75 ℓ=5620	2	8.9 кг
БЧ		2		ф 5 Bp I ТУ 14-4-659-75 ℓ=5620	2	0.6 кг
БЧ		3		ф 5 Bp I ТУ 14-4-659-75 ℓ=4200	11	0.6 кг
БЧ		4		ф 5 Bp I ТУ 14-4-659-75 ℓ=380	11	0.05 кг
БЧ		5		ф 12 AII ГОСТ 5781-75 ℓ=2860	2	2.5 кг
БЧ		6		ф 5 Bp I ТУ 14-4-659-75 ℓ=310	5	0.04 кг
БЧ		7		ф 5 Bp I ТУ 14-4-659-75 ℓ=2760	14	0.4 кг
БЧ		8		ф 12 AII ГОСТ 5781-75 ℓ=2760	2	2.5 кг

Привязан

Инв. № подл. | Подп. и дата | Взам. инв. №

8107/8

Инв. №

ТП 904-1-50 - КЖИ - С16

Н. контр.	Макарова	
Проверил	Моргунов	
Ст. техник	Растеряева	
Инженер	Решетникова	
Ст. инж.	Макарова	
Рук. гр.	Моргунов	
Гл. конст.	Осташевский	
Нач. ОСП	Сакьянц	

Сетка арматурная С16

Стадия	Масса	Масштаб
Р	42.4	
Лист	Листов	

Госстрой СССР РОСТОВСКИЙ ПРОМСТРОЙНИИПРОЕКТ

Копировал

Формат А4

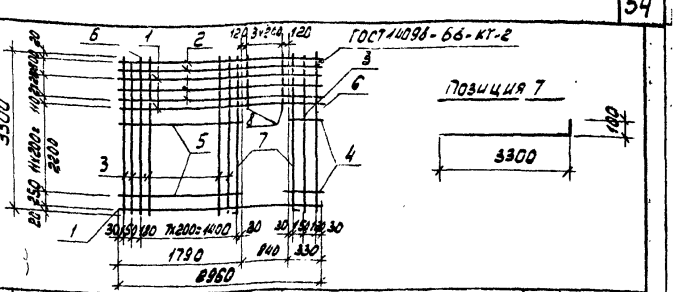

Формат	Зона	Поз.	Обозначение	Наименование	Кол.	Примечание
				Документация		
			ТП 904-1- -КЖИ-ТТ2	Технические требования к изготовлению арматурных и закладных изделий		
				Детали		
БЧ		1		ф 16 AII ГОСТ 5781-75 ℓ=2960	3	4.7 кг
БЧ		2		ф 5 Bp I ТУ 14-4-659-75 ℓ=2960	4	0.4 кг
БЧ		3		ф 5 Bp I ТУ 14-4-659-75 ℓ=3300	9	0.5 кг
БЧ		4		ф 5 Bp I ТУ 14-4-659-75 ℓ=330	11	0.05 кг
БЧ		5		ф 5 Bp I ТУ 14-4-659-75 ℓ=1790	11	0.2 кг
БЧ		6		ф 12 AII ГОСТ 5781-75 ℓ=3300	2	2.9 кг
БЧ		7		ф 12 AII ГОСТ 5781-75 ℓ=3400	2	3.0 кг
БЧ		8		ф 5 Bp I ТУ 14-4-659-75 ℓ=160	4	0.1 кг

Привязан

Инв. № подл. | Подп. и дата | Взам. инв. №

8107/8

Инв. №

ТП 904-1-50 - КЖИ - С17

Н. контр.	Макарова	
Проверил	Моргунов	
Ст. техник	Растеряева	
Инженер	Решетникова	
Ст. инж.	Макарова	
Рук. гр.	Моргунов	
Гл. конст.	Осташевский	
Нач. ОСП	Сакьянц	

Сетка арматурная С17

Стадия	Масса	Масштаб
Р	35.2	
Лист	Листов	

Госстрой СССР РОСТОВСКИЙ ПРОМСТРОЙНИИПРОЕКТ

Копировал

Формат А4

Типовой проект 904-1-50-КЖИ Альбом 8

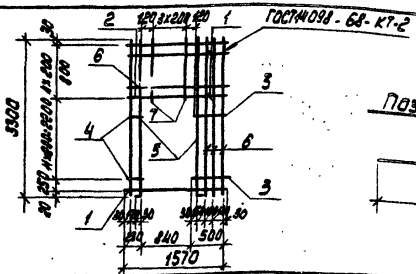

Позиция 5

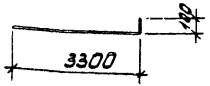

Формат	Зона	Поз.	Обозначение	Наименование	Кол.	Примечание
				Документация		
			ТП 904.1- -КЖИ-ТТ2	Технические требования к изготовлению арматурных и закладных изделий		
				Детали		
Б4		1		ф16А II ГОСТ 5781-75 l=1570	3	2.5кг
Б4		2		ф5Вр I ТУ14-4-659-75 l=1570	3	0.2кг
Б4		3		ф5Вр I ТУ14-4-659-75 l=500	11	0.07кг
Б4		4		ф5Вр I ТУ14-4-659-75 l=230	11	0.03кг
Б4		5		ф12А II ГОСТ5781-75 l=3400	2	3.0кг
Б4		6		ф5Вр I ТУ14-4-659-75 l=3300	4	0.5кг
Б4		7		ф5Вр I ТУ14-4-659-75 l=860	4	0.1кг

Привязан

Инв. №

8107/8

ТП 904-1-50 -КЖИ-С18

Н. контр.	Макарова	
Проверил	Моргунов	
Ст. техник	Растеряева	
Инженер	Решетникова	
Ст. инж.	Макарова	
Рук. гр.	Моргунов	
Гл. констр.	Осташевский	
Нач. осп.	Саакьянц	

Сетка арматурная С18

Стадия	Масса	Масштаб
Р	17.6	

Лист | Листов

ГОССТРОЙ СССР РОСТОВСКИЙ ПРОМСТРОЙНИИПРОЕКТ

Инв. № подл. | Подп. и дата | Взам. инв. №

Копировал | Формат 11

Типовой проект 904-1-50-КЖИ Альбом

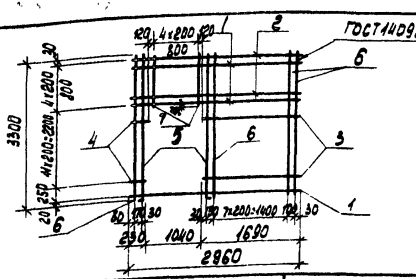

Позиция 5

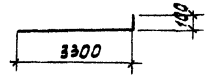

Формат	Зона	Поз.	Обозначение	Наименование	Кол.	Примечание
				Документация		
			ТП 904-1- -КЖИ-ТТ2	Технические требования к изготовлению арматурных и закладных изделий		
				Детали		
Б4		1		ф16А II ГОСТ 5781-75 l=2960	3	4.7кг
Б4		2		ф5Вр I ТУ14-4-659-75 l=2960	3	0.4кг
Б4		3		ф5Вр I ТУ14-4-659-75 l=1690	11	0.2кг
Б4		4		ф5Вр I ТУ14-4-659-75 l=230	11	0.03кг
Б4		5		ф18А II ГОСТ5781-75 l=3400	2	3.0кг
Б4		6		ф5Вр I ТУ14-4-659-75 l=3300	10	0.5кг
Б4		7		ф5Вр I ТУ14-4-659-75 l=860	5	0.1кг

Привязан

Инв. №

8107/8

ТП 904-1-50 -КЖИ-С19

Н. контр.	Макарова	
Проверил	Моргунов	
Ст. техник	Растеряева	
Инженер	Решетникова	
Ст. инж.	Макарова	
Рук. гр.	Моргунов	
Гл. констр.	Осташевский	
Нач. осп.	Саакьянц	

Сетка арматурная С19

Стадия	Масса	Масштаб
Р	29.3	

Лист | Листов

ГОССТРОЙ СССР РОСТОВСКИЙ ПРОМСТРОЙНИИПРОЕКТ

Инв. № подл. | Подп. и дата | Взам. инв. №

Копировал | Формат 11

Типовой проект 904-1-50-КЖИ Альбом 8

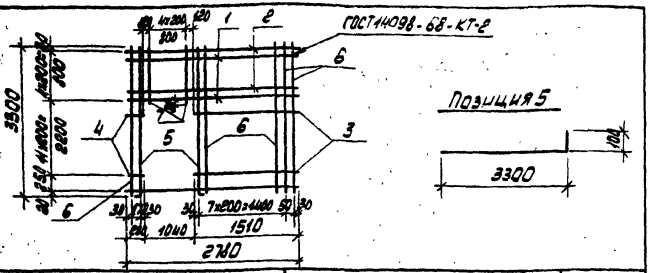

Формат	Зона	Поз.	Обозначение	Наименование	Кол.	Примечание
				Документация		
			ТП904-1- -КЖИ-ТТ2	Технические требования к изготовлению арматурных и закладных изделий		
				Детали		
Б4		1		ф16АII ГОСТ5781-75 ℓ=2780	3	4.4 кг
Б4		2		ф5ВрI ТУ14-4-659-75 ℓ=2780	3	0.4 кг
Б4		3		ф5ВрI ТУ14-4-659-75 ℓ=1510	11	0.2 кг
Б4		4		ф5ВрI ТУ14-4-659-75 ℓ=230	11	0.03 кг
Б4		5		ф12АII ГОСТ5781-75 ℓ=3400	2	3.0 кг
Б4		6		ф5ВрI ТУ14-4-659-75 ℓ=3300	9	0.5 кг
Б4		7		ф5ВрI ТУ14-4-659-75 ℓ=860	5	0.1 кг

Привязан

Инв. №

8107/8

ТП 904-1-50 -КЖИ- С20

Н. контр.	Макарова	
Проверил	Моргунов	
Ст. техник	Растеряева	
Инженер	Решетникова	
Ст. инж.	Макарова	
Рук. гр.	Моргунов	
Гл. контр.	Осташевский	
Нач. осп. 1	Сакьянц	

Сетка арматурная С 20

Стадия	Масса	Масштаб
Р	27,9	

Лист | Листов

ГОССТРОЙ СССР РОСТОВСКИЙ ПРОМСТРОЙНИИПРОЕКТ

Инв. № подл. | Подп. и дата | Взам. инв. №

Копировал ЯОЛ Формат 11

Типовой проект 904-1-50-КЖИ Альбом 8

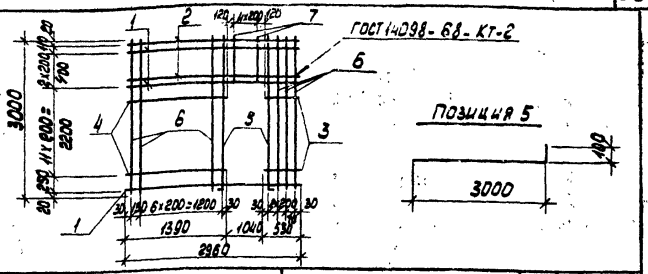

Формат	Зона	Поз.	Обозначение	Наименование	Кол.	Примечание
				Документация		
			ТП904-1- -КЖИ-ТТ2	Технические требования к изготовлению арматурных и закладных изделий		
				Детали		
		1		ф16АII ГОСТ5781-75 ℓ=2960	3	4,7 кг
		2		ф5ВрI ТУ14-4-659-75 ℓ=2960	3	0.4 кг
		3		ф5ВрI ТУ14-4-659-75 ℓ=540	11	0,07 кг
		4		ф5ВрI ТУ14-4-659-75 ℓ=1390	11	0,2 кг
		5		ф12АII ГОСТ5781-75 ℓ=3100	2	2.8 кг
		6		ф5ВрI ТУ14-4-659-75 ℓ=3000	10	0.4 кг
		7		ф5ВрI ТУ14-4-659-75 ℓ=560	5	0.08 кг

Привязан

Инв. №

8107/8

ТП 904-1-50 -КЖИ- С21

Н. контр.	Макарова	
Проверил	Моргунов	
Ст. техник	Растеряева	
Инженер	Решетникова	
Ст. инж.	Макарова	
Рук. гр.	Моргунов	
Гл. констр.	Осташевский	
Нач. осп. 1	Сакьянц	

Сетка арматурная С21

Стадия	Масса	Масштаб
Р	28,3	

Лист | Листов

ГОССТРОЙ СССР РОСТОВСКИЙ ПРОМСТРОЙНИИПРОЕКТ

Инв. № подл. | Подп. и дата | Взам. инв. №

Копировал ЯОЛ Формат 11

Типовой проект 904-1-50 КЖИ Альбом 8

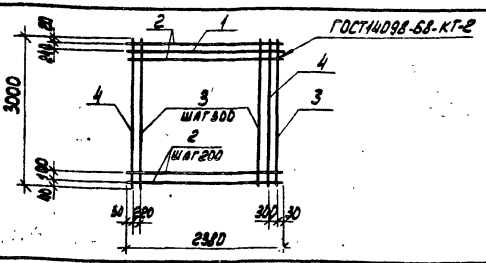

Формат	Зона	Поз.	Обозначение	Наименование	Кол.	Примечание
				Документация		
			ТП 904-1- -КЖИ-ТТ2	Технические требования		
				к изготовлению арматурных		
				и закладных изделий		
				Детали		
		1		ф 16 АII ГОСТ 5781-75 ℓ: 2380	1	3,8 кг
		2		ф 5 ВрI ТУ 14-4-659-75 ℓ: 2380	15	0,3 кг
		3		ф 5 ВрI ТУ 14-4-659-75 ℓ = 3000	7	0,4 кг
		4		ф 12 АII ГОСТ 5781-75 ℓ = 3000	2	2,7 кг

8107/8

Привязан

Инв. №

ТП 904-1-50 -КЖИ-С22

Сетка арматурная С22

Стадия	Масса	Масштаб
Р	16,5	

Лист Листов

ГОССТРОЙ СССР РОСТОВСКИЙ ПРОМСТРОЙНИИПРОЕКТ

Н. контр.	Макарова	
Проверил	Моргунов	
Ст. техник	Растеряева	
Инженер	Решетникова	
Ст. инж.	Макарова	
Рук. гр.	Моргунов	
Гл. констр.	Эсташевский	
Нач. отд.	Саакьянц	

Инв. № подл. | Подп. и дата | Взам. инв. №

Копировал Формат А4

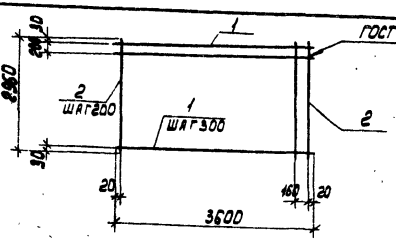

Формат	Зона	Поз.	Обозначение	Наименование	Кол.	Примечание
				Документация		
			ТП 904-1- -КЖИ-ТТ2	Технические требования		
				к изготовлению арматурных		
				и закладных изделий		
				Детали		
Б4		1		ф 5 ВрI ТУ 14-4-659-75 ℓ = 3600	11	0,5 кг
Б4		2		ф 5 ВрI ТУ 14-4-659-75 ℓ: 2960	19	0,4 кг

8107/8

Привязан

Инв. №

ТП 904-1-50 -КЖИ-С23

Сетка арматурная С23

Стадия	Масса	Масштаб
Р	13,1	

Лист Листов

ГОССТРОЙ СССР РОСТОВСКИЙ ПРОМСТРОЙНИИПРОЕКТ

Н. контр.	Макарова	
Проверил	Моргунов	
Ст. техник	Растеряева	
Инженер	Решетникова	
Ст. инж.	Макарова	
Рук. гр.	Моргунов	
Гл. констр.	Эсташевский	
Нач. отд.	Саакьянц	

Инв. № подл. | Подп. и дата | Взам. инв. №

Копировал Формат А4

Типовой проект 904-1-50-КЖИ Альбом 8

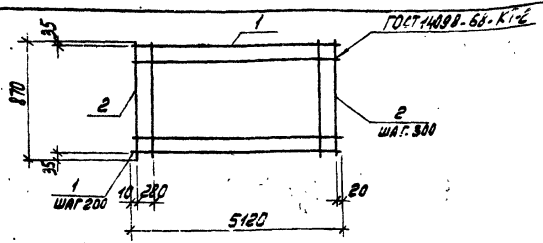

Формат	Зона	Поз.	Обозначение	Наименование	Кол.	Примечание
				Документация		
			ТП 904-1- -КЖИ-ТТ2	Технические требования к изготовлению арматурных и закладных изделий		
				Детали		
А4		1		ф 5 Вр I ТУ 14-4-659-75 ℓ=5120	5	0.7 кг
А4		2		ф 5 Вр I ТУ 14-4-659-75 ℓ=870	18	0.1 кг

8107/8

Привязан

Инв. №

Н. контр.	Макарова		
Проверил	Моргунов		
Ст. техник	Растеряева		
Инженер	Решетникова		
Ст. инж.	Макарова		
Рук. гр.	Моргунов		
Гл. констр.	Осташевский		
Нач. ОСП-1	Саакьянц		

ТП 904-1-50 -КЖИ-С24

Сетка арматурная С24

Стадия	Масса	Масштаб
Р	5.3	

Лист Листов

Госстрой СССР РОСТОВСКИЙ ПРОМСТРОЙНИИПРОЕКТ

Копировал

Формат А4

Инв. № подл. | Подп. и дата | Взам. инв. №

Типовой проект 904-1-50. КЖИ Альбом 8

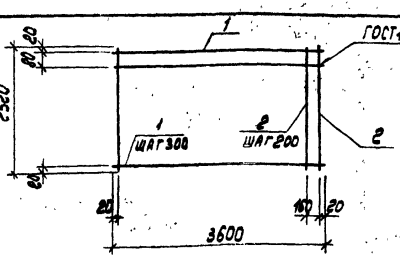

Формат	Зона	Поз.	Обозначение	Наименование	Кол.	Примечание
				Документация		
			ТП 904-1- -КЖИ-ТТ2	Технические требования к изготовлению арматурных и закладных изделий		
				Детали		
А4		1		ф 5 Вр I ТУ 14-4-659-75 ℓ=3600	10	0.5 кг
А4		2		ф 5 Вр I ТУ 14-4-659-75 ℓ=2520	19	0.4 кг

8107/8

Привязан

Инв. №

Н. контр.	Макарова		
Проверил	Моргунов		
Ст. техник	Растеряева		
Инженер	Решетникова		
Ст. инж.	Макарова		
Рук. гр.	Моргунов		
Гл. констр.	Осташевский		
Нач. ОСП	Саакьянц		

ТП 904-1-50 -КЖИ-С25

Сетка арматурная С25

Стадия	Масса	Масштаб
Р	12.6	

Лист Листов

Госстрой СССР РОСТОВСКИЙ ПРОМСТРОЙНИИПРОЕКТ

Копировал

Формат А4

Инв. № подл. | Подп. и дата | Взам. инв. №

Типовой проект 904-1-50-КЖИ Альбом 8

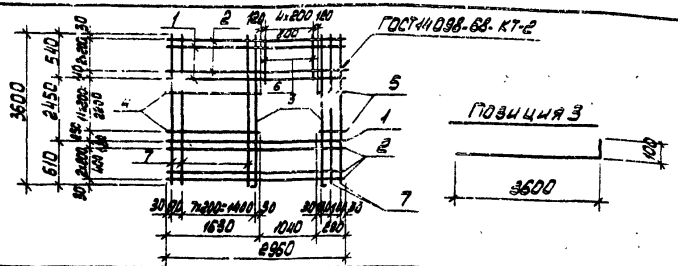

Формат	Зона	Поз.	Обозначение	Наименование	Кол.	Примечание
				Документация		
			ТП 904-1- -КЖИ-ТТ2	Технические требования к изготовлению арматурных и закладных изделий		
				Детали		
		1		ф16А II ГОСТ 5781-75 l=2960	3	4,7 кг
		2		ф5Вр I ТУ14-4-659-75 l=2960	5	0,4 кг
		3		ф12А II ГОСТ 5781-75 l=3700	2	3,3 кг
		4		ф5Вр I ТУ14-4-659-75 l=1630	11	0,2 кг
		5		ф5Вр I ТУ14-4-659-75 l=290	11	0,04 кг
		6		ф5Вр I ТУ14-4-659-75 l=570	5	0,1 кг
		7		ф5Вр I ТУ14-4-659-75 l=3600	10	0,5 кг

Привязан

Инв. №

8107/8

ТП 904-1-50 -КЖИ- С26

Н. контр.	Макарова	
Проверил	Моргунов	
Ст. техник	Растеряева	
Инженер	Решетникова	
Ст. инж.	Макарова	
Рук. гр.	Моргунов	
Гл. констр.	Осташевский	
Нач. осп. 1	Слаквянц	

Сетка арматурная С26

Стадия	Масса	Масштаб
Р	30,8	
Лист	Листов	

ГОССТРОЙ СССР РОСТОВСКИЙ ПРОМСТРОЙНИИПРОЕКТ

Взам. инв. № | Подп. и дата | Инв. № подл.

Копировал [illegible] Формат 11

Типовой проект 904-1-50-КЖИ Альбом 8

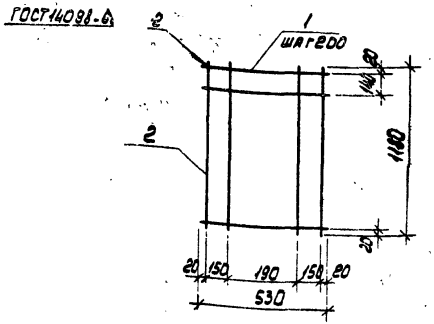

Формат	Зона	Поз.	Обозначение	Наименование	Кол.	Примечание
				Документация		
			ТП 904-1- -КЖИ-ТТ2	Технические требования к изготовлению арматурных и закладных изделий		
				Детали		
Б4		1		ф5Вр I ТУ14-4-659-75, l=530	7	0,1 кг
Б4		2		ф5Вр I ТУ14-4-659-75, l=1180	4	0,2 кг

8107/8

Привязан

Инв. №

ТП 904-1-50 -КЖИ- С27

Н. контр.	Макарова	
Проверил	Моргунов	
Ст. техник	Растеряева	
Инженер	Решетникова	
Ст. инж.	Макарова	
Рук. гр.	Моргунов	
Гл. констр.	Осташевский	
Нач. осп. 1	Слаквянц	

Сетка арматурная С27

Стадия	Масса	Масштаб
Р	1,5	
Лист	Листов	

ГОССТРОЙ СССР РОСТОВСКИЙ ПРОМСТРОЙНИИПРОЕКТ

Взам. инв. № | Подп. и дата | Инв. № подл.

Копировал [illegible] Формат 11

Типовой проект 904.1-50 КЖИ Альбом 8

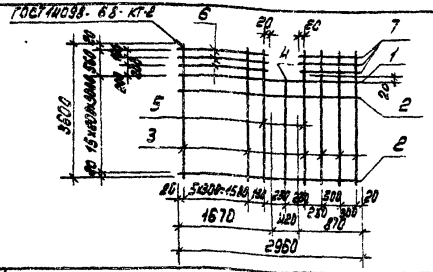

Формат	Зона	Поз.	Обозначение	Наименование	Кол.	Примечание
				Документация		
			ТП 904.1- КЖИ-ТТ2	Технические требования к изготовлению арматурных и закладных изделий		
				Детали		
БЧ		1		ф12 AII ГОСТ 5781-75 ℓ=2960	1	2,6кг
БЧ		2		ф5 ВрI ТУ14-4-659-75 ℓ=2960	15	0,4кг
БЧ		3		ф5 ВрI ТУ14-4-659-75 ℓ=3600	10	0,5
БЧ		4		ф5 ВрI ТУ14-4-659-75 ℓ=3040	1	0,4 кг
БЧ		5		ф12 AII ГОСТ 5781-75 ℓ=3600	2	3,2 кг
БЧ		6		ф5 ВрI ТУ14-4-659-75 ℓ=1670	3	0,2кг
БЧ		7		ф5 ВрI ТУ14-4-659-75 ℓ=870	3	0,1кг

Привязан

Инв. № подл. | Подп. и дата | Взам. инв. №

8107/8

Инв. №

Н. контр.	Макарова	
Проверил	Моргунов	
Инженер	Гельман	
Инженер	Решетникова	
Ст. инж.	Макарова	
Рук. гр.	Моргунов	
Гл. констр.	Осташевский	
Нач. отд.	Сакьянц	

ТП 904.1-50 КЖ-С28

Сетка арматурная С28

Стадия	Масса	Масштаб
Р	21.3	

Лист | Листов

Госстрой СССР
Ростовский Промстройниипроект

Копировал | Формат А4

Типовой проект 904.1-50 КЖИ Альбом 8

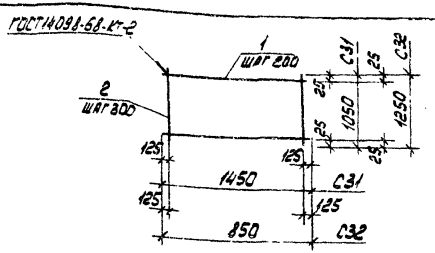

Формат	Зона	Поз.	Обозначение	Наименование	Кол.	Примечание
				Документация		
			ТП 904.1- -КЖИ-ТТ2	Технические требования к изготовлению арматурных и закладных изделий		
				С31		
				Детали		
БЧ		1		ф8 AI ГОСТ 5781-75 ℓ=1450	6	0,6кг
БЧ		2		ф6 AI ГОСТ 5781-75 ℓ=1050	5	0,2кг
				С32		
				Детали		
БЧ		1		ф 8 AI ГОСТ 5781-75 ℓ=850	7	0,3 кг
БЧ		2		ф6 AI ГОСТ 5781-75 ℓ=1250	3	0,3кг

Марка	Масса
С31	4,6кг
С32	3,0кг

Привязан

60

Инв. № подл. | Подп. и дата | Взам. инв. №

8107/8

Инв. №

Н. контр.	Макарова	
Инженер	Гельман	
Инженер	Толмачева	
Ст. инж.	Макарова	
Рук. гр.	Моргунов	
Гл. констр.	Осташевский	
Нач. отд.	Сакьянц	

ТП 904.1-50 КЖИ-С31, С32

Сетка арматурная (С31, С32)

Стадия	Масса	Масштаб
Р	см. табл.	

Лист | Листов 1

Госстрой СССР
Ростовский Промстройниипроект

Копировал | Формат А4

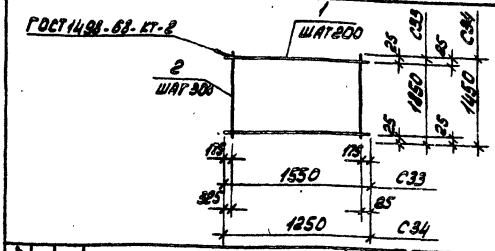

Формат	Зона	Поз.	Обозначение	Наименование	Кол.	Примечание
				Документация		
			ТП 904-1- -КЖИ-ТТ2	Технические требования		
				к изготовлению армату-		
				рных и закладных изделий		
				С33		
				Детали		
Б4		1		ф 8 AI ГОСТ 5781-75 ℓ=1550	10	0.6 кг
Б4		2		ф 6 AI ГОСТ 5781-75 ℓ=1850	5	0.4 кг
				С34		
				Детали		
Б4		1		ф 8 AI ГОСТ 5781-75 ℓ=1250	8	0.5 кг
Б4		2		ф 6 AI ГОСТ 5781-75 ℓ=1450	4	0.3 кг

8107/8

Марка	Масса
С33	8.0 кг
С34	5.2 кг

Привязан

Инв. №

Н. контр.	Макарова		
Инженер	Гельман		
Инженер	Толмачева		
Ст. инж.	Макарова		
Рук. гр.	Моргунов		
Гл. констр.	Осташевский		
Нач. отд.	Сяканян Ц		

ТП 904-1-50 КЖИ - С33, С34

Сетка арматурная (С33, С34)

Стадия	Масса	Масштаб
Р	см. табл.	
Лист	Листов 1	

Госстрой СССР
Ростовский Промстройниипроект

Копировал

Формат А4

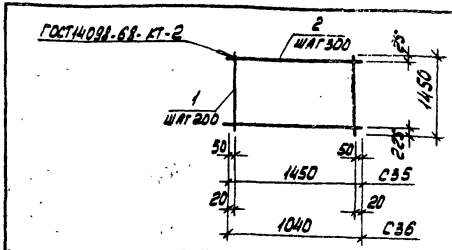

Формат	Зона	Поз.	Обозначение	Наименование	Кол.	Примечание
				Документация		
			ТП 904-1- -КЖИ-ТТ2	Технические требования		
				к изготовлению армату-		
				рных и закладных изделий		
				С35		
				Детали		
Б4		1		ф 8 AI ГОСТ 5781-75 ℓ=1450	8	0.6 кг
Б4		2		ф 6 AI ГОСТ 5781-75 ℓ=1450	5	0.3 кг
				С36		
				Детали		
Б4		1		ф 8 AI ГОСТ 5781-75 ℓ=1450	6	0.6 кг
Б4		2		ф 8 AI ГОСТ 5781-75 ℓ=1040	5	0.2 кг

8107/8 61

Марка	Масса
С35	6.3 кг
С36	4.6 кг

Привязан

Инв. №

Н. контр.	Макарова		
Инженер	Гельман		
Инженер	Толмачева		
Ст. инж.	Макарова		
Рук. гр.	Моргунов		
Гл. констр.	Осташевский		
Нач. отд.	Сяканян Ц		

ТП 904-1-50 -КЖИ - С35, С36

Сетка арматурная (С35, С36)

Стадия	Масса	Масштаб
Р	см. табл.	
Лист	Листов 1	

Госстрой СССР
Ростовский Промстройниипроект

Копировал

Формат А4

Типовой проект 904.1-50 КЖИ Альбом 8

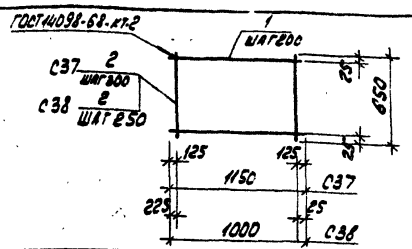

Формат	Зона	Поз.	Обозначение	Наименование	Кол.	Примечание
				Документация		
			ТП 904.1- -КЖИ-ТТ2	Технические требования		
				к изготовлению арма-		
				турных и закладных изделий		
				С37		
				Детали		
БЧ		1		ф 8 AI ГОСТ 5781-75 ℓ=1150	4	0.5 кг
БЧ		2		ф 6 AI ГОСТ 5781-75, ℓ=650	4	0.1 кг
				С38		
				Детали		
БЧ		1		ф 8 AI ГОСТ 5781-75 ℓ=1000	4	0.4 кг
БЧ		2		ф 6 AI ГОСТ 5781-75 ℓ=650	4	0.1 кг

8107/8

Марка	Масса
С37	2.4 кг
С38	2.0 кг

Привязан

Инв. №

Взам. инв. №

Подп. и дата

Инв. № подл.

Н. контр.	Макарова	
Инженер	Гельман	
Инженер	Толмачева	
Ст. инж.	Макарова	
Рук. гр.	Моргунов	
Гл. констр.	Осташевский	
Нач. отд.	Саакян	

ТП 904-1-50 -КЖИ-С37, С38

Сетка арматурная (С37, С38)

Стадия	Масса	Масштаб
Р	сн. табл.	
Лист	Листов 1	

Госстрой СССР
Ростовский Промстройниипроект

Копировал

Формат А4

Типовой проект 904.1-50 КЖИ Альбом 8

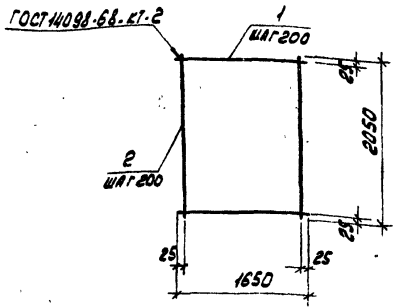

Формат	Зона	Поз.	Обозначение	Наименование	Кол.	Примечание
				Документация		
			ТП 904.1- -КЖИ-ТТ2	Технические требования		
				к изготовлению армату-		
				рных и закладных изделий		
				Детали		
БЧ		1		ф 8 AI ГОСТ 5781-75 ℓ=1650	11	0.7 кг
БЧ		2		ф 8 AI ГОСТ 5781-75 ℓ=2050	9	0.8 кг

8107/8 62

Привязан

Инв. №

Взам. инв. №

Подп. и дата

Инв. № подл.

Н. контр.	Макарова	
Проверил	Моргунов	
Инженер	Гельман	
Ст. инж.	Макарова	
Рук. гр.	Моргунов	
Гл. констр.	Осташевский	
Нач. отд.	Саакян	

ТП-904.1-50 -КЖИ-С39

Сетка арматурная С39

Стадия	Масса	Масштаб
Р	14.9	
Лист	Листов 1	

Госстрой СССР
Ростовский Промстройниипроект

Копировал

Формат А4

Типовой проект 904-1-50 КЖИ Альбом 8

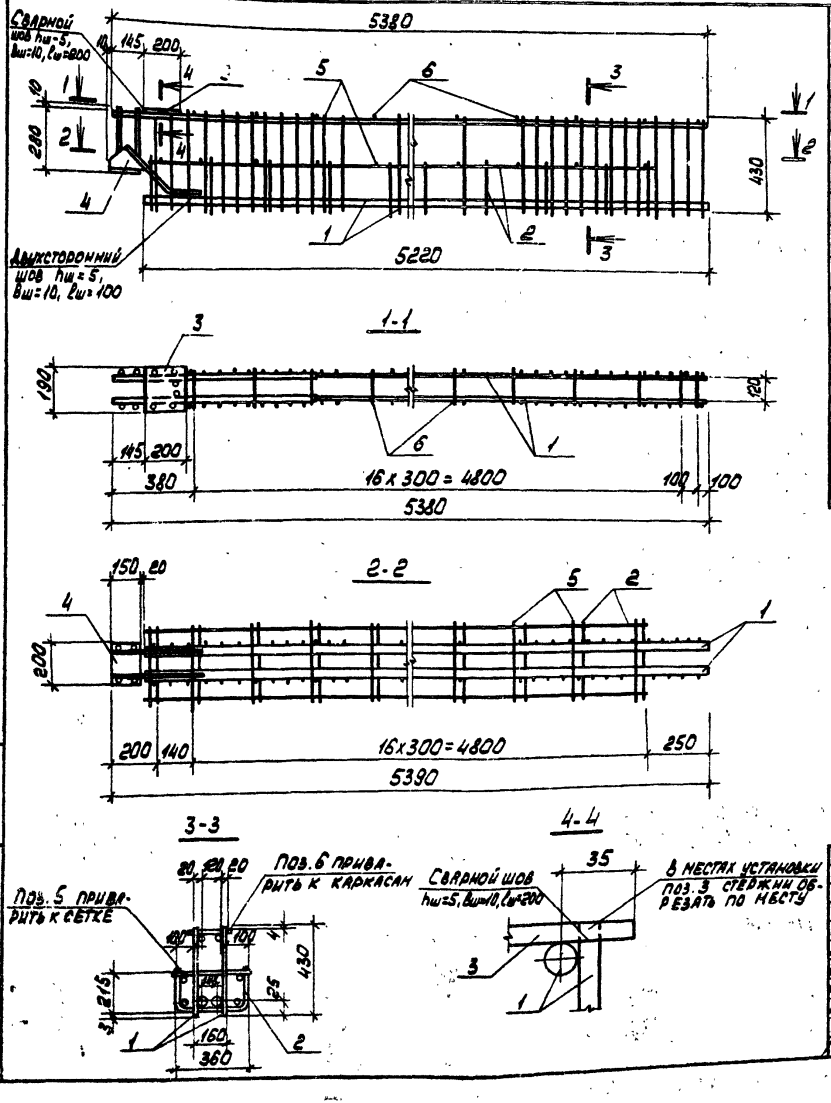

Формат	Зона	Поз.	Обозначение	Наименование	Кол.	Примечание
				Документация		
			ТП904-1- -КЖИ-ТТ2	Технические требования к изготовлению арматурных и закладных изделий		
				Сборочные единицы		
11		1	ТП904-1- -КЖИ-КР1	Каркас плоский КР1	2	
11		2	ТП904-1- -КЖИ-С7	Сетка С7	1	
		3	ИИ-04-8 в.3	Изделие закладное МР-3	1	
		4	ИИ-04-8 в.3	То же МР-5	1	
				Детали		
Б.Ч.		5		ф6АI ГОСТ5781-75 l=370	18	0,1кг
Б.Ч.		6		ф6АI ГОСТ5781-75 l=180	18	0,1кг

63

8107/8

Привязан

Инв №

Н. контр.	Моргунов	
Проверил	Макарова	
Инженер	Решетникова	
Ст. инж.	Макарова	
Рук. гр.	Моргунов	
Гл. констр.	Осташевский	
Нач. ОСП-1	Саакьянц	

ТП904-1-50 -КЖИ-КП1

Каркас пространственный КП1

Стадия	Масса	Масштаб
Р	108,8	

Лист | Листов 1

ГОССТРОЙ СССР РОСТОВСКИЙ ПРОМСТРОЙНИЙПРОЕКТ

Копировал ЛБИ

Формат 12

Инв. № подл. | Подп. и дата | Взам. инв. №

Типовой проект 904.1-50-КЖИ Альбом 8

Формат	Зона	Поз.	Обозначение	Наименование	Кол.	Приме-чание
				Документация		
			ТП 904.1- -КЖИ ТТ1	Технические требования		
				к изготовлению сборных		
				железобетонных изделий		
12			ТП 904.1- -КЖИ-Р1СБ	Сборочный чертеж		
				Сборочные единицы		
12		1	ТП 904.1- -КЖИ-КП1	Каркас пространственный КП	1	
		2	ИИ-04-3 в.4 ч.II	Изделие закладное П-1	2	
		3	1.400-6/76 в.1	То же МН-12	1	
		4	ИИ-04-8 в.3	Изделие соединительное МР-2	1	
				Материалы		
				Бетон марки 400	0,7	м³

8107/8

Привязан

Инв. №

Взам. инв. №

Подп. и дата

Инв. № подл.

Н. контр.	Моргунов		ТП 904-1-50 - КЖИ-Р1
Проверил	Макарова		
Ст. техник	Буршина		Ригель Р1
Ст. инж.	Макарова		
Рук. гр.	Моргунов		
Гл. констр.	Осташевский		
Нач. ОСП	Сакьянц		

Стадия	Лист	Листов
Р		1

ГОССТРОЙ СССР
РОСТОВСКИЙ ПРОМСТРОЙНИИПРОЕКТ

Копировал

Формат А1

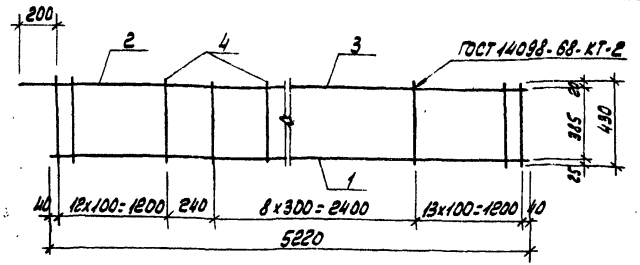

Типовой проект 904.1-50-КЖИ Альбом 8

Формат	Зона	Поз.	Обозначение	Наименование	Кол.	Приме-чание
				Документация		
			ТП 904.1- -КЖИ-ТТ2	Технические требования		
				к изготовлению армату-		
				рных и закладных изделий		
				Детали		
Б4		1		ф32 А-III ГОСТ 5.1459-72* ℓ=5220	1	32,9 кг
Б4		2		ф20 А-III ГОСТ 5.1459-72* ℓ=1000	1	2,5 кг
Б4		3		ф10 А-III ГОСТ 5.1459-72* ℓ=4380	1	2,7 кг
Б4		4		ф10 А-III ГОСТ 5.1459-72* ℓ=430	35	0,3 кг

8107/8 64

Привязан

Инв. №

Взам. инв. №

Подп. и дата

Инв. № подл.

Н. контр.	Моргунов		ТП 904.1-50 - КЖИ. КР1
Проверил	Макарова		
Ст. техник	Буршина		Каркас плоский КР1
Ст. инж.	Макарова		
Рук. гр.	Моргунов		
Гл. констр.	Осташевский		
Нач. ОСП	Сакьянц		

Стадия	Масса	Масштаб
Р	48,6	
Лист	Листов 1	

ГОССТРОЙ СССР
РОСТОВСКИЙ ПРОМСТРОЙНИИПРОЕКТ

Копировал

Формат А1

Типовой проект 904-1-50 КЖИ Альбом 8

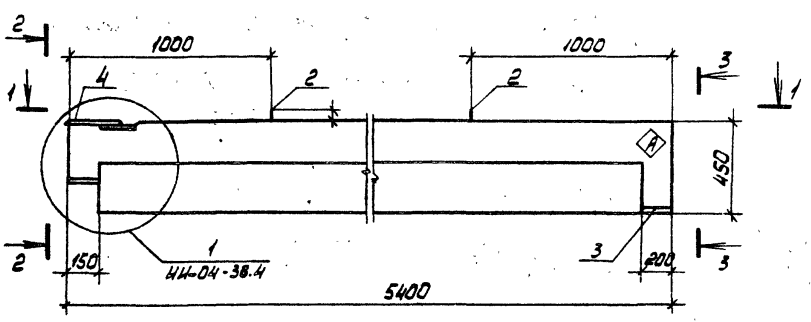

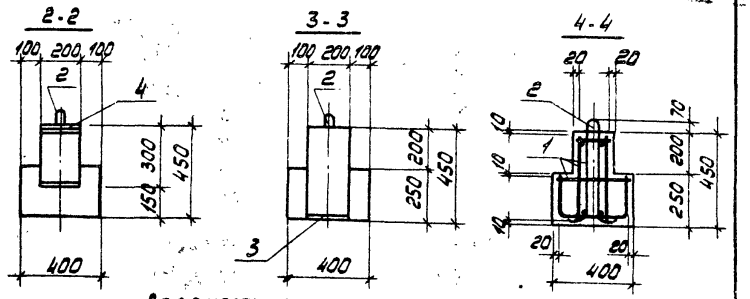

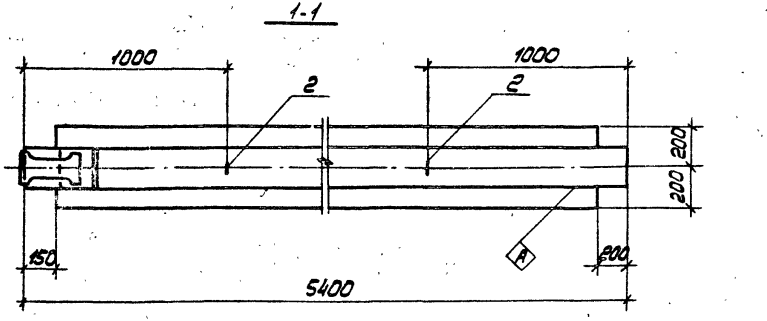

Схема армирования

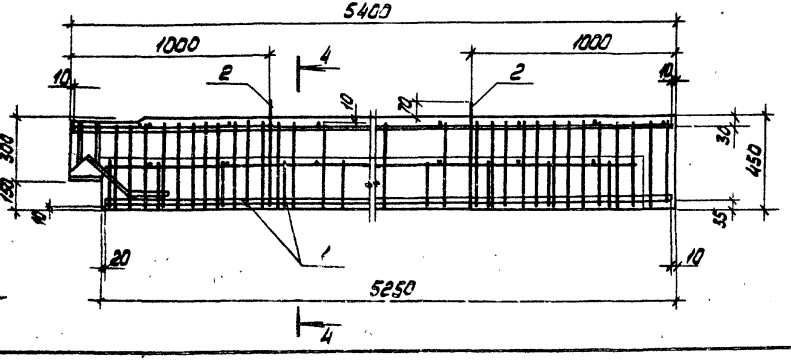

Ведомость расхода стали на один элемент. кг.

Марка	Изделия арматурные											Всего
	Арматура класса											
	А-I				А-III							
	ГОСТ 5781-75				ГОСТ 5.1459-72*							
	ф6			Итого	ф10	ф20	ф32				Итого	
Р1	11.6			11.6	26.4	5.0	65.8				97.2	108.8

Продолжение

Марка	Изделия закладные											Общ. расход
	Арматура класса							Прокат марки			Всего	
	А-I		А-II			А-III		ВСТ 3 КП2				
	ГОТ 5781-75					ГОСТ 5.1459-72		ГОСТ 19903-74				
	ф12	Итого	ф10	ф20	Итого	ф12	Итого	δ=8	δ=10	Итого		
Р1	2.2	2.2	0.7	2.3	3.0	1.9	1.9	4.2	6.6	10.8	17.9	126.7

65

8107/8

Привязан

Инв. №

Н. контр.	Моргунов	
Проверил	Макарова	
Инженер	Решетникова	
Ст. инж.	Макарова	
Рук. гр.	Моргунов	
Гл. констр.	Дотяшевский	
Нач. осл-1	Саакьянц	

ТП 904-1-50 - КЖ - Р1 СБ

Ригель Р1
Сборочный чертеж

Стадия	Масса	Масштаб
Р	1840	

Лист | Листов 1

ГОССТРОЙ СССР
РОСТОВСКИЙ ПРОМСТРОЙНИИПРОЕКТ

Инв. № подл. | Подп. и дата | Взам. инв. №

Копировал [illegible]

Формат 12

Типовой проект 904-1-50-КЖИ Альбом 8

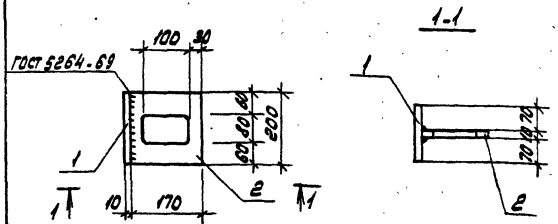

Формат	Зона	Поз.	Обозначение	Наименование	Кол.	Примечание
				Документация		
			ТП 904-1- -КЖИ-ТТ2	Технические требования к изготовлению арматурных и закладных изделий		
				Детали		
БЧ		1		-150×10 ГОСТ 103-76 ℓ=200	1	2,4 кг
БЧ		2		-170×10 ГОСТ 103-76 ℓ=200	1	2,7 кг

8107/8

Привязан

Инв. №

Н. контр.	Моргунов		
Проверил	Макарова		
Ст. техн.	Растеряева		
Ст. инж.	Макарова		
Рук. гр.	Моргунов		
Гл. констр.	Осташевский		
Нач. ОСП 1	Саакьянц		

ТП 904-1-50 -КЖИ- МС1

Изделие соединительное МС1

Стадия	Масса	Масштаб
Р	5.1	1:10

Лист | Листов 1

Вст3кп2

ГОССТРОЙ СССР РОСТОВСКИЙ ПРОМСТРОЙНИИПРОЕКТ

Копировал ЛФ1 Формат 11

Взам. инв. № | Подп. и дата | Инв. № подл.

Типовой проект 904-1-50-КЖИ Альбом 8

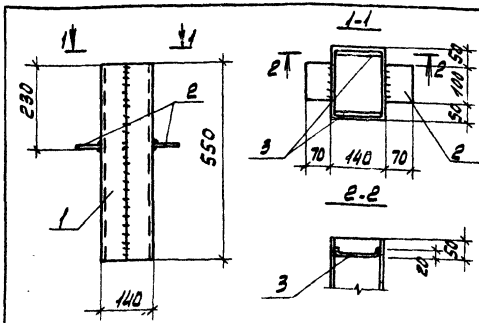

Формат	Зона	Поз.	Обозначение	Наименование	Кол.	Примечание
				Документация		
			ТП 904-1- -КЖИ-ТТ2	Технические требования к изготовлению арматурных и закладных изделий		
				Детали		
БЧ		1		-550×4 ГОСТ 19903-74* ℓ=680	1	11,7 кг
БЧ		2		-70×6 ГОСТ 103-76 ℓ=100	2	0.33 кг
БЧ		3		ф3 ГОСТ 3282-74 ℓ=180	2	0.01 кг

Профильная сталь марки Вст3кп2 по ГОСТ 380-71*

66

8107/8

Привязан

Инв. №

Н. контр.	Моргунов		
Проверил	Макарова		
Ст. техн.	Растеряева		
Ст. инж.	Макарова		
Рук. гр.	Моргунов		
Гл. констр.	Осташевский		
Нач. ОСП 1	Саакьянц		

ТП 904-1-50 -КЖИ- МС2

Изделие соединительное МС2

Стадия	Масса	Масштаб
Р	12.0	

Лист | Листов 1

ГОССТРОЙ СССР РОСТОВСКИЙ ПРОМСТРОЙНИИПРОЕКТ

Копировал ЛФ1 Формат 11

Взам. инв. № | Подп. и дата | Инв. № подл.

Типовой проект 904-1-50-КЖИ Альбом 8

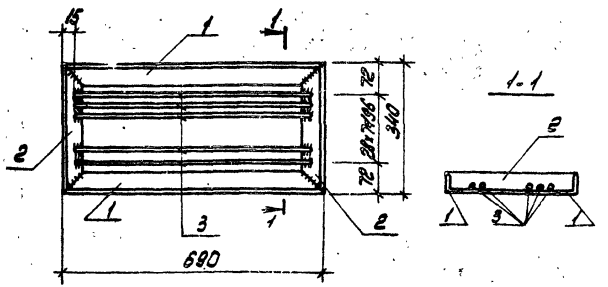

Формат	Зона	Поз.	Обозначение	Наименование	Кол.	Примечание
				Документация		
			ТП 904-1- -КЖИ-ТТ2	Технические требования		
				к изготовлению арматур		
				ных и закладных изделий		
				Детали		
БЧ		1		∠50×5 ГОСТ 8509-72 ℓ=690	2	2.7 кг
БЧ		2		∠50×5 ГОСТ 8509-72 ℓ=340	2	1.1 кг
БЧ		3		⌀ 8 AI ГОСТ 5781-75 ℓ=660	8	0.3 кг

Поз. 1, 2 выполнить из стали марки Вст3 кп2 по ГОСТ 380-71*

Привязан

Инв. № 8107/8

ТП-904-1.50 -КЖИ-МС3

Н. контр.	Макарова		Изделие соединительное МС3	Стадия	Масса	Масштаб
Проверил	Моргунов			Р	10.0	
Инженер	Гельман			Лист 1	Листов
Ст. инж.	Макарова			ГОССТРОЙ СССР РОСТОВСКИЙ ПРОМСТРОЙНИИПРОЕКТ	
Рук. гр.	Моргунов				
Гл. констр.	Остащевский				
Нач. отд.	Саакьянц				

Копировал

Формат А4

Типовой проект 904-1-50-КЖИ Альбом 8

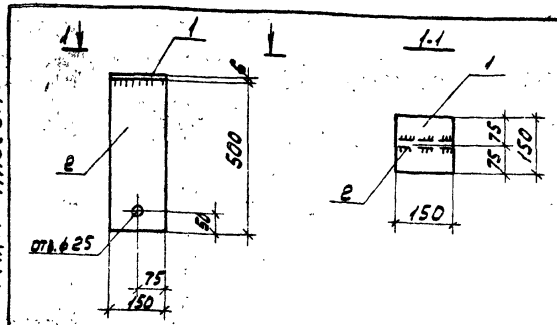

Формат	Зона	Поз.	Обозначение	Наименование	Кол.	Примечание
				Документация		
			ТП 904-1- -КЖИ-ТТ2	Технические требования		
				к изготовлению арматур		
				ных и закладных изделий		
				Детали		
БЧ		1		-150×8 ГОСТ 103-76 ℓ=150	1	1.1 кг
БЧ		2		-150×6 ГОСТ 103-76 ℓ=500	1	3.3 кг

67

Привязан

Инв. № 8107/8

ТП 904-1.50 КЖИ-МС4

Н. контр.	Моргунов		Изделие соединительное МС4	Стадия	Масса	Масштаб
Проверил	Макарова			Р	4.6	1:10
Ст. техник	Растеряева			Лист	Листов 1
Инженер	Толмачева			ГОССТРОЙ СССР РОСТОВСКИЙ ПРОМСТРОЙНИИПРОЕКТ	
Ст. инж.	Макарова				
Рук. гр.	Моргунов				
Гл. констр.	Остащевский				
Нач. отд.	Саакьянц				
			Вст3кл2		

Копировал

Формат А4

Типовой проект 904-1-50-КЖИ Альбом 8

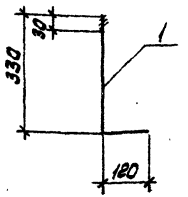

Формат	Зона	Поз.	Обозначение	Наименование	Кол.	Примечание
			ТП 904-1- -КЖИ-ТТ2	Документация		
				Технические требования		
				к изготовлению арматурных		
				и закладных изделий		
				Детали		
				МС5		
Б4				-240×12 ГОСТ 19903-74* ℓ=550	1	12.4кг
				МС6		
Б4				⊏22 ГОСТ 8240-72 ℓ=100	1	2.1кг
				МС7		
Б4		1		ф10АI ГОСТ 5781-75 ℓ=450	1	0.3кг

Профильная сталь марки
8ст3кп2 по ГОСТ 380-71*

8107/8

Привязан

Инв. №

Взам. инв. №

Подп. и дата

Инв. № подл.

Н. контр.	Макарова		
Ст. техник	Растеряева		
Ст. инж.	Макарова		
Рук. гр.	Моргунов		
Гл. констр.	Осташевский		
Нач. осп.	Слаксьянц		

ТП 904-1-50 -КЖИ- МС5-МС7

Изделие соединительное (МС5 - МС7)

Стадия	Масса	Масштаб
Р	см. таблицу	

Лист | Листов 1

ГОССТРОЙ СССР
РОСТОВСКИЙ ПРОМСТРОЙНИИПРОЕКТ

Копировал ЛВЧ

Формат 11

Типовой проект 904-1-50-КЖИ Альбом 8

МС8; МС9; МС10

Формат	Зона	Поз.	Обозначение	Наименование	Кол.	Примечание
				МС8		
				Детали		
Б4		1		⊏10 ГОСТ 8240-72	п.м.	8.6кг
				МС9		
				Детали		
Б4		2		L90×50×6 ГОСТ 8510-72	п.м.	6,7кг
				МС10		
				Детали		
Б4		3		Уголок из алюминия 4100.78 ГОСТ 13737-80	п.м.	0.33кг

68

8107/8

Привязан

Инв. №

Взам. инв. №

Подп. и дата

Инв. № подл.

Н. контр.	Макарова		
Техник	Суман		
Рук. гр.	Бескоровайный		
Гл. констр.	Осташевский		
Нач. осп.	Слаксьянц		

ТП 904-1-50 - КЖИ-МС8; МС9; МС10

Изделие соединительное (МС8; МС9; МС10)

Стадия	Масса	Масштаб
Р	см. табл.	

Лист | Листов 1

ГОССТРОЙ СССР
РОСТОВСКИЙ ПРОМСТРОЙНИИПРОЕКТ

Копировал ЛВЧ

Формат 11

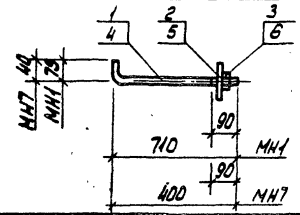

Марка	Масса
МН1	2.9
МН7	0.42

Формат	Зона	Поз.	Обозначение	Наименование	Кол.	Приме-чание
				Документация		
			ТП 904-1- -КЖИ-ТТ2	Технические требования		
				к изготовлению армату-		
				рных и закладных изделий		
				МН1		
				Детали		
БЧ		1		ф24 ГОСТ 2590-71* ℓ=785	1	2,8кг
БЧ		2		Шайба М24 ГОСТ 11371-78*	1	0,03кг
БЧ		3		Гайка М24 ГОСТ 5915-70*	1	0,11кг
				МН7		
				Детали		
БЧ		4		ф12 ГОСТ 2590-71* ℓ=440	1	0,39кг
БЧ		5		Шайба М12 ГОСТ 11371-78*	1	0,01кг
БЧ		6		Гайка М12 ГОСТ 5915-70*	1	0,02кг

Привязан

Инв. № подл. | Подп. и дата | Взам. инв. №

8107/8

Инв. №

ТП 904-1-50 -КЖИ-МН1, МН7

Изделие закладное (МН1, МН7)

Стадия	Масса	Масштаб
Р	см. таблицу	
Лист	Листов 1	

Н. контр. Моргунов
Ст. инж. Макарова
Рук. гр. Моргунов
Гл. констр. Осташевский
Нач. отд. Саакьянц

ГОССТРОЙ СССР РОСТОВСКИЙ ПРОМСТРОЙНИИПРОЕКТ

Копировал Формат А4

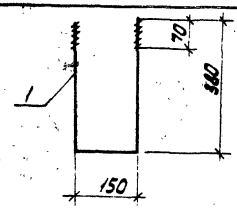

Формат	Зона	Поз.	Обозначение	Наименование	Кол.	Приме-чание
				Документация		
			ТП 904-1- -КЖИ-ТТ2	Технические требования		
				к изготовлению армату-		
				рных и закладных изделий		
				Детали		
БЧ		1		ф16 ГОСТ 2590-71* ℓ=940	1	1,4 кг

69

8107/8

Привязан

Инв. № подл. | Подп. и дата | Взам. инв. №

Инв. №

ТП 904-1-50 -КЖИ-МН6

Изделие закладное МН6

Стадия	Масса	Масштаб
Р	1.4	
Лист	Листов 1	

Н. контр. Моргунов
Ст. техник Ростерева
Ст. инж. Макарова
Рук. гр. Моргунов
Гл. констр. Осташевский
Нач. отд. 1 Саакьянц

Вст 2 кл 2

ГОССТРОЙ СССР РОСТОВСКИЙ ПРОМСТРОЙНИИПРОЕКТ

Копировал Формат А4

Типовой проект 904-1-50-КЖИ Альбом 8

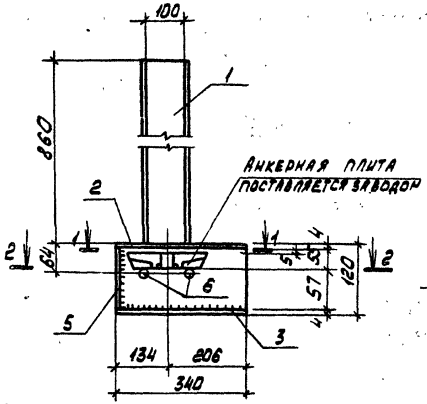

2-2

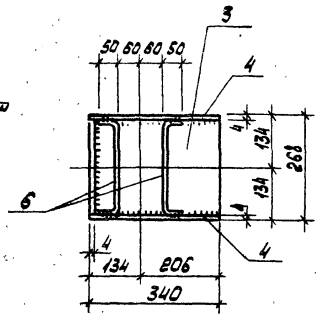

1-1

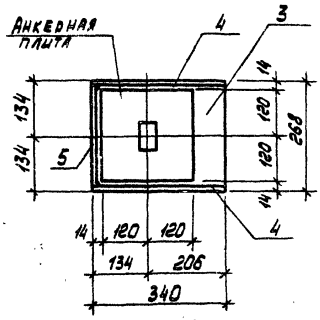

Деталь поз. 2

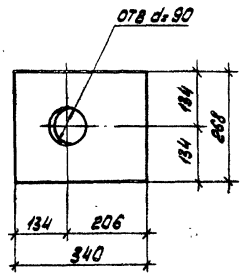

Формат	Зона	Поз.	Обозначение	Наименование	Кол.	Примечание
				Документация		
			ТП904-1- -КЖИ-ТТ2	Технические требования к изготовлению арматурных и закладных изделий		
				Детали		
Б.Ч.		1		ТР ф108×4 ГОСТ 8732-78 ℓ=860	1	8,8 кг
Б.Ч.		2		-260×4 ГОСТ 19903-74 ℓ=340	1	2,9 кг
Б.Ч.		3		-268-4 ГОСТ 19903-74 ℓ=340	1	2,9 кг
Б.Ч.		4		-112×4 ГОСТ 103-76 ℓ=340	2	1,2 кг
Б.Ч.		5		-112×4 ГОСТ 103-76 ℓ=260	1	0,9 кг
Б.Ч.		6		ф10АI ГОСТ 5781-75 ℓ=360	2	0,2 кг

70

8107/8

Привязан

Инв. N

Н. контр.	Макарова		
Проверил	Толмачева		
Ст. техн.	Растеряева		
Инженер	Толмачева		
Ст. инж.	Макарова		
Рук. гр.	Моргунов		
Гл. констр.	Осташевский		
Нач. ООП-1	Саакьянц		

ТП904-1-50 -КЖИ- МН2

Изделие закладное МН2

Стадия	Масса	Масштаб
Р	18,3	

Лист | Листов 1

Вст 3 кп2

ГОССТРОЙ СССР РОСТОВСКИЙ ПРОМСТРОЙНИИПРОЕКТ

Копировал

Формат 12

Инв. № подл. | Подп. и дата | Взам. инв. №

Типовой проект 904-1-50-КЖИ Альбом 8

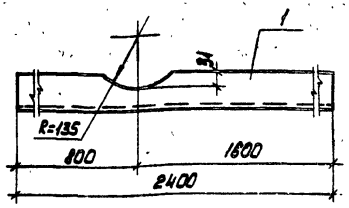

Формат	Зона	Поз.	Обозначение	Наименование	Кол.	Примечание
				Документация		
			ТП904-1- -КЖИ- ТТ2	Технические требования		
				к изготовлению арматур-		
				ных и закладных изделий		
				Детали		
				МН4		
Б.Ч.		1		С20 ГОСТ 8240-72 ℓ=2400	1	44.2 кг
				МН3		
Б.Ч.				С20 ГОСТ 8240-72 ℓ=1100	1	20.2 кг

8/07/8

Привязан

Инв. №

Н. контр.	Моргунов		
Проверил	Толмачева		
Ст. техн.	Растеряева		
Инженер	Толмачева		
Ст. инж.	Макарова		
Рук. гр.	Моргунов		
Гл. конст.	Осташевский		
Нач. ОСП-1	Саакьянц		

ТП 904-1-50 -КЖИ- МН3, МН4

Изделие закладное (МН3, МН4)

Стадия	Масса	Масштаб
Р	см. табл.	

Лист | Листов 1

Вст 3 кп2

ГОССТРОЙ СССР РОСТОВСКИЙ ПРОМСТРОЙНИИПРОЕКТ

Взам. инв. № | Подп. и дата | Инв. № подл.

Копировал [illegible] Формат 11

Типовой проект 904-1-50-КЖИ Альбом 8

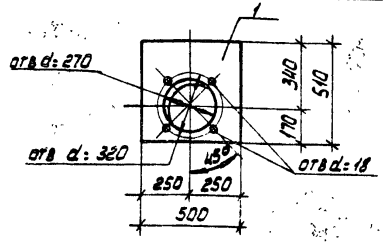

Формат	Зона	Поз.	Обозначение	Наименование	Кол.	Примечание
				Документация		
			ТП904-1- -КЖИ- ТТ2	Технические требования		
				к изготовлению арматурных		
				и закладных изделий		
				Детали		
Б.Ч.		1		-500×10 ГОСТ 19903-74 ℓ=510	1	

71

8/07/8

Привязан

Инв. №

Н. контр.	Моргунов		
Проверил	Толмачева		
Ст. техн.	Растеряева		
Инженер	Толмачева		
Ст. инж.	Макарова		
Рук. гр.	Моргунов		
Гл. конст.	Осташевский		
Нач. ОСП-1	Саакьянц		

ТП 904-1-50 -КЖИ- МН5

Изделие закладное МН5

Стадия	Масса	Масштаб
Р	20.0	

Лист | Листов 1

Вст3 кп2

ГОССТРОЙ СССР РОСТОВСКИЙ ПРОМСТРОЙНИИПРОЕКТ

Взам. инв. № | Подп. и дата | Инв. № подл.

Копировал [illegible] Формат 11

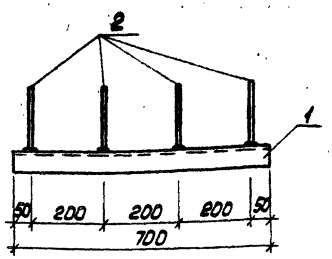

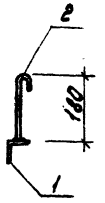

Формат	Зона	Поз.	Обозначение	Наименование	Кол.	Примечание
				Документация		
			ТП 904.1- -КЖИ.ТТ2	Технические требования		
				к изготовлению арматурных и закладных изделий		
				Детали		
Б4		1		∠50×5 ГОСТ 8509-72 ℓ=700	1	2,7кг
Б4		2		⌀8 AI ГОСТ 5781-75 ℓ=230	4	0,1кг

Поз.1 выполнить из стали марки Вст3кп2 по ГОСТ 380-71*

8107/8

Привязан

Инв.№

Инв.№ подл. | Подп. и дата | Взам.инв.№

Н.контр.	Макарова		
Проверил	Моргунов		
Инженер	Гельман		
Ст.инж.	Макарова		
Рук.гр.	Моргунов		
Гл.констр.	Осташевский		
Нач.осп.	Саакьянц		

ТП 904-1-50 - КЖИ - МН8

Изделие закладное МН8

Стадия	Масса	Масштаб
Р	3,1	

Лист | Листов

Госстрой СССР РОСТОВСКИЙ ПРОМСТРОЙНИИПРОЕКТ

Копировал | Формат А4

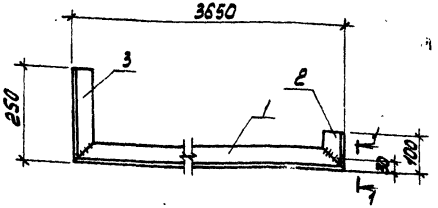

Формат	Зона	Поз.	Обозначение	Наименование	Кол.	Примечание
				Документация		
			ТП 904.1- -КЖИ-ТТ2	Технические требования		
				к изготовлению арматурных и закладных изделий		
				Детали		
				∠50×5 ГОСТ 8509-72		
Б4		1		" ℓ=3650	1	14,1кг
Б4		2		" ℓ=100	1	0,4кг
Б4		3		" ℓ=250	1	1,1кг

8107/8 72

Привязан

Инв.№

Инв.№ подл. | Подп. и дата | Взам.инв.№

Н.контр.	Макарова		
Проверил	Моргунов		
Инженер	Гельман		
Ст.инж.	Макарова		
Рук.гр.	Моргунов		
Гл.констр.	Осташевский		
Нач.осп.	Саакьянц		

ТП 904-1-50 - КЖИ - МН9

Изделие закладное МН9

Вст3кп2

Стадия	Масса	Масштаб
Р	15,6	

Лист | Листов

Госстрой СССР РОСТОВСКИЙ ПРОМСТРОЙНИИПРОЕКТ

Копировал | Формат А4

Типовой проект 904-1-50-КЖИ Альбом 8

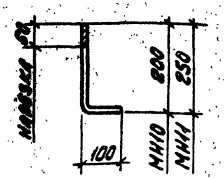

Формат	Зона	Поз.	Обозначение	Наименование	Кол.	Примечание
				Документация		
			ТП 904-1- -КЖИ-ТТ2	Технические требования		
				к изготовлению арматур-		
				ных и закладных изделий		
				Детали		
				МН10		
Б4				ф20 ГОСТ 2590-71. ℓ=300	1	0.9кг
				МН11		
Б4				ф12АI ГОСТ 5781-75, ℓ=350	1	0.3кг

МН10 выполнить из стали марки Вст3кп2 по ГОСТ 380-71*

Привязан

Инв. №

8107/8

ТП-904-1-50 -КЖИ-МН10, МН11

Н. контр.	Макарова	
Проверил	Моргунов	
Инженер	Гельман	
Ст. инж.	Макарова	
Рук. гр.	Моргунов	
Гл. констр.	Осташевский	
Нач. осп.	Саакьянц	

Изделие закладное (МН10, МН11)

Стадия	Масса	Масштаб
Р		

Лист | Листов

ГОССТРОЙ СССР РОСТОВСКИЙ ПРОМСТРОЙНИИПРОЕКТ

Инв. № подл. | Подп. и дата | Взам. инв. №

Копировал | Формат 11

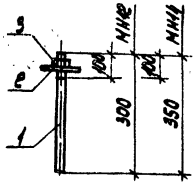

Марка	Масса
МН12	0.82
МН14	1.4

Формат	Зона	Поз.	Обозначение	Наименование	Кол.	Примечание
				Документация		
			ТП 904-1- -КЖИ-ТТ2	Технические требования		
				к изготовлению арматурных		
				и закладных изделий		
				МН12		
				Детали		
Б4		1		ф20 ГОСТ 2590-71* ℓ=300	1	0,74кг
Б4		2		Шайба М20 ГОСТ 11371-78*	1	0.02кг
Б4		3		Гайка М20 ГОСТ 5915-70*	1	0.08кг
				МН14		
				Детали		
Б4		1		ф24 ГОСТ 2590-71* ℓ=350	1	1.24кг
Б4		2		Шайба М24 ГОСТ 11371-78*	1	0.03кг
Б4		3		Гайка М24 ГОСТ 5915-70*	1	0.11кг

Привязан

73

Инв. №

8107/8

ТП 904-1-50 -КЖИ-МН12, МН14

Н. контр.	Макарова	
Проверил	Моргунов	
Ст. техник	Растеряева	
Ст. инж.	Макарова	
Рук. гр.	Моргунов	
Гл. констр.	Осташевский	
Нач. осп.	Саакьянц	

Изделие закладное (МН12, МН14)

Вст3кп2

Стадия	Масса	Масштаб
Р	см. табл.	

Лист | Листов 1

ГОССТРОЙ СССР РОСТОВСКИЙ ПРОМСТРОЙНИИПРОЕКТ

Инв. № подл. | Подп. и дата | Взам. инв. №

Копировал | Формат 11

Типовой проект 904-1-50-КЖИ Альбом 8

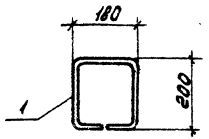

Формат	Зона	Поз.	Обозначение	Наименование	Кол.	Примечание
				Документация		
			ТП904-1- -КЖИ-ТТ2	Технические требования		
				к изготовлению арматурных		
				и закладных изделий		
				Детали		
54		1		ф10АI ГОСТ 5781-75 ℓ=760	1	0,5кг

8107/8

Привязан

Инв. №

ТП 904-1-50 -КЖИ- МН13

Изделие закладное МН13

Стадия	Масса	Масштаб
Р	0,5	

Лист | Листов 1

ГОССТРОЙ СССР РОСТОВСКИЙ ПРОМСТРОЙНИЙПРОЕКТ

Н. контр. Макарова
Ст. техник Растеряева
Ст. инж. Макарова
Рук. гр. Мартынов
Гл. констр. Осташевский
Нач. ОСП-1 Саакьянц

Инв. № подл. | Подп. и дата | Взам. инв. №

Копировал [illegible] Формат 11

Типовой проект 904-1-50-КЖИ Альбом 8

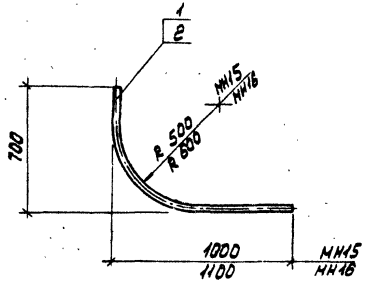

Формат	Зона	Поз.	Обозначение	Наименование	Кол.	Примечание
				МН15		
				Детали		
		1		ТР ДУ50 ГОСТ 3262-75 ℓ=1490	1	7.3кг
				МН16		
				Детали		
		2		ТР. ДУ50 ГОСТ 3262-75 ℓ=1540	1	7,5кг

8107/8 74

Привязан

Инв. №

ТП 904-1-50 -КЖИ- МН15, МН16

Изделие закладное (МН15; МН16)

Стадия	Масса	Масштаб
Р	см. табл.	

Лист | Листов 1

ГОССТРОЙ СССР РОСТОВСКИЙ ПРОМСТРОЙНИЙПРОЕКТ

Н. контр. Макарова
Техник Суман
Рук. гр. Бесковайный
Гл. констр. Осташевский
Нач. ОСП-1 Саакьянц

Инв. № подл. | Подп. и дата | Взам. инв. №

Копировал [illegible] Формат 11

Типовой проект 904-1-50 КЖИ Альбом 8

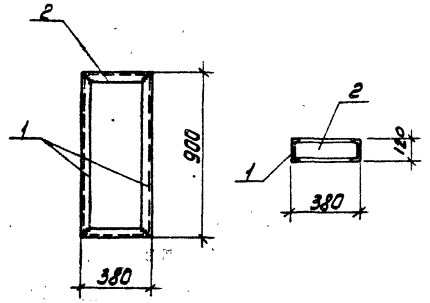

Формат	Зона	Поз.	Обозначение	Наименование	Кол.	Примечание
				Документация		
			ТП 904-1- - КЖИ-ТТ2	Технические требования к изготовлению арматурных и закладных изделий		
				Детали		
Б4		1		[12 ГОСТ 8240-72 l=900	2	9.4 кг
Б4		2		[12 ГОСТ 8240-72 l=380	2	3.95 кг

В107/8

Привязан

Инв. №

ТП 904-1-50 - КЖИ - МН17

Изделие закладное МН17

Стадия	Масса	Масштаб
Р	26,7	

Лист | Листов 1

Н. контр. Моргунов
Техник Суман
Рук. гр. Бескоровайный
Гл. констр. Осташевский
Нач. ОСП-1 Саакьянц

ГОССТРОЙ СССР РОСТОВСКИЙ ПРОМСТРОЙНИИПРОЕКТ

Инв. № подл. | Подп. и дата | Взам. инв. №

Копировал | Формат 11

Типовой проект 904-1-50 КЖИ Альбом 8

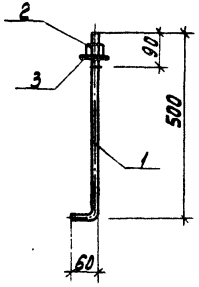

Формат	Зона	Поз.	Обозначение	Наименование	Кол.	Примечание
				Детали		
Б4		1		ф16 ГОСТ 2590-71* l=560	1	0.89 кг
Б4		2		Гайка М16 ГОСТ 5915-70*	1	0.03 кг
Б4		3		Шайба М16 ГОСТ 11371-78*	1	0.01 кг

75

В107/8

Привязан

Инв. №

ТП 904-1-50 - КЖИ - МН 18

Изделие закладное МН18

Стадия	Масса	Масштаб
Р	0,93	

Лист | Листов 1

Н. контр. Моргунов
Техник Суман
Рук. гр. Бескоровайный
Гл. констр. Осташевский
Нач. ОСП-1 Саакьянц

ГОССТРОЙ СССР РОСТОВСКИЙ ПРОМСТРОЙНИИПРОЕКТ

Инв. № подл. | Подп. и дата | Взам. инв. №

Копировал | Формат 11

Типовой проект 904-1-50 КЖИ Альбом 8

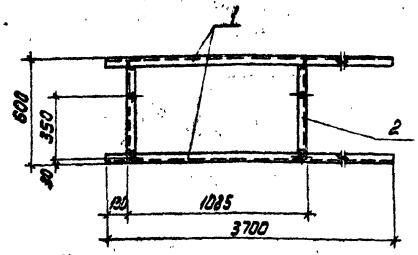

Формат	Зона	Поз.	Обозначение	Наименование	Кол.	Примечание
				Документация		
			ТП 904-1- -КЖИ- ТТ2	Технические требования		
				к изготовлению арматурных		
				и закладных изделий		
				Детали		
Б.Ч.		1		Б10 ГОСТ 8240-72 ℓ=3700	2	31.8 кг
Б.Ч.		2		Б10 ГОСТ 8240-72 ℓ=590	2	5,1 кг

8107/8

Привязан

Инв. №

ТП 904-1-50-КЖИ-МН19

Изделие закладное МН 19

Стадия	Масса	Масштаб
Р	73,8	

Лист | Листов 1

Госстрой СССР
РОСТОВСКИЙ ПРОМСТРОЙНИИПРОЕКТ

Н. контр. Макарова
Техник Сумин
Ст. инж. Горская
Рук. гр. Бескоровайный
Гл. констр. Осташевский
Нач. отд. Салкьянц

Инв. № подл. | Подп. и дата | Взам. инв. №

Копировал ЛВИ | Формат Н

Типовой проект 904-1-50-КЖИ Альбом 8

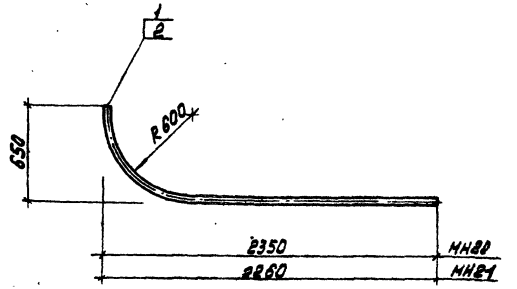

Формат	Зона	Поз.	Обозначение	Наименование	Кол.	Примечание
				МН20		
				Детали		
Б.Ч.		1		Тр ф 80 ГОСТ 3262-75 ℓ=2750	1	20,2 кг
				МН21		
				Детали		
Б.Ч.		2		Тр ф 80 ГОСТ 3262-75 ℓ=2660	1	19,5 кг

76

8107/8

Привязан

Инв. №

ТП 904-1-50 -КЖИ-МН20; МН21

Изделие закладное (МН 20; МН21)

Стадия	Масса	Масштаб
Р	Сн. табл.	

Лист | Листов 1

Госстрой СССР
РОСТОВСКИЙ ПРОМСТРОЙНИИПРОЕКТ

Н. контр. Макарова
Техник Сумин
Архитект Торицына
Рук. гр. Бескоровайный
Гл. констр. Осташевский
Нач. отд. Салкьянц

Инв. № подл. | Подп. и дата | Взам. инв. №

Копировал ЛВИ | Формат Н

Типовой проект 904-1-50 КЖИ Альбом 8

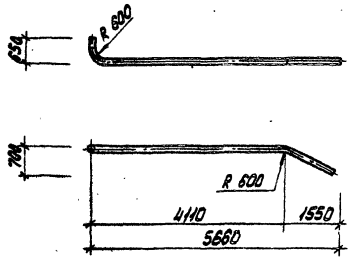

Формат	Зона	Поз.	Обозначение	Наименование	Кол.	Примечание
				Детали		
Б4		1		Тр. ф80 ГОСТ 3262-75* В=6270	1	45.6 кг

8107/8

Привязан

Инв. №

Инв. № подл. | Подп. и дата | Взам. инв. №

ТП 904-1-50 -КЖИ-МН22

Изделие закладное МН 22

Стадия	Масса	Масштаб
Р	45.6	
Лист	Листов 1	

Н. контр. Макарова
Архитек. Торицына
Рук. гр. Бескоровайный
Гл. констр. Осташевский
Нач. отд. Салькынц

ГОССТРОЙ СССР РОСТОВСКИЙ ПРОМСТРОЙНИИПРОЕКТ

Копировал АБ Формат А4

Типовой проект 904-1-50 КЖИ Альбом 8

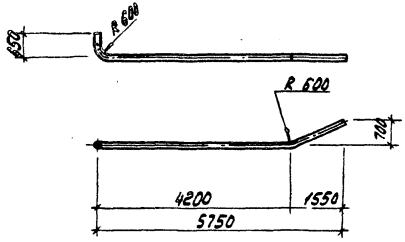

Формат	Зона	Поз.	Обозначение	Наименование	Кол.	Примечание
				Детали		
Б4		1	ТП 904-1- -КЖИ-ТТ2	Труба ф80 ГОСТ 3262-75* В=6950	1	51.01 кг

77

8107/8

Привязан

Инв. №

Инв. № подл. | Подп. и дата | Взам. инв. №

ТП 904-1-50 - КЖИ - МН23

Изделие закладное МН 23

Стадия	Масса	Масштаб
Р	51.01	
Лист	Листов 1	

Н. контр. Макарова
Архитек. Торицына
Рук. гр. Бескоровайный
Гл. констр. Осташевский
Нач. отд. Салькынц

ГОССТРОЙ СССР РОСТОВСКИЙ ПРОМСТРОЙНИИПРОЕКТ

Копировал КУ Формат А4

Типовой проект 904-1-50-КЖИ Альбом 8

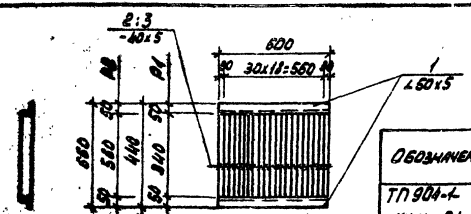

Обозначение	Марка	Масса кг
ТП 904-1- -КЖИ - Р1; Р2	Р1	15,73
	Р2	23,5

Формат	Зона	Поз.	Обозначение	Наименование	Кол.	Примечание
				Документация		
			ТП 904-1- -КЖИ-ТТ2	Технические требования к изготовлению арматурных и закладных изделий		
				Детали		
64		1		∠50x5 ГОСТ 8509-72 ℓ=600	2	2,3кг
			Переменные данные для исполнений:			
				ТП 904-1- -КЖИ Р1		
				Детали		
64		2		-40x5 ГОСТ 103-76 ℓ=340	21	0,53кг
				ТП 904-1- -КЖИ Р2		
				Детали		
64		3		-40x5 ГОСТ 103-76 ℓ=560	21	0,90 кг

8107/8

Привязан

Инв. №

Взам. инв. №

Подп. и дата

Инв. № подл.

ТП 904-1-50 - КЖИ - Р1; Р2

Решетка стальная (Р1, Р2)

Стадия	Масса	Масштаб
Р	Сн. табл.	

Лист | Листов 1

Н. контр.	Моргунов	
Архитек.	Торицына	
Рук. гр.	Бескоровайный	
Гл. констр.	Осташевский	
Нач. отд.	Сааксьянц	

ГОССТРОЙ СССР РОСТОВСКИЙ ПРОМСТРОЙНИИПРОЕКТ

Копировал

Формат 11

Типовой проект 904-1-50-КЖИ Альбом 8

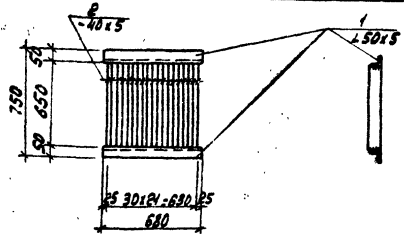

Формат	Зона	Поз.	Обозначение	Наименование	Кол.	Примечание
				Документация		
			ТП 904-1- -КЖИ-ТТ2	Технические требования к изготовлению арматурных и закладных деталей		
				Детали		
64		1		∠50x5 ГОСТ 8509-72 ℓ=680	2	2.60кг
64		2		-40x5 ГОСТ 103-76 ℓ=650	22	1.02кг

78

8107/8

Привязан

Инв. №

Взам. инв. №

Подп. и дата

Инв. № подл.

ТП 904-1-50 - КЖИ - Р3

Решетка стальная Р3

Стадия	Масса	Масштаб
Р	27.64	

Лист | Листов 1

Н. контр.	Моргунов	
Архитек.	Торицына	
Рук. гр.	Бескоровайный	
Гл. констр.	Осташевский	
Нач. отд.	Сааксьянц	

ГОССТРОЙ СССР РОСТОВСКИЙ ПРОМСТРОЙНИИПРОЕКТ

Копировал

Формат 11

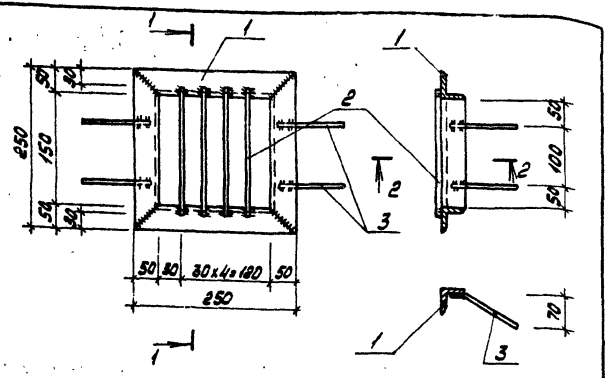

Формат	Зона	Поз.	Обозначение	Наименование	Кол.	Примечание
				Документация		
			ТП 904.1- -КЖИ-ТТ2	Технические требования		
				к изготовлению армату-		
				рных и закладных изделий		
				Детали		
Б4		1		∠50х5 ГОСТ 8509-72 ℓ=250	4	0.94 кг
Б4		2		-40х4 ГОСТ 103-76 ℓ=190	4	0,24 кг
Б4		3		⌀8 AI ГОСТ 2590-71 ℓ=200	4	0.08 кг

Привязан

Инв. №

8107/8

ТП-904.1-50 -КЖИ-Р4

Н. контр.	Макарова	
Архитект	Торицына	
Рук. гр.	Бескоровайный	
Гл. констр.	Осташевский	
Нач. отд.	Славянц	

Решетка стальная Р4

Стадия	Масса	Масштаб
Р	5.04	
Лист	Листов 1	

ГОССТРОЙ СССР РОСТОВСКИЙ ПРОМСТРОЙНИИПРОЕКТ

Копировал

Формат А4

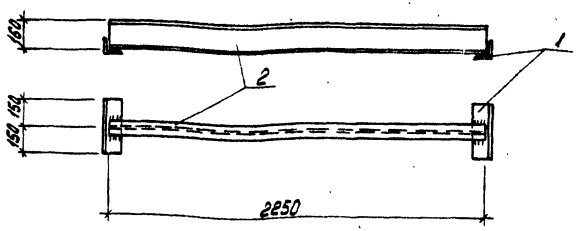

Формат	Зона	Поз.	Обозначение	Наименование	Кол.	Примечание
				Документация		
			ТП 904.1- -КЖИ-ТТ2	Технические требования		-
				к изготовлению армату-		
				рных и закладных изделий		
				Детали		
Б4		1		∠40х5 ГОСТ 8509-72 ℓ=300	4	0.90 кг
Б4		2		I 16 ГОСТ 8239-72; ℓ=2250	2	35.8 кг

79

8107/8

Привязан

Инв. №

ТП 904.1-50 -КЖИ-Б1

Н. контр.	Макарова	
Техник	Сунан	
Архитект	Торицына	
Рук. гр.	Бескоровайный	
Гл. констр.	Осташевский	
Нач. отд.	Славянц	

Балка стальная Б1

Стадия	Масса	Масштаб
Р	75,2	
Лист	Листов 1	

ГОССТРОЙ СССР РОСТОВСКИЙ ПРОМСТРОЙНИИПРОЕКТ

Копировал

Формат А4

Типовой проект 904-1-50 КЖИ Альбом 8

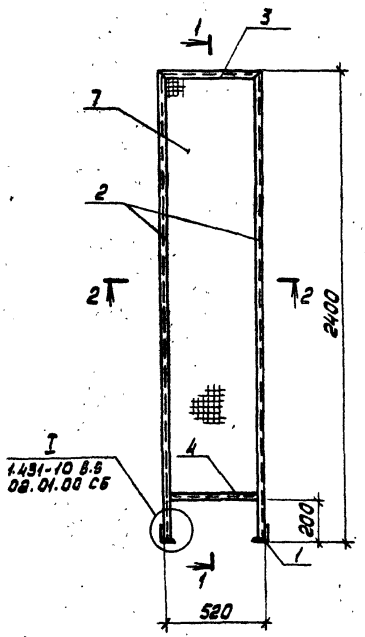

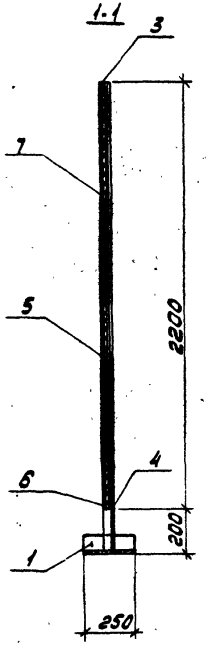

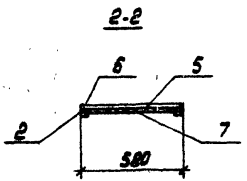

Формат	Зона	Поз.	Обозначение	Наименование	Кол.	Примечание
				Документация		
			ТП 904-1- -КЖИ-ТТ2	Технические требования		
				к изготовлению арматурных		
				и закладных изделий		
				Детали		
БЧ		1	1.431-10 В.3 02.01.01	∠90х70х4 ГОСТ 19772-74* ℓ=250	2	1.19 кг
БЧ		2	" 02.01.06	∠50х36х3 ГОСТ 19772-74* ℓ=2385	2	4,56 кг
БЧ		3	" 02.01.03	∠50х36х3 ГОСТ 19772-74* ℓ=520	1	0.99 кг
БЧ		4	" 02.01.04	∠50х36х3 ГОСТ 19772-74* ℓ=502	1	0,95 кг
БЧ		5	" 02.01.05	∠25х20х1,5 ГОСТ 19772-74* ℓ=502	2	0,25 кг
БЧ		6	" 02.01.10	∠20х25х1,5 ГОСТ 19772-74* ℓ=2192	2	1.10 кг
БЧ		7	ГОСТ 5336-67*	Сетка Н 45-2.0 0.5х2.2	1	1,31 кг/сет

1. Профильная сталь марки Вст3 кп2 по ГОСТ 380-71*

8107/8

Привязан

Инв. №

Инв. № подл. | Подп. и дата | Взам. инв. №

Н. контр.	Макарова	
Исполн.	Суман	
Ст. инж.	Горская	
Рук. гр.	Бескоровайный	
Гл. констр.	Осташевский	
Нач. отд.	Саакянц	

ТП 904-1-50 -КЖИ-Щ1

Щит Щ1

Стадия	Масса	Масштаб
Р	17.54 кг	
Лист	Листов 1	

Госстрой СССР
РОСТОВСКИЙ ПРОМСТРОЙНИИПРОЕКТ

Копировал

Формат А2

Типовой проект 904-1-50-КЖИ Альбом 8

ЩД1; ЩД2

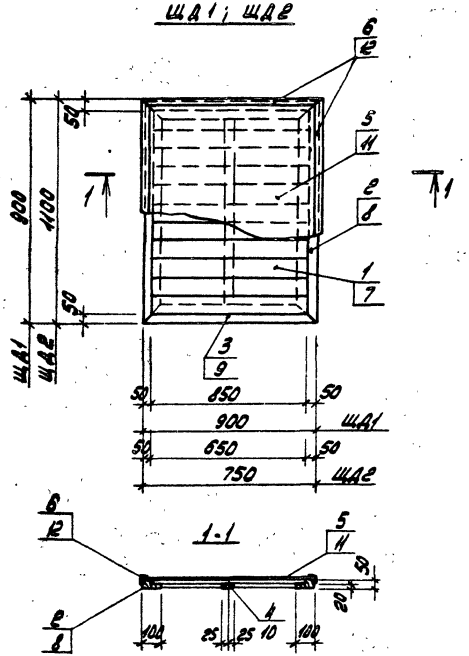

Формат	Зона	Поз.	Обозначение	Наименование	Кол.	Примечание
				ЩД1		
				Детали		
Б4		1		Доска 100х80 ГОСТ 8486-71 l=850	8	
Б4		2		Брус 100х50 ГОСТ 8486-71 l=900	2	
Б4		3		Брус 100х50 ГОСТ 8486-71 l=900	2	
Б4		4		Рейка 50х20 ГОСТ 8486-71 l=700	1	
Б4		5		Линолеум ГОСТ 7251-77	0,81	м²
Б4		6		Уголок прессованный из алюминия 110078 (30х2) ГОСТ 13737-80	3,6	м
				ЩД2		
				Детали		
Б4		7		Доска 100х80 ГОСТ 8486-71 l=650	10	
Б4		8		Брус 100х50 ГОСТ 8486-71 l=1100	2	
Б4		9		Брус 100х50 ГОСТ 8486-71 l=750	2	
Б4		10		Рейка 50х20 ГОСТ 8486-71 l=900	1	
Б4		11		Линолеум ГОСТ 7251-77	0,16	м²
Б4		12		Уголок прессованный из алюминия 110078 (30х2) ГОСТ 13737-80	3,7	м

81

В107/8

Привязан

Инв. №

1. Щиты выполнить из древесины лиственных пород с влажностью не более 12% с антисептированием, обеспечивающим предел огнестойкости 0,5 часа.

Н. контр.	Иоргунов	
Техник	Сухан	
Рук. гр.	Бессмертный	
Гл. констр.	Остшевский	
Нач. ОСП-1	Сахаванц	

ТП 904-1-50 -КЖИ- ЩД1; ЩД2

Щит деревянный (ЩД1; ЩД2)

Стадия	Масса	Масштаб
Р	-	

Лист	Листов

Госстрой СССР РОСТОВСКИЙ ПРОМСТРОЙНИИПРОЕКТ

Копировал АВИ

Формат А4

Инв. № подл. | Подп. и дата | Взам. инв. №

gost.e-ecolog.ru