ТИПОВОЙ ПРОЕКТ
904-1-50

КОМПРЕССОРНАЯ СТАНЦИЯ
АВТОМАТИЗИРОВАННАЯ ОТДЕЛЬНО СТОЯЩАЯ
4(3)К-63А,
ПРОИЗВОДИТЕЛЬНОСТЬЮ
4,2(3,14)м^3/с[252(189) м^3/мин] ВОЗДУХА
С ВАРИАНТАМИ ДЛЯ БЛОКИРОВАНИЯ

АЛЬБОМ 6

АРХИТЕКТУРНО-СТРОИТЕЛЬНАЯ И САНТЕХНИЧЕСКАЯ ЧАСТИ ДЛЯ 3 КОМПРЕССОРОВ

КФ ЦИТП инв. № 8107/6

gost.e-ecolog.ru

АЛЬНЫЙ ИНСТИТУТ ТИПОВОГО ПРОЕКТИРОВАНИЯ
ГОССТРОЯ СССР
КИЕВСКИЙ ФИЛИАЛ
Киев-57 ул. Эжена Потье № 12
149/6 Заказ № 5879 Инв. № 8107/6 Тираж 120
Сдано в печать 6.9 1983 Цена 5-93

ТИПОВОЙ ПРОЕКТ 904-1-50

КОМПРЕССОРНАЯ СТАНЦИЯ АВТОМАТИЗИРОВАННАЯ ОТДЕЛЬНО СТОЯЩАЯ 4(3)К-63А,

ПРОИЗВОДИТЕЛЬНОСТЬЮ 4,2(3,14)$м^3$/с [252 189 $м^3$/мин] ВОЗДУХА С ВАРИАНТАМИ ДЛЯ БЛОКИРОВАНИЯ

АЛЬБОМ 6

СОСТАВ ПРОЕКТА

АЛЬБОМ 1	ТЕХНОЛОГИЧЕСКАЯ ЧАСТЬ
АЛЬБОМ 2	ЭЛЕКТРОТЕХНИЧЕСКАЯ ЧАСТЬ
АЛЬБОМ 3	АВТОМАТИЗАЦИЯ И КИП ЧЕРТЕЖИ
АЛЬБОМ 4	АВТОМАТИЗАЦИЯ И КИП ЗАДАНИЕ ЗАВОДУ-ИЗГОТОВИТЕЛЮ
АЛЬБОМ 5	АРХИТЕКТУРНО-СТРОИТЕЛЬНАЯ И САНТЕХНИЧЕСКАЯ ЧАСТИ ДЛЯ 4 КОМПРЕССОРОВ
АЛЬБОМ 6	АРХИТЕКТУРНО-СТРОИТЕЛЬНАЯ И САНТЕХНИЧЕСКАЯ ЧАСТИ ДЛЯ 3 КОМПРЕССОРОВ
АЛЬБОМ 7	НЕСТАНДАРТИЗИРОВАННОЕ ОБОРУДОВАНИЕ ТЕХНОЛОГИЧЕСКАЯ ЧАСТЬ
АЛЬБОМ 8	СТРОИТЕЛЬНЫЕ КОНСТРУКЦИИ И ИЗДЕЛИЯ
АЛЬБОМ 9	ЗАКАЗНЫЕ СПЕЦИФИКАЦИИ ДЛЯ 4 КОМПРЕССОРОВ
АЛЬБОМ 10	ЗАКАЗНЫЕ СПЕЦИФИКАЦИИ ДЛЯ 3 КОМПРЕССОРОВ
АЛЬБОМ 11	СМЕТЫ ДЛЯ 4 КОМПРЕССОРОВ
АЛЬБОМ 12	СМЕТЫ ДЛЯ 3 КОМПРЕССОРОВ
АЛЬБОМ 13	ВЕДОМОСТЬ ПОТРЕБНОСТИ В МАТЕРИАЛАХ ДЛЯ 4 КОМПРЕССОРОВ
АЛЬБОМ 14	ВЕДОМОСТЬ ПОТРЕБНОСТИ В МАТЕРИАЛАХ ДЛЯ 3 КОМПРЕССОРОВ

ПРИМЕНЁННЫЕ МАТЕРИАЛЫ: ТИПОВОЙ ПРОЕКТ 904-1-49 „ШУМОГЛУШИТЕЛИ КОМПРЕССОРНЫХ СТАНЦИЙ" АЛЬБОМЫ 1, 5. (РАСПРОСТРАНЯЕТ КИЕВСКИЙ ФИЛИАЛ ЦИТП)

РАЗРАБОТАН ГОСУДАРСТВЕННЫМИ ПРОЕКТНЫМИ ИНСТИТУТАМИ:

ГИПРОСТРОЙДОРМАШ АЛЬБОМЫ 1,2,3,4,7,9,10,11,12

РОСТОВСКИЙ ПРОМСТРОЙНИИПРОЕКТ; АЛЬБОМЫ 5,6,8,9,10,11,12,13,14

ГЛАВНЫЙ ИНЖЕНЕР ИНСТИТУТА В.Р.НИКИТЕНКО

ГЛАВНЫЙ ИНЖЕНЕР ПРОЕКТА Г.В.ОСТАШЕВСКИЙ

УТВЕРЖДЕН МИНСТРОЙДОРМАШЕМ

РЕШЕНИЕМ ОТ 30.03.82 № 1/82

С ВВОДОМ В ДЕЙСТВИЕ С1.05.1982.

КФ ЦИТП инв. № 8107/6

Типовой проект 904-1-50. АР Альбом 6

Лист	Наименование	Страница
	Содержание альбома	2
	Пояснительная записка	3-5
	Архитектурные решения	
1	Общие данные (начало)	6
2	Общие данные (окончание)	7
3	План подземных конструкций	8
4	Фрагмент 1. Фундаменты под оборудование Ф02 - Ф03.	9
5	Фундаменты под оборудование Ф04 - Ф010 Привязки ПР1; ПР2	10
6	Узлы 1-8. Спецификация закладных элементов к листам 3; 4; 5; 6.	11
7	План на отм. 0.000	12
8	План на отм. 3.600; 4.200. Схемы 1; 2 расположения щитов перегородок. Узлы 9-16	13
9	Разрезы 1-1 - 3-3.	14
10	Фасады. План кровли. Схемы заполнения оконных проемов.	15
11	Маркировочные схемы панелей перегородок. (начало)	16
12	Маркировочные схемы панелей перегородок (окончание)	17
13	Схема расположения опор двойного пола и деревянных щитов.	18
14	Ведомость отделки помещений. Экспликация полов.	19
15	КТП. План на отм. -0.250; 0.250. Узлы 1-3.	20
16	КТП. Сечения 1-1 - 6-6.	21
	Конструкции железобетонные	
1	Общие данные (начало)	22
2	Общие данные (продолжение)	23
3	Общие данные (окончание)	24
4	Схема расположения элементов фундаментов	25
5	Фундаменты Фм1. Фм3	26
6	Фундаменты Фм4. Фм6	27
7	Фундаменты Фм7. Фм8	28
8	Фундаменты Фм9, Фм10	29
9	Спецификация. Разрезы 4-4. 10.10. Узлы I, II. Виды II-II, 12-12.	30
10	Схемы расположения элементов каркаса, балок покрытия, плит покрытия и перекрытия.	31

Лист	Наименование	Страница
11	Схемы расположения стеновых панелей	32
12	Фрагменты 1-13.	33
13	Монолитные участки УМ2. УМ5	34
14	Схемы расположения элементов подвала	35
15	Монолитный участок УМ1. Разрезы 1-1 - 7-7.	36
16	Схемы расположения элементов канала и плит перекрытия в осях 5-8.	37
17	Схемы расположения плит перекрытия канала и элементов колодца К1. Разрезы 2-2 - 7-7.	38
18	Канал ЛКН2. Спецификация и ведомость расхода стали к каналам ЛКН1, ЛКН2. Узлы II, III	39
19	Канал ЛКН1 План. Разрезы 1-1 - 4-4 Общий вид.	40
20	Канал ЛКН1 Разрезы 5-5 - 9-9. Общий вид	41
21	Канал ЛКН1 Разрезы 1-1, 3-3, 4-4, 7-7 - 13-13. Схема армирования	42
22	Канал ЛКН1 Разрезы 14.14 - 24.24. Схема армирования.	43
23	Монолитный резервуар РЕН1. Общий вид	44
24	Монолитный резервуар РЕН1. Схема армирования	45
25	Монолитный резервуар РЕН2. Общий вид	46
26	Монолитный резервуар РЕН2. Схема армирования	47
27	Фундамент Ф01. Спецификация, ведомость расхода стали, ведомость деталей.	48
28	Фундамент Ф01 План. Общий вид.	49
29	Фундамент Ф01 Разрезы 1-1. 8-8. Узлы I, II, III. Общий вид.	50
30	Фундамент Ф01 План. Узлы I, II. Схема армирования.	51
31	Фундамент Ф01 Разрезы 1-1 - 8-8. Схема армирования.	52
	Конструкции металлические	
1	Общие данные.	53
2	Техническая спецификация стали (начало)	54
3	Техническая спецификация стали (окончание)	55
4	Техническая спецификация стали на лестницы и площадки.	56
5	Схемы расположения балок и щитов перекрытия вокруг компрессора.	57

Лист	Наименование	Страница
6	Схема расположения подвесных путей. Схема расположения монорельса.	58
7	Площадки на отм. 2.400. 3.000	59
8	Схемы расположения лестниц и ограждений	60
9	Схемы расположения балок под монолитные участки. Схема расположения кронштейнов.	61
10	Схема расположения балок и щитов на отм. 4.200.	62
11	Схема расположения щитов на отм. 0.000. Щиты.	63
	Внутренние водопровод и канализация	
1	Общие данные (начало)	64
2	Общие данные (окончание)	65
3	План на отм. 0.000	66
4	Схемы систем	67
5	Насосная станция. План. Разрезы.	68
6	Насосная станция. Схемы. Спецификации	69
	Отопление и вентиляция	
1	Общие данные (начало)	70
2	Общие данные (продолжение)	71
3	Общие данные (окончание)	72
4	План на отм. 0.000. Разрезы 1-1; 2-2.	73
5	План на отм. -3.000; 3.600; 4.200. Разрез 3-3.	74
6	Схема системы отопления 1. Узел управления 1. Схемы систем В2, ВЕ1.	75
7	Схема системы теплоснабжения установок А1. Узел управления 2.	76

2

8107/6

Привязан

Инв. №

Согласовано

Инв. № подл. | Подп. и дата | Взам. инв. №

Архит.	Горицына	
Гл. инж.	Горская	
Рук. гр.	Бескоровайный	
ГАП	Петровский	
Нач. ОСПК	Сякьянц	
ГИП	Остащевский	

ТП 904-1-50 - АР

Содержание альбома

Стадия	Лист	Листов
Р	1	1

Госстрой СССР Ростовский Промстройниипроект

Копировал

Формат А2

Типовой проект 904-1-50-АР Альбом 8

Пояснительная записка

1. Общие данные

1.1. Основание для проектирования.

Рабочие чертежи архитектурно-строительной части типового проекта 904-1- автоматизированной отдельно стоящей компрессорной станции 3К-63А производительностью 3,14 м³/с (189) м³/мин воздуха, разработаны в соответствии с планом типового проектирования на 1982 год на основании заданий на архитектурно-строительную и сантехническую части проекта, выданных институтом „Гипростройдормаш" в 1982 г.

1.2. Природные условия площадки.

При разработке рабочих чертежей приняты типовые конструкции и учтены требования нормативных документов, действующих на 1.01.82 г. применительно к площадке строительства, со следующей характеристикой природных условий:

– Расчетная зимняя температура наружного воздуха для проектирования отопления -20°С; -30°С; -40°С.

– Снеговая нагрузка — для II района – 700 Па
для III района – 1000 Па
для IV района – 1500 Па

– Скоростной напор ветра по СНиП II-6-74 для III географического района (тип местности А)

– Расчетная глубина промерзания грунта — 1,5 м

– Грунтовые воды на площадке отсутствуют, грунты непучинистые, непросадочные со следующими нормативными характеристиками: $\varphi = 28°$; $c = 0{,}002$ МПа; $E = 15$ МПа; $\rho = 1{,}8$ т/м³ (при коэффициенте безопасности по грунту — $K_г = 1$).

Здание не рассчитано на строительство в районах с сейсмичностью более 6 баллов, на территориях с подработкой горными выработками и в районах вечной мерзлоты.

1.3. Общие архитектурно-планировочные решения

Здание компрессорной станции запроектировано в соответствии с основными положениями по унификации объемно-планировочных и конструктивных решений с учетом „Правил устройства и безопасной эксплуатации стационарных компрессорных установок, воздуховодов и газопроводов", утвержденных Госгортехнадзором СССР и действующими СНиП.

Здание компрессорной станции имеет простую компактную конфигурацию в плане, без выступов и пристроек и перепадов по высоте.

Компоновка встроенных помещений в здании компрессорной станции позволяет использовать щитовые перегородки на высоту 2,4 м, что обеспечивает минимальное расчленение внутреннего пространства капитальными стенами и перегородками.

В проекте использована возможность установки технологического вспомогательного оборудования на открытых площадках с металлической оградой по серии 3.017-1

За условную отметку 0.000 принят уровень чистого пола помещения машинного зала.

Планировочная отметка земли вокруг здания принята – 0.150.

2. Архитектурно-строительные решения

Основные несущие конструкции здания приняты по строительным каталогам унифицированных железобетонных конструкций одноэтажных производственных зданий.

– Фундаменты под колонны – монолитные железобетонные стаканного типа. Под наружные стены здания предусмотрены сборные железобетонные балки по серии 1.415-1, вып. 1.

– Фундаменты под компрессоры — монолитные железобетонные.

– Фундаменты под прочее оборудование — монолитные из бетона марки „100".

– Колонны, балки, плиты покрытия — сборные железобетонные.

– Стены подвала насосной станции запроектированы из сборных железобетонных панелей толщиной 300 мм по серии 3.400-2. вып. 1.

– Каналы – железобетонные сборно-монолитные и монолитные из бетона марки 100.

Элементы ограждающих конструкций приняты следующие:

– Стены — однослойные панели из ячеистого бетона марки „35" толщиной 200 мм для всех температур.

– Кирпичные участки наружных стен приняты толщиной 380 мм для всех расчетных температур из обыкновенного глиняного кирпича марки 100 на растворе марки 25 с последующей штукатуркой с обеих сторон.

– Покрытие здания — сборные железобетонные плиты по железобетонным балкам с параллельными поясами

– Кровля — плоская рулонная из 4 слоев рубероида марки РэМ-350

– Отвод воды с кровли — наружный неорганизованный

– Утеплитель покрытия – гидрофобизированные минераловатные плиты повышенной жесткости $\gamma = 200$ кг/м³ по ГОСТ 22950-78.

Толщину утеплителя на кровле компрессорной станции принять по таблице 1 в зависимости от расчетной зимней температуры наружного воздуха.

Таблица 1

Расчетная зимняя температура наружного воздуха	Толщина утеплителя в мм на участках	
	в осях 1-3; А-В	на остальной площади
-20°	60	40
-30°	80	50
-40°	90	60

При привязке проекта к конкретной площадке на листе 2 в общих указаниях необходимо проставить марки битумных мастик для устройства кровель по таблице 3 СНиП II-26-76 „Кровли", а на листе 9 на разрезах в составе кровли проставить толщину утеплителя.

– Освещение здания естественное через окна.

– Оконные переплеты деревянные двойные по ГОСТ 12506-67.

– Внутренние перегородки из сборных ж.-б. панелей по серии 1.431.-15.

2.2. Обслуживание работающих

Бытовое обслуживание предусмотрено для следующего количества работающих: списочный состав – 6 чел, в наибольшую смену – 2 человека.

По санитарной характеристике производственный процесс относится к группе I б.

Бытовые помещения, за исключением санузла, запроектированы раздельными для мужчин и женщин. Гардеробные предусмотрены общие, для хранения всех видов одежды.

2.3. Общие противопожарные мероприятия.

Здание компрессорной станции по огнестойкости относится ко II степени.

Категория производства по взрывной, взрывопожарной и пожарной опасности „А".

Пределы огнестойкости принятых в проекте основных строительных конструкций соответствуют требованиям таблицы 1 СНиП II-2-80 „Противопожарные нормы проектирования зданий и сооружений."

Привязан

8107/6

Инв. №

Гл. спец.	Еремеева	
Нач. ОВК	Верченко	
Гл. спец.	Дегтярев	
Нач. О.ПЗ	Комов	
Рук. гр.	Бескоровайный	
ГАП	Петровский	
Нач. осп.	Саакьянц	
ГИП	Ослашевский	

ТП 904-1-50-АР-ПЗ

Пояснительная записка

Стадия	Лист	Листов
Р	1	3

Госстрой СССР РОСТОВСКИЙ ПРОМСТРОЙНИИПРОЕКТ

Копировал

Формат А2

Инв. № подл. | Подпись и дата | Взам. инв. №

Встроенные вспомогательные помещения отделены от производственного помещения несгораемыми перегородками.

2.4. Мероприятия по борьбе с шумом.

В целях снижения общего уровня производственного шума проектом предусмотрен ряд мероприятий по звукоизоляции ограждающих конструкций.

В выгороженном от машзала помещении оператора применены ограждающие конструкции со звукоизолирующей способностью 30-55дб, обеспечивающие допустимый уровень звукового давления в помещении:

а) стены – из сборных железобетонных панелей, со стороны машинного зала оштукатуренных звукопоглощающей штукатуркой.

б) дверь – из древесно-стружечных плит

в) окно – деревянное с двойным остеклением стеклом толщиной 4 мм.

При производстве работ особое внимание должно быть обращено на тщательность герметизации окна, вводов в помещение оператора, а также на тщательность заделки акустическими материалами мест стыков в ограждающих конструкциях этого помещения.

3. Отопление и вентиляция.

3.1 Общие данные.

В настоящем разделе рассматриваются устройства отопления, вентиляции и производственного пароснабжения.

В качестве теплоносителя для отопления и вентиляции принята перегретая вода с температурой 150-70°С.

Для производственных нужд в качестве теплоносителя принят насыщенный пар высокого давления, редуцируемый на вводе до 4 ата.

Теплоснабжение компрессорных предусматривается от теплосети промпредприятия.

3.2. Отопление.

Отопление машинного зала в рабочее время осуществляется за счет производственных тепловыделений и воздушноотопительными агрегатами.

Поддержание в помещении постоянной температуры 20° в рабочее и 5° в нерабочее время обеспечивается автоматически групповым включением агрегатов.

Отопление вспомогательных – электротехнических, бытовых и др. помещений предусматривается водяное листотрубными радиаторами КЛТ. Отопление электротехнических помещений и помещения оператора осуществляется из сварных труб отдельными ответвлениями, выключаемыми из соседних помещений.

3.3. Вентиляция.

Основными вредностями помещений компрессорных являются теплоизбытки в теплый период года, слагающиеся из производственных тепловыделений и тепловыделений от солнечной радиации.

В машинном зале, соединяющимся с ним помещении КРУ и помещении ЩСУ предусматривается общеобменная вентиляция, рассчитанная на разбавление теплоизбытков в летний период.

Вытяжка из помещения осуществляется из верхней зоны крышными вентиляторами, оборудованными самозакрывающимися клапанами.

Приток наружного воздуха осуществляется через фрамуги окон, расположенные на уровне 1,2 м от пола.

В помещении оператора компрессорной предусматривается естественная вентиляция, а для обеспечения комфортных условий и ассимиляции незначительных теплоизбытков устанавливается бытовой автономный кондиционер БК-2500.

В помещении насосной, сообщающейся значительными проемами с машинным залом и проемом со вспомогательными помещениями, вентиляция естественная, рассчитанная на удаление теплоизбытков в летний период.

В помещении регенерации масляных фильтров, предусматриваются местные отсосы от щелочной и водяной ванны с помощью боковых панелей равномерного всасывания. Местные отсосы обслуживаются самостоятельной вытяжной установкой.

Сводные данные о расходах тепла, описание принятых решений, характеристику оборудования приводятся в разделе ОВ типового проекта.

3.4. Производственное пароснабжение.

Пар давлением 4 ата подводится к ваннам для мойки и зарядки фильтров

В целях предотвращения загрязнения теплосети конденсат от ванн после конденсатоотводчика сбрасывается непосредственно в ванну для горячей воды.

3.5. Указания по привязке.

При привязке типового проекта к конкретным условиям должно быть проверено соответствие принятых технических условий теплоснабжения в части характеристики теплоносителя для отопления, вентиляции и производственного пароснабжения, определены расходы тепла для местных климатических данных и уточнены условия прокладки к компрессорной тепломагистрали.

4

8107/6

Привязан

Инв. №

Инв. № подл. | Подпись и дата | Взам. инв. №

ТП904-I-50-АР

Лист 2

Копировал

Формат 22

4. Внутренние водопровод и канализация

4.1. Общая часть.

Настоящим разделом проекта предусматривается устройство внутренних систем водопровода, канализации, горячего водоснабжения и насосной станции водопровода оборотной воды.

Источником питания внутренних систем водопровода (кроме водопровода оборотной воды), горячего водоснабжения и местом сброса сточных вод приняты наружные сети промпредприятия.

В помещении насосной водопровода оборотной воды предусматривается установка пожарного крана из расчета действия одной струи производительностью 2,6 л/с.

В помещении компрессорной, имеющей категорию производства „А," установка пожарных кранов не требуется.

В целях сокращения расхода свежей воды предусматривается устройство водопровода оборотной воды для охлаждения компрессорных агрегатов.

Очистка загрязненных стоков от промывки фильтров, от промывки и продувки воздухопроводов решается в технологической части проекта.

4.2. Водопровод хозяйственно-питьевой.

Вода подается на хозяйственно-питьевые нужды.

Расход воды составляет 0,1 м³/сут; 0,2 м³/ч; 0,28 л/с.

Потребный напор на вводе – 10 м

Сеть тупиковая из стальных водогазопроводных оцинкованных легких труб.

4.3. Водопровод производственно-противопожарный.

Расходы воды составляют:

- на промывку фильтров (1 раз в неделю)	5 м³/сут;	0,7 м³/ч;	0,2 л/с
- на полив прилегающей территории	2,2* "	–	–
- на внутреннее пожаротушение	–	–	2,6 л/с
- на подпитку водопровода оборотной воды - 5% (уточняется при привязке)	110 м³/сут;	4,6 м³/ч;	1,27 л/с.
Итого	115 м³/сут;	5,3 м³/ч;	1,47 л/с.
		при пожаре	2,6 л/с

Потребный напор на вводе – 15 м

Сеть тупиковая из стальных водогазопроводных черных легких труб.

Для возможности автоматического регулирования подачи подпиточной воды предусматривается установка на подпиточном трубопроводе электромагнитного вентиля 15кч.868р СВМ Ду 50мм, работающего от уровней воды в камере.

4.4. Горячее водоснабжение.

Расходы воды составляют:

- на бытовые нужды	0,1 м³/сут;	0,2 м³/ч;*	0,33 л/с.
- к установке для промывки трасс	1,0 "	1,0 "	0,30 " *
Итого расчетный расход:	1,1 м³/сут;	1,0 м³/ч;	0,33 л/с.

Потребный напор на вводе – 12 м.

Сеть тупиковая, с устройством циркуляции на вводе, принята из стальных водогазопроводных оцинкованных легких труб.

4.5. Водопровод оборотной воды.

Расходы воды составляют:

- для основного режима при Δt=20°С	938 м³/сут;	39,1 м³/ч;	10,86 л/с
- для летнего режима при Δt=10°С	2191 м³/сут;	91,3 м³/ч;	25,36 л/с.

Максимальное давление перед компрессорами не должно превышать 4 кгс/см².

Качество воды в оборотной системе должно удовлетворять следующим требованиям:

- содержание механических примесей – не более 40 мг/л
- общая жесткость – не более 7 мг-экв/л

Предусматривается устройство насосной станции с камерами нагретой и охлажденной воды.

Прокладка трубопроводов в пределах машинного зала выполнена в технологической части проекта.

Насосная станция принята II категории надежности действия.

Запроектированы две группы насосов: для подачи охлажденной воды из камеры к потребителям и для подачи нагретой воды из камеры в водоохладитель.

В обеих группах принято по 3 насоса (2 рабочих и 1 резервный) К 45/30 производительностью 46 м³/ч напором 31 м с электродвигателем 7,5 квт.

При работе 1-2 компрессоров работает 1 насос, при работе 3 компрессоров работают 2 насоса. Работа насосов автоматизирована.

Отвод нагретой воды с разрывом струи.

Для откачки дренажных вод из помещения насосной установлен насос ГНОМ-10-10 производительностью 10 м³/ч напором 10 м с электродвигателем 1,1 квт. Дренажный насос включается и выключается автоматически в зависимости от уровня воды в дренажном приямке.

Трубопроводы насосной станции приняты из стальных электросварных труб с минимальными толщинами стенок труб.

4.6. Канализация бытовая.

Количество сточных вод составляет 0,2 м³/сут 0,4 м³/ч 2,0 л/с

Предусматривается 1 выпуск ф 100 мм из чугунных канализационных труб.

4.7. Канализация производственная.

Проектируется для отвода чистых стоков от продувочного бака в количестве: 10,8 м³/сут; 0,45 м³/ч; 0,12 л/с.

Предусматривается 1 выпуск ф 50 мм из чугунных канализационных труб.

4.8. Указания по привязке.

В случае отсутствия на промпредприятии производственного водопровода необходимо произвести объединение хозяйственно-питьевого и производственно-противопожарного водопроводов и подключение ввода к наружному хозяйственно-противопожарному водопроводу.

При привязке проекта к конкретным условиям должна проверяться необходимость обработки охлаждающей воды в зависимости от ее химического состава.

В зависимости от способа обработки воды (подкисление, фосфатирование, магнитная обработка, хлорирование, купоросование и др.) должны предусматриваться соответствующие сооружения.

В качестве водоохладителя рекомендуется 2-х секционная капельная градирня с вентиляторами ОБ-300 N 2,5 с секциями площадью 8 м² по типовому проекту – 901-6-50.

Для окончательного выбора водоохладителя необходимо провести теплотехнический расчет водоохладителя применительно к конкретным климатическим условиям.

В случае наличия на промплощадке централизованной системы оборотного водоснабжения необходимо проверять возможность подключения компрессорной к указанной системе. При возможности подключения к централизованной системе насосная станция и камеры должны быть исключены.

При привязке проекта к конкретным условиям необходимо определить и проставить в чертежах глубину заложения вводов и выпусков, уклоны и длину выпусков канализации.

Типовой проект 904-1-50 - АР Альбом 6

Ведомость основных комплектов рабочих чертежей

Обозначение	Наименование	Примечание
ТП 904.1- -ТХ	Технология производства	
-ЭС	Электроснабжение	
-ЭМ	Силовое электрооборудование	
-ЭО	Электрическое освещение	
-СС	Связь и сигнализация	
-А	Автоматизация	
-АЗЩ	Задание заводу-изготовителю щитов	
-АР	Архитектурные решения	
-КЖ	Конструкции железобетонные	
-КМ	Конструкции металлические	
-ВК	Внутренние водопровод и канализация	
-ОВ	Отопление и вентиляция	

Ведомость рабочих чертежей основного комплекта ТП 904-1- -АР

Лист	Наименование	Примечание
1	Общие данные (начало)	
2	Общие данные (окончание)	
3	План подземных конструкций	
4	Фрагмент 1. Фундаменты под оборудование Ф02; Ф03	
5	Фундаменты под оборудование Ф04 - Ф10. Приямки ПР1, ПР2.	
6	Узлы 1-8. Спецификация закладных элементов к листам 3; 4; 5; 6.	
7	План на отм. 0.000.	
8	План на отм. 3.600; 4.200. Схемы 1.2 расположения щитов перегородок. Узлы 9-16.	
9	Разрезы 1-1 - 3-3.	
10	Фасады. План кровли. Схемы заполнения оконных проемов	
11	Маркировочные схемы панелей перегородок (начало).	
12	Маркировочные схемы панелей перегородок (окончание)	
13	Схема расположения опор двойного пола и дерев. щитов	
14	Ведомость отделки помещений. Экспликация полов	
15	КТП. План на отм. -0.250; 0.250. Узлы 1-3	
16	КТП. Сечения 1-1 - Б-Б.	

Ведомость прилагаемых и ссылочных документов

Обозначение	Наименование	Примечание
	Ссылочные документы	
ГОСТ 3634-79	Люки чугунные для колодцев. Технические условия.	
ГОСТ 12506-67	Окна деревянные для зданий промышленных предприятий	
ГОСТ 14624-69	Двери деревянные для зданий промышленных предприятий	
Шифр 41-74 вып. 1; 2	Ворота распашные В 3.6 х 3.0; В 3.6 х 3.6; В 3.6 х 4.2; В 4.8 х 5.4 с ручными поворотами открывания. Техническое описание.	
1.400-15, вып. 1	Унифицированные закладные изделия железобетонных конструкций для крепления технологических коммуникаций и устройств. Рабочие чертежи унифицированных закладных изделий.	
1.431-10. вып. 2	Перегородки консольные сетчатые стальные. Монтажные схемы, узлы.	
1.431-10. вып.	То же Дверные створки, стойки ригели, щиты.	
1.431-15, вып. 1	Перегородки многоэтажных зданий с каркасом по серии ИИ-04. Монтажные узлы.	
1.431-15. вып. 4	То же Стальные изделия Рабочие чертежи.	
2.438-9	Типовые архитектурно-строительные детали окон с применением деревянных оконных блоков по ГОСТ 12506-67	
2.460-5. вып. 1	Архитектурные детали утепленных покрытий одноэтажных пром. зданий. Рабочие чертежи типовых деталей парапетов, карнизов и ендов.	
2.460-14, вып. 1	Типовые узлы покрытий промышленных зданий в местах пропуска вентиляционных шахт. Рабочие чертежи типовых узлов.	
2.480-15. вып. 1	Типовые узлы покрытий промышленных зданий в местах установки крышных вентиляторов. Рабочие чертежи типовых узлов.	
3.017.1. вып. 1	Ограждение площадок и участков предприятий, зданий и сооружений железобетонные элементы огражд.	
3.017.1, вып. 2	Ограждения площадок участков предприятий, зданий и сооружений. Металлические элементы огражд.	
3.017-1, вып. 4	То же Монтажные узлы огражд.	
3.017-1, вып. 5	То же Ворота металлические распашные шириной 4.5 м и калитки.	
2.435-6. вып. 5	Противопожарные двери и ворота промышленных зданий. Противопожарные двери деревянные (проектные антипиренами)	
	Прилагаемые документы	
Т.П. 904.1. альбом 8	Строительные конструкции и изделия.	

Ведомость спецификаций

Лист	Наименование	Примечание
3	Спецификация к плану подземных конструкций	
6	Спецификация закладных элементов к листам 3-6.	
7	Спецификация элементов заполнения проемов Спецификация к плану на отм. 0.000	
8	Спецификация элементов сборных перегородок.	
10	Спецификация элементов к узлам заделки кровли.	
12	Спецификация к маркировочным схемам панелей перегородок.	
13	Спецификация к схемам расположения опор двойного пола и деревянных щитов.	
16	Спецификация элементов к листам АР-15, 16	

ДАННЫЙ ПРОЕКТ ВЫПОЛНЕН В СООТВЕТСТВИИ С ДЕЙСТВУЮЩИМИ СТРОИТЕЛЬНЫМИ НОРМАМИ И ПРАВИЛАМИ ПРОЕКТИРОВАНИЯ, КОТОРЫЕ ПРЕДУСМАТРИВАЮТ МЕРОПРИЯТИЯ, ОБЕСПЕЧИВАЮЩИЕ ВЗРЫВНУЮ, ВЗРЫВОПОЖАРНУЮ И ПОЖАРНУЮ БЕЗОПАСНОСТЬ ПРИ СОБЛЮДЕНИИ ПРАВИЛ БЕЗОПАСНОСТИ В ЭКСПЛУАТАЦИИ ЗДАНИЯ (СООРУЖЕНИЯ). МЕРОПРИЯТИЯ ВЫПОЛНЕНЫ НА ОСНОВАНИИ ТЕХНОЛОГИЧЕСКИХ ЗАДАНИЙ И УКАЗАННЫХ В НИХ КАТЕГОРИЙ ПРОИЗВОДСТВ.

ГЛАВНЫЙ ИНЖЕНЕР ПРОЕКТА

Согласовано

Инв. № подл. | Подп. и дата | Взам. инв. №

8107/6

6

Привязан

Инв. №

ТП 904.1-50 - АР

Компрессорная станция 3К-63А

Н. контр.	Бескоровайный		
Провер.	Горская		
Архит.	Принцыпа		
Ст. инж.	Горская		
Рук. гр.	Бескоровайный		
ГИП	Петровский		
Нач. отд.	Славьянц		
ГИП	Осташевский		

Стадия	Лист	Листов
Р	1	16

Общие данные (начало)

Госстрой СССР Росгипромстройниипроект

Копировал

Формат А2

Типовой проект 904-1-50-АР Альбом 6

Общие указания

1. Рабочие чертежи архитектурно-строительной части автоматизированной отдельно стоящей компрессорной станции 3К-63А производительностью 3,14 м³/с (189 м³/мин) воздуха разработаны на основании заданий на архитектурно-строительную и сантехническую части проекта, выданных институтом „Гипростройдормаш" в 1982 г.

2. Посадку здания компрессорной станции на строительной площадке производить по чертежу генплана.

3. За условную отметку 0.000 принята отметка чистого пола первого этажа помещения машинного зала, соответствующая по чертежам генерального плана абсолютной отметке .....

4. Степень огнестойкости здания — II.

5. Категория производства по взрывной, взрыво-пожарной и пожарной опасности — „А".

6. Указания по выполнению обратной засыпки и антикоррозийной защите фундаментов от агрессивного воздействия грунтовых вод приведены в основном комплекте чертежей железобетонных конструкций марки „КЖ".

7. Горизонтальная гидроизоляция стен на отм.-0.030 выполняется из цементного раствора состава 1:2 толщиной 30 мм

8. Наружные стены компрессорной станции - однослойные панели из ячеистого бетона марки „35" объемным весом в сухом состоянии $\gamma_{сух.} = 700$ кг/м³.
Швы между панелями заполнять упругими синтетическими прокладками (пороизол, гернит) и герметизирующей мастикой (УМС-50) или цементным раствором. При этом следует руководствоваться СН420-71 „Указания по герметизации стыков при монтаже строительных конструкций."

9. Кирпичные участки наружных стен выполнить из кирпича марки „100" на растворе марки „25" с последующей штукатуркой цементно-песчаным раствором марки „50" толщиной 20 мм и расшивкой швов под панели.

10. Стеновые панели с фасадной стороны должны отделываться в заводских условиях лицевым слоем с применением цветных смесей.

11. Внутренние перегородки здания компрессорной станции выполнять из сборных железобетонных панелей. Внутреннюю отделку выполнять согласно таблице внутренних отделочных работ (см лист 14)

12. При кладке кирпичных участков стен в откосы дверных и оконных проемов заложить антисептированные деревянные пробки 250х120х65 через 10 рядов кладки по высоте, но не менее 2д с каждой стороны проема.

13. Все деревянные конструкции антисептировать, а соприкасающиеся с кирпичной кладкой или бетоном обернуть толем.

14. Столярные изделия окрасить поливинилацетатными красками в два слоя.

15. Стальные щиты из рифленой стали окрасить двумя слоями эмали ХВ-124 по грунтовке ФЛ-03-К. Стальные щиты перегородок и прочие стальные конструкции окрасить краской БТ-177.
Закладные детали и соединительные элементы в стыках наружных ограждающих конструкций должны защищаться цинковым покрытием толщиной 120-180 мкм.

16. Отвод воды с кровли — наружный неорганизованный.

17. Конструкция кровли состоит из следующих элементов:

а) защитного слоя из гравия (ГОСТ 8268-74*) крупностью 5-10 мм на горячей битумной мастике марки МБК-Г-..... Битумную мастику антисептировать добавками порошковых гербицидов: монурона (ТУ6-И-18-67) или симазина (ГОСТ 15123-78) в количестве 0,3-0,5% или аминной, натриевой соли 2,4Д (ТУ6-01-893-73) в количестве 1-1,5% веса битума.

б) водоизоляционного ковра из 4х слоев рубероида с эластичным покровным слоем марки РэМ-350 (ТУ 21-30-72) на горячей битумной мастике марки МБК-Г-..... Битумную мастику антисептировать добавками кремнефтористого (ГОСТ 87-77) или фтористого (ГОСТ 2871-75*) натрия в количестве 4-5% от веса битума; в качестве наполнителя должен применяться низкосортный асбест.

в) теплоизоляционного слоя из гидрофобизированных минераловатных плит повышенной жесткости, производимых из гидромассы (ГОСТ 22950-78) $\gamma = 200$ кг/м³ по сборным железобетонным плитам.

18. В местах примыканий кровли к вертикальным поверхностям выполнить усиление из 3х слоев рубероида: 1 слой (верхний) из рубероида с эластичным покровным слоем и крупнозернистой посыпкой марки РэК-420 (ТУ 21-27-30-72), 2 слоя (нижних) из рубероида марки РэМ-350 на горячей битумной мастике марки МБК-Г-.....

19. Схемы расположения фундаментов под каркас здания и фундаментных балок и указания к ним даны на чертежах КЖ.

20. Днища каналов и подошвы фундаментов под оборудование выполнить по тщательно спланированному и уплотненному щебнем основанию. Уплотнение производить слоями толщиной 200 мм с доведением плотности скелета грунта до 1,6 т/м³.

21. Бетонные фундаменты под оборудование и каналы выполнить из бетона марки „100".

22. Наружные поверхности стенок каналов, находящиеся в грунте, обмазать за 2 раза горячим битумом марки БН-V ГОСТ 6617-76 по холодной битумной грунтовке.

23. Обратную засыпку фундаментов и пазух у стенок каналов производить непучинистым грунтом с послойным трамбованием через 150-200 мм с обеих сторон.

24. Прокладку кабельных труб вести под наблюдением электриков.

25. По периметру здания устроить асфальтовую отмостку шириной 1м по щебеночному основанию h=100 мм

Рекомендации по организации строительства

Проект организации строительства выполняется проектной организацией, привязывающей типовой проект, в соответствии с требованиями СН 47-74, с учётом местных и особых условий строительства: природно-климатических особенностей района строительства, источников снабжения энергоресурсами и водой, условий размещения компрессорной станции в составе строящегося или существующего предприятия, способов организации строительства и средств механизации строительно-монтажных работ, согласованных со строительной организацией, и данных об её мощности, наличия производственной базы стройиндустрии и т.д.

7

8107/6

Инв. № подл.	Подпись и дата	Взам. инв. №	Согласовано

ПРИВЯЗАН

ИНВ. №

Н. контр.	Бескоровайный		
Ст. инж.	Горская		
Рук. гр.	Бескоровайный		
ГАП	Петровский		
Нач. ОСР	Салкьянц		
ГИП	Осташевский		

ТП 904-1-50 - АР

Компрессорная станция 3К-63А

Стадия	Лист	Листов
Р	2	

Общие данные (окончание)

Госстрой СССР Ростовский Промстройниипроект

Копировал

Формат 22

Типовой проект 904-1-50 АР Альбом 6

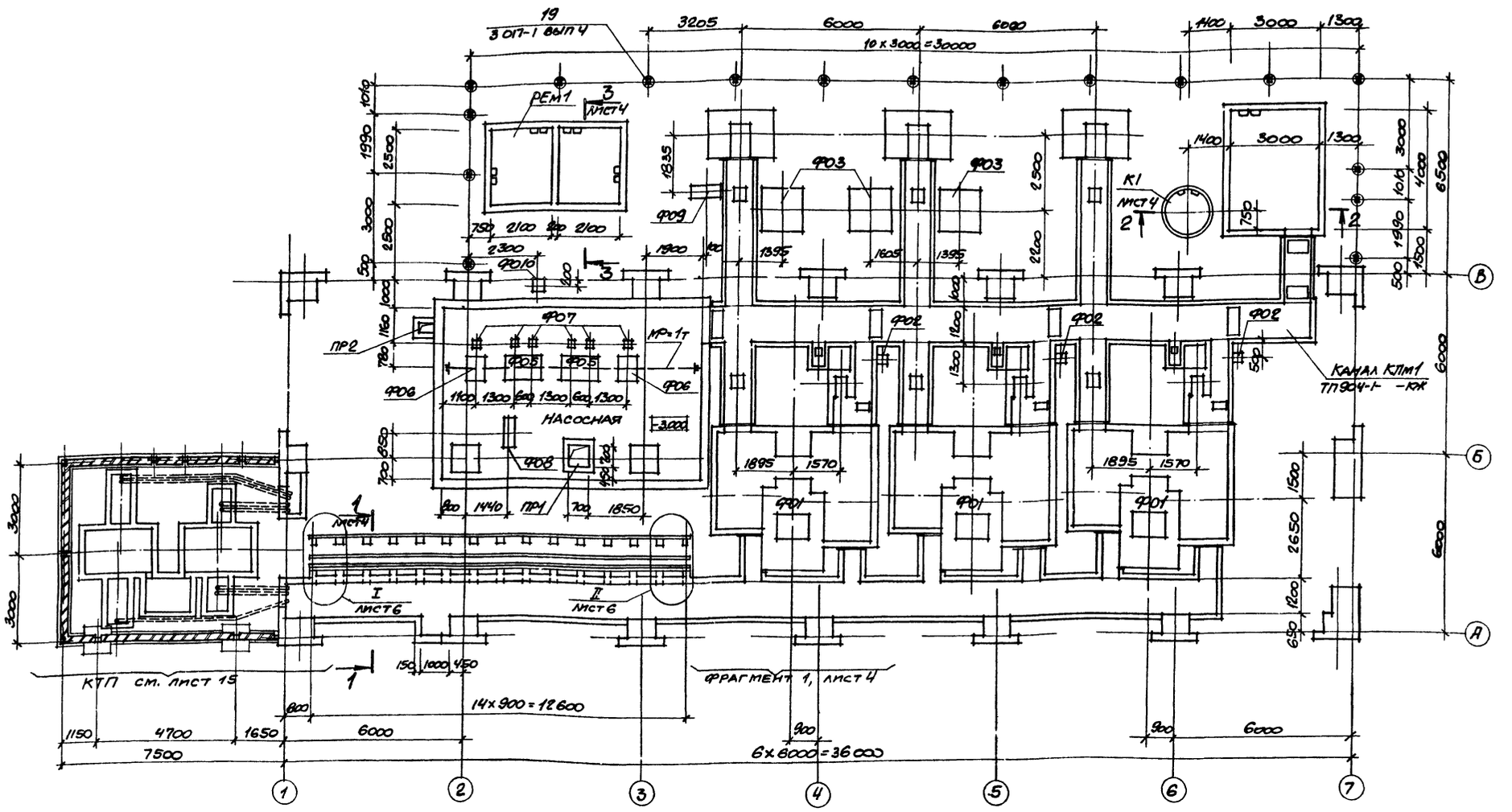

Спецификация к чертежам подземного хозяйства

Марка; поз.	Обозначение	Наименование	Кол.	Масса ед. кг	Примечание
		Фундаменты под оборудование			
Ф01	ТП 904-1- -КЖ, лист 28	Ф01	3		
Ф02	лист 4	Ф02	3		
Ф03	лист 4	Ф03	3		
Ф04	лист 4	Ф04	3		
Ф05	лист 5	Ф05	2		
Ф06	лист 5	Ф06	2		
Ф07	лист 5	Ф07	6		
Ф08	лист 5	Ф08	1		
Ф09	лист 5	Ф09	1		
Ф10	лист 5	Ф10	1		

Марка; поз.	Обозначение	Наименование	Кол.	Масса ед. кг.	Примечание
		Приямки			
ПР1	лист 5	ПР1	1		
ПР2	лист 5	ПР2	1		
		Резервуары			
РЕМ1	ТП 904-1- -КЖ, лист 23	РЕМ1	1		
РЕМ2	лист 25	РЕМ2	1		
К1	ТП 904-1- -КЖ, лист 17	Колодец К1	1		
ПГ-3-3	ТП 904-1- -КЖИ-ПГ-3-3	Плита ПГ-3-3	3		

8
8107/6

Привязан

Инв. №

ТП 904-1-50-АР

Компрессорная станция 3К-63А

Н. контр.	Бескоровайный			
Провер.	Горская			
Архитект.	Торцынина			
Нач. гр.	Бескоровайный			
ГАП	Петровский			
Нач. ОСП	Саакьянц			
ГИП	Ос. Шевцов			

Стадия	Лист	Листов
Р	3	

План подземных конструкций.

Госстрой СССР Ростовский Промстройниипроект

Согласовано

Инв. № подл. | Подпись и дата | Взам. инв. №

Копировал

Формат А2

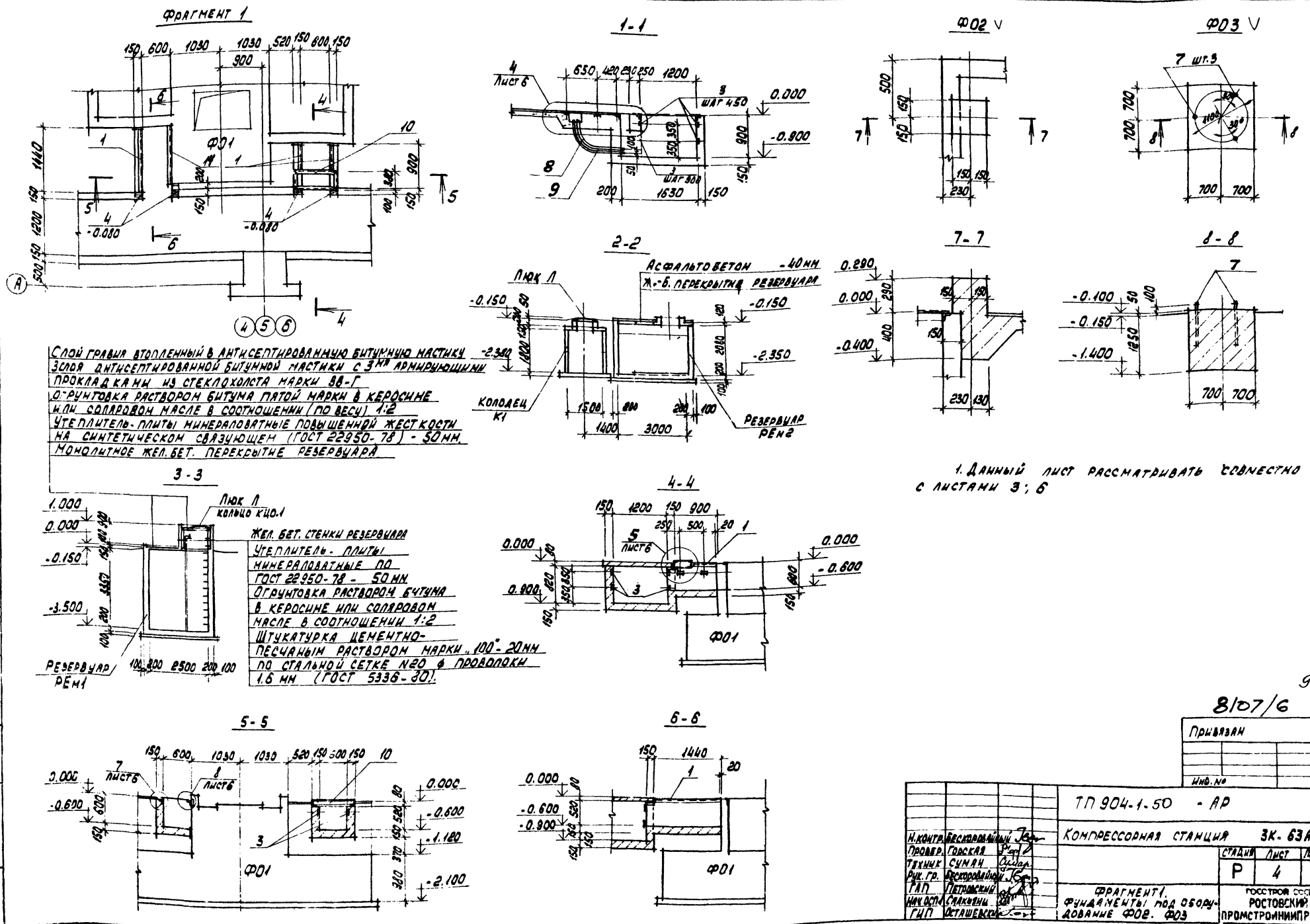
Фрагмент 1
1-1
Ф02 V
Ф03 V
2-2
7-7
8-8
3-3
4-4
5-5
6-6
Ф01
Лист 6
Шаг 450
Шаг 900
Асфальтобетон -40мм
Ж.-б. перекрытие резервуара
Люк Л
Колодец К1
Резервуар РЕм2
Люк Л кольцо КЦ0.1
Резервуар РЕм1
Жел. бет. стенки резервуара
Утеплитель - плиты минераловатные по ГОСТ 22950-78 - 50 мм
Огрунтовка раствором битума в керосине или соляровом масле в соотношении 1:2
Штукатурка цементно-песчаным раствором марки „100" - 20 мм по стальной сетке N20 ф проволоки 1.6 мм (ГОСТ 5336-80).
Слой гравия втопленный в антисептированную битумную мастику
Зслоя антисептированной битумной мастики с 3 мм армирующими прокладками из стеклохолста марки ВВ-Г
Огрунтовка раствором битума пятой марки в керосине или соляровом масле в соотношении (по весу) 1:2
Утеплитель - плиты минераловатные повышенной жесткости на синтетическом связующем (ГОСТ 22950-78) - 50 мм.
Монолитное жел. бет. перекрытие резервуара
1. Данный лист рассматривать совместно с листами 3; 6
Привязан
Инв. №
ТП 904-1-50 - АР
Компрессорная станция ЗК-63А
Н. контр. Бескоровайный
Провер. Горская
Техник Суман
Рук. гр. Бескоровайный
ГАП Петровский
Нач. осп. Салкьяни
ГИП Осташевский
Стадия Р
Лист 4
Листов
Фрагмент 1. Фундаменты под оборудование Ф02. Ф03
Госстрой СССР Ростовский промстройниипроект
Копировал
Формат 22
Типовой проект 904.1.50 - АР Альбом 6

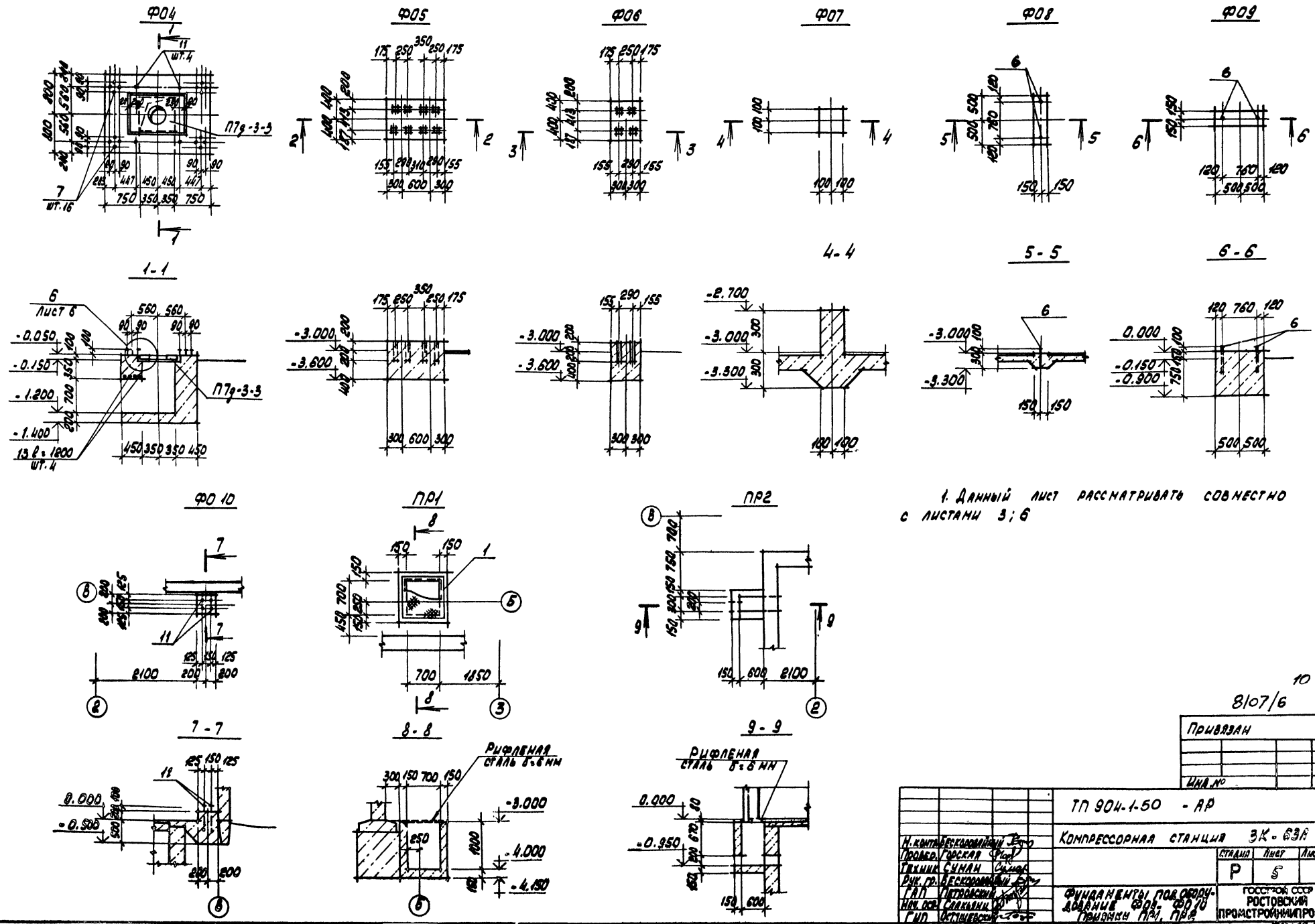

1. Данный лист рассматривать совместно с листами 3; 6

Типовой проект 904-1-50-АР Альбом 6

Согласовано

Инв. № подл. | Подп. и дата | Взам. инв. №

8/07/6

Привязан

Инв. №

ТП 904-1-50 - АР

Компрессорная станция ЗК-63А

Н. контр.	Бескоровайный		
Провер.	Горская		
Техник	Суман		
Рук. гр.	Бескоровайный		
ГАП	Петровский		
Нач. осв.	Слакьянц		
ГИП	Остяшевский		

Стадия	Лист	Листов
Р	5	

Фундаменты под оборудование ФО4-ФО10 Приямки ПР1, ПР2

Госстрой СССР РОСТОВСКИЙ ПРОМСТРОЙНИЙПРОЕКТ

Копировал ЛЯИ

Формат 22

Типовой проект 904-1-50-АР Альбом 6

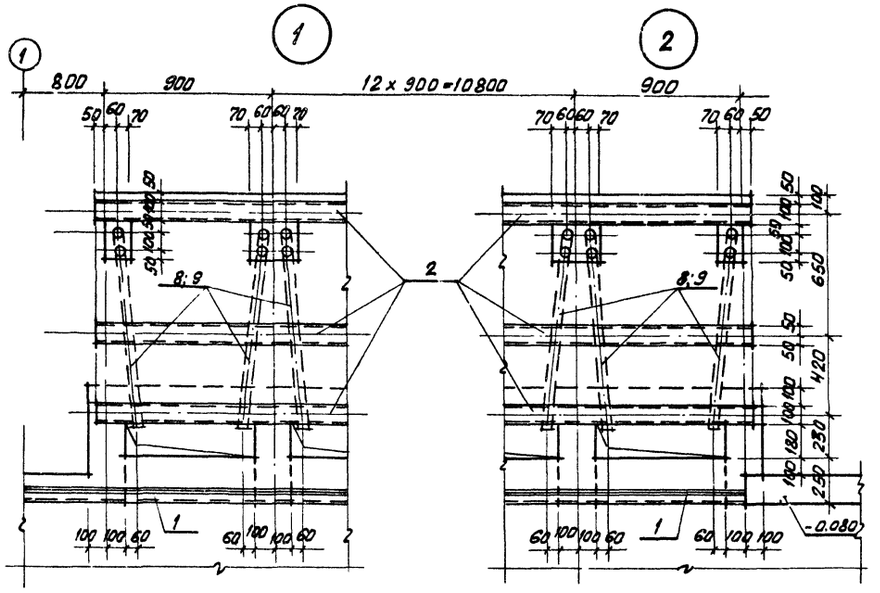

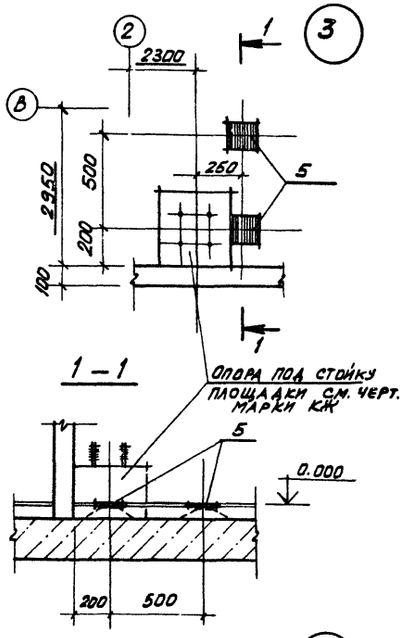

Спецификация закладных элементов к листам 3; 4; 5; 6

Марка, поз.	Обозначение	Наименование	Кол.	Масса ед. кг	Примечание
1	1.400-15 вып.1 550-06	МН 55	38.0	5.3	М
2	560-07	МН 56 5	38.1	9.2	М
3	110-05	МН 102-6	240	0.7	
4	120-44	МН 112-3	12	2.4	
5	410-03	МН 402-2	2	1,5	
6	ТП 904-1- -КЖИ-МН7	МН 7	4	0.42	
7	-МН12	МН 12	52	0.82	
8	-МН15; МН15	МН 15	28	7.3	
9	-МН15; МН16	МН 16	28	7.5	
10	-МН17	МН 17	3	26.7	
11	-МН18	МН 18	16	0.93	
12	ГОСТ 5781-75	ф6 А I	14.7	0.22	М
13	ГОСТ 5781-75	ф10 А I	42.0	0.62	М
14	ГОСТ 8509-72	L 50х5; ℓ = 1240	3	4.43	

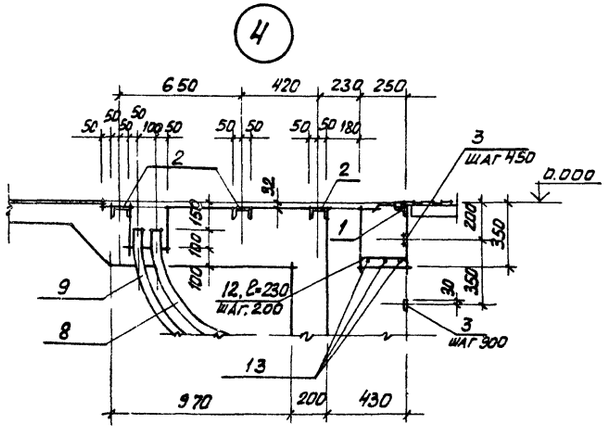

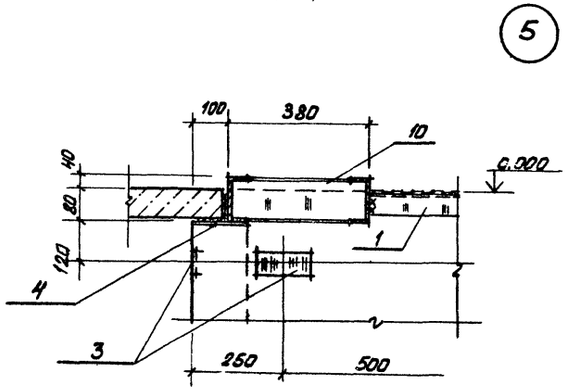

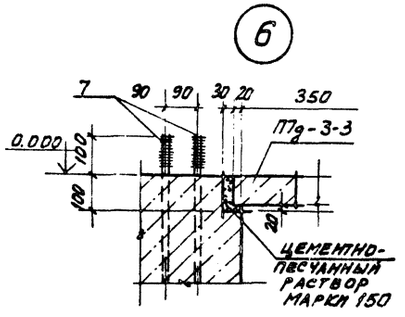

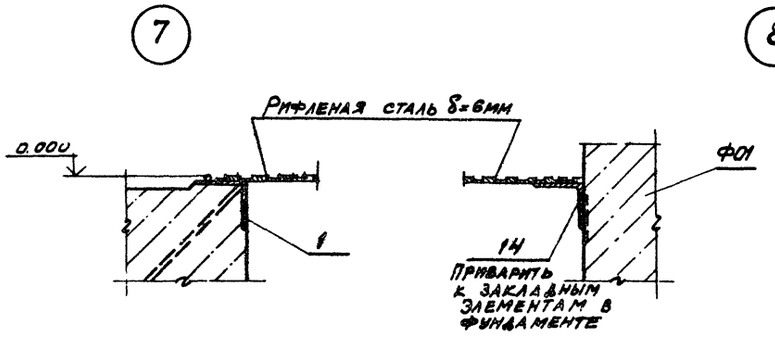

11

8107/6

Привязан

Инв. №

			ТП 904-1-50 - АР		
			Компрессорная станция 3К-63А		
Н. контр.	Бескоровайный			Стадия	Лист	Листов
Провер.	Горская			Р	6	
Техник	Суман					
Рук. гр.	Бескоровайный					
ГАП	Петровский		Узлы 1-8. Спецификация закладных элементов к листам 3; 4; 5; 6.	Госстрой СССР Ростовский Промстройниипроект		
Нач. отд.	Саакьянц					
ГИП	Остапенко					

Копировал

Формат А2

Инв. № подл. | Подпись и дата | Взам. инв. №

Типовой проект 904-1-50-АР Альбом 6

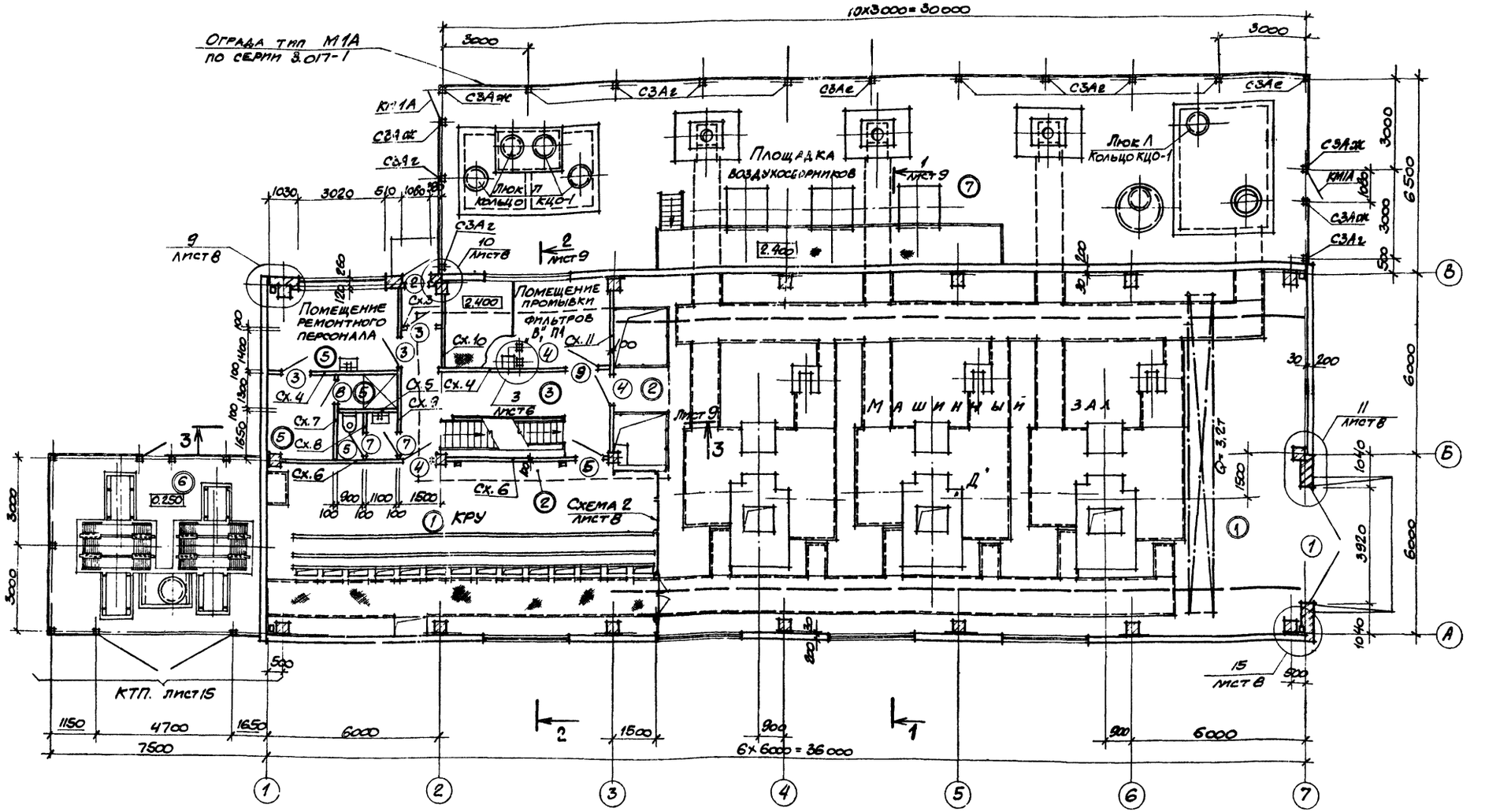

Спецификация элементов заполнения проемов

Марка поз.	Обозначение	Наименование	Кол.	Масса ед. кг.	Примечание
1	Шифр 41-74 вып. 1; 2	Ворота В 3.6×3.0	1		
2	ГОСТ 14624-69	Дверной блок Д60пп	1		
3		Д42пп	3		
4		Д33П	2		
5		Д42Л	1		
6		Д33Л	2		
7		Д34ПП	2		
8		Д34ЛПВ	1		
9	Серия 2.435-6. Вып. 5	ПД-1	1		

Спецификация к плану на отм. 0.000

Марка, поз.	Обозначение	Наименование	Кол.	Масса ед. кг	Примечание
СЗАг	3.017-1 вып. 1	Жел. бет. столб СЗАг	11	60	
СЗАе		СЗАе	2	60	
СЗАж		СЗАж	4	60	
КМ1А	3.017-1 вып. 5	Полотно калитки КМ1А	2	43	
	ГОСТ 5336-67	Сетка №30-2.0 шир 1000	40		м
МС2	3.017 вып. 2	Соединит. элемент МС2	10	0.31	
МС5		МС5	80	57.5	м
Л	ГОСТ 3634-79	Люк Л	5		
КЦО-1	3.900-3, вып. 7	Кольцо КЦО-1	5		

1. Маркировочные схемы панелей внутренних перегородок Сх.3 – Сх.11 см. на листах 11; 12.
2. На плане в двойных кружках замаркированы типы полов.

12

8107/6

Н. контр.	Горская	
Провер.	Бескоровайный	
Архитект.	Торицына	
Рук. гр.	Бескоровайный	
ГАП	Петровский	
Нач. осл.	Саакьянц	
ГИП	Осташевский	

ТП 904-1-50-АР

Компрессорная станция ЗК-63А

План на отм. 0.000.

Стадия	Лист	Листов
Р	7	

Госстрой СССР Ростовский Промстройниипроект

Согласовано

Инв. № подл. | Подпись и дата | Взам. инв. №

Копировал

Формат 22

Типовой проект 904-1-50 - АР Альбом 6

Согласовано

Инв. № подл. | Подпись и дата | Взам. инв. №

План на отметке 3.600; 4.200

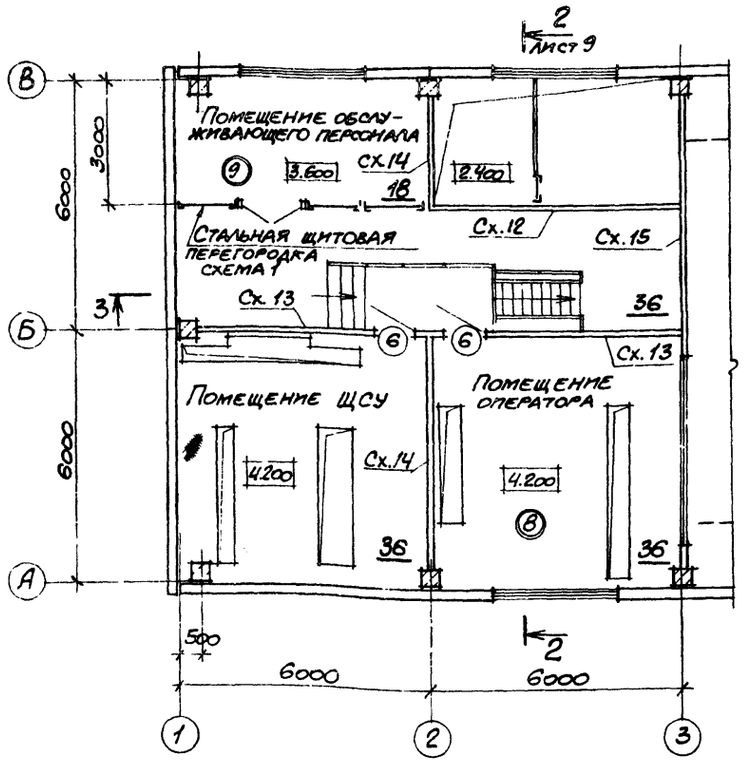

Схема 1

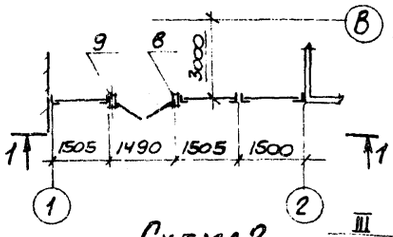

1-1

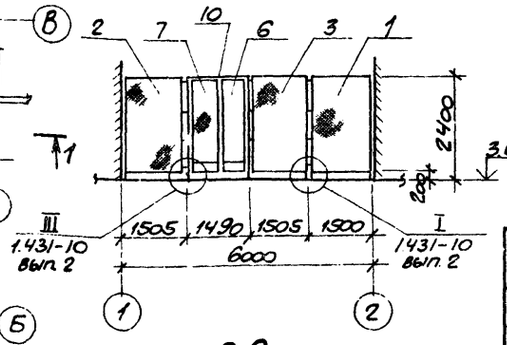

Схема 2

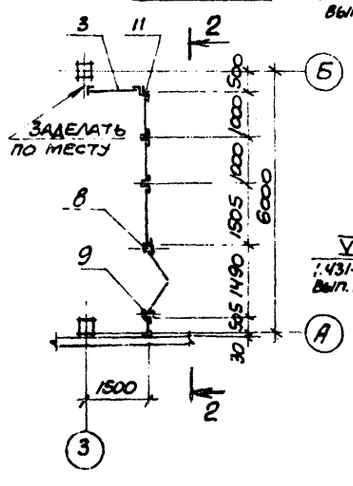

2-2

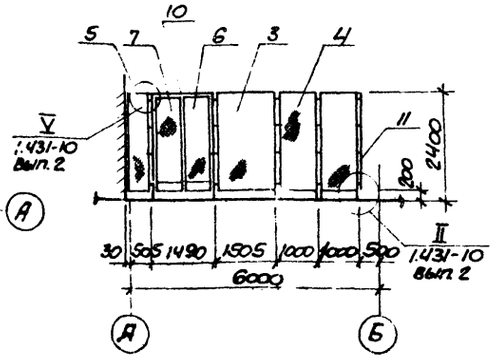

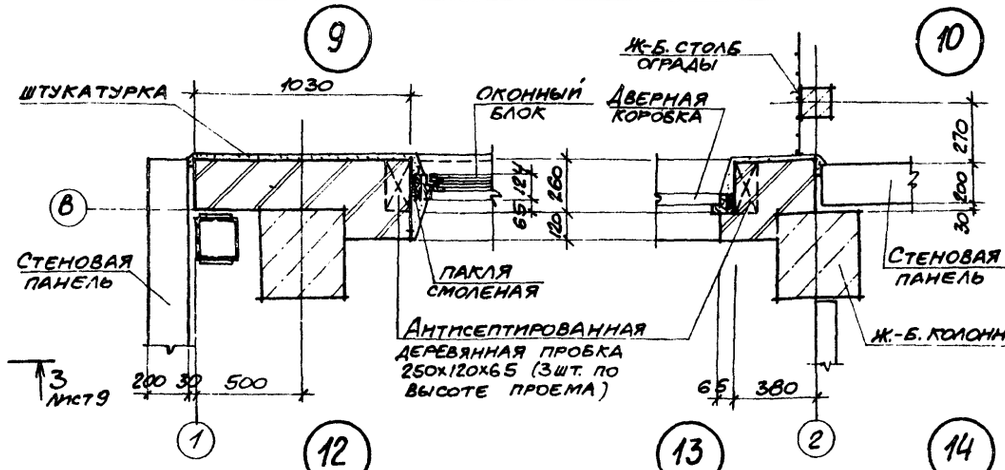

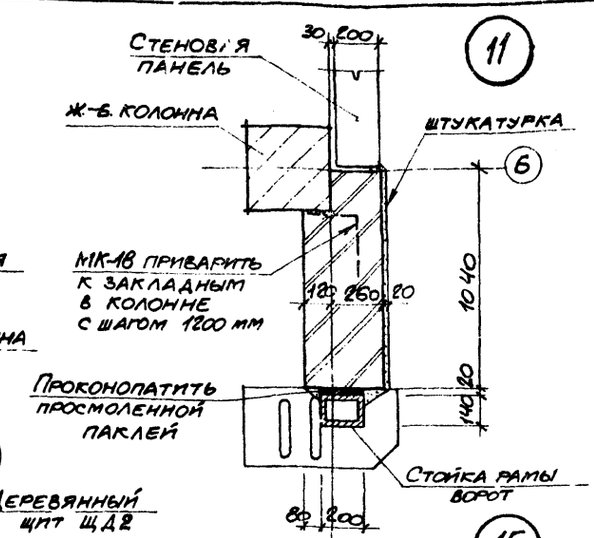

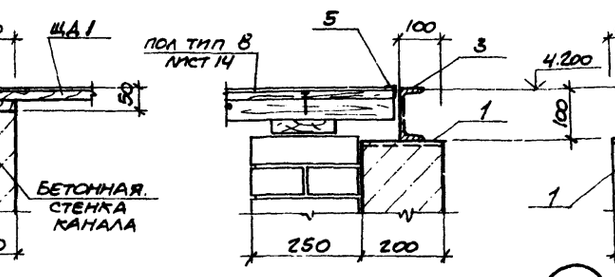

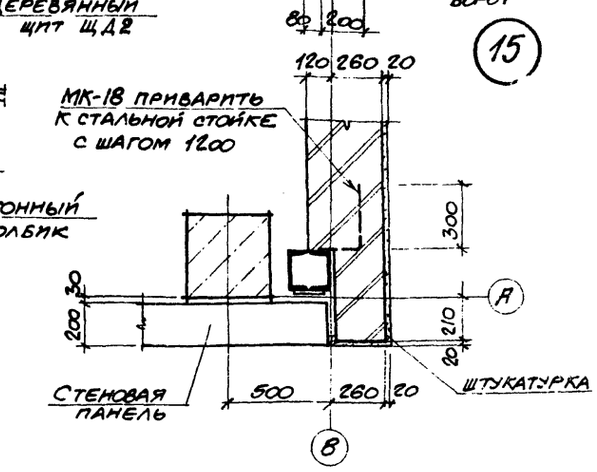

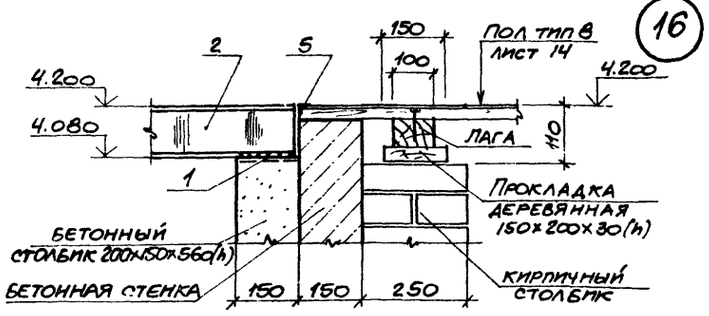

1. Замаркированные схемы перегородок Сх 12-Сх 15 на плане с отм. 3.600 и 4.200 разработаны на листах 11; 12.
2. На плане в двойных кружках замаркированы типы полов. Экспликацию полов см. на листе 14.
3. Пол на отметке 4.200 в помещении ЩСУ - щиты из рифленой стали по стальным балкам. Раскладка щитов дана в чертежах марки КМ.

Спецификация элементов стальных щитовых перегородок

Марка, поз.	Обозначение	Наименование	Кол.	Масса ед. кг	Примечание
		Щиты			
1	1.431-10 В3 02.01.00-02	1.5х2.4 ЩПГ	1	26.0	
2	02.02.00-01	1.5х2.4 ЩПГ-А	1	24.4	
3	02.03.00-01	1.5х2.4 ЩПГ-Б	3	24.4	
4	02.01.00-03	1.0х2.4 ЩПГ	2	22.1	
5	ТП 904-1- -КЖИ-Щ1	Щ1	1		
		Створки дверные			
6	1.431-10 В3- 02.06.00-01	0.7х2.4 ДПГ-П	2	20.0	
7	02.17.00	0.7х2.4 ДПГ-Л	2	19.3	
		Стойки			
8	1.431-10 В3 02.05.00-03	2.4 ДСГ-П	2	11.6	
9	02.05.00-01	2.4 ДСГ-Л	2	11.6	
10	02.15.00-01	Ригель Р2	2	7.12	
11	02.00 С1-01	Уголок	1	4.63	

8107/6

Привязан

Инв. №

Н. контр.	Бескоровайный		
Провер.	Горская		
Техн. кк	Суман		
Ст. инж.	Горская		
Рук. гр.	Бескоровайный		
ГИП	Ветовский		
Нач. отд.	Саакьянц		
ГИП	Ставевский		

ТП 904-1-50 - АР

Компрессорная станция 3К-63А

Стадия	Лист	Листов
Р	8	

План на отм. 3.600; 4.200
Схемы перегородок 1; 2.
Узлы 9-76.

Госстрой СССР Ростовский Промстройниипроект

Копировал

Формат А2

Разрез 1-1

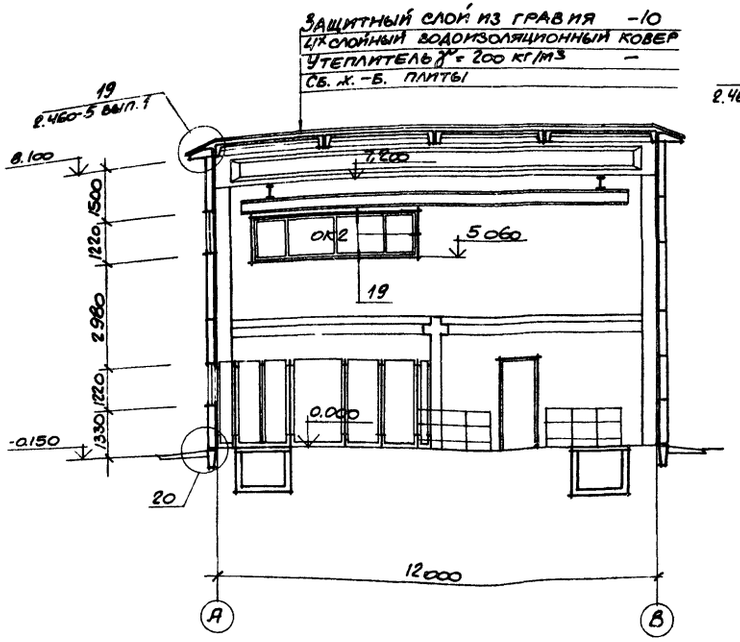

Разрез 2-2

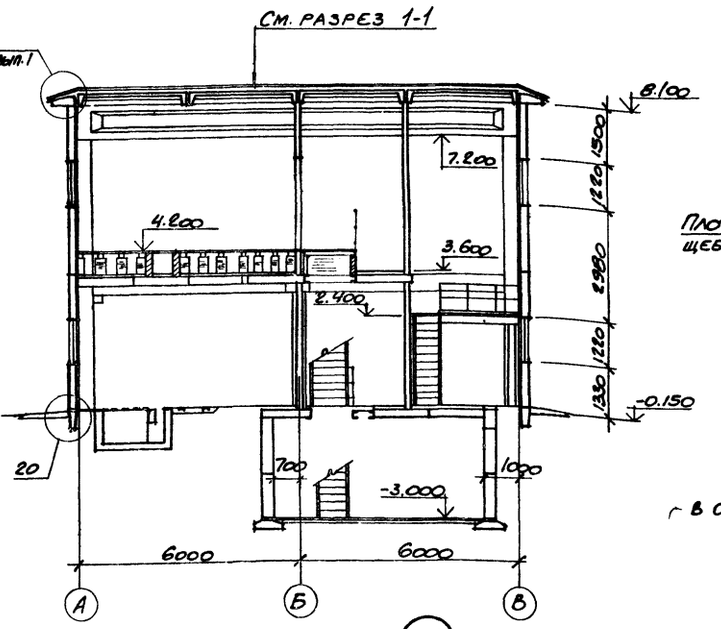

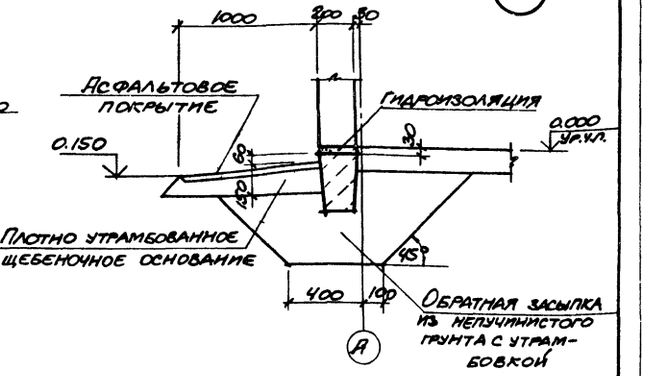

1. Данные о составе кровли см. на листе 2 в общих указаниях.

Разрез 3-3

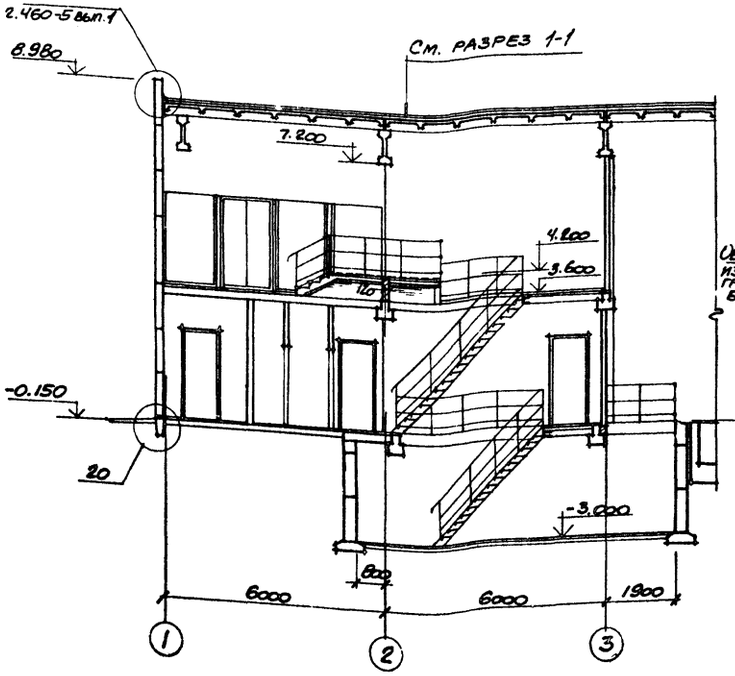

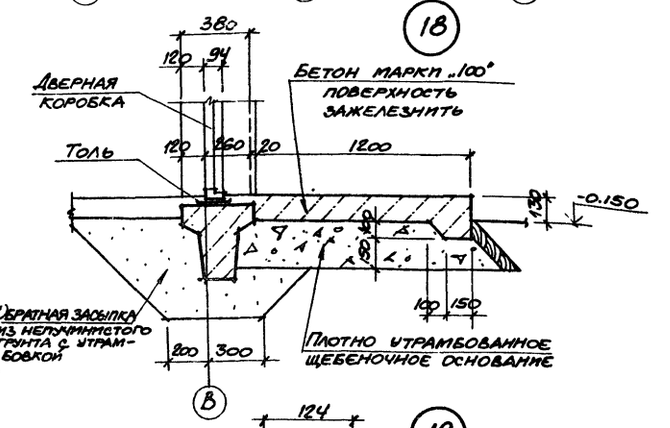

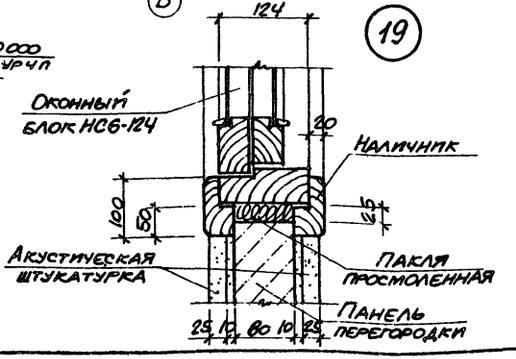

Типовой проект 904-1-50-АР Альбом 6

Согласовано

Инв. № подл. | Подпись и дата | Взам. инв. №

Н.контр.	Горская		
Техник	Суман		
Вед.гр.	Бескоровайная		
ГАП	Петровский		
Нач.сект.	Ольховец		
ГИП	Ульяненко		

ТП 904-1-50-АР

Компрессорная станция 3К-63А

Разрезы 1-1 ÷ 3-3

Стадия Р | Лист 9 | Листов

ГОССТРОЙ СССР РОСТОВСКИЙ ПРОМСТРОЙНИИПРОЕКТ

Копировал

Формат А2

14

8/07/6

Привязан

Инв. №

Типовой проект 904-1-50-АР Альбом 6

Согласовано

Инв. № подл. | Подпись и дата | Взам. инв. №

Фасад 1-7

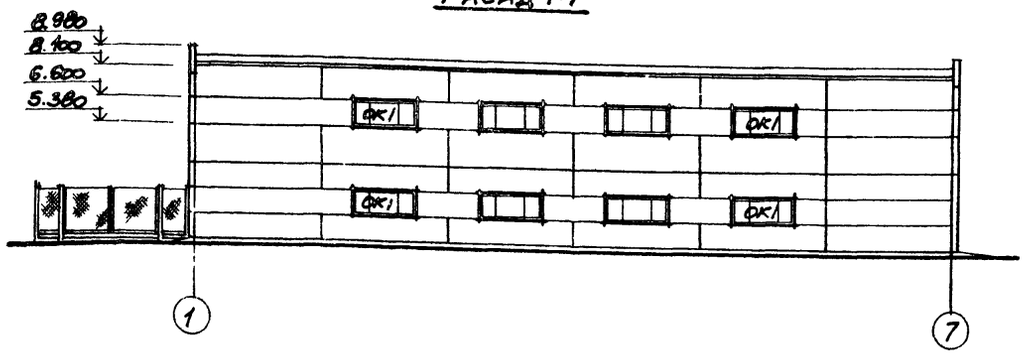

Фасад А-Б

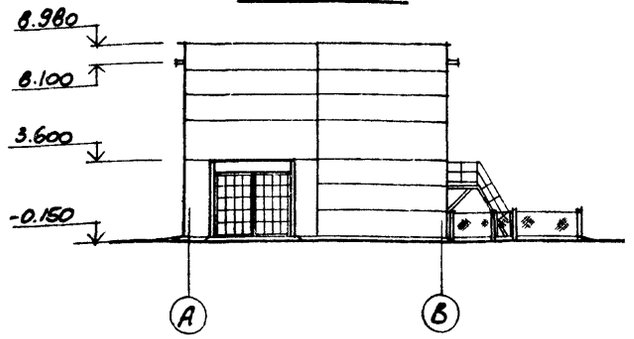

Фасад 7-1

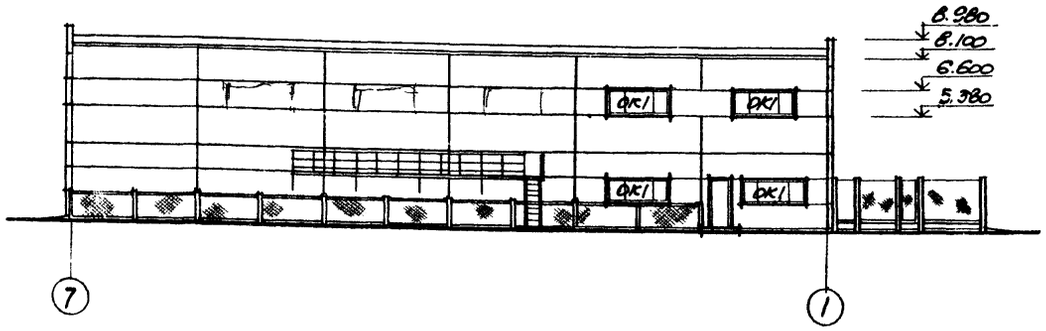

Фасад Б-А

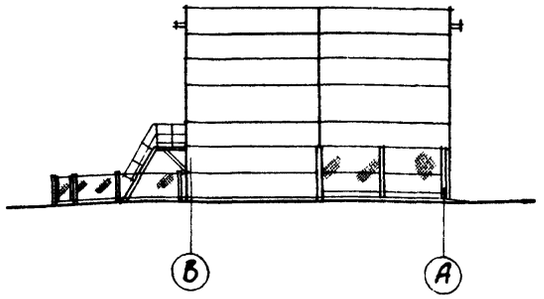

План кровли

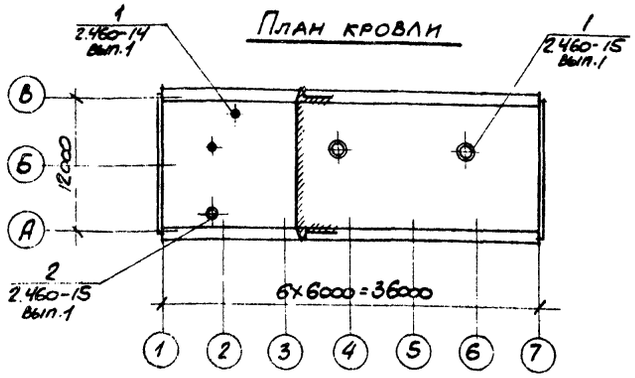

Схема расположения элементов заполнения оконных проемов

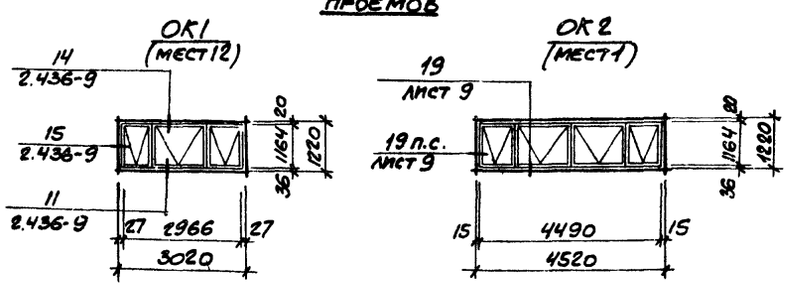

Спецификация заполнения оконных проемов.

Марка	Обозначение	Наименование	Кол.	Примечание
		Проем ОК1		
НС3-94	ГОСТ 12506-67	Оконный блок НС3-94	1	
		Проем ОК2		
НС5-124		Оконный блок НС5-124	1	

Спецификация элементов к узлам заделки кровли.

Марка, поз.	Обозначение	Наименование	Кол.	Масса ед., кг	Примечание
КР1	2.460-15 вып.1	Стальной козырек КР1	1	5.36	
КР3		КР3	2	4.73	
ПП2		Прижимная полоса ПП2	1	1.69	
ПП3		ПП3	2	1.88	
ФЭ2		Фасонный элемент ФЭ2	1	9.1	
ФЭ7		ФЭ7	2	9.2	
КС6	2.460-14 вып.1	Стяжное кольцо КС6	1	0.5	
КС8		КС8	1	0.76	
КЛ1		Стальной колпак КЛ1	1	5.76	
КЛ3		КЛ3	1	5.29	
ПП1		Прижимная полоса ПП1	2	1.08	
КФ1		Кольцо-фланец КФ1	1	1.36	
ФЭ1		Фасонный элемент ФЭ1	2	6.0	

15

8107/6

Привязан

Инв. №

		ТП 904-1-50-АР	
		Компрессорная станция 3К-63А	
Н. контр.	Бескоровайный		Стадия Р; Лист 10; Листов
Провер.	Горская		
Архит.	Быстрова	Фасады. План кровли. Схемы заполнения оконных проемов. Спецификации.	Госстрой СССР Ростовский Промстройниипроект
Нач. гр.	Бескоровайный		
ГАП	Петровский		
Нач. сект.	Сакьянц		
ГИП	Станиевский		

Копировал

Формат А2

Типовой проект 904-1-50 - АР Альбом 6

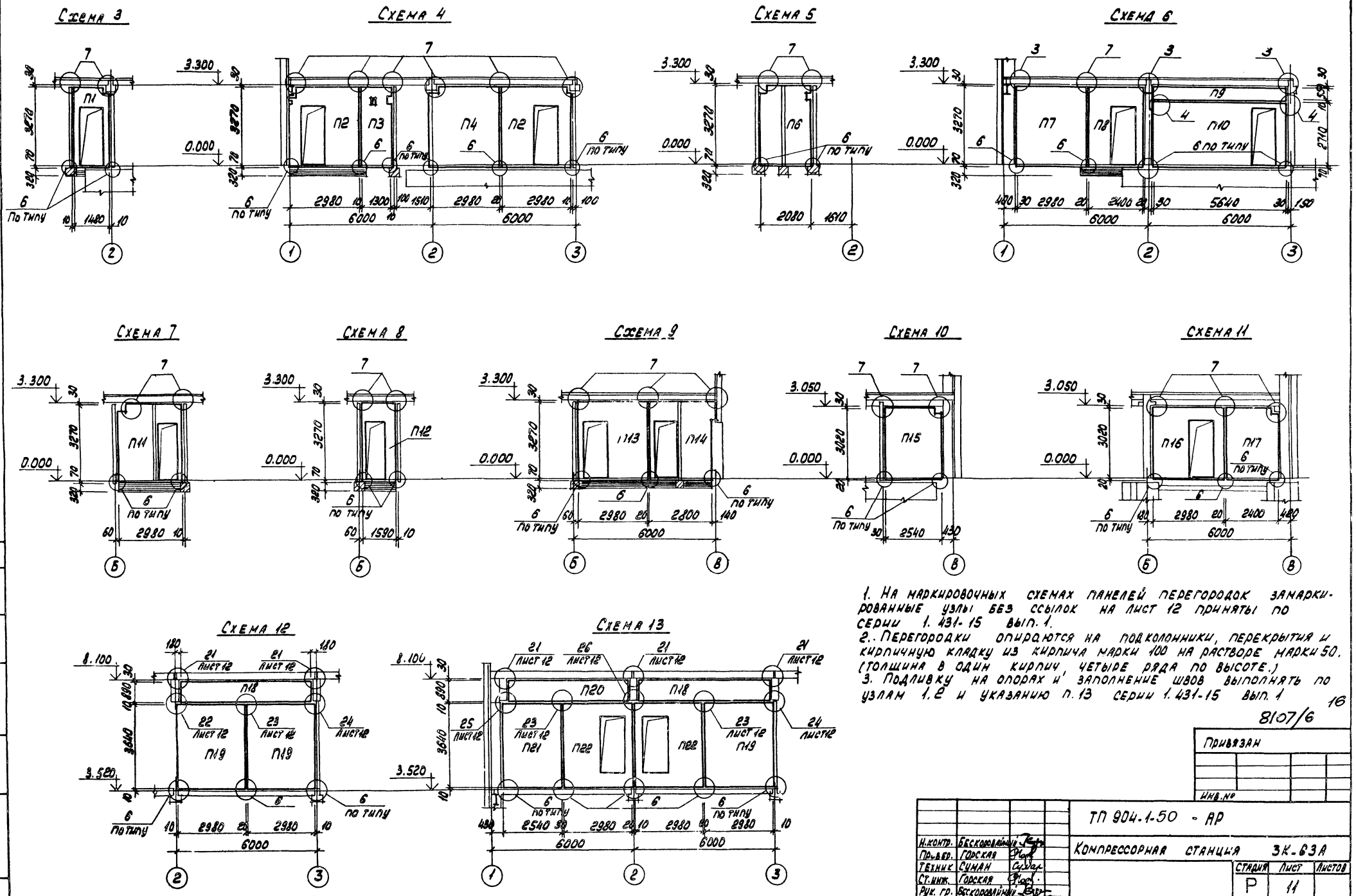

1. На маркировочных схемах панелей перегородок замаркированные узлы без ссылок на лист 12 приняты по серии 1.431-15 вып. 1.
2. Перегородки опираются на подколонники, перекрытия и кирпичную кладку из кирпича марки 100 на растворе марки 50. (толщина в один кирпич, четыре ряда по высоте.)
3. Подливку на опорах и заполнение швов выполнять по узлам 1.2 и указанию п. 13 серии 1.431-15 вып. 1

16

8107/6

Привязан			
Инв. №			

Н. контр.	Бескоровайный		ТП 904-1-50 - АР
Пр. вер.	Горская		Компрессорная станция 3К-63А
Техник	Суман		Стадия: Р; Лист: 11; Листов:
Ст. инж.	Горская		
Рук. гр.	Бескоровайный		Маркировочные схемы панелей перегородок (начало)
ГАП	Петровский		Госстрой СССР Ростовский Промстройниипроект
Нач. осп.	Салкьянц		
ГИП	Остаичевский		

Копировал [illegible] Формат 22

Схема 14

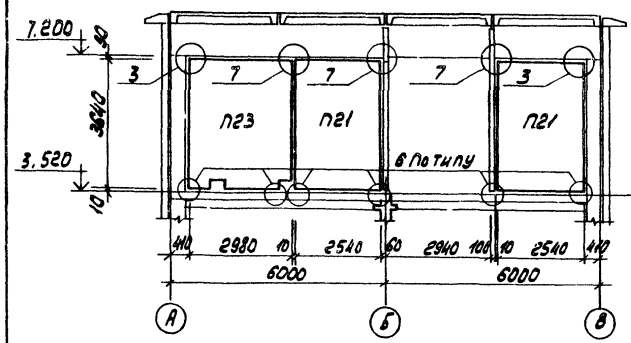

Схема 15

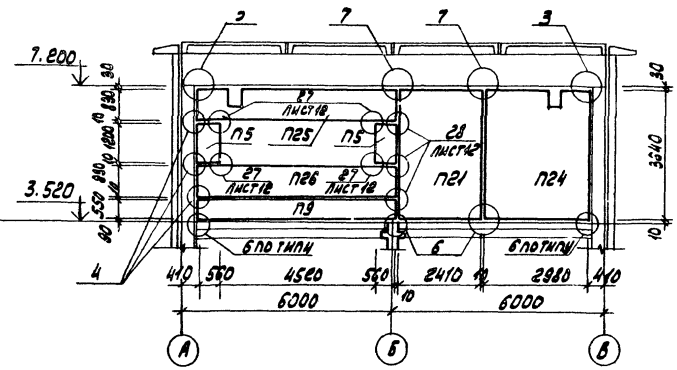

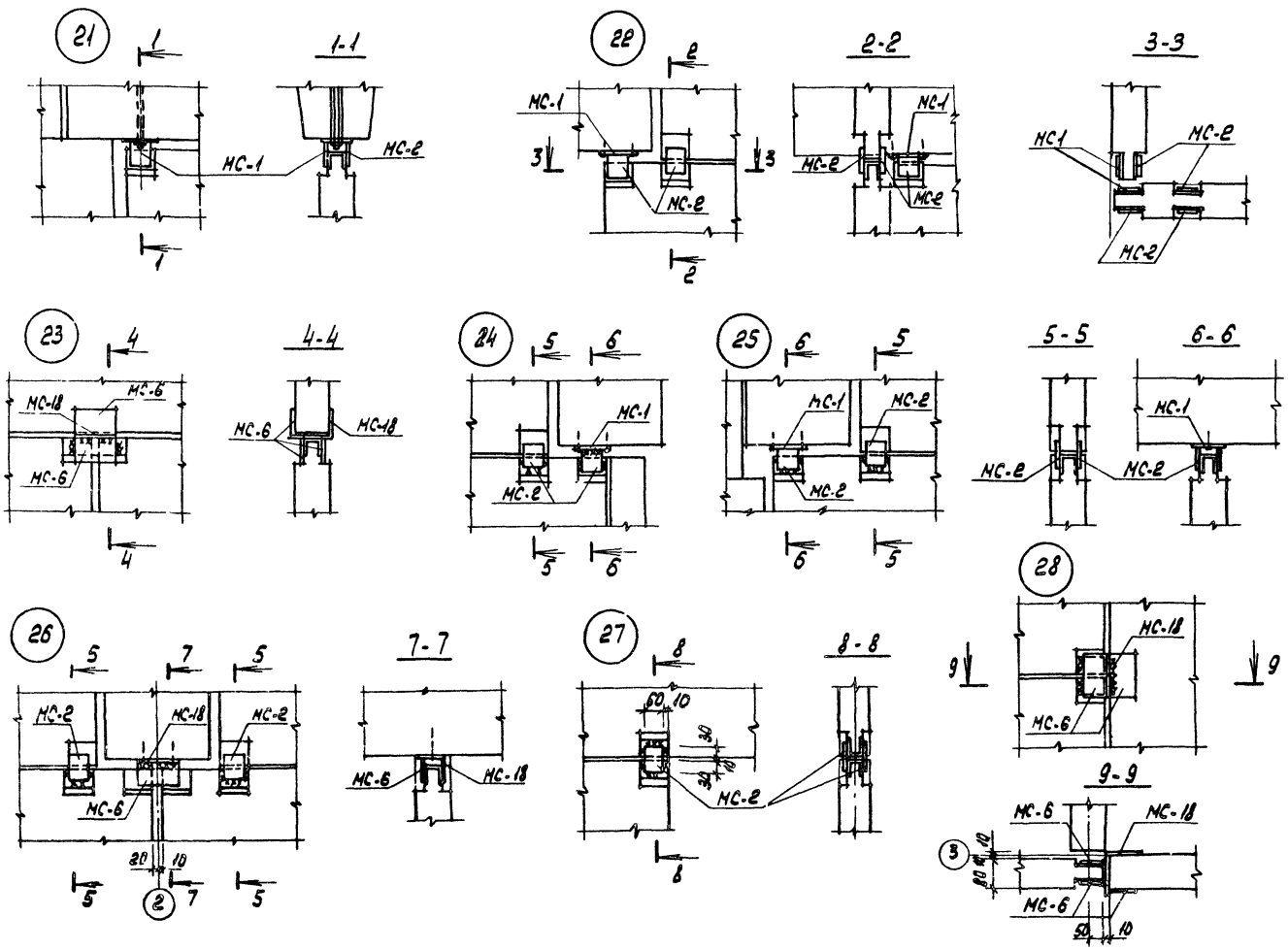

Спецификация к маркировочным схемам панелей перегородок

Марка поз.	Обозначение	Наименование	Кол.	Масса ед. кг	Примечание
		Панели перегородок			
П1	ТП904-1- -КЖИ-ПГ1	ПГ1	1		
П2	-ПГ2	ПГ2	2		
П3	-ПГ3	ПГ3	1		
П4	ППБ-21-8 / 2.98×3.34 -1	ППБ-21-8 / 2.98×3.34 -1	1		
П5	-ПГ5	ПГ5	2		
П6	-ПГ4	ПГ4	1		
П7	1.431-15 вып. 2	ППБ-21 / 2.98×3.34	1		
П8	ТП904-1- -КЖИ-ПГ6	ПГ6	1		
П9	1.431-15 вып. 2	ППБ-7 / 5.64×0.55	2		
П10	ТП904-1- -КЖИ-ПГ7	ПГ7	1		
П11	-ПГ8	ПГ8	1		
П12	-ПГ9	ПГ9	1		
П13	-ПГ10	ПГ10	1		
П14	-ПГ11	ПГ11	1		
П15	ППБ-13 / 2.54×3.04 -1	ППБ-13 / 2.54×3.04 -1	1		
П16	-ПГ12	ПГ12	1		
П17	-ПГ13	ПГ13	1		
П18	1.431-15 вып. 2	ППБ-5 / 5.64×0.89	2		
П19	ТП904-1- -КЖИ-ПГ14	ПГ14	3		
П20	-ПГ15	ПГ15	1		
П21	-ПГ16	ПГ16	4		
П22	-ПГ17	ПГ17	2		
П23	-ПГ18	ПГ18	1		
П24	-ПГ19	ПГ19	1		
П25	-ПГ20	ПГ20	1		
П26	ППБ-5 / 5.64×0.89 -1	ППБ-5 / 5.64×0.89 -1	1		
		Соединительные изделия			
МС-1	1.431-15 вып. 4	МС-1	24		
МС-2	То же	МС-2	44		
МС-6	"	МС-6	47		
МС-10	"	МС-10	28		
МС-12	"	Шуруп А8×50.091 ГОСТ 1145-70	158		
МС-14	"	Ниппель МС-14	158		
МС-17	"	МС-17	45		
МС-18	"	МС-18	52		
ДГ5,5×60	"	Дюбель ДГ5,5×60	26		

8107/6 17

Н. контр.	Бескоровайный	
Провер.	Горская	
Техник	Суман	
Ст. инж.	Горская	
Рук. гр.	Бескоровайный	
ГАП	Петровский	
Нач. осп. 1	Салкович	
ГИП	Осташевский	

ТП 904-1-50 - АР

Компрессорная станция ЗК-63А

Стадия	Лист	Листов
Р	12	

Маркировочные схемы панелей перегородок (окончание)

ГОССТРОЙ СССР РОСТОВСКИЙ ПРОМСТРОЙНИИПРОЕКТ

Копировал

Формат 22

Типовой проект 904-1-50-АР Альбом 6

Согласовано

Инв. № подл. | Подп. и дата | Взам. инв. №

Типовой проект 904-1-50-АР Альбом 6

Схема расположения опор двойного пола

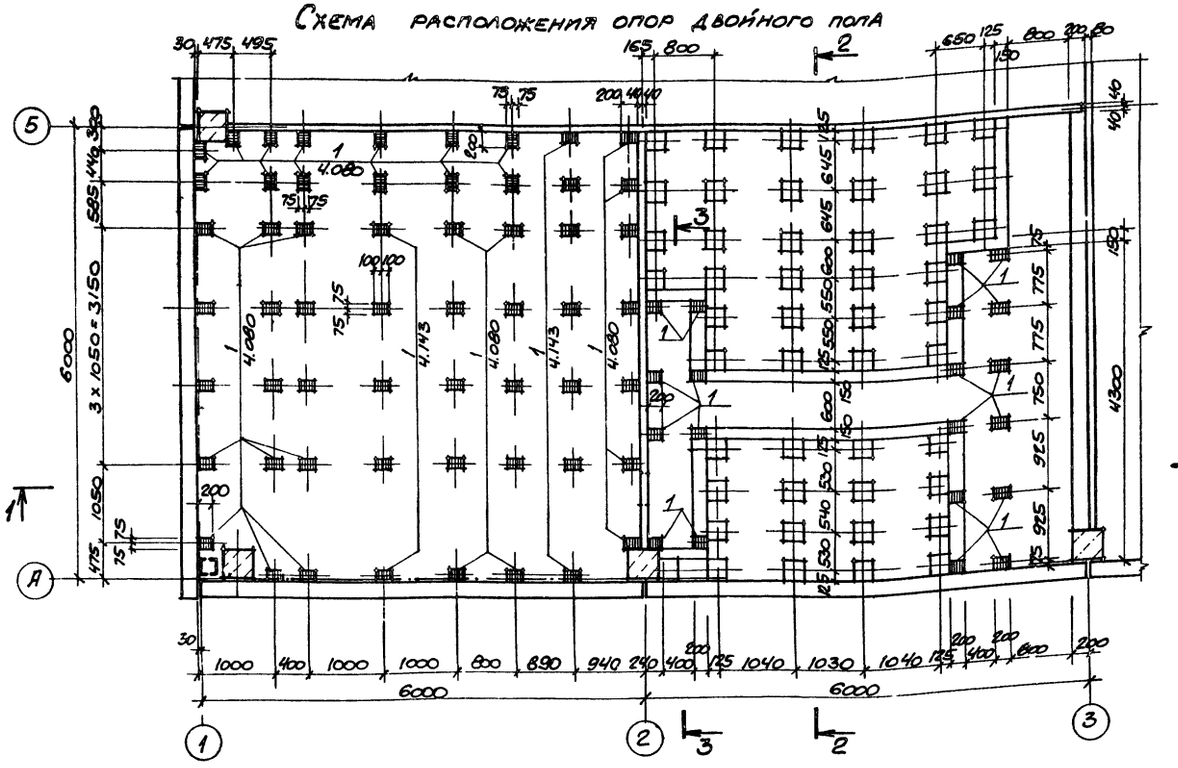

Схема раскладки деревянных щитов.

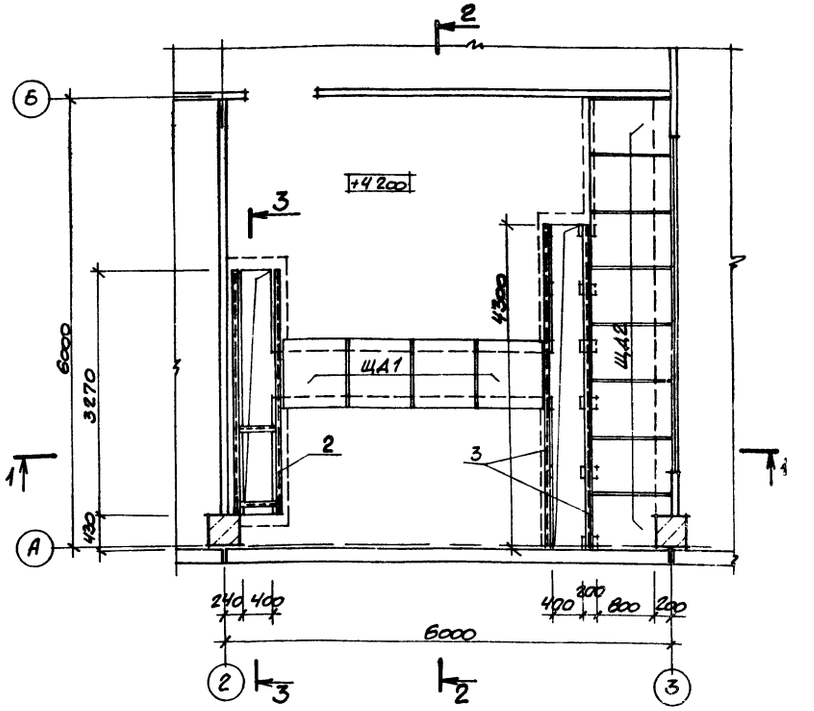

1-1

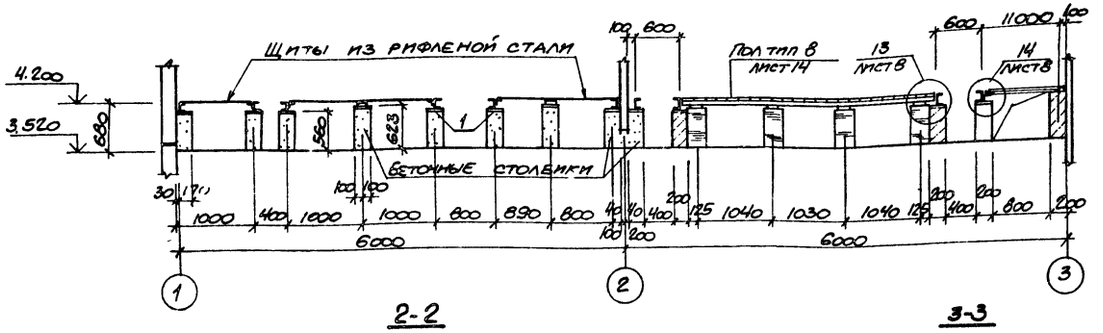

2-2

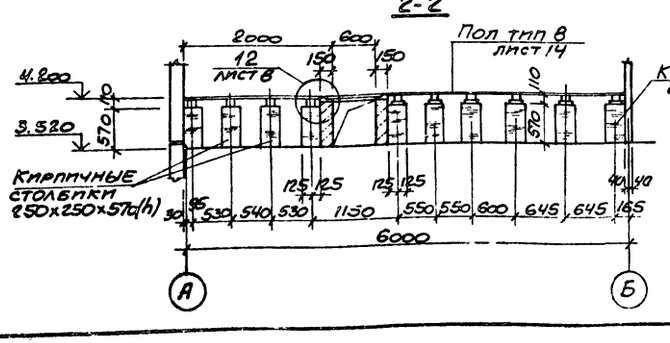

3-3

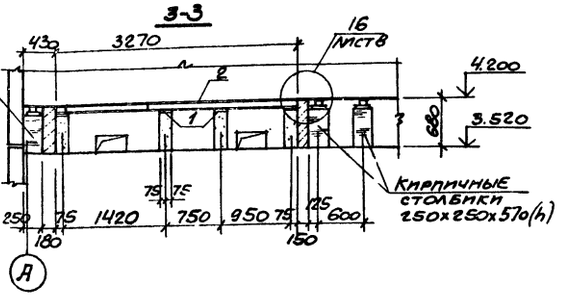

Спецификация к схемам расположения опор двойного пола и деревянных щитов

Марка поз.	Обозначение	Наименование	Кол.	Масса ед. кг	Примечание
		Изделия закладные			
1	1.400-15 вып. 1	МН 114-3	77	2.9	
2	ТП 904-1- -КЖИ-МН19	МН 19	1	73.8	
3	ТП 904-1- -КЖИ-МС8; МС9; МС10	МС 8	8.6	8.6	м
4		МС 9	4.3	6.7	м
5		МС 10	9.9	0.33	
		Щиты деревянные			
ЩД1	ТП 904-1- -КЖИ-ЩД1; ЩД2	ЩД 1	4	—	
ЩД2	-ЩД1; ЩД2	ЩД 2	8	—	

Привязан

18

8107/6

Инв. №

Н. контр.	Бескоровайный		
Техн. к	Суман		
Ст. инж.	Горская		
Рук. гр.	Бескоровайный		
ГАП	Петровский		
Нач. отд.	Сакьянц		
ГИП	Аташевский		

ТП 904-1-50-АР

Компрессорная станция 3К-63А

Стадия	Лист	Листов
Р	13	

Схемы расположения опор двойного пола и деревянных щитов.

Госстрой СССР Ростовский Промстройпроект

Согласовано

Инв. № подл. | Подпись и дата | Взам. инв. №

Копировал

Формат А2

Типовой проект 904-1-50-АР Альбом 6

Экспликация полов

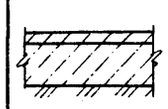

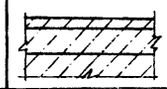

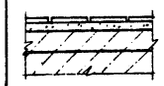



Наименов. или номер помещения по проекту	Тип пола по проекту	Схема пола или номер узла по серии	Элементы пола и их толщина	Площадь пола м²
Машинный зал. Насосная станция. КРУ	1		Покрытие - бетон М300 -25 Подстилающий слой - бетон марки 100 -120 Основание - слой щебня или гравия крупностью 40-60 мм. втрамбованного в грунт	194
Машинный зал. КРУ	2		Покрытие - бетон М300 -25 Стяжка - бетон М100 -55 Основание - ж.-б. плита	23
Коридор на отм. 0.000	3		Покрытие - плитка керамическая по ГОСТ 6787-69 -13 Заполнение швов - цементно-песчаный раствор М150 Прослойка - цементно-песчаный раствор М150 -15 Стяжка - бетон М100 -52 Основание - ж-б. плита	23
Помещение промывки фильтров	4		Покрытие - плитка керамическая по ГОСТ 6787-69 -13 Заполнение швов - цементно-песчаный раствор М150. Прослойка - цементно-песчаный раствор М150 -25 Обмазка горячей битумной мастикой с посыпкой песком крупностью 1.5-5 мм. -2 Гидроизоляция - 2 слоя изола (или гидроизола) на битумной мастике -5 Стяжка - бетон М100 -35 Основание - ж-б. плита	18
Душевая санузел, шлюз. Гардеробная. Помещение ремонтного персонала	5		Покрытие - плитка керамическая по ГОСТ 6787-69 -13 Заполнение швов - цементно-песчаный раствор М150 Прослойка - цементно-песчаный раствор М150 -15 Подстилающий слой - бетон марки 100 -100 Основание - слой щебня или гравия крупностью 40-60 мм втрамбованного в грунт.	26
КТП	6		Покрытие - бетон М100 -120 Основание - слой щебня или гравия крупностью 40-60 мм втрамбованного в грунт	21
Наружная площадка воздухосборников	7		Покрытие - слой щебня или гравия крупностью 40-60 мм втрамбованного в грунт -80	20
Помещение оператора	6	150 100	Покрытие - линолеум по ГОСТ 7251-77 Прослойка - холодная мастика на водостойких вяжущих -1 Доски по ГОСТ 8242-75 -29 Лаги деревянные, шаг 500 -50 Прокладка деревянная антисептированная, e = 200 -25 Кирпичный столбик 250x250x570 Основание - ж.-б. плита	33
Помещение обслуживающего персонала Коридор	9		Покрытие - линолеум по ГОСТ 7251-77 Прослойка - холодная мастика на водостойких вяжущих -1 Стяжка - легкий бетон М50-77 Основание - ж.-б. плита	48

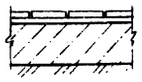

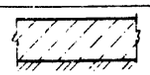

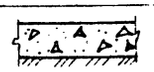

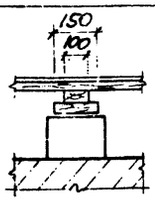

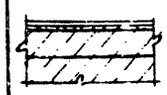

Ведомость отделки помещений.

Наименование или номер помещения	Потолок		Стены или перегородки		Низ стен или перегородок (панель)			Колонна		Примечание
	площадь	вид отделки	площадь	вид отделки	площадь	вид отделки	высота м.	площадь	вид отделки	
Машинный зал. Насосная станция.		Затирка. Полимерцементная окраска		Затирка. Акустическ. штукатурка по оси „3" с отм. 3.600 Полимерцементная окраска	—	—	—		Затирка. Полимерцементная окраска	Отделка на всю высоту
Помещение промывки фильтров, КРУ, коридор, тамбур		Затирка. Окраска силикатной краской		Затирка. Окраска силикатной краской	—	—	—		Затирка. Окраска силикатной краской	
Помещение ремонтного персонала. Гардеробные		Затирка. Окраска водоэмульсионная ВА-27		Затирка. Окраска водоэмульсионная Э-ВА-27		Глазурованная плитка	1.5		Затирка. Окраска водоэмульсионная Э-ВА-27	Панель только в месте установки раковины
Душевая		Затирка. Окраска силикатной краской		Глазурованная плитка	—	—	—	—	—	Отделка на всю высоту
Санузел, шлюз		Затирка. Окраска силикатной краской		Затирка. Окраска силикатной краской		Глазурованная плитка	2.1	—	—	
Помещения на отм. 3.500; 4.200		Затирка. Окраска водоэмульсионная Э-ВА-27		Затирка. Окраска водоэмульсионная Э-ВА-27	—	—	—		Затирка. Окраска водоэмульсионная Э-ВА-27	То же

Указания по устройству полов.

1. Грунт основания под полы уплотнить с доведением плотности скелета грунта до 1.6 т/м³.

2. Покрытия полов выполнять после устройства фундаментов под оборудование, каналов, сантехнических, энергетических и технологических разводок, а также после монтажа технологического оборудования.

3. Уклон полов на грунте выполнять за счет планировки грунта.

Указания по внутренней отделке помещений.

1. В целях снижения производственного шума, в помещении оператора предусмотреть звукопоглощающую штукатурку со стороны машинного зала. Для звукопоглощающей штукатурки должны применяться в качестве вяжущего заполнителя - однофракционные пески крупностью 3-5 мм из легких пористых материалов: пемзы, перлита, шлаков, керамзита и др. Количество вяжущих и зерновой состав заполнителя должны обеспечивать открытую не замкнутую поверхность. Приготовленный раствор для звукопоглощающей штукатурки слоем 25 мм укладывают на свеженанесенный грунт, выполненный из цементного раствора, толщиной 10 мм.

2. Указания по окраске стальных изделий даны на листе 2 в общих указаниях.

19

8107/6

Привязан

Инв. №

Н. контр.	Бескоровайный	
Проверил	Горская	
Техник	Суман	
Ст. инж.	Горская	
Рук. гр.	Бескоровайный	
ГАП	Петровский	
Нач. осн.	Саакьянц	
ГИП	Осташевский	

ТП 904-1-50 - АР

Компрессорная станция 3К-63А

Стадия	Лист	Листов
Р	14	

Экспликация полов. Ведомость отделки помещений.

Госстрой СССР Ростовский Промстройниипроект

Копировал

Формат 82

Согласовано

Инв. № подл. | Подпись и дата | Взам. инв. №

КТП. План на отм. -0.250

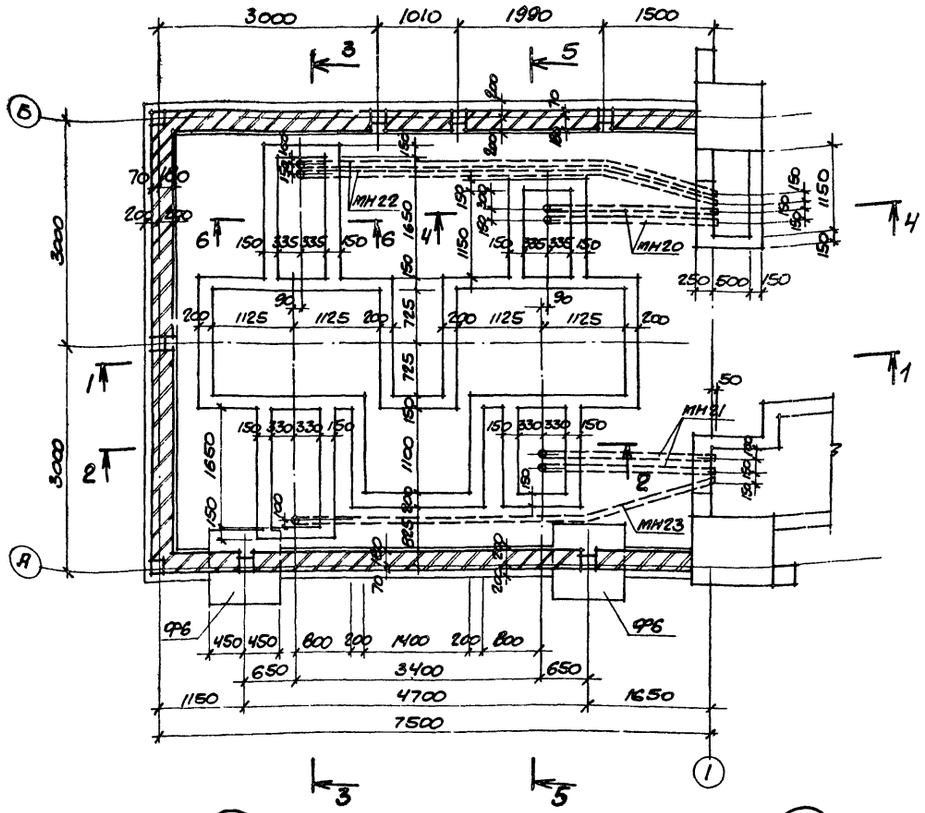

КТП. План на отм. 0.250

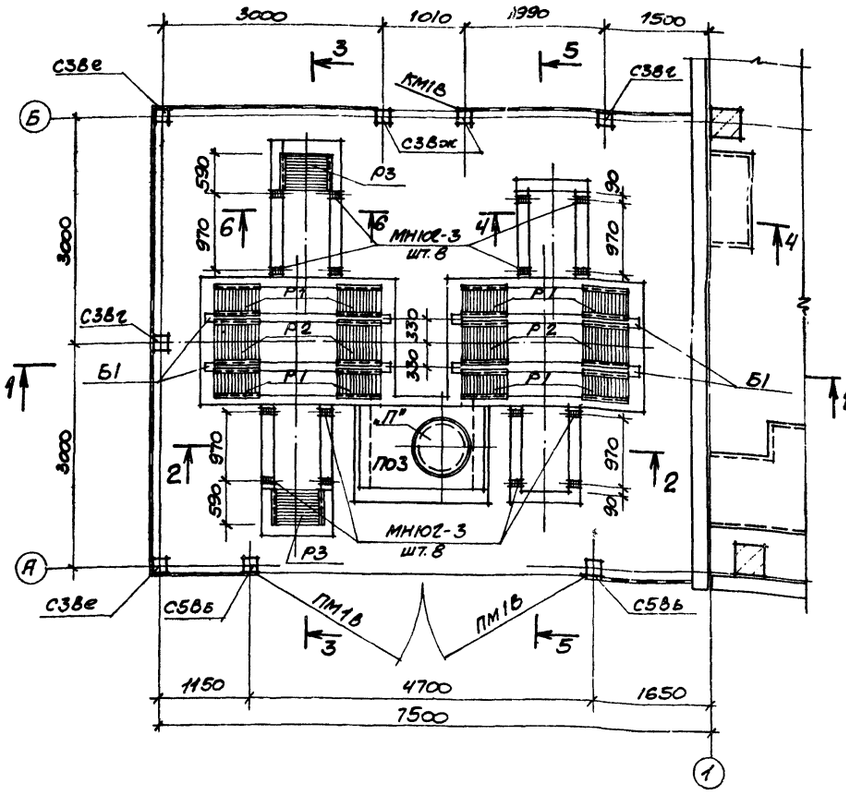

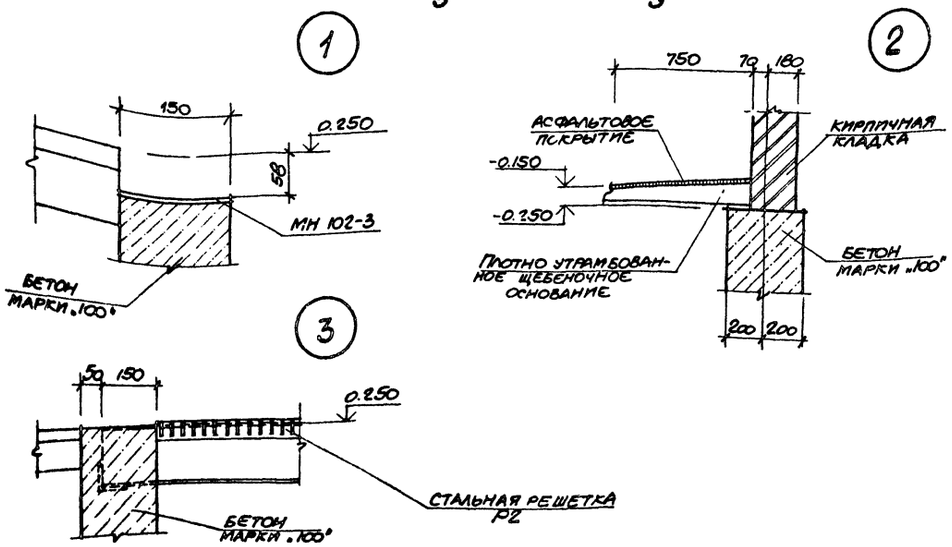

Сечения, замаркированные на данном листе, смотрите на листе 16.

8/07/6 20

ПРИВЯЗАН	
ИНВ. №	

Н. КОНТР.	Бескоровайный		
ПРОВ. Р.	Горская		
АРХИТЕК	Торицына		
РУК. ГР.	Бескоровайный		
ГАП	Петровский		
НАЧ. ОСП-1	Олакьянц		
ГИП	Осташевский		

ТП 904-1-50-АР

Компрессорная станция 3К-63А

СТАДИЯ	ЛИСТ	ЛИСТОВ
Р	15	

КТП. План на отм. -0.250, 0.250. Узлы 1-3.

Госстрой СССР РОСТОВСКИЙ ПРОМСТРОЙНИЙПРОЕКТ

Формат 22.

Копировал

Типовой проект 904-1- -АР Альбом 6

Согласовано

Инв. № подл. | Подпись и дата | Взам. инв. №

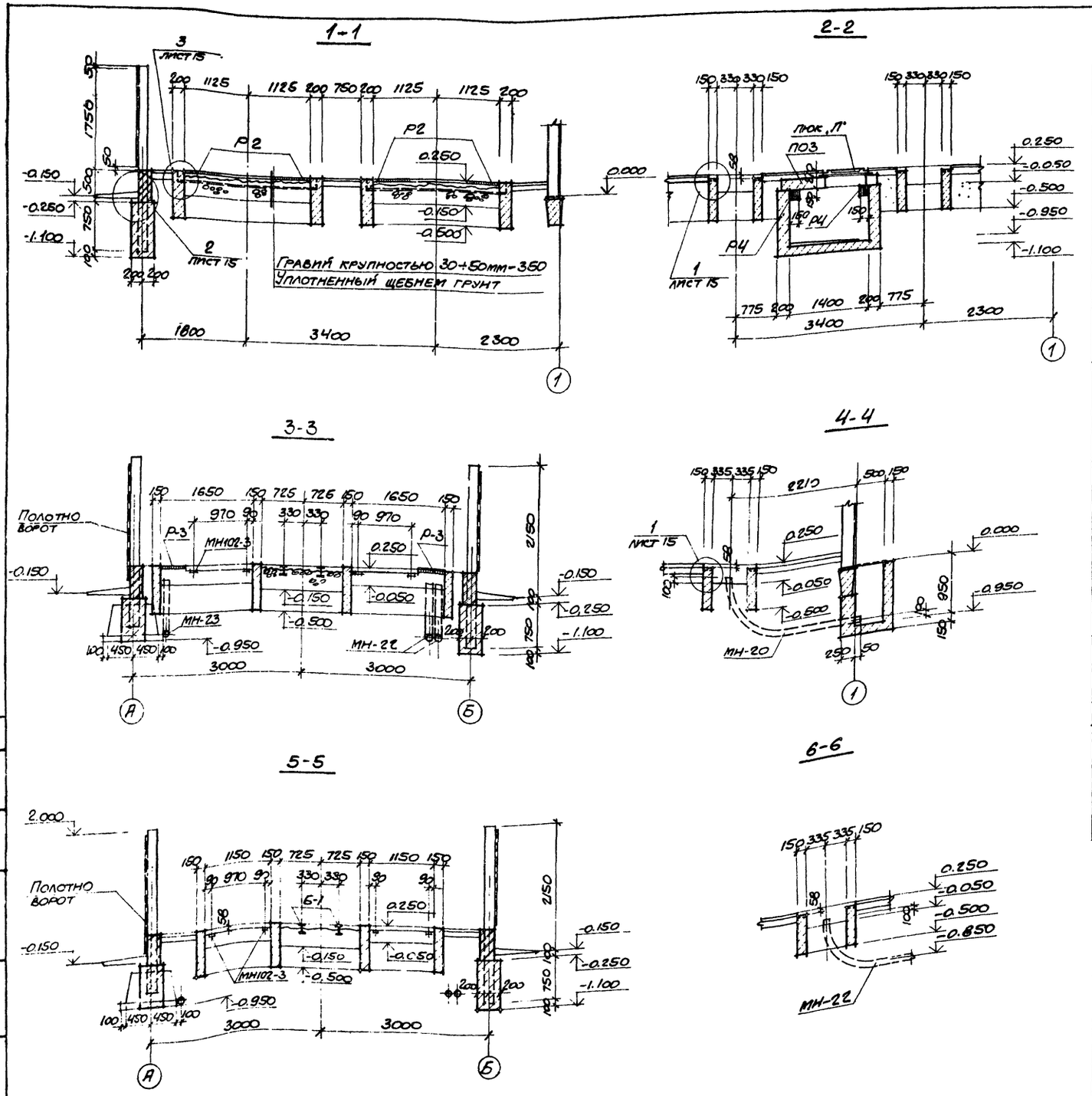

Спецификация элементов к листам АР-15, 16.

Марка ПОЗ	Обозначение	Наименование	Кол	Масса ед. кг	Примечание
		КТП. План на отм. 0.250			
		Ограда тип М1А			
		Сб. ж.-б. столбы			
СЗВг	3.017-1, вып. 1	СЗВг	2	140	
СЗВе	3.017-1, вып. 1	СЗВе	2	140	
СЗВж	3.017-1, вып. 1	СЗВж	2	140	
СЗВб	3.017-1, вып. 1	СЗВб	2	220	
ПМ1в	3.017-1, вып. 5	Полотно ворот ВМ1В	2	110,6	
КМ1в	3.017-1, вып. 5	Стальная калитка	1	30,85	
	ГОСТ 5336-80	Сетка N50-2,5, шир. 2м	21	3,36	м
		Изделия соединительные			
МС4	3.017-1, вып. 2	МС4		1.49	
МС5	3.017-1, вып. 2	МС5		1.86	м
МН102-3	1.400-15в.1 110-04	Изделие закладное	16	0.6	
		Решетки			
Р1	ТП904-1- -КЖИ-Р1; Р2	Р1	8	15,7	
Р2	-Р1; Р2	Р2	4	23,5	
Р3	-Р3	Р3	2	27,6	
Р4	-Р4	Р4	2	5,0	
Б1	ТП904-1- -КЖИ-Б1	Балка стальная Б1	4	72.5	
ПОЗ	3.006-2, вып. III-2	Плита ПОЗ	1	900.0	
„Л"	ГОСТ 3634-79	Люк „Л"	1	41.5	
		КТП. План на отм. -0.250			
Ф6	3.017-1, вып. 1	Сб. ж.-б. фундамент	2	880.0	
		Изделия закладные			
МН20	ТП904-1- -КЖИ-МН20; 21	МН20	2	20,2	
МН21	-МН20; 21	МН21	2	19.5	
МН22	-МН22	МН22	2	42.0	
МН23	-МН23	МН23	1	38.0	

21

8/07/6

Типовой проект 904-1-50-АР Альбом 6

Согласовано

Подпись и дата | Взам. инв. №

Привязан

Инв. №

Н. контр.	Бескоровайный	
Провер.	Горская	
Архитек.	Торицына	
Рук. гр.	Бескоровайный	
ГАП	Петровский	
Нач. отд.	Саакьянц	
ГИП	Осташевский	

ТП904-1-50-АР

Компрессорная станция ЗК-63А

Стадия	Лист	Листов
Р.	16	

КТП. Сечения 1-1-6-6.

Госстрой СССР Ростовский Промстройниипроект

Копировал

Типовой проект 904-1-50-КЖ Альбом 6

Ведомость рабочих чертежей основного комплекта ТП 904-1- -КЖ.

Лист	Наименование	Примечание
1	Общие данные (начало)	
2	Общие данные (Продолжение)	
3	Общие данные (Окончание)	
4	Схема расположения элементов фундаментов	
5	Фундаменты ФМ1- ФМ3	
6	Фундаменты ФМ4- ФМ6	
7	Фундаменты ФМ7, ФМ8	
8	Фундаменты ФМ9, ФМ10	
9	Спецификация. Разрезы 4-4 - 10.10. Узлы I, II Виды 11-11 12-12	
10	Схемы расположения элементов каркаса, балок покрытия, плит покрытия и перекрытия	
11	Схемы расположения стеновых панелей	
12	Фрагменты 1-13	
13	Монолитные участки УМ2- УМ5	
14	Схемы расположения элементов подвала	
15	Монолитный участок УМ1 Разрезы 1-1 - 7-7	
16	Схемы расположения элементов канала и плит перекрытия в осях Б-В	
17	Схемы расположения плит перекрытия канала и элементов колодца К1. Разрезы 2-2 - 7-7	
18	Канал ЛКН2 Спецификация и ведомость расхода стали к каналам ЛКН1, ЛКН2. Узлы I, II	
19	Канал ЛКН1 План Разрезы 1-1 - 4-4 Общий вид	
20	Канал ЛКН1 Разрезы 5-5 - 9-9 Общий вид	
21	Канал ЛКН1 Разрезы 1-1 3-3, 4-4, 7-7, 13-13. Схема армирования	
22	Канал ЛКН1 Разрезы 14-14 - 21-21 Схема армирования	
23	Монолитный резервуар РЕМ1 Общий вид.	
24	Монолитный резервуар РЕМ1 Схема армирования	
25	Монолитный резервуар РЕМ2. Общий вид	
26	Монолитный резервуар РЕМ2 Схема армирования	
27	Фундамент ФО1 Спецификация ведомость расхода стали. ведомость деталей	
28	Фундамент ФО1 План. Общий вид	
29	Фундамент ФО1 Разрезы 1-1 - 8-8 Узлы I, II, III, Общий вид	
30	Фундамент ФО1 План. Узлы I. II. Схема армирования	
31	Фундамент ФО1 Разрезы 1-1 - 8-8. Схема армирования.	

Ведомость спецификаций

Лист	Наименование	Примечание
4	Спецификация к схеме расположения элементов фундаментов.	
9	Спецификация к схемам расположения элементов каркаса, балок покрытия, плит покрытия и перекрытия.	
11	Спецификация к схемам расположения стеновых панелей	
14	Спецификация к схемам расположения элементов подвала	
16	Спецификация к схемам расположения элементов канала и плит перекрытия	
17	Спецификация к схемам расположения плит перекрытия канала и элементов колодца К1.	
25	Спецификация к схеме расположения элементов перекрытия	

Условные обозначения

п.А - по аналогии.

1. Общие указания к проекту помещены в пояснительной записке.

2. Установку сборных железобетонных колонн в стаканы фундаментов производить по рискам в колоннах. Зачеканку зазоров между стенками стакана и гранями колонны производить бетоном марки „300" на мелком гравии ½ крупность зёрен не более 10мм, только после окончательной выверки колонн как по горизонтали, так и по вертикали.

3. Монтаж плит покрытия выполнять в полном соответствии с требованиями серии 1.400-II „Рекомендации по применению сборных железобетонных типовых плит в покрытиях зданий промышленных предприятий."

4. Монтаж конструкций осуществлять на монтажной сварке электродами типа Э42. Высоту сварных швов, неоговоренных в чертежах принимать 6 мм.

5. Сварку элементов в узлах сборных железобетонных конструкций, контроль качества и приема сварных швов, должны производиться в соответствии с ГОСТ 10922-75 „Арматура и закладные детали сварные для железобетонных конструкций".

6. Отступление от способа опирания и изменение размеров опорных участков сборных железобетонных конструкций без согласия проектной организации не допускается.

7. На верхней или боковых гранях сборных железобетонных элементов должна быть написана несмываемой краской марка элемента.

Данный проект выполнен в соответствии с действующими строительными нормами и правилами проектирования, которые предусматривают мероприятия, обеспечивающие взрывную, взрывопожарную и пожарную безопасность при соблюдении правил безопасности в эксплуатации здания (сооружения). Мероприятия выполнены на основании технологических заданий и указаний в них категорий производств.

Главный инженер проекта
Главный специалист
Дата

Инв. № подл. | Подп. и дата | Взам. инв. №

Согласовано

22

8107/6

Привязан

Инв. №

Н. контр.	Макарова		ТП 904-1-50 -КЖ
Провери.	Моргунов		Компрессорная станция 3К-63А
Инженер	Голначева		Стадия Р; Лист 1; Листов
Ст. инж.	Макарова		
Рук. гр.	Моргунов		Общие данные (начало)
Нач. отд.	Сакович		Госстрой СССР Ростовский промстройниипроект
ГИП	Потапевский		

Копировал
Формат А3

Ведомость ссылочных и прилагаемых документов (начало)

Обозначение	Наименование	Примечан.
	Ссылочные документы	
ГОСТ 22701.0-77	Плиты железобетонные ребристые предварительно напряженные размером 6×3м для покрытий производственных зданий. Технические условия.	
ГОСТ 22701.1-77	То же. Плиты типа ПГ. Показатели и армирование.	
ГОСТ 22701.2-77	То же. Плиты типа ПВ. Показатели и армирование	
ГОСТ 22701.5-77	То же. Арматурные изделия и закладные детали	
ГОСТ 3634-79	Люки чугунные для колодцев	
1.400-6/76 вып.1	Унифицированные закладные детали сборных железобетонных конструкций зданий промышленных предприятий Закладные детали конструкций одноэтажных зданий	
1.400-7	Стальные изделия для сопряжения сборных железобетонных конструкций одноэтажных промышленных зданий	
КЭ-01-55 вып. II	Сборные железобетонные колонны продольных и торцевых фахверков одноэтажных промышленных зданий.	
1.400-15 вып.1	Унифицированные закладные изделия железобетонных конструкций для крепления технологических коммуникаций и устройств. Рабочие чертежи унифицированных закладных изделий	
1.410-2 вып.1	Унифицированные арматурные изделия для монолитных железобетонных конструкций. Арматурные сетки.	
1.412-1/77 вып.3.	Монолитные железобетонные фундаменты под типовые колонны прямоугольного сечения одноэтажных промышленных зданий. Арматурные изделия.	
1.415-1 вып.1	Железобетонные фундаментные балки для стен производственных зданий. Фундаментные балки для стен с шагом колонн 6м	

Обозначение	Наименование	Примечание
1.423-3 вып. 0.1	Железобетонные колонны прямоугольного сечения для одноэтажных производственных зданий без мостовых кранов высотой до 9.6м. Материалы для проектирования.	
1.423-3 вып. 1	То же. Рабочие чертежи колонн	
1.423-3. вып. 2	То же. Арматурные и закладные изделия.	
1.431-15 вып. 2	Перегородки многоэтажных зданий с каркасом по серии ИИ-04 Панели из различных бетонов	
1.431-15 вып. 4	Тоже. Стальные изделия.	
1.431-20 вып. 6	Перегородки одноэтажных производственных зданий. Монтажные узлы	
1.432-14 вып. 0	Стеновые панели отапливаемых производственных зданий с шагом колонн 6м. Материалы для проектирования.	
1.432-14 вып. 1	Стеновые панели отапливаемых производственных зданий с шагом колонн 6м. Стеновые панели	
1.432-14 вып. 2	То же. Карнизные панели.	
1.432-14 вып. 3	То же. Арматурные изделия и закладные детали.	
1.439-2	Стальные изделия креплений панельных стен одноэтажных производственных зданий с железобетонным каркасом.	
1.462-1 вып. I	Железобетонные предварительно напряженные балки с параллельными поясами пролетом 12м для покрытий зданий с плоской и скатной кровлей. Рабочие чертежи балок.	
1.462-1 вып. II	То же. Чертежи арматурных изделий и закладных деталей.	
1.494-24 вып.1	Стаканы для крепления крышных вентиляторов, дефлекторов и зонтов. Железобетонные стаканы с отверстиями диаметром 400.700.1000.1200 и 1450мм	
2.460-2 вып.1	Монтажные детали сборных железобетонных конструкций покрытий одноэтажных промышленных зданий. Рабочие чертежи типовых монтажных деталей несущих конструкций.	

Обозначение	Наименование	Примечание
2.460-2 вып.2	То же. Рабочие чертежи типовых монтажных деталей плит и температурных швов	
2.420-1 вып. 1	Монтажные детали сборных железобетонных колонн и подкрановых балок одноэтажных промышленных зданий.	
2.432-1 вып.1	Монтажные узлы панельных стен отапливаемых одноэтажных производственных зданий с железобетонным каркасом	
2.460-15. вып.0	Типовые узлы покрытий промышленных зданий в местах установки крышных вентиляторов	
3.006-2 вып. I	Сборные железобетонные каналы и тоннели из лотковых элементов. Материалы для проектирования	
3.006-2 вып. II-1	То же. Рабочие чертежи железобетонных изделий (лотковые элементы)	
3.006-2 вып. II-2	То же. Рабочие чертежи железобетонных изделий (плиты, опорные подушки).	
3.006-2 вып. II-3	То же. Рабочие чертежи арматурных изделий и закладных деталей (лотковые элементы)	
3.006-2 вып II-4	То же. Рабочие чертежи арматурных изделий и закладных деталей (плиты, опорные подушки).	
3.006-2 вып. III-2	То же. Рабочие чертежи железобетонных изделий для узлов трасс (лотковые элементы и плиты с отверстиями, балки	

Т. повой проект 904.1.50-КЖ Альбом 6

Согласовано

Инв. № подл. | Подп. и дата | Взам. инв. №

8107/6 23

Привязан

Инв. №

ТП 904-1-50 - КЖ

Компрессорная станция ЗК-63А

Н. контр.	Макарова	
Проверил	Моргунов	
Инженер	Толмачева	
Ст. инж.	Макарова	
Рук. гр.	Моргунов	
Нач. ОСМ	Саакьянц	
Гип	Осташевский	

Стадия	Лист	Листов
Р	2	

Общие данные (продолжение)

Госстрой СССР РОСТОВСКИЙ ПРОМСТРОЙНИЙПРОЕКТ

Копировал [illegible] Формат 22

Типовой проект 904-1-50-КЖ Альбом 6

Ведомость ссылочных и прилагаемых документов (Окончание).

Обозначение	Наименование	Примечание
	Ссылочные документы	
3.006-2 вып. III-3	Сборные железобетонные каналы и тоннели из лотковых элементов. Рабочие чертежи арматурных изделий и закладных деталей (лотковые элементы и плиты с отверстиями, балки)	
3.017.1 вып. 1	Ограждение площадок и участков предприятий, зданий и сооружений. Железобетонные элементы оград	
3.400-2 вып. 1	Железобетонные заборы. Рабочие чертежи сборно-монолитных заборов высотой 3,6; 4,8 и 6м с размерами ячеек в плане 6х6, 6х9, 9х9 м.	
3.900-3 вып 7 часть 1	Сборные железобетонные конструкции ёмкостных сооружений для водоснабжения и канализации. Изделия для круглых колодцев. Рабочие чертежи.	
3.900-3 вып.7 часть 2	То же. Арматурные изделия	
3.901-5	Сальники набивные Ду50-1400мм для пропуска труб через стены	
1.400-9 вып. I	Унифицированные строповочные петли для подъема сборных железобетонных конструкций зданий и сооружений промышленных предприятий. Строповые петли железобетонных конструкций из тяжелого бетона	
ИИ-04-2 вып 9	Колонны связевого каркаса сечением 30х30 см. для зданий с высотой этажа 4,2м. Опалубка и армирование.	
ИИ-04-2 вып. 10 часть I, II	Колонны связевого каркаса сечением 30х30см для зданий с высотой этажа 3,3; 3,6; и 4,2м. Арматурные изделия	
ИИ-04-3 вып.4 часть I	Ригели связевого каркаса с колоннами сечением 30х30см. Опалубка и армирование	
ИИ-04-3 вып. 4 часть II	То же. Арматурные изделия.	
ИИ-04-10 вып. 5	Монтажные узлы и детали для связевого каркаса с сеткой колонн 6х6; 6х4,5; 6х3м	
ИИ-04-4 вып.19	Предварительно напряженные многопустотные и ребристые панели длиной 526 и 576см, армированные стержнями из стали класса Ат-V Методы натяжения - электротермический и механический.	
ИИ-04-8 вып. 3	Металлические монтажные детали закладные детали и соединительные элементы для изделий связевого каркаса	
Шифр 41-74 вып. I	Ворота распашные 3,6х3,0; 3,6х3,6; 3,6х4,2; 4,9х5,4 с ручными приборами открывания. Техническое описание	
Шифр 41-74 вып. II	То же. Рабочие чертежи	
	Прилагаемые документы	
ТП 904-1- -КЖ Альбом	Строительные конструкции и изделия	

Ведомость объемов сборных бетонных и железобетонных конструкций по рабочим чертежам основного комплекта марки КЖ

Наименование группы элементов конструкции	Код	Кол. м3	Примечание
Плиты фундаментов	5815000000	3,4	
Балки фундаментные	5824000000	7,5	
Колонны	5821000000	21,7	
Балки покрытия	5822000000	14,0	
Ригели	5825000000	4,4	
Панели стеновые наружные	5831000000	170,9	
Перегородки	5833000000	23,4	
Плиты покрытия	5841000000	27,6	
Плиты перекрытия	5842000000	14,2	
Элементы смотровых колодцев	5855000000	1,6	
Конструкции каналов	5858000000	15,1	
Элементы оград	5899000000	1,0	

Материалы на изготовление сборных бетонных и железобетонных конструкций учтены в ведомости потребности в материалах и отдельно не учитываются

24

8107/6

Привязан

Инв. №

-ТП 904-1-50 -КЖ

Компрессорная станция 3К-63А

Гл. констр.	Макарова	
Проверил	Моргунов	
Инженер	Толмачева	
Ст. инж.	Макарова	
Рук. гр.	Моргунов	
Нач. отд.	Стрекопыт	
ГИП	Тарасенко	

Стадия	Лист	Листов
Р	3	

Общие данные. (Окончание)

Госстрой СССР Ростовский Промстройниипроект

Копировал АБУ Формат А2

Типовой проект 904-1-50 КЖ Альбом 6

Схема расположения элементов фундаментов

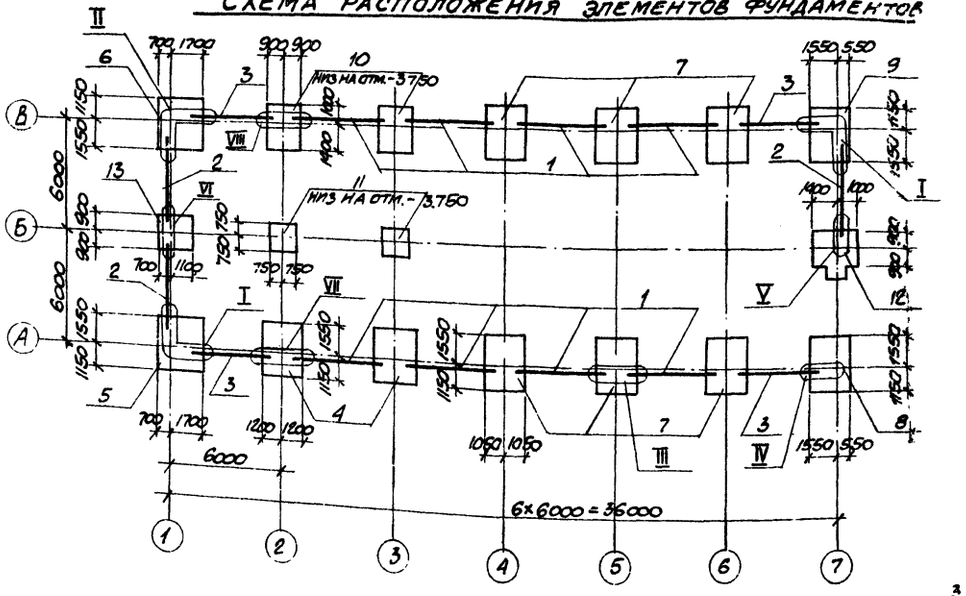

1-1

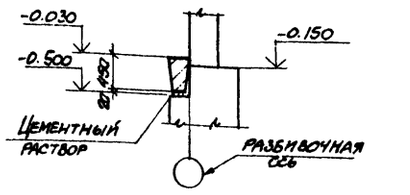

2-2

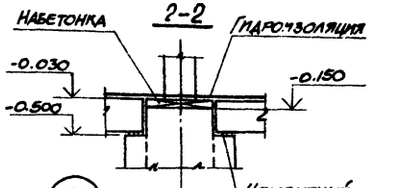

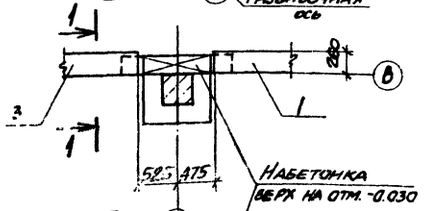

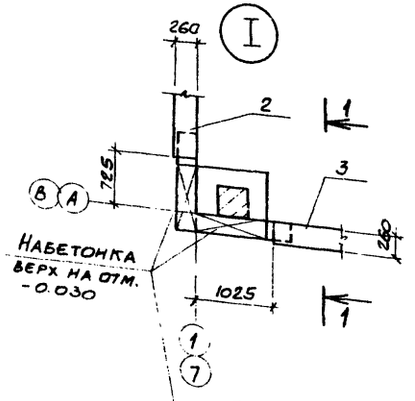

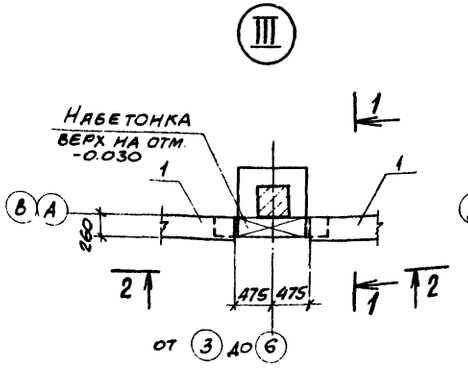

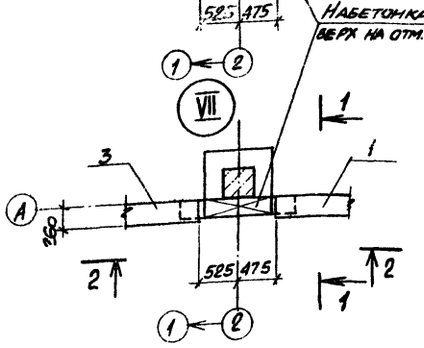

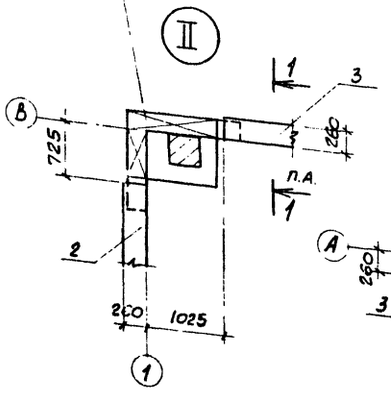

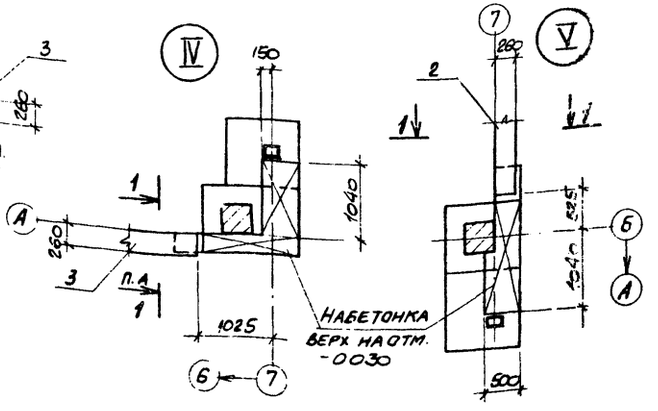

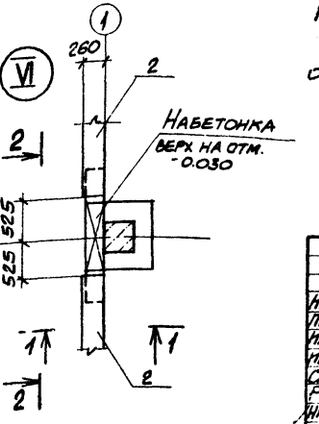

Спецификация к схеме расположения элементов фундаментов

Марка, поз.	Обозначение	Наименование	Кол.	Масса ед, кг	Примечание
		Фундаментные балки			
1	1.415-1 вып.1	ФБ6-2	8	1300	
2	1.415-1 вып.1	ФБ6-3	3	1200	
3	1.415-1 вып.1	ФБ6-4	4	1200	
		Фундаменты			
4	лист 5	Фм1	2		
5	лист 5	Фм2	1		
6	лист 5	Фм3	1		
7	лист 6	Фм4	6		
8	лист 6	Фм5	1		
9	лист 6	Фм6	1		
10	лист 7	Фм7	2		
11	лист 7	Фм8	2		
12	лист 8	Фм9	1		
13	лист 8	Фм10	1		

1. За условную отметку ±0.000 принят уровень чистого пола первого этажа машинного зала.
2. Характеристика грунтов, служащих основанием для фундаментов, приведена в пояснительной записке к типовому проекту.
3. Фундаменты под колонны - монолитные железобетонные, подготовка - щебеночная, толщиной 100 мм.
4. Фундаментные балки устанавливаются на цементном растворе марки „100". На участках между торцами фундаментных балок выполнить набетонки из бетона марки „100".
5. Гидроизоляция под стены выполняется на отм. -0.030 из слоя цементного раствора состава 1:2 толщиной 30 мм.
6. Отметка подошвы фундаментов -1.650, кроме оговоренных на чертеже.

25

8107-6

Привязан

Инв. №

				ТП 904-1-50-КЖ			
				Компрессорная станция 3К-63А			
Н. контр.	Моргунов				Стадия	Лист	Листов
Проверил	Макарова				Р	4	
Инженер	Томичева						
Инженер	Решетникова						
Ст. инж.	Макарова			Схема расположения элементов фундаментов	Госстрой СССР Ростовский Промстройниипроект		
Рук. гр.	Моргунов						
Нач. отд.	Сальянц						
ГИП	Осташевский						

Копировал

Формат А2

Согл. 23340

Взам. инв. №

Подпись и дата

Инв. № подл.

Типовой проект 904-1-50 - КЖ Альбом 6

Фм 1

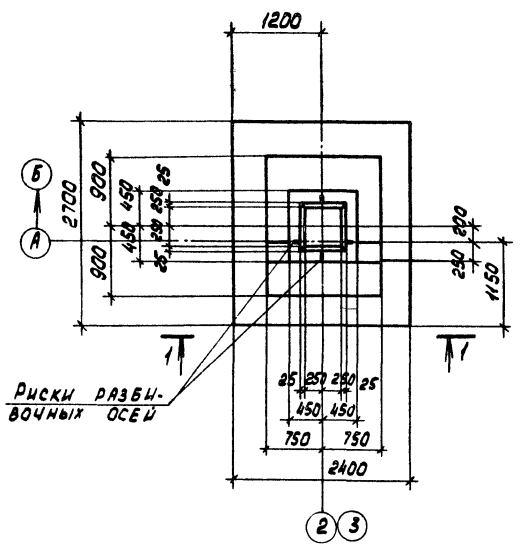

Фм 2

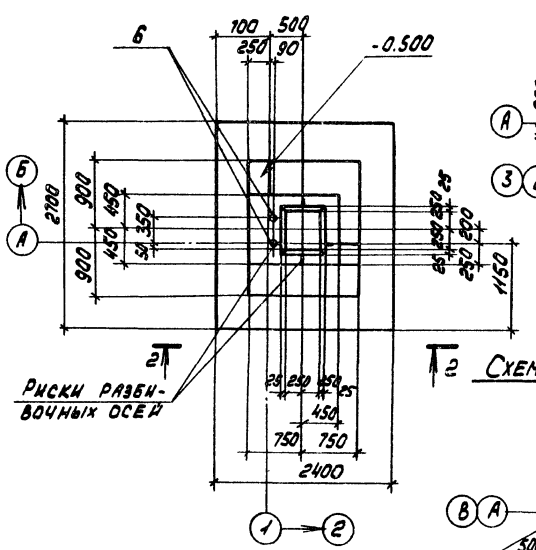

Схема нагрузок Фм1

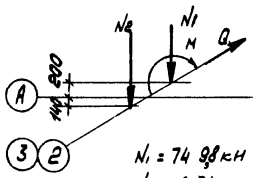

$N_1 = 74\ 9{,}8$ кН
$N_2 = 8\ 5{,}1$ кН
$M = 14\ 7{,}0$ кНМ
$Q = 3\ 6{,}7$ кН

Схема нагрузок Фм2, Фм3

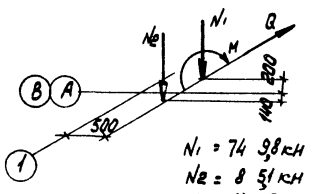

$N_1 = 74\ 9{,}8$ кН
$N_2 = 8\ 5{,}1$ кН
$M = 14\ 7{,}0$ кНМ
$Q = 3\ 6{,}7$ кН

Спецификация к фундаментам Фм1÷Фм3

Форм	Зона	Поз.	Обозначение	Наименование	Кол.	Примечание
				Фм 1		
				Сборочные единицы		
				Сетки арматурные		
		1	1.412-1/77 вып.3	СА-8АI	6	
		2	1.412-1/77 вып.3	СН12АII-6х15	2	
		3	1.410-2 вып.1	С(1)10АII-8х24	3	
		4	1.410-2 вып.1	С14АII-14х27	1	
		5	1.410-2 вып.1	С14АII-8х27	1	
				Материалы		
				Бетон марки 200		3,35м³
				Фм2, Фм3		
				Сборочные единицы		
				Сетки арматурные		
		1	1.412-1/77 вып.3	СА-8АI	6	
		2	1.412-1/77 вып.3	СН12АII-6х15	2	
		3	1.410-2 вып.1	С(1)10АII-8х24	3	
		4	1.410-2 вып.1	С14АII-14х27	1	
		5	1.410-2 вып.1	С14АII-8х27	1	
11		6	ТП904-1- -КЖИ-МН1	Изделие закладное МН1	2	
				Материалы		
				Бетон марки 200		3,61м³

Фм 3

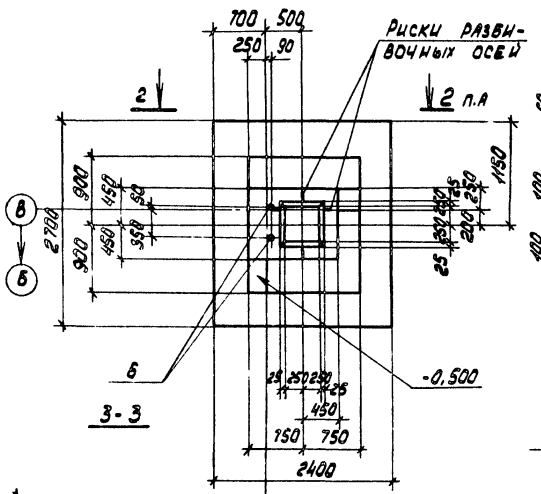

Схема раскладки сеток подошвы фундаментов Фм1-Фм3

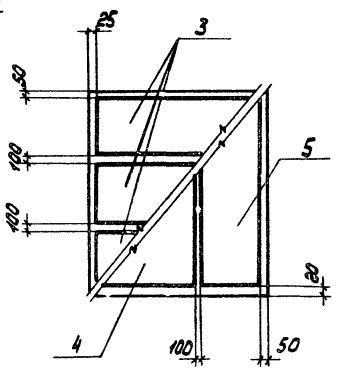

1-1

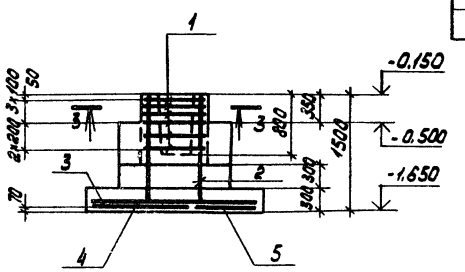

2-2

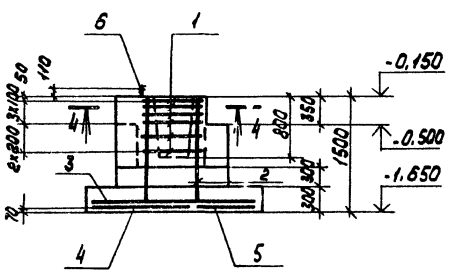

3-3

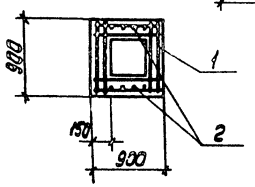

4-4

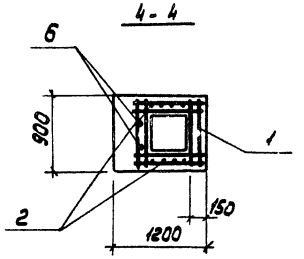

1. Ведомость расхода стали на элемент дана на листе 8

26

8107/6

Привязан

Инв. №

				ТП 904-1-50 - КЖ			
Н. контр.	Моргунов			Компрессорная станция 36-63А			
Пр. верм.	Макарова				Стадия	Лист	Листов
Инженер	Томачева				Р	5	
Инженер	Решетникова			Фундаменты Ф1- Фм3	Госстрой СССР Ростовский Промстройниипроект		
Ст. инж.	Макарова						
Рук. гр.	Моргунов						
Нач. отд.	Савельич						
ГИП	Остряковский						

Согласовано

Инв. № подл. | Подп. и дата | Взам. инв. №

Копировал

Формат А2

Типовой проект 904-1-50-КЖ Альбом 6

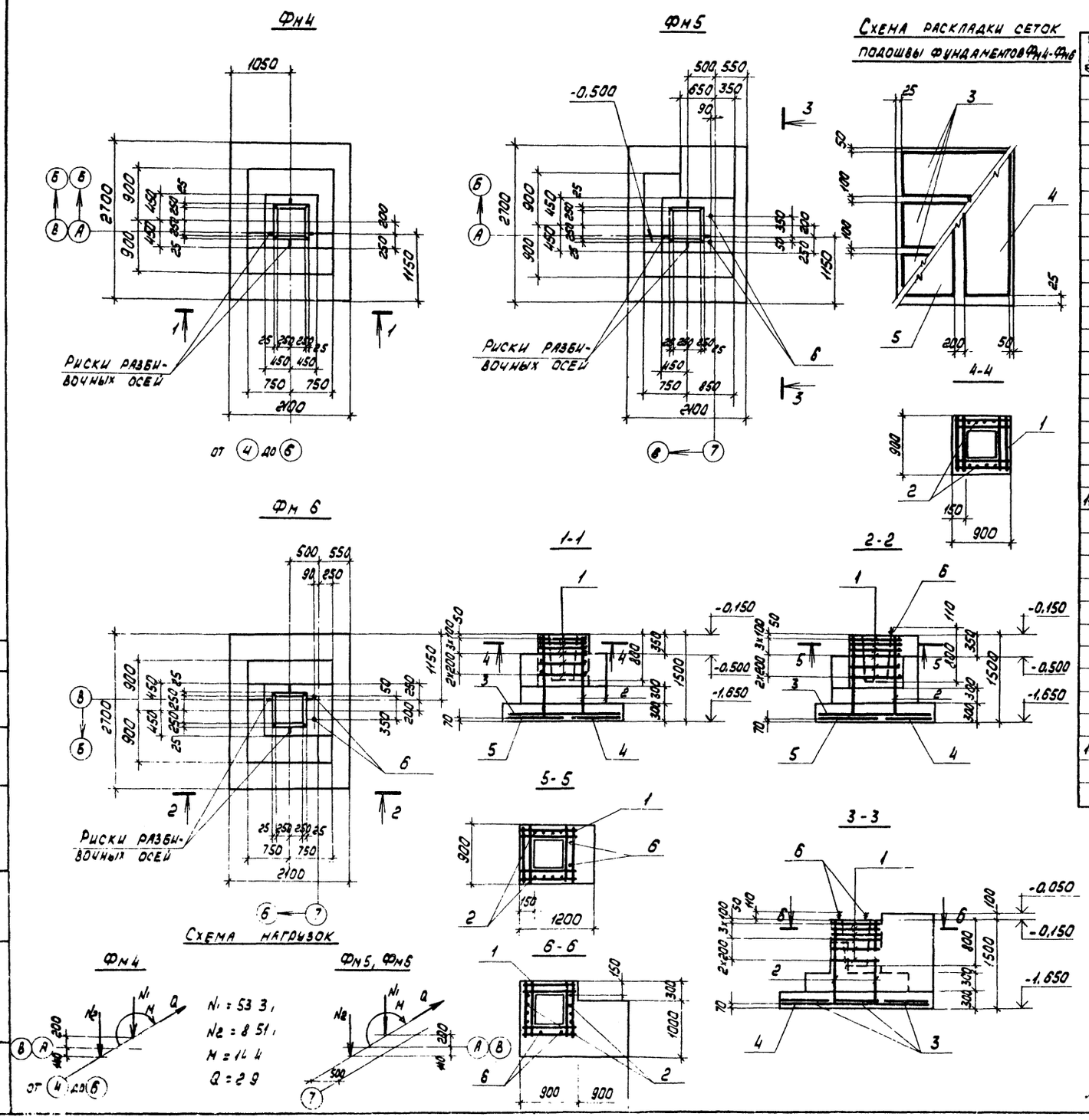

Спецификация к фундаментам Фм4- Фм6

Формат	Зона	Поз.	Обозначение	Наименование	Кол.	Примечание
				Фм4		
				Сборочные единицы		
				Сетки арматурные		
		1	1.412-1/77 вып.3	СА-10АII	6	
		2	1.412-1/77 вып.3	СН12АII-6х15	2	
		3	1.410-2 вып.1	С10АII - 8х21	3	
		4	1.410-2 вып.1	С14АII - 8х27	1	
		5	1.410-2 вып.1	С14АII - 10х27	1	
				Материалы		
				Бетон марки 200		3,10м³
				Фм 5		
				Сборочные единицы		
				Сетки арматурные		
		1	1.412-1/77 вып.3	СА-10АII	6	
		2	1.412-1/77 вып.3	СН12АII-6х15	2	
		3	1.410-2 вып.1	С10АII - 8х21	3	
		4	1.410-2 вып.1	С14АII - 8х27	1	
		5	1.410-2 вып.1	С14АII - 10х27	1	
11		6	ТП904-1- -КЖИ-МН1	Изделие закладное МН1	2	
				Материалы		
				Бетон марки 200		4.47м³
				Фм 6		
				Сборочные единицы		
				Сетки арматурные		
		1	1.412-1/77 вып.3	СА-10АII	6	
		2	1.412-1/77 вып.3	СН12АII-6х15	2	
		3	1.410-2 вып.1	С10АII - 8х21	3	
		4	1.410-2 вып.1	С14АII - 8х27	1	
		5	1.410-2 вып.1	С14АII - 10х27	1	
11		6	ТП904-1- -КЖИ-МН1	Изделие закладное МН1	2	
				Материалы		
				Бетон марки 200		3,36м³

1. Ведомость расхода стали на элемент дана на листе 8

8/07/6

Привязан

Инв. №

Н. контр.	Моргунов	
Проверил	Макарова	
Инженер	Толмачева	
Инженер	Решетникова	
Ст. инж.	Макарова	
Рук. пр.	Моргунов	
Инж. ОСМ	Саакьяни	
ГПП	Остапевский	

ТП 904-1-50 -КЖ

Компрессорная станция 3к-63А

Стадия	Лист	Листов
Р	6	

Фундаменты Фм4- Фм6

Госстрой СССР
Ростовский
Промстройниипроект

Копировал

Формат 22

Типовой проект 904-1-50 КЖ Альбом 6

Согласовано

Инв. № подл. | Подп. и дата | Взам. инв. №

Фм 7

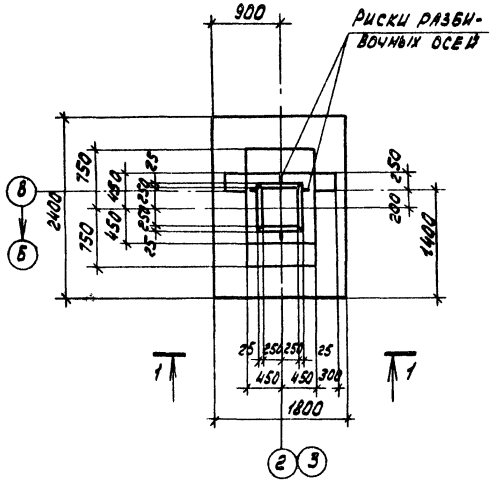

Фм 8

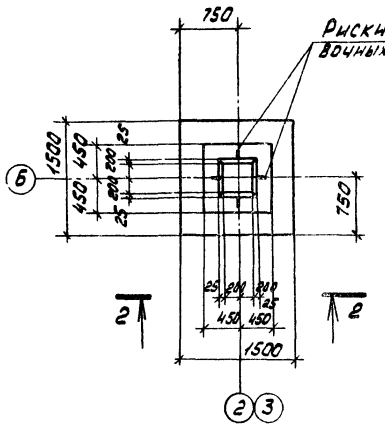

Схема раскладки сеток подошвы фундамента Фм 7

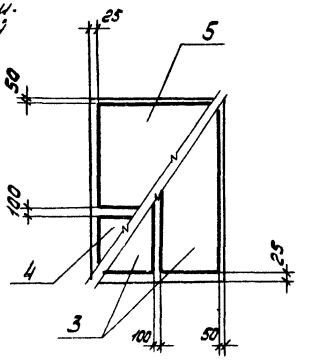

Схема раскладки сеток подошвы фундамента Фм 8

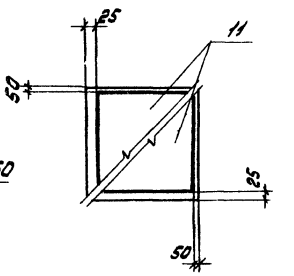

1-1

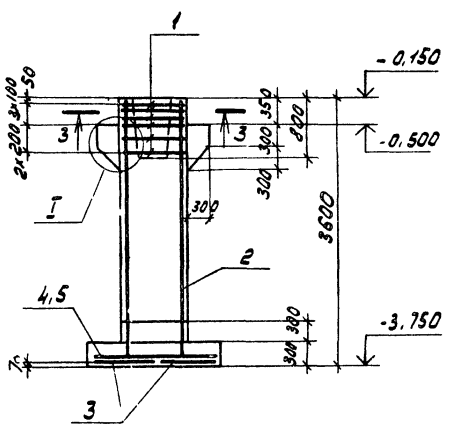

2-2

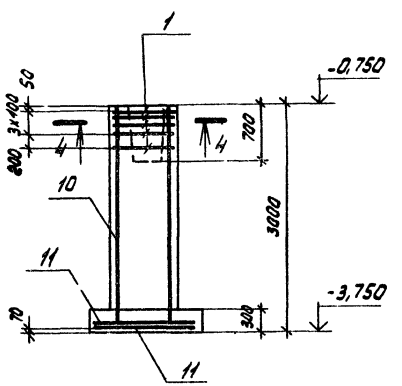

3-3, 4-4

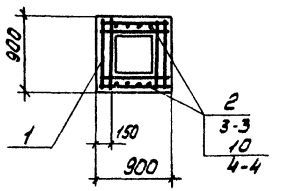

Спецификация к фундаментам Фм 7, Фм 8

Формат	Зона	Поз.	Обозначение	Наименование	Кол.	Примечание
				Фм 7		
				Сборочные единицы		
				и детали		
				Сетки арматурные		
		1	1.412-1/77 вып. 3	СА-8АI	6	
		2	1.412-1/77 вып. 3	1С16АII-6х36	2	
		3	1.410-2 вып. 1	С(1)16АII-8х24	2	
		4	1.410-2 вып. 1	С(1)10АII-8х18	1	
		5	1.410-2 вып. 1	С(1)10АII-14х18	1	
				Детали		
		6*		ф 16АII ГОСТ 5781-75 ℓ=1610	2	2,54 кг
		7*		ф 16АII ГОСТ 5781-75 ℓ=1610	2	2,54 кг
		8*		ф 16АII ГОСТ 5781-75 ℓ=1460	2	2,31 кг
		9*		ф 8АI ГОСТ 5781-75 ℓ=1500	10	0,59 кг
				Материалы		
				Бетон марки 200		4,22 м³
				Фм 8		
				Сборочные единицы		
				сетки арматурные		
		1	1.412-1/77 вып. 3	СА-8АI	5	
		10	1.412-1/77 вып. 3	1С12АII-6х30	2	
		11	1.410-2 вып. 1	С10АII-14х15	2	
				Материалы		
				Бетон марки 200		2,74 м³

* Позиции 6-9 смотрите ведомость деталей на листе 8

1. Ведомость расхода стали на элемент дана на листе 8

Арматура подколонника условно не показана

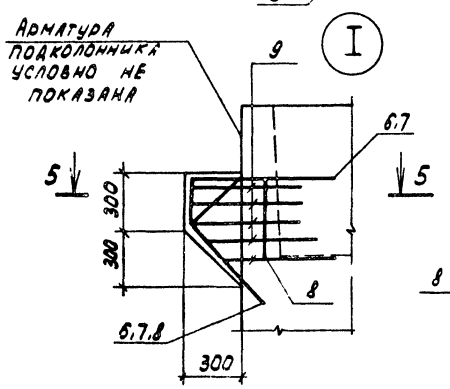

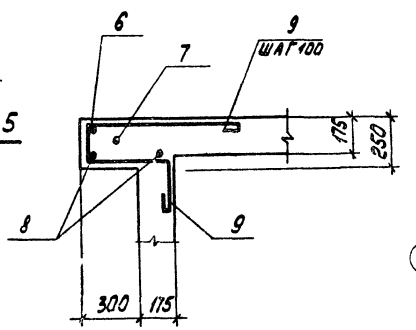

Схема нагрузок

Фм 7

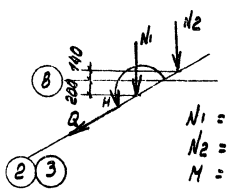

$N_1 = 74,98$ кН
$N_2 = 85,1$ кН
$M = 14,70$ кНм
$Q = 36,7$ кНм

Фм 8

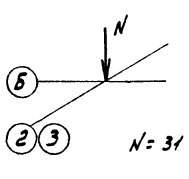

$N = 31,1$ кН

28

8107/6

Привязан

Инв. №

Н. контр.	Моргунов		ТП 904-1-50 - КЖ
Гл. провер.	Макарова		Компрессорная станция 3К-63А
Инженер	Голмачева		Стадия Р; Лист 7; Листов
Инж-нер	Решетникова		
Ст. инж.	Макарова		
Рук. гр.	Моргунов		Фундаменты Фм 7, Фм 8
Нач. отд.	Сапрыкин		Госстрой СССР Ростовский Промстройпроект
ГИП	Старшенко		

Копировал

Формат А3

Типовой проект 904-1-50 КЖ Альбом 6

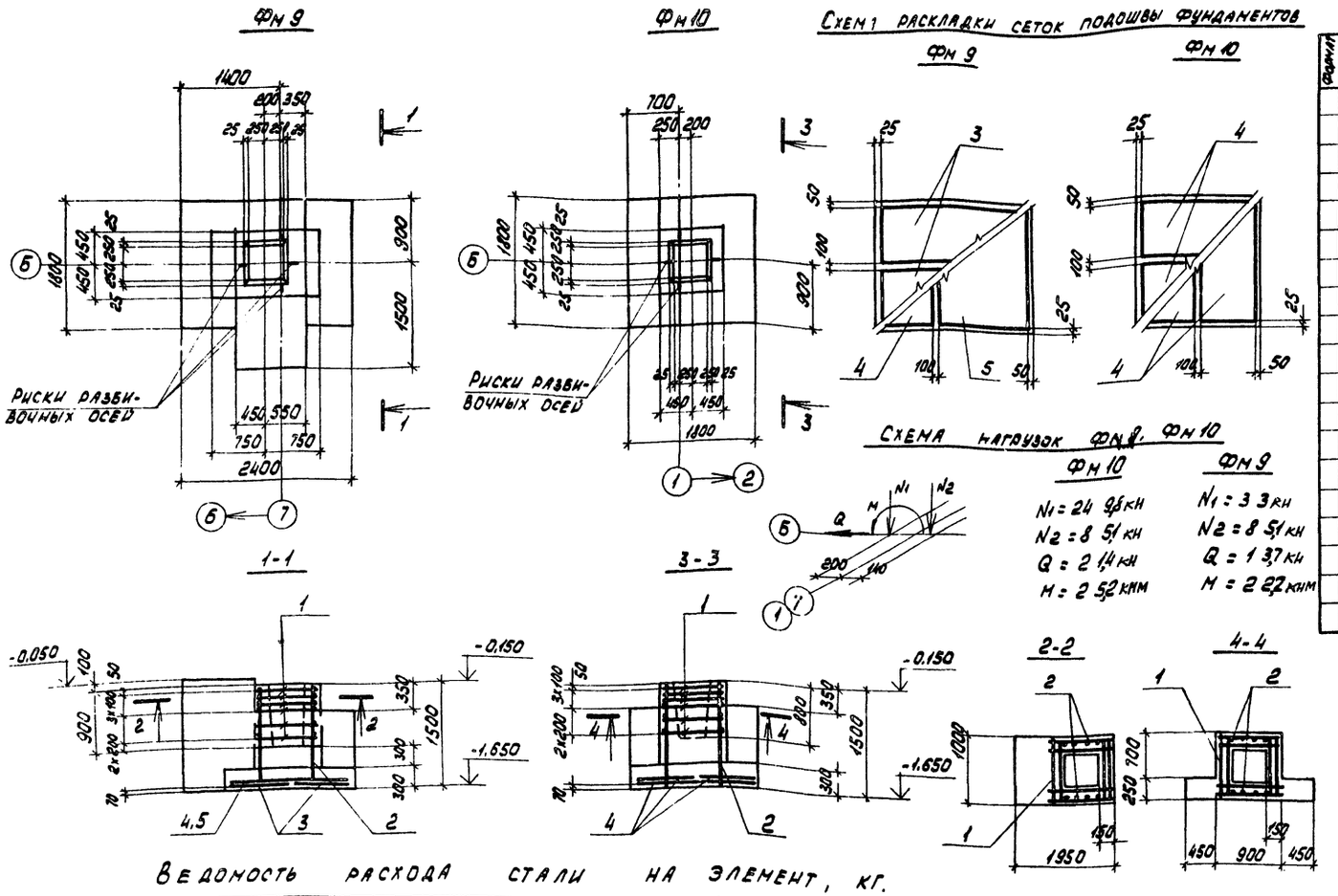

Спецификация к фундаментам Фм 9, Фм 10.

Формат	Зона	Поз.	Обозначение	Наименование	Кол.	Примечание
				Фм 9		
				Сборочные единицы		
				Сетки арматурные		
		1	1.412-1/77 вып.3	СА-8АI	6	
		2	1.412-1/77 вып.3	СН12АII-6х15	2	
		3	1.410-2 вып.1	С(1)10АII-8х24	2	
		4	1.410-2 вып.1	С(1)10АII-8х18	1	
		5	1.410-2 вып.1	С(1)10АII-14х18	1	
				Материалы		
				Бетон марки 200		3,94м³
				Фм 10		
		1	1.412-1/77 вып.3	СА-8АI	6	
		2	1.412-1/77 вып.3	СН12АII-6х15	2	
		4	1.410-2 вып.1	С(1)10АII-8х18	4	
				Материалы		
				Бетон марки 200		1.91м³

Ведомость деталей

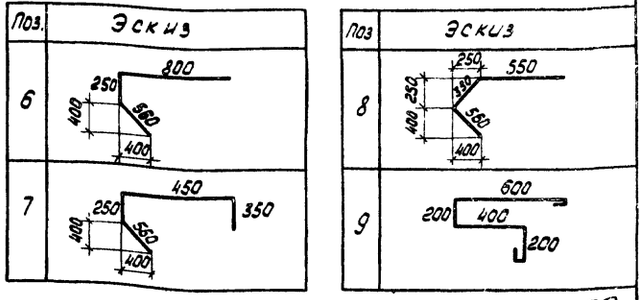

Ведомость расхода стали на элемент, кг.

Марка элемента	Изделия арматурные. Арматура класса А-I ГОСТ 5781-75 ф6	ф8	ф10	Итого	А-II ф10	ф12	ф14	ф16				Итого	Всего	Изделия закладные. Прокат марки Вст 3 кп 2 ГОСТ 2590-71 ф24		Итого	ГОСТ 5915-70 гайка М24		Итого	ГОСТ 11371-68 шайба М24		Итого	Всего	Общий расход
Фм 1	2.8	22.3		25.1	21.8	10.4	41.6					73.8	98.9											98.9
Фм 2	2.8	22.3		25.1	21.8	10.4	41.6					73.8	98.9	5.6		5.6	0.2		0.2	0.1		0.1	5.9	104.8
Фм 3	2.3	22.3		25.1	21.8	10.4	41.6					73.8	98.9	5.6		5.6	0.2		0.2	0.1		0.1	5.9	104.8
Фм 4	2.3	5.4		7.7	44.2	10.4	35.2					89.8	97.5											97.5
Фм 5	2.3	5.4		7.7	44.2	10.4	35.5					89.8	97.5	5.6		5.6	0.2		0.2	0.1		0.1	5.9	103.4
Фм 6	2.3	5.4		7.7	44.2	10.4	35.2					89.8	97.5	5.6		5.6	0.2		0.2	0.1		0.1	5.9	103.4
Фм 7	2.1	22.1	9.7	33.9	14.0			96.8				110.8	144.7											144.7
Фм 8	1.9	18.5		20.4	14.3			21.0				35.3	55.7											55.7
Фм 9	4.5	17.8		21.3	28.5	10.4						38.9	61.2											61.2
Фм 10	3.8	17.8		20.8	21.6	10.4						32.0	52.8											52.8

29

8107/6

Привязан

Инв. №

Н.контр.	Моргунов	
Проверил	Макарова	
Инженер	Толмачева	
Инженер	Решетникова	
Ст.инж.	Макарова	
Рук.гр.	Моргунов	
Нач.ОСП	Саакьянц	
ГИП	Осташевский	

ТП 904-1-50 - КЖ

Компрессорная станция 3с-63А

Стадия	Лист	Листов
Р	8	

Фундаменты Фм 9, Фм 10

Госстрой СССР Ростовский промстройниипроект

Копировал

Формат 22

Типовой проект 904-1-50-КЖ Альбом 6

Спецификация к схемам расположения элементов каркаса, балок покрытия, плит покрытия и перекрытия

Марка поз.	Обозначение	Наименование	Кол.	Масса ед.кг	Примечание
		Колонны			
1	ТП904-1- -КЖИ-КТ2-5-1	К72-5-1	3	3300	
2	-КТ2-5-2	К72-5-2	3	3300	
3	-КТ2-5-3	К72-5-3	3	3300	
4	-КТ2-5-4	К72-5-4	2	3300	
5	-КТ2-5-5	К72-5-5	1	3300	
6	-КТ2-5-6	К72-5-6	1	3300	
7	-КТ2-5-7	К72-5-7	1	3300	
8	— К7-1	К7-1	1	3250	
	КЭ-01-55 вып. II	Элемент колонны Т1	1	35,8	
9	ТП904-1- -КЖИ-КТ-2	К7-2	1	3250	
	КЭ-01-55 вып II	Элемент колонны Т1	1	35,8	
10	ИИ-04-2 вып. 9	КР-342-14	2	1150	
11	ТП904-1- -КЖИ-Р1	Ригели Р1	4	1840	
		Балки покрытия			
		для t=-20°С			
12	ТП904-1- -КЖИ-100	2БП12-4В-1	7	5000	
		для t=-30°С;-40°С			
12	ТП904-1- -КЖИ-100	2БП12-5В-1	7	5000	
		Плиты покрытия			
		для t=-20°С			
13	ГОСТ 22701.1-77	ПГ-2Вр II Т	6	2650	
14	ТП904-1- -КЖИ-200	ПГ-2Вр II Т-1	7	3650	
15	-200	ПГ-2Вр II Т-2	3	2650	
16	-200	ПГ-2Вр II Т-3	3	2650	
17	ГОСТ 22701.2-77	ПВ10-2Вр II Т	2	3600	
18	ТП904-1- -КЖИ-201	ПВ7-2Вр II Т-1	1	3200	
19	-201	ПВ4-2Вр II Т-1	1	3300	
39	-201	ПВ4-2Вр II Т-2	1	3300	
		для t=-30°С;-40°С			
13	ГОСТ 22701.1-77	ПГ-3Вр II Т	6	2650	
14	ТП904-1 -КЖИ-200	ПГ-3Вр II Т-1	7	2650	
15	-200	ПГ-3Вр II Т-2	3	2650	
16	-200	ПГ-3Вр II Т-3	3	2650	
17	ГОСТ 22701.2-77	ПВ10-3Вр II Т	2	3600	
18	ТП904-1- -КЖИ-201	ПВ7-3Вр II Т-1	1	3200	
19	-201	ПВ4-3Вр II Т-1	1	3300	
39	-201	ПВ4-3Вр II Т-2	1	3300	
		Стаканы			
20	1.494-24 вып.1	СБ10А-2	2	250	
21	1.494-24 вып. 1	СБ7А-3	1	310	
22	1.494-24 вып.1	СБ4А-1	2	150	

Марка поз	Обозначение	Наименование	Кол.	Масса ед.кг.	Примечание
		Плиты перекрытия			
23	ИИ-04-4 вып. 19	ПКВ-58-12	4	2040	
24	ИИ-04-4 вып. 19	ПКВ-58-15	5	2710	
25	ИИ-04-4 вып. 19	ПКВ-58-15п	2	2665	
26	ИИ-04-4 вып 19	ПРВ-58-15с	1	2600	
		Участки монолитные			
27	Лист	Ум2	1		
28	Лист	Ум3	1		
29	Лист	Ум4	1		
30	Лист	Ум5	1		
31	1.439-2	Стойка фахверка СФ-7	4	416,2	
32	1.439-2	Насадка фахверка НУ1	2	25,2	
33	1.439-2	То же НУ-2	2	25,2	
34	1.439-2	" НФ-4	2	35,2	
35	1.439-2	Консоль опорная ТК-2	4	11.5	
36	1.439-2	То же РК-2	4	14.7	
37	ТП904-1- -КЖИ-МС5	" МС5	5	12,4	
		Изделия соединительные			
38 *)	ТП904-1- -КЖИ-МС2	МС2	3	12,0	
	ИИ-04-8 вып. 3	МР-6	4	2.67	*) По узлам 2.460-15 вып.0 ИИ-04-10 вып. 5 2.420-1 вып.1 2.432-1 вып.1
	ИИ-04-8 вып. 3	ММД-4	4	8.5	
	2.460-15 вып.0	МС1	20	0.4	
	1.400-7	ММ-11	2	7.3	
	1.400-7	ММ-19	2	6.3	
	1.439-2	Т-13	16	2.0	
40	ТП904-1- -КЖИ-МС4	МС4	24	4.6	
41	ТП904-1- -КЖИ-МС7	МС7	9	0,3	

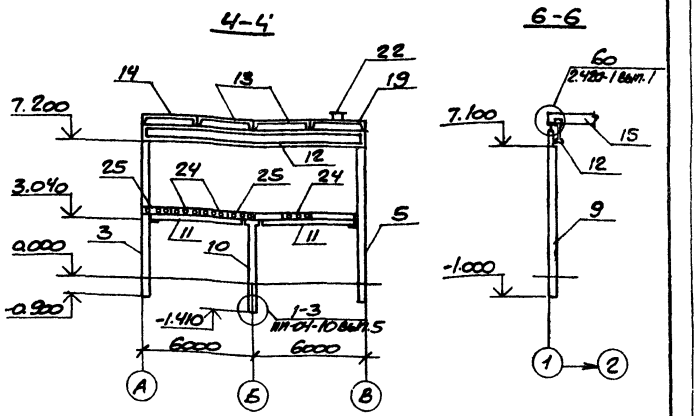

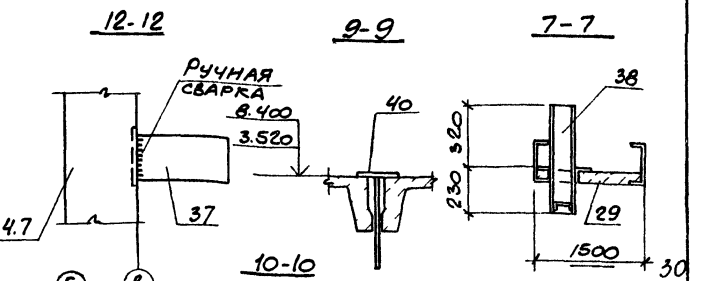

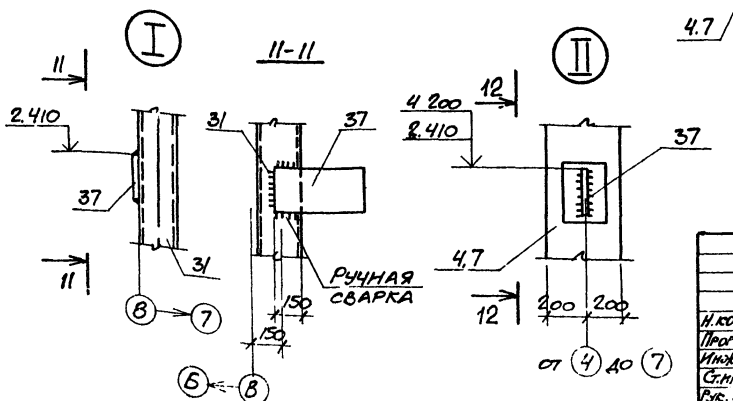

8107/6

Привязан

Инв. №

Согласовано

Инв. № подл. | Подпись и дата | Взам. инв. №

Н. контр.	Моргунов		
Проверил	Макарова		
Инженер	Толмачева		
Гл. инж.	Макарова		
Рук. гр.	Моргунов		
Нач. отд.	Сарояна		
ГИП	Сташевский		

ТП904-1-50-КЖ

Компрессорная станция ЗК-63А

Стадия	Лист	Листов
Р	9	

Спецификация. Разрезы 4-4-10-10, Узлы I, II Виды 11-11, 12-12.

Госстрой СССР Ростовский Промстройниипроект

Копировал

Формат

Типовой проект 904-1-50-КЖ Альбом 5

Схема расположения элементов каркаса

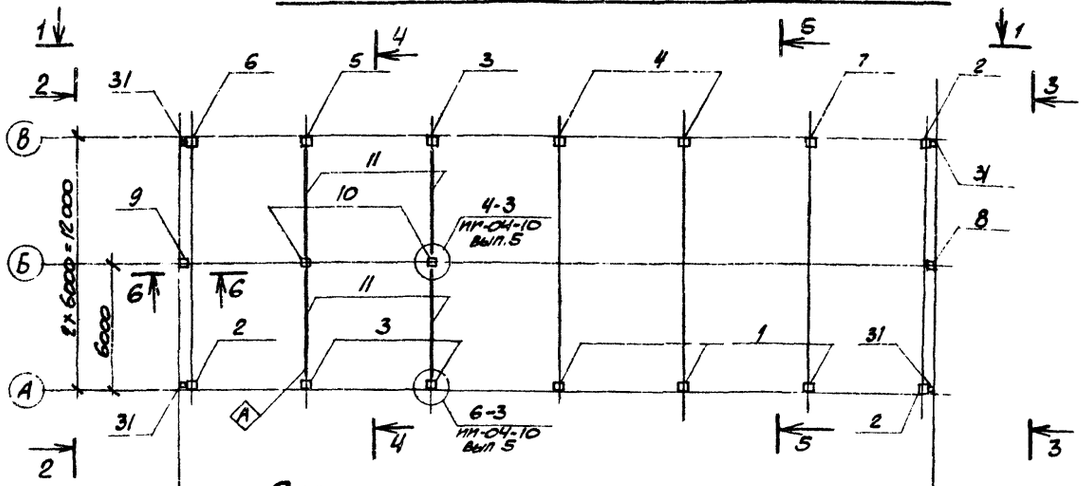

Схема расположения балок покрытия

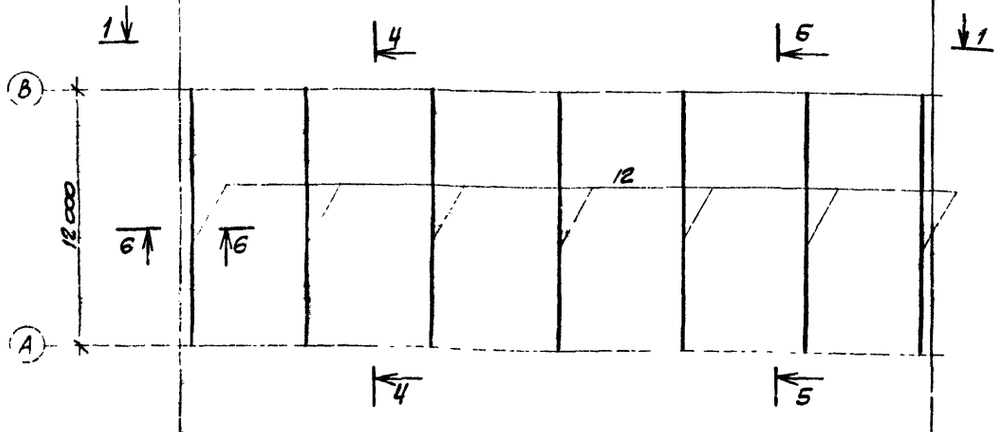

Схема расположения плит покрытия

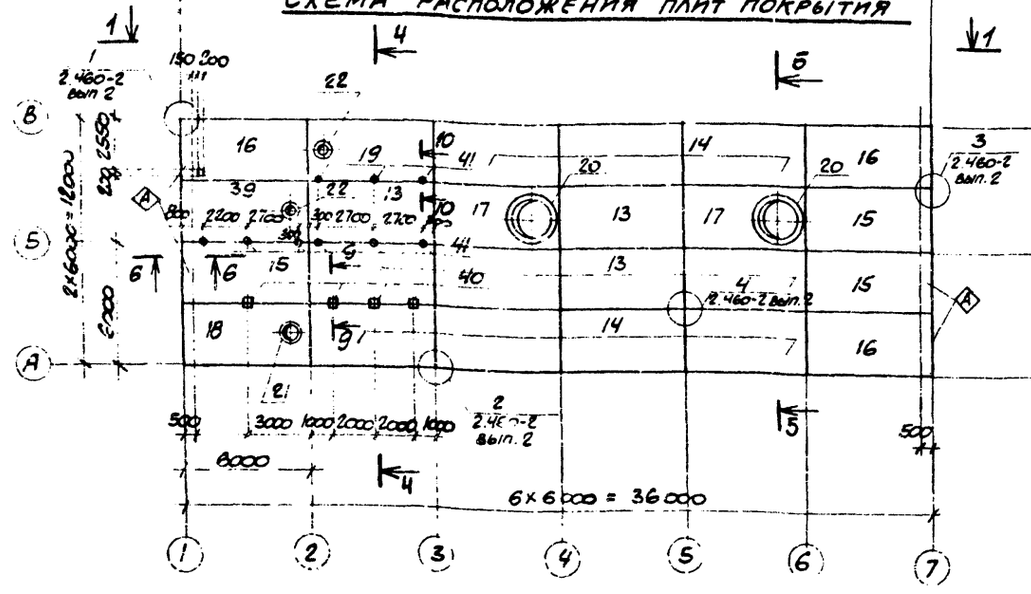

1-1

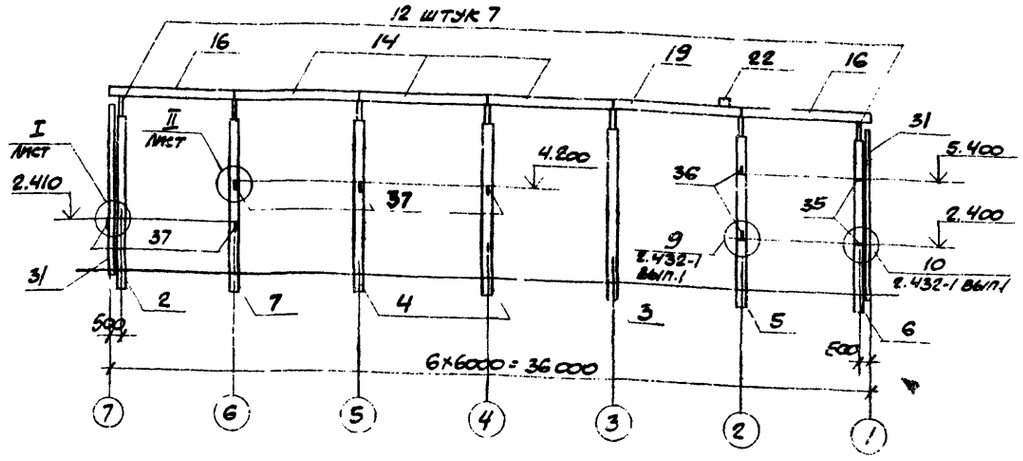

2-2

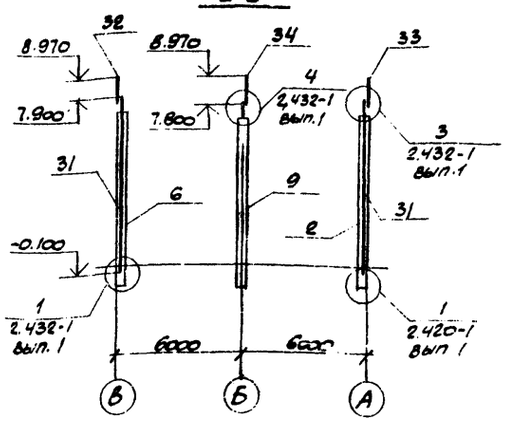

3-3

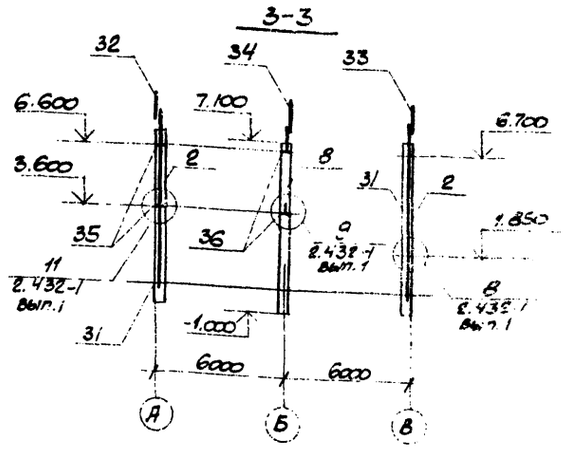

Схема расположения плит перекрытия на отм. 3.520

(Временная нормативная нагрузка – 7850 Па)

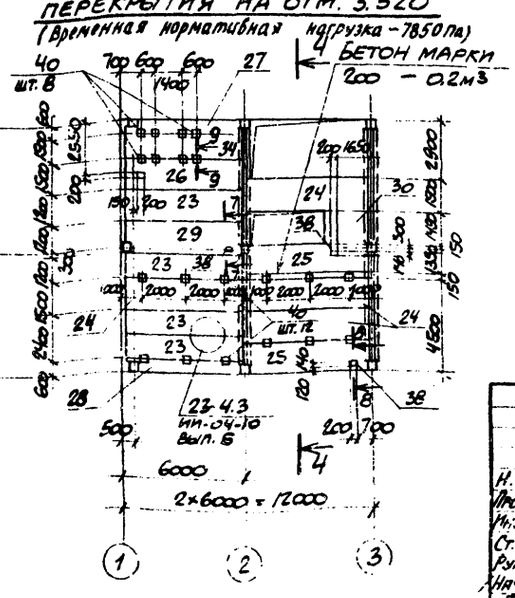

1. Соединение металлической части с железобетонной составных колонн поз. 8,9 должно производиться заводом изготовителем.
2. Индекс Ⓐ дан для ориентации при монтаже.
3. Отверстия 200×200 и меньше выполнить по месту путем рассверловки по его периметру дыр Ф20÷25мм с последующей выбивкой бетона и вырезкой арматуры.
4. Спецификация к схемам и разрезы 4-4–10-10 даны на листе 9

8107/6

Н. контр.	Моргунов		
Проверил	Макарова		
Инженер	Толмачева		
Ст. инж.	Макарова		
Рук. гр.	Моргунов		
Нач. ОСП	Санкоянц		
ГИП	Осташевский		

ТП 904-1- -КЖ

Компрессорная станция 3К-63А

Стадия	Лист	Листов
Р	10	

Схемы расположения элементов каркаса, балок покрытия, плит покрытия и перекрытия

Росстройпроект Ростовский Промстройниипроект

Копировал

Формат 2.

Типовой проект 904-1-50-КЖ Альбом 6

Схема расположения стеновых панелей по оси „А"

Фрагменты:

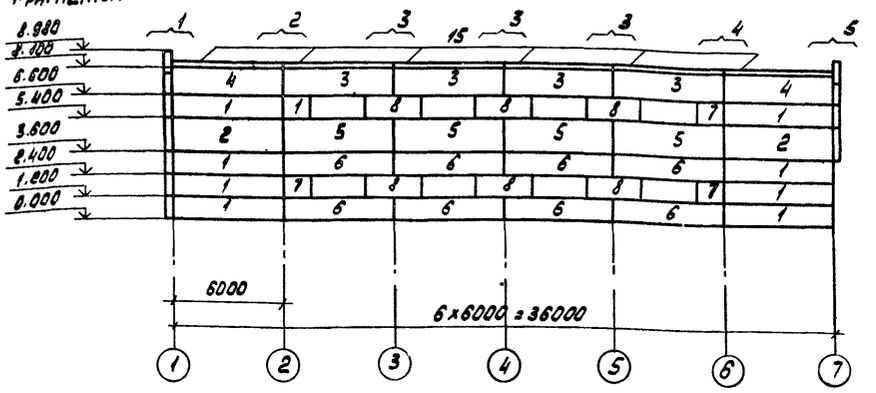

Схема расположения стеновых панелей по оси „Б"

Фрагменты:

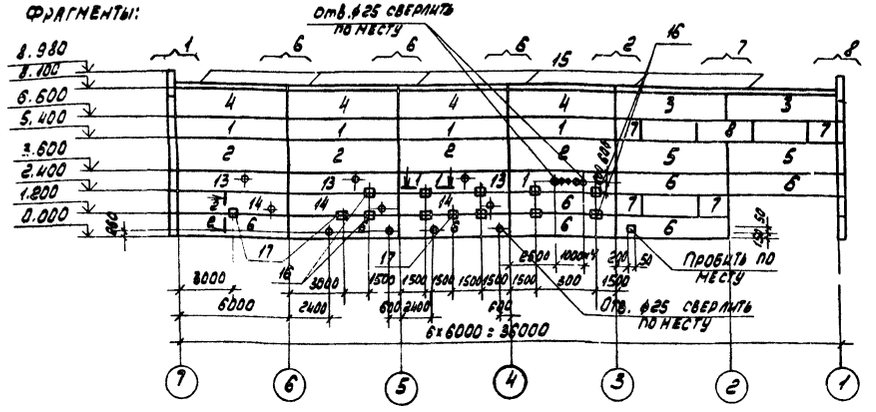

Схема расположения стеновых панелей по оси 8

Фрагменты:

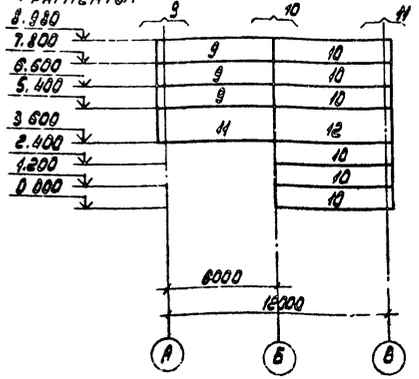

Схема расположения стеновых панелей по оси 1

Фрагменты:

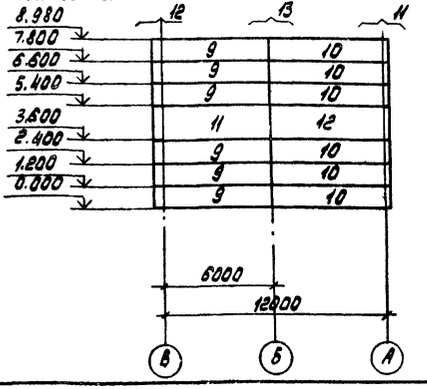

Данный лист рассматривать совместно с листом 12

Спецификация к схемам расположения стеновых панелей.

Марка, поз.	Обозначение	Наименование	Кол.	Масса ед. кг	Примечание
		Стеновые панели:			
1	1.432-14, вып.1	ПС 600.12.20-А-1	13	1200	
2	1.432-14, вып.1	ПС 600.18.20-А-1	6	1800	
3	1.432-14, вып.1	ПС 600.15.20-А-5	6	1500	
4	1.432-14, вып.1	ПС 600.15.20-А-4	6	1500	
5	1.432-14, вып.1	ПС 600.18.20-А-2	6	1800	
6	1.432-14, вып.1	ПС 600.12.20-А-2	16	1200	
7	ТП 904-1- -КЖИ-ПС145.12.20 А1	ПС 145.12.20-А-1	8	300	
8	-КЖИ-ПС295.12.20-А1	ПС 295.12.20-А-1	7	600	
9	1.432-14, вып.1	ПС 625.12.20-А-11	9	1200	
10	1.432-14, вып.1	ПС 625.12.20-А-12	12	1200	
11	1.432-14, вып.1	ПС 625 18.20-А-11	2	1900	
12	1.432-14, вып.1	ПС 625.18.20-А-12	2	1800	
13	ТП 904-1- -КЖИ-ПС600.12.20-А-1.1	ПС 600.12.20-А-1-1	3	1200	
14	-КЖИ-ПС 600.12.20-А-2.1	ПС600.12.20-А-2.1	3	1200	
		Карнизная панель			
15	1.432.14, вып.2	ПКВ.65-П	12	1200	
		Изделия соединительные			
х)	1.439-2	Т-1	129	0,5	х) По узлам серии 2.432-1, вып.1
	1.439-2	Т-5	15	0,6	
	1.439-2	Т-8	12	0,5	
	1.439-2	Т-30	2	0,1	
	1.439-2	Т-18	20	1,4	
	1.439-2	Т-19	4	0,4	
	1.439-2	Т-20	4	0,7	
	1.439-2	Т-21	44	0,4	
	1.439-2	Т-27	19	0,4	
х)	1.432-14, вып.2	А1	24	0,7	х) По узлам серии 1.432-14, вып.2
	1.432-14, вып.2	А2	24	1,2	
	1.432-14, вып.2	А3	36	0,4	
16	ТП 904-1- -КЖИ-МС1	МС1	10	5,1	
17	-КЖИ-МС6	МС6	3		

8107/6

32

Привязан

Инв. №

Н. контр.	Моргунов	
Проверил	Макарова	
Инженер	Рещетников	
Рук. гр.	Моргунов	
Нач. ОПР	Салкынц	
ГИП	Осташевский	

ТП 904-1-50 -КЖ

Компрессорная станция ЗК-63А

Стадия	Лист	Листов
Р	11	

Схемы расположения стеновых панелей

Госстрой СССР Ростовский Промстройниипроект

Копировал ЛАИ

Формат 2Р

Инв. № подл. | Подп. и дата | Взам. инв. №

Типовой проект 904-1-50-КЖ Альбом 6

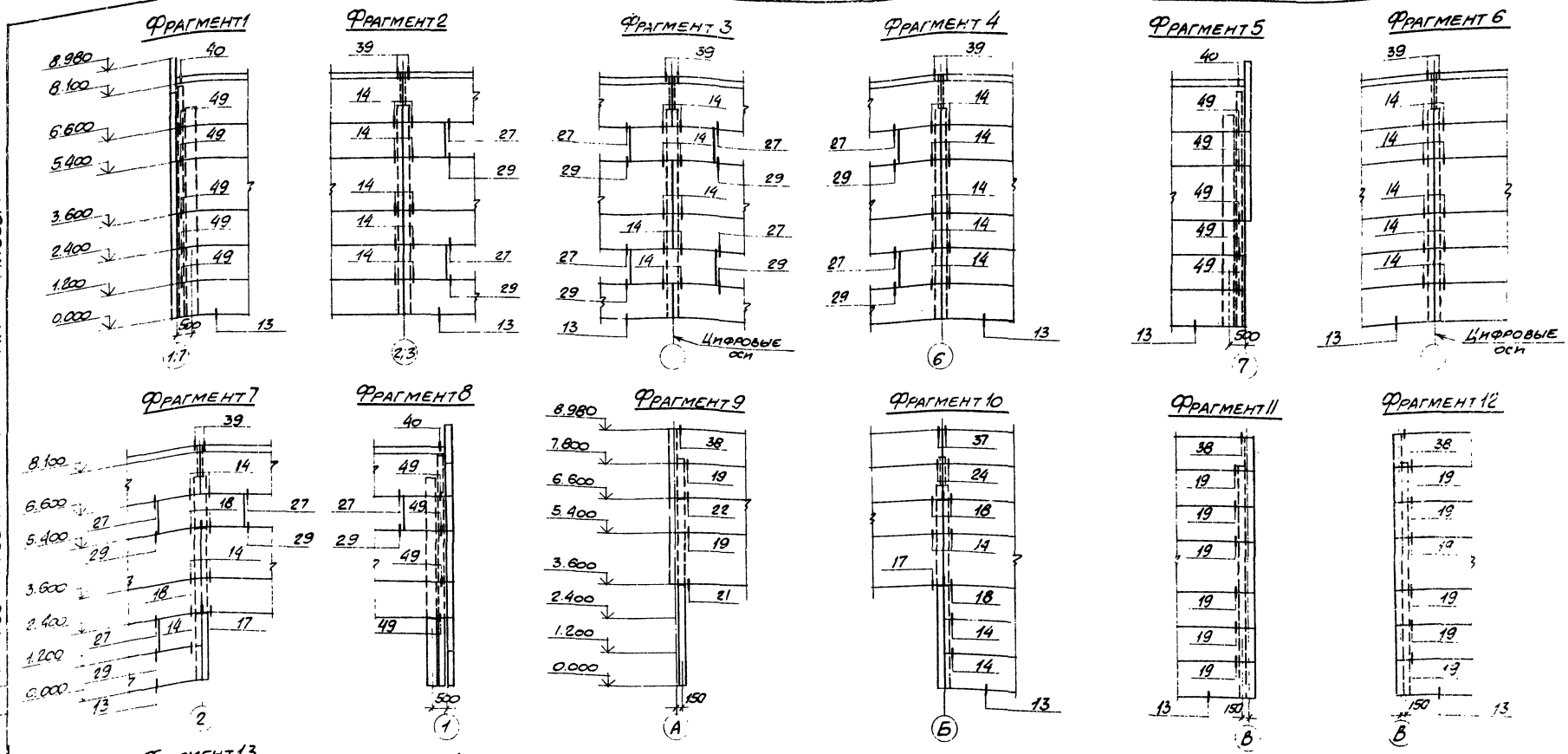

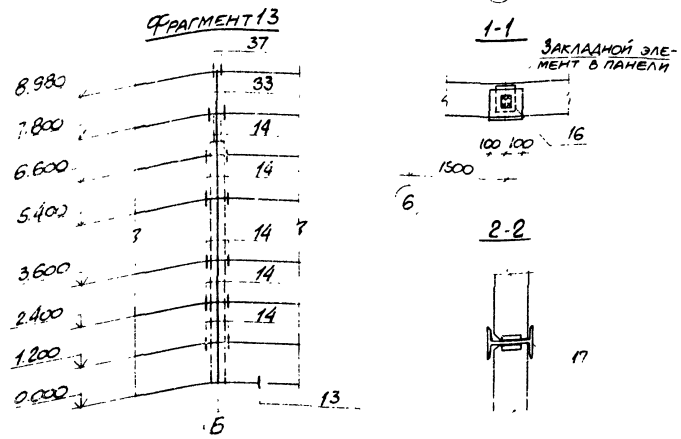

1. Стеновые панели изготавливаются из ячеистого бетона марки 35 с объемным весом в сухом состоянии $\gamma_{сух}$ = 700 кг/м³.
2. Крепление карнизной панели к подкарнизной выполнять по узлам „А" и „Б" приведенным в серии 1.432-14, вып. 2.
3. Схемы расположения стеновых панелей смотрите на листе -11.
4. Номера узлов даны по серии 2.432-1, вып. 1.

8167/6

Н. контр.	Моргунов		
Проверил	Макарова		
Инженер	Решетникова		
Рук. гр.	Моргунов		
Нач. осп.	Саакьянц		
Гип	Осташевский		

ТП 904-1-50-КЖ

Компрессорная станция ЗК-63А

Стадия	Лист	Листов
Р	12	

Фрагменты 1-13

Ростовский промстройниипроект

Копировал

Формат 2

Инв. № подл. | Подпись и дата | Взам. инв. №

Типовой проект 904-1-50-КЖ Альбом 6

Ум 2

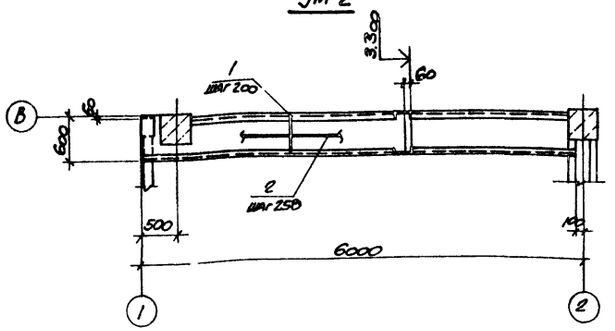

Ум 5

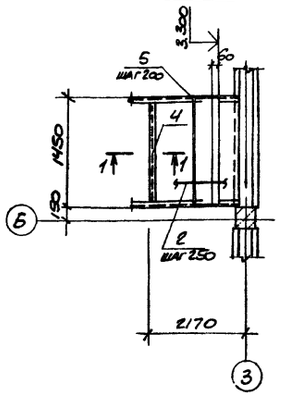

Ум 4

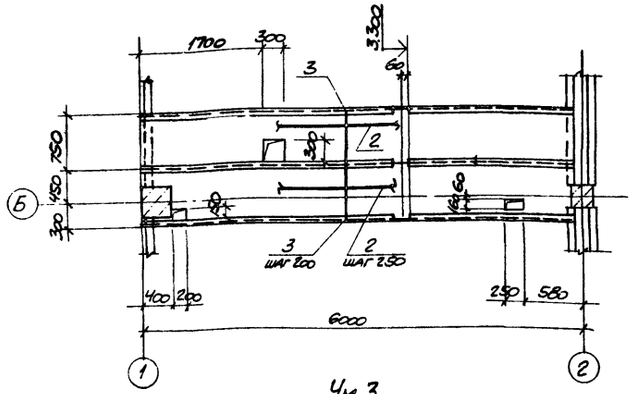

1-1

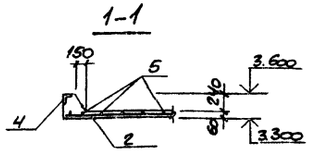

Ум 3

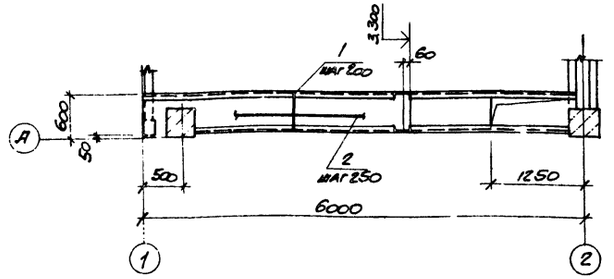

1. Стальные балки учтены на листе основного комплекта ТП 904-1- -КМ.
2. Защитный слой бетона до рабочей арматуры равен 10 мм.

Спецификация к монолитным участкам Ум2-Ум5

Формат	Зона	Поз.	Обозначение	Наименование	Кол.	Примечание
				Ум 2		
				Детали		
Б4		1		ФВАIII ГОСТ 5781-75 ℓ=530	31	0,2 кг
Б4		2		ФбАI ГОСТ 5781-75 ℓ=18000	–	0,2 кг/п.м
				Материалы		
				Бетон марки 200		0,2 м³
				Ум 3		
				Детали		
Б4		1		ФВАIII ГОСТ 5781-75, ℓ=530	24	0,2 кг
Б4		2		ФбАI ГОСТ 5781-75, ℓ=14200	–	0,2 кг/п.м
				Материалы		
				Бетон марки 200		0,2 м³
				Ум 4		
				Детали		
Б4		3		ФВАIII ГОСТ 5781-75, ℓ=730	62	0,3 кг
Б4		2		ФбАI ГОСТ 5781-75, ℓ=36000	–	0,2 кг/п.м
				Материалы		
				Бетон марки 200		0,5 м³
				Ум 5		
				Сборочные единицы		
		4	1.400-15. вып.1	Изделие закладное МН5Ф ℓ=1450	–	8,5 кг/п.м
				Детали		
Б4		5		ФВАIII ГОСТ 5781-75, ℓ=1430	11	0,6 кг
Б4		2		ФбАI ГОСТ 5781-75, ℓ=14000	–	0,2 кг/п.м
				Материалы		
				Бетон марки 200		0,2 м³

Ведомость расхода стали на элемент, кг

Марка элемента	Изделия арматурные: Арматура класса A-I ГОСТ 5781-75 Ø6	Итого	Ø8	Итого	Всего	Изделия закладные: Арматура класса A-III ГОСТ 5781-75 Ø8	Итого	Прокат марки Вст3кп2 ГОСТ 8510-72 Уголок 63×6	Итого	Всего	Общий расход
Ум2	4.0	4.0	6.2	6.2	10.2						10.2
Ум3	3.1	3.1	4.8	4.8	7.9						7.9
Ум4	7.9	7.9	18.6	18.6	26.5						26.5
Ум5	2.8	2.8	6.6	6.6	9.4	1.5	1.5	10.9	10.9	12.4	21.8

8107/6

Привязан

Инв. №

ТП 904-1-50-КЖ

Компрессорная станция 3К-63А

Гип	Моргунов		Стадия	Лист	Листов
Инженер	Ельман		Р	13	
Ст. инж.	Макарова				
Рук. гр	Моргунов				
Нач. отд.	Саакьянц				
ГИП	Ю. Лиевский				

Монолитные участки Ум2-Ум5

Госстрой СССР Ростовский Промстройниипроект

Согласовано

Инв. № подл. | Подпись и дата | Взам. инв. №

Копировал

Формат А2

Типовой проект 904-1-50-КЖ Альбом 6

Схема расположения опорных подушек. (Схема №1).

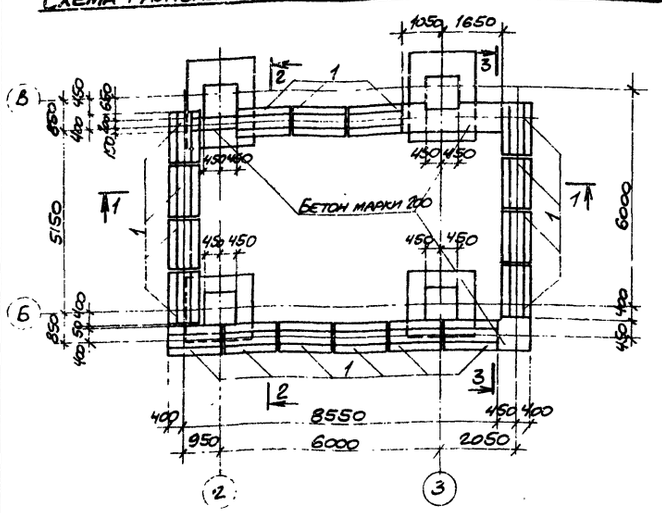

Схема расположения стен подвала. (Схема №2)

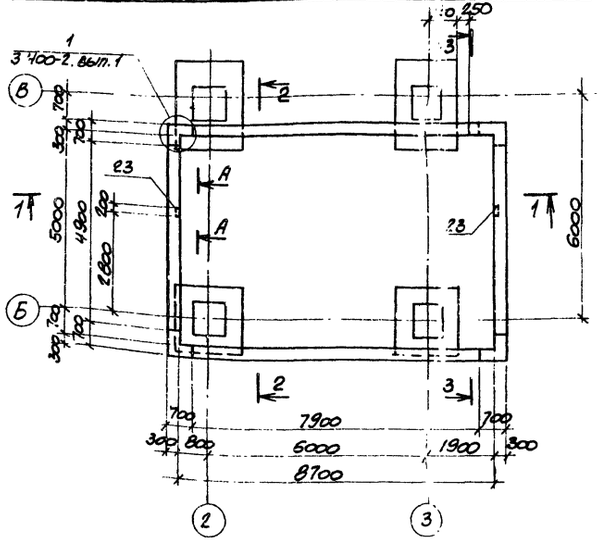

Схема расположения элементов покрытия (Схема № 3).

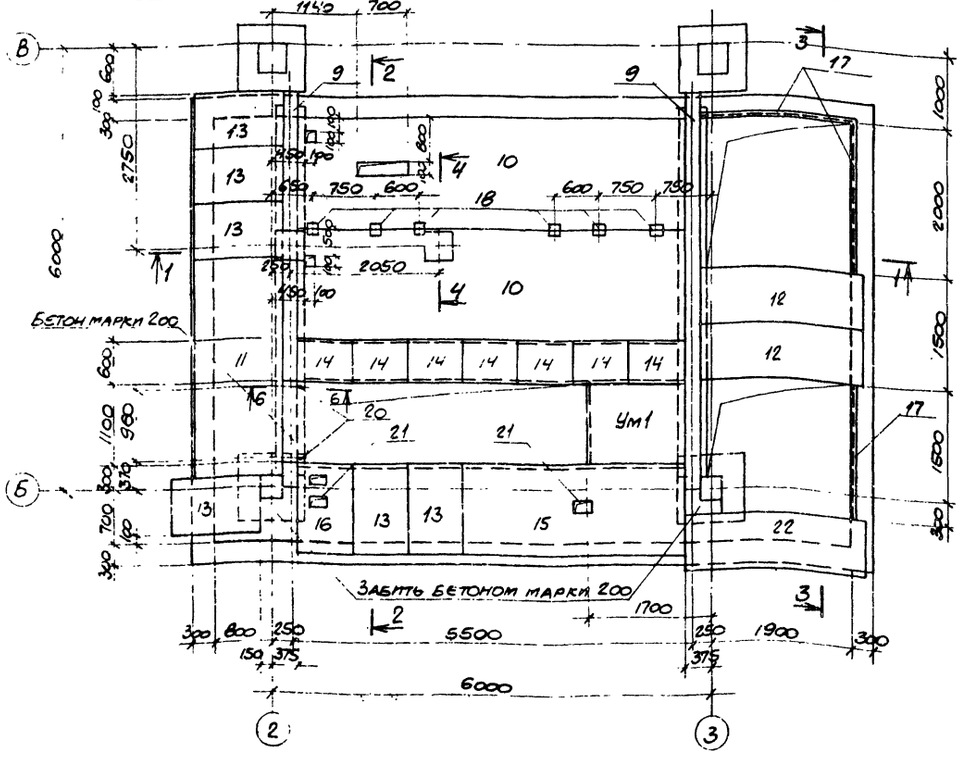

1. Расход бетона марки 200 на монолитные участки стен - 9.7 м³.
2. Расход бетона марки 50 - 7.9 м³.
3. Отверстия в плитах поз. 10 пробить по месту.
4. Разрезы 1-1–6-6 даны на листе 15

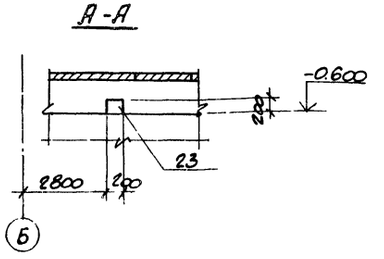

Спецификация к схемам расположения элементов подвала

Марка, поз.	Обозначение	Наименование	Кол.	Масса ед., кг	Примечание
		Схема №1			
1	3.400-2. вып.1	Опорная подушка ОП1-1	17	500	
		Схема №2			
2	3.400-2. вып.1	Панель ПС1-1	1	4300	
3	3.400-2. вып.1	" ПС2-1	2	7000	
4	ТП904-1- -КЖИ-ПС1-1-1	" ПС1-1-1	1	4300	
5	-ПС1-1-2	" ПС1-1-2	1	4300	
6	-ПС1-1-3	" ПС1-1-3	1	4300	
7	-ПС2-1-3	" ПС2-1-3	1	7000	
8	-ПС2-1-4	" ПС2-1-4	1	7000	
*)	3.400-2. вып.1	Каркас СКР1	72	3.4	Изд. хранят в серии 3.400-2 вып.1
	3.400-2, вып.1	Отдельный стержень поз. 28	116	1.1	
	3.400-2, вып.1	То же поз 29	116	1.3	
23	1.400-15. вып.1	Изделие закладное МН117-2	2	23	
		Схема №3			
9	ТП904-1- -КЖИ-РИСБ	Ригель Р1	2	17.60	
10	МИ-04-4, вып 19	Панель ПКВ-63-15	2	2430	
11	3.006-2, вып II-2	Плита ПТ-3	1	610	
12	3.006-2, вып II-2	" ПТ7д-3	2	480	
13	3.006-2. вып. II-2	" ПТ1д-3	5	150	
14	3.006-2. вып. II-2	" ПТ3-8	7	50	
15	ТП904-1- -КЖИ-ПТ7-3-1	" ПТ7-3-1	1	610	
16	-ПТ8-3-1	" ПТ1д-3-1	1	150	
Ум1	лист 15	Участок монолитный Ум1	1		
17	1.400-15. вып.1	Изделие закладное МН52о	53	8.7	
18	ТП904-1- -КЖИ-МС4	Изделие соединительное МС4	6	4.6	
19	-МН6	Изделие закладное МН6	4	1.4	
20	-МН7	То же МН7	2	0.42	
21	-МС2	Изделие соединительное МС2	2	11.9	
22	3.006-2 вып. II-2	Плита ПТ20д-3	1	640	

8.10.76

Привязан

Инв. №

ТП 904-1-50 – КЖ			
Компрессорная станция 3К-63А			
Н. контр. Моргунов		Стадия	Лист	Листов
Проверил Макарова		Р	14	
Инженер Решетникова				
Ст. инж. Макарова				
Рук. гр. Моргунов				
Нач. отд. Саакьянц		Схемы расположения элементов ПС2. А1.9	Росглавнефтеспецпромстройпроект
ГИП Атшевский			

Копировал

Формат А2

Типовой проект 902-1-50-КЖ Альбом 6

1-1

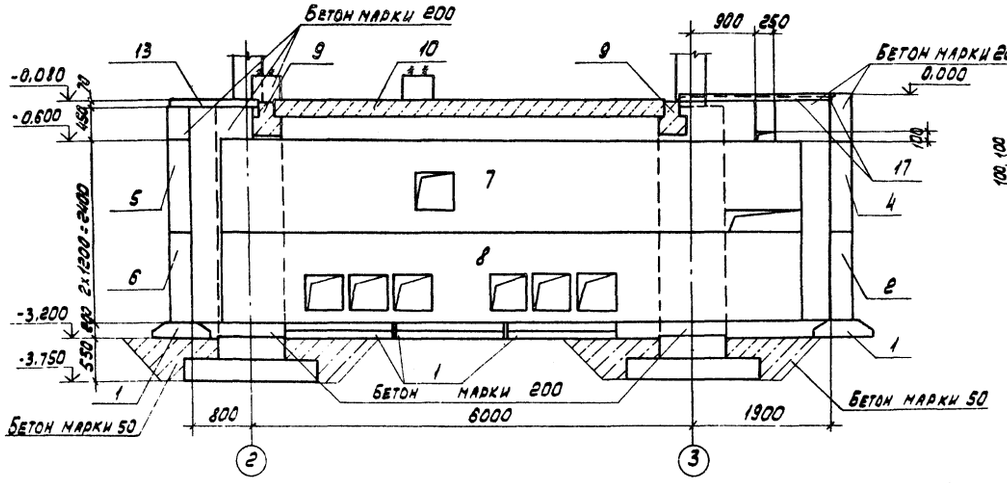

Б-Б

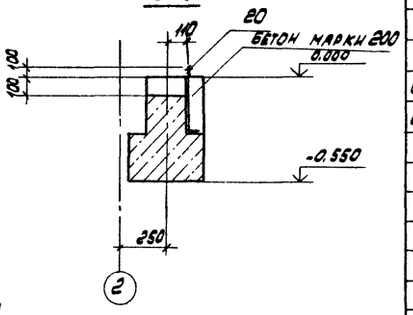

2-2

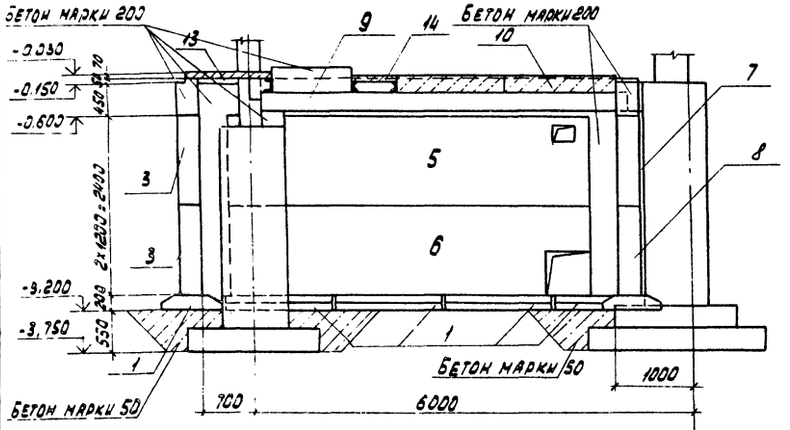

4-4

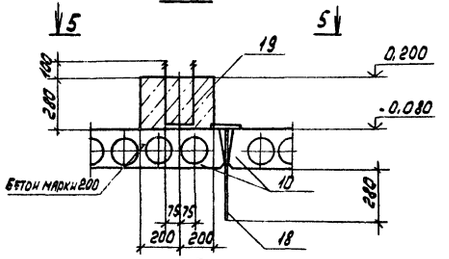

5-5

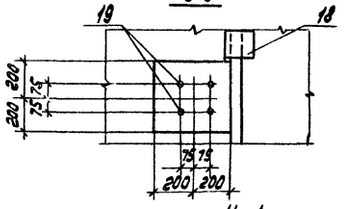

УМ 1

3-3

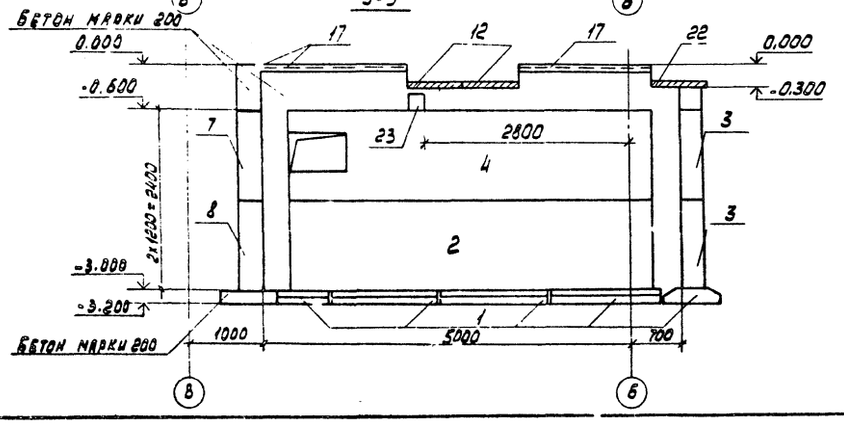

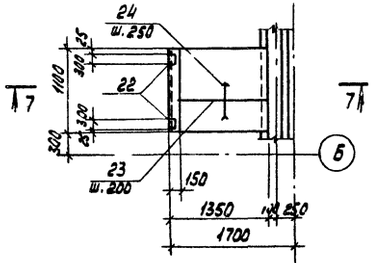

7-7

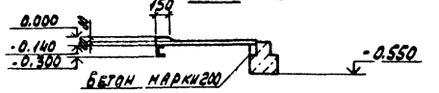

Спецификация к монолитному участку УМ 1

Формат	Зона	Поз.	Обозначение	Наименование	Кол.	Примечание
				Сборочные единицы		
		22	1.400-15, вып. 1	Изделие закладное МН106-6	2	
				Детали		
БЧ		23		ф 8 AIII, ℓ = 1300	6	0,52 кг
БЧ		24		ф 6 AI, ℓ = 5800	-	0,2 кг/п.м.
				Арматурная сталь принята по ГОСТ 5781-75		
				Материалы		
				Бетон марки 200		0,11 м³

Ведомость расхода стали на один элемент, кг

Марка элемента	Изделия арматурные					Изделия закладные						Общий расход
	Арматура класса					Арматура класса	Прокат марки					
	AI		AIII			AIII	Вст3кп2					
	ГОСТ 5781-75					ГОСТ 5781-75	ГОСТ 103-76					
	ф6	Итого	ф8	Итого	Всего	ф8		Итого	Б-6	Б-8	Итого	Всего	
УМ 1	1,5	1,3	3,1	3,1	4,4	0,24		0,24	1,4	0,8	2,2	2,4	8,8

36

8107/6

Привязан

Инв. №

Н. контр.	Моргунов		ТП 904-1-50 - КЖ
Проверил	Макарова		Компрессорная станция 3К-63А
Инженер	Решетников		Стадия Р; Лист 15; Листов
Ст. инж.	Макарова		
Рук. гр.	Моргунов		Монолитный участок УМ 1 разрезы 1-1 - 7-7
Нач. отд.	Сакьянц		Госстрой СССР Ростовский Промстройниипроект
ГИП	Остапчевский		

Копировал

Формат А2

Инв. № подл. | Подп. и дата | Взам. инв. №

Типовой проект 904-1-50-КЖ Альбом 6

Схема расположения элементов канала

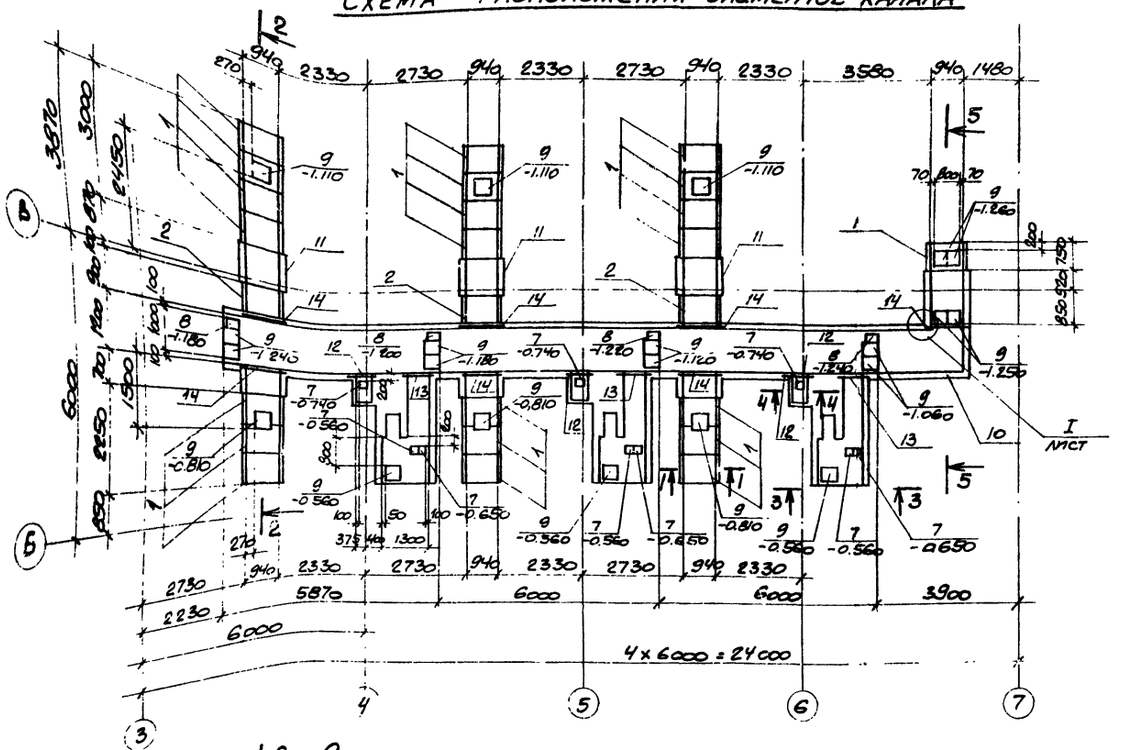

2 Схема расположения плит перекрытия канала

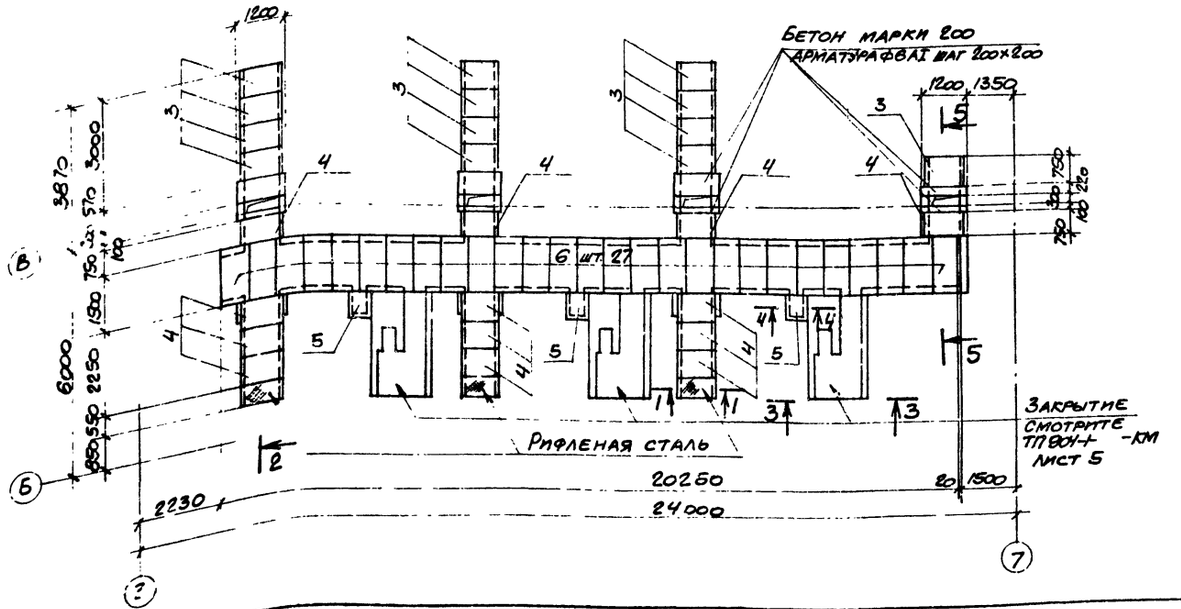

Спецификация к схемам расположения элементов канала и плит перекрытия.

Марка поз.	Обозначение	Наименование	Кол.	Масса ед.кг	Примечание
1	3.006-2 вып. II-1	Лоток ЛВg-5	22	500	
2	3.006-2 вып. II-1	" ЛЗg-5	3	650	
3	3.006-2 вып. II-2	Плита перекрытия ПЗg-3	13	150	
4	ТП904-1-КЖ1-300	То же ПЗg-3-2	13	150	
5	-300	" ПЗ-3-1	3	50	
6	-300	" ПЗg-3-1	27	190	
7	3.006-2 вып. II-2	Опорная подушка ОП1	9	10	
8	3.006-2 вып. II-2	То же ОП2	4	13	
9	3.006-2 вып. II-2	" ОП3	21	40	
10	лист 18-22	Монолитный канал ЛКm1	1		
11	лист 18	То же ЛКm2	3		
12		L100×10 ГОСТ 8509-72 ℓ=700	3	10.6	
13		L100×10 ГОСТ 8509-72 ℓ=900	3	13.6	
14		L100×10 ГОСТ 8509-72 ℓ=1200	7	18.1	

1-1

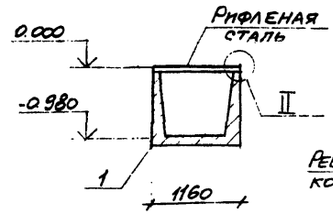

II

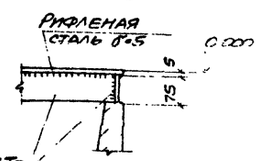

1. Расход материалов для закрытия канала равен: бетон марки 200-0,9 м³; арматура ФБАI ГОСТ 5781-75 - 9,0 кг, рифленая сталь δ=5 ГОСТ 8568-77 - 810 кг, δ=6 ГОСТ 103-76 - 36,0 кг.
2. Разрезы 2-2 - 5-5 даны на листе 17

37

8107/6

Привязан

Инв.№

ТП904-1-50-КЖ			
Компрессорная станция 3К-63А			
	Стадия	Лист	Листов
	Р	16	
Схемы расположения элементов канала и плит перекрытия в осях Б-В	ЭПТПУ им. Промтрансниипроект		

Н.контр.	Макарова	
Проверил	Моргунов	
Инженер	Толмачева	
Ст.инж.	Макарова	
Рук.гр.	Моргунов	
Нач.отд.	Салькинд	
ГИП	Сайфетдинов	

Копировал

Формат А2

Согласовано

Инв.№ подл. | Подпись и дата | Взам.инв.№

Типовой проект 904-1-50-КЖ Альбом 6

Согласовано

Инв. № подл. | Подпись и дата | Взам. инв. №

Схема расположения плит перекрытия канала

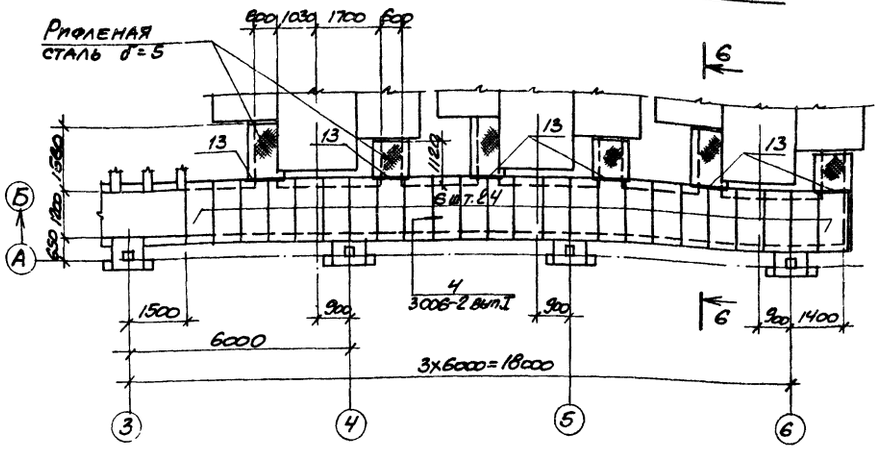

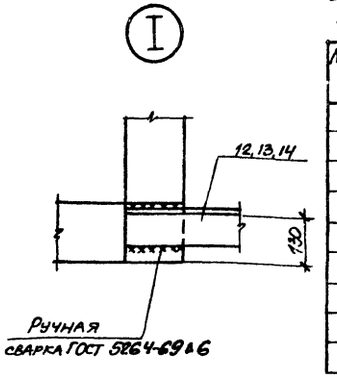

Спецификация к схемам расположения плит перекрытия канала и элементов колодца К1.

Марка поз	Обозначение	Наименование	Кол.	Масса ед. кг	Примечание
15	3.900-3 вып.7	Плита днища КЦД 15	1	940	
16	3.900-3 вып.7	Кольцо стеновое КЦ-15-9	2	1000	
17	3.900-3 вып.7	Плита перекрытия КЦП1-6-1	1	680	
18	3.900-3 вып.7	Кольцо опорное КЦО-1	3	50	
19	ГОСТ 3634-79	Люк легкий „Л"	1	70	
6	ТП 904-1- -КЖМ-300	Плита перекрытия ПТдг3-1	24	190	
13		Уголок ГОСТ 8509-72 L=900	6	13.6	

Схема расположения элементов колодца К1

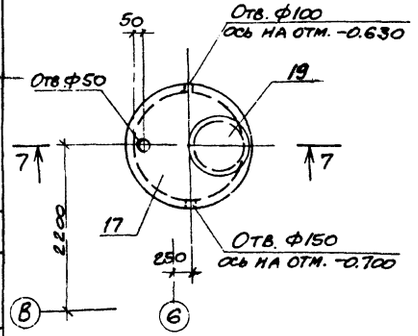

2-2

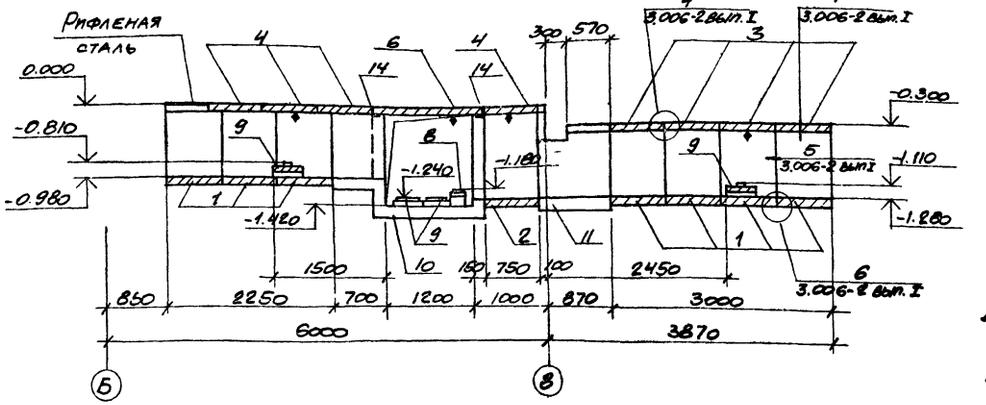

3-3

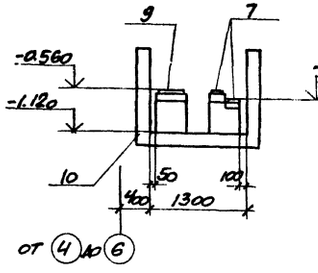

4-4

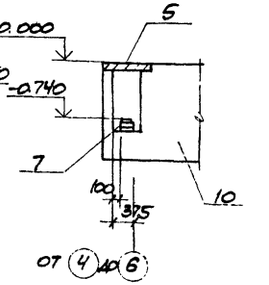

7-7

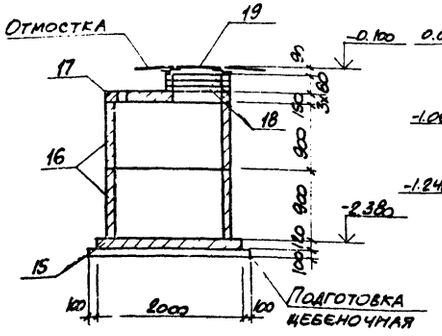

5-5

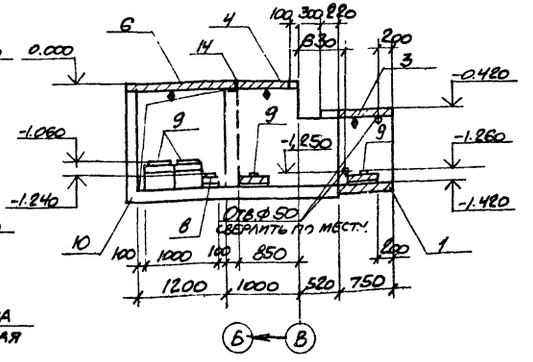

6-6

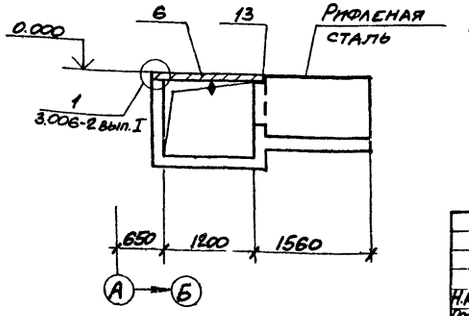

1. Расход рифленой стали δ=5 ГОСТ 8568-77 для закрытия канала равен 225,2 кг.
2. Внутренние поверхности колодца К1 покрыть мастикой на основе эпоксидной смолы ЭД-5 с отвердителем.
3. Плита со знаком ♦ должна быть ориентирована так, как показано на чертеже.
4. Отверстия для пропуска труб в колодец К1 сверлить по месту.

38

8107/6

Привязан

Инв. №

Н. контр.	Макарова		
Проверил	Моргунов		
Гл. инж.	Томачева		
Ст. инж.	Макарова		
Рук. гр.	Моргунов		
Нач. ОПТ	Саакьянц		
ГИП	Осташевский		

ТП 904-1-50-КЖ

Компрессорная станция ЗК-63А

Стадия	Лист	Листов
Р	17	

Схемы расположения плит перекрытия канала и элементов колодца К1. Разрезы 2-2- 7-7

Госстрой СССР Ростовский Промстройниипроект

Копировал

Формат А2

Типовой проект 904-1-50-КЖ Альбом 6

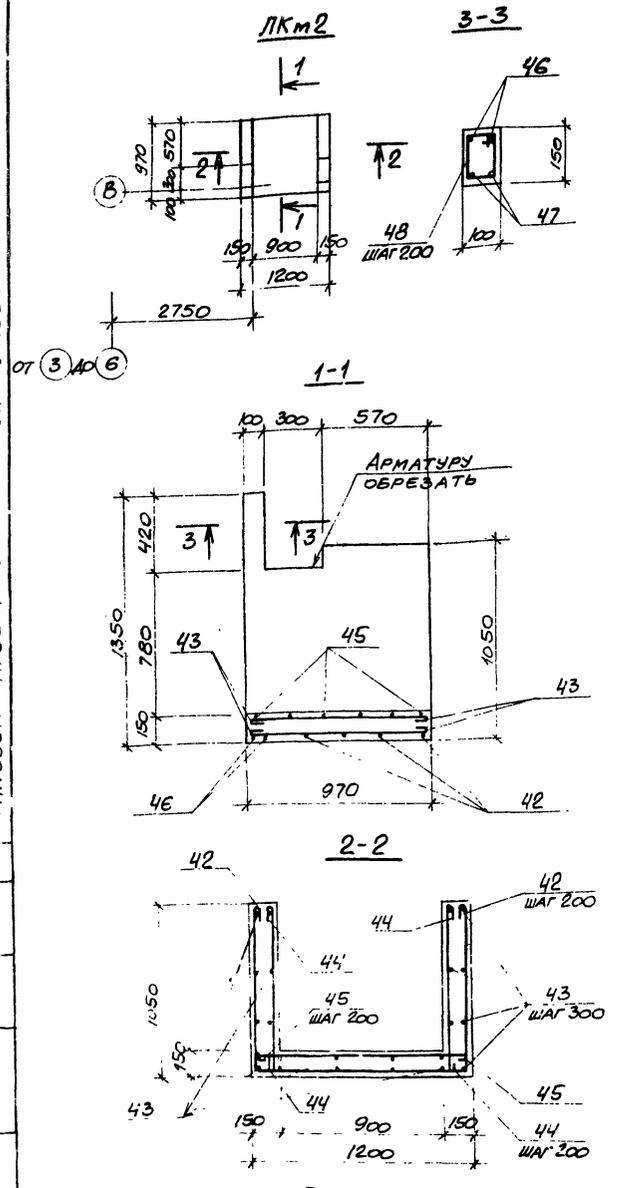

Спецификация к каналам ЛКм1, ЛКм2.

Формат	Зона	Поз.	Обозначение	Наименование	Кол.	Примечание
				Канал ЛКм1		
				Сборочные единицы		
				Сетки арматурные		
II		1	ТП904-1- -КЖИ- С31, С32	С31	23	
II		2	-С31, С32	С32	3	
II		3	-С33, С34	С33	3	
II		4	-С33, С34	С34	9	
II		5	-С35, С36	С35	13	
II		6	-С35, С36	С36	14	
II		7	-С37, С38	С37	6	
II		8	-С37, С38	С38	12	
				Изделия закладные		
		11	1.400-15 вып. 1	МН 555		16,8м
		12	1.400-15 вып. 1	МН 111-3	26	
		13	1.400-15 вып. 1	МН 111-6	7	
		14	ТП904-1- -КЖИ- МН14	МН 14	9	
				Детали		
				Ф10АI ГОСТ 5781-75		
		21		ℓ=4400	5	2,7кг
		22		ℓ=2700	7	1.7кг
		23		ℓ=4160	5	2.6кг
		24		ℓ=3300	12	2,0кг
		25		ℓ=4130	27	2,5кг
		26		ℓ=2230	18	1.4кг
		27		ℓ=3430	30	2.1кг
		28		ℓ=2130	15	1.3кг
		29		ℓ=4480	55	2.8кг
		30		ℓ=1700	24	1.0кг
				Ф6АI ГОСТ 5781-75		
		31		ℓ=370 000	–	0.2кг
		32		ℓ=1000	15	0.2кг
		33		ℓ=600	10	0.1кг
		34		ℓ=200	740	0.1кг
		35		ℓ=700	5	0.2кг
		36		ℓ=250	39	0.1кг
				Ф8АI ГОСТ 5781-75		
		41		ℓ=1320	30	0.5кг
		37		ℓ=1120	6	0.4кг
		38		ℓ=900	12	0.4кг
		39		ℓ=1200	15	0.5кг
		40		ℓ=550	12	0.2кг
				Материалы		
				Бетон марки 200		22,08м³
				Бетон марки 50		0.72м³
				Цементный раствор марки 100		1.2м³
				Канал ЛКм2		
				Детали		
		42		Ф10АI ГОСТ 5781-75 ℓ=3280	4	[illegible].0кг
		43		Ф6АI ГОСТ 5781-75 ℓ=1050	16	0,2кг
		44		Ф8АI ГОСТ 5781-75 ℓ=1100	8	0.4кг
		45		Ф8АI ГОСТ 5781-75 ℓ=1250	6	0.5кг
		46		Ф10АI ГОСТ 5781-75 ℓ=3880	2	2,4кг
		47		Ф8АI ГОСТ 5781-75 ℓ=140[illegible]	2	0.6кг
		48		Ф6АI ГОСТ 5781-75 ℓ=4[illegible]	3	0.1кг
				Материалы		
				Бетон марки 200		0.43м³

Поз. 21-48 см. ведомость деталей на листе 22

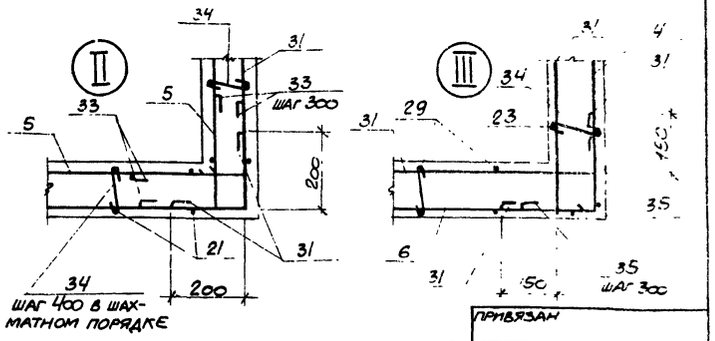

Ведомость расхода стали на элемент, кг

Марка элемента	Изделия арматурные: Арматура класса А-I, ГОСТ 5781-75				Всего	Изделия закладные: Арматура класса А-I, ГОСТ 5781-75				А-III, ГОСТ 5781-75				Прокат марки Вст 3 кп2: ГОСТ 103-73				ГОСТ 8509-72			ГОСТ 2590-71			Всего	Общий расход
	Ф6	Ф8	Ф10	Итого		Ф6			Итого	Ф8			Итого	δ=6	δ=8		Итого	L63×5		Итого	Ф24		Итого		
ЛКм1	263.0	309.2	415.6	987.8	987.8	3.4			3.4	14.5			14.5	36.3	2.8		39.1	80.8		80,8	10.8		10.8	148.6	1136,4
ЛКм2	3.5	7.4	12,4	23,3	23.3																				23,3

Н.контр.	Макарова	
Проверил	Моргунов	
Инженер	Толмачева	
Ст.инж.	Макарова	
Рук.гр.	Моргунов	
Нач.отд.	Саакьянц	
Гип.	Осташевский	

ТП904-1-50-КЖ

Компрессорная станция 3К-63А

Стадия	Лист	Листов
Р	18	

Канал ЛКм2. Спецификация и ведомость расхода стали к каналам ЛКм1, ЛКм2. Узлы II, III

РОСТОВСКИЙ ПРОМСТРОЙНИИПРОЕКТ

Копировал

Формат 22

Инв. № подл. | Подпись и дата | Взам. инв. №

Привязан

39

8107/6

Инв. №

Типовой проект 904-1-50-КЖ Альбом 6

План

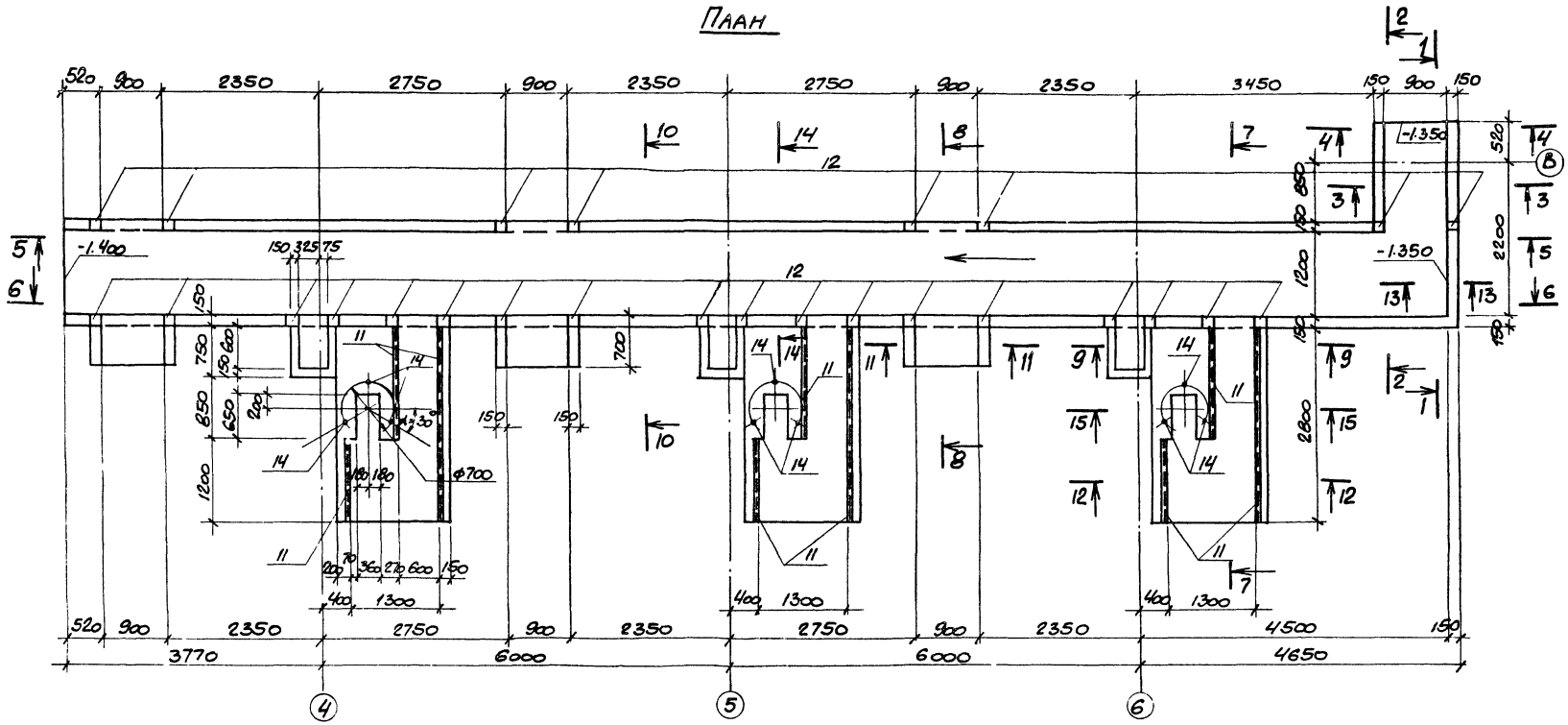

4-4

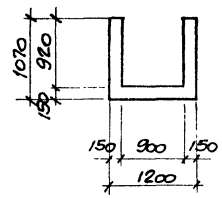

1-1

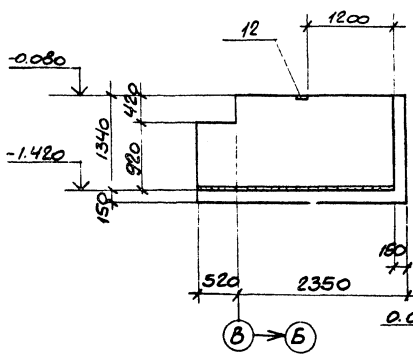

2-2

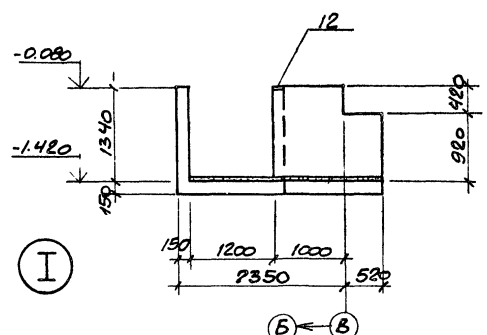

3-3

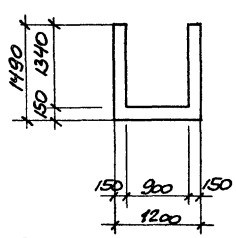

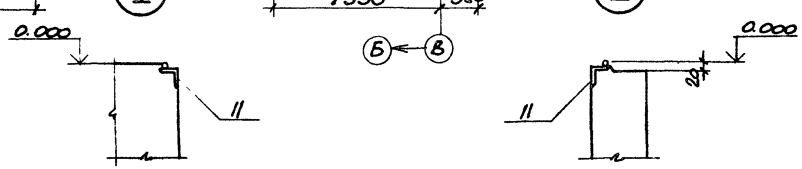

1. Болты поз. 14 заложить на эпоксидном клею.
2. Разрезы 5-5 – 9-9 даны на листе 20 10-10 – 13-13 на листе 21; 14-14, 15-15 на листе 22.

40

8107/6

Инв. № подл.	Подпись и дата	Взам. инв. №	

ПРИВЯЗАН

ИНВ. №

Н. контр.	Макарова		
Проверил	Моргунов		
Инженер	Толмачева		
Ст. инж.	Макарова		
Рук. гр.	Моргунов		
Нач. сост.	Саакьянц		
ГИП	Остаевский		

ТП 904-1-50-КЖ

Компрессорная станция ЗК-63А

Стадия	Лист	Листов
Р	19	

Канал ЛКм1

План. Разрезы 1-1 – 4-4. Общий вид.

Госстрой СССР РОСТОВСКИЙ ПРОМСТРОЙНИИПРОЕКТ

Копировал

Формат 22

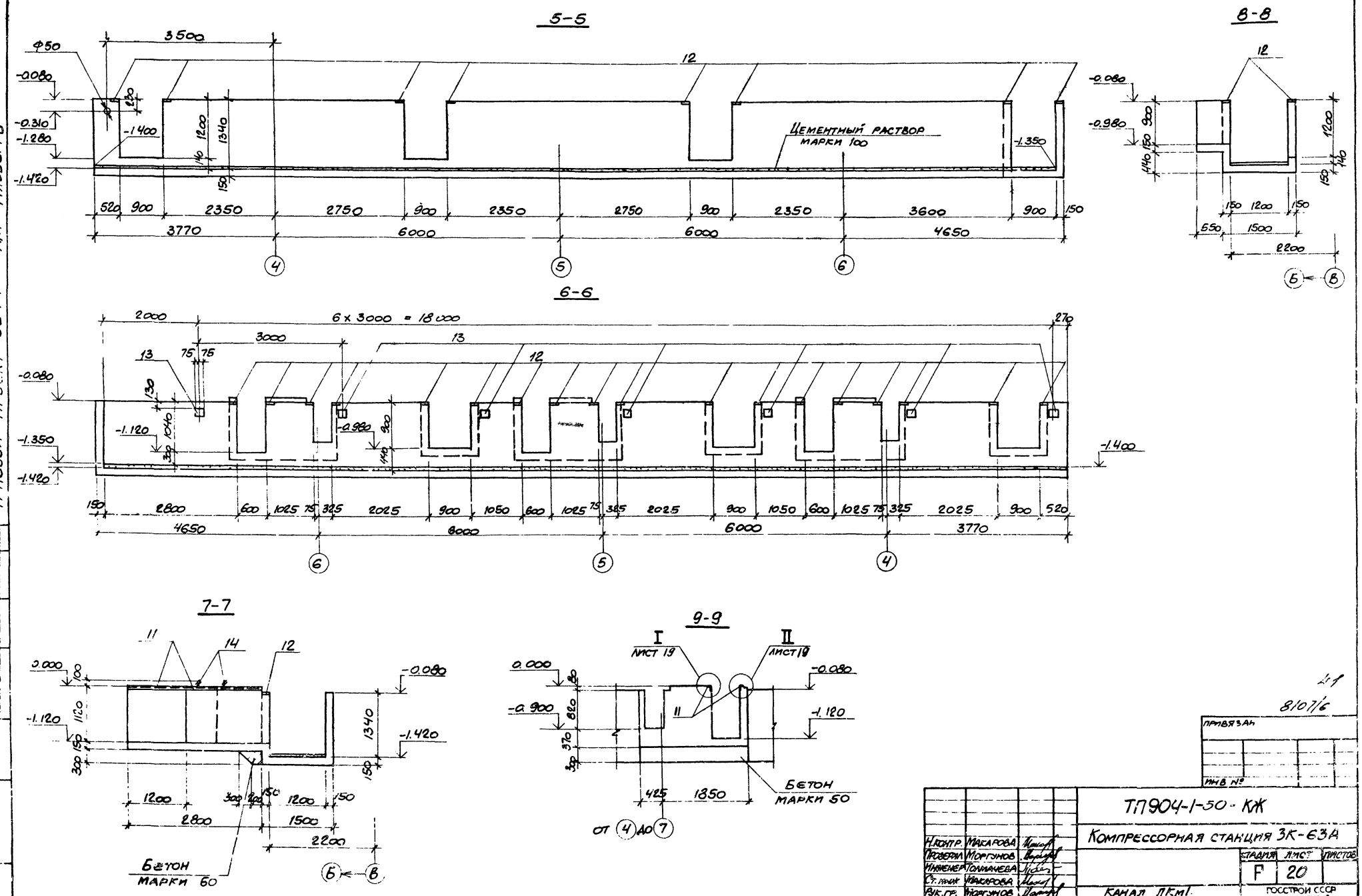
5-5
8-8
6-6
7-7
9-9
Цементный раствор марки 100
Бетон марки 50
Бетон марки 50
от 4 до 7
Типовой проект 904-1-50-КЖ Альбом 6
ТП904-1-50-КЖ
Компрессорная станция 3К-63А
Н.контр. Макарова
Проверил Моргунов
Инженер Толмачева
Ст. инж. Макарова
Вук.гр. Моргунов
Нач.отд. Свакьянц
ГИП Осташевский
Канал ЛКМ1.
Разрезы 5-5 - 9-9.
Общий вид.
Стадия Р
Лист 20
Госстрой СССР
Ростовский Промстройниипроект
Формат 22
Привязан
Инв. №
Подпись и дата
Взам. инв. №
Инв. № подл.

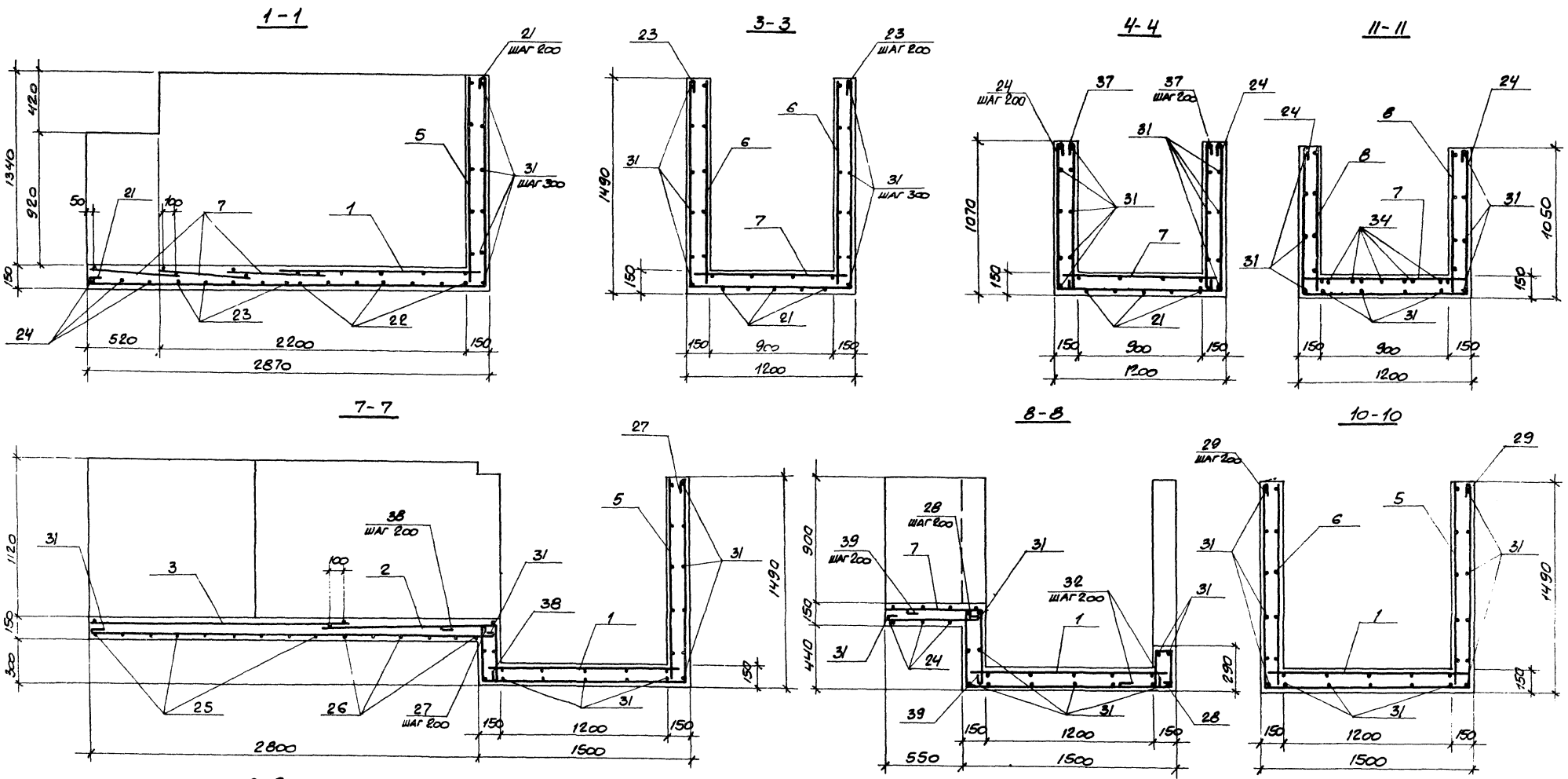

Защитный слой бетона до рабочей арматуры равен 25 мм.

42

8/07/6

ПРИВЯЗАН

ИНВ. №

Н. контр.	Макарова	
Проверил	Моргунов	
Инженер	Толмачева	
Ст. инж.	Макарова	
Рук. гр.	Моргунов	
Нач. отд.	Саакьянц	
ГИП	Ольшевский	

ТП904-1-50 - КЖ

Компрессорная станция 3К-63А

СТАДИЯ	ЛИСТ	ЛИСТОВ
Р	21	

Канал ЛКм1

Разрезы Н, 3-3, 4-4, 7-7-13-13.

Схема армирования

Госстрой СССР

РОСТОВСКИЙ ПРОМСТРОЙНИЙПРОЕКТ

Копировал

Формат 22

Типовой проект 904-1-50-КЖ Альбом 6

Согласовано

Взам. инв. №

Подпись и дата

Инв. № подл.

Типовой проект 904-1-50-КЖ Альбом 6

Раскладка верхних сеток днища канала

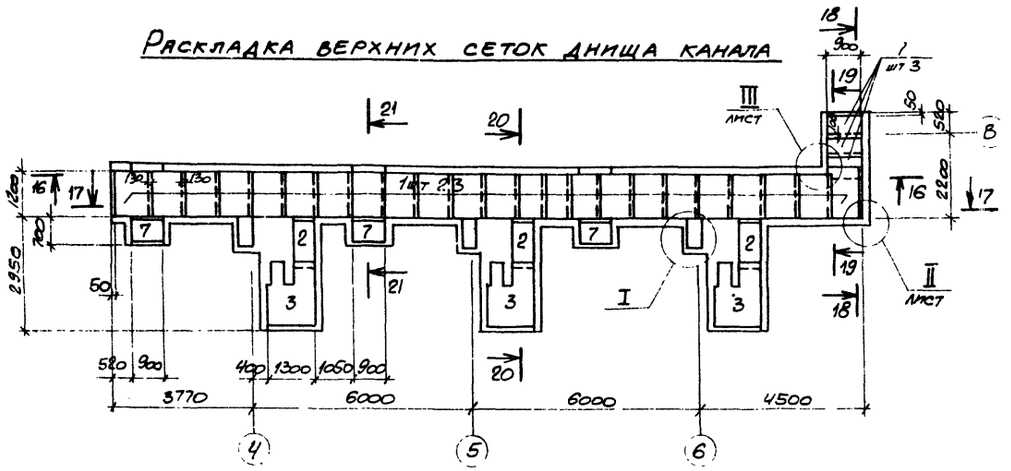

Раскладка внутренних сеток стен канала

16-16

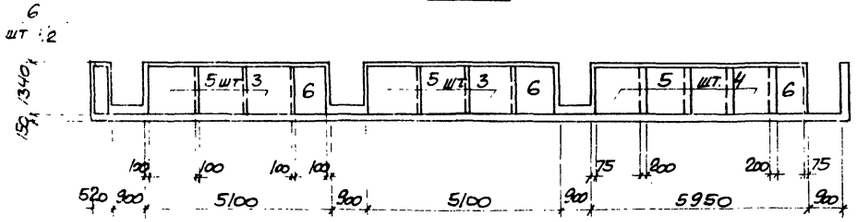

17-17

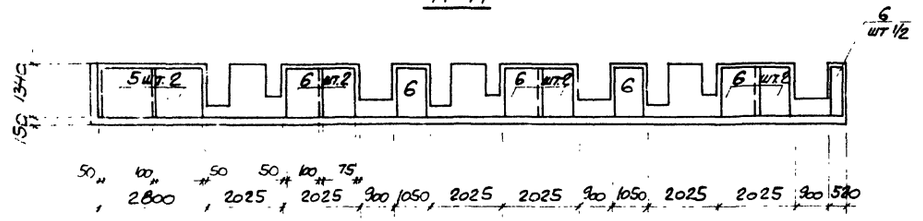

18-18

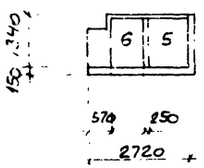

19-19

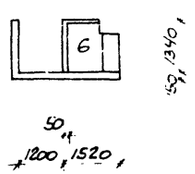

20-20

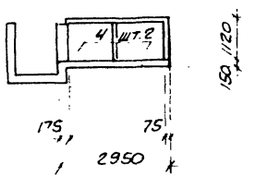

21-21

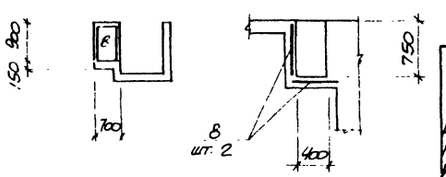

14-14

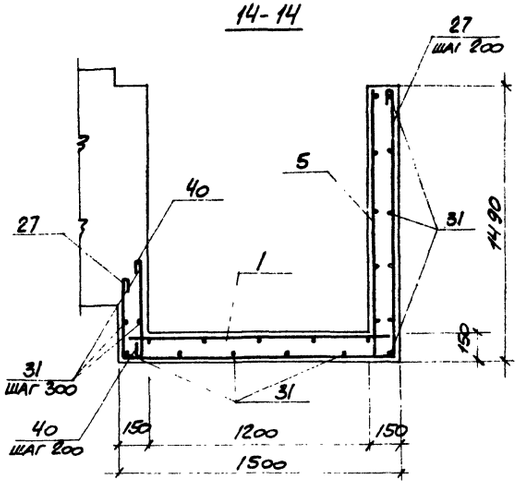

15-15

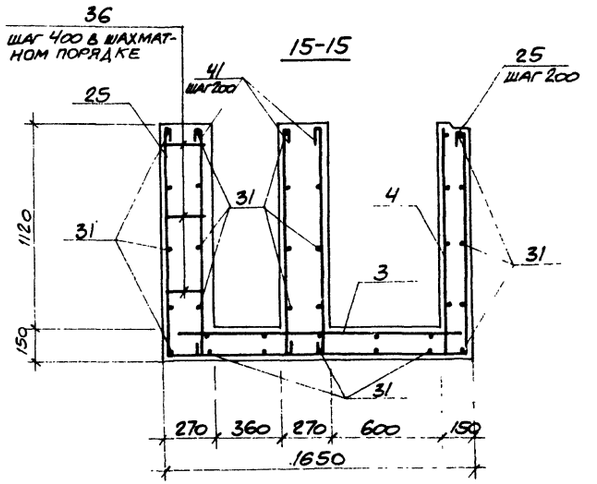

Ведомость деталей

Поз.	Эскиз
21	2820 1450
22	1130 1440
23	1440 1150 1440
24	1010 1150 1010
25	1200 1600 1200
26	900 1200
27	400 1450 1450
28	1450 550
29	1450 1450 1450
30	1150 420
31	по месту
32	300 250 100 250
33	350 150
34	100
35	300 300
36	150
37	1020
38	400 400
39	550 550
40	450
41	1220
42	1000 1150 1000
43	950
44	1000
45	1150
46	1300 1150 1300
47	1300
48	180 120 50 100

6107/6

ПРИВЯЗАН

ИНВ. №

Н. контр.	Макарова	
Проверил	Моргунов	
Инженер	Толмачева	
Ст. инж.	Макарова	
Рук. гр.	Моргунов	
Нач. отд.	Саакьянц	
Гип	Осташевский	

ТП 904-1-50-КЖ

Компрессорная станция 3К-63А

Стадия	Лист	Листов
Р	22	

Канал ЛКм1
Разрезы 14-14 — 21-21
Схема армирования

Ростовский Промстройниипроект

Копировал

Формат 22

Типовой проект 904-1-50 КЖ Альбом 6

План на отм. 0.900

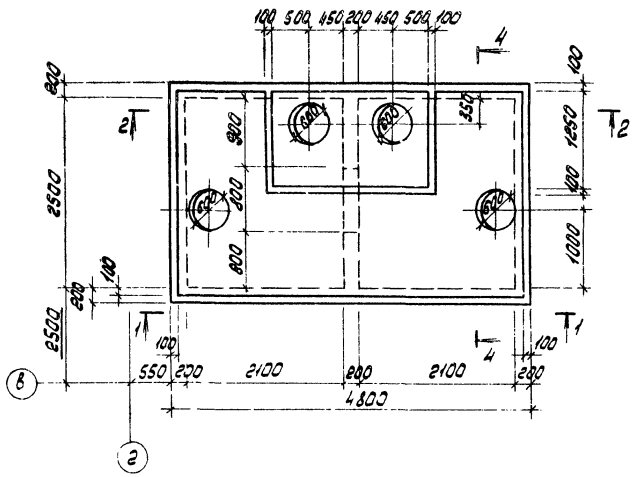

1-1

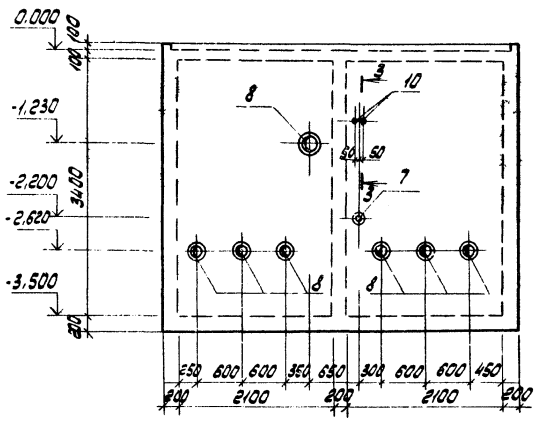

План на отм. 0.000

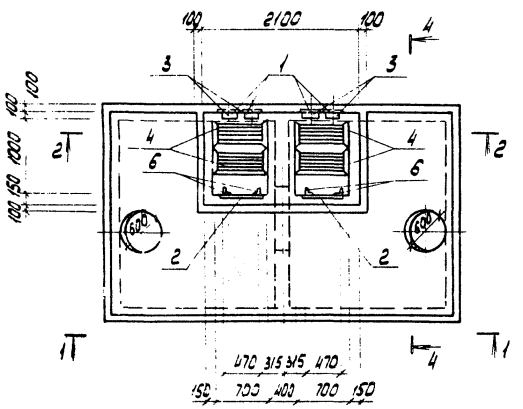

2-2

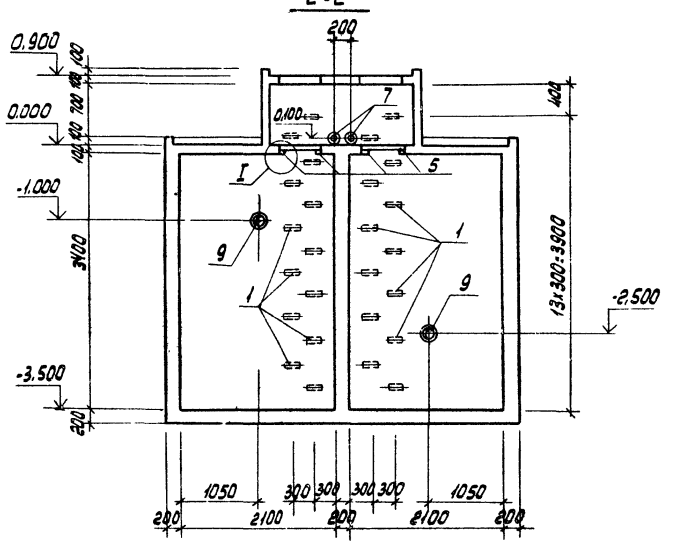

План на отм. -3.500

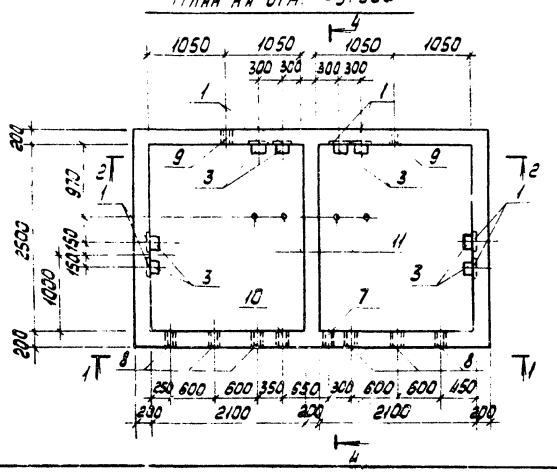

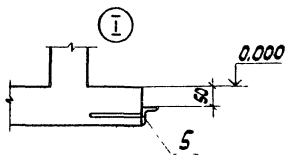

3-3

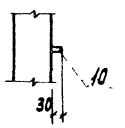

Спецификация к монолитному резервуару РЕМ1

Формат	Зона	Поз.	Обозначение	Наименование	Кол.	Примечание
				Сборочные единицы		
		1	1.400-15 вып.1.	Изделие закладное МН107-6	26	
		2	1.400-15 вып.1	то же МН547	2	
		3	1.400-15 вып.1	" МН801	26	
11		4	ТП 904-1- -КЖИ-МС3	" МС3	4	
11		5	ТП 904-1- -КЖИ-МН8	" МН8	4	
11		6	ТП 904-1- -КЖИ-МН9	" МН9	4	
		7	3.901-5	" Сальник Ду:50, l=200	3	
		8	3.901-5	" Сальник Ду:200, l=200	7	
		9	3.901-5	" Сальник Ду:150, l=200	2	
11		10	ТП904-1- -КЖИ-МН10; МН11	" МН10	2	
11		11	ТП904-1- -КЖИ-МН10; МН11	" МН11	4	
				"		
				Детали		
Б4		13		ф 8АI l=5250	16	2,1кг
Б4		14		ф 8АI l=470000	-	0,4кг/см
Б4		15		ф 8АI, l=4750	10	1,9кг
Б4		16		ф 12АII, l=4850	72	4,4кг
Б4		17		ф 12АII, l=7550	15	6,6кг
Б4		18		ф 8АI, l=3150	30	1,3кг
Б4		19		ф 12АII, l=4750	36	4,2кг
Б4		20		ф 16АI, l=4950	1	7,7кг
Б4		21		ф 12АII, l=5200	36	4,6кг
Б4		22		ф 12АII, l=5300	9	4,7кг
Б4		23		ф 16АI, l=1500	4	2,4кг
Б4		24		ф 16АI, l=3200	4	5,1кг
Б4		25		ф 16АI, l=2800	4	4,4кг
Б4		26		ф 16АI, l=3050	4	4,9кг
				Арматурная сталь принята по ГОСТ 5781-75		
				Материалы		
				Бетон марки 200		17,6м³

1. Позиции 13÷26 см. ведомость деталей на листе 24
2. Деталь установки ходовой скобы. МН801 см. 1.400-15 вып. 0
3. Сеч. 4-4 см. лист 24

8/07/6 44

Привязан

Инв. №

Н. контр.	Макарова	
Проверил	Моргунов	
Инженер	Гельман	
Ст. инж.	Макарова	
Рук. гр.	Моргунов	
Нач. отд.	Саакьянц	
ГИП	Осташевский	

ТП 904-1-50 - КЖ

Компрессорная станция ЗК-63А

Стадия	Лист	Листов
Р	23	

Монолитный резервуар РЕМ1 Общий вид

Госстрой СССР РОСТОВСКИЙ ПРОМСТРОЙНИИПРОЕКТ

Копировал ЛБУ

Формат 22

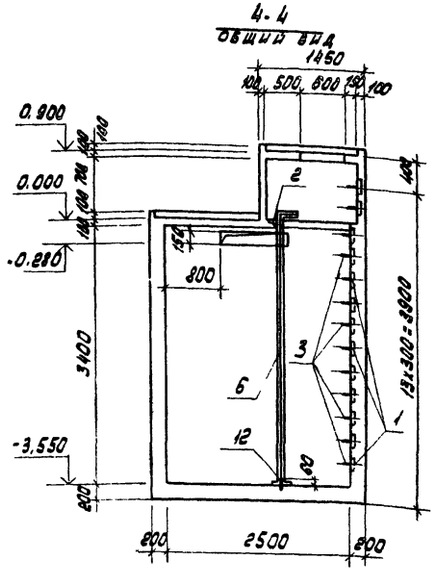

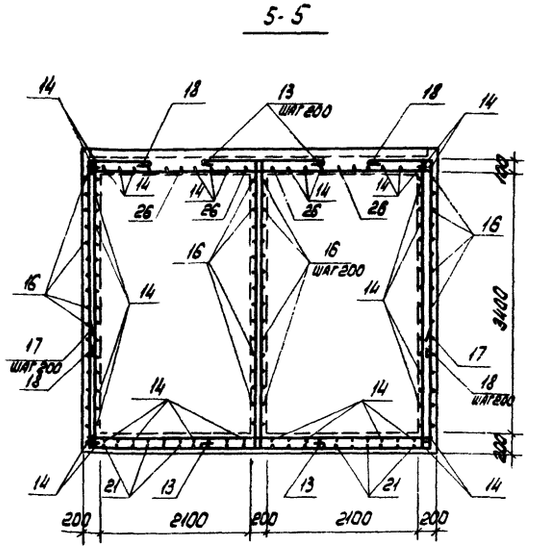

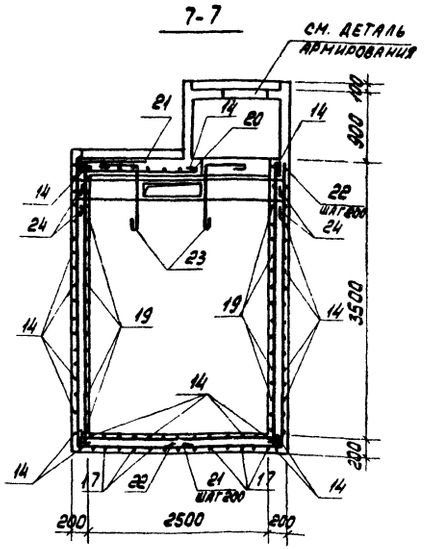

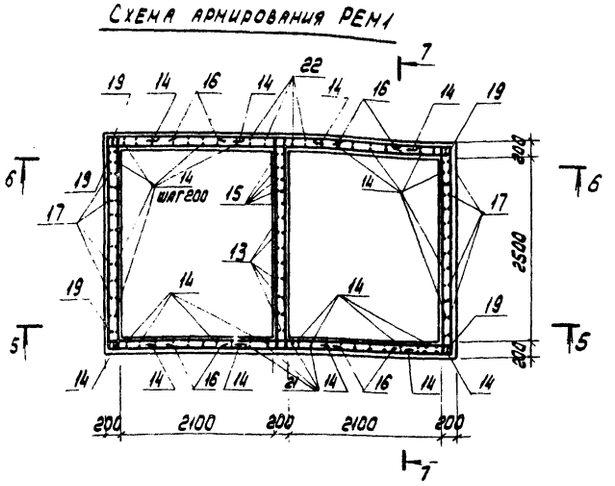

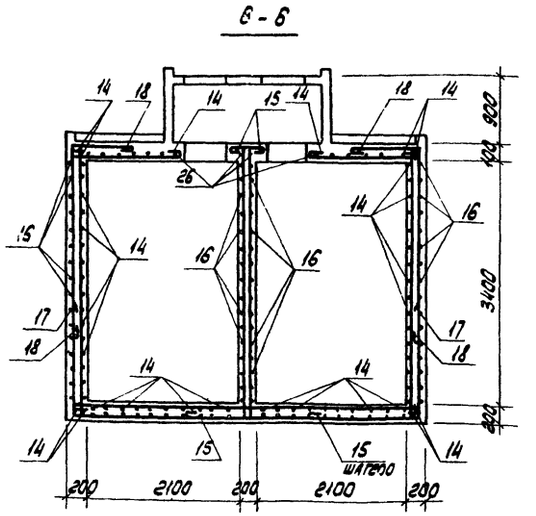

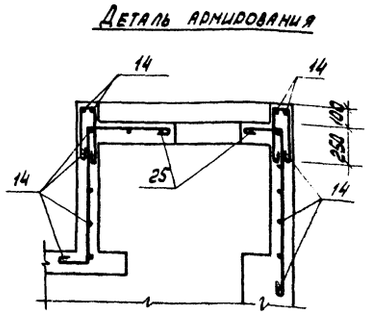

Ведомость деталей

Поз.	Эскиз
13	3650 (750 750)
14	Резать поместу
15	3650 (250 750)
16	2850 (1000 1000)
17	4750 (1400 1400)
18	2550 (500)
19	4750
20	4750
21	3650 (1650 900)
22	3650 (1650)
23	900 (400)
24	2800 (200 200)
25	550 (650)
26	2850

Типовой проект 904-1-50-КЖ Альбом 6

Согласовано

Инв. № подл. | Подп. и дата | Взам. инв. №

Ведомость расхода стали на один элемент

Марка элемента	Изделия арматурные: Арматура класса А-I, ГОСТ 5781-75, ф8	ф16		Итого	А-II, ф12	Итого	Всего	Изделия закладные: Арматура класса А-I, ГОСТ 5781-75, ф8	ф12	ф16	Итого	А-III, ф8	Итого	Прокат марки Вст3 кп2: ГОСТ 2590-71, ф6	ф10	ф20	Итого	ГОСТ 19903-74, б=6	б=8	б=10	Итого	ГОСТ 8509-72, 150х5		Итого	ГОСТ 10704-76, тр. ф121х6		Итого	ГОСТ 8732-58, тр. ф245х7	тр. ф299х8		Итого	Всего	Общий расход
РЕМ 1	279.6	74.9		354.5	774.9	714.9	1129.4	2.6	1.2	0.7	4.5	0.4	0.4	0.9	13.4	1.8	16.1	0.9	0.4	26.4	27.7	23.5		23.5	6.9		6.9	16.4	80.5		96.9	176.0	1305.4

Н. контр.	Макарова	
Проверил	Моргунов	
Инженер	Гельман	
Ст. инж.	Макарова	
Рук. гр.	Моргунов	
Нач. отд.	Саакьяни	
ГИП	Осташевский	

Привязан

Инв. №

ТП 904-1-50 - КЖ

Компрессорная станция ЗК-63А

Стадия	Лист	Листов
Р	24	

Монолитный резервуар РЕМ 1 Схема армирования

ГОССТРОЙ СССР РОСТОВСКИЙ ПРОМСТРОЙНИИПРОЕКТ

Копировал

Формат 2с

8107/6

Типовой проект 904-1- - КЖ Альбом 6

Схема расположения элементов перекрытия

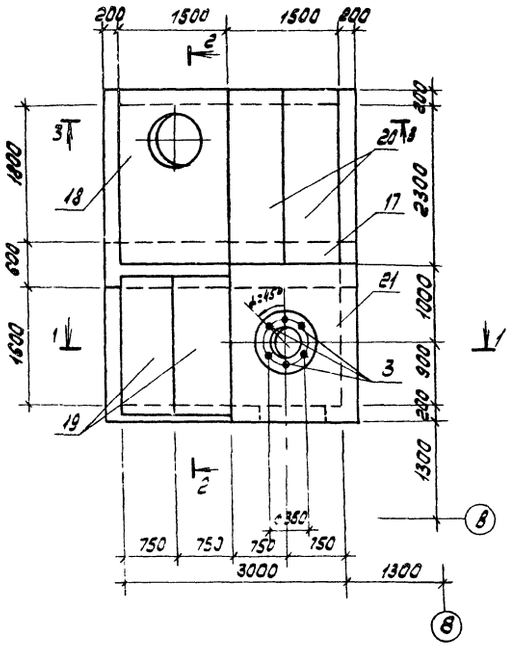

План на отм. 2.350

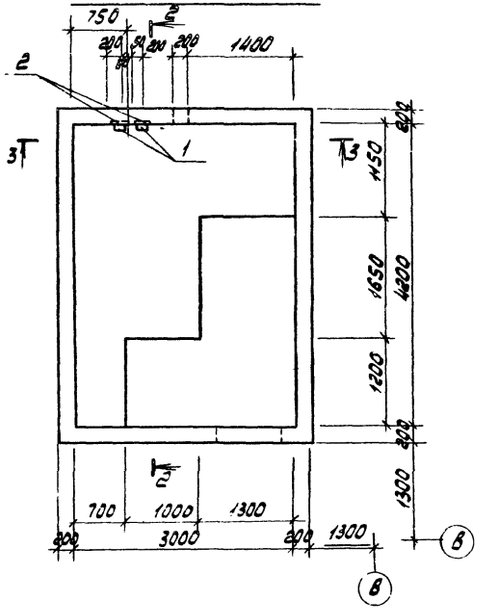

1-1

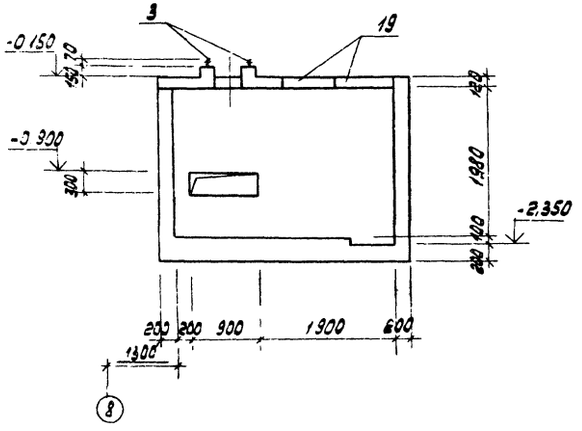

2-2

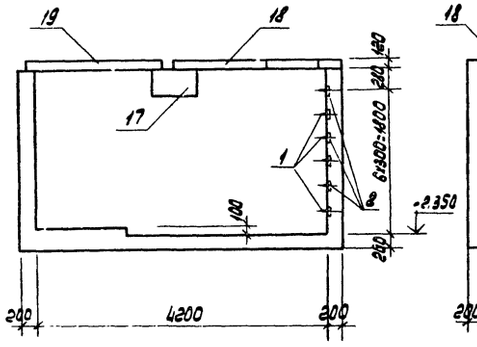

3-3

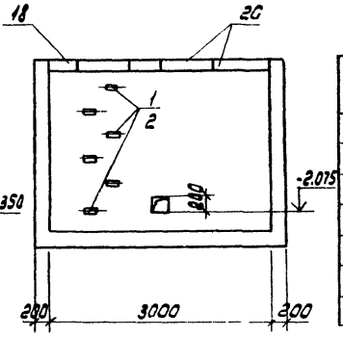

Спецификация к монолитному резервуару РЕМ2

Формат	Зона	Поз.	Обозначение	Наименование	Кол.	Примечание
				Сборочные единицы		
		1	1.400-15 вып. 1	Изделие закладное МН801	6	
		2	1.400-15 вып. 1	то же МН107-6	6	
				Детали		
Б4		5		ф12АII, ℓ=6550	20	5,8кг
Б4		6		ф8АI, ℓ=198500	-	0,4кг/пм
Б4		7		ф12АII, ℓ=3350	11	2,9кг
Б4		8		ф12АII, ℓ=4130	11	3,7кг
Б4		9		ф12АII, ℓ=3250	11	2,9кг
Б4		10		ф16АI, ℓ=1700	4	2,7кг
Б4		11		ф16АI, ℓ=4200	4	6,6кг
Б4		12		ф12АII, ℓ=4630	34	4,1кг
				Арматурная сталь принята по ГОСТ 5781-75		
				Материалы		
				Бетон марки 200		6,5м³

Позиции 5÷12 - см. ведомость деталей на листе 26

Спецификация к схеме расположения элементов перекрытия

Марка, поз.	Обозначение	Наименование	Кол.	Масса ед. кг	Примечание
17	3.006-2 вып. III-2 л. 21	Балка 67	1	1770	
3	ТП904-1- -КЖИ-МН12, МН14	Изделие закладное МН12	6	0,8	
		Плиты			
18	3.006-2 вып. III-2 л. 23	По4	1	1530	
19	3.006-2 вып. II-2 л. 39	П15д-5	2	410	
20	3.006-2 вып. II-2 л. 41	П17д-3	2	480	
21		Пм1	1		

МН12 установить при монтаже оборудования на эпоксидном клею.

Привязан

46

8107/6

Инв. N

Н. контр.	Макарова		
Проверил	Моргунов		
Инженер	Гельман		
Ст. инж.	Макарова		
Рук. гр.	Моргунов		
Нач. отд.	Саакьянц		
ГИП	Осташевский		

ТП 904-1-50 -КЖ

Компрессорная станция 3К-63А

Стадия	Лист	Листов
Р	25	

Монолитный резервуар РЕМ2. Общий вид

Госстрой СССР РОСТОВСКИЙ ПРОМСТРОЙНИЙПРОЕКТ

Копировал

Формат 60

Типовой проект 904-1- -КЖ Альбом 6

Схема армирования РЕМ2

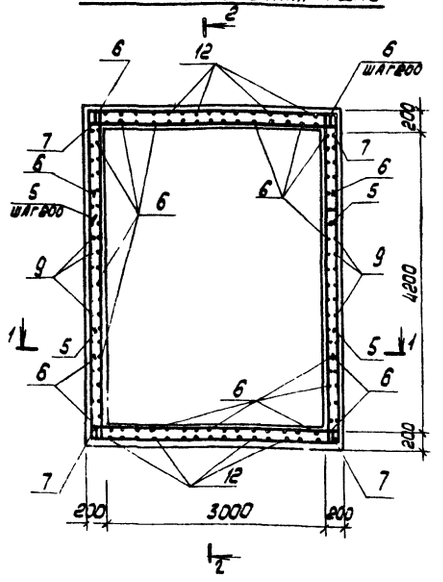

1-1

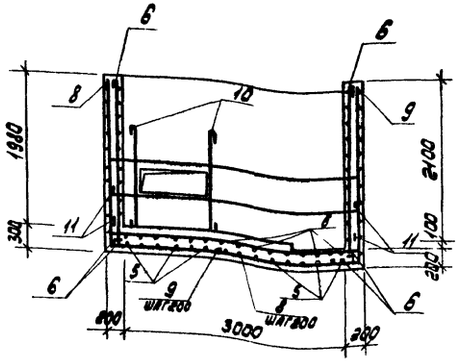

2-2

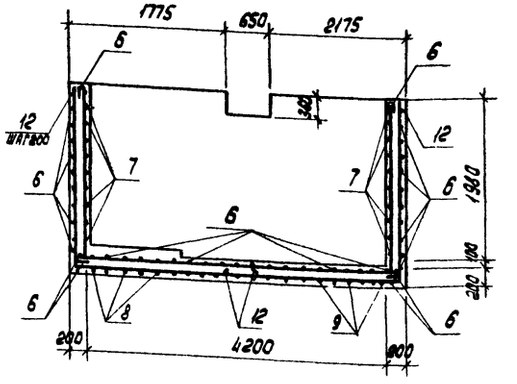

Ведомость деталей

Поз.	Эскиз
5	3350, 1600, 1600
6	Резать по месту
7	3350
8	2230, 1000
9	2350, 1000
10	1500
11	3300, 350, 350
12	2230, 2000
13	150, 220, 220, 500
14	1650

Схема армирования Пм1

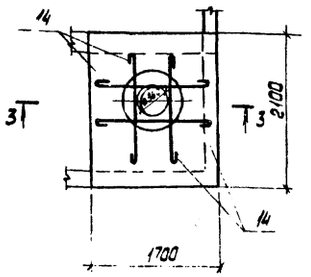

3-3

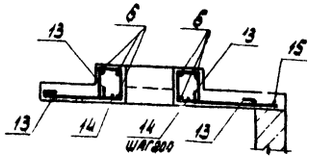

Пм1

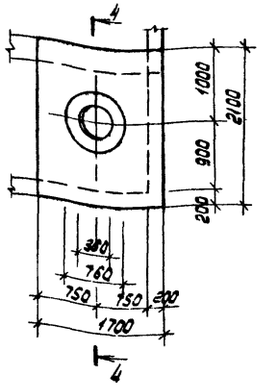

4-4

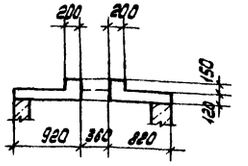

Спецификация к монолитной плите Пм1

Формат	Зона	Поз.	Обозначение	Наименование		Примечание
				Пм1		
				Сборочные единицы		
		15	ТП 904-1- КЖМ-С39	Сетка арматурная С39	1	
				Детали		
Б4		6		ф 8 AI ГОСТ 5781-75 ℓ=3500	-	0,4 кг/пм
Б4		13		ф 8 AI ГОСТ 5781-75 ℓ=1190	6	0,4 кг
Б4		14		ф 8 AI ГОСТ 5781-75 ℓ=1750	4	0,7 кг
				Материалы		
				Бетон марки 200		0,3 м3

Арматуру в местах отверстий вырезать

Ведомость расхода стали на элемент, кг

Марка элемента	Изделия арматурные							Изделия закладные																Общий расход
	Арматура класса						Всего	Арматура класса						Прокат марки ВСт3кп2										
	A-I			A-II				A-I			A-III			ГОСТ 2590-71*			ГОСТ 19903-74			ГОСТ 1137-73		ГОСТ 5915-70		
	ГОСТ 5781-75							ГОСТ 5781-75			ГОСТ 5.1459-72													
	ф8	ф16		Итого	ф12	Итого		ф18		Итого	ф8		Итого	ф20		Итого	б=6	б=8		Итого	Шайбы М20	Итого	Гайки М20	Итого	
РЕМ2	79.4	50.2		129.6	353.9		353.9	482.5	4,4		4,4	0.6		0.6	4,4		4,4	5.4	2.4		7.6	0.1	0.1	0.4	0.4	17.5	501.0
Пм1	34.1			34.1				34.1																		34.1

Н. контр.	Макарова		
Подвешил	Молчунов		
Инж.-ер	Гельман		
Ст. инж.	Макарова		
Рук. гр	Молчунов		
Нач. отд.	Слакевич		
ГИП	Остапенский		

8/07/6

Привязан

Инв. №

ТП 904-1-50 -КЖ

Компрессорная станция 3к-63А

Стадия	Лист	Листов
Р	26	

Монолитный ресивуар РЕМ2 Схемы армирования

Госстрой СССР Ростовский Промстройниипроект

Копировал

Формат А2

Инв. № подл. | Подп. и дата | Взам. инв. №

Ведомость расхода стали на фундамент Ф01, кг

Марка элемента	Изделия арматурные: Арматура класса А-I, ГОСТ 5781-75, Ф10		Итого	А-II, Ф12	Ф16		Итого	Всего	Изделия закладные: Арматура класса А-I, ГОСТ 5781-75, Ф6	Ф10		Итого	А-III, Ф8	ГОСТ 5.1459-72*, Ф12		Итого
Ф01	178.3		178.3	912.4	826.5		1738.9	1977.2	3.0	1.6		4.6	8.0	7.8		15.8

Марка элемента	Прокат марки 8 ст 3 кп 2: ГОСТ 103-76, δ=4	δ=6	δ=8	δ=10	Итого	ГОСТ 19903-74, δ=4	δ=10	Итого	ГОСТ 8509-72, L50×5	L63×5		Итого	ГОСТ 8240-72, [20		Итого	ГОСТ 8732-78, тр. Ф102×4		Итого	Всего	Общий расход
Ф01	13.2	2.2	33,3	5,2	53.9	23,2	20,0	43.2	40.7	64.9		146.3	64.4		64.4	35.4		35.4	363.6	2280.8

Спецификация к фундаменту Ф01

Формат	Зона	Поз	Обозначение	Наименование	Кол.	Примечание
				Ф01 – шт. 3		
				Сборочные единицы		
				Сетки арматурные		
		1	1.410-2 вып. 1	С(1) 16АII-18×45	6	
		2	1.410-2 вып. 1	С(1) 16АII-22×54	4	
11		3	ТП904-1- -КЖИ-С1,С2	С1	4	
11		4	-С1,С2	С2	3	
11		5	-С3,С4	С3	9	
11		6	-С3,С4	С4	8	
11		7	-С5,С6	С5	3	
11		8	-С5,С6	С6	1	
				Изделия закладные		
		11	1.400-15 вып. 1	МН555		13.5м
		12	1.400-15 вып. 1	МН553		10.8м
		13	1.400-15 вып. 1	МН118-6	13	
		14	1.400-15 вып. 1	МН111-6	2	
12		15	ТП904-1- -КЖИ-МН2	МН2	4	
11		16	-МН3,МН4	МН3	1	
11		17	-МН3,МН4	МН4	1	
11		18	-МН5	МН5	1	
				Детали		
				Ф12АII ГОСТ 5781-75		
Б.4		21		ℓ=1100	6	1.0кг
Б.4		22		ℓ=750	12	0.7кг
Б.4		23		ℓ=800	17	0.7кг
Б.4		24		ℓ=600	11	0.5кг
Б.4		25		ℓ=800	11	0.7кг
Б.4		26		ℓ=2050	1	1.8кг
Б.4		27		ℓ=1550	38	1.4кг
Б.4		28		ℓ=1200	6	1.1кг
Б.4		29		ℓ=1000	18	0.9кг
Б.4		30		ℓ=1500	19	1.3кг
Б.4		31		ℓ=2800	5	2.5кг
Б.4		32		ℓ=2720	6	2.4кг
Б.4		33		ℓ=2550	7	2.3кг
Б.4		34		ℓ=2720	6	2.4кг
Б.4		35		ℓ=1870	3	1.7кг
Б.4		36		ℓ=1650	3	1.5кг
Б.4		37		ℓ=2850	6	2.5кг
Б.4		38		ℓ=1240	10	1.1кг
Б.4		39		ℓ=1670	25	1.5кг
Б.4		40		ℓ=2600	17	2.3кг
Б.4		41		ℓ=2090	5	1.9кг
Б.4		42		ℓ=2300	3	2.0кг
Б.4		47		ℓ=1530	8	1.4кг
Б.4		48		ℓ=2400	5	2.1кг
Б.4		49		ℓ=1830	5	1.6кг
				Ф10АI ГОСТ 5781-75		
Б.4		43		ℓ=1530	30	0.9кг
Б.4		44		ℓ=2080	6	1.3кг
Б.4		45		ℓ=2130	3	1.3кг
Б.4		46		ℓ=280	50	0.2кг
				Материалы		
				Бетон марки 150		34.8м³

Позиции 21-49 смотрите ведомость деталей.

Ведомость деталей

Поз.	Эскиз
21	550 | 550
22	200 | 550
23	800
24	200 | 400
25	400 | 400
26	2050
27	1550
28	200 | 1000
29	1000
30	600 | 900
31	400 | 2000 | 400
32	700 | 1120 | 900
33	700 | 1150 | 700
47	400 | 730 | 400
48	400 | 1600 | 400
49	400 | 1030 | 400

Поз.	Эскиз
34	800 | 1120 | 800
35	550 | 770 | 550
36	550 | 550 | 550
37	400 | 2450
38	400 | 440 | 400
39	400 | 870 | 400
40	400 | 2200
41	500 | 150 / 400 | 1040
42	1900 | 400
46	150
43	100 | 650 / 650
44	1950
45	2000

Типовой проект 904-1-50-КЖ Альбом 6

Инв. № подл. | Подпись и дата | Взам. инв. №

Привязан

48

8107/6

Инв. №

Н. контр.	Моргунов	
Проверил	Макарова	
Инженер	Толмачева	
Ст. инж.	Макарова	
Рук. гр.	Моргунов	
Нач. ОСП-1	Саакьянц	
ГИП	Осташевский	

ТП904-1-50-КЖ

Компрессорная станция 3К-63А

Стадия	Лист	Листов
Р	27	

Фундамент Ф01

Спецификация, ведомость расхода стали, ведомость деталей

Госстрой СССР Ростовский Промстройниипроект

Копировал

Формат 72

Типовой проект 904-1-50-КЖ Альбом 6

План

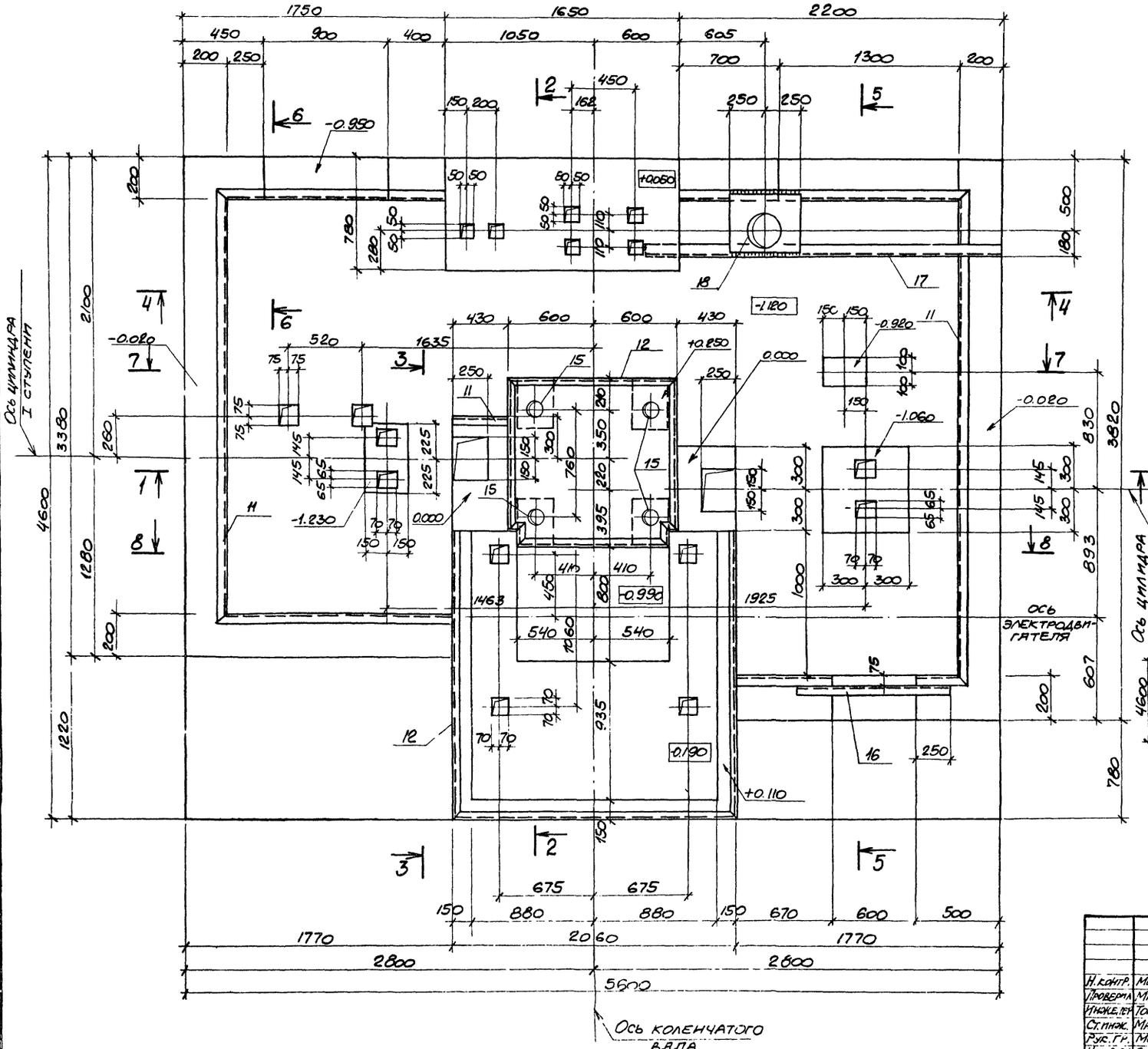

1. Рабочие чертежи фундамента Ф01 под компрессор 2ВМ10-63/9 разработаны на основании задания, выданного институтом „Гипрострой-дормаш" (чертежи 541590л 1÷7) с использованием материалов типовой серии 3.004-3 выпуск 52, разработанной Ленинградским отделением института „Фундаментпроект".

2. Статические и динамические нагрузки на фундамент приняты по чертежу N541053л 5,6

3. Расчёт фундамента произведен на колебания, исходя из допускаемой амплитуды колебаний (при h=6'00 об/мин) равной 0.1 мм

4. Возведение фундамента следует осуществлять лишь после уточнения марки компрессора и сверки габаритов верхней части фундамента со строй заданием, высылаемым заводом вместе с компрессором

5. Производство работ по возведению фундамента должно вестись в соответствии с рекомендациями СНиП III-15-76 „Правила производства и приемки работ".

6. Под подошвой фундамента устраивается щебеночная подготовка толщиной 100 мм.

7 Максимальное значение горизонтальных неуравновешенных сил инерции равно:

а) для I порядка - 5.1 кН

б) для II порядка - 1.1 кН

Схема приложения неуравновешенных сил инерции

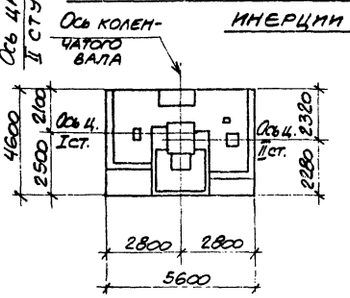

Горизонтальные силы инерции направлены по осям цилиндров I и II ступеней и приложены на отметке 0.750.

8/07/6

Н. контр.	Моргунов		
Проверил	Макарова		
Инжен. пер.	Толмачева		
Ст. инж.	Макарова		
Рук. гр.	Моргунов		
Нач. отд.	Сакьянц		
ГИП	Ол. Щевский		

ТП 904-1-50-КЖ

Компрессорная станция 3К-63А

Стадия	Лист	Листов
Р	28	

Фундамент Ф01 План Сечения

Согласовано

Инв. № подл. | Подпись и дата | Взам. инв. №

Привязан

Инв. №

49

Формат 22

Типовой проект 904-1-50-КЖ Альбом 6

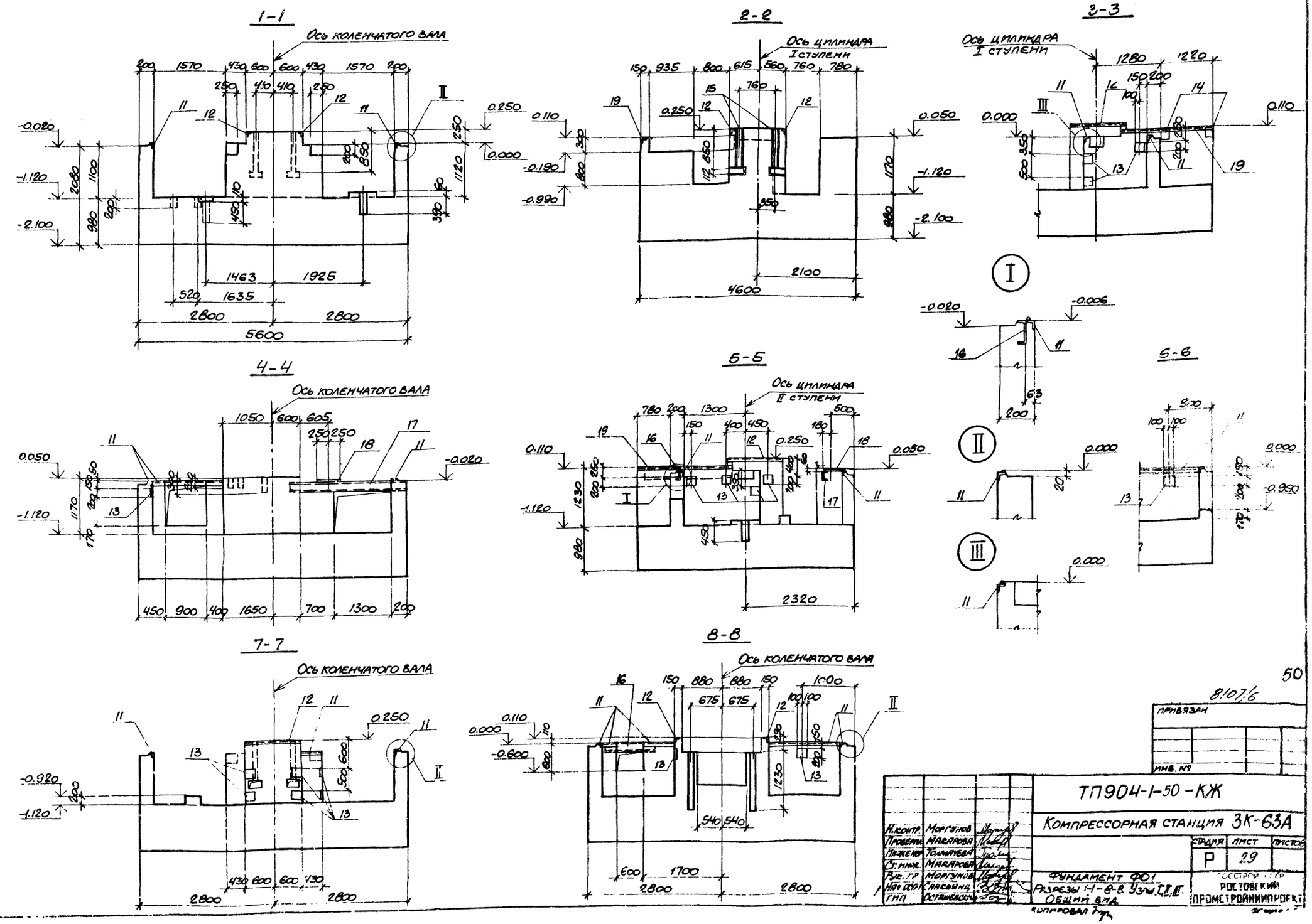

50

8107/6

ПРИВЯЗАН

ИНВ. №

Н. контр.	Моргунов	
Проверил	Макарова	
Инженер	Толмачева	
Ст. инж.	Макарова	
Рук. гр.	Моргунов	
Нач. отд.	Саакьянц	
ГИП	Осташевский	

ТП904-1-50-КЖ

Компрессорная станция 3К-63А

Стадия	Лист	Листов
Р	29	

Фундамент ФО1

Разрезы 1-1-8-8. Узлы I, II, III. Общий вид.

Госстрой СССР РОСТОВСКИЙ ПРОМСТРОЙНИИПРОЕКТ

Копировал

Типовой проект 904-1-50-КЖ Альбом 6

План
(Схема вертикального армирования)

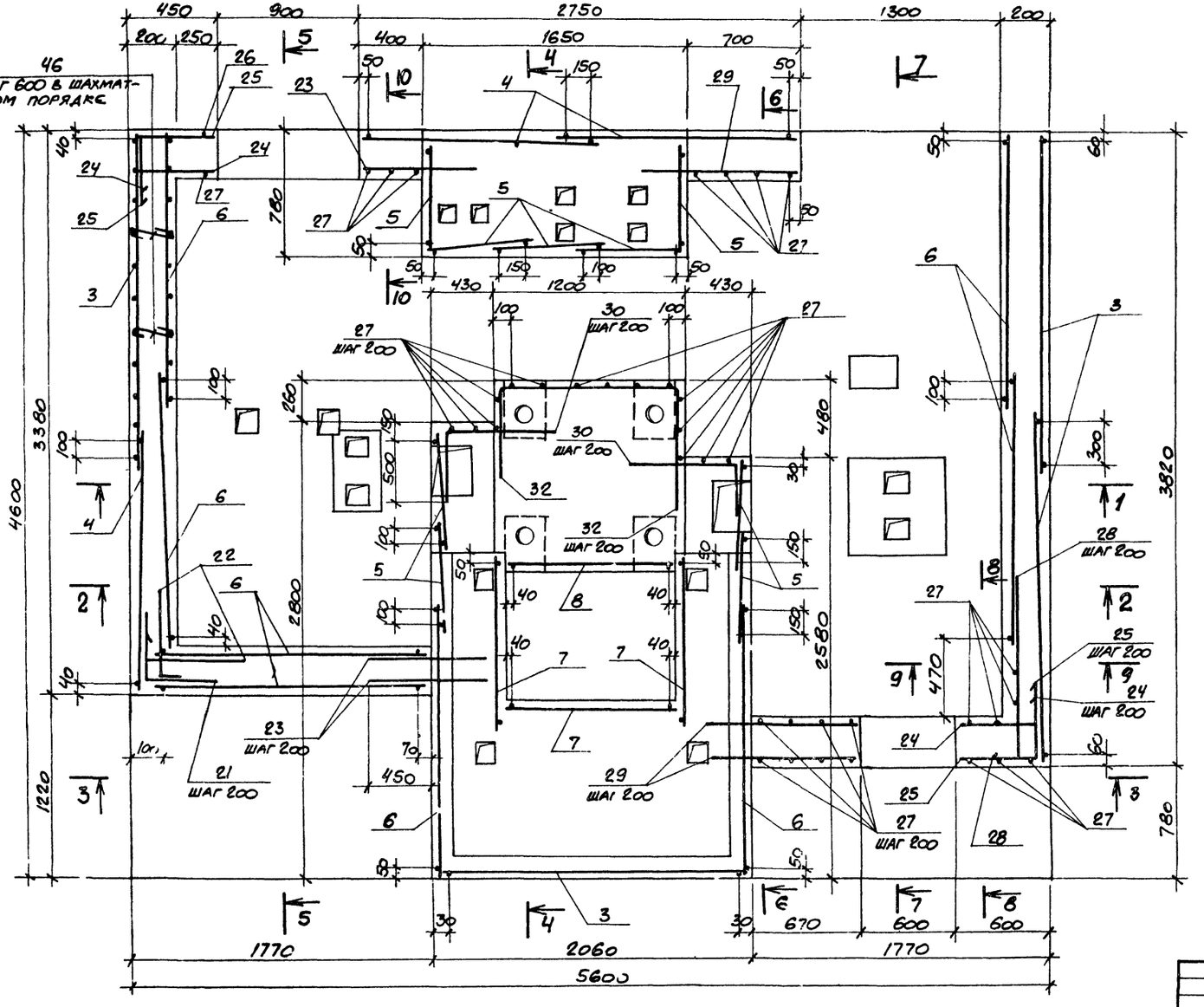

Схема расположения сеток плиты фундамента Ф01

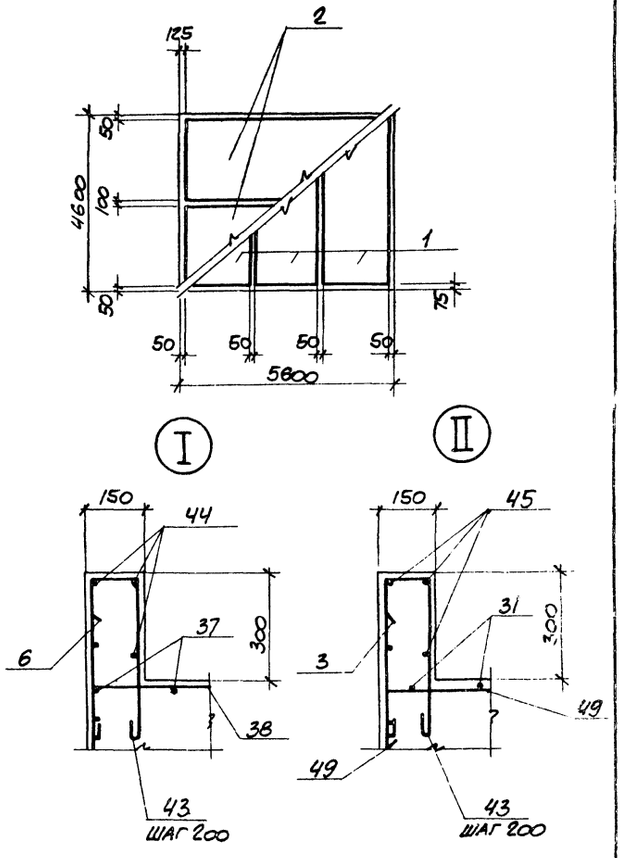

51

6107/6

Привязан

Инв. №

Н. контр.	Моргунов		
Проверил	Макарова		
Инженер	Толмачева		
Ст. инж.	Макарова		
Рук. гр.	Моргунов		
Нач. отд.	Саакьянц		
ГИП	Осташевский		

ТП 904-1-50-КЖ

Компрессорная станция 3К-63А

Стадия	Лист	Листов
Р	30	

Фундамент Ф01
План. Узлы I, II
Схема армирования

Госстрой СССР
Ростовский Промстройпроект

Копировал

Формат А2

Согласовано

Инв. № подл. | Подпись и дата | Взам. инв. №

Типовой проект 904-1-50-КЖ Альбом 6

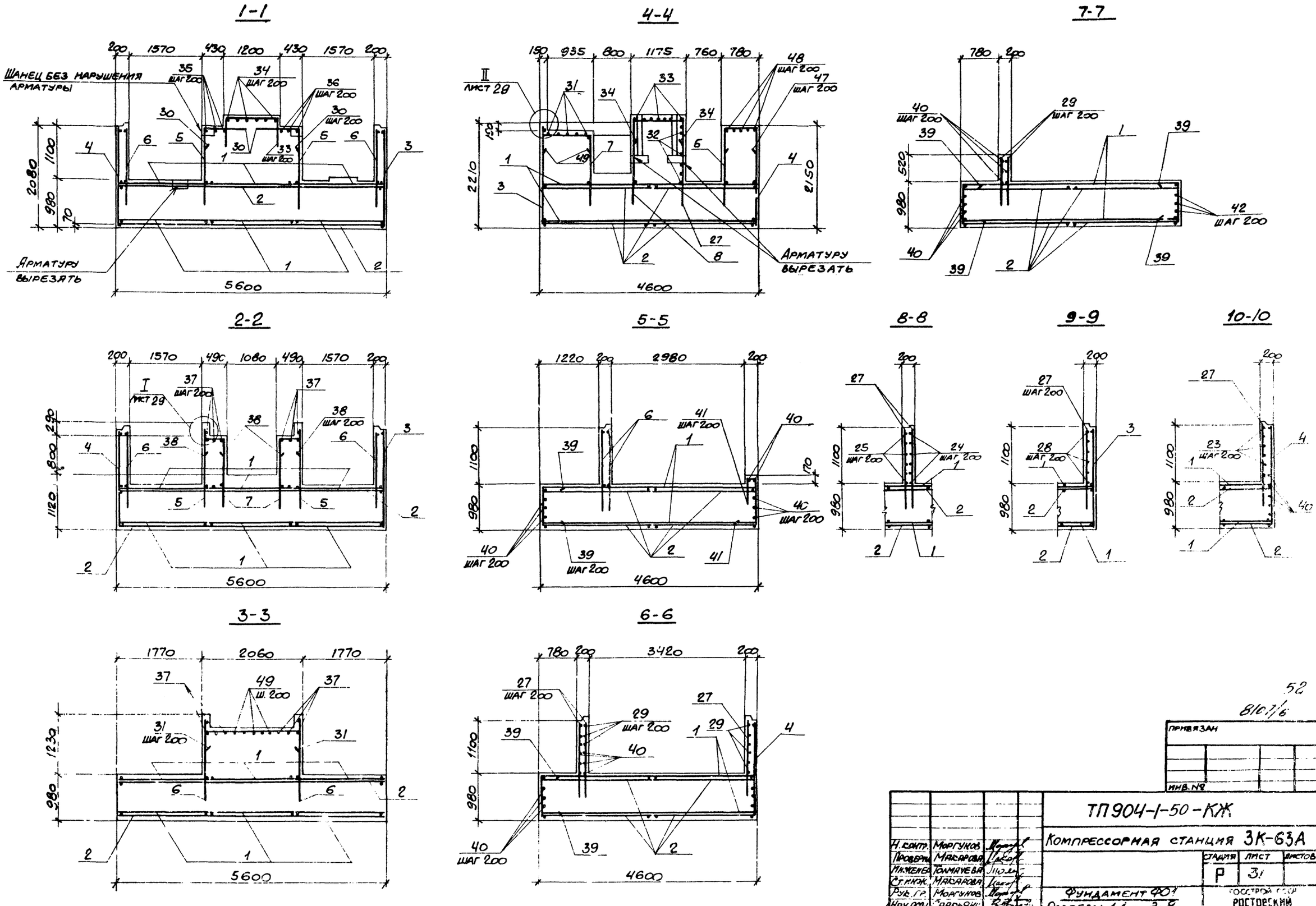

52

8107/6

Н. контр.	Моргунов		
Проверил	Макарова		
Инженер	Толмачева		
Ст. инж.	Макарова		
Рук. гр.	Моргунов		
Нач. отд.	Саакьянц		
ГИП	Осташевский		

ПРИВЯЗАН

ИНВ. №

ТП 904-1-50-КЖ

Компрессорная станция 3К-63А

Стадия	Лист	Листов
Р	31	

Фундамент ФО1

Разрезы 1-1 - 3-8

Схема армирования.

Госстрой СССР

Ростовский промстройниипроект

Копировал

Формат 22

Типовой проект 904-1-50-КМ Альбом 6

Ведомость рабочих чертежей основного комплекта ТП 904-1- -КМ

Лист	Наименование	Примечание
1	Общие данные.	
2	Техническая спецификация стали (начало)	
3	Техническая спецификация стали (окончание)	
4	Техническая спецификация стали на лестницы и площадки.	
5	Схемы расположения балок и щитов перекрытия вокруг компрессора.	
6	Схема расположения подвесных путей. Схема расположения монорельса.	
7	Площадки на отм. 2.400, 3.000.	
8	Схемы расположения лестниц и ограждений.	
9	Схемы расположения балок под монолитные участки. Схема расположения кронштейнов.	
10	Схема расположения балок и щитов на отм. 4.200.	
11	Схема расположения щитов на отм. 0.000. Щиты.	

Ведомость примененных и ссылочных документов.

Обозначение	Наименование	Примечание
	Ссылочные документы	
1.426-1 выпуск 3	Стальные подкрановые балки. Балки путей подвесного транспорта.	
1.459-1 выпуск 1	Стальные лестницы переходные площадки и ограждения. Лестницы переходные площадки и ограждения из холодногнутых профилей с настилом и ступенями из элементов штампованного и решетчатого типов. Чертежи КМД.	
1.459-1 выпуск 2	Лестницы переходные площадки и ограждения из холодногнутых профилей с настилом и ступенями из рифленой стали.	
1.400-10/76 выпуск 7	Типовые узлы стальных конструкций одноэтажных производственных зданий Узлы разрезных балок Чертежи КМ.	
1.400-10/76 выпуск 8	Узлы разрезных балок Узлы площадок под оборудование. Чертежи КМ.	

1. Проект стальных конструкций марки „КМ" разработан на основании технической документации, оговоренной в пояснительной записке к проекту и рабочих чертежей марки „АР" и КЖ".

2. Типовой проект выполнен по нормам проектирования стальных конструкций (СНиП II-В.3-72).

3. Указания по производству сварки и марки электродов приведены на соответствующих листах проекта.

4. В узлах и деталях даны решения соединений элементов конструкций. Количество и диаметр болтов, длина и толщина сварных швов определяются при разработке деталировочных чертежей на основании расчетных усилий, указанных в ведомостях элементов.

5. Все металлоконструкции после монтажа должны быть окрашены краской БТ-577 за два раза.

Нагрузки.

1. Крановая нагрузка: кран ручной подвесной однобалочный грузоподъемностью 3,2т пролетом 10,5м по ГОСТ 7413-80Е.

2. Таль ручная грузоподъемностью 1.0т ГОСТ 1106-74.

Условные обозначения.

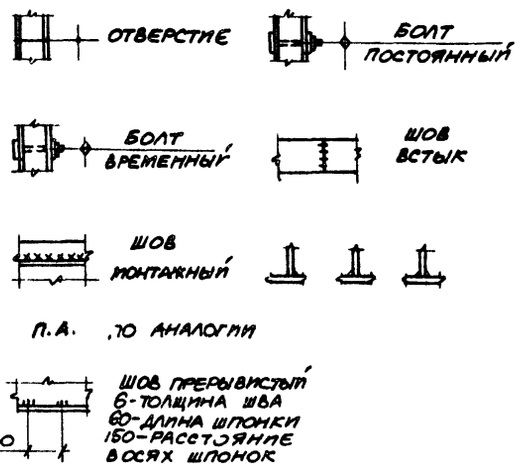

Согласовано

Инв. № подл. | Подпись и дата | Взам. инв. №

Данный проект выполнен в соответствии с действующими строительными нормами и правилами проектирования, которые предусматривают мероприятия, обеспечивающие взрывную, взрывопожарную и пожарную безопасность при соблюдении правил безопасности в эксплуатации здания (сооружения). Мероприятия выполнены на основании технологических заданий и указаний в них категорий производств.

Главный инженер проекта
Главный специалист
Дата

8/07/6

53

Привязан

Инв. №

ТП 904-1-50-КМ

Компрессорная станция 3К-63А

				Стадия	Лист	Листов
Н. контр.	Моргунов			Р	1	11
Проверил	Макарова					
Инженер	Андреева					
Гл. инж.	Макарова					
Рук. гр.	Моргунов					
Нач. отд.	Саакьянц					
ГИП	Шевцов					

Общие данные.

Госстрой СССР Ростовский Промстройниипроект

Копировал

Формат А2

Типовой проект 904-1-50-КМ Альбом 6

Вид профиля и ГОСТ, ТУ	Марка металла и ГОСТ	Обозначение и размер профиля (мм)	№ по порядку	Код: марки металла	Код: вида профиля	Код: размера профиля	Количество (шт)	Длина (мм)	Масса металла по элементам конструкций: подвесной путь	Масса металла по элементам конструкций: рабочие площадки	Масса металла по элементам конструкций: —	Масса металла по элементам конструкций: —	Код элемента конструк: 526235	Код элемента конструк: 526233	Код элемента конструк: —	Код элемента конструк: —	Общая масса (т)	Масса потребности в металле по кварталам (заполняется изготовителем), (т): I	II	III	IV	Заполняется ВЦ
Балки двутавровые для подвесных путей ГОСТ 19425-74*	Вст.3сп5 ГОСТ 380-71*	I36М	1						2.8								2.8					
			2																			
	Итого		3	14460	53929				2.8								2.8					
Двутавры с параллельными гранями полок ТУ 14-2-24-72	Вст.3кп2 ГОСТ 380-71*	I40Б2	4							0.6							0.6					
			5																			
	Итого		6	11240	24511					0.6							0.6					
Сталь горячекатаная балки двутавровые ГОСТ 8239-72	Вст.3сп5 ГОСТ 380-71*	I18	7						0.2								0.2					
			8																			
	Итого		9	14460	24155				0.2								0.2					
	Вст.3кп2 ГОСТ 380-71*	I18	10		24155				0.1								0.1					
		I16	11		24147					0.2							0.2					
		I22	12		24198					0.1							0.1					
			13																			
	Итого		14	11240					0.1	0.3							0.4					
Всего профиля			15						0.3	0.3							0.6					
Сталь горячекатаная швеллеры ГОСТ 8240-72	Вст.3кп2 ГОСТ 380-71*	С16	16		26182					1.4							1.4					
		С18	17		26212					0.5							0.5					
		С20	18		26239					0.1							0.1					
		С22	19		26259					1.3							1.3					
			20																			
			21																			
	Итого		22	11240						3.3							3.3					
Всего профиля			23							3.3							3.3					
Сталь прокатная уголковая равнополочная ГОСТ 8509-72*	Вст.3кп2 ГОСТ 380-71*	L63×5	24						0.1	0.1							0.2					
		L75×6	25							0.1							0.1					
		L90×8	26							0.1							0.1					
		L100×7	27						0.1								0.1					
		L100×10	28							0.1							0.1					
			29																			
	Итого		30	11240	21113				0.2	0.4							0,6					
Всего профиля			31						0.2	0.4							0.6					
Сталь листовая рифленая ГОСТ 8568-77*	Вст 3кп2 ГОСТ 380-71*	δ=4	32							0.2							0,2					
		δ=5	33							2.8							2.8					
			34																			
	Итого		35	11240	71331					3.0							3.0					
Всего профиля			36							3.0							3.0					
Сталь листовая горячекатаная ГОСТ 19903-74*	Вст.3кп2 ГОСТ 380-71*	δ=6	37							0.1							0.1					
		δ=8	38							0.2							0.2					
		δ=20	39							0.1							0.1					
			40																			
			41																			
	Итого		42	14460	71..0					0.4							0.4					
Всего профиля			43							0.4							0.4					

Согласовано

Инв. № подл. | Подпись и дата | Взам. инв. №

54

8107/6

Привязан

Инв. №

Н. контр.	Мартынов		ТП 904-1-50-КМ	
Проверил	Макарова		Компрессорная станция 3К-63А	
Инженер	Андреева			Стадия: Р; Лист: 2; Листов:
Ст. техн.	Макарова		Техническая спецификация стали (начало)	Госстрой СССР Ростовский Промстройниипроект
Рук. гр.	Моргунов			
Нач. отд.	Скакунец			
ГИП	Остроженский			

Копировал

Формат А2

Вид профиля и ГОСТ, ТУ	Марка металла и ГОСТ	Обозначение и размер профиля (мм)	№ строк по порядку	Код: марки металла	Код: вида профиля	Код: размера профиля	Количество (шт)	Длина (мм)	Масса металла по элементам конструкт. (т): подвесной путь (код элемента конструк. 526235)	Масса металла по элементам конструкт. (т): рабочие площадки (код элемента конструк. 526233)	Общая масса (т)	Масса потребности в металле по кварталам (заполняется изготовителем), (т): I	II	III	IV	Заполняется ВЦ
Сталь прокатная полосовая ГОСТ 103-76	Вст.3 кп2 ГОСТ 380-71*	-60х6	44							0.6	0.6					
			45													
	Итого		46	11240	13110					0.6	0.6					
Профиль гнутый швеллеры равнополочные ГОСТ 8278-75*	Вст.3 кп2 ГОСТ 380-71*	С80х32х3	47						0.1		0.1					
			48													
	Итого		49	11240	73240				0.1		0.1					
Сталь горячекатаная круглая ГОСТ 2590-70	Вст 3 кп2 ГОСТ 380-71*	Ø16	50							0.1	0.1					
			51													
	Итого		52	11240	11118					0.1	0.1					
Всего профиля			53						3.4	8.7	12.1					
Итого масса металла			54						3.4	8.7	12.1					
Лестницы и площадки лист 4			55								1.7					
Всего масса металла			56								13.8					
В том числе по маркам	Вст. 3сп5		57								3.0					
	Вст. 3 кп2		58								10.8					

Типовой проект 904-1-50-КМ Альбом 6

Наименование конструкции по номенклатуре прейскуранта №01-09	Позиция по прейс. №01-09	№ п.п.	Код конструкций	Масса конструкций т: Всего стали повыш. и высокопрочн.	По видам профилей стали: широкополосные универсальные	балки и швеллер	крупносортная сталь	среднесортная сталь	мелкосортная сталь	толстолистовая сталь	универсальная сталь	тонколистовая сталь	гнутые и гнуто сварные	трубы	прочие	Всего	Количество шт.	Серия типовых конструкций
Типовые конструкции лестницы, площадки ограждения		1																
		2																
ЛК	943	3	526240214				0.01			0.11			0.07			0.19	1	1.459-2 вып.2
ЛТ8	947	4	526240218				0.01			0.13			0.09			0.23	1	1.459-2 вып.2
МР10	986	5	526240172				0.01			0.01		0.05	0.06			0.13	1	1.459-2 вып.1
ПР21	1091	6	526243063				0.05			0.02		0.34	0.20			0.62	4	1.459-2 вып.1
ПП1	1157	7	526244020						0.01				0.02			0.03	2	1.459-2 вып.2
ПП4	1160	8	526244003						0.01				0.02			0.03	3	1.459-2 вып.2
ПП5	1161	9	526244005						0.01				0.06			0.07	5	1.459-2 вып.2
ПП6	1162	10	526244006						0.001				0.02			0.03	2	1.459-2 вып.2
ПП7	1163	11	526244007						0.01				0.08			0.09	4	1.459-2 вып.2
ПП9	1165	12	526244009						0.01				0.07			0.08	2	1.459-2 вып.2
ПЛ7	954	13	526244007						0.01				0.01			0.02	1	1.459-2 вып.2
ПЛ8	954	14	526244008						0.01				0.01			0.02	1	1.459-2 вып.2
ПЛ9	955	15	526244009										0.02			0.02	1	1.459-2 вып.2
ПЛ10	955	16	526244010										0.02			0.02	1	1.459-2 вып.2
ПМ7	1020	17	526244013						0.01				0.01			0.02	1	1.459-2 вып.2
ПМ8	1020	18	526244013						0.01				0.01			0.02	1	1.459-2 вып.2
С3	1242	19	526242010						0.01				0.07			0.08	1	1.459-2 вып.1
Нетиповые конструкции		20																
Рабочие площадки	689	21	526233001		0.60	3.60	4.40		0.10	4.00						9.05		
Подвесной путь	18	22	526235006			3.10	0.20						0.10			3.54		
Итого		23			0.60	6.70	0.60		0.21	4.27		0.35	0.34			12.59		

Инв. № подл. | Подпись и дата | Взам. инв. №

55

8/07/6

Привязан

Инв. №

				ТП 904-1-50-КМ			
Н. контр.	Моргунов			Компрессорная станция 3К-63А			
Проверил	Макеева				Стадия	Лист	Листов
Гл. инж.	Макарова				Р	3	
Рук. гр.	Моргунов			Техническая спецификация стали (окончание)	Госстрой СССР Ростовский ПРОМСТРОЙНИИПРОЕКТ		
Нач. ООП	Ожаткина						
Гип.	Останевская						

Копировал

Формат А2

Вид профиля и ГОСТ, ТУ	Марка металла и ГОСТ	Обозначение и размер профиля (мм)	№ по порядку	Код: марки металла	Код: вида профиля	Код: размера профиля	Количество (шт)	Длина (мм)	Масса металла по элементам констр. т: Лестницы (код элемента конструк. 526242)	Площадки (код элемента конструк. 526243)	Огражден. (код элемента конструк. 526244)		Общая масса (т)	Масса потребности в металле по кварталам (заполняется изготовителем), (т): I	II	III	IV	Заполняется в ц
Сталь прокатная уголковая равнополочная ГОСТ 8509-72*	Вст. 3кп2 ГОСТ 380-71*	∠ 2.5×3	1								0.10		0.10					
		∠ 75×6	2						0.03	0.05			0.08					
			3															
	Итого		4	11240	21113				0.03	0,05	0.10		0.18					
Всего профиля			5						0.03	0,05	0.10		0.18					
Итого масса металла			6						0.03	0.05	0.10		0.18					
Профиль гнутый швеллеры равнополочные ГОСТ 8278-75*	Вст. 3кп2 ГОСТ 380-71*	[160×50×4	7							0.20			0.20					
		[180×50×4	8						0.22				0.22					
			9															
	Итого		10	11240	73240				0.22	0.20			0.42					
Всего профиля			11						0.22	0.20			0.42					
Итого масса металла			12						0.22	0.20			0.42					
Сталь холодногнутая ГОСТ 19771-74*	Вст. 3кп2 ГОСТ 380-71*	∠ 80×5	13						0.07				0.07					
			14															
	Итого		15	11240	75116				0.07				0.07					
Сталь прокатная листовая ГОСТ 19903-74*	Вст. 3кп2 ГОСТ 380-71*	δ=4	16						0.02	0.02			0.04					
			17															
	Итого		18						0.02	0.02			0.04					
Профиль гнутый ГОСТ 8291-69*	Вст. 3кп2 ГОСТ 380-71*	∠50×40×12×2.5	19								0.19		0.19					
			20															
	Итого		21	11240	74136						0.19		0.19					
Профиль гнутый ЧМТУ 2-130-70	Вст. 3кп2 ГОСТ 380-71*	[90×30×25×3	22								0.15		0.15					
			23															
	Итого		24	11240	–						0.15		0.15					
Сталь листовая рифленая ГОСТ 8568-77*	Вст. 3кп2 ГОСТ 380-71*	δ=4	25						0.23				0.23					
			26															
	Итого		27	11240	71307				0.23				0.23					
Сталь горячекатаная круглая ГОСТ 2590-71	Вст. 3кп2 ГОСТ 380-71*	Ф18	28						0.01				0.01					
			29															
	Итого		30	11240	11118				0.01				0.01					
Сталь тонколистовая ГОСТ 19903-74*	Вст. 3кп2 ГОСТ 380-71*	δ=2	31						0.01	0.06			0.07					
		δ=2.5	32						0.04	0.28			0.32					
			33															
	Итого		34	11240	72117				0.05	0.34			0.39					
Всего профиля			35						0.05	0.34			0.39					
Итого масса металла			36						0.05	0.34			0.39					
Всего масса металла			37						0.63	0.61	0.44		1.68					
В том числе по маркам	Вст. 3кп2		38						0.63	0.61	0.44		1.68					

Типовой проект 904-1-50-КМ Альбом 6

Инв. № подл. | Подпись и дата | Взам. инв. №

56

8/07/6

Прив. взам.

Инв. №

Н. контр.	Моргунов	
Проверил	Макарова	
Инженер	Андреева	
Ст. инж.	Макарова	
Вед. гр.	Моргунов	
Нач. отд.	Сакьянц	
ГИП	Остапевский	

ТП 904-1-50-КМ

Компрессорная станция ЗК-63А

Техническа спецификация стали на лестницы и площадки.

Стадия | Лист | Листов

Госстрой СССР Ростовский Промстройниипроект

Копировал

Формат 22

Схема расположения балок перекрытия вокруг компрессора

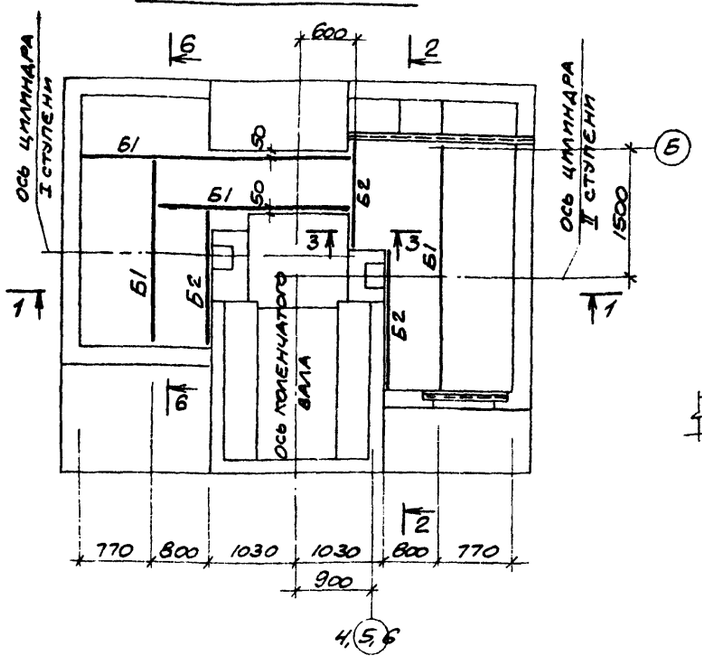

Схема расположения щитов перекрытия вокруг компрессора

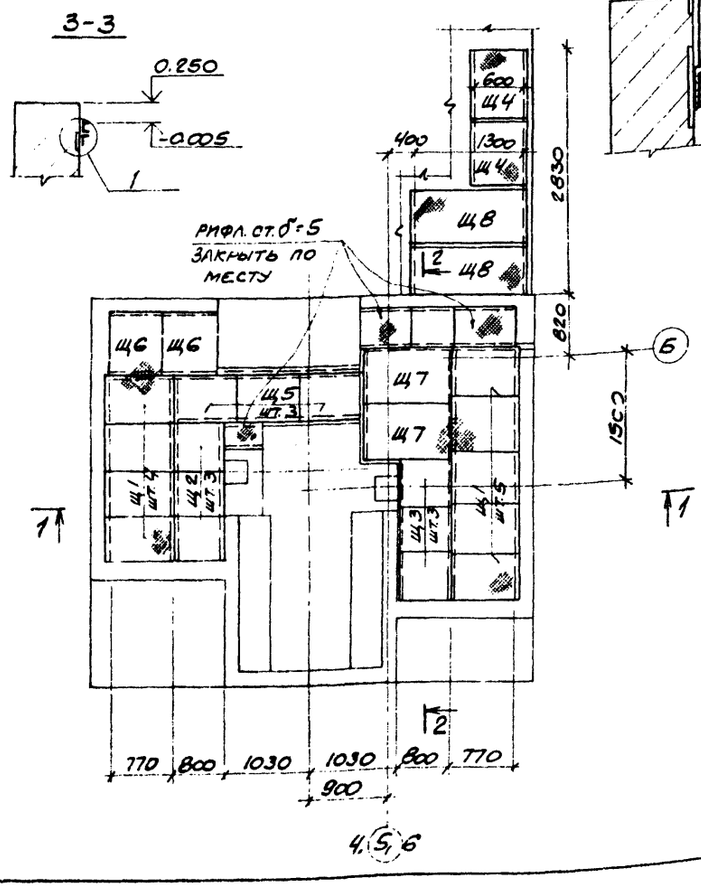

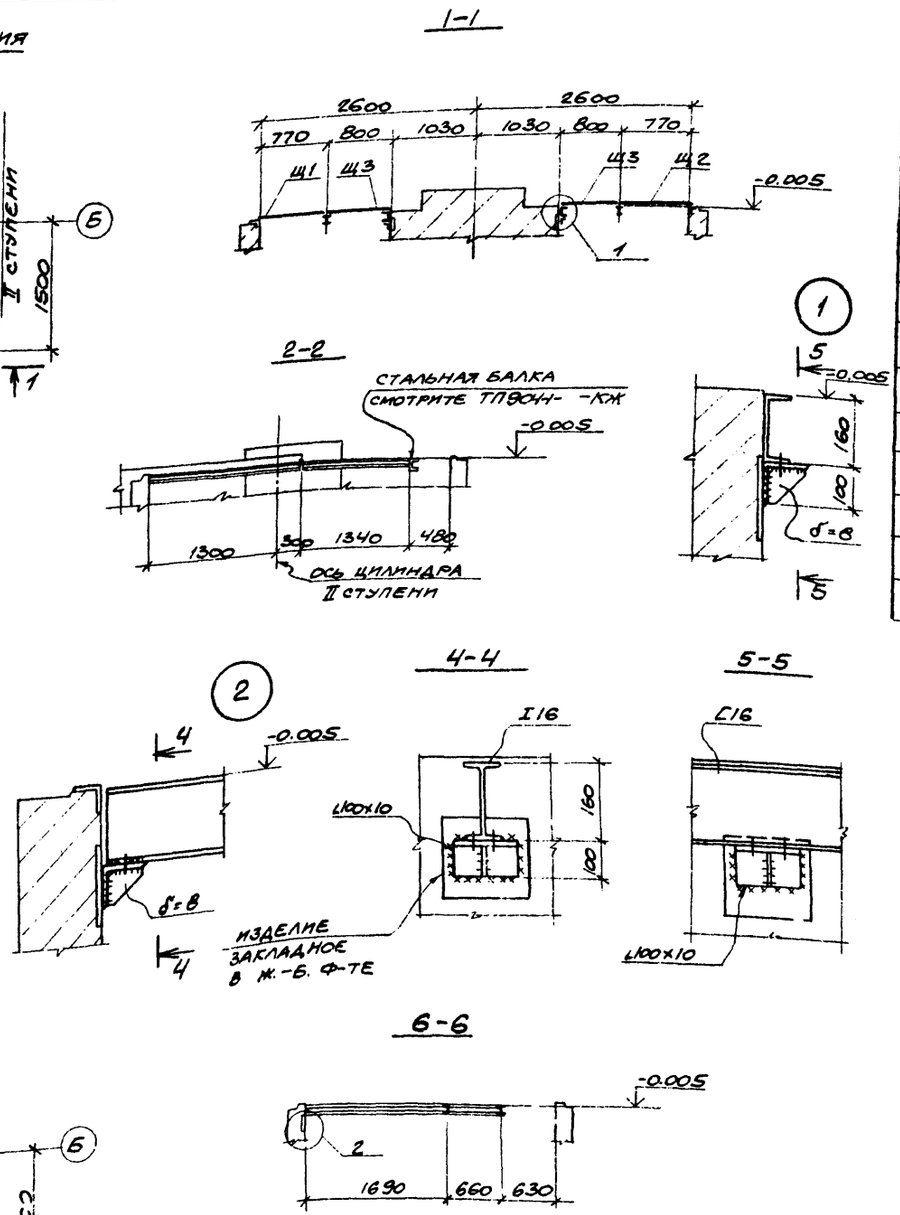

Ведомость элементов

Марка	Сечение: Эскиз	Сечение: Поз	Сечение: Состав	Опорные усилия: M_1 тс.м	Опорные усилия: N_1 тс	Опорные усилия: Q_1 тс	Группа констр.	Марка металла	Примечание
Б1	I		I16	—	—	1.5	IV	Вст. 3 кп 2	
Б2	[		[16	—	—	1.0	IV		
Щ1	Смотрите лист 11						IV		
Щ2							IV		
Щ3							IV		
Щ4							IV		
Щ5							IV		
Щ6							IV		
Щ7							IV		
Щ8							IV		
Щ9							IV		

1. Сварку производить электродами Э42 по ГОСТ 9467-75.
2. Сварка ручная дуговая $h_ш = 6$ мм.

57

8/07/6

Привязан

Инв №

Н. контр.	Моргунов		
Проверил	Макарова		
Инженер	Андреева		
Ст. инж.	Макарова		
Вк. гр.	Моргунов		
Нач. осн.	Оракьянц		
ГИП	Осташевский		

ТП904-1-50 -КМ

Компрессорная станция ЗК-63А

Стадия	Лист	Листов
Р	5	

Схемы расположения балок и щитов перекрытия вокруг компрессора

Ростовский промстройниипроект

Копировал

Формат 2

Типовой проект 904-1-50-КМ Альбом 6

Согласовано

Взам. инв. №

Подпись и дата

Инв. № подл.

Типовой проект 904-1-50-КМ Альбом 6

Схема расположения подвесных путей

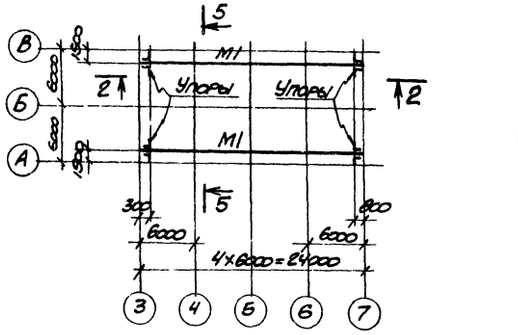

Схема расположения монорельса

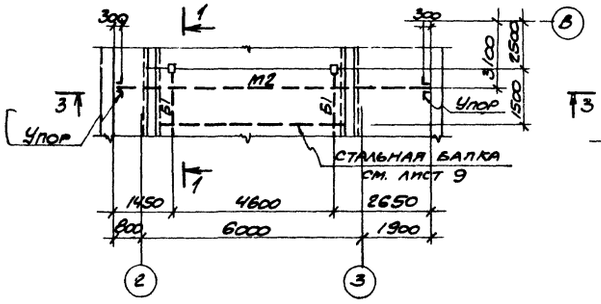

1-1

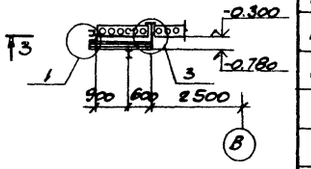

2-2

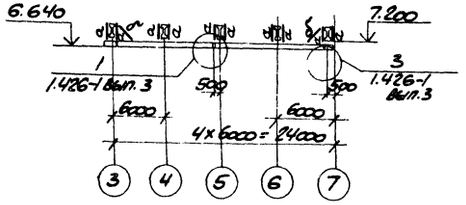

3-3

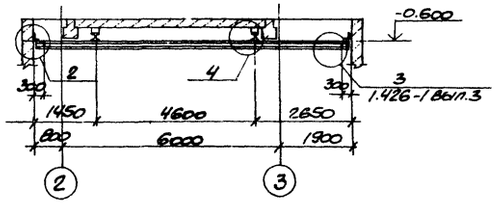

4-4

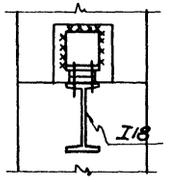

5-5

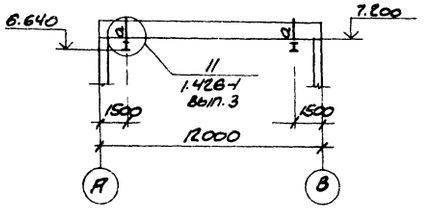

6-6

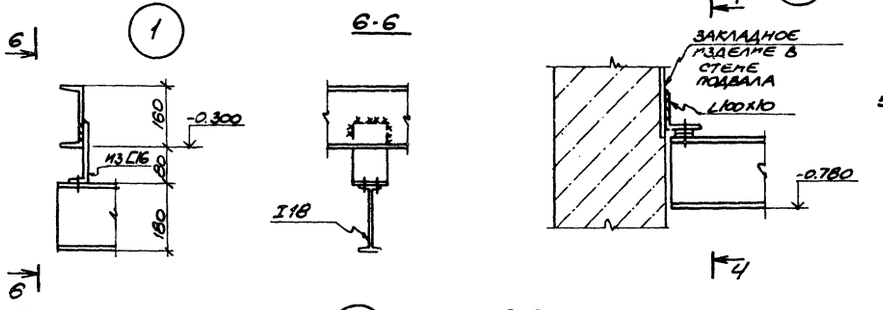

7-7

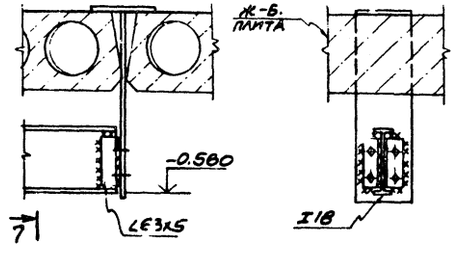

8-8

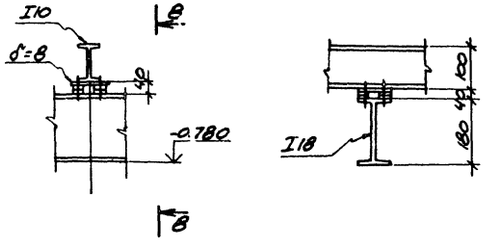

1. Конструкции сварные. Сварку производить электродами Э42А по ГОСТ 9467-75.
2. Сварка ручная дуговая $h_ш = 6$ мм.

Ведомость элементов

Марка	Сечение: Эскиз	Сечение: Г.ОЗ.	Сечение: Состав	Опорные усилия: М, тс.м	Опорные усилия: N, тс	Опорные усилия: Q, тс	Группа констр.	Марка металла	Примечание
М1	I		I36М	–	–	5,7	I	Вст.3сп5	
М2	I		I18	–	–	1.0	I		
Б1	I		I18	–	–	0.6	IV	Вст.3кп2	Конструкт.
а	[		[60×32×3	–	–	0,5	IV	"	
δ	L		L63×5	–	–	–	IV	"	погибкости

58

8107/6

Привязан

Инв. №

Н. контр.	Моргунов	
Проверил	Макарова	
Инженер	Андреева	
Ст. инж.	Макарова	
Рук. гр.	Моргунов	
Нач. осн.	Олакьянц	
ГИП	Осташевский	

ТП 904-1-50 -КМ

Компрессорная станция ЗК-63А

Стадия	Лист	Листов
Р	6	

Схема расположения подвесных путей. Схема расположения монорельса.

Госстрой СССР РОСТОВСКИЙ ПРОМСТРОЙНИЙПРОЕКТ

Копировал

Формат 22

Согласовано

Инв. № подл. | Подпись и дата | Взам. инв. №

Типовой проект 904-1-50-КМ Альбом 6

Согласовано

Инв. № подл. | Подпись и дата | Взам. инв. №

Площадка на отм. 2.400

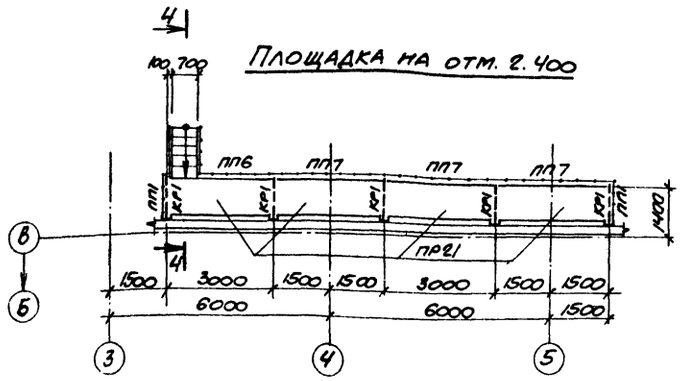

Площадка на отм 2.400

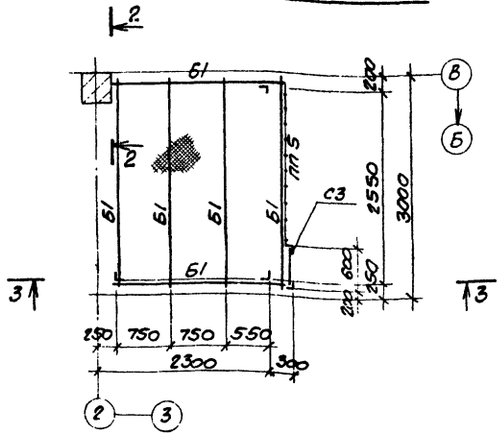

2-2

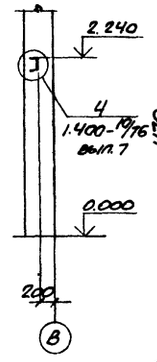

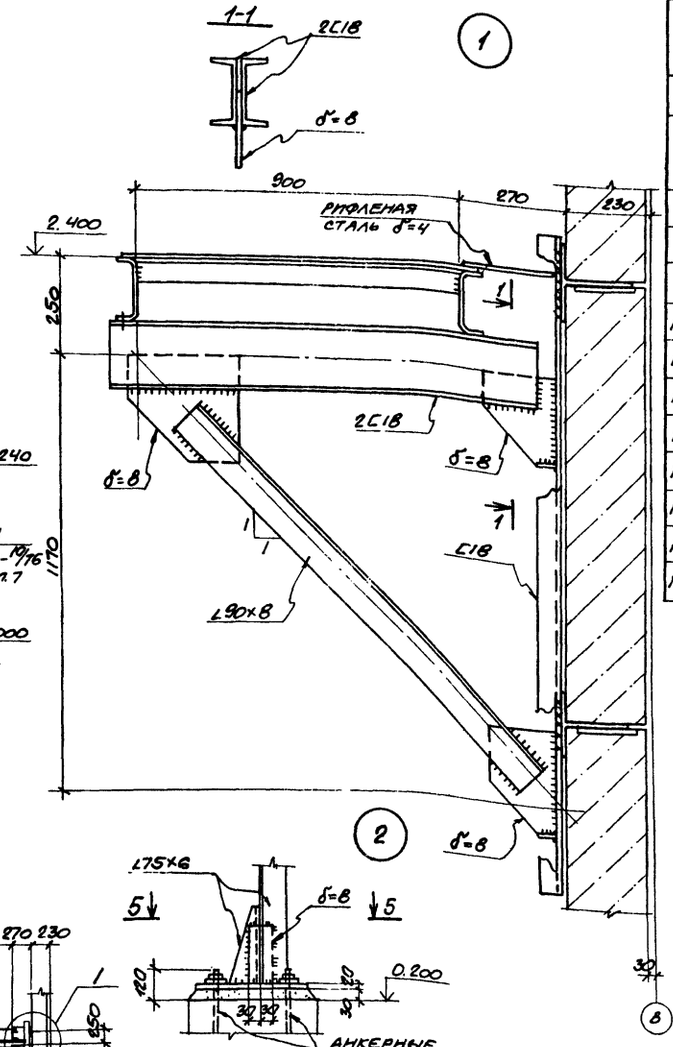

3-3

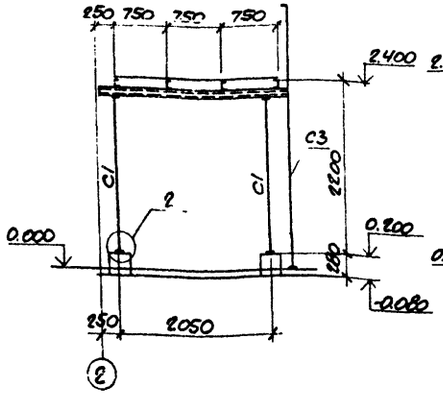

4-4

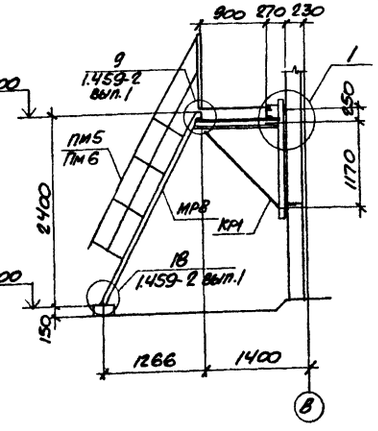

5-5

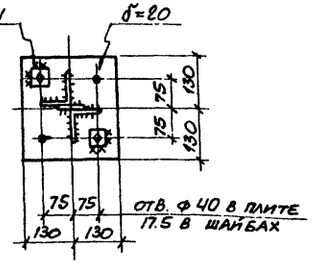

Ведомость элементов

Марка	Сечение: эскиз	Сечение: поз.	Сечение: состав	Опорные усилия: M_1, тс·м	Опорные усилия: N_1, тс	Опорные усилия: Q_1, тс	Группа конструкции	Марка металла	Примечание
Б1			С16			2.3	IV	Вст3кп2	
КР1	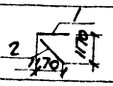	1	2С18			—	IV	"	
		2	∠90×8			—	IV	"	
С1			∠75×6			—	IV	"	конструкт.
С3	Смотрите серию 1.459-2 вып.1						IV	Вст3кп2	
ПР21							IV	"	
МР8							IV	"	
ПП1	Смотрите серию 1.459-2 вып.2						IV	"	
ПП5							IV	"	
ПП7							IV	"	
ПМ5							IV	"	
ПМ6							IV	"	
ПП6							IV	"	

1. Конструкции сварные. Сварку производить электродами Э42 по ГОСТ 9467-75.
2. Крепление ограждений выполнить по узлам 21, 26, 27 серии 1.459-2 вып. 1.
3. Сварка ручная дуговая $h_ш = 6$мм.

59

8.07.76

Привязан

Инв. №

Н. контр.	Моргунов		
Проверил	Макарова		
Инженер	Андреева		
Ст. инж.	Макарова		
Рук. гр.	Моргунов		
Гип	Саакьянц		
Нач. отд.	Сташевский		

ТП 904-1-50-КМ

Компрессорная станция 3К-63А

Стадия	Лист	Листов
Р	7	

Площадка на отм 2.400

Госстрой СССР РОСТОВСКИЙ ПРОМСТРОЙНИИПРОЕКТ

Копировал

Формат А2

Типовой проект 904-1-50-КМ Альбом 5

Схема расположения лестницы на отм. 0.000

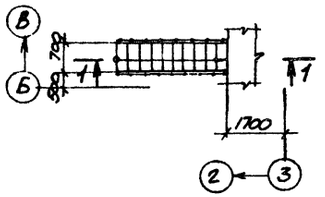

Схема расположения лестницы на отм. 3.600

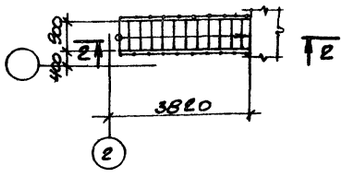

Схема расположения ограждений на отм. 0.000

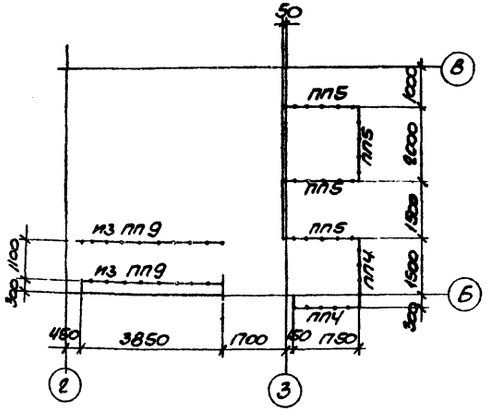

1-1

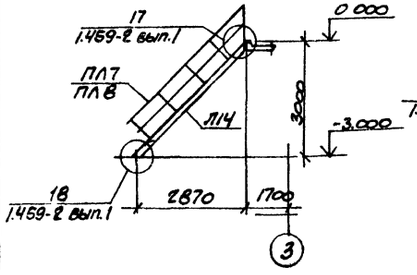

2-2

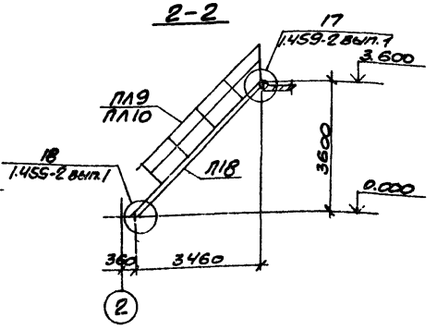

Схема расположения ограждений на отм. 3.600

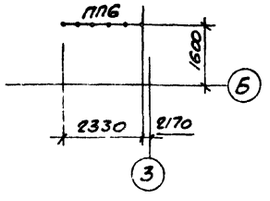

Ведомость элементов

Марка	Сечение: эскиз	Сечение: поз	Сечение: состав	Опорные усилия: M, тс·м	Опорные усилия: N, тс	Опорные усилия: Q, тс	Группа констр.	Марка металла	Примечание
ЛН							IV	Вст.3кп2	
ЛП8							"	"	
ПЛ7	Смотрите серию 1.459-2 вып. 2						"	"	
ПЛ8							"	"	
ПЛ9							"	"	
ПЛ10							"	"	
ПП4							"	"	
ПП5							"	"	
ПП6							"	"	
ПП9							"	"	

1. Конструкции сварные. Сварку производить электродами Э42 по ГОСТ 9467-75.
2. Крепление ограждений выполнить по узлам 26, 29 серии 1.459-2 вып. 1.
3. Сварка ручная дуговая $h_ш = 6$ мм.

60

8/01/6

Привязан

Инв. №

Согласовано

Инв. № подл. | Подпись и дата | Взам. инв. №

Гл. конструктор	Мурзулина		
Проверил	Мигдалева		
Нач. отд.	Андреева		
Ст. инж.	Макарова		
Рук. гр.	Моргунов		
Инж.-констр.	Оганьянц		
ГИП	Сташевский		

ТП 904-1-50-КМ

Компрессорная станция 3К-63А

Стадия	Лист	Листов
Р	8	

Схемы расположения лестниц и ограждений.

Госстрой СССР
Ростовский Промстройниипроект

Копировал

Формат А2

Типовой проект 904-1-50-КМ Альбом 6

Схема расположения балок под монолитные участки Ум2-Ум5

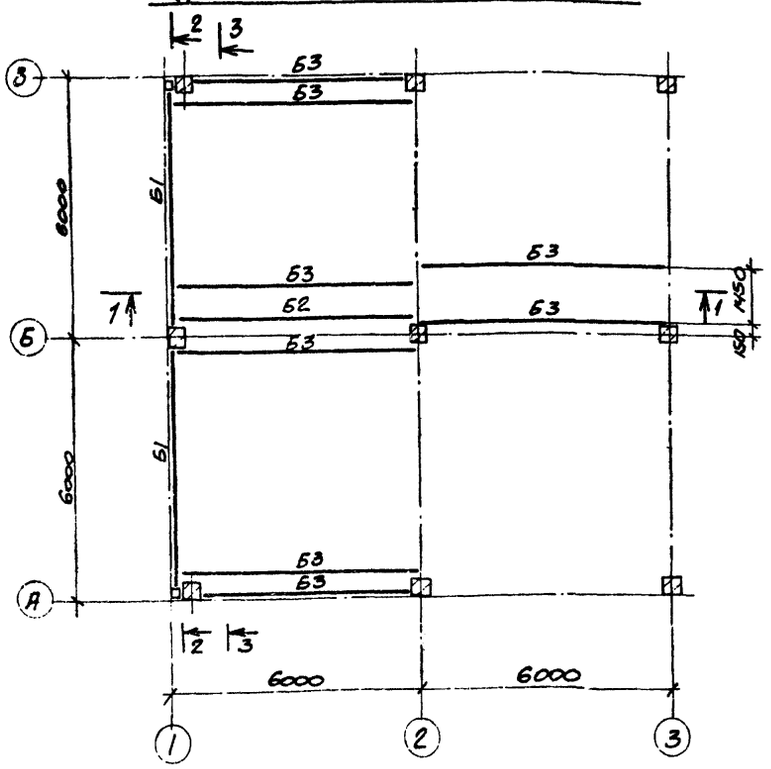

1-1

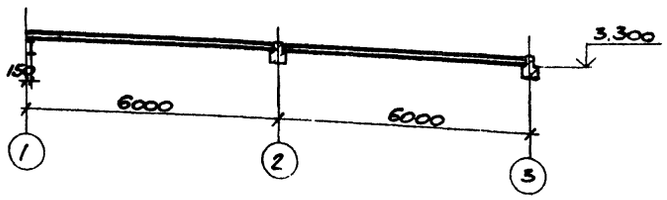

2-2

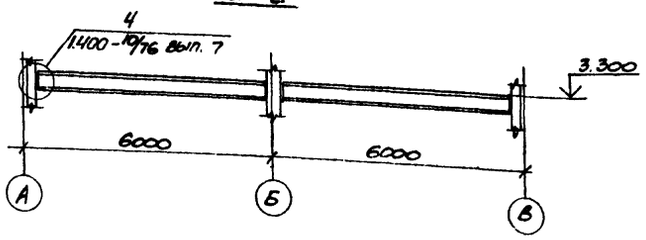

3-3

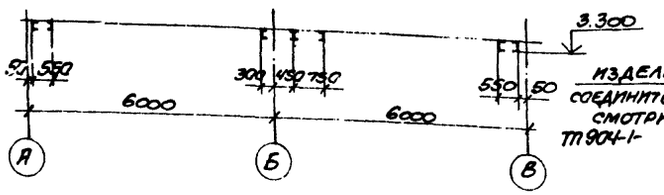

8-8

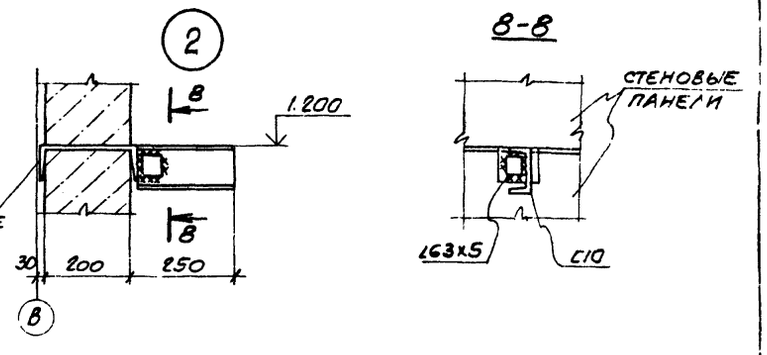

Ведомость элементов

Марка	Сечение: эскиз	поз	состав	Опорные усилия: M, тс.м	N, тс	Q, тс	Группа констр.	Марка металла	Примечание
Б1	I		I 40Б2	—	—	10.4	IV	Вст.3кп2	
Б2	I		I 22	—	—	2.3	"	"	
Б3	[		С22	—	—	1.2	"	"	
Б4	[		С20	—	—	1.7	"	"	
Б5	[		С16	—	—	0.9	"	"	
а	[		С10	—	—	0.2	"	"	

Схема расположения кронштейнов

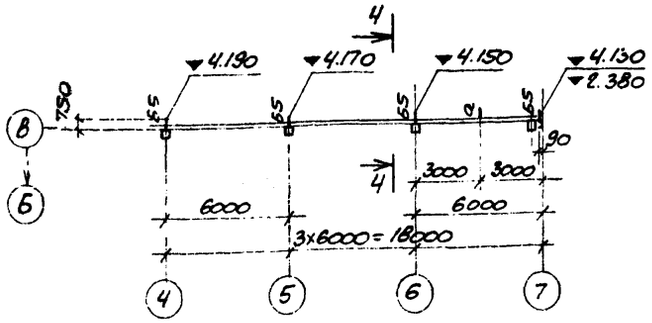

4-4

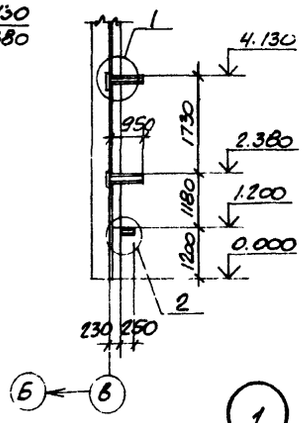

5-5

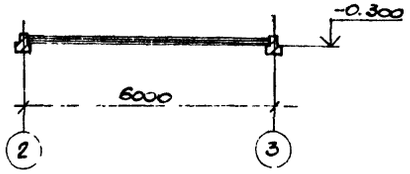

6-6

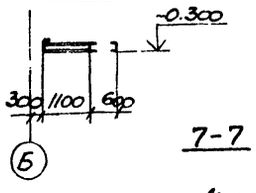

7-7

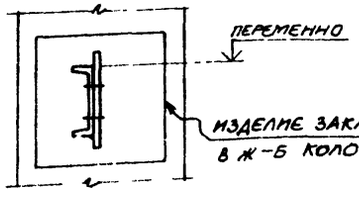

Схема расположения балок под монолитный участок Ум1.

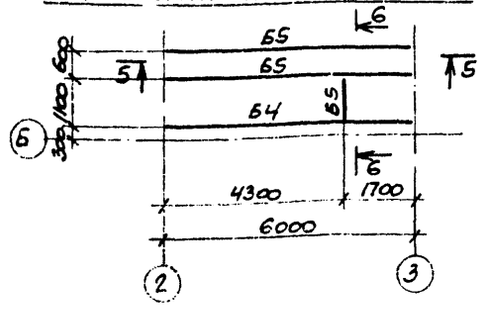

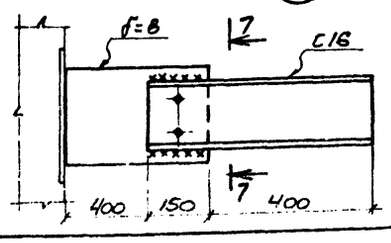

1. Конструкции сварные. Сварку производить электродами Э42 по ГОСТ 9467-75.
2. Сварка ручная дуговая $l_ш$ = 6мм.

8107/6

Привязан

Инв. №

				ТП 904-1-50 - КМ			
				Компрессорная станция 3К-63А			
Н. контр.	Моргунов				Стадия	Лист	Листов
Проверил	Макарова				Р	9	
Инженер	Андреева			Схемы расположения балок Ум2-Ум5. Монолитные участки. Схема расположения кронштейнов	Ростовский Промстройниипроект		
Гл. инж.	Макарова						
Рук. гр.	Моргунов						
Нач. отд.	Оганьянц						
ГИП	Старицкий						

Копировал

Формат А2

Схема расположения балок на отм. 4.200

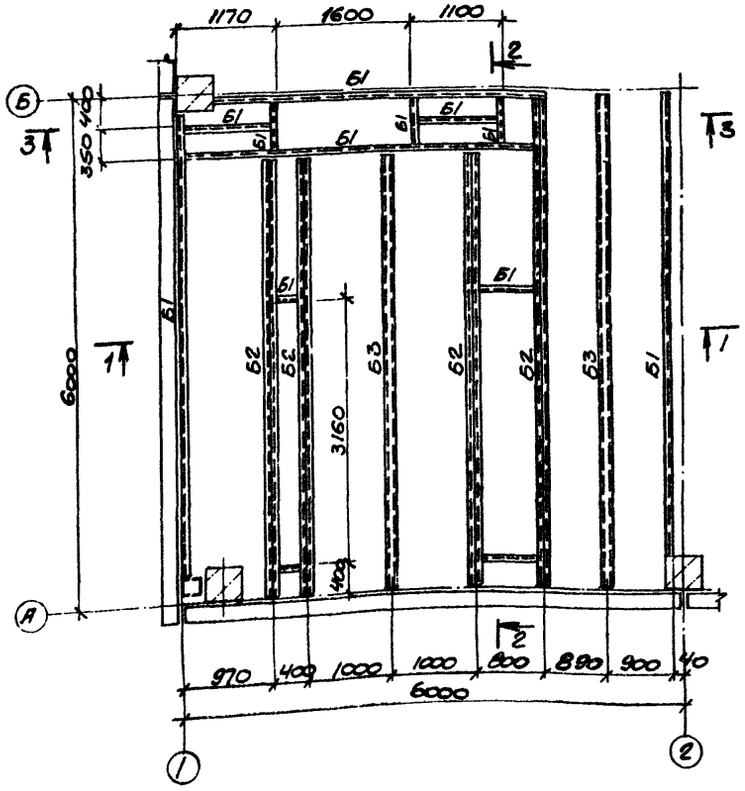

Схема расположения щитов на отм. 4.200

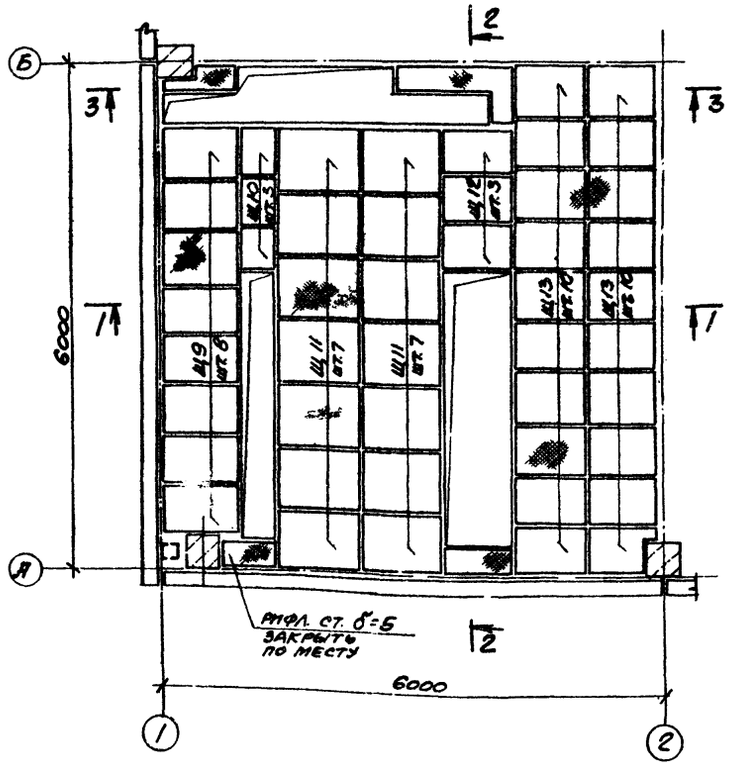

1-1

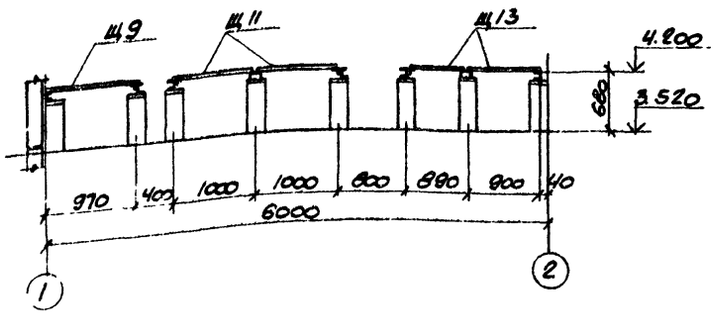

2-2

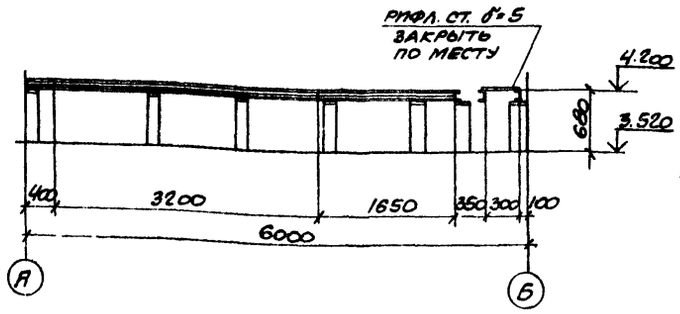

3-3

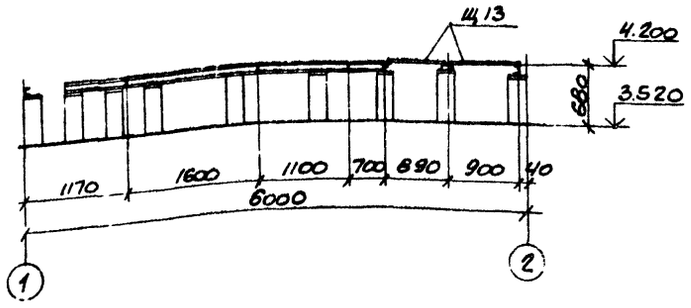

Ведомость элементов

Марка	Сечение: эскиз	поз	состав	Опорные усилия: M1, тс·м	N1, тс	Q1, тс	Группа констр.	Марка металла	Примечание
Б1	[		[16			2.0	IV	Вст. 3кп2	
Б2	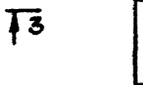	1	[16			2.0	IV		
		2	L63×5				IV		конструкт.
Б3	[		[12				IV		
Щ9	смотрите лист 11						IV		
Щ10							IV		
Щ11							IV		
Щ12							IV		
Щ13							IV		

1. Сварку производить электродами Э42 по ГОСТ 9467-75.
2. Балки на отм. 4.200 приварить к закладным изделиям в бетонных столбиках по всей длине примыкания швом $h_ш$ = 6 мм.

62

8/07/6

Привязан

Инв. №

Типовой проект 904-1-50-КМ Альбом 6

Согласовано

Инв. № подл. | Подпись и дата | Взам. инв. №

				ТП 904-1-50-КМ			
				Компрессорная станция 3К-63А			
Н. контр.	Мартынов				Стадия	Лист	Листов
Проверил	Макарова				Р	10	
Инженер	Андреева						
Ст. инж.	Макарова						
Гл. гр.	Мартынов			Схема расположения балок и щитов на отм. 4.200	Госстрой СССР Ростовский Промстройниипроект		
Нач. отд.	Саакьянц						
ГИП	Осташевский						

Копировал

Формат А2

Типовой проект 904-1-50-КМ Альбом 6

Схема расположения щитов на отм 0.000

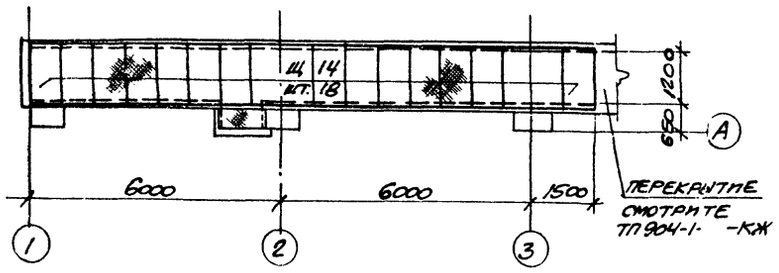

Щ1, Щ2, Щ3, Щ5

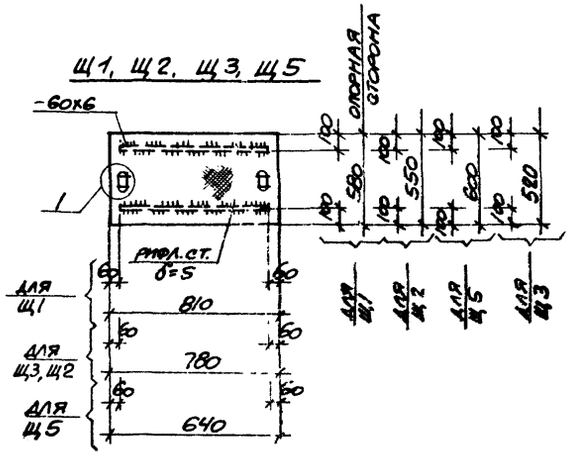

Ведомость элементов

Марка	Сечение: эскиз	Поз.	Сечение: состав	Опорные усилия: M, тс·м	Опорные усилия: N, тс	Опорные усилия: Q, тс	Группа конструк.	Марка металла	Примечание
С1	L		L75х6				IV	Ст.3 кп2	Конструкт.
Б1	[		[16				IV		"
Щ14	Смотрите чертеж						IV		"
Б2	L		L63х5				IV		"
ППЧ	Смотрите серию 1.459-2 вып. 2						IV		"
ПП7							IV		"

Ведомость щитов

Марка щита	Кол. шт.	Вес щита
Щ1	9	26.7
Щ2	3	25.4
Щ3	3	24.3
Щ4	2	29.3
Щ5	3	21.5
Щ6	2	28.9
Щ7	2	43.1
Щ8	2	45.1
Щ9	8	29.0
Щ10	3	11.4
Щ11	14	37.5
Щ12	3	25.5
Щ13	20	24.0
Щ14	18	50.5

1-1

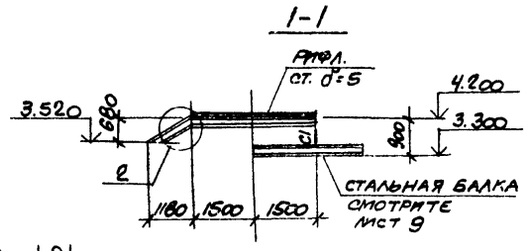

2-2

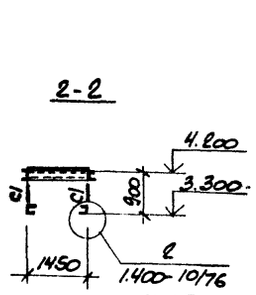

Щ4, Щ6, Щ10

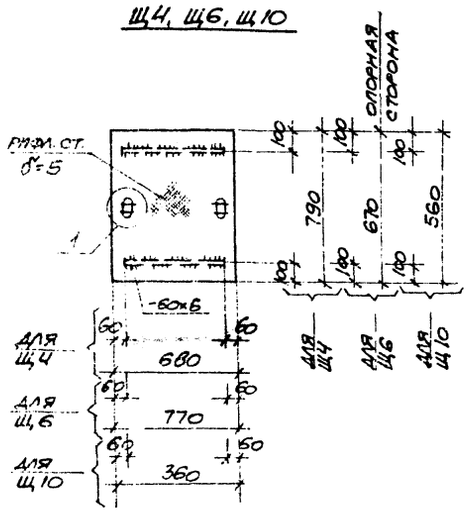

Щ9, Щ11, Щ12, Щ13

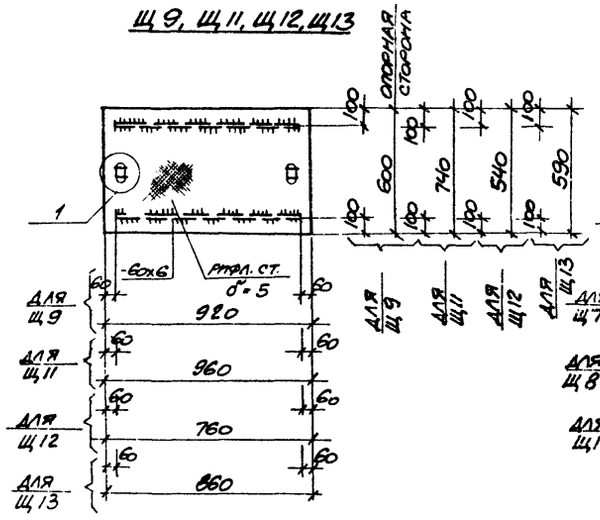

Щ7, Щ8, Щ14

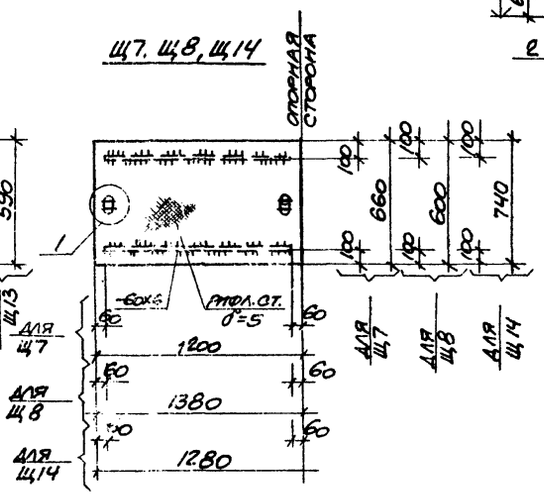

3-3

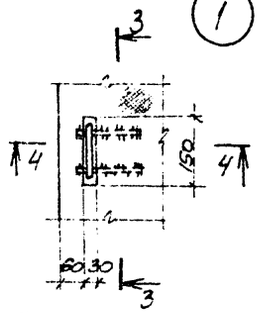

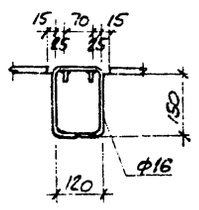

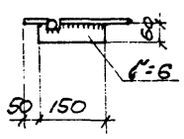

Площадка на отм 4.200

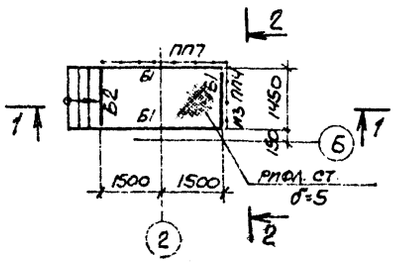

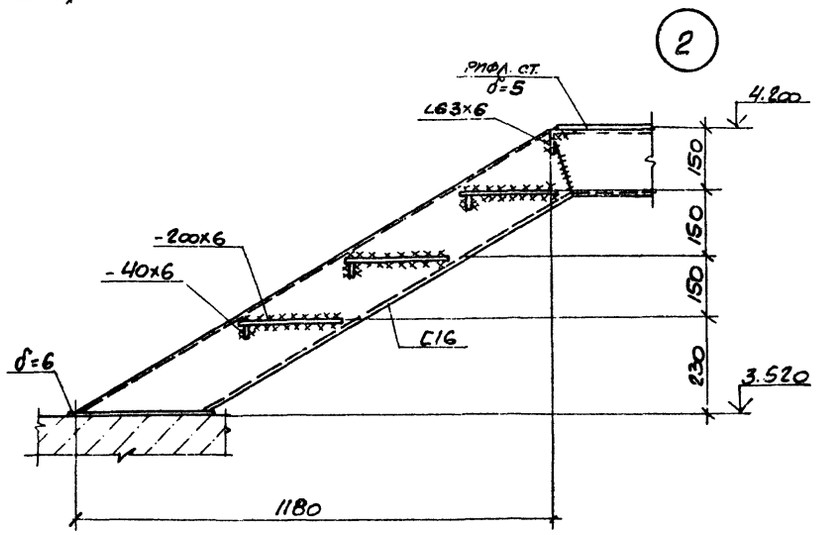

1. Конструкции сварные. Сварку производить электродами Э42 по ГОСТ 9467-75.
2. Приварку ребер в щитах осуществлять прерывистым двухсторонним швом $\frac{6-60}{150}$.
3. Сварка ручная дуговая $h_ш$=6 мм.

63

8107/6

Привязан

Инв. №

				ТП 904-1-50-КМ1			
				Компрессорная станция 3К-63А			
Н. контр.	Моргунов				Стадия	Лист	Листов
Проверил	Макарова				Р	11	
Инженер	Андреева			Схема расположения щитов на отм. 0.000 Щиты.	Ростовский Промстройниипроект		
Э. инж.	Макарова						
Рук. гр.	Моргунов						
Нач. отд.	Сакьянц						
ГИП	Осташевский						

Копировал

Формат А2

Типовой проект 904-1-50-8К Альбом 6

Ведомость рабочих чертежей основного комплекта

Лист	Наименование	Примечание
1	Общие данные (начало).	
2	Общие данные (окончание).	
3	План на отм. 0.000	
4	Схемы систем.	
5	Насосная станция. План. Разрезы.	
6	Насосная станция. Схемы. Спецификации.	

Ведомость ссылочных и прилагаемых документов

Обозначение	Наименование	Примечание
	Ссылочные документы	
4.904-69	Средства крепления санитарно-	
	технических устройств.	
4.900-8	Альбом оборудования, фасонных частей	
	и арматуры для сетей и сооружений во-	
	допровода и канализации. Выпуск IV.	
4.901-18	Оборудование резервуаров.	
4.901-8	Вводы водопровода и установка	
	счетчиков холодной воды.	

Ведомость спецификаций

Лист	Наименование	Примечание
2	Спецификация систем водопровода и канализации	
6	Спецификация оборудования насосной станции	
6	Спецификация закладных конструкций на	
	трубопроводах насосной станции	
6	Спецификация арматуры и материалов насос-	
	ной станции.	

Данный проект выполнен в соответствии с действующими строительными нормами и правилами проектирования, которые предусматривают мероприятия, обеспечивающие взрывную, взрывопожарную и пожарную безопасность при соблюдении правил техники безопасности в эксплуатации здания (сооружения). Мероприятия выполнены на основании технологических заданий и указаний в них категорий производств.

Главный инженер проекта

Общие указания

1. Данный комплект рабочих чертежей разработан на основании технической документации, оговоренной в пояснительной записке к проекту.

2. Условной отметке 0,000 соответствует отметка по генплану ▭.

3. Системы водопровода и канализации запроектированы в соответствии со СНиП II-30-76 „Внутренний водопровод и канализация зданий" и СНиП II-34-76 „Горячее водоснабжение".

4. Стальные трубопроводы окрашиваются эмалью ПФ-115 в два слоя по одному слою грунтовки ГФ-020. Чугунные канализационные трубы окрашиваются каменноугольным лаком в два слоя.

5. Трубопроводы систем водопровода прокладываются с уклоном 0,002 ÷ 0,005 в сторону водоразборных точек.

6. В спецификациях фланцевая арматура учтена с ответными фланцами.

7. Крепление трубопроводов ф15÷25 к конструкциям здания принимается по серии 4.904-69.

8. Отметки на схемах напорных сетей относятся к осям труб, на схемах самотечных сетей - к лоткам труб.

9. Условные обозначения сетей приняты по ГОСТ 21.106-78.

10. В спецификации вводы водопроводов учтены до наружной грани стены здания, выпуск бытовой канализации на 5м от оси здания, выпуск от продувочного бака - до ограждения открытой площадки воздухосборников.

11. Трубопроводы водопровода оборотной воды в пределах машинного зала предусмотрены в технологической части проекта.

12. Стальные трубопроводы, прокладываемые в земле, покрываются весьма усиленной антикоррозийной изоляцией.

13. Указания по привязке приведены в пояснительной записке.

Условные обозначения

—К13— трубопровод дренажных вод

Основные показатели по чертежам водопровода и канализации

Наименование системы	Потребный напор на вводе м вод. ст.	Расчетный расход				Установленная мощность электродвигателей кВт	Примечание
		м³/сут	м³/ч	л/с	при пожаре л/с		
Водопровод хозяйственно-питьевой	10	0,1	0,2	0,28			
Водопровод производственно-противопожарный	15	115	5,3	1,47	2,60		
Водопровод оборотной воды, подающий: основной режим	30	938	39,1	10,86		22,5	
летний режим		2191	91,3	25,36			
Водопровод оборотной воды, обратный: основной режим		938	39,1	10,86		22,5	
летний режим		2191	91,3	25,36			
Горячее водоснабжение	12	1,1	1,0	0,33			
Канализация бытовая		0,2	0,4	2,04			
Канализация производственная		108	0,45	0,12			от продувочного бака
Трубопровод дренажных вод		Эпизодический расход			1,1		

64

8107/6

Привязан

Инв. №

Н. контр.	Аникин		
Инж.	Пундиков		
Ст. инж.	Муравьева		
Рук. гр.	Сысоева		
Гл. спец.	Еремеева		
Нач. отд.	Верченко		
ГИП			

ТП 904-1-50-ВК

Компрессорная станция 3К-63А

Стадия	Лист	Листов
Р	1	5

Общие данные (начало)

Госстрой СССР Ростовский Промстройниипроект

Формат А3

ТИПОВОЙ ПРОЕКТ 904-1-50 ВК АЛЬБОМ 6

Инв. № подл. | Подпись и дата | Взам. инв. №

СПЕЦИФИКАЦИЯ СИСТЕМ ВОДОПРОВОДА И КАНАЛИЗАЦИИ

МАРКА ПОЗ.	ОБОЗНАЧЕНИЕ	НАИМЕНОВАНИЕ	КОЛ.	МАССА ЕД. КГ	ПРИМЕЧАНИЕ
		ВОДОПРОВОД			
		ХОЗЯЙСТВЕННО-ПИТЬЕВОЙ			
1	Номенклатурный справочник М.Ф. ЦКБА 1981 г.	Вентиль запорный муфтовый 15ч8р2 Ру 10 кгс/см²			
		ф 15	1		
2		ф 25	1		
3		Трубопровод из водогазопроводных легких оцинкованных труб по ГОСТ 3262-75* ф 15	12		М
4		ф 25	15		М
		ПРОИЗВОДСТВЕННО-ПРОТИВОПОЖАРНЫЙ			
1	Семипалатинский арматурный завод.	Задвижка клиновая с неподъемным шпинделем фланцевая 30ч47бр Ру 10 кгс/см² ф 50	3		
2	Номенклатурный перечень Семеновского арматурного завода на 1981-1982 гг.	Вентиль запорный фланцевый с электромагнитным приводом на напряжение 220В 15кч888р СВМ Ру 16 кгс/см² ф 50	1		
3	Номенклатурный справочник М.Ф. ЦКБА 1981 г.	Вентиль 15ч8р2 Ру 10 кгс/см² ф 25	3		
4		Кран пожарный ф 50 мм	2		
		В составе:			
4.1	Номенклатурный справочник М.Ф. ЦКБА 1981 г.	Вентиль запорный пожарный угловой с муфтой и цапкой 15кч11р Ру 16 кгс/см²			
		ф 50	2		
4.2	ГОСТ 2217-76	Головка соединительная рукавная ГР-50	2		
4.3	ГОСТ с.217-76	Головка соединительная муфтовая ГМ-50	1		
4.4	ТУ-22-4814-80	Ствол РС-50.01	2		
4.5	ГОСТ 472-75*	Рукав пожарный напорный льняной ф 51, длиной 10 м	2		
5		Водомерный узел на трубе ф 50 с обводной линией	1		
		В составе:			
5.1	ГОСТ 14167-75*	Счетчик холодной воды турбинный ВТ-50	1		
5.2	Семипалатинский арматурный завод	Задвижка 30ч47бр Ру 10 кгс/см² ф 50	3		
5.3	ГОСТ 20275-74	Кран водоразборный настенный КВ 15Д	1		
5.4	ТУ 25.02.28-74	Манометр ОБМ 1-100-6	1		
5.5	ГОСТ 1255-67*	Фланец 50-10	6		
6	ГОСТ 20275-74	Кран водоразборный настенный КВ 15Д	2		
7	ГОСТ 9583-75	Трубы чугунные напорные класса ЛА ф 65	5		М
8		Трубопровод из водогазопроводных легких черных труб по ГОСТ 3262-75* ф 15	25		М
9		ф 25	15		М
10		ф 50	40		М
11	4.901-8 лист 16	Опора ОП-2	1		
12	ГОСТ 5525-61*	Колено УРГ-100	1		
13	ГОСТ 18698-79	Рукав В(II)-83-25-38-У	35		М
14		Шкаф деревянный для пожарного крана	1		
		ГОРЯЧЕЕ ВОДОСНАБЖЕНИЕ			
1	Номенклатурный справочник М.Ф. ЦКБА 1981 г.	Вентиль запорный муфтовый 15б1бк Ру 16 кгс/см² ф 15	5		
2		ф 20	1		
3		ф 25	1		
4	ГОСТ 2823-73	Термометр ТП-1 160 С			
	ГОСТ 3029-75*	с оправой защитной	1		
5	ГОСТ 19871-74*	Смеситель для душевых установок со стационарным душевой трубкой и сеткой См-Д-Ст	1		
6		Трубопровод из водогазопроводных легких оцинкованных труб по ГОСТ 3262-75* ф 15	15		М
7		ф 20	10		М
8		ф 25	10		М
		Турбинный ВТ-50	1		
5.2	Семипалатинский арматурный завод	Задвижка 30ч47бр Ру 10 кгс/см² ф 50	3		
5.3	ГОСТ 20275-74	Кран водоразборный настенный КВ 15Д	1		
5.4	ТУ 25.02.28-74	Манометр ОБМ 1-100-6	1		
5.5	ГОСТ 1255-67*	Фланец 50-10	6		
6	ГОСТ 20275-74	Кран водоразборный настенный КВ 15Д	2		
7	ГОСТ 9583-75	Трубы чугунные напорные класса ЛА ф 65	5		М
8		Трубопровод из водогазопроводных легких черных труб по ГОСТ 3262-75* ф 15	25		М
9		ф 25	15		М
10		ф 50	40		М
11	4.901-8 лист 16	Опора ОП-2	1		
12	ГОСТ 5525-61*	Колено УРГ-100	1		
13	ГОСТ 18698-79	Рукав В(II)-83-25-38-У	35		М
14		Шкаф деревянный для пожарного крана	1		
		КАНАЛИЗАЦИЯ			
		БЫТОВАЯ			
1	ГОСТ 22847-77	Унитаз керамический тарельчатый с косым выпуском, к нему:	1		
1.1	ГОСТ 21485.0-76*	Бачок смывной высокорасполагаемый	1		
1.2	ГОСТ 21485.1-76*	Клапан поплавковый пластмассовый	1		
1.3	ГОСТ 3262-75*	Труба смывная ф 32, С=1,7 м	1		
2	ГОСТ 23759-79	Умывальник керамический со спинкой, третьей величины, комплектно:	2		
2.1	ГОСТ 23412-79	Сифон пластмассовый бутылочный СБПУ	2		
2.2	ГОСТ 19802-74*	Смеситель СМ-УМ-НКС	2		
3	ГОСТ 1811-73	Трап Т 50	2		
4		Трубопровод из чугунных канализационных труб по ГОСТ 6942.3-80 ф 50	10		М
5		ф 100	20		М
		ПРОИЗВОДСТВЕННАЯ			
1		Трубопровод из чугунных канализационных труб по ГОСТ 6942.3-80 ф 50	3		М

8107/6

Привязан

Инв. №

ТП 904-1-50-ВК			
Компрессорная станция 3К-63А			
Н. контр. Аникин	Стадия	Лист	Листов
Рук. гр. Сюсюра	Р	2	
Гл. спец. Еременко	Госстрой СССР Ростовский Промстройниипроект		
Нач. отд. Еременко			
Общие данные (окончание)			
ГИП Осташевский			

Ф. 1-ТИАТ. 2Г

ТИПОВОЙ ПРОЕКТ 904-1-50-ВК АЛЬБОМ 6

ПЛАН НА ОТМ. 0.000

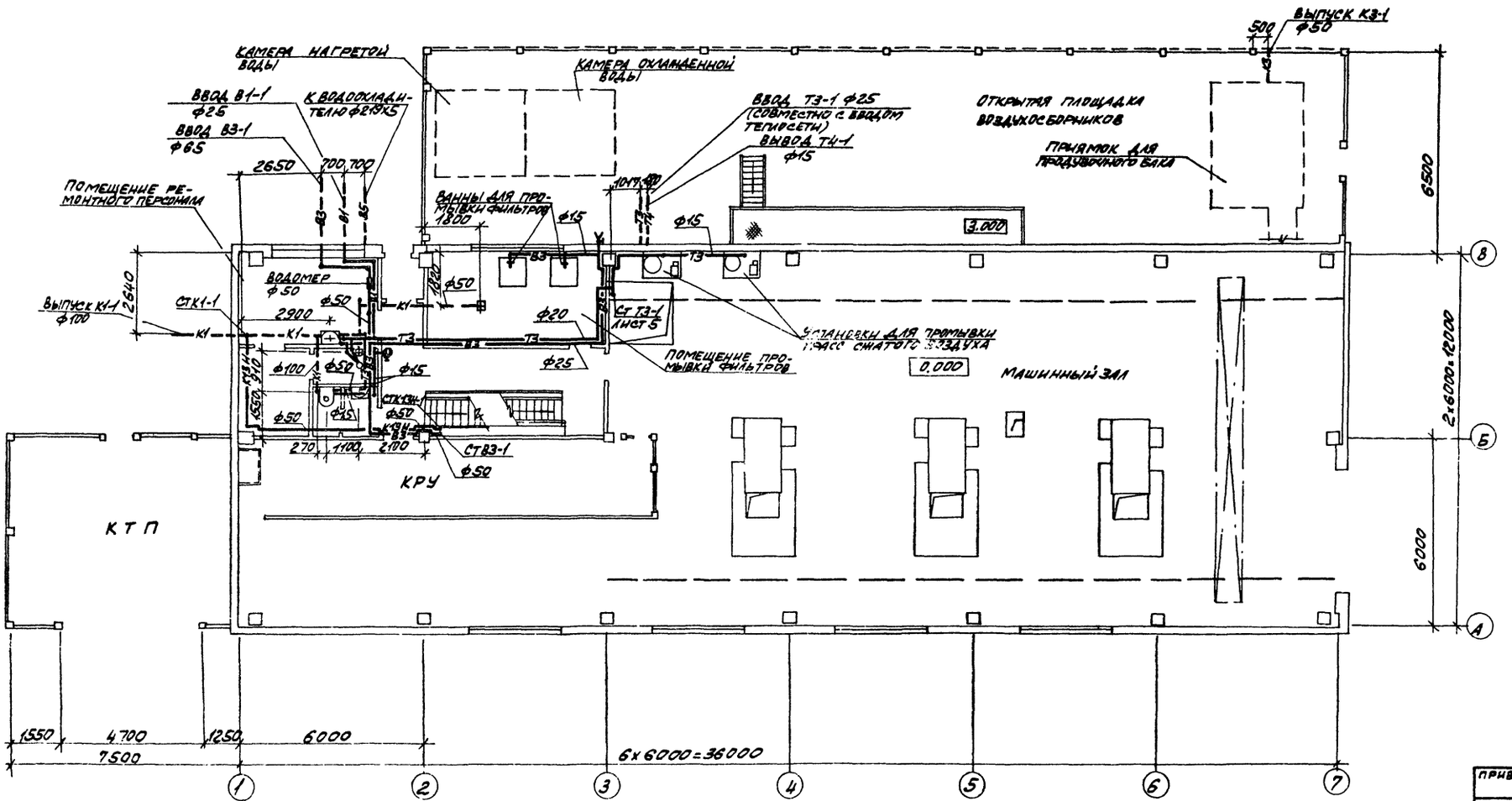

66

8/07/6

ПРИВЯЗАН

ИНВ. №

Н. КОНТР.	АНИКИН	
ИНЖ.	МАРТЫНОВА	
ИНЖ.	ПУНДИКОВ	
РУК. ГР.	СЮСЮРА	
Гл. СПЕЦ.	ЕРЕМЕЕВА	
НАЧ. ОТД.	ВЕРЧЕНКО	
ГИП	ОСТАШЕВСКИЙ	

ТП 904-1-50-ВК

КОМПРЕССОРНАЯ СТАНЦИЯ ЗК-63А

СТАДИЯ	ЛИСТ	ЛИСТОВ
Р	3	

ПЛАН НА ОТМ. 0.000

ГОССТРОЙ СССР РОСТОВСКИЙ ПРОМСТРОЙНИЙПРОЕКТ

ФОРМАТ

ТИПОВОЙ ПРОЕКТ 904-1-50-ВК АЛЬБОМ 6

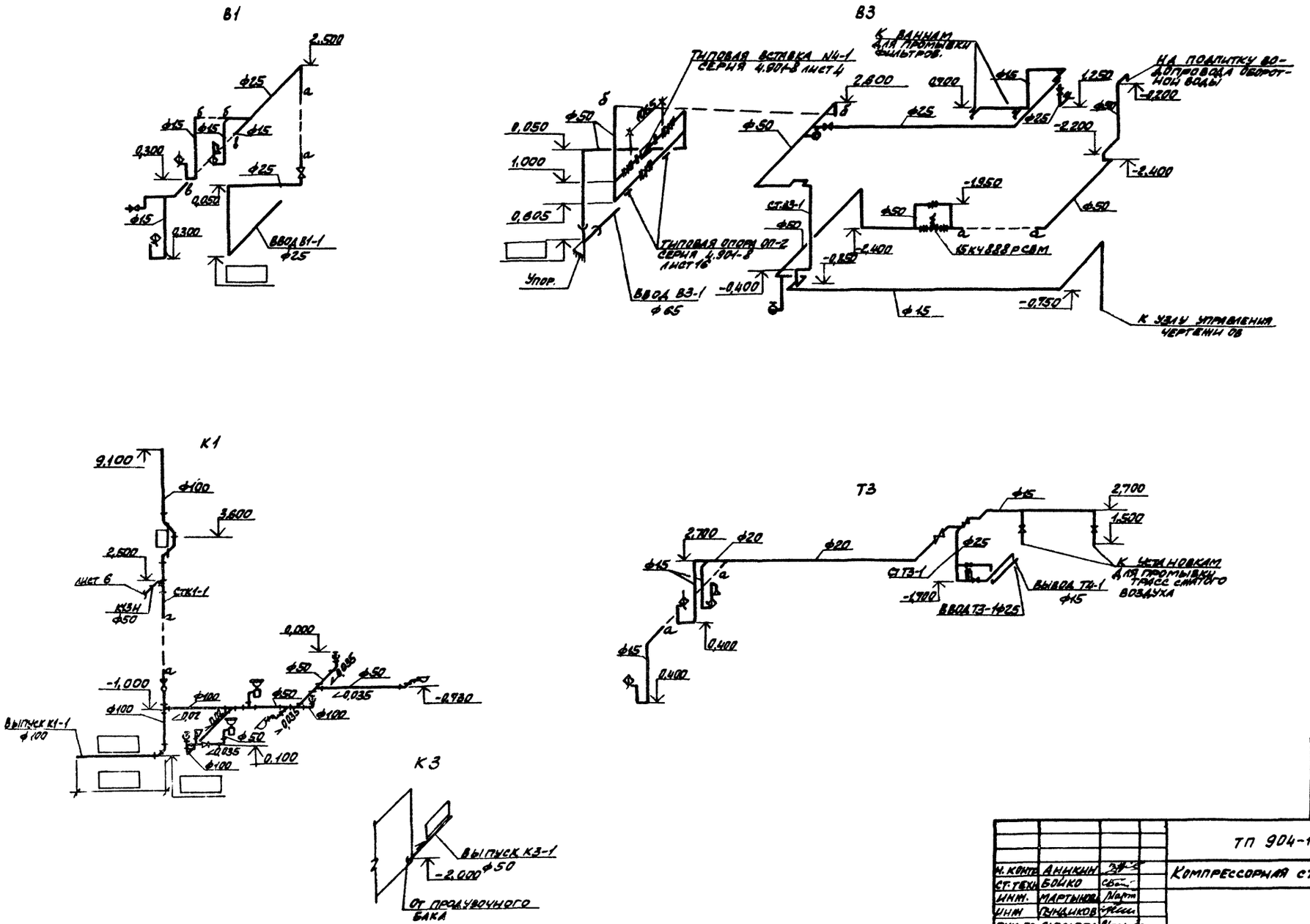

67

8107/6

ПРИВЯЗАН

ИНВ. №

Н. КОНТР.	АНИКИН		ТП 904-1-50-ВК
СТ. ТЕХН.	БОЙКО		КОМПРЕССОРНАЯ СТАНЦИЯ 3К-63А
ИНЖ.	МАРТЫНОВ		СТАДИЯ: Р; ЛИСТ: 4; ЛИСТОВ:
ИНЖ.	ПУНДИКОВ		
РУК. ГР.	СЮСЮРА		
ГЛ. СПЕЦ.	ЕРЕМЕЕВ		СХЕМЫ СИСТЕМ
НАЧ. ОТД.	ВЕРЧЕНКО		ГОСПРОМСТРОЙ СССР РОСТОВСКИЙ ПРОМСТРОЙНИЙПРОЕКТ
ГИП	ОСТАШЕВСКИЙ		

ФОРМАТ 22г

Типовой проект 904-1-50.3К Альбом 6

План на отм. -3,000

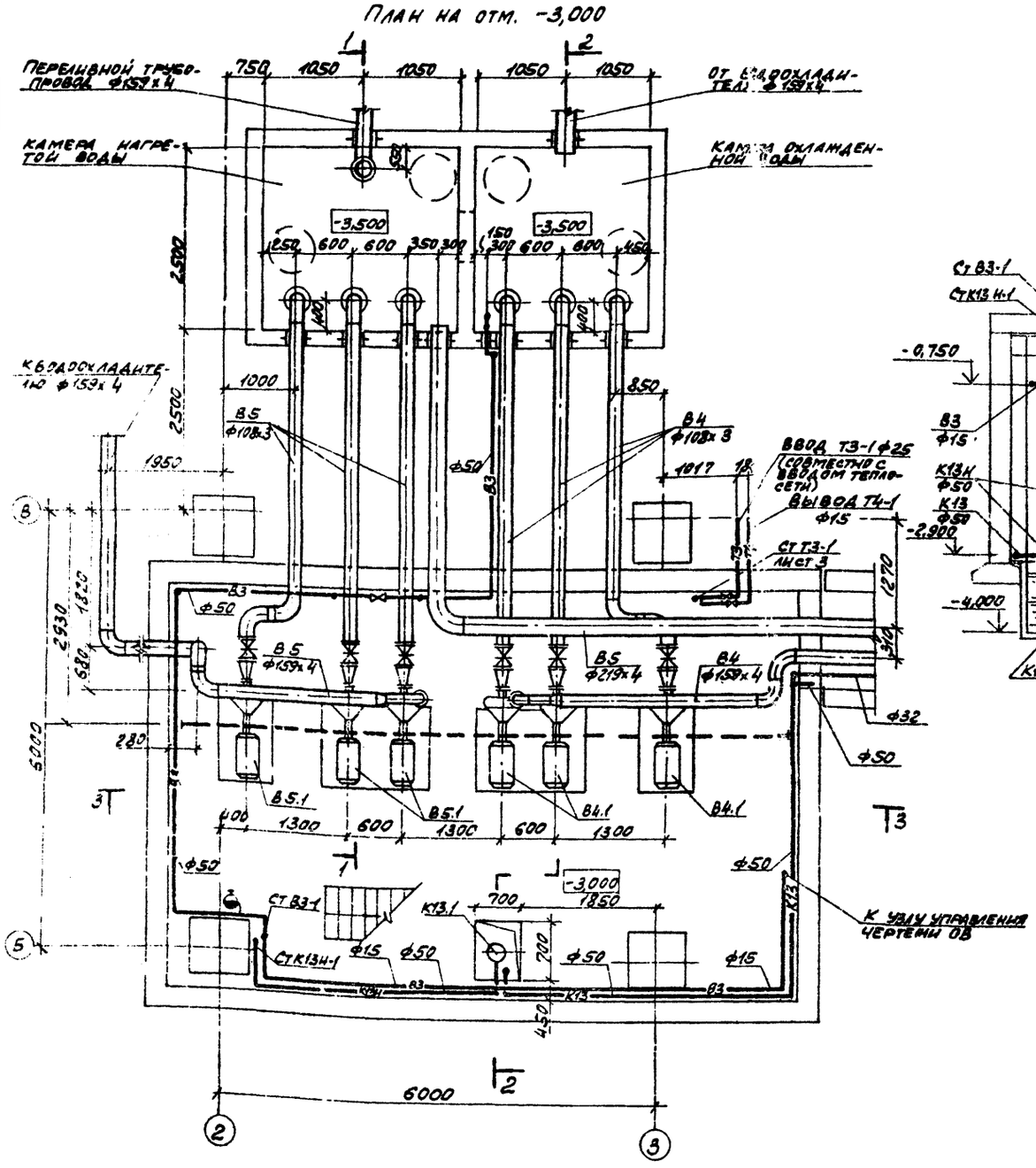

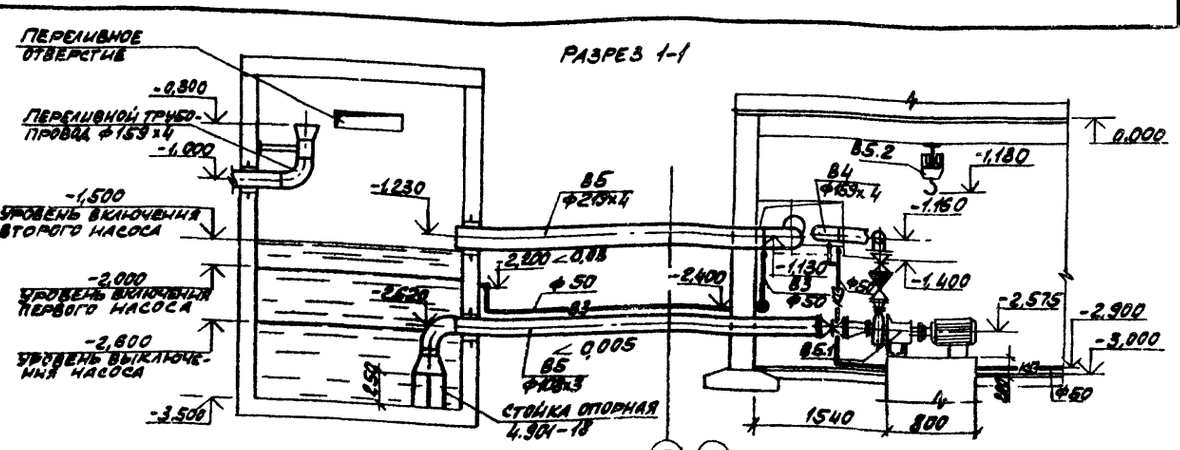

68

8107/6

			ТП 904-1-50-3К
Н.контр.	Аникин		Компрессорная станция 3К-63А
Инж.	Мартынова		
Инж.	Пучанков		Стадия Р; Лист 5; Листов
Ст. инж.	Муравьева		
Рук. гр.	Сьюсюра		Насосная станция. План. Разрезы
Гл.спец.	Еремеева		Госстрой СССР Ростовский промстройниипроект
Начотд.	Верченко		
ГИП	Осташевский		

Привязан

Инв. №

Инв. № подл. | Подпись и дата | Взам. инв. №

Формат А2

Типовой проект 904-1-50-ВК Альбом 6

Спецификация оборудования

Марка, поз.	Обозначение	Наименование	Кол.	Масса ед., кг	Примечание
В4.1	П.О „Армхимпаш"	Насос центробежный К 45/30 Q=45м³/ч;			2-рабочий
		Н=30 м с электродвиг.			1-резерв
		телем 4А112М2У3 N=7,5кВт			
		n=2900 об/мин.	3	225	
В5.1	То же	То же	3	225	то же
К13.1	Московский механический завод	Электронасос центроб.			1-рабочий
		бежный ГНОМ 10-10			1-хранится на складе
		Q=10м³/ч; H=10м; N=1,1кВт;			
		n=2900 об/мин	2	22	
В5.2	ГОСТ 1106-74	Таль передвижная			
		червячная 1	1		

Спецификация закладных конструкций

Марка, поз.	Обозначение	Наименование	Кол.	Масса ед., кг	Примечание
А	3К4-48-70	Закладная конструкция для установки манометра	7		
Б	3К4-1-75	Закладная конструкция для установки термометра	2		

Спецификация арматуры и материалов

Марка, поз.	Обозначение	Наименование	Кол.	Масса ед., кг	Примечание
1	Семипалатинский арматурный завод	Задвижка клиновая с невыдвижным шпинделем фланцевая 30ч47бр P_y 10кгс/см² ф 100	12		
2	Номенклатурный справочник МФ ЦКБА 1981 г.	Клапан обратный поворотный фланцевый 19421р (КА44075) P_y 16кгс/см² ф 100	6		
3	ГОСТ 17378-77	Переход К108х4-57х3	6		
4		К159х4,5-108х4	2		
5		К219х6-108х4	6		
6		Переход Э 108х4-89х3,5	6		
7	ГОСТ 1255-67*	Фланец 50-6	6		
8		80-6	6		
9	ГОСТ 17375-77	Отвод 90°108х4	12		
10		90°159х4,5	6		
11		90°219х6	1		
12	ГОСТ 10704-76*	Трубы стальные электросварные			
		ф108х3	40		М
13		ф159х4	20		М
14		ф219х4	12		М
15	ГОСТ 3262-75*	Трубы водогазопроводные черные легкие			
		ф 32	5		М
16		ф 50	30		М
17	4.901-18	Стойка опорная	6		

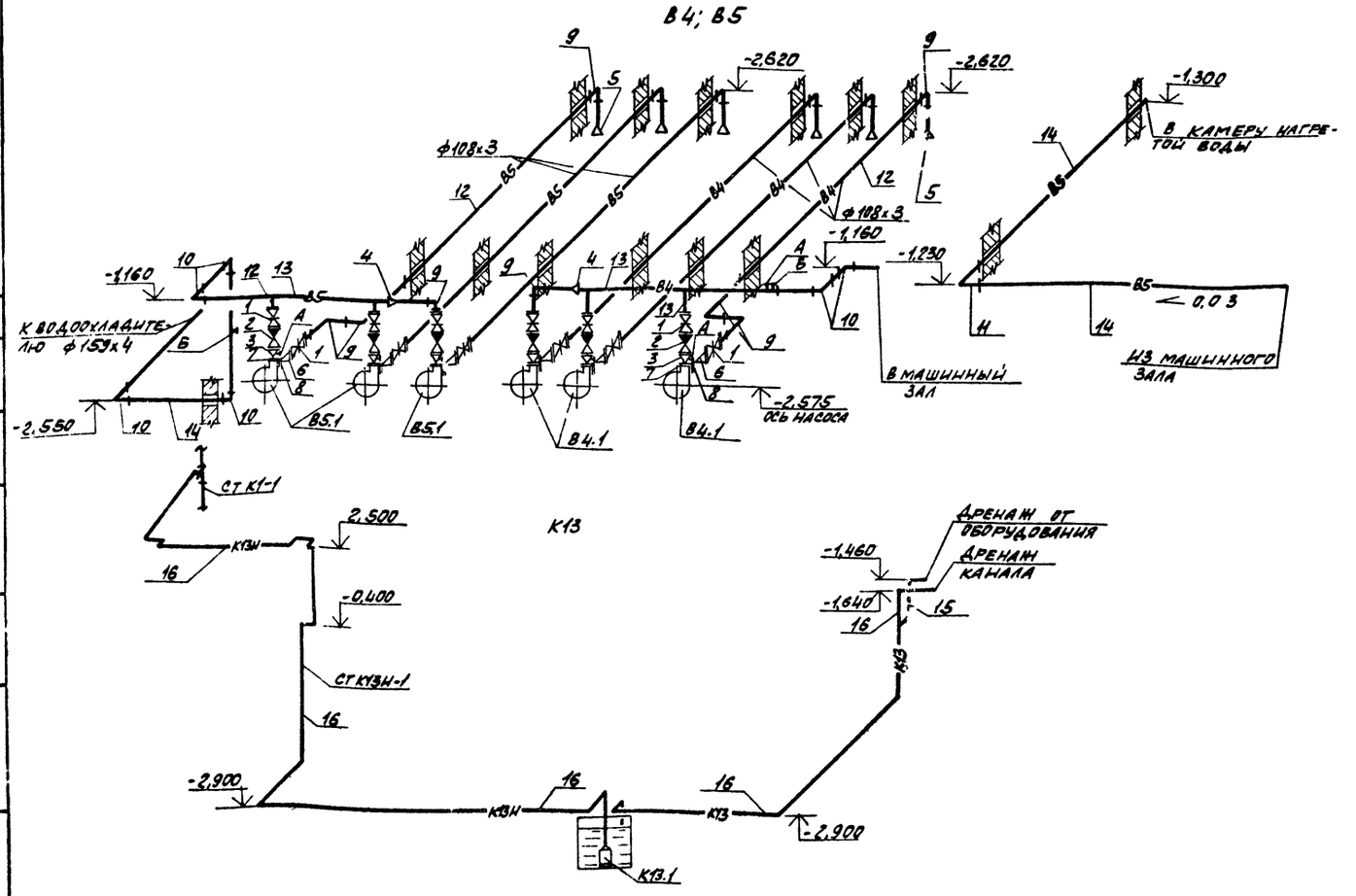

Позиции арматуры, труб и фасонных частей приведены только для крайних насосов. Для других насосов позиции повторяются.

8107/6

Привязан

Инв. №

ТП 904-1-50-ВК			
Компрессорная станция 3К-63А			
	Стадия	Лист	Листов
	Р	6	
Насосная станция. Схемы. Спецификации	Госстрой СССР Ростовский Промстройниипроект		

Н. контр.	Аникин	
Инж.	Пушанков	
Ст. инж.	Мурашева	
Рук. гр.	Сюсюра	
Гл. спец.	Еремеев	
Нач. отд.	Верченко	
ГИП	Осташевский	

Инв. № подл. | Подпись и дата | Взам. инв. №

Формат А2г.

Типовой проект 904-1-50.08 Альбом 6

Общие указания

Рабочие чертежи отопления, вентиляции и производственного пароснабжения разработаны на основании технологической части и заданий института „Гипростройдормаш" и архитектурно-строительной части проекта, выполненной институтом „Ростовский Промстройниипроект."

Проект разработан для трех климатических районов с расчетными температурами наружного воздуха:

	I	II	III
Зимний период	-20°	-30°	-40°
летний период	28°	22°	21°

Теплоносителем для систем отопления и вентиляции принята перегретая вода с температурой 150-70°С. Для производственных нужд в качестве теплоносителя принят насыщенный пар высокого давления, редуцируемый на вводе до 4 ата. Теплоснабжение предусматривается от теплосети промпредприятия.

Отопление машинного зала в рабочее время до температуры 20°С осуществляется за счет производственных тепловыделений и воздушно-отопительными агрегатами, автоматически включающимися от датчика температур. В нерабочее время отопительные агрегаты обеспечивают в помещении машзала температуру не ниже 5°С.

Отопление вспомогательных, электротехнических и бытовых помещений предусматривается водяное - стальными листотрубными радиаторами типа КЛТ. В электротехнических помещениях подводки к радиаторам КЛТ выполняются без муфтовых соединений, на сварке, с выносом запорно-регулирующей арматуры в соседние помещения.

Трубопроводы систем отопления и пароснабжения монтируются из стальных водогазопроводных труб по ГОСТ 3262-75 После монтажа трубопроводы и нагревательные приборы окрашиваются краской БТ-577 за 2 раза по грунту ПФ-020 за 1 раз. Трубопроводы узлов управления 1 и 2 изолируются пухшнуром из минваты в оплетке из хлопчатобумажной ткани толщиной 35 мм и покрываются лакостеклотканью по рубероиду.

Вентиль 15кч 892 п3 Ду=25мм, устанавливаемый на группу агрегатов системы А1 лист 7, подключается по чертежам проекта автоматизации (см. альбом 3 данного типового проекта).

Данный проект выполнен в соответствии с действующими строительными нормами и правилами проектирования, которые предусматрива'от мероприятия, обеспечивающие взрывную, взрывопожарную и пожарную безопасность при соблюдении правил безопасности в эксплуатации здания(сооружения). Мероприятия выполнены на основании технологических заданий и указанных в них категории производств.

Главный инженер проекта

Вентиляция помещений компрессорной предусматривается общеобменная, рассчитанная на разбавление теплоизбытков в летний период. Вытяжка из электропомещений и машзала осуществляется крышными вентиляторами. Приток наружного воздуха осуществляется через фрамуги окон, расположенные на высоте 1,2 м от пола. В холодный период вентиляция ограничивается проветриванием помещений путем периодического пуска вентиляторов и открытием фрамуг окон, расположенных на уровне 6 м от пола.

В помещении оператора предусматривается естественная вентиляция. Для обеспечивания комфортных условий и ассимиляции теплоизбытков устанавливается автономный кондиционер БК-2500.

В помещении промывки фильтров предусматриваются местные отсосы от ванн щелочной и водяной промывки фильтров с помощью панелей равномерного всасывания. Ввиду периодичности и кратковременности процесса промывки фильтров (1 раз в неделю в течение 1,5-2 часов), специального механического притока в помещение не предусматривается.

Воздуховоды системы В2 изготавливаются из кровельной черной, а системы ВЕ1- из оцинкованной стали. Расположенные снаружи воздуховоды изготавливаются из стали толщиной 1,4 мм. Воздуховоды покрываются двумя слоями краски ПФ-115 по грунту ПФ-020 в один слой.

Пар давлением 4 ата подводится к ваннам для промывки и зарядки фильтров. Нагрев горячей воды в ваннах осуществляется непосредственным пуском пара в жидкость. Конденсат от ванны зарядки фильтров сбрасывается в ванну для горячей воды.

В таблице „Основные показатели по чертежам отопления и вентиляции" в числителе дан расход тепла на отопление помещений компрессорной в рабочее время, в знаменателе - при дежурном отоплении.

Указание по привязке проекта.

Данные характеристики вентиляционного оборудования и расчеты воздушно-тепловых балансов уточняются при привязке проекта к конкретным условиям промплощадки.

План-схема

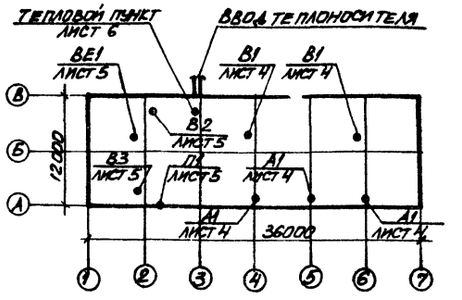

Основные показатели по чертежам отопления и вентиляции

Здания (сооружения) помещения	Объем м³	Периоды года при $t_н$, °С	Расход тепла ккал/ч: на отопление	на вентиляцию	на горячее водоснабжение	общий	Расход пара ккал/ч	Установленная мощность электродвигателей, квт
Компрессорная станция 3К-63А	3475	-20	33100 / 69400	—	см чертеж ВК	39100	76,500	8,95
		-30	39300 / 83400	—	"	39800	76.500	8,95
		-40	61600 / 89800	—	"	61600	76500	8.95

Ведомость рабочих чертежей основного комплекта Т.П. 904-1- -08

Лист	Наименование	Примечание
1	Общие данные (начало)	
2	Общие данные (продолжение)	
3	Общие данные (окончание)	
4	План на отм. 0.000. Разрезы: 1-1; 2-2	
5	Планы на отм. -3.000; 3.600 и 4.200. Разрез 3-3.	
6	Схема системы отопления 1. Узел управления 1. Схемы систем В2, ВЕ1	
7	Схема системы теплоснабжения установок А1. Узел управления 2.	

70

8107/6

Инв. №

Привязан

ТП 904-1-50 - ОВ

Компрессорная станция 3К-63А

Инженер	Гендзелевская		
Нормконтр.	Александрова		
Провер.	Арапова		
С. инж.	Щетковская		
Рук. гр.	Кириченко		
Гл. спец.	Егтярев		
Нач. отд.	Хомов		
ГИП	Потапенко		

Стадия	Лист	Листов
Р	1	7

Общие данные (начало)

Госстрой СССР Ростовский Промстройниипроект

Копировал

Формат А2

Типовой проект 904-1-50-ОВ Альбом 6

Характеристика отопительно-вентиляционных систем

Обозначение системы	Кол. систем	Наименование обслуживаемого помещения (технологического оборудования)	Тип установки агрегата	Вентилятор: Тип, исполнение по взрывозащ.	№	Схема исполнения	Положение	L* м³/час	P кгс/м²	n об/мин	Электродвигатель: Тип, исполнение по взрывозащите	N квт	N об/мин	Воздухонагреватель: Тип	№	Кол.	Т-ра нагрева от	до	Расход тепла ккал/час	ΔP кгс/м²	Примечание
В1	2	Машинный зал	Крышный осевой	Ц3-04	8-В	1	—	18000	—	920	4А80В6У2	1.1	920	—	—	—	—	—	—	—	
В2	1	Помещение промывки фильтров	А4105-2	ВЦ4-70	4	1	10°	3500	49	1400	4А80А4	1.1	1400	—	—	—	—	—	—	—	
В3	1	Помещение ЩСУ	Крышный центроб.	КЦ3-90	5м	1	—	4450	—	915	4А80А6У2	0.75	915	—	—	—	—	—	—	—	
П1	1	Помещение оператора	КБ1-063-01-У3	Автономный кондиционер БК-2500								1.6	—	—	—	—	—	—	—	—	
А1	3	Машинный зал	АПВС 50-30	МЦ-4	4	1	—	3300	—	2800	А02-12-2	1.1	2800	—	—		5	19.4	13700	—	$t_н=-20°$
																	5	22.6	16885	—	$t_н=-30°$
																	5	23.7	17835	—	$t_н=-40°$

Производительность систем В1, В3 дана при $t_н=28°C$

Таблица воздушно-тепловых балансов

Наименование помещений	Объем помещений	Период	Расчетная наружная температ. градусы	Температура в помещении градусы	Теплопотери помещения ккал/час	Тепловыделения ккал/час: от оборудования	от радиации	Всего	Теплоизбытки + недостаток тепла −	Тепло для отопления помещений в нерабочее время ккал/ч	Вытяжка: Количество воздуха м³/час	Чем удаляется	Приток: Количество воздуха м³/час	Чем обеспечивается
Машинный зал, КРУ на отм. 0.000	2340	Зима	-20	20	65800	55000	—	55000	-10800	41100	Естественное проветривание путем периодического пуска крышных вентиляторов			
			-30	20	72400	55000	—	55000	-17400	50650				
			-40	20	80300	55000	—	55000	-25300	53500				
		Лето	28	33	—	77800	4100	81900	+81900	—	36000	В1	35000	Через фрамуги окон
			22	27	—	77800	3800	81600	+81600	—	35000		34000	
			21	26	—	77800	2600	80400	+80400	—	34300		33400	
Помещение оператора на отм. 4.200	140	Зима	-20	20	4450	1290	—	1290	-3160	4450	Естественное проветривание через фрамугу окна			
			-30	20	4700	1290	—	1290	-3410	4700				
			-40	20	4900	1290	—	1290	-3610	4900				
		Лето	28	23	—	1290	700	1990	+1990	—	90	Через неплотности	90	П1
			22	21	—	1290	600	1890	+1890	—	90		90	
			21	20	—	1290	500	1790	+1790	—	90		90	
Помещение промывки фильтров на отм. 0.000	135	Зима	-20	20	5500	1500	—	1500	-4000	5500	3165	В2	3165	Через дверной проем
			-30	20	6000	1500	—	1500	-4500	6000	3165	В2	3165	
			-40	20	6400	1500	—	1500	-4900	6400	3165	В2	3165	
		Лето	28	30.2	—	1500	400	1900	+1900	—	3165	В2	3165	Через фрамуги окна
			22	24	—	1500	350	1850	+1850	—	3185	В2	3165	
			21	23	—	1500	300	1800	+1800	—	3165	В2	3165	
Помещение ЩСУ на отм. 4.200	140	Зима	-20	18	4100	6900	—	6900	+2800	2700	Периодическое проветривание включением крышного вентилятора			
			-30	18	4400	6900	—	6900	+2500	3200				
			-40	18	4600	6900	—	6900	+2300	3600				
		Лето	28	33	—	6900	700	7600	+7600	—	4450	В3	4350	Через ж.р. в стене
			22	27	—	6900	600	7500	+7500	—	4300	В3	4200	
			21	26	—	6900	500	7400	+7400	—	4200	В3	4100	

1. Воздухообмен в помещениях определен в соответствии рекомендациям по расчету воздухообмена помещения по теплоизбытным серия А3-776
2. Тепловыделения в машинном зале для зимнего периода приняты для трех одновременно работающих компрессоров.
3. Температура, влажность и подвижность воздуха в машинном зале и ЩСУ приняты по допустимым параметрам ГОСТ 12.1.005-76 в связи с отсутствием рабочих мест и периодическим пребыванием обслуживающего персонала в помещении.

Ведомость ссылочных и прилагаемых документов

Обозначение	Наименование	Примечание
	Ссылочные документы	
4904-69	Детали крепления санитарно-технических приборов и трубопроводов	Комплект
4.903-10. выпуск 1,3,8	Изделия и детали трубопроводов для тепловых сетей	Комплект
2.494-1 выпуск 1	Узлы прохода вентиляционных вытяжных шахт через покрытия промзданий	Комплект
1.494-32	Зонты и дефлекторы вентиляционных систем	Комплект
5.904-5	Гибкие вставки для центробежных вентиляторов	Комплект
5.904-1	Крепление стальных неизолированных воздуховодов	Комплект
1.469-7 выпуск 2	Покрытия зданий с крышными вентиляторами	Комплект
1.494-10	Решетки щелевые регулирующие типа Р	Комплект
ГПИ. Проект монтажавтоматика "ТМ4-143-75	Установка термометров на трубопроводах	1,2
ГПИ. Проект монтажавтоматика "ТК4-3136-70, ТК4-3138-70	Установка манометров на трубопроводах	1,2
1.494-21	Крепление решеток воздухоприточных к воздуховодам и строительным конструкциям	Комплект
А9-30	Клапаны самооткрывающиеся для крышных вентиляторов КЦ3-90 №№ 4; 5, 6, 3	Комплект

71

8107/6

Привязан

Инв. №

Норм. контр.	Александров	
Провер.	Арапова	
Ст. инж.	Щетковский	
Рук. гр.	Кириченко	
Гл. спец.	Дегтярев	
Нач. ОПВ	Комов	
ГИП	[illegible]	

ТП904-1-50-ОВ

Компрессорная станция ЗК-63А

Стадия	Лист	Листов
Р	2	

Общие данные (продолжение)

Госстрой СССР Ростовский Промстройниипроект

Копировал

Формат 22

Инв. № подл. | Подпись и дата | Взам. инв. №

Т.ПОВОЙ ПРОЕКТ 904-1-50-ОВ Альбомъ

СПЕЦИФИКАЦИЯ СИСТЕМ ОТОПЛЕНИЯ И ВЕНТИЛЯЦИИ

МАРКА, ПОЗ.	ОБОЗНАЧЕНИЕ	НАИМЕНОВАНИЕ	КОЛ.	МАССА ЕД, КГ	ПРИМЕЧАНИЕ
		ОТОПЛЕНИЕ			
1	УЧРЕЖДЕНИЕ ЯЭ-308/80	АГРЕГАТ ВОЗДУШНО-ОТОПИТЕЛЬНЫЙ СО СПИРАЛЬНО-НАВИВНЫМ КАЛОРИФЕРОМ АПВС-50-30	3	89	
2	КАРАГАНДИНСКИЙ ЗАВОД ОТОПИТЕЛЬНОГО ОБОРУДОВАНИЯ	РАДИАТОРЫ СТАЛЬНЫЕ ЛИСТОТРУБНЫЕ ТИПА КЛТ			
		-20°С КЛТ-7	7.74 / 3		ЭКМ ШТ
		2КЛТ-3	4.88 / 4		"
		2КЛТ-4	4.64 / 7		"
		2КЛТ-5	6.12 / 2		"
		2КЛТ-6	10.5 / 3		"
		2КЛТ-7	13.14 / 3		"
		-30°С КЛТ-7	5.16 / 2		"
		2КЛТ-4	2.64 / 7		"
		2КЛТ-6	24.5 / 7		"
		2КЛТ-7	17.52 / 4		"
		-40°С 2КЛТ-5	9.18 / 9		"
		2КЛТ-7	18.18 / 11		"
3		ТРУБОПРОВОД ИЗ ВОДОГАЗОПРОВОДНЫХ ТРУБ ПО ГОСТ 3262-75			
		ф15	130		М
		ф20	107		М
		ф25	55		М
		ф40	15		М
4		ВЕНТИЛЬ ЗАПОРНЫЙ МУФТОВЫЙ 15КЧ18П2			
		ф15	13		
		ф20	8		
		ф25	7		
		ф40	4		
5		ВЕНТИЛЬ 15КЧ892П3 ф25 С МОДЕРНИЗИРОВАННЫМ ЭЛЕКТРОМАГНИТОМ ЭВ-3М	1		~220В
6		КЛАПАН ОБРАТНЫЙ ПОДЪЕМНЫЙ МУФТОВЫЙ 16Б1бк ф20	1		
7	4.903-10 ВЫПУСК 8	ГРЯЗЕВИК 16-40 Т34.01 ИЗ СТАЛЬНЫХ ТРУБ	2	15,8	
8		ВОЗДУХОСБОРНИК ГОРИЗОНТАЛЬНЫЙ ВС-2 ИЗ ТРУБ ф159х3,2 ДЛИНОЙ 355мм	3	79	
9	ЛЕНИНГРАДСКИЙ ПРИБОРОСТРОИТЕЛЬНЫЙ ЗАВОД	ВОДОМЕР КРЫЛЬЧАТЫЙ ВКМС-Г В ИСПОЛНЕНИИ ДЛЯ ГОРЯЧЕЙ ВОДЫ Ду=32мм	1	8.0	
10	ТОМСКИЙ МАНОМЕТРОВЫЙ ЗАВОД	МАНОМЕТР ОБМ1-160-16 ТЕХНИЧЕСКИЙ ОБЩЕГО НАЗНАЧЕНИЯ	2	1.4	
11	ЗАВОД „ТЕПЛОКОНТРОЛЬ" Г. КАЗАНЬ	ТЕРМОМЕТР ПРЯМОЙ В ЗАЩИТНОЙ ОПРАВЕ П5-2-160-163	2	0.65	
12	3К4-45-70	ШТУЦЕР ДЛЯ УСТАНОВКИ МАНОМЕТРА НА ТРУБОПРОВОДЕ	2		
13	3К4-46-70	ШТУЦЕР ДЛЯ УСТАНОВКИ МАНОМЕТРА НА ТРУБОПРОВОДЕ	2		
14	Г-16-225 ТК4-3138-70	ОТБОРНОЕ УСТРОЙСТВО ДЛЯ МАНОМЕТРА ТК4-130-67	2		
15	14М1-16	КРАН ТРЕХХОДОВОЙ ф15	2		
16	3К4-3-75	РАСШИРИТЕЛЬ ДЛЯ УСТАНОВКИ ТЕРМОМЕТРА	2		
17	ГОСТ 5631-79	КРАСКА БТ-577	12,2		КГ
18	ГОСТ 18186-79	ГРУНТ ПФ-020	7.6		КГ
19	ТУ36-887-67	ПУХШНУР ИЗ МИНВАТЫ В ОПЛЕТКЕ ИЗ Х/Б ТКАНИ	0,25		$м^3$
20	ТУ36-929-67	ЛАКОСТЕКЛОТКАНЬ	8,6		$м^2$
21	ГОСТ 10923-76	РУБЕРОИД	8,6		$м^2$
		ВЕНТИЛЯЦИЯ			
1	УЧРЕЖДЕНИЕ ЯЭ-308/80	ВЕНТИЛЯТОР ОСЕВОЙ КРЫШНЫЙ №8-В С КОЛЕСОМ Ц3-04 НА ОДНОЙ ОСИ С ЭЛЕКТРОДВИГАТЕЛЕМ 4А80В6У2 МОЩНОСТЬЮ 1,1кВт, У20 об/мин	2	240	
2	ВЕНТСПИЛОСКИЙ ВЕНТИЛЯТОРНЫЙ ЗАВОД	ВЕНТИЛЯТОР ЦЕНТРОБЕЖНЫЙ КРЫШНЫЙ КЦ3-90№5 С ЭЛЕКТРОДВИГАТЕЛЕМ 4А80А6У2 МОЩНОСТЬЮ 0.75кВт 915 об/мин	1	27	
3	УЧРЕЖДЕНИЕ У1-0400/4	АГРЕГАТ ВЕНТИЛЯТОРНЫЙ А4105-2 НА ВИБРООСНОВАНИИ КОМПЛЕКТНО: а. ВЕНТИЛЯТОР ЦЕНТРОБЕЖНЫЙ В-Ц4-70№4 С КОЛЕСОМ 1,05Д4, ИСПОЛНЕНИЕ 1, ПОЛОЖЕНИЕ 10° б. ЭЛЕКТРОДВИГАТЕЛЬ 4А80А4, 1400 об/мин МОЩНОСТЬЮ 1,1 КВТ	1	83	
4	БАКИНСКИЙ ЗАВОД БЫТОВЫХ КОНДИЦИОНЕРОВ	КОНДИЦИОНЕР АВТОНОМНЫЙ БК-2500	1	64	
5	4.904-37	ПАНЕЛЬ РАВНОМЕРНОГО ВСАСЫВАНИЯ 1П7.5	2	30	
6	2.904-1 ВЫПУСК 1	УЗЕЛ ПРОХОДА ЧЕРЕЗ КРОВЛЮ БЕЗ КЛАПАНА И КОЛЬЦА ДЛЯ СБОРА КОНДЕНСАТА			
		УП1 ф200	1	28.4	
		УП3 ф315	1	33.5	
7	1.494-32	ДЕФЛЕКТОР Д00.000	1	7.4	
8	1.494-32	ЗОНТ 3К.00.000-02	1	7.5	
9	5.904-5	ГИБКАЯ ВСТАВКА			
		ВВ-19	1	5.13	
		ВН-12	1	4.12	
10	4.904-27	РЕШЕТКА Р150	2	0.41	
11	А9-30	КЛАПАН А3Е034.000-01	1	9,5	
12	ГОСТ 19903-74	ВОЗДУХОВОД ИЗ СТАЛИ ТОНКОЛИСТОВОЙ ТОЛЩИНОЙ 0.6мм ф280	3		М
		ф315	6		М
		ТО ЖЕ, ф355	3		М
		ТО ЖЕ, ТОЛЩИНОЙ 1,4мм ф315	2		М
13	ГОСТ 14918-69	ВОЗДУХОВОД ИЗ СТАЛИ ОЦИНКОВАННОЙ ТОЛЩИНОЙ 0.5мм СЕЧЕНИЕМ 200х200	3.5		М
		ТО ЖЕ, ф200	5.5		М
		ТО ЖЕ, ТОЛЩИНОЙ 1.2мм ф200	2		М
14	ГОСТ 6465-76	КРАСКА ПФ-115	10,3		КГ
15	ГОСТ 18186-69	ГРУНТ ПФ-020	4.8		КГ
		ПРОИЗВОДСТВЕННОЕ ПАРОСНАБЖЕНИЕ			
1		ТРУБОПРОВОД ИЗ ВОДОГАЗОПРОВОДНЫХ ТРУБ ПО ГОСТ 3262-75 ф15	3.5		М
		ф20	9		М
		ф25	3		М
2		ф32	20		М
		ВЕНТИЛЬ 15КЧ18П2			
		ф15	5		
		ф20	3		
		ф32	5		
3		КЛАПАН ПРЕДОХРАНИТЕЛЬНЫЙ 17ч3бр ф40	1		
4		КЛАПАН РЕДУКЦИОННЫЙ 18ч2бр ф25	1		
5		КОНДЕНСАТООТВОДЧИК 45ч12нж ф15	1		
6		КЛАПАН ОБРАТНЫЙ 16Б1бк ф15	1		
7	ТОМСКИЙ МАНОМЕТРОВЫЙ ЗАВОД	МАНОМЕТР ОБМ1-160-16 ОБЩЕГО НАЗНАЧЕНИЯ	2	1,4	
8	Г-16-225 ТК4-3138-70	ОТБОРНОЕ УСТРОЙСТВО ДЛЯ МАНОМЕТРА ТК4-130-67	2		
9	3К4-46-70	ШТУЦЕР ДЛЯ УСТАНОВКИ МАНОМЕТРА НА ТРУБОПРОВОДЕ	2		
10	ГОСТ 5631-79	КРАСКА БТ-577	2.1		КГ
11	ГОСТ 18186-79	ГРУНТ ПФ-020	1.1		КГ

72

8107/6

ПРИВЯЗАН

ИНВ. №

Норм. контр.	АЛЕКСАНДРОВ		
Провер.	АРАПОВА		
Ст. инж.	ЩЕТКОВСКИЙ		
Рук. гр.	КИРИЧЕНКО		
Гл. спец.	ДЕГТЯРЕВ		
Нач. отд.	КОМОВ		
Гл. инж.	[illegible]		

ТП 904-1-50-ОВ

КОМПРЕССОРНАЯ СТАНЦИЯ 3К-63А

СТАДИЯ	ЛИСТ	ЛИСТОВ
Р	3	

ОБЩИЕ ДАННЫЕ (СКОНЧАНИЕ)

ГОСУДАРСТВЕННЫЙ ОБЩЕСТВЕННЫЙ ПРОЕКТ

Инв. № подл. | Подпись и дата | Взам. инв. №

Типовой проект 904-1-50-ОВ Альбом 6

План на отм. 0.000

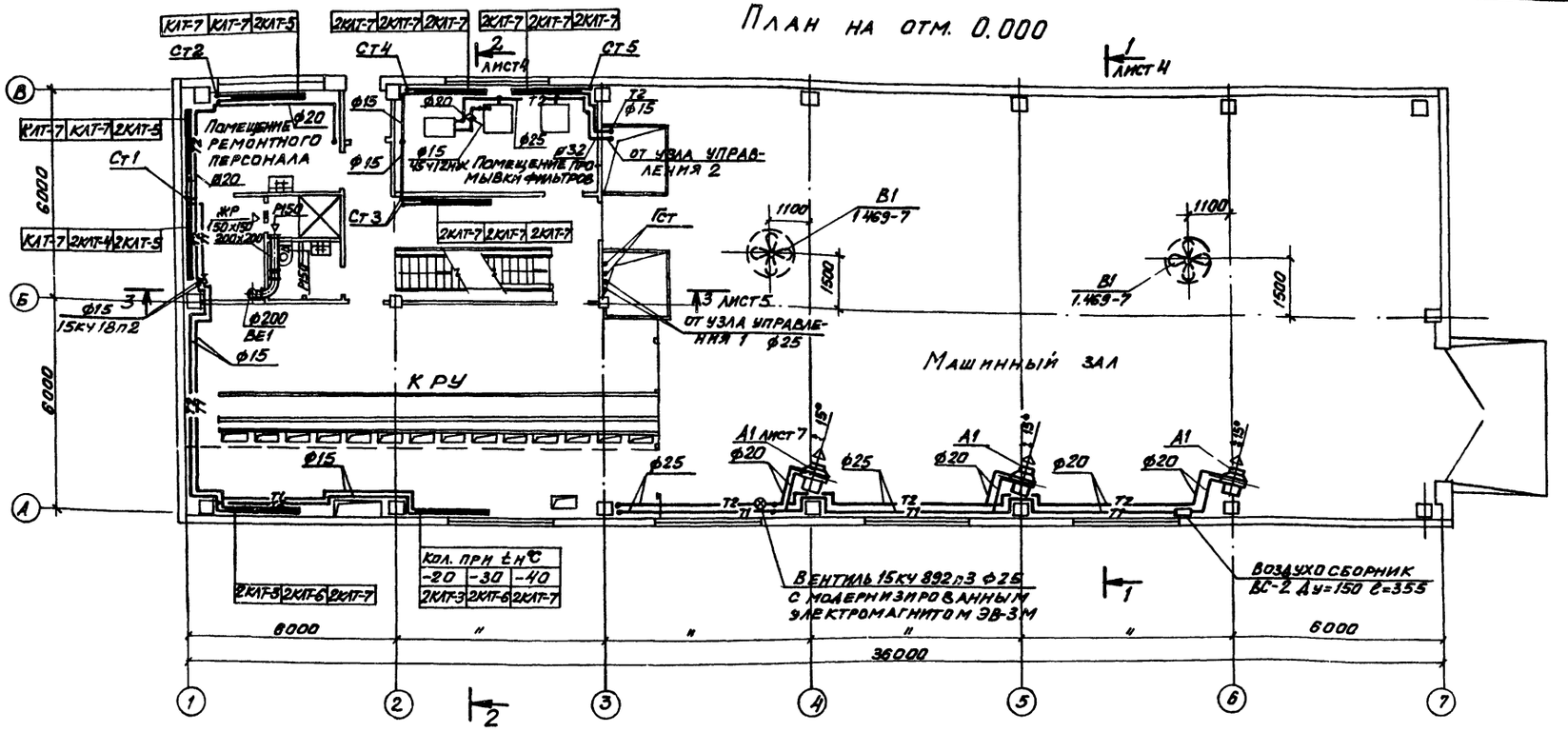

Разрез 1-1

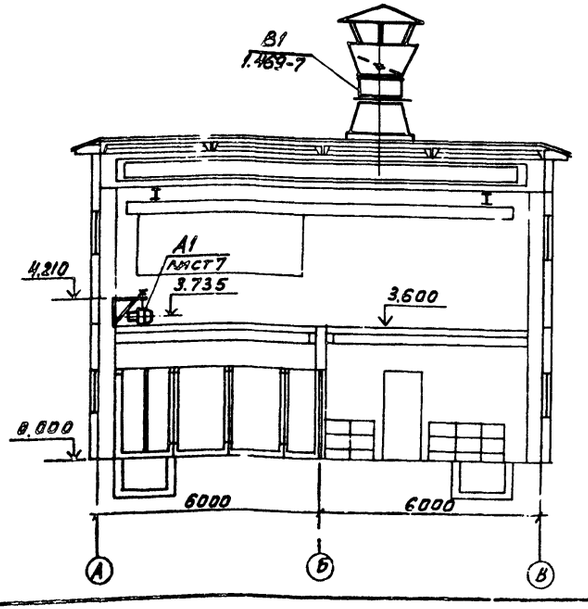

Разрез 2-2

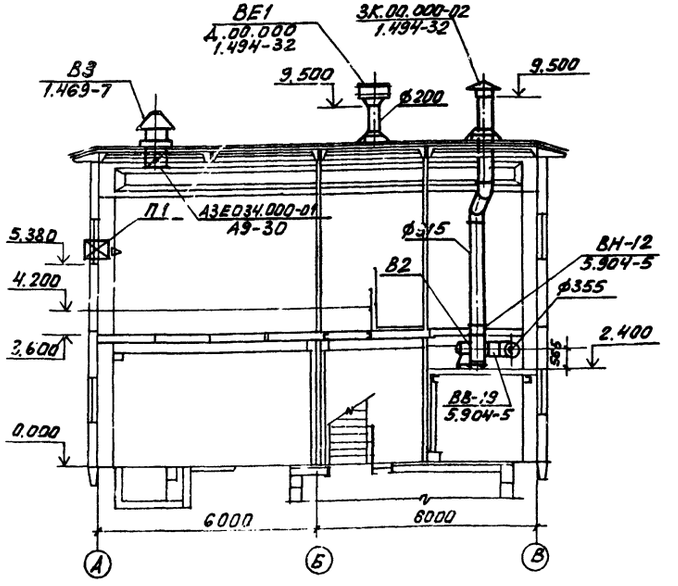

Согласовано
ОСП-1 Бескоровайный
Моргунов
ОВК Сюсюра

Инв. № подл. | Подпись и дата | Взам. инв. №

73

8107/6

Привязан

Инв. №

Норм. контр.	Александров	
Провер.	Арапова	
Ст. инж.	Щетковский	
Рук. гр.	Кириченко	
Гл. спец.	Дегтярев	
Нач. ОПВ	Комов	
ГИП	О-Тахиевский	

ТП 904-1-50 - ОВ

Компрессорная станция ЗК-63А

Стадия	Лист	Листов
Р	4	

План на отм. 0.000
Разрезы: 1-1; 2-2

Госстрой СССР
Ростовский промстройкинпроект

Копировал

Формат 2а

Типовой проект 904-1-50-08 Альбом 6

План на отм. 3.600 и 4.200

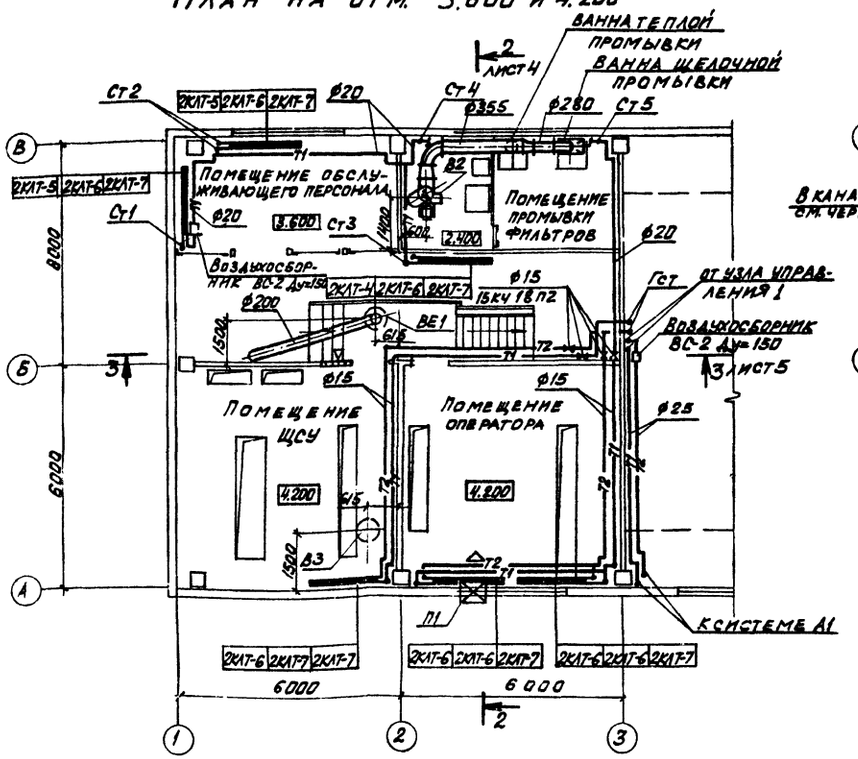

План на отм. -3.000

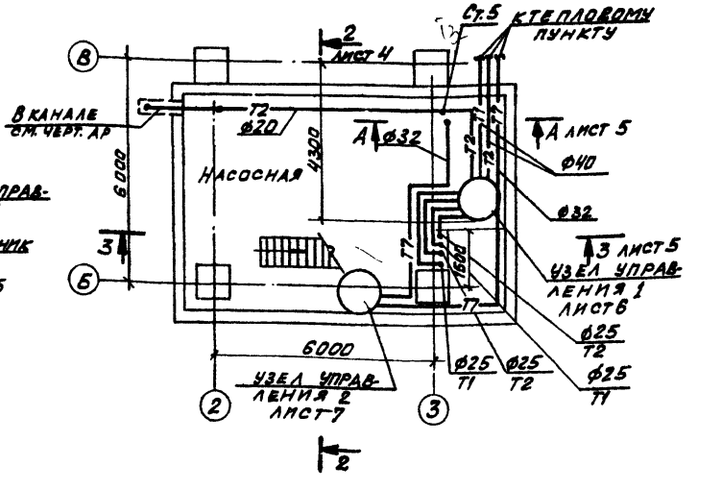

Разрез 3-3

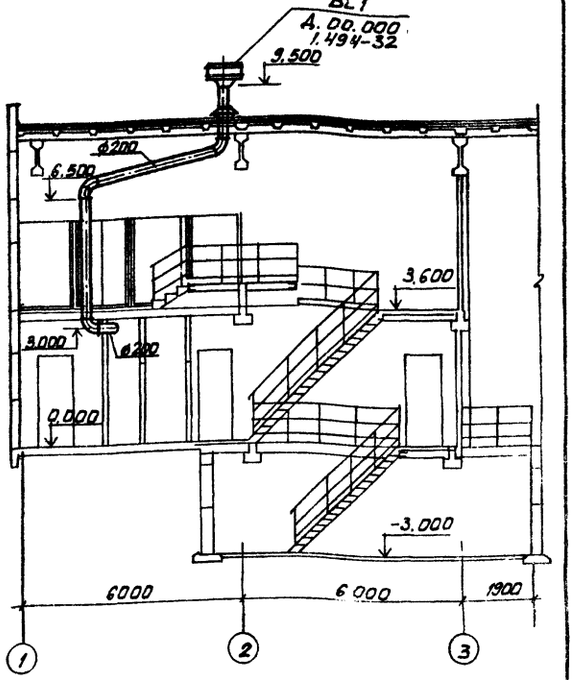

А-А

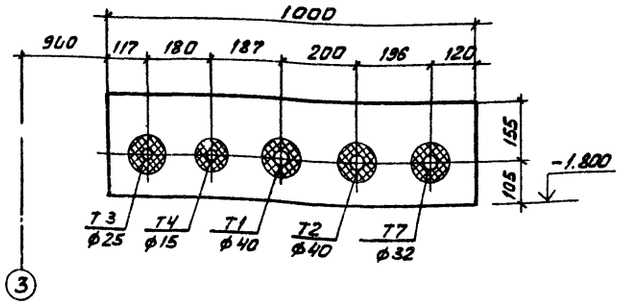

74

8107/6

Привязан

Инв. №

Местные отсосы от технологического оборудования

Технологическое оборудование: Поз.	Наименование	Кол.	Характеристика выделяющихся вредностей	Объем вытяжки, м³/ч: На ед. оборуд.	Всего	Характеристика местного отсоса: Обозначение	Применяемые документы	Обозначение системы	Примечание
—	Ванна щелочной промывки	1	Пары щелочных растворов	1980	1980	1П7.5	4.904-37	В2	
—	Ванна теплой промывки	1	Пары воды	1185	1185	1П7.5	4.904-37	В2	

Норм. контр.	Александров	
Провер.	Арапова	
Ст. инж.	Цетковский	
Рук. гр.	Кирничев	
Гл. спец.	Дегтярев	
Нач. отд.	Комов	
ГИП	Осташевский	

ТП 904-1-50-08

Компрессорная станция 3К-63А

Стадия	Лист	Листов
Р	5	

Планы на отм. -3.000; 3.600 и 4.200. Разрез 3-3

Госстрой СССР Ростовский Промстройниипроект

Копировал

Формат 22

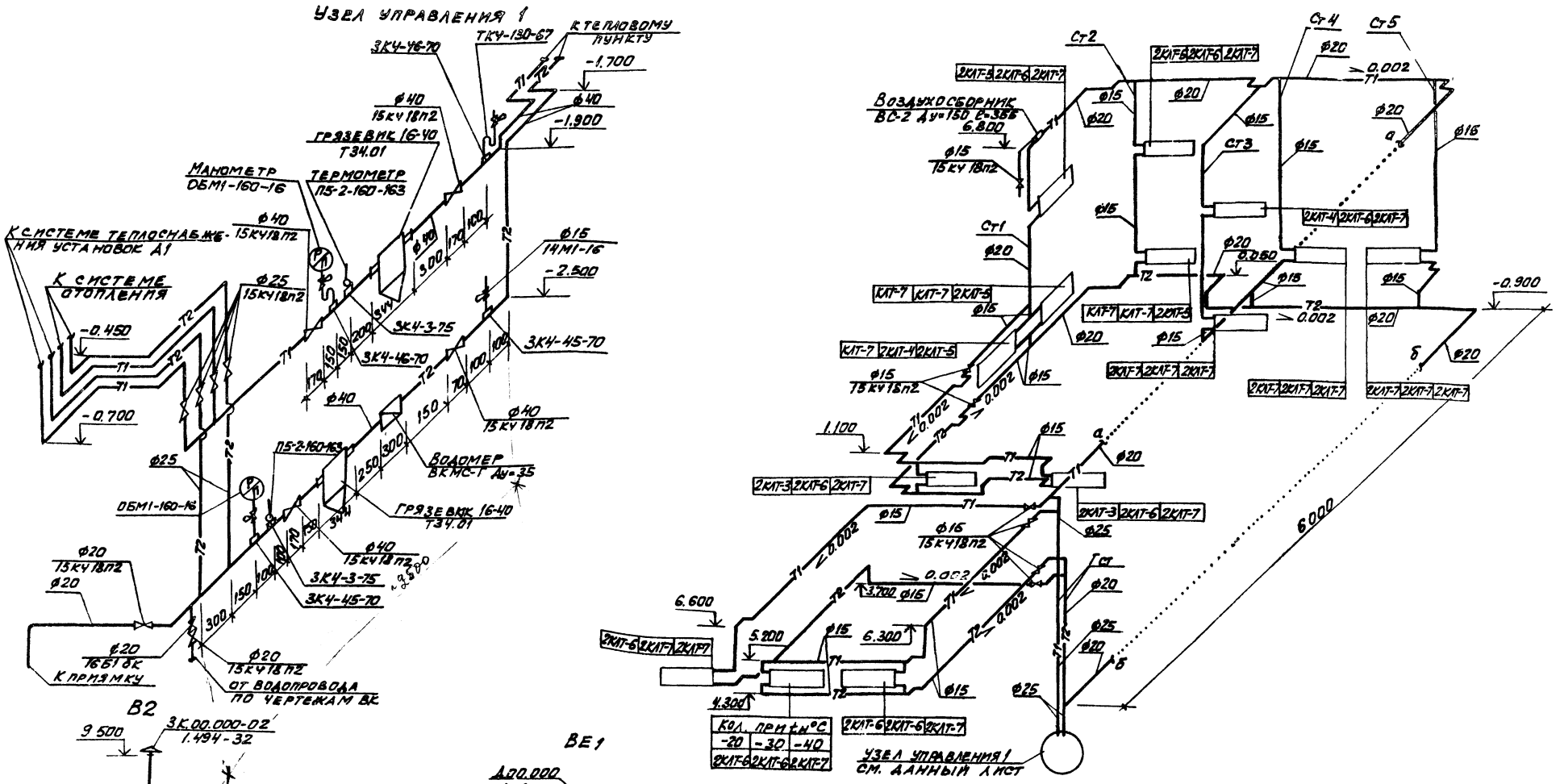

Типовой проект 904-1-50-ОВ Альбом 6

Нормконтр.	Александров		
Провер.	Арапова		
Ст. инж.	Щетковский		
Рук. гр.	Кириченко		
Гл. спец.	Дегтярев		
Нач. отд.	Комов		
ГИП	Осташевский		

ТП904-1-50-ОВ

Компрессорная станция 3К-63А

Стадия	Лист	Листов
Р	6	

Схема системы отопления 1
Узел управления 1
Схемы систем В2, ВЕ1

Госстрой СССР
Ростовский
Промстройниипроект

Копировал

Формат 22

Инв. № подл. | Подпись и дата | Взам. инв. №

С. Ласова 10
ОВК

Типовой проект 904-1-50-ОВ Альбом 6

Узел управления 2

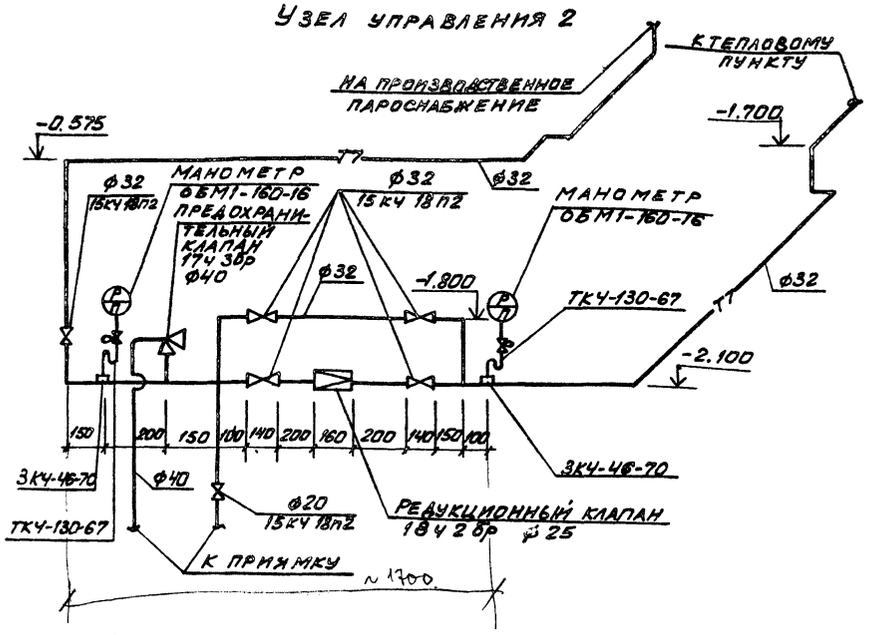

Система теплоснабжения установок А1

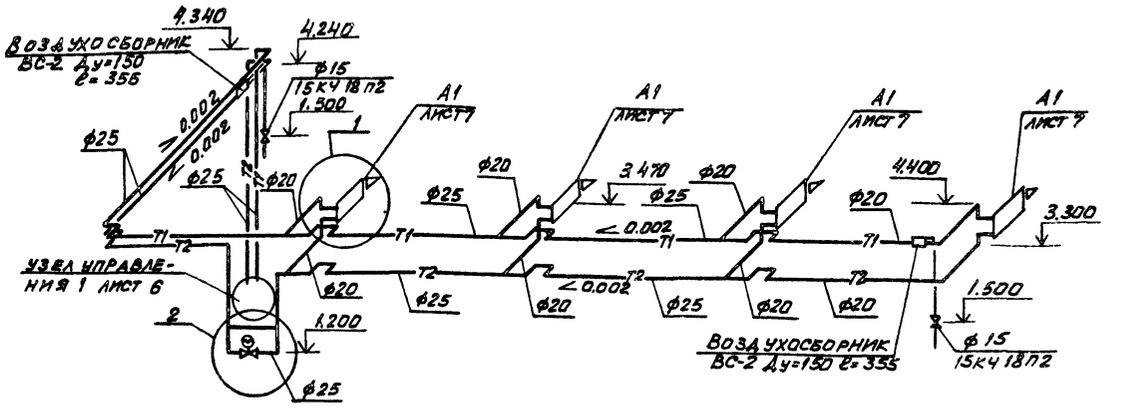

Система производственного пароснабжения

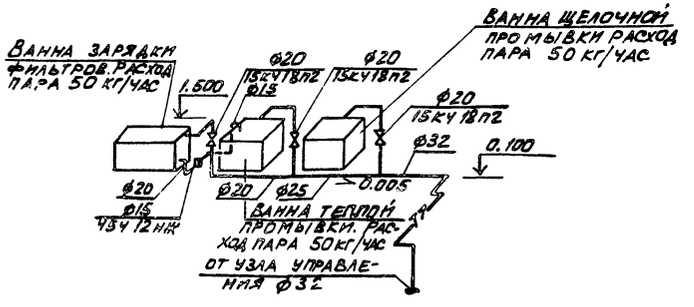

Схема установки конденсатоотводчика

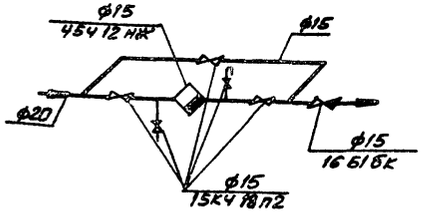

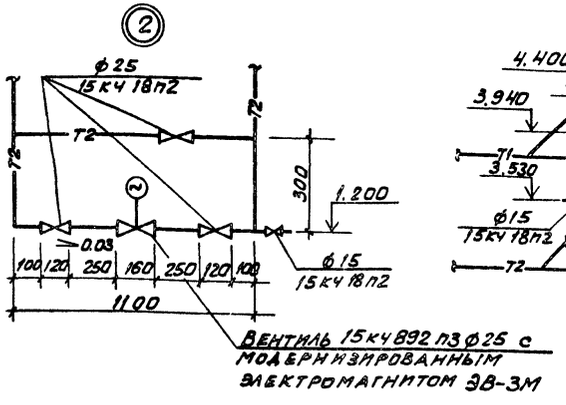

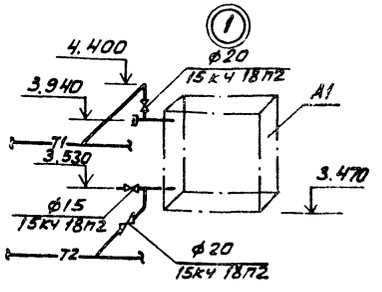

Кронштейн для крепления воздушно-отопительного агрегата АПВС50-30

План

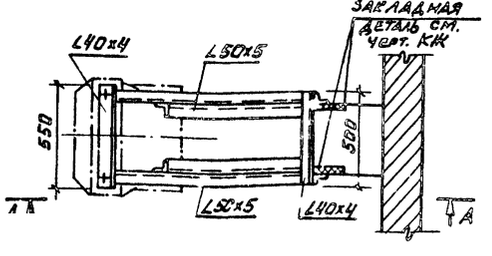

А-А

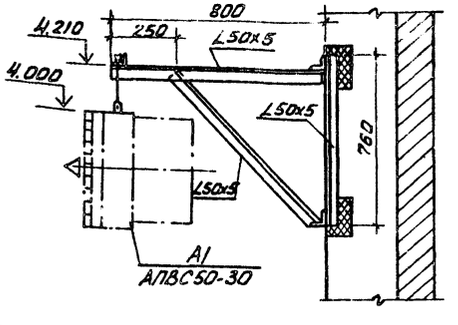

Элементы кронштейна выполняются на сварке, толщина сварочного шва равна 4 мм.

Согласовано

Подпись и дата | Взам. инв. №

Инв. № подл.

8107/6

Привязан

Инв. №

Норм. контр.	Александров		
Провер.	Арапова		
Ст. инж.	Щетковский		
Рук. гр.	Кириченко		
Гл. спец.	Дегтярев		
Нач. отд.	Комов		
ГИП	Ос. Ашевский		

ТП904-1-50-ОВ

Компрессорная станция ЗК-63А

Стадия	Лист	Листов
Р	7	

Схема системы теплоснабжения установок А1. Узел управления 2

Госстрой СССР Ростовский Промстройниипроект

Копировал

Формат 22

gost.e-ecolog.ru