ТИПОВОЙ ПРОЕКТ
904-1-50

КОМПРЕССОРНАЯ СТАНЦИЯ
АВТОМАТИЗИРОВАННАЯ ОТДЕЛЬНО СТОЯЩАЯ
4(3)К – 63А ,
ПРОИЗВОДИТЕЛЬНОСТЬЮ
4,2 (3,14) м³/с [252 (189) м³/мин] ВОЗДУХА
С ВАРИАНТАМИ ДЛЯ БЛОКИРОВАНИЯ

АЛЬБОМ 4

АВТОМАТИЗАЦИЯ И КИП
ЗАДАНИЕ ЗАВОДУ – ИЗГОТОВИТЕЛЮ

gost.e-ecolog.ru

ЦЕНТРАЛЬНЫЙ ИНСТИТУТ ТИПОВОГО ПРОЕКТИРОВАНИЯ
ГОССТРОЯ СССР
КИЕВСКИЙ ФИЛИАЛ
г. Киев 7 ул. Эжена Потье № 12
449/4
Заказ 1 . 5878 Инв. № 8107/4 Тираж 200
Сдано в печать 6.9. 1983 Цена 3.57

ТИПОВОЙ ПРОЕКТ 904-1-50

КОМПРЕССОРНАЯ СТАНЦИЯ АВТОМАТИЗИРОВАННАЯ ОТДЕЛЬНО СТОЯЩАЯ 4(3)К — 63А,

ПРОИЗВОДИТЕЛЬНОСТЬЮ 4.2(3.14)$м^3$/с [252 (189) $м^3$/мин] ВОЗДУХА С ВАРИАНТАМИ ДЛЯ БЛОКИРОВАНИЯ

АЛЬБОМ 4

СОСТАВ ПРОЕКТА:

АЛЬБОМ 1	ТЕХНОЛОГИЧЕСКАЯ ЧАСТЬ
АЛЬБОМ 2	ЭЛЕКТРОТЕХНИЧЕСКАЯ ЧАСТЬ
АЛЬБОМ 3	АВТОМАТИЗАЦИЯ И КИП. ЧЕРТЕЖИ
АЛЬБОМ 4	АВТОМАТИЗАЦИЯ И КИП. ЗАДАНИЕ ЗАВОДУ-ИЗГОТОВИТЕЛЮ
АЛЬБОМ 5	АРХИТЕКТУРНО-СТРОИТЕЛЬНАЯ И САНТЕХНИЧЕСКАЯ ЧАСТИ ДЛЯ 4 КОМПРЕССОРОВ
АЛЬБОМ 6	АРХИТЕКТУРНО-СТРОИТЕЛЬНАЯ И САНТЕХНИЧЕСКАЯ ЧАСТИ ДЛЯ 3 КОМПРЕССОРОВ
АЛЬБОМ 7	НЕСТАНДАРТИЗИРОВАННОЕ ОБОРУДОВАНИЕ ТЕХНОЛОГИЧЕСКАЯ ЧАСТЬ
АЛЬБОМ 8	СТРОИТЕЛЬНЫЕ КОНСТРУКЦИИ И ИЗДЕЛИЯ.
АЛЬБОМ 9	ЗАКАЗНЫЕ СПЕЦИФИКАЦИИ ДЛЯ 4 КОМПРЕССОРОВ
АЛЬБОМ 10	ЗАКАЗНЫЕ СПЕЦИФИКАЦИИ ДЛЯ 3 КОМПРЕССОРОВ
АЛЬБОМ 11	СМЕТЫ ДЛЯ 4 КОМПРЕССОРОВ
АЛЬБОМ 12	СМЕТЫ ДЛЯ 3 КОМПРЕССОРОВ
АЛЬБОМ 13	ВЕДОМОСТИ ПОТРЕБНОСТИ В МАТЕРИАЛАХ ДЛЯ 4 КОМПРЕССОРОВ
АЛЬБОМ 14	ВЕДОМОСТИ ПОТРЕБНОСТИ В МАТЕРИАЛАХ ДЛЯ 3 КОМПРЕССОРОВ

ПРИМЕНЕННЫЕ МАТЕРИАЛЫ: ТИПОВОЙ ПРОЕКТ „ШУМОГЛУШИТЕЛИ КОМПРЕССОРНЫХ СТАНЦИЙ" АЛЬБОМЫ 1.5

РАЗРАБОТАН ГОСУДАРСТВЕННЫМИ ПРОЕКТНЫМИ ИНСТИТУТАМИ:

ГИПРОСТРОЙДОРМАШ: АЛЬБОМЫ 1,2,3,4,7,9,10,11,12.
РОСТОВСКИЙ ПРОМСТРОЙНИИПРОЕКТ: АЛЬБОМЫ 5,6,8,9,10,11,12,13,14,

ГЛАВНЫЙ ИНЖЕНЕР ИНСТИТУТА Ю.Н. МЕХАНЦЕВ.

ГЛАВНЫЙ ИНЖЕНЕР ПРОЕКТА С.М. ЛЕОНОВ

УТВЕРЖДЕН МИНСТРОЙДОРМАШЕМ РЕШЕНИЕМ ОТ
С ВВОДОМ В ДЕЙСТВИЕ С 1. 1982.

кф ЦИТП инв. 8107/4

Альбом 4

Типовой проект 904-1-50

№ п/п	Наименование	Номер листа	Стр.
1	Содержание альбома		2
2	Указания к применению выпуска		3
3	Центральный щит компрессорной. Панель 1. Общий вид.	1-17	4-7
4	Центральный щит компрессорной Панель 5. Общий вид.	1-25	8-14
5	Щит насосной. Общий вид.	1-40	15-25
6	Компрессор №1. Принципиальная электрическая схема питания.		26
7	Компрессорная станция. Принципиальная электрическая схема питания.		27
8	Компрессор №1. Принципиальная электрическая схема управления, регулирования и сигнализации.		28-32
9	Компрессор №1. Принципиальная электрическая схема теплового контроля.		33-34
10	Компрессор №1. Принципиальная электрическая схема предупредительной сигнализации.		35
11	Компрессорная станция. Принципиальная электрическая схема управления и регулирования.		36-37
12	Отопительные агрегаты. Принципиальная электрическая схема управления.		38
13	Насосная станция водопровода, оборотной воды. Принципиальная электрическая схема питания.		39
14	Насосная станция водопровода, оборотной воды. Насосы охлажденной воды. Принципиальная электрическая схема управления.		40-41
15	Насосная станция водопровода, оборотной воды. Насосы нагретой воды. Принципиальная электрическая схема управления.		42-43
16	Насосная станция водопровода, оборотной воды. Принципиальная электрическая схема сигнализации		44

Инв. № подл. | Подп. и дата | Взам. инв. №

2

Инв. № 8107/4

					904-1-50	
					Компрессорная станция 4(3)К-63/9 с вариантами для блокирования	
ГИП	Леонов			Изм.	Задание заводу-изготовителю.	Стадия / Лист / Листов
Нач. отд.	Лапников					РП
Гл. спец.	Лебинский					
Н. контр.	Заплатина				Содержание альбома	ГИПРОСТРОЙДОРМАШ г. Ростов-на-Дону
Рук. гр.	Четвериков					
Гл. инж.	Кострова					
Гл. спец.	Шарапов					

Привязан

Инв. №

Альбом 4

Типовой проект 904-1-50

Инв. № подл. | Подп. и дата | Взам. инв. №

Техническое описание к применению выпуска.

Задание заводу-изготовителю щитов выполнено в соответствии с:

- руководящим материалом РМ4-107-77 (с учетом извещения Ч.009, изменение №1) „Щиты и пульты систем автоматизации технологических процессов. Требования к выполнению технической документации, предъявляемой заводу-изготовителю";
- руководящим материалом РМ3-82-76 ч.1 „Щиты и пульты систем автоматизации технологических процессов. Корпусы и каркасы. Часть I. Щиты";
- сборником Ч0 „Способы установки аппаратуры внутри щитов. Часть 1. Электроаппаратура с передним присоединением проводок";
- сборником Ч3 „Способы установки аппаратуры внутри щитов. Часть 2. Электроаппаратура с задним присоединением проводок";
- временной инструкцией о порядке согласования технической документации на изготовление щитов и пультов заводами-изготовителями Главмонтажавтоматики Минмонтажспецстроя 1979г.

В настоящий альбом включена техническая документация, необходимая для изготовления:

- Центрального щита компрессорной. Панели 1-4 (для варианта 4К);
- Центрального щита компрессорной. Панели 1-3 (для варианта 3К);
- Центрального щита компрессорной. Панель 5.
- Щита насосной.

В комплект технической документации входят:

а) чертежи общих видов, состоящие из:
- перечня составных частей;
- вида спереди;
- вида на внутренние плоскости;
- таблиц для монтажа электрических проводок;

б) принципиальные электрические схемы (для справок)

Заказная спецификация щитов, включена в альбом 9 (для 4 компрессоров) и в альбом 10 (для 3 компрессоров).

Типоразмеры щитов, область их применения и условия эксплуатации соответствуют ОСТ 36.13-76 „Щиты и пульты систем автоматизации технологических процессов. Общие технические условия".

Выбор аппаратуры, устанавливаемой на щитах, соответствует „Номенклатуре комплектующих изделий, устанавливаемых на щитах и пультах систем автоматизации технологических процессов по ОСТ 36.13-76", утвержденной 30 июля 1979г.

При выполнении таблиц соединений проводок и таблиц подключений использованы монтажные символы электроаппаратуры, приведенные в руководящем материале РМ4-184-80 „Системы автоматизации технологических процессов.

Электроаппаратура, поставляемая комплектно со щитами и пультами по ОСТ 36.13-76 Монтажные символы".

При привязке настоящего альбома типового проекта необходимо учесть следующее:

- панели 1-4 (для варианта 4К) и панели 1-3 (для варианта 3К) идентичны и изготавливаются по комплекту „Центральный щит компрессорной. Панель 1".
- В соответствии с „Временной инструкцией о порядке согласования технической документации на изготовление щитов и пультов заводами-изготовителями Главмонтажавтоматики Минмонтажспецстроя СССР заводу-изготовителю для изготовления единичного щита должна быть представлена заказная спецификация щитов - 3 экз и общий вид - 3 экз. При необходимости изготовления по одному чертежу общего вида более одного щита на каждый последующий щит выдается дополнительно по 1 экз общего вида.

Таким образом, для изготовления панелей 1-4 (для варианта 4К) заводу-изготовителю должно быть представлено 6 экз. комплекта чертежей „Центральный щит компрессорной. Панель 1", а для изготовления панелей 1-3 (для варианта 3К) - 5 экз.

					904-1-50	АЩЦ-70	
					Компрессорная станция 4(3)К-63Я с вариантами для блокирования		
					Задание заводу-изготовителю щитов	Стадия: Р	Лист:	Листов: 1
					Техническое описание к применению выпуска	ГИПРОСТРОЙДОРМАШ г. Ростов-на-Дону	

Привязан

Инв. №

Поз.	Обозначение	Наименование	Кол.	Примеч.
		Детали		
1	ТК3-100-77	Рейка Р1	11	ТП3-2-77
2		Плата	5	
3	ТК3-105-77	Кронштейн	32	ТП3-5-77
		Стандартные изделия		
4		Панель с каркасом щита ЩПК-8-600УЧ ЛР00 ОСТ 36.13-76	1	
5		Резистор МЛТ-0,25 ГОСТ 7113-77Е	8	ТП3-8-77 R1-R8
6		Конденсатор ТБП-2, 2 мкф U=600В ГОСТ 6118-78	8	С1-С8
7		Кнопка КЕ-011УЗ, исп.2, толкатель цилиндрический черный ГОСТ 5.1245-72	2	SB1; SB5
		Прочие изделия		
8		Табло световое ТСМ ТУ16-535.424-70	3	HL8; HL9, HL23

Привязан

Инв.№ 8107/4

Инв.№

	904-1	АДЩ01	
	Компрессорная станция 4ГМ5Г-6,3/9 с вариантами для блокирования		
ГИП Лесков; Нач.отд. Мажников; Гл.спец. Лубкович; Н.контр. Золотарева; Рук.гр. Гриценко; Инж. Скворцова; Ст.техн. Шуст	Компрессорная станция	Стадия: РП; Лист: 1; Листов: 17	
	Центральный щит компрессорной. Панель 1	ГИПРОСТРОЙДОРМАШ г. Ростов-на-Дону	

Калькул. сверил Шуст — Копировал Волченко — Формат А4

Альбом 4 — Типовой проект 904-1-50

Поз	Обозначение	Наименование	Кол.	Примеч.
		Арматура сигнальная		
		ЛС-53-220В ТУ16-535.417-75		
9		линза зеленая	1	HL21
10		линза красная	1	HL14
11		линза желтая	7	HL10-HL13, HL15-HL17
12		Арматура сигнальная		
		ЛС-53-24В ТУ16-535.417-75		
		линза красная	1	HL22
		Реле ТУ16-523.295-75		ТП3-13-77
13		РПУ-0-96144-220В	1	KV28
14		РПУ-0-96244-220В	4	KV1-KV3, KV10
15		РПУ-0-61244-24В	8	KV4-KV8, KV11-KV13
		Диод кремниевый		
		а.я0.336.206ТУ		ТП3-18-77
16		Д-246Б, Iпр=5А, Uобр=400В	1	VD1
17		Д-226Б, Iпр=0,3А, Uобр=400В	16	VD2-VD17
18		Блок зажимов БЗ-10 ТУ36.1750-74	3	
19		Упор ТУ36.1751-74	2	
20		Рамка 66×26 ТУ36.1130-74	15	
		Перетычка П ТУ36.1756-74	2	
		Материалы		
		Провод ПВ1×1,0	170	м

Привязан

Инв.№ 8107/4

Инв.№

904-1- АДЩ01 Лист 2

Калькул. сверил Шуст — Копировал Волченко — Формат А4

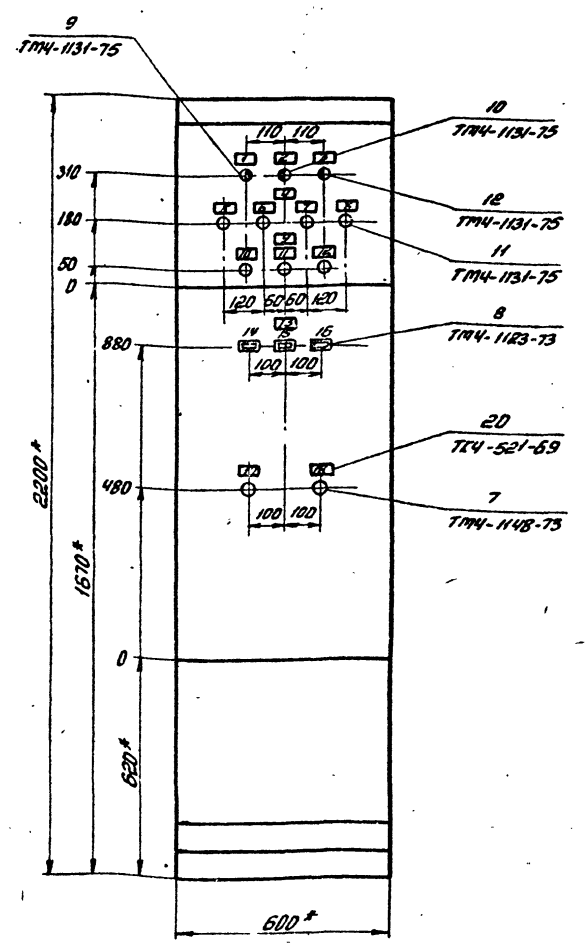

1. * Размеры для справок
2. Покрытие Вариант 7 ОСТ36.13-76
3. Таблицы соединений и подключений выполнены на основании схем (лист АДЩ)

Альбом 4 — Типовой проект 904-1-50

Привязан

Инв.№ 8107/4

Инв.№

904-1-50 АДЩ01 Лист 3

Калькул. сверил Шуст — Копировал Волченко — Формат А4

Вид на внутренние плоскости (развернуто)

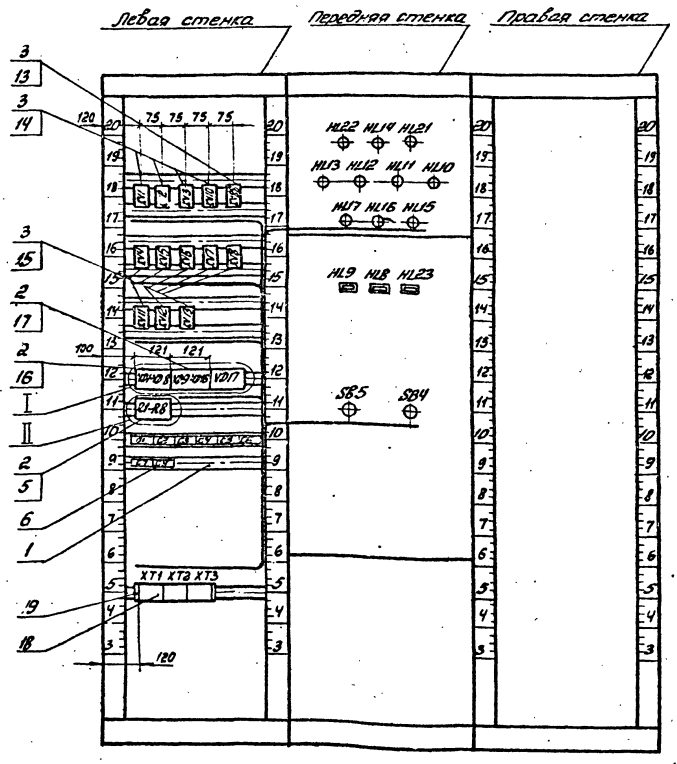

Привязан

Инв.№

Инв.№ 8107/4

904-1- АДЩ01 Лист 4

Кальку сверил Склярова Копировал Волченко Формат А4

Альбом 4

Типовой проект 904-1-50

I
М 1:2,5

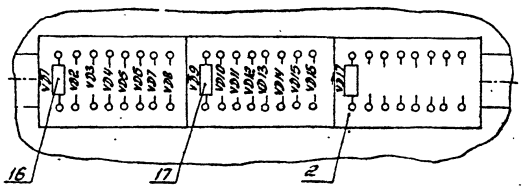

II
М 1:2,5

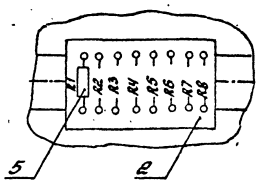

Привязан

Инв.№

Инв.№ 8107/4

904-1- АДЩ01 Лист 5

Кальку сверил Склярова Копировал Волченко Формат А4

Альбом 4

Типовой проект 904-1-50

Таблица 1

№ надписи	Надпись	Кол
	Рамка 66×26	
1	Готов к пуску в автоматическом режиме	1
2	Аварийное отключение	1
3	Отключение по защите	1
4	Давление	1
5	Масла	1
6	Воды	1
7	Воздуха после II ступени	1
8	Воздуха после I ступени	1
9	Температура	1
10	Масла	1
11	Воздуха после II ступени	1
12	Воздуха после I ступени	
13	Производительность	1
17	Опробование сигнализации	1
18	Съем сигнала	1

Продолжение табл. 1

№ надписи	Надпись	Кол
	Табло ТСМ	
14	100%	1
15	50%	1
16	0%	1

Инв.№ подл. | Подпись и дата | Взам.инв.№

Привязан

Инв.№

Инв.№ 8107/4

904-1-50 АДЩ01 Лист 6

Кальку сверил Склярова Копировал Волченко Формат А4

Таблица

Соединения проводов

Провод-ник	Откуда идет	Куда поступает	Данные провода	Примечание
3[illegible]	XT1/3	KV1/10		
4[illegible]	XT1/4	KV2/10		
48	XT1/5	HL22/1		
A10	XT1/7	KV1/1		
[illegible]	KV1/1	KV10/1		
[illegible]	KV1/4	KV3/3		
59	KV3/6	HL4/1		
64	XT1/6	KV3/10		
33	KV3/1	XT2/1		
34	KV3/4	XT2/2		
[illegible]9	XT2/1	KV5/10	ПГВ1×10	
[illegible]	XT2/2	KV6/10		
35	XT2/3	KV7/10		
36	XT2/4	KV8/10		
194	XT2/5	KV4/10		
204	XT2/6	K.10/10		
209	XT2/7	HL6/1		
211	XT2/8	HL9/1		
215	KV1.3/4	HL8/1		
551	XT3/1	KV1[illegible]/10		
552	XT3/2	KV[illegible]/10		
572	XT3/3	KV13/10		

Привязан

Инв.№

Инв.№ 8107/4

904-1- АДШ01 Лист 7

Калькул сверил Шуст Копировал Волченко Формат А4

Продолжение таблицы

Альбом 4

Типовой проект 904-1-50

Провод-ник	Откуда идет	Куда поступает	Данные провода	Примечание
30	XT3/4	KV11/11		
	KV11/11	KV12/11		
	KV12/11	KV13/11		
	KV13/11	KV4/11		
	KV4/11	KV5/11		
	KV5/11	KV6/11		
	KV6/11	KV7/11		
	KV7/11	KV8/11		
	KV8/11	HL22/2		
333	XT2/9	KV10/3		
808	XT3/5	KV28/1	ПГВ1×10	
330	KV28/4	XT3/6		
331	XT3/9	KV1/6		
332	KV1/3	XT3/10		
334	XT3/7	KV11/6		
810	XT3/8	KV11/4		
	KV11/4	KV12/4		
	KV12/4	KV13/4		
	KV13/4	KV8/4		
	KV8/4	KV7/4		
	KV7/4	KV4/4		
	KV4/4	KV2/1		
	KV2/1	SB5/3		
	SB5/3	SB4/2		

Привязан

Инв.№

Инв.№ 8107/4

904-1- АДШ01 Лист 8

Калькул сверил Шуст Копировал Волченко Формат А4

Продолжение таблицы

Провод-ник	Откуда идет	Куда поступает	Данные провода	Примечание
401	SB5/4	KV28/2		
402	KV28/5	KV28/10		п
	KV23/10	VD16/-		
	VD16/-	VD14/-		
	VD14/-	VD12/-		
	VD12/-	VD10/-		
	VD10/-	VD8/-		
	VD8/-	VD6/-		
	VD6/-	VD4/-		
	VD4/-	VD2/-		
403	KV2/4	KV5/4		
	KV5/4	KV6/4	ПГВ1×р	
404	KV5/7	HL10/1		
	KV5/7	VD3/-		
	VD3/-	R1/1		
	R1/1	C1/1		
405	C1/2	R1/2		
	R1/2	VD2/+		
406	VD3/+	VD5/+		
	VD5/+	VD7/+		
	VD7/+	VD9/+		
	VD9/+	VD11/+		
	VD11/+	VD13/+		
	VD13/+	VD15/+		
	VD15/+	VD17/+		

Привязан

Инв.№

Инв.№ 8107/4

904-1- АДШ01 Лист 9

Калькул сверил Шуст Копировал Волченко Формат А4

Продолжение таблицы

Альбом 4

Типовой проект 904-1-50

Провод-ник	Откуда идет	Куда поступает	Данные провода	Примечание
406	VD17/+	SB4/1		
407	VD1/+	HL17/2		
	HL17/2	HL16/2		
	HL16/2	HL15/2		
	HL15/2	HL10/2		
	HL10/2	HL11/2		
	HL11/2	HL12/2		
	HL12/2	HL13/2		
	HL13/2	HL14/2		
408	HL1[illegible]/1	KV6/7		
	KV6/7	VD5/-		
	VD5/-	R2/1		
	R2/1	C2/1	ПГВ1×10	
409	C2/2	R2/2		
	R2/2	VD4/+		
410	HL12/1	KV7/7		
	KV7/7	VD7/-		
	VD7/-	R3/1		
	R3/1	C3/1		
411	C3/2	R3/2		
	R3/2	VD6/+		
412	HL13/1	KV8/7		
	KV8/7	VD9/-		
	VD9/-	R4/1		
	R4/1	C4/1		

Привязан

Инв.№

Инв.№ 8107/4

904-1-50 АДШ01 Лист 10

Калькул сверил Шуст Копировал Волченко Формат А4

Альбом 4

Типовой проект 904-1-50

Продолжение таблицы

Проводник	Откуда идет	Куда поступает	Данные провода	Примечание
413	C4/2	R4/2		
	R4/2	VD8/+		
414	HL14/1	KV4/7		
	KV4/7	VD11/-		
	VD11/-	R5/1		
	R5/1	C5/1		
415	C5/2	R5/2		
	R5/2	VD10/+		
416	HL15/1	KV11/7		
	KV11/7	VD13/-		
	VD13/-	R6/1		
	R6/1	C6/1		
417	C6/2	R6/2	ПГВ1×10	
	R6/2	VD12/+		
418	HL16/1	KV12/7		
	KV12/7	VD15/-		
	VD15/-	R7/1		
	R7/1	C7/1		
419	C7/2	R7/2		
	R7/2	VD14/+		
420	HL17/1	KV13/7		
	KV13/7	VD17/-		
	VD17/-	R8/1		
	R8/1	C8/1		

Привязан

Инв.№ 8107/4

Инв.№

904-1 АДШ01 Лист 11

Кальку сверил Склярова Копировал Волченко Формат А4

Альбом 4

Типовой проект 904-1-50

Продолжение таблицы

Проводник	Откуда идет	Куда поступает	Данные провода	Примечание
421	C8/2	R8/2		
	R8/2	VD16/+		
N	XT1/9	VD1/-		
	VD1/-	KV1/11		
	KV1/11	KV2/11		
	KV2/11	KV3/11	ПГВ1×10	
	KV3/11	KV10/11		
	KV10/11	KV28/11		
	KV28/11	HL21/2		
	HL21/2	HL23/2		
	HL23/2	HL8/2		
	HL8/2	HL9/2		

Привязан

Инв.№ 8107/4

Инв.№

904-1- АДШ01 Лист 12

Кальку сверил Склярова Копировал Волченко Формат А4

Альбом 4

Типовой проект 904-1-50

Таблица подключения проводок

Проводник	Вывод	Вид соединителя	Вывод	Проводник
Левая стенка				
		KV1		
A10*	1	Ж	4	49
332	3	Ж	6	331
38	10	К	11	N*
		KV2		
810*	1	Ж	4	403
46	10	К	11	N*
		KV3		
33	1	Ж	4	34
49	3	Ж	6	59
64	10	К	11	N*
		KV10		
A10	1	Ж	4	215
333	3	Ж	6	334
204	10	К	11	N*

Продолжение табл.

Проводник	Вывод	Вид соединителя	Вывод	Проводник
		KV28		
808	1	Ж	4	330
401	2	Ж	n5	402
402*	10п	К	11	N*
		KV4		
810*	4	Р	7	414*
144	10	К	11	30*
		KV5		
403*	4	Р	7	404*
129	10	К	11	30*
		KV6		
403	4	Р	7	408*
133	10	К	11	30*
		KV7		
810*	4	Р	7	410*
135	10	К	11	30*
		KV8		
810*	4	Р	7	412*
138	10	К	11	30*

Привязан

Инв.№ 8107/4

Инв.№

904-1- АДШ01 Лист 13

Кальку сверил Склярова Копировал Волченко Формат А4

Альбом 4

Типовой проект 904-1-50

Таблица подключения проводок

Проводник	Вывод	Вид соединителя	Вывод	Проводник
		KV14		
810*	4	Р	7	416*
551	10	К	11	30*
		KV12		
810*	4	Р	7	418*
562	10	К	11	30*
		KV13		
810*	4	Р	7	420*
572	10	К	11	30*
		VD1		
407	+		–	N*
		VD2		
405	+		–	402
		VD3		
406	+		–	404*
		VD4		
409	+		–	402*

Продолжение табл.

Проводник	Вывод	Вид соединителя	Вывод	Проводник
		VD5		
406*	+		–	408*
		VD6		
411	+		–	402*
		VD7		
406*	+		–	410*
		VD8		
413	+		–	402*
		VD9		
406*	+		–	412*
		VD10		
415	+		–	402*
		VD11		
406*	+		–	414*
		VD12		
417	+		–	402*

Привязан

Инв.№ 8107/4

Инв.№

904-1-50 АДШ01 Лист 14

Кальку сверил Склярова Копировал Волченко Формат А4

Альбом 4

Типовой проект 904-1-50

Таблица подключения проводок

Продолжение табл.

Проводник	Вывод	Вид соединения	Вывод	Проводник
		VD13		
406*	+		–	416*
		VD14		
419	+		–	402*
		VD15		
406*	+		–	418*
		VD16		
421	+		–	402*
		VD17		
405*	+		–	420*
		R1		
404*	1		2	405*
		R2		
408*	1		2	409*
		R3		
410*	1		2	411*
		R4		
412*	1		2	413*

Проводник	Вывод	Вид соединения	Вывод	Проводник
		R5		
414*	1		2	415*
		R6		
416*	1		2	417*
		R7		
418*	1		2	419*
		R8		
420*	1		2	421*
		C1		
404	1		2	405
		C2		
408	1		2	409
		C3		
410	1		2	411
		C4		
412	1		2	413

Привязан

Инв.№ 8107/4 Инв.№

904-1- АДШ01 Лист 15

Копировал Валиева Формат А4

Альбом 4

Типовой проект 904-1-50

Таблица подключения проводок

Продолжение табл.

Проводник	Вывод	Вид соединения	Вывод	Проводник
		C5		
414	1		2	415
		C6		
416	1		2	417
		C7		
418	1		2	419
		C8		
420	1		2	421
		XT4		
33	1			
34	2			
38	3			
46	4			
48	5			
64	6			
A10	7			
N	9			

Проводник	Вывод	Вид соединения	Вывод	Проводник
		XT2		
129	1			
133	2			
135	3			
138	4			
144	5			
204	6			
209	7			
211	8			
333	9			
		XT3		
551	1			
562	2			
572	3			
30	4			
808	5			
330	6			
334	7			
810	8			
331	9			
332	10			

Привязан

Инв.№ 8107/4 Инв.№

904-1- АДШ01 Лист 16

Копировал Валиева Формат А4

Альбом 4

Типовой проект 904-1-50

Таблица подключения проводок

Продолжение табл.

Проводник	Вывод	Вид соединения	Вывод	Проводник
Передняя стенка				
		HL22		
48	1		2	30
		HL14		
414	1		2	407
		HL21		
59	1		2	N*
		HL13		
412	1		2	407*
		HL12		
410	1		2	407*
		HL11		
408	1		2	407*
		HL10		
404	1		2	407*
		HL17		
420	1		2	407*

Проводник	Вывод	Вид соединения	Вывод	Проводник
		HL16		
418	1		2	407*
		HL15		
416	1		2	407*
		HL9		
2H	1		2	N
		HL8		
209	1		2	N*
		HL23		
215	1		2	N*
		SB5		
810*	3	р	ч	401
		SB4		
406	1	з	2	810

Привязан

Инв.№ 8107/4 Инв.№

8

904-1-50 АДШ01 Лист 17

Копировал Валиева Формат А4

Альбом 4

Типовой проект 904-1-50

Поз.	Обозначение	Наименование	Кол.	Примеч.
		Детали		
1	ТК3-100-77	Рейка Р1	18	ТМ3-2-77
2	ТК3-109-77	Скоба С	16	
3	ТК3-105-77	Кронштейн	22	ТМ3-5-77
		Стандартные изделия		
4		Панель с каркасом щита ЩПК-II-600У4ЛР00 ОСТ 36 13-76	1	
5		Кнопка КЕ-011, исп.2, толкатель цилиндрический черный ГОСТ 5.1245-72	2	SB1, SB2
6		Выключатель пакетный ПВ1-10, ОСТ 16 0.526.001-77	9	ТМ3-14-77 SA1-SA9

Привязан

Инв. № 8107/4

Инв. №

ГИП	Леонов			5.21
Нач. отд.	Мажников			
Гл. спец.	Левинский			
Н. контр.	Золотарева			
Рук. гр.	Христофоров			
Инж.	Склярова			
Ст. техн.	Шуст			

904-1- АДЩ02

Компрессорная станция 4(3)х-63А с вариантами для блокирования

Компрессорная станция

Стадия	Лист	Листов
	1	25

Центральный щит компрессорной. Панель 5

ГИПРОСТРОЙДОРМАШ г. Ростов-на-Дону

Кальку сверил Склярова Копировал Волченко Формат А4

Альбом 4

Типовой проект 904-1-50

Поз.	Обозначение	Наименование	Кол.	Примеч.
		Прочие изделия		
7		Автоматический самопишущий прибор КСД-2-003	1	п.2б.
8		Автоматический самопишущий прибор КСД2-054	1	п.3б.
9		Универсальный переключатель УП5313-Ф521 ТУ16.-524.074-75	1	SA10
10		Арматура сигнальная ЛС-53; ~220В, линза белая ТУ16.-535.417-75	1	HL
11		Реле РПУ-0-962У4, ~220В, ТУ16-523.295-75	4	ТМ3-13-77 KV18, KV19, KV21, KV23, KV25
12		Реле РПУ-0-961У4, ~220В, ТУ16-523295-75	6	ТМ3-13-77 KV17, KV20, KV22, KV24, KV26
13		Реле времени РВП72-3222 ТУ16.-523.472-74	1	ТМ3-13-77 КТ7

Привязан

Инв. № 8107/4

Инв. №

904-1- АДЩ02 Лист 2

Кальку сверил Склярова Копировал Волченко Формат А4

Альбом 4

Типовой проект 904-1-50

Поз.	Обозначение	Наименование	Кол.	Примеч.
14		Реле времени РВЧ-3 ТУ16-523.255-75	2	ТМ3-13-77 КТ5, КТ6
15		Реле РПУ-2-066.203, ~220В, ТУ16-523.331-78	1	ТМ3-13-77 К7
		Предохранитель ПТ-10 ТУ36-1101-71		
16		Iпл.вст. = 10А	1	FU1
17		Iпл.вст. = 0,5А	2	FU2, FU3
18		Iпл.вст. = 1А	1	FU4
19		Iпл.вст. = 2А	4	FU5-FU8
20		Iпл.вст. = 6А	1	FU9
21		Разъем штепсельный ШР 40 У14НШ2 ГВО, 364.107ТУ	4	
22		Блок зажимов БЗ-10	11	
23		Упор ТУ36.1751-74	6	
24		Рамка 66×26 ТУ36.1130-74	16	ТК4-521-69
25		Перемычка ТУ36.1752-74		

Привязан

Инв. № 8107/4

Инв. №

904-1- АДЩ02 Лист 3

Кальку сверил Склярова Копировал Волченко Формат А4

Альбом 4

Типовой проект 904-1-50

Поз.	Обозначение	Наименование	Кол.	Примеч.
		Материалы		
		Провод ПВ1×1,0	220	м

Привязан

9

Инв. № 8107/4

Инв. №

904-1-50 АДЩ02 Лист 4

Кальку сверил Склярова Копировал Волчен Формат А4

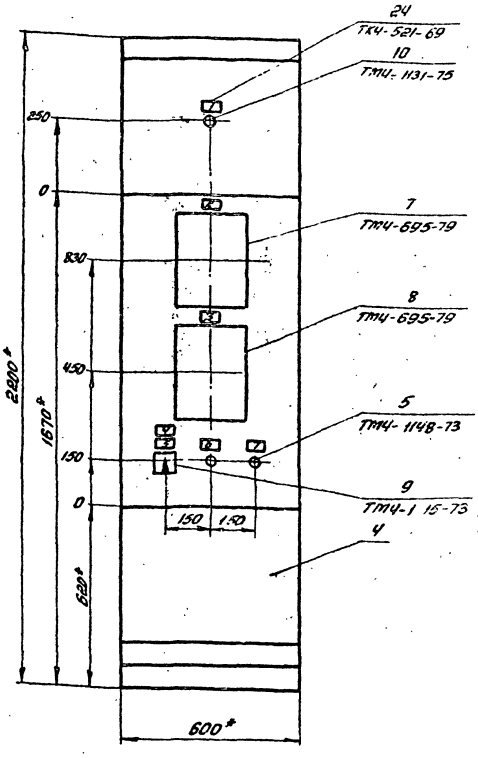

1. * Размеры для справок.
2. Покрытие - вариант 7 ОСТ 36.13-76.
3. Таблицы соединений и подключений выполнены на основании

Привязан

Инв.№

Инв.№ 8107/4

904-1-50 АДЦ02 Лист 5

Кальку сверил Шуст Копировал Волченко Формат А

Вид на внутренние плоскости (развернуто)

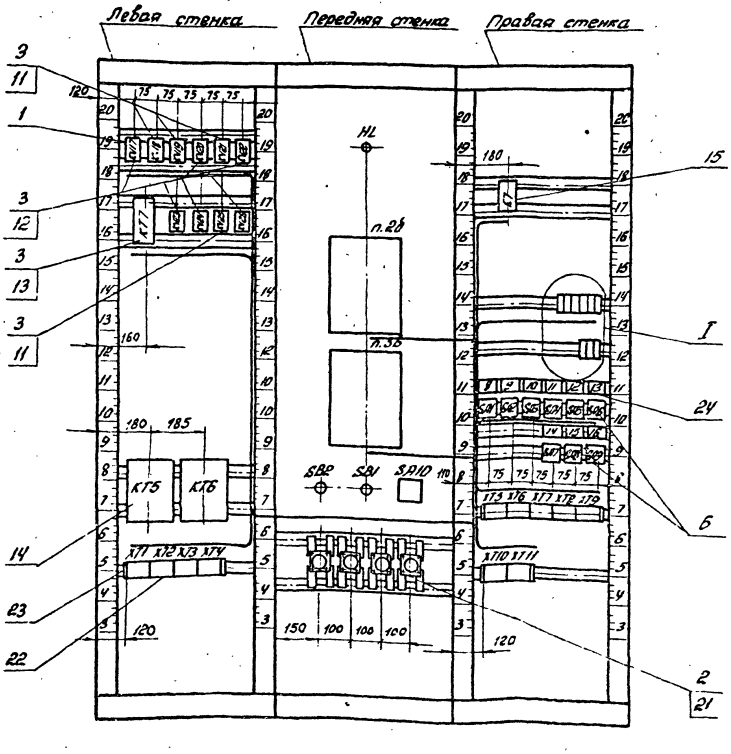

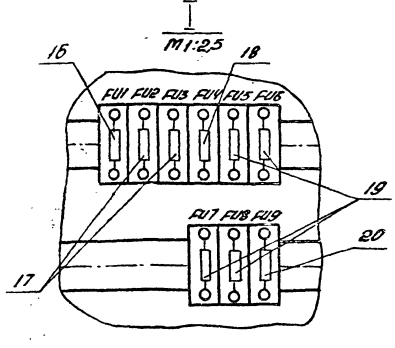

Привязан

Инв.№

Инв.№ 8107/4

10

904-1-50 АДЦ02 Лист 6

Кальку сверил Шуст Копировал Волченко Формат А

Альбом 4

Типовой проект 904-1-50

Таблица 2

Соединения проводок

Проводник	Откуда идет	Куда поступает	Данные провода	Примечание
801	SA1/П1	FU1/1		
802	FU1/2	HL/1		
	FU1/2	SA2/C1		
	SA2/C1	SA3/C1		
	SA3/C1	SA4/C1		
	SA4/C1	SA5/C1		
	SA5/C1	SA6/C1		
	SA6/C1	SA8/C1		
	SA8/C1	SA7/Ci		
803	SA2/П1	FU2/1		
804	FU2/2	п.28/ш1		
805	SA3/П1	FU3/ш1	ПГВ1×1,0	
806	FU3/2	п.38/ш1		
807	SA4/П1	FU4/1		
808	FU4/2	XT5/1		
	XT5/1	XT5/2		п
	XT5/2	XT5/3		
	XT5/3	XT5/4		
	XT5/4	XT5/5		
	XT5/5	1XP10		
	1XP10	SB1/1		
	SB1/1	KV21/1		

Привязан

Инв.№ подл. | Подп. и дата | Взам. инв.№

Инв.№ 8107/4

Инв.№

904-1- АДЦ02

Лист 7

Кальку сверил Шуст Копировал Волченко Формат А4

Альбом 4

Типовой проект 904-1-50

Таблица 2

Соединения проводок

Проводник	Откуда идет	Куда поступает	Данные провода	Примечание
808	KV21/1	KV21/3		п
	KV21/3	KT7/17		
809	SA5/П1	FU5/1		
1-810	FU5/2	XT5/6		
811	SA6/П1	FU6/1		
2-810	FU6/2	XT5/7		
813	SA7/П1	FU7/1		
3-810	FU7/2	XT5/8		
815	SA8/П1	FU8/1		
4-810	FU8/2	XT5/9		
312	XT8/6	KV24/7	ПГВ1×1,0	
	KV24/7	KT7/1		
313	KT7/18	KV24/4		
	KV24/4	SB2/1		
	SB2/1	SB1/2		
314	XT8/7	KV26/10		
315	KV24/10	KV25/10		
	KV25/10	SB2/2		
316	XT8/8	KV17/10		
317	XT8/9	KV18/10		
318	XT8/10	KV19/10		
319	XT9/1	KV20/10		
320	1XP11	KV21/10		

Привязан

Инв.№ подл. | Подп. и дата | Взам. инв.№

Инв.№ 8107/4

Инв.№

904-1- АДЦ02

Лист 8

Кальку сверил Шуст Копировал Волченко Формат А4

Альбом 4

Типовой проект 904-1-50

Таблица 2

Соединения проводок

Проводник	Откуда идет	Куда поступает	Данные провода	Примечание
320	KV21/10	KV21/4		п
321	KV17/1	KV17/3		п
	KV17/5	KV20/1		
	KV20/1	KV20/3		п
	KV20/3	KV21/6		
	KV21/6	KV22/4		
322	KV17/4	KT5/1		
	KT5/1	KT5/3		п
323	KV23/9	KV17/6		
	KV17/6	KV22/10		
324	KV22/1	KV23/6		
325	KV23/4	KV23/10		п
	KV23/10	KV20/4	ПГВ1×1,0	
326	KV23/1	KV22/7		
327	KV20/6	KT6/1		
	KT6/1	KT6/3		п
330	XT9/3	XT9/4		п
	XT9/4	XT9/5		п
	XT9/5	XT9/6		п
	XT9/6	XT9/7		п
301	XT7/8	п.28/ш2/Б1		
302	XT7/9	п.28/ш2/Б2		
303	XT7/10	п.28/ш2/А3		

Привязан

11

Инв.№ подл. | Подп. и дата | Взам. инв.№

Инв.№ 8107/4

Инв.№

904-1- АДЦ02

Лист 9

Кальку сверил Шуст Копировал Волченко Формат А4

Альбом 4

Типовой проект 904-1-50

Таблица 2

Соединения проводок

Проводник	Откуда идет	Куда поступает	Данные провода	Примечание
304	XT8/1	п.28/ш2/Б3		
305	XT8/2	п.38/ш2/Б1		
306	XT8/3	п.38/ш2/Б2		
307	XT8/4	п.38/ш2/А3		
308	XT8/5	п.38/ш2/Б3		
1-38	XT1/1	1XS1		
	1XP1	KV26/1		
1-39	KV26/4	1XP2		
	1XS2	XT1/2		
1-60	XT1/3	XT1/4		п
	XT1/4	1XS3		
	1XP3	KV24/3	ПГВ1×1,0	
1-62	KV24/6	1XP4		
	1XS4	XT1/5		
1-213	XT1/6	1XS5		
	1XP5	KV17/2		
	KV17/2	KV18/1		
	KV18/1	KV19/1		
	KV19/1	KV20/2		
1-216	KV17/5	1XP6		
	1XS6	XT1/7		
1-217	KV19/4	1XP7		
	1XS7	XT1/8		

Привязан

11

Инв.№ подл. | Подп. и дата | Взам. инв.№

Инв.№ 8107/4

Инв.№

904-1- АДЦ02

Лист 10

Кальку сверил Шуст Копировал Волченко Формат А4

Альбом 4

Типовой проект 904-1-50

Таблица 2

Соединения проводок

Проводник	Откуда идет	Куда поступает	Данные провода	Примечание
1-221	KV18/4	1XP8		
	1XS8	XT1/9		
1-222	KV20/5	1XP9		
	1XS9	XT1/10		
1-331	1XS13	XT10/1		
1-332	1XS12	XT10/2		
1-333	1XS10	XT10/3		
1-334	1XS11	XT10/4		
2-38	XT2/1	2XS1		
	2XP1	KV22/3		
2-39	KV22/6	2XP2	ПГВ1×1,0	
	2XS2	XT2/2		
2-60	XT2/3	XT2/4		п
	XT2/4	2XS3		
	2XP3	KV25/1		
2-62	KV25/4	2XP4		
	2XS4	XT2/5		
2-213	XT2/6	2XS5		
	2XP5	KV22/2		
	KV22/2	KV23/2		
2-216	KV22/5	2XP6		
	2XS6	XT2/7		
	2XP6	2XP7		п

Привязан

Инв.№ 8107/4

Инв.№

904-1- АДЦ02

Лист 11

Кальку сверил Шуст Копировал Волченко Формат А4

Альбом 4

Типовой проект 904-1-50

Таблица 2

Соединения проводок

Проводник	Откуда идет	Куда поступает	Данные провода	Примечание
2-217	2XS7	XT2/8		
2-221	KV23/5	2XP8		
	2XS8	XT2/9		
2-222	2XS9	XT2/10		
2-331	2XS13	XT10/5		
2-332	2XS12	XT10/6		
2-333	2XS10	XT10/7		
2-334	2XS11	XT10/8		
3-38	XT3/1	3XS1		
	3XP1	KT5/10		
3-39	KT5/11	3XP2		
	3XS2	XT3/2	ПГВ1×1,0	
3-60	XT3/3	3XS3		
	3XP3	3XP12		
	3XP12	KV25/3		
3-332	3XS12	XT11/2		
3-331	XT11/1	3XS13		
	3XP13	KT6/10		
	KT6/10	n2d/w3/d1		
3-62	n2d/w3/61	KV25/6		
	KV25/6	KT6/11		
	KT6/11	3XP4		
	3XS4	XT3/5		

Привязан

Инв.№ 8107/4

Инв.№

904-1- АДЦ02

Лист 12

Кальку сверил Шуст Копировал Волченко Формат А4

Альбом 4

Типовой проект 904-1-50

Таблица 2

Соединения проводок

Проводник	Откуда идет	Куда поступает	Данные провода	Примечание
3-213	XT3/6	3XS5		
	3XP5	3XP6		п
	3XP6	3XP7		п
3-216	3XS6	XT3/7		
3-217	3XS7	XT3/8		
3-221	3XS8	XT3/9		
3-222	3XS9	XT3/10		
3-333	3XS10	XT11/3		
3-334	3XS11	XT11/4		
4-38	XT4/1	4XS1		
	4XP1	KV26/2	ПГВ1×1,0	
4-39	KV26/5	4XP2		
	4XS2	XT4/2		
4-60	XT4/3	XT4/4		п
	XT4/4	4XS3		
	4XP3	KV24/2		
4-62	KV24/5	4XP4		
	4XS4	XT4/5		
4-213	XT4/6	4XS5		
	4XP5	4XP6		п
	4XP6	4XP7		п
4-216	4XS6	XT4/7		
4-217	4XS7	XT4/8		

Привязан

Инв.№ 8107/4

Инв.№

904-1- АДЦ02

Лист 13

Кальку сверил Шуст Копировал Волченко Формат А4

Альбом 4

Типовой проект 904-1-50

Таблица 2

Соединение проводок

Проводник	Откуда идет	Куда поступает	Данные провода	Примечание
4-221	4XS8	XT4/9		
4-222	4XS9	XT4/10		
4-331	4XS13	XT11/5		
4-332	4XS12	XT11/6		
4-333	4XS10	XT11/7		
4-334	4XS11	XT11/8		
350	XT6/1	KT7/43		
351	KT7/44	XT6/2		
12-3	SA9/11	FU9/1		
12-5	FU9/2	SA10/1		
	SA10/1	SA10/9	ПГВ1×1,0	п
	SA10/9	XT6/3		
12-7	XT6/4	SA10/2		
12-11	XT6/5	K7/24		
12-15	XT6/6	K7/44		
12-19	XT6/7	K7/54		
12-23	XT7/1	K7/64		
12-25	XT7/2	K7/14		
12-27	XT7/3	K7/32		
12-29	XT7/4	SA10/5		
12-31	XT7/5	SA10/7		
12-33	SA10/6	SA10/8		п

Привязан

Инв.№ 8107/4

Инв.№

904-1- АДЦ02

Лист 14

Кальку сверил Шуст Копировал Волченко Формат А4

Альбом 4

Типовой проект 904-1-50

Таблица 2

Соединения проводок

Проводник	Откуда идет	Куда поступает	Данные провода	Примечание
12-33	SA10/8	K7/A		
12-35	K7/13	K7/23		п
	K7/23	K7/31		п
	K7/31	K7/43		п
	K7/43	K7/53		п
	K7/53	K7/63		п
	K7/63	SA10/10		
A	SA11/C1	SA9/C1		
N	XT6/8	XT6/9		п
	XT6/9	XT6/10		п
	XT6/10	п.36/ш11/N	ПГВ1х1,0	
	п.36/ш11/N	п.28/ш1/N		
	п.28/ш1/N	K7/B		
	K7/B	HL/2		
	HL/2	KV22/11		
	KV22/11	KV21/11		
	KV21/11	KV20/11		
N	KV20/11	KV19/11		
	KV19/11	KV18/11		
	KV18/11	KV17/11		
	KV17/11	K77/8		
	K77/8	KV23/11		
	KV23/11	KV24/11		

Инв.№ подл. | Подпись и дата | Взам. инв.№

Привязан

Инв.№

Инв.№ 8107/4

904-1- АДЩ02 Лист 15

Кальку сверил Склярова Копировал Волченко Формат А4

Альбом 4

Типовой проект 904-1-50

Таблица 2

Соединения проводок

Проводник	Откуда идет	Куда поступает	Данные провода	Примечание
N	KV24/11	KV25/11		
	KV25/11	KV26/11	ПГВ1х1,0	
	KV26/11	KT6/2		
	KT6/6	KT5/2		

Инв.№ подл. | Подпись и дата | Взам. инв.№

Привязан

Инв.№

Инв.№ 8107/4

904-1- АДЩ02 Лист 16

Кальку сверил Склярова Копировал Волченко Формат А4

Типовой проект 904-1-50

Таблица подключения проводок

Проводник	Вывод	Вид соединения	Вывод	Проводник
Левая стенка				
	KV17			
321	1п	3	4	322
1-213*	2	3	5	1-216
321*	3п	3	6	323*
316	10	К	11	N*
	KV18			
1-213*	1	3	4	1-221
317	10	К	11	N*
	KV19			
1-213*	1	3	4	1-217
318	10	К	11	N*
	KV20			
321*	1п	3	4	325
1-213	2	3	5	1-222
321*	3п	3	6	327
319	10	К	11	N*

Продолжение табл.

Проводник	Вывод	Вид соединения	Вывод	Проводник
	KV21			
808*	1п	3	4	320
808*	3п	3	6	321*
320*	10	К	11	N*
	KV22			
324	1	п	4	321
325	7			
2-213	2	3	5	2-216
2-38	3	3	6	2-39
323	10	К	11	N*
	KT7			
808	17	3	18	313
950	43	3	44	351
318	A	К	B	N*
	KV23			
325	1	3	п4	325
2-213	2	3	5	2-221
324	6	р	9	323
325*	10п	К	11	N*

Инв.№ подл. | Подпись и дата | Взам. инв.№

Привязан

Инв.№

Инв.№ 8107

904-1- АДЩ02 Лист 17

Кальку сверил Склярова Копировал Волченко Формат А4

Альбом 4

Типовой проект 904-1-50

Таблица подключения проводок

Проводник	Вывод	Вид соединения	Вывод	Проводник
	KV24			
4-60	2	3	5	4-62
1-60	3	3	6	1-62
313*	4	р	7	312*
315	10	К	11	N*
	KV25			
2-60	1	3	4	2-62
3-60	3	3	6	3-62*
315*	10	К	11	N*
	KV26			
1-38	1	3	4	1-39
4-38	2	3	5	4-39
314	10	К	11	N*
	KT5			
3-38	10	3	11	3-39
322*	1п	К	2	N
322	3п			
	KT6			
331*	10	3	11	3-62*
327*	1п	К	2	N*
327	3п			

Продолжение табл.

Проводник	Вывод	Вид соединения	Вывод	Проводник
	XT1			
1-38	1			
1-39	2			
1-60	3п			
1-60*	4п			
1-62	5			
1-213	6			
1-216	7			
1-217	8			
1-221	9			
1-222	10			
	XT2			
2-38	1			
2-39	2			
2-60	3п			
2-60*	4п			
2-62	5			
2-213	6			
2-216	7			
2-217	8			
2-221	9			
2-222	10			

Инв.№ подл. | Подпись и дата | Взам. инв.№

Привязан

Инв.№

Инв.№ 8107/4

904-1- АДЩ02 Лист 18

Кальку сверил Склярова Копировал Волченко Формат А4

Альбом 4

Типовой проект 904-1-50

Таблица подключения проводов

Проводник	Вывод	Вид соединителя	Вывод	Проводник
	XT3			
3-38	1			
3-39	2			
3-60	3п			
3-60*	4п			
3-62	5			
3-213	6			
3-216	7			
3-217	8			
3-221	9			
3-222	10			
	XT4			
4-38	1			
4-39	2			
4-60	3п			
4-60*	4п			
4-62	5			
4-213	6			
4-216	7			
4-217	8			
4-221	9			
4-222	10			

Продолжение табл.

Проводник	Вывод	Вид соединителя	Вывод	Проводник
Передняя стенка				
	HL			
802	1		2	N*
	n.28			
	ш1		ш2	
N	N		61	301
804	–		62	302
			63	304
	ш3			
331	A1		A3	303
3-62	61			
	n.38			
	ш1		ш2	
N	N		61	305
806	–		62	306
			63	308
			A3	307
	SB2			
313*	1		2	315

Привязан

Инв.№

Инв.№ подл. | Подп. и дата | Взам. инв.№

Инв.№8107/4

904-1- АДЦ02 Лист 19

Кальку сверил Шуст Копировал Волченко Формат А4

Альбом 4

Типовой проект 904-1-50

Таблица подключения проводов

Проводник	Вывод	Вид соединителя	Вывод	Проводник
	SB1			
808*	1		2	313
	SA10			
12-5*	1п		2	12-7
12-29	5		п.6	12-33
12-31	7		п.8	12-33*
12-5*	9п		10	12-35
	1XP		1XS	
1-38	1		1	1-38
1-39	2		2	1-39
1-60	3		3	1-60
1-62	4		4	1-62
1-213	5		5	1-213
1-216	6		6	1-216
1-217	7		7	1-217
1-221	8		8	1-221
1-222	9		9	1-222
808*	10		10	1-333
320	11		11	1-334
	12		12	1-332
	13		13	1-331
	14		14	

Продолжение табл.

Проводник	Вывод	Вид соединителя	Вывод	Проводник
	2XP		2XS	
2-38	1		1	2-38
2-39	2		2	2-39
2-60	3		3	2-60
2-62	4		4	2-62
2-213	5		5	2-213
2-216*	6		6	2-216
2-216	7		7	2-217
2-221	8		8	2-221
	9		9	2-222
	10		10	2-333
	11		11	2-334
	12		12	2-332
	13		13	2-331
	14		14	

Привязан

Инв.№

Инв.№ подл. | Подп. и дата | Взам. инв.№

Инв.№8107/4

904-1- АДЦ02 Лист 20

Кальку сверил Шуст Копировал Волченко Формат А4

Альбом 4

Типовой проект 904-1-50

Таблица подключения проводов

Проводник	Вывод	Вид соединителя	Вывод	Проводник
	3XP		3XS	
3-38	1		1	3-38
3-39	2		2	3-39
3-60	3		3	3-60
3-62	4		4	3-62
3-213	5п		5	3-213
3-213	6п		6	3-216
3-213	7п		7	3-217
	8		8	3-221
	9		9	3-222
	10		10	3-333
	11		11	3-334
3-60*	12		12	3-332
3-331	13		13	3-331
	14		14	

Продолжение табл.

Проводник	Вывод	Вид соединителя	Вывод	Проводник
	4XP		4XS	
4-38	1		1	4-38
4-39	2		2	4-39
4-60	3		3	4-60
4-62	4		4	4-62
4-213	5п		5	4-213
4-216*	6п		6	4-216
4-216	7п		7	4-217
	8		8	4-221
	9		9	4-222
	10		10	4-333
	11		11	4-334
	12		12	4-332
	13		13	4-331
	14		14	

Привязан

Инв.№

Инв.№ подл. | Подп. и дата | Взам. инв.№

Инв.№8107

904-1- АДЦ02 Лист 21

Кальку сверил Шуст Копировал Волченко Формат А4

Альбом 4

Типовой проект 904-1-50

Таблица подключения проводов

Проводник	Вывод	Вид соединителя	Вывод	Проводник
Правая стенка				
	K7			
12-35	13п		14	12-25
12-35*	23п		24	12-11
12-35*	31п		32	12-27
12-35*	43п		44	12-15
12-35*	53п		54	12-19
12-35*	63п		64	12-23
12-33	A	K	B	N*
	FU1			
801	1		2	802*
	FU2			
803	1		2	804
	FU3			
805	1		2	806
	FU4			
807	1		2	808

Продолжение табл.

Проводник	Вывод	Вид соединителя	Вывод	Проводник
	FU5			
809	1		2	1-810
	FU6			
811	1		2	2-810
	FU7			
813	1		2	3-810
	FU8			
815	1		2	4-810
	FU9			
12-3	1		2	12-5
	SA1			
801	П1		С1	A
	SA2			
803	П1		С1	802*
	SA3			
805	П1		С1	802*

Привязан

Инв.№

Инв.№ подл. | Подп. и дата | Взам. инв.№

Инв.№8107/4

904-1- АДЦ02 Лист 22

Кальку сверил Шуст Копировал Волченко Формат А4

Альбом 4
904-1-50
Типовой проект

Таблица подключения проводок

Проводник	Вывод	Вид соединения	Вывод	Проводник
		SA4		
807	Л1		С1	802*
		SA5		
809	Л1		С1	802*
		SAF		
811	Л1		С1	802*
		SA7		
813	Л1		С1	802
		SA8		
815	Л1		С1	802*
		SA9		
12-3	Л1		С1	А

Продолжение табл.

Проводник	Вывод	Вид соединения	Вывод	Проводник
		XT5		
808	1п			
808*	2п			
808*	3п			
808*	4п			
808*	5п			
1-810	6			
2-810	7			
3-810	8			
4-810	9			
		XT6		
350	1			
351	2			
12-5	3			
12-7	4			
12-11	5			
12-15	6			
12-19	7			
N	8п			
N*	9п			
N*	10п			

Привязан

Инв. № 8107/4

Инв. №

Инв. № подл. | Подпись и дата | Взам. инв. №

904-1- АДЩ02 Лист 23

Кальку сверил Шчет Копировал Волченко Формат А4

Альбом 4
904-1-50
Типовой проект

Таблица подключения проводок

Проводник	Вывод	Вид соединения	Вывод	Проводник
		XT7		
12-23	1			
12-25	2			
12-27	3			
12-29	4			
12-31	5			
301	8			
302	9			
303	10			
		XT8		
304	1			
305	2			
306	3			
307	4			
308	5			
312	6			
314	7			
316	8			
317	9			
318	10			

Продолжение табл.

Проводник	Вывод	Вид соединения	Вывод	Проводник
		XT9		
319	1			
330	3п			
330	4п			
330*	5п			
330*	6п			
330*	7п			
		XT10		
1-331	1			
1-332	2			
1-333	3			
1-334	4			
2-331	5			
2-332	6			
2-333	7			
2-334	8			

Привязан

Инв. № 8107/4

Инв. №

Инв. № подл. | Подпись и дата | Взам. инв. №

904-1- АДЩ02 Лист 24

Кальку сверил Шчет Копировал Волченко Формат А4

Альбом 4
904-1-50
Типовой проект

Таблица подключения проводок

Проводник	Вывод	Вид соединения	Вывод	Проводник
		XT11		
3-331	1			
3-332	2			
3-333	3			
3-334	4			
4-331	5			
4-332	6			
4-333	7			
4-334	8			

Продолжение табл.

Проводник	Вывод	Вид соединения	Вывод	Проводник

Привязан

Инв. № 8107/4

Инв. №

Инв. № подл. | Подпись и дата | Взам. инв. №

904-1- АДЩ02 Лист 25

Кальку сверил Шчет Копировал Волченко Формат А4

Поз.	Обозначение	Наименование	Кол.	Приме-чание
		Детали		
1	ТК3-100-77	Рейка Р1	24	ТП3-2-77
2	ТК3-101-77	Рейка Р6	2	ТП3-1-77
3		Плата	5	ТП3-18-77
4	ТК3-105-77	Кронштейн	24	ТП3-5-77
		Стандартные изделия		
5		Панель с каркасом щита ЩПК-Т-800 УЧ ТР00 ОСТ36 13-76	1	
6		Резистор МЛТ-0,25 ГОСТ 7113-77Е	9	ТП3-18-77 R15-R23
7		Конденсатор МБГП-2, 2 мкф, U=600В ГОСТ 6118-78	9	ТК3-18-77 С15-С23
8		Кнопка КЕ-011, У3, исп.2, толкатель цилиндрический черный ГОСТ 5124Б-72	2	SB9, SB10

Привязан

Инв.№ 8107/4

Инв.№

904-1- АДЩ03

Компрессорная станция 4(3)К-63А с вариантами для блокирования

Насосная станция водопровода оборотной воды

Щит насосной. Общий вид.

Стадия РП | Лист 1 | Листов

ГИПРОСТРОЙДОРМАШ г. Ростов-на-Дону

ГИП Пронов | Нач. отд. Рязанцев | Н. контр. Кротова | Инж. Шустер

Копировал Волченко Формат А4

Альбом V

Поз.	Обозначение	Наименование	Кол.	Приме-чание
9		Выключатель пакетный ПВ1-10 ОСТ16.0526.001-.7	8	ТП3-14-77 SA4-SA8
		Прочие изделия		
10		Универсальный переключатель УП5313-Л368 надпись 7 ТУ16-524.074-75	6	SA1-SA6
11		Универсальный переключатель УП5311-С23 ТУ16-524.074-75	1	SA7
12		Универсальный переключатель УП5311-А187 надпись № 41 ТУ16-524.074-75	1	SA
		Арматура сигнальная ЛС-53,~220В ТУ16-535.477-75		
13		линза красная	9	HL1.1-HL1.3, HL7-HL9
14		линза зеленая	6	HL2.1-HL6.1
15		линза белая	1	HL
16		Реле РПУ-2-064.023 ~220В. ТУ16-523.331-78	2	ТП3-13-77 K2, K4

Типовой проект 904-1-50

Привязан

Инв.№ 8107/4

Инв.№

904-1- АДЩ03 Лист 2

Копировал Волченко Формат А4

Поз.	Обозначение	Наименование	Кол.	Приме-чание
17		Реле РПУ-2-064.203 ~220В; ТУ16-523.331-78	6	ТП3-13-77 KV1.1-KV6.1
18		Реле РПУ-2-062.003 ~220В; ТУ16-523.331-78	1	ТП3-13-77 K8
19		Реле РПУ-2-064.003 ~220В; ТУ16-523.331-78	3	ТП3-13-77 K3, K5, K6
20		Реле РПУ-2-066-003 ~220В; ТУ16-523.331-78	1	ТП3-13-77 K1
21		Реле времени пневматическое РВП72-3122 ~220В; 50Гц ТУ16-523.472-74	6	ТП3-13-77 KT1.2-KT6.2
22		Реле времени пневматическое РВП72-3221 ~220В; 50Гц ТУ16-523.472-74	7	ТП3-13-77 KT1.1-KT6.1, KT
23		Диод кремниевый Д246Б. Iпр=5А, Uобр.=400В а.АО.336.206ТУ	1	ТП3-18-77 VD25
24		Диод кремниевый Д226Б; Iпр=0,3А, Uобр.=400В	18	ТП3-18-77 VD26-VD43

Типовой проект 904-1-50

Привязан

Инв.№ 8107/4

Инв.№

904-1- АДЩ03 Лист 3

Копировал Волченко Формат А4

Поз.	Обозначение	Наименование	Кол.	Приме-чание
		Предохранитель трубчатый ПТ-10 ТУ36.1101-71		ТП3-14-77
26		Iпл.вст.=10А	1	FU11
27		Iпл.вст.=4А	1	FU14
28		Iпл.вст.=2А	10	FU12, FU13, FU16, FU18, FU19-FU24
29		Iпл.вст.=0,5А	3	FU15-FU17
31		Блок зажимов БЗ-10 ТУ36.1750-74	12	
32		Упор ТУ36.1751-74	4	
33		Рамка 66×26 ТУ36.1130-74	40	ТП3-5Л65
		Перемычка ТУ36.1756-74	30	
		Материалы		
		Провод ПВ1×1,0	425	м

Типовой проект 904-1-50

Привязан

Инв.№ 8107/4

Инв.№

904-1- АДЩ03 Лист 4

Копировал Волченко Формат А4

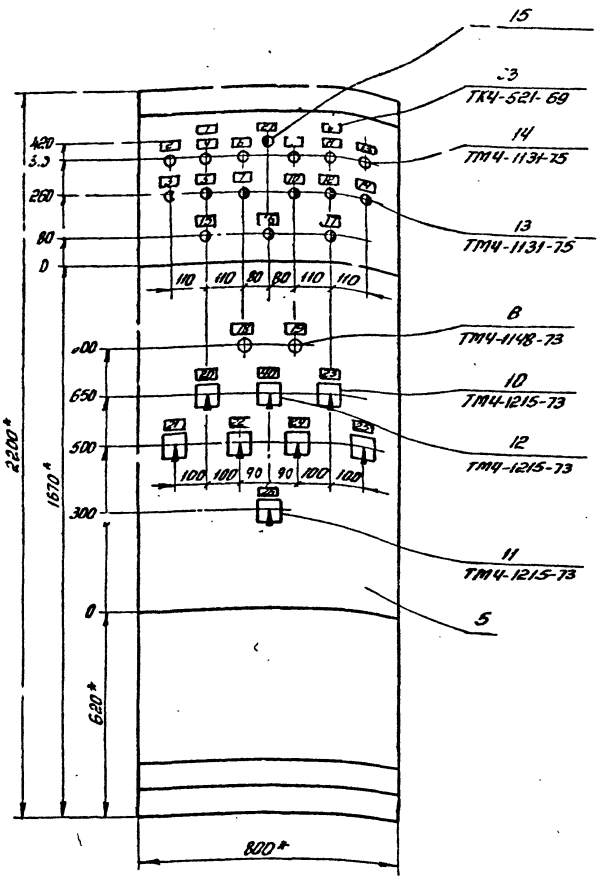

Привязан

Инв.№8107/4

Инв.№

904-1- АДЩ03

Лист 5

Кальку сверил Шуст Копировал Волченко Формат А3

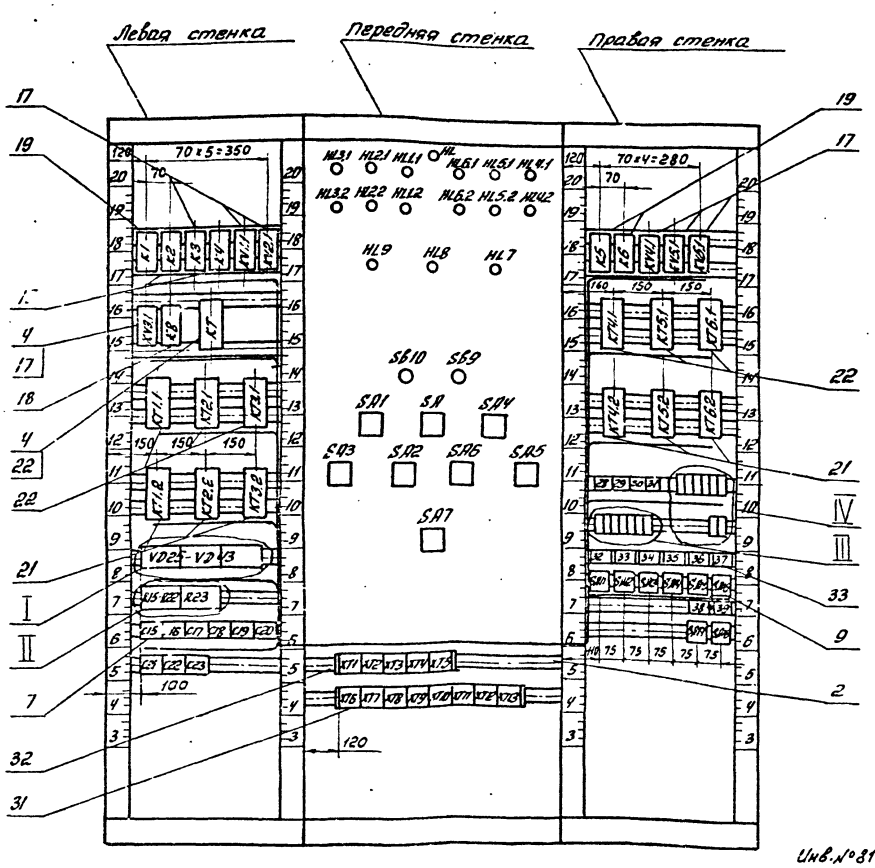

Привязан

Инв.№8107/4

Инв.№

904-1- АДЩ03

Лист 6

Кальку сверил Шуст Копировал Волченко Формат А3

Альбом 4

Типовой проект 904-1-50

I
М1:25

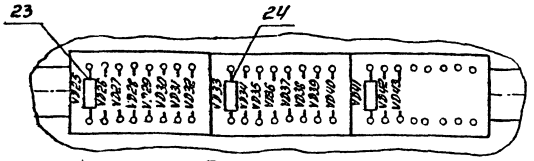

II
М1:2,5

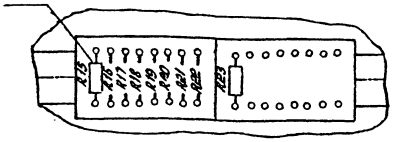

III
М1:2,5

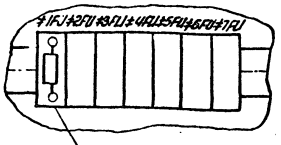

IV
М1:25

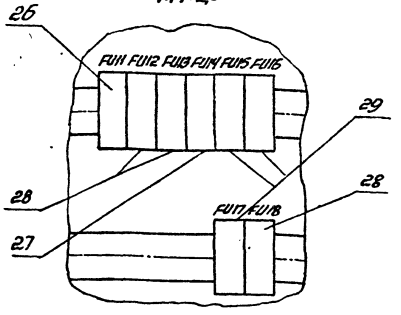

Инв.№ подл. | Подп. и дата | Взам.инв.№

Привязан

Инв.№ 8107/4

Инв.№

904-1- АДШ03 Лист 7

Кальку сверил Склярова Копировал Варчета Формат А3

Альбом 4

Типовой проект 904-1-50

Таблица 1

№№ надписи	Надпись	Кол
	Ритка 66×26	
1	Насосы нагретой воды	1
2	Насос №4	
	Нормальная работа	
3	Насос №4	
	Авария	
4	Насос №5	
	Нормальная работа	
5	Насос №5	
	Авария	
6	Насос №6	
	Нормальная работа	
7	Насос №6	
	Авария	
8	Насосы охлажденной воды	
9	Насос №1	
	Нормальная работа	
10	Насос №1	
	Авария	
11	Насос №2	
	Нормальная работа	
12	Насос №2	
	Авария	
13	Насос №3	
	Нормальная работа	

Продолжение табл.1

№№ надписи	Надпись	Кол
14	Насос №3	
	Авария	1
15	Катера охлажденной воды. Аварийный уровень	1
16	Катера нагретой воды. Аварийный уровень	1
17	Затопление насосной	1
18	Опробование сигнализации	1
19	Свет сигнала	1
20	Насос №4	
	Руч.-Рез.-О-I град-II град	1
21	Насос №5	
	Руч-Рез-О-I град-II град.	1
22	Насос №6	
	Руч-Рез-О-I град-II раб.	1
23	Насос №1	
	Руч-Рез-О-I раб-II раб	1
24	Насос №2	
	Руч.-Рез-О-I раб-II раб.	1
25	Насос №3	
	Руч-Рез-О-I раб-II раб.	1

Привязан

Инв.№ 8107/4

Инв.№

904-1- АДШ03 Лист 8

Кальку сверил Склярова Копировал Ларченко Формат А4

Альбом 4

Типовой проект 904-1-50

№№ надписи	Надпись	Кол
26	Дренажный насос	
	Руч -О- Авт	1
27	Контроль напряжения	1
28	Насос №1	
	Насос №2	1
29	Насос №3	
	Насос №4	1
30	Насос №5	
	Насос №6	1
31	Дренажный насос	1
32	Ввод питания ~220В; 50Гц	1
33	Цепи насосов охлажденной воды Питание	1
34	Цепи насосов нагретой воды Питание	1
35	Вентиль подпитки Питание	1
36	Уровень охлажденной воды Питание прибора	1
37	Уровень нагретой Воды. Питание прибора	1
38	Уровень дренажа	
	Питание прибора	1
39	Цепи сигнализации	
	Питание	1
40	Дистанционное управление „Откл." „Вкл."	1

Привязан

Инв.№ 8107/4

Инв.№

904-1- АДШ03 Лист 9

Кальку сверил Склярова Копировал Варченко Формат А4

Таблица 2

Соединение проводок

Проводник	Откуда идет	Куда поступает	Данные провода	Примечание
901	SA11/A1	FU11/1		
902	FU11/2	HL/1		
	FU11/2	SA12/C1		
	SA12/C1	SA13/C1		
	SA13/C1	SA14/C1		
	SA14/C1	SA15/C1		
	SA15/C1	SA16/C1		
	SA16/C1	SA18/C1		
	SA18/C1	SA17/C1		
903	SA12/A1	FU12/1	ПГВ1×10	
904	FU12/2	SA/1		
	SA/1	KV2.1/43		
	KV2.1/43	KV1.1/43		
	KV1.1/43	K4/12		
	K4/12	K2/11		
	K2/11	KV3.1/43		
	KV3.1/43	KT1.2/25		
	KT1.2/25	KT2.2/25		
	KT2.2/25	KT3.2/25		
	KT3.2/25	XT1/1		
	XT1/1	XT1/2		п

Альбом 4

Типовой проект 904-1-50

Привязан

Инв. № 8107/4

Инв. №

904-1- АДЩ03 Лист 10

Кальку сверил Склярова Копировал Волченко Формат А4

Продолжение таблицы 2

Проводник	Откуда идет	Куда поступает	Данные провода	Примечание
350	XT1/3	XT1/4		п
	XT1/4	K1/14		
351	XT1/5	K1/A		
	K1/A	SA/2		
352	XT1/6	K1/13		
353	XT1/7	K2/A		
354	XT1/8	K4/A		
355	K2/12	K3/13		
356	K3/14	K4/13		
	K4/13	KT/A		
	KT/A	KT/27		п
357	KT/28	K3/A		
358	XT2/1	KT1.1/27	ПГВ1×10	
359	KT1.1/28	KV1.1/44		
	KT1.1/28	KT1.2/26		
	KT1.2/26	SA1/3		
	SA1/3	SA1/4		п
	SA1/4	SA1/6		п
360	SA1/4A	SA1/6A		п
	SA1/6A	KV1.1/A		
361	XT2/2	KT2.1/27		
362	KT2.1/28	KV2.1/44		
	KT2.1/28	KT2.2/26		
	KT2.2/26	SA2/3		

Альбом 4

Типовой проект 904-1-50

Взам. инв. №

Подп. и дата

Инв. № подл.

Привязан

Инв. № 8107/4

Инв. №

904-1- АДЩ03 Лист 11

Кальку сверил Склярова Копировал Волченко Формат А4

Продолжение таблицы 2

Проводник	Откуда идет	Куда поступает	Данные провода	Примечание
362	SA2/3	SA2/4		п
	SA2/4	SA2/6		п
363	SA2/4A	SA2/6A		п
	SA2/6A	KV2.1/A		
364	XT2/3	KT3.1/27		
365	KT3.1/28	KV3.1/44		
	KT3.1/28	KT3.2/26		
	KT3.2/26	SA3/3		
	SA3/3	SA3/4		п
	SA3/4	SA3/6		п
366	SA3/4A	SA3/6A		п
	SA3/6A	KV3.1/A	ПГВ1×10	
905	SA13/A1	FU13/1		
906	FU13/2	KT6.2/25		
	KT6.2/25	KT5.2/25		
	KT5.2/25	KT4.2/25		
	KT4.2/25	KV4.1/43		
	KV4.1/43	KV5.1/43		
	KV5.1/43	KV6.1/43		
	KV6.1/43	XT2/4		
	XT2/4	XT2/5		п

Альбом 4

Типовой проект 904-1-50

Привязан

Инв. № 8107/4

Инв. №

904-1- АДЩ03 Лист 12

Кальку сверил Склярова Копировал Волченко Формат А4

Продолжение таблицы 2

Проводник	Откуда идет	Куда поступает	Данные провода	Примечание
370	XT2/6	K5/13		
371	K5/14	K6/13		
	K6/13	XT2/7		
	K5/14	K1/53		
372	K1/54	K5/A		
373	K6/14	K6/A		п
	K6/A	XT2/8		
374	XT3/1	KT4.1/27		
375	KT4.1/28	KV4.1/44		
	KT4.1/28	KT4.2/26		
	KT4.2/26	SA4/3		
	SA4/3	SA4/4	ПГВ1×10	п
	SA4/4	SA4/6		п
376	SA4/4A	SA4/6A		п
	SA4/6A	KV4.1/A		
377	XT3/2	KT5.1/27		
378	KT5.1/28	KV5.1/44		
	KT5.1/28	KT5.2/26		
	KT5.2/26	SA5/3		
	SA5/3	SA5/4		п
	SA5/4	SA5/6		п
379	SA5/4A	SA5/6A		п
	SA5/6A	KV5.1/A		
380	XT3/3	KT6.1/27		

Альбом 4

Типовой проект 904-1-50

Взам. инв. №

Подп. и дата

Инв. № подл.

Привязан

Инв. № 8107/4

Инв. №

904-1- АДЩ03 Лист 13

Кальку сверил Склярова Копировал Волченко Формат А4

Альбом V

Типовой проект 904-1-50

Продолжение таблицы 2

Провод-ник	Откуда идет	Куда поступает	Данные провода	Приме-чание
381	KT6.1/28	KV6.1/54		
	KT6.1/28	KT6.2/26		
	KT6.2/26	SA6/3		
	SA6/3	SA6/4		п
	SA6/4	SA6/6		п
382	SA6/4.9	SA6/6.9		п
	SA6/6.9	KV6.1/9		
907	SA14/.21	FU14/1		
908	FU14/2	XT3/4		
	XT3/4	XT3/5		п
8-1	XT3/5	XT3/7	ПГВ1×10	п
	XT3/7	XT3/8		п
8-2	XT4/1	XT4/2		п
	XT4/2	XT4/3		п
909	SA15/.11	FU15/1		
910	FU15/2	XT4/4		
911	SA16/.11	FU15/11		
912	FU16/2	XT4/6		
913	SA17/.11	FU17/1		
914	FU17/2	XT4/7		

Привязан

Инв.№8107/4 Инв.№

904-1- АДЦ03 Лист 14

Кальку сверил Шуст Копировал Волченко Формат А4

Альбом V

Типовой проект 904-1-50

Продолжение таблицы 2

Провод-ник	Откуда идет	Куда поступает	Данные провода	Приме-чание
915	SA18/.11	FU18/1		
915	FU18/2	XT5/1		
	FU18/2	KV6.1/53		
	KV6.1/53	KV5.1/53		
	KV5.1/53	KV4.1/53		
	KV4.1/53	SB9/2		
	SB9/2	SB10/3		
	SB10/3	KV2.1/53		
	KV2.1/53	KV1.1/53		
	KV1.1/53	X8/13		
	X8/13	KV3.1/53		
	XT5/1	XT5/2	ПГВ1×10	п
	XT5/2	XT5/3		п
501	X8/14	XT5/4		
502	SB9/1	VD27/+		
	VD27/+	VD29/+		
	VD29/+	VD31/+		
	VD31/+	VD33/+		
	VD33/+	VD35/+		
	VD35/+	VD37/+		
	VD37/+	VD39/+		
	VD39/+	VD41/+		
	VD41/+	VD43/+		

Привязан

Инв.№8107/4 Инв.№

904-1- АДЦ03 Лист 15

Кальку сверил Шуст Копировал Волченко Формат А4

Альбом V

Типовой проект 904-1-50

Продолжение таблицы 2

Провод-ник	Откуда идет	Куда поступает	Данные провода	Приме-чание
503	SB10/4	X8/23		
504	X8/24	X8/A		п
	X8/A	VD26/-		
	VD26/-	VD28/-		
	VD28/-	VD30/-		
	VD30/-	VD32/-		
	VD32/-	VD34/-		
	VD34/-	VD36/-		
	VD36/-	VD38/-		
	VD38/-	VD40/-	ПГВ1×10	
	VD40/-	VD42/-		
505	VD25/+	HL9/2		
	HL9/2	HL8/2		
	HL8/2	HL7/2		
	HL7/2	HL4.2/2		
	HL4.2/2	HL5.2/2		
	HL5.2/2	HL6.2/2		
	HL6.2/2	HL1.2/2		
	HL1.2/2	HL2.2/2		
	HL2.2/2	HL3.3/2		

Привязан

Инв.№8107/4 Инв.№

904-1- АДЦ03 Лист 16

Кальку сверил Шуст Копировал Волченко Формат А4

Альбом V

Типовой проект 904-1-50

Продолжение таблицы 2

Провод-ник	Откуда идет	Куда поступает	Данные провода	Приме-чание
506	C15/1	R15/1		
	R15/1	VD27/-		
	VD27/-	KV1.1/54		
	KV1.1/54	HL1.2/1		
507	C15/2	K15/2		
	R15/2	VD26/+		
508	C16/1	R16/1		
	R16/1	VD29/-		
	VD29/-	KV2.1/54		
	KV2.1/54	HL2.2/1		
509	C16/2	R16/2	ПГВ1×10	
	R16/2	VD28/+		
510	C17/1	R17/1		
	R17/1	VD31/-		
	VD31/-	KV3.1/54		
	KV3.1/54	HL3.2/1		
511	C17/2	R17/2		
	R17/2	VD30/+		

Привязан

20

Инв.№8107/4 Инв.№

904-1- АДЦ03 Лист 17

Кальку сверил Шуст Копировал Волченко Формат А4

Альбом V

Типовой проект 904-1-50

Продолжение таблицы 2

Провод-ник	Откуда идет	Куда поступает	Данные провода	Приме-чание
512	C18/1	R18/1		
	R18/1	VD33/-		
	VD33/-	HL4.2/1		
	HL4.2/1	KV4.1/54		
513	C18/2	R18/2		
	R18/2	VD32/+		
514	C19/1	R19/1		
	R19/1	VD35/-		
	VD35/-	HL5.2/1		
	HL5.2/1	KV5.1/54	ПГВ1х10	
515	C19/2	R19/2		
	R19/2	VD34/+		
516	C20/1	R20/1		
	R20/1	VD37/-		
	VD37/-	HL6.2/1		
	HL6.2/1	KV6.1/54		
517	C20/2	R20/2		
	R20/2	VD36/+		

Привязан

Инв.№ 8107/4

Инв.№

904-1- АДШ03

Лист 18

Копировал Волченко Формат А4

Калькуу сверил Склярова

Альбом V

Типовой проект 904-1-50

Продолжение таблицы 2

Провод-ник	Откуда идет	Куда поступает	Данные провода	Приме-чание
518	XT4/5	C21/1		
	C21/1	R21/1		
	R21/1	VD35/-		
	VD35/-	HL7/1		
519	C21/2	R21/2		
	R21/2	VD38/1		
520	XT5/5	C22/1		
	C22/1	R22/1		
	R22/1	VD41/-		
	VD41/-	HL8/1	ПГВ1х10	
521	C22/2	R22/2		
	R22/2	VD40/+		
522	XT5/6	C23/1		
	C23/1	R23/1		
	R23/1	VD43/-		
	VD43/-	HL9/1		
523	C23/2	R23/2		
	R23/2	VD42/+		

Привязан

Инв.№ 8107/4

Инв.№

904-1- АДШ03

Лист 19

Копировал Волченко Формат А4

Калькуу сверил Склярова

Альбом V

Типовой проект 904-1-50

Продолжение таблицы 2

Провод-ник	Откуда идет	Куда поступает	Данные провода	Приме-чание
1-1	XT6/1	≠1FU/1		
1-2	≠1FU/2	XT6/2		
	XT6/2	KT1.2/A		
1-3	XT6/3	XT6/4		п
	XT6/4	K1/23		
1-6	K1/24	K3/23		
	K3/23	KV2.1/13		
	K1/24	KV3.1/13		
	KV3.1/13	SA1/8		
	SA1/8	XT6/8		
1-7	SA1/10A	K3/24		
1-8	SA1/7	KV2.1/14	ПГВ1х10	
	KV2.1/14	KV3.1/14		
	SA1/7	XT6/9		
1-9	KT1.1/33	KT1.1/A		п
	KT1.1/A	KV1.1/22		
	KV1.1/22	HL1.1/1		
1-10	KV1.1/21	SA1/10		
	SA1/10	SA1/8A		п
1-4	SA1/1	XT6/5		п
	XT6/5	XT6/6		
1-5	XT6/7	SA1/2A		
	SA1/2A	KT1.1/34		

Привязан

Инв.№ 8107/4

Инв.№

904-1- АДШ03

Лист 20

Копировал Волченко Формат А4

Калькуу сверил Склярова

Альбом V

Типовой проект 904-1-50

Продолжение таблицы 2

Провод-ник	Откуда идет	Куда поступает	Данные провода	Приме-чание
2-1	XT7/1	≠2FU/1		
2-2	≠2FU/2	XT7/2		
	XT7/2	KT2.2/A		п
2-3	XT7/3	XT7/4		
	XT7/4	K1/33		
2-6	K1/34	K3/33		
	K3/33	KV1.1/13		
	K1/34	KV3.1/33		
	KV3.1/33	SA2/8		
	SA2/8	XT7/8		
2-7	SA2/10A	K3/34	ПГВ1х10	
2-8	SA2/7	KV1.1/14		
	KV1.1/14	KV3.1/34		
	SA2/7	XT7/9		
2-9	KT2.1/33	KT2.1/A		п
	KT2.1/A	KV2.1/22		
	KV2.1/22	HL2.1/1		
2-10	KV2.1/21	SA2/10		
	SA2/10	SA2/8A		п
2-4	SA2/1	XT7/5		
	XT7/5	XT7/6		
2-5	XT7/7	SA2/2A		
	SA2/2A	KT2.1/34		

Привязан

21

Инв.№ 8107/4

Инв.№

904-1- АДШ03

Лист 21

Копировал Волченко Формат А4

Калькуу сверил Склярова

Продолжение таблицы 2

Провод-ник	Откуда идет	Куда поступает	Данные провода	Приме-чание
3-1	XT8/1	≠3FU/1		
3-2	≠3FU/2	XT8/2		
	XT8/2	KT3.2/A		
3-3	XT8/3	XT8/4		
	XT8/4	K1/43		
3-6	K1/44	K3/43		п
	K3/43	KV1.1/33		
	KV1.1/33	KV2.1/33		
	KV2.1/33	SA3/8		
	SA3/8	XT8/8		
3-7	SA3/10A	K3/44		
3-8	SA3/7	KV2.1/34	ПГВ1×10	
	KV2.1/34	KV1.1/34		
	SA3/7	XT8/9		
3-9	KT3.1/33	KT3.1/A		п
	KT3.1/A	KV3.1/22		
	KV3.1/22	HL3.1/1		
3-10	KV3.1/21	SA3/10		
	SA3/10	SA3/8A		п
3-4	SA3/1	XT8/5		
	XT8/5	XT8/6		п
3-5	XT8/7	SA3/2A		
	SA3/2A	KT3.1/34		
4-1	XT9/1	≠4FU/1		

Привязан

Инв.№ 8107/4

Инв.№

904-1- АДЦ03

Лист 22

Кальку сверил Шуст Копировал Волченко Формат А4

Альбом V

Типовой проект 904-1-50

Инв.№ подл. | Подп. и дата | Взам. инв.№

Продолжение таблицы 2

Провод-ник	Откуда идет	Куда поступает	Данные провода	Приме-чание
4-2	XT9/2	≠4FU2		
	≠4FU/2	KT4.2/A		
4-3	XT9/3	XT9/4		п
	XT9/4	K5/23		
4-6	K5/24	SA4/8		
	SA4/8	XT9/8		
	K5/24	K6/23		
	K6/23	KV5.1/13		
	KV5.1/13	KV6.1/13		
4-7	K6/24	SA4/10A		
4-8	SA4/7	XT9/9		
	SA4/7	KV5.1/14	ПГВ1×10	
	KV5.1/14	KV6.1/14		
4-9	KT4.1/33	KT4.1/A		п
	KT4.1/A	KV4.1/22		
	KV4.1/22	HL4.1/1		
4-10	KV4.1/21	SA4/8A		
	SA4/8A	SA4/10		п
4-4	SA4/1	XT9/5		
	XT9/5	XT9/6		п
4-5	XT9/7	SA4/2A		
	SA4/2A	KT4.1/34		
5-1	XT10/1	≠5FU/1		

Привязан

Инв.№ 8107/4

Инв.№

904-1- АДЦ03

Лист 23

Кальку сверил Шуст Копировал Волченко Формат А4

Продолжение таблицы 2

Провод-ник	Откуда идет	Куда поступает	Данные провода	Приме-чание
5-2	XT10/2	≠5FU/2		
	≠5FU/2	KT5.2/A		
5-3	XT10/3	XT10/4		п
	XT10/4	K5/33		
5-6	K5/34	SA5/8		
	SA5/8	XT10/8		
	K5/34	K6/33		
	K6/33	KV4.1/13		
	KV4.1/13	KV6.1/33		
5-7	K6/34	SA5/10A		
5-8	SA5/7	XT10/9		
	SA5/7	KV4.1/14	ПГВ1×10	
	KV4.1/14	KV6.1/34		
5-9	KT5.1/33	KT5.1/A		п
	KT5.1/A	KV5.1/22		
	KT5.1/22	HL5.1/1		
5-10	KV5.1/21	SA5/8A		
	SA5/8A	SA5/10		п
5-4	SA5/1	XT10/5		
	XT10/5	XT10/6		п
5-5	XT10/7	SA5/2A		
	SA5/2A	KT5.1/34		
6-1	XT11/1	≠6FU/1		
6-2	XT11/2	≠6FU/2		
	≠6FU/2	XT6.2/2		

Привязан

Инв.№ 8107/4

Инв.№

904-1 АДЦ03

Лист 24

Кальку сверил Шуст Копировал Волченко Формат А4

Альбом V

Типовой проект 904-1-50

Инв.№ подл. | Подп. и дата | Взам. инв.№

Продолжение таблицы 2

Провод-ник	Откуда идет	Куда поступает	Данные провода	Приме-чание
6-3	XT11/3	XT11/4		п
	XT11/4	K5/43		
6-6	K5/44	SA6/8		
	SA6/8	XT11/8		
	K5/44	K6/43		
	K6/43	KV4.1/33		
	KV4.1/33	KV5.1/33		
6-7	K6/44	SA6/10A		
6-8	SA6/7	XT11/9		
	SA6/7	KV4.1/34		
	KV4.1/34	KV5.1/34		
6-9	KT6.1/33	KT6.1/A	ПГВ1×10	п
	KT6.1/A	KV6.1/22		
	KV6.1/22	HL6.1/1		
6-10	KV6.1/21	SA6/8A		
	SA6/8A	SA6/10		п
6-4	SA6/1	XT11/5		
	XT11/5	XT11/6		п
6-5	XT11/7	SA6/2A		
	SA6/2A	KT6.1/34		
7-1	XT12/1	≠7FU/1		
7-6	≠7FU/2	XT12/2		
7-2	XT12/3	XT12/4		п

Привязан

Инв.№ 8107/4

22

Инв.№

904-1- АДЦ03

Лист 25

Кальку сверил Шуст Копировал Волченко Формат А4

Альбом 4

Типовой проект 904-1-50

Продолжение табл. 2

Провод-ник	Откуда идет	Куда поступает	Данные провода	Приме-чание
7-3	XT12/6	XT12/7		п
	XT12/7	SA7/1		
7-4	SA7/3	XT12/9		
7-5	XT12/10	SA7/2		
	SA7/2	SA7/4		п
N	XT13/1	VD25/-		
	VD25/-	KT1.2/B		
	KT1.2/B	KT2.2/B		
	KT2.2/B	KT3.2/B		
	KT3.2/B	KT3.1/B	ПГВ1х40	
	KT3.1/B	KT2.1/B		
	KT2.1/B	KT1.1/B		
	KT1.1/B	KV3.1/B		
	KV3.1/B	X8/B		
	X8/B	KT/B		
	KT/B	K1/B		
	K1/B	K2/B		
	K2/B	K3/B		
	K3/B	K4/B		
	K4/B	KV1.1/B		
	KV1.1/B	KV2.1/B		
	KV2.1/B	HL3.1/2		

Инв.№ подл. | Подп. и дата | Взам. инв.№

Привязан

Инв.№ 8107/4

Инв.№

904-1- АДЦ03

Лист 26

Кальку сверил Шуст Копировал Волченко Формат А4

Альбом 4

Типовой проект 904-1-50

Продолжение табл. 2

Провод-ник	Откуда идет	Куда поступает	Данные провода	Приме-чание
N	HL3.1/2	HL2.1/2		
	HL2.1/2	HL1.1/2		
	HL1.1/2	HL/2		
	HL/2	HL6.1/2		
	HL6.1/2	HL5.1/2		
	HL5.1/2	HL4.1/2		
	HL4.1/2	K5/B		
	K5/B	K6/B		
	K6/B	KV4.1/B		
	KV4.1/B	KV5.1/B		
	KV5.1/B	KV6.1/B		
	KV6.1/B	KT6.1/B	ПГВ1х40	
	KT6.1/B	KT5.1/B		
	KT5.1/B	KT4.1/B		
	KT4.1/B	KT4.2/B		
	KT4.2/B	KT5.2/B		
	KT5.2/B	KT6.2/B		
	XT13/1	XT13/2		п
	XT13/2	XT13/3		п
	XT13/3	XT13/4		п
	XT13/4	XT13/5		п
	XT13/5	XT13/6		п

Инв.№ подл. | Подп. и дата | Взам. инв.№

Привязан

Инв.№ 8107/4

Инв.№

904-1- АДЦ03

Лист 27

Кальку сверил Шуст Копировал Волченко Формат А4

Альбом 4

Типовой проект 904-1-50

Таблица подключения проводок

Провод-ник	Вывод	Вид контакта	Вывод	Провод-ник
Левая стенка				
		K1		
362	13	з	14	350
1-3	23	з	24	1-6*
2-3	33	з	34	2-6*
3-3	43	з	44	3-6
371	53	з	54	372
351*	А	К	В	N*
		K2		
904*	11	р	12	355
353	А	К	В	N*
		K3		
355	13	з	14	356
1-6*	23	з	24	1-7
2-6*	33	з	34	2-7
3-6*	43	з	44	3-7
357	А	К	В	N*
		K4		
904*	12	з	13	356*
354	А	К	В	N*

Продолжение табл. 2

Провод-ник	Вывод	Вид контакта	Вывод	Провод-ник
		KV1.1		
2-6	13	з	14	2-8*
1-10	21	р	22	1-9*
3-6*	33	з	34	3-8
904*	43	з	44	359
916*	53	з	54	506*
360	А	К	В	N*
		KV2.1		
1-6	13	з	14	1-8*
2-10	21	р	22	2-9*
3-6*	33	з	34	3-8*
904*	43	з	44	362
916*	53	з	54	508*
363	А	К	В	N*
		KV3.1		
1-6*	13	з	14	1-8
3-10	21	р	22	3-9*
2-6*	33	з	34	2-8
904*	43	з	44	365
916	53	з	54	510*
366	А	К	В	N*

Инв.№ подл. | Подп. и дата | Взам. инв.№

Привязан

Инв.№ 8107/4

Инв.№

904-1- АДЦ03

Лист 28

Кальку сверил Шуст Копировал Волченко Формат А4

Альбом 4

Типовой проект 904-1-50

Таблица подключения проводок

Провод-ник	Вывод	Вид контакта	Вывод	Провод-ник
		X8		
916*	13	з	14	501
503	23	з	24	504
504*	Ап	К	В	N*
		KT		
358	27п	з	28	357
356*	Ап	К	В	N*
		KT1.1		
358	27	з	28	359*
1-9	33п	з	34	1-5
1-9*	Ап	К	В	N*
		KT2.1		
361	27	з	28	362*
2-9	33п	з	34	2-5
2-9*	Ап	К	В	N*
		KT3.1		
364	27	з	28	365*
3-9	33п	з	34	3-5
3-9*	Ап	К	В	N*

Продолжение табл. 2

Провод-ник	Вывод	Вид контакта	Вывод	Провод-ник
		KT1.2		
904*	25	р	26	359*
1-2	А	К	В	N*
		KT2.2		
904*	25	р	26	362*
2-2	А	К	В	N*
		KT3.2		
904*	25	р	26	365*
3-2	А	К	В	N*
		VD25		
505	+		–	N*
		VD26		
507	+		–	504*
		VD27		
502*	+		–	506*
		VD28		
509	+		–	504*

Инв.№ подл. | Подп. и дата | Взам. инв.№

Привязан

23

Инв.№ 8107/4

Инв.№

904-1- АДЦ03

Лист 29

Кальку сверил Шуст Копировал Волченко Формат А4

Таблица подключения проводок

Проводник	Вывод	Вид контакта	Вывод	Проводник
		VD29		
502*	+		–	508*
		VD30		
511	+		–	504*
		VD31		
502*	+		–	510*
		VD32		
513	+		–	504*
		VD33		
502*	+		–	512*
		VD34		
515	+		–	504*
		VD35		
502*	+		–	514*
		VD36		
517	+		–	504*

Продолжение табл.

Проводник	Вывод	Вид контакта	Вывод	Проводник
		VD37		
502*	+		–	516*
		VD38		
519	+		–	504*
		VD39		
502*	+		1	518*
		VD40		
521	+		–	504*
		VD41		
502*	+		–	520*
		VD42		
523	+		–	504
		VD43		
502	+		–	522*
		R15		
506*	1		2	507*

Привязан

Инв.№ подл. | Подп. и дата | Взам.инв.№

Инв.№ 8107/4

904-1- АДЦ03 Лист 30

Кальку сверил Склярова Копировал Волченко Формат А4

Альбом 4

Типовой проект 904-1-50

Таблица подключения проводок

Проводник	Вывод	Вид контакта	Вывод	Проводник
		R16		
508*	1		2	509*
		R17		
510*	1		2	511*
		R18		
512*	1		2	513*
		R19		
514*	1		2	515*
		R20		
516*	1		2	517*
		R21		
518*	1		2	519*
		R22		
520*	1		2	521*
		R23		
522*	1		2	523*

Продолжение табл.

Проводник	Вывод	Вид контакта	Вывод	Проводник
		C15		
506	1		2	507
		C16		
508	1		2	509
		C17		
510	1		2	511
		C18		
512	1		2	513
		C19		
514	1		2	515
		C20		
516	1		2	517
		C21		
518*	1		2	519
		CRR		
520*	1		2	521

Привязан

Инв.№ подл. | Подп. и дата | Взам.инв.№

Инв.№ 8107/4

904-1- АДЦ03 Лист 31

Кальку сверил Склярова Копировал Волченко Формат А4

Таблица подключения проводок

Проводник	Вывод	Вид контакта	Вывод	Проводник
		C23		
522*	1		2	523
Передняя стенка				
		HL		
902	1		2	N*
		HL3.1		
3-9	1		2	N*
		HL2.1		
2-9	1		2	N*
		HL1.1		
1-9	1		2	N*
		HL6.1		
6-9	1		2	N*
		HL5.1		
5-9	1		2	N*

Продолжение табл.

Проводник	Вывод	Вид контакта	Вывод	Проводник
		HL4.1		
4-9	1		2	N*
		HL3.2		
510	1		2	505
		HL2.2		
508	1		2	505*
		HL1.2		
506	1		2	505*
		HL6.2		
516*	1		2	505*
		HL5.2		
514*	1		2	505*
		HL4.2		
512*	1		2	505*
		HL9		
522	1		2	505*

Привязан

Инв.№ подл. | Подп. и дата | Взам.инв.№

Инв.№ 8107/4

904-1- АДЦ03 Лист 32

Кальку сверил Склярова Копировал Волченко Формат А4

Альбом 4

Типовой проект 904-1-50

Таблица подключения проводок

Проводник	Вывод	Вид контакта	Вывод	Проводник
		HL8		
520	1		2	505*
		HL7		
518	1		2	505*
		SB10		
916*	3	р	4	503
		SB9		
502	1	з	2	916*
		SA1		
1-4	1	з	2А	1-5*
359	Зп	з	п4А	360
359*	4п	з		
359	6п	з	п6А	360*
1-8*	7	з	п8А	1-10
1-6*	8	з		
1-10*	10п	з	10А	1-7
		SA		
904*	1	з	2	351

Продолжение табл.

Проводник	Вывод	Вид контакта	Вывод	Проводник
		SA4		
4-4	1	з	2А	4-5*
375*	Зп	з	п4А	382
375*	4п	з		
375	6п	з	п6А	382*
4-8*	7	з	п8А	4-10*
4-6*	8	з		
4-10	10п	з	10А	4-7
		SA3		
3-4	1	з	2А	3-5*
365*	Зп	з	п4А	366
365*	4п	з		
365	6п	з	п6А	366*
3-8*	7	з	п8А	3-10
3-6*	8	з		
3-10*	10п	з	10А	3-7

Привязан

Инв.№ подл. | Подп. и дата | Взам.инв.№

Инв.№ 8107/4

904-1- АДЦ03 Лист 33

Кальку сверил Склярова Копировал Волченко Формат А4

24

Таблица подключения проводок

Альбом 4

Типовой проект 904-1-50

Проводник	Вывод	Вид контакта	Вывод	Проводник
	SA2			
2-4	1	з	2А	2-5*
362*	3п	з	п4А	363
362*	4п	з		
362	6п	з	п6А	363*
2-8*	7	з	п8А	2-10
2-6*	8	з		
2-10*	10п	з	10А	2-7
	SA6			
6-4	1	з	2А	6-5*
381*	3п	з	п4А	382
381*	4п	з		
381	6п	з	п6А	382*
6-6*	7	з	п8А	6-10*
6-6*	8	з		
6-10	10п	з	10А	6-7

Продолжение табл.

Проводник	Вывод	Вид контакта	Вывод	Проводник
	SA5			
5-4	1	з	2А	5-5*
378*	3п	з	п4А	379
378*	4п	з		
378	6п	з	п6А	379*
5-8*	7	з	п8А	5-10*
5-6*	8	з		
5-10	10п	з	10А	5-7
	SA7			
7-3	1	з	п2	7-5*
7-4	3	з	п4	7-5
	XT1			
904	1п			
904	2п			
350	3п			
350*	4п			
351	5			
352	6			
353	7			
354	8			
	9			
	10			

Привязан

Инв. №

Инв. № 8107/4

904-1- АДЩ03 Лист 34

Кальку сверил Склярова Копировал Волченко Формат А4

Таблица подключения проводок

Альбом 4

Типовой проект 904-1-50

Проводник	Вывод	Вид контакта	Вывод	Проводник
	XT2			
358	1			
361	2			
364	3			
906*	4п			
906	5п			
370	6			
371	7			
373	8			
	9			
	10			
	XT3			
374	1			
377	2			
380	3			
908*	4п			
908	5п			
8-1	6п			
8-1*	7п			
8-1	8п			
	9			
	10			

Продолжение табл.

Проводник	Вывод	Вид контакта	Вывод	Проводник
	XT4			
8-2	1п			
8-2*	2п			
8-2	3п			
910	4			
518	5			
912	6			
914	7			
	8			
	9			
	10			
	XT5			
916*	1п			
916*	2п			
916	3п			
501	4			
520	5			
522	6			
	7			
	8			
	9			
	10			

Привязан

Инв. №

Инв. № 8107/4

904-1- АДЩ03 Лист 35

Кальку сверил Склярова Копировал Волченко Формат А4

Таблица подключения проводок

Альбом 4

Типовой проект 904-1-50

Проводник	Вывод	Вид контакта	Вывод	Проводник
	XT6			
1-1	1			
1-2*	2			
1-3	3п			
1-3*	4п			
1-4*	5п			
1-4	6п			
1-5	7			
1-6	8			
1-8	9			
	10			
	XT7			
2-1	1			
2-2*	2			
2-3	3п			
2-3*	4п			
2-4*	5п			
2-4	6п			
2-5	7			
2-6	8			
2-8	9			
	10			

Продолжение табл.

Проводник	Вывод	Вид контакта	Вывод	Проводник
	XT8			
3-1	1			
3-2*	2			
3-3	3п			
3-3*	4п			
3-4*	5п			
3-4	6п			
3-5	7			
3-6	8			
3-8	9			
	10			
	XT9			
4-1	1			
4-2	2			
4-3	3п			
4-3*	4п			
4-4*	5п			
4-4	6п			
4-5	7			
4-6	8			
4-8	9			
	10			

Привязан

Инв. №

Инв. № 8107/4

904-1- АДЩ03 Лист 36

Кальку сверил Склярова Копировал Волченко Формат А4

Таблица подключения проводок

Альбом 4

Типовой проект 904-1-50

Проводник	Вывод	Вид контакта	Вывод	Проводник
	XT10			
5-1	1			
5-2	2			
5-3	3п			
5-3*	4п			
5-4*	5п			
5-4	6п			
5-5	7			
5-6	8			
5-8	9			
	10			
	XT11			
6-1	1			
6-2	2			
6-3	3п			
6-3*	4п			
6-4*	5п			
6-4	6п			
6-5	7			
6-6	8			
6-8	9			
	10			

Продолжение табл.

Проводник	Вывод	Вид контакта	Вывод	Проводник
	XT12			
7-1	1			
7-6	2			
7-2	3п			
7-2	4п			
	5			
7-3	6п			
7-3*	7п			
	8			
7-4	9			
7-5	10			
	XT13			
N	1п			
N	2п			
N	3п			
N	4п			
N	5п			
N	6п			
	7			
	8			
	9			
	10			

Привязан

Инв. №

Инв. № 8107/4

904-1- АДЩ03 Лист 37

Кальку сверил Склярова Копировал Волченко Формат А4

25

Альбом 4

Типовой проект 904-1-50

Таблица подключения проводов

Проводник	Вывод	Вид контакта	Вывод	Проводник
Правая стенка				
			K5	
370	13	⏚	14	371*
4-3	23	⏚	24	4-6*
5-3	33	⏚	34	5-6*
6-3	43	⏚	44	6-6*
372	A	K	B	N*
			K6	
371*	13	⏚	ПN	373
4-6*	23	⏚	24	4-7
5-6*	33	⏚	34	5-7
6-6*	43	⏚	44	6-7
373*	An	K	B	N*
			KV4.1	
5-6*	13	⏚	14	5-8*
4-10	21	P	22	4-9*
6-6*	33	⏚	34	6-8*
906*	43	⏚	44	375
916*	53	⏚	54	512
376	A	K	B	N*

Продолжение табл.

Проводник	Вывод	Вид контакта	Вывод	Проводник
			KV5.1	
4-6*	13	⏚	14	4-8*
5-10	21	P	22	5-9*
6-6	33	⏚	34	6-8
906*	43	⏚	44	378
916*	53	⏚	54	514
379	A	K	B	N*
			KV6.1	
4-6	13	⏚	14	4-8
6-10	21	P	22	6-9*
5-6	33	⏚	34	5-8
906*	43	⏚	44	381
916*	53	⏚	54	516
382	A	K	B	N*
			KT4.1	
374	27	⏚	28	375*
4-9	33п	⏚	34	4-5
4-9*	An	K	B	N*

Привязан

Инв. № подл. | Подп. и дата | Взам. инв. №

Инв. № 8107/4

904-1- АДЦ03 Лист 38

Кальку сверил Склярова Копировал Волченко Формат А4

Альбом 4

Типовой проект 904-1-50

Таблица подключения проводов

Проводник	Вывод	Вид контакта	Вывод	Проводник
			KT5.1	
377	27	⏚	28	378*
5-9	33п	⏚	34	5-5
5-9*	An	K	B	N*
			KT6.1	
380	27	⏚	28	381*
6-9	33	⏚	34	6-5
6-9*	A	K	B	N*
			KT4.2	
906*	25	P	26	375*
4-2	A	K	B	N*
			KT5.2	
906*	25	P	26	378*
5-2	A	K	B	N*
			KT5.2	
906*	25	P	26	381*
6-2	A	K	B	N*
			FU11	
901	1		2	902*

Продолжение табл.

Проводник	Вывод	Вид контакта	Вывод	Проводник
			FU12	
903	1		2	904
			FU13	
905	1		2	906
			FU14	
907	1		2	908
			FU15	
909	1		2	910
			FU16	
911	1		2	912
			≠1FU	
1-1	1		2	1-2
			≠2FU	
2-1	1		2	2-2
			≠3FU	
3-1	1		2	3-2

Привязан

Инв. № подл. | Подп. и дата | Взам. инв. №

Инв. № 8107/4

904-1- АДЦ03 Лист 39

Кальку сверил Склярова Копировал Волченко Формат А4

Альбом 4

Типовой проект 904-1-50

Таблица подключения проводов

Проводник	Вывод	Вид контакта	Вывод	Проводник
			≠4FU	
4-1	1		2	4-2*
			≠5FU	
5-1	1		2	5-2*
			≠6FU	
6-1	1		2	6-2*
			≠7FU	
7-1	1		2	7-6
			FU17	
913	1		2	914
			FU18	
915	1		2	916*
			SA11	
		⏚	П1	901
			SA12	
902*	C1	⏚	П1	903

Продолжение табл.

Проводник	Вывод	Вид контакта	Вывод	Проводник
			SA13	
902*	C1	⏚	П1	905
			SA14	
902*	C1	⏚	П1	907
			SA15	
902*	C1	⏚	П1	909
			SA16	
902*	C1	⏚	П1	911
			SA17	
902	C1	⏚	П1	913
			SA18	
902*	C1	⏚	П1	915

Привязан

26

Инв. № подл. | Подп. и дата | Взам. инв. №

Инв. № 8107/4

904-1- АДЦ03 Лист 40

Кальку сверил Склярова Копировал Волченко Формат А4

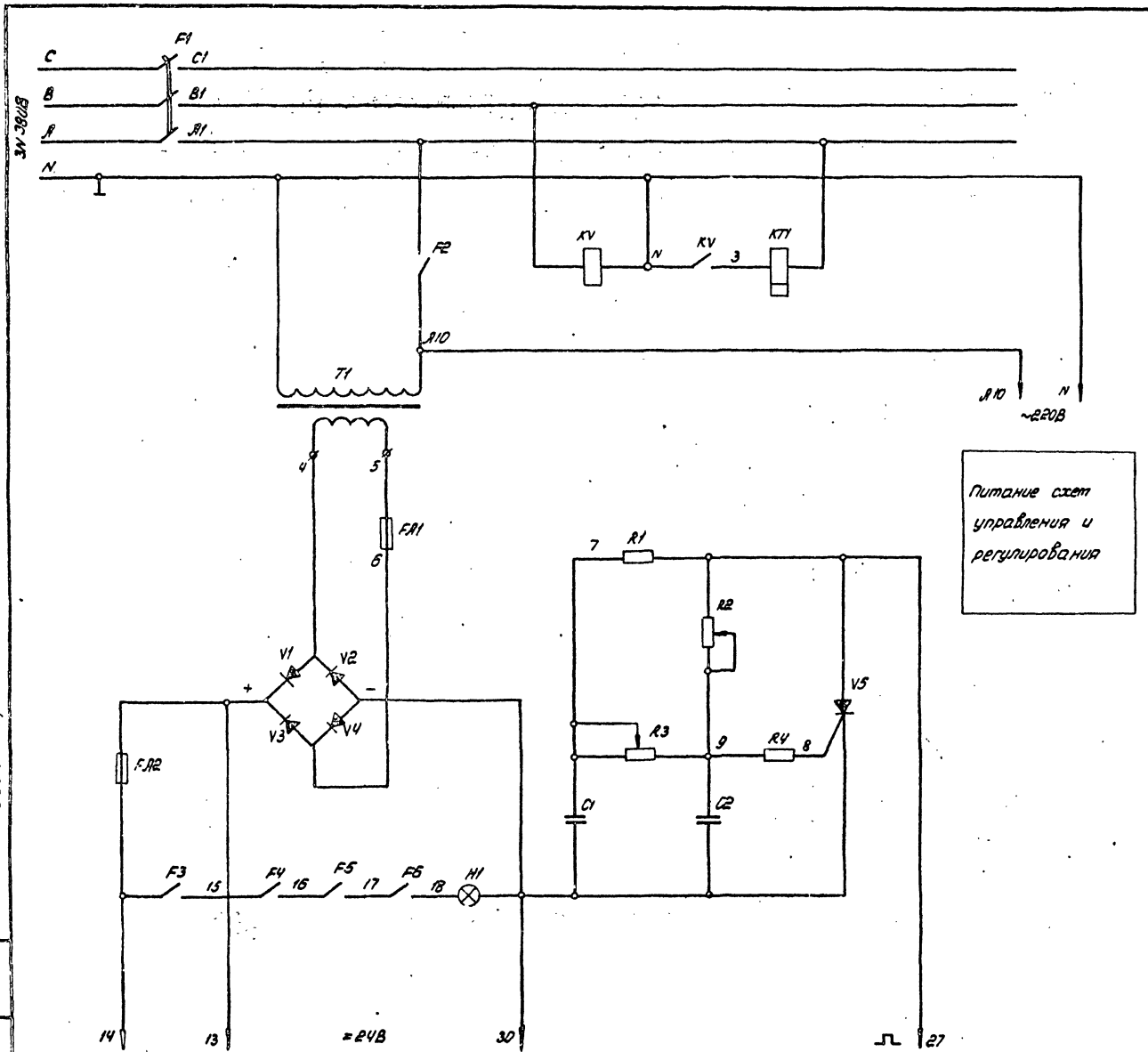

Питание схем управления и регулирования

Питание схемы сигнализации

Поз. обозначение	Наименование	Кол.	Примечание
	Щит ЩКУ		
KT1	Реле времени пневматическое		
	РВП72-3222-00У4 ТУ16.523.472-74	1	
KV	Реле напряжения минимальное		
	РН54/320,160-320В, ТУ16.523.500-77	1	
F1	Выключатель АЕ 2043Ф, Jн=25А,		
	ТУ16.522.064-75	1	
F2	Выключатель А-63м, Jн=5А,		
	Jотс=10Jн ТУ16.522.110-74	1	
F3, F5,	Выключатель А2036-20У3, Jн=0,6А		
F6	Jотс=12Jн, ТУ16.522.064-75	3	
F4	Выключатель АЕ2036-40У3,		
	Jн=10А, ТУ16.522.064-75	1	
FA1	Предохранитель ПЦ-30-5, 5А		
	ГОСТ 5010-75	1	
FA2	Предохранитель ПЦ-30-2, 2А		
	ГОСТ 5010-75	1	
H1	Лампа накаливания коммута-		
	торная КМ24-35, 0,035А		
	ГОСТ 6940-74	1	
T1	Трансформатор ОСМ-0,063У4,		
	220/5-29 ГОСТ 16710-76	1	
V5	Тиристор триодный КУ2016		
	УЖ3.362.021ТУ	1	
V1-V4	Диод кремниевый Дечг А,		
	АО 336.206.ТУ	4	
R1, R4	Резистор МЛТ-1-2К ±10%		
	ГОСТ 7113-77Е	2	
R2, R3	Резистор СП-04-10К ±20%		
	ОЖО 468.046.ТУ	2	
C1, C2	Конденсатор К50-12-50В-200мкф		
	ОЖО 464.079 ТУ	2	

Альбом 4

Типовой проект 904-1-50

27

Инв. N 8107/4

ГИП	Леонов		904-1-50	А
Нач.отд.	Мажников		Компрессорная станция 4(3)К-63А с вариантами для блокирования	
Гл.спец.	Левинский		Компрессор №1	Стадия: РП; Лист: 1; Листов: 19
Н.контр.	Золотарева		Принципиальная электрическая схема питания	ГИПРОСТРОЙДОРМАШ г.Ростов-на-Дону
Рук.гр.	Христофоров			
Инжен.	Склярова			
Техник	Штатько			

Привязан

Инв. №

Подпись и дата

Взам. инв. №

Кальку сверил Шист Копировал Волченко Формат А2

Альбом 4

Типовой проект 904-1-50

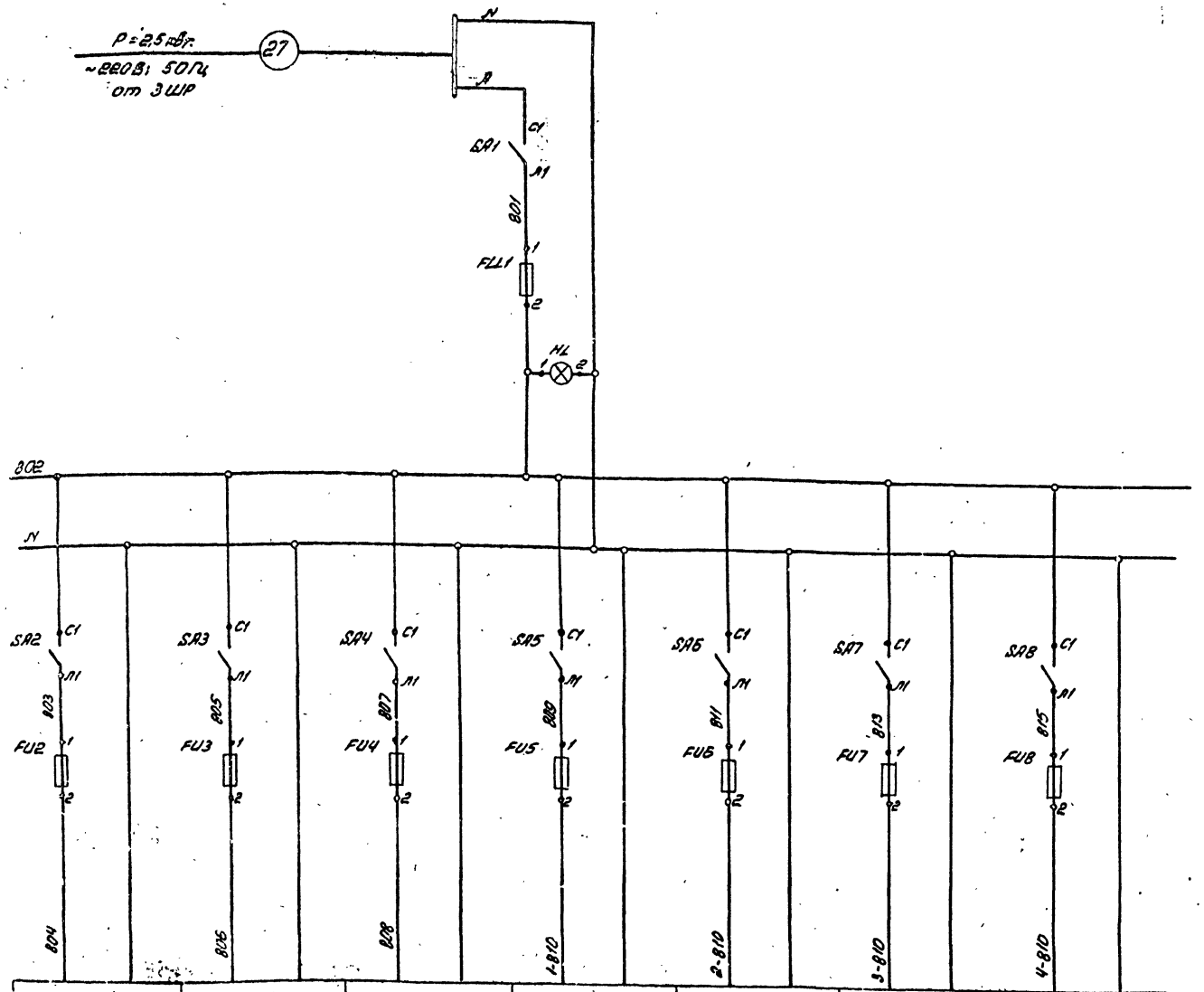

Давление в магистрали сжатого воздуха прибор п.2б	Производительность компрессорной станции прибор п.3в	Цепи регулирования производительности компрессорной станции	Цепи сигнализации Компрессор №1	Цепи сигнализации Компрессор №2	Цепи сигнализации Компрессор №3	Цепи сигнализации Компрессор №4
(лист А-11)		(лист А-12)	(лист А-10)	(лист А-10)		

Поз. обозначение	Наименование	Кол	Примечание
	Центральный щит компрессорной Панель 5		
SA1-SA8	Выключатель пакетный ПВ1-10 ОСТ16.05.26.001-77	8	
	Предохранитель трубчатый ПТ-10 ТУ36.1101-71		
FU1	Iпл.вст. = 10А	1	
FU2,FU3	Iпл.вст. = 0,5А	2	
FU4	Iпл.вст. = 1А	1	
FU5-FU8	Iпл.вст. = 2А	4	
HL	Арматура сигнальная ЖС-53,~220В линза белая ТУ16.535.417-75	1	

28

Инв. № 8107/4

ГИП	Леонов		5.R.11	904-1-50 А
Нач.отд.	Тюнников			Компрессорная станция ЧВ)К-63А с вариантами для блокирования
Гл.спец.	Левинский			Компрессорная станция — Стадия: РП; Лист: 2; Листов: 19
Н.контр.	Золотарева			
Рук.гр.	Христофоров			Принципиальная электрическая схема питания
Инж.	Скляров			ГИПРОСТРОЙДЕМАШ г. Ростов-на-Дону
Техник	Шматко			

Привязан

Инв.№

Кальку сверил Шуст Копировал Волченко формат А2

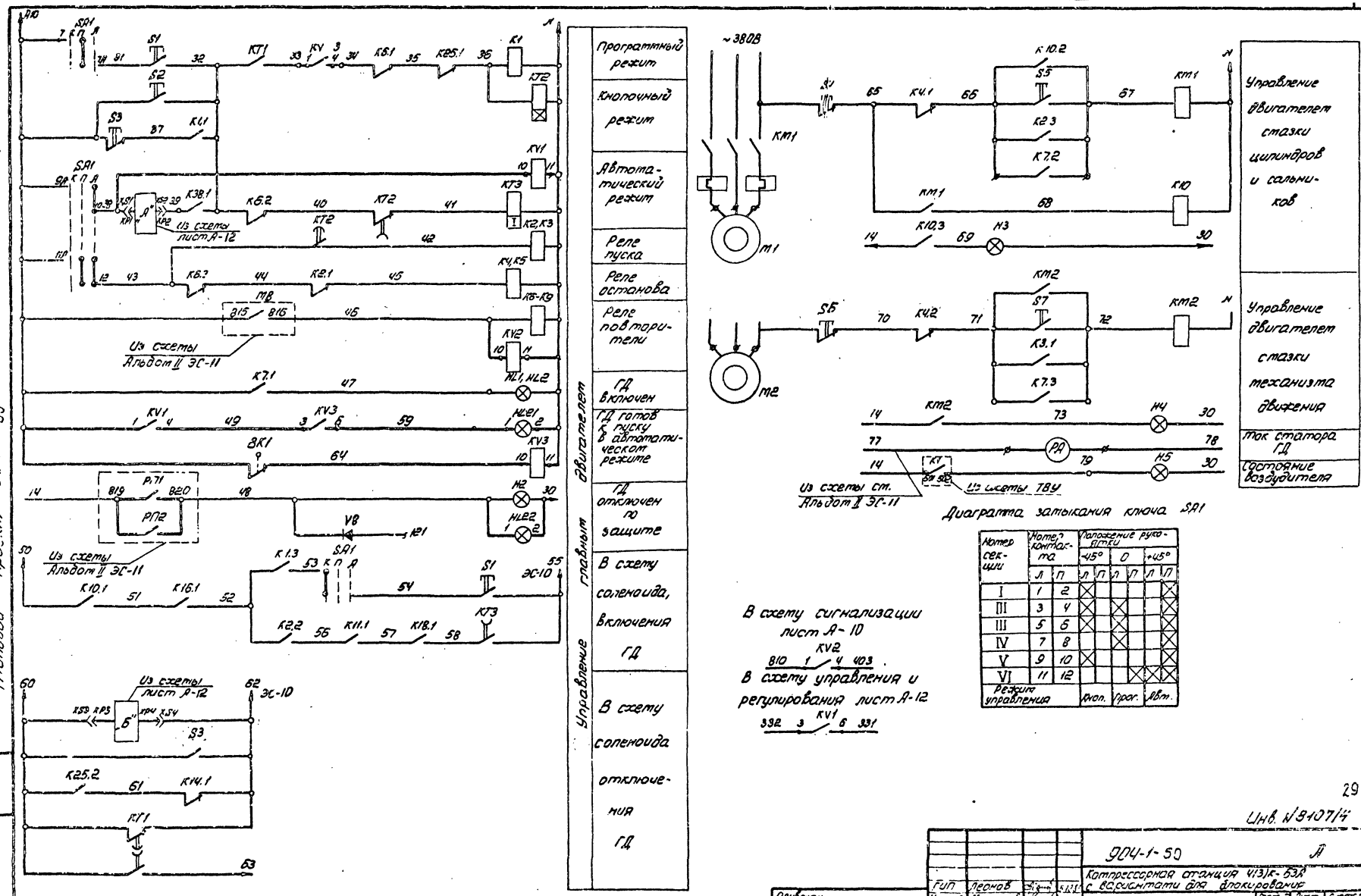

Номер секции	Номер контакта		Положение рукоятки -45°		0		+45°	
	Л	П	Л	П	Л	П	Л	П
I	1	2	X					X
III	3	4	X		X			X
III	5	6	X		X			X
IV	7	8			X			X
V	9	10	X					X
VI	11	12				X	X	X
Режим управления			Кноп.		Прог.		Авт.	

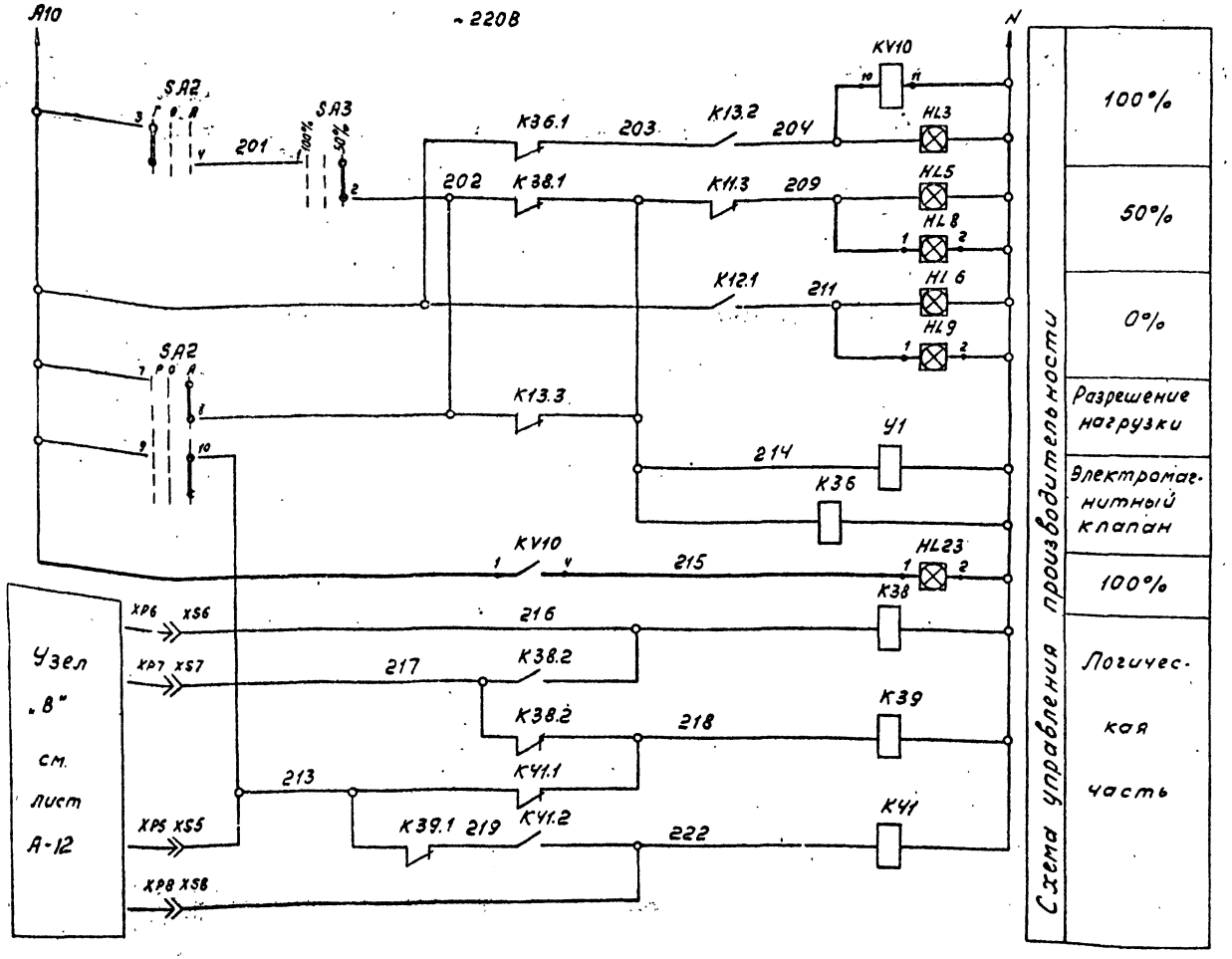

Диаграмма замыкания контактов переключателя SA2-УП 5313

Номер секции	Номер контакта		Положение рукоятки -45°		0		+45°	
	Л	П	Л	П	Л	П	Л	П
I	1	2	X	X				
II	3	4	X	X				
III	5	6	X	X				
IV	7	8					X	X
V	9	10					X	X
VI	11	12					X	X
Режим управления			Руч.		0		Авт.	

Диаграмма замыкания контактов переключателя SA3-УП 5311

Номер секции	Номер контакта		Положение рукоятки -45°		0°		+45°	
	Л	П	Л	П	Л	П	Л	П
I	1	2					X	X
II	3	4			X	X	X	
Режим управления			100%		—		50%	

В схему регулирования производительности (лист А-12)

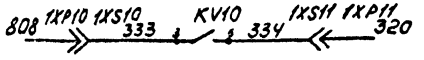

Инв. N 8107/4

				904-1-50	А
ГИП	Леонов			Компрессорная станция 4(3)К-63А с вариантами для блокирования	
Нач.отд	Мажников			Компрессор №1.	Стадия: РП; Лист: 4; Листов: 19
Гл.спец.	Левинский				
Н.контр.	Золоторева				
Рук.гр.	Христофоров			Принципиальная электрическая схема управления, регулирования и сигнализации (продолжение)	ГИПРОСТРОЙДОРМАШ г.Рос-нов-на-Дону
Инж.	Склярова				
Ст.техн	Шуст				

Привязан

Инв.№

Альбом 4

Типовой проект 904-1-50

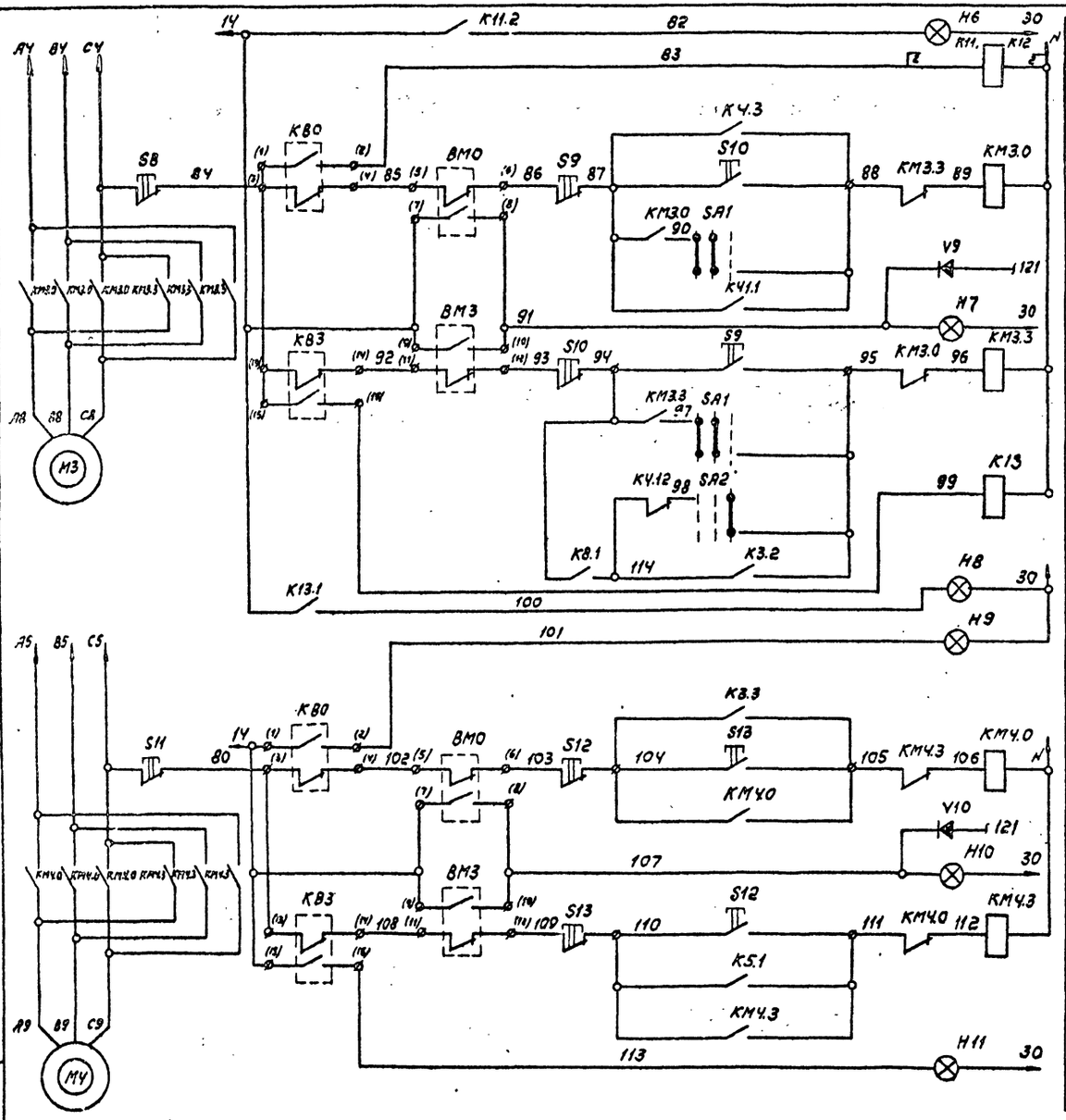

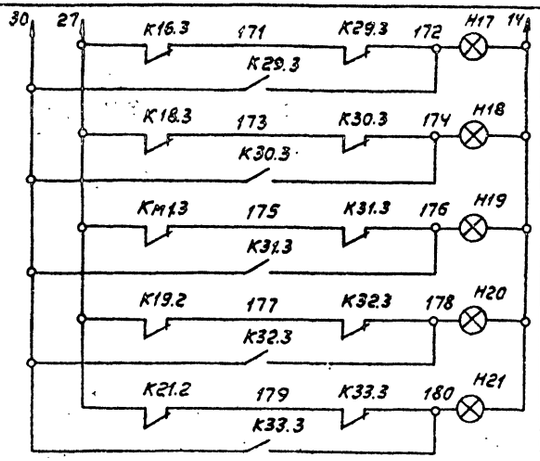

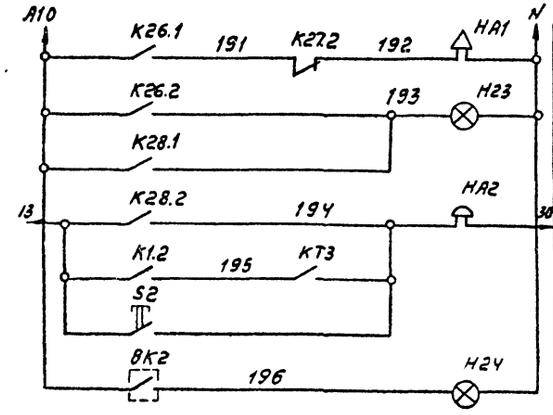

Инв. N 8107/4

				904-1-50	А
				Компрессорная станция 4(3)К-63А с вариантами для блокирования	
ГИП	Леонов			Компрессор N1	Стадия: РП; Лист: 5; Листов: 19
Нач.отд	Мамников				
Гл.спец.	Лебинский				
Н.контр.	Золотарева			Принципиальная электрическая схема управления, регулирования и сигнализации (продолжение)	ГИПРОСТРОЙДРМАШ г.Ростов-на-Дону
Рук.гр.	Христофоров				
Инж.	Склярова				
Ст.техн.	Шмет				

Привязан

Инв. N°

Взам. инв. N° | Подп. и дата | Инв. N° подл.

Альбом 4

Типовой проект 904-1-50

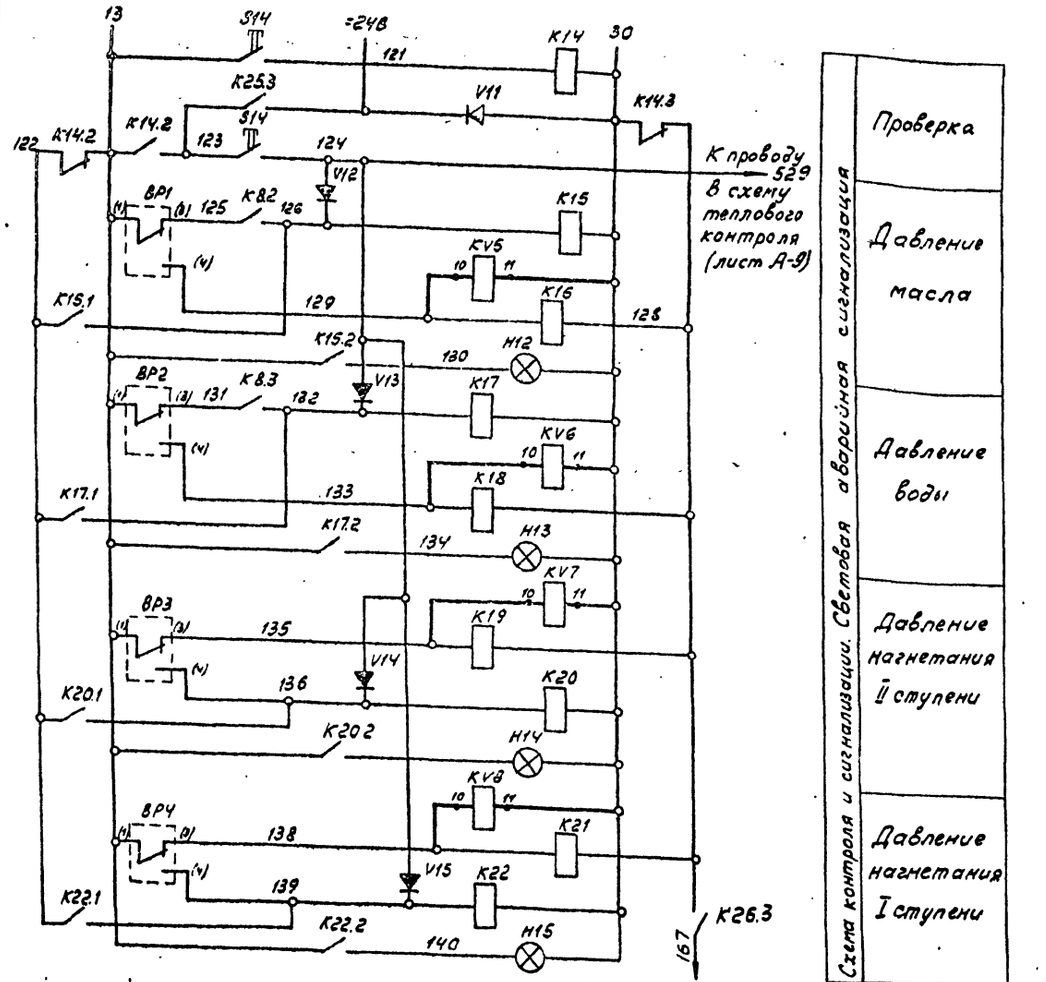

Схема контроля и сигнализации. Световая аварийная сигнализация

- Проверка
- Давление масла
- Давление воды
- Давление нагнетания II ступени
- Давление нагнетания I ступени

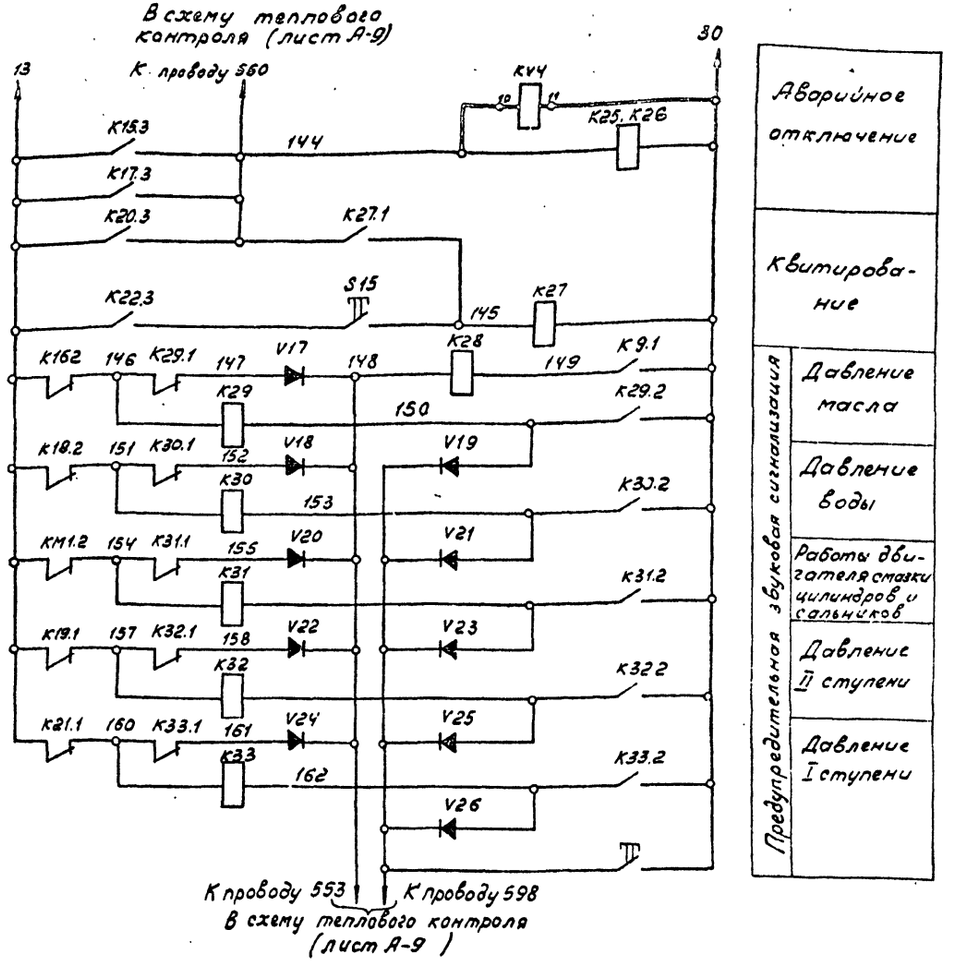

Предупредительная звуковая сигнализация

- Аварийное отключение
- Квитирование
- Давление масла
- Давление воды
- Работы двигателя смазки цилиндров и сальников
- Давление II ступени
- Давление I ступени

В схему сигнализации (лист А-10)

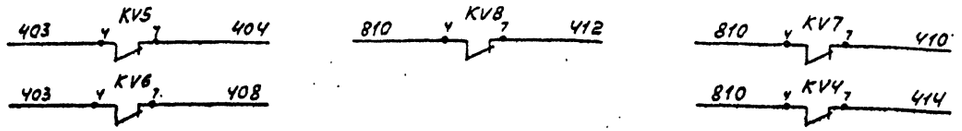

Взам. инв. № | Подп. и дата | Инв. № подл.

32

Инв. №8107/4

				904-1-50	А
ГИП	Леонов			Компрессорная станция 4(3)К-63А с вариантами для блокирования	
Нач.отд.	Мажников				
Гл.спец.	Левинский			Компрессор №1.	Стадия: Р; Лист: 6; Листов: 19
Н.контр.	Золоторева				
Рук.гр.	Христофоров			Принципиальная электрическая схема управления, регулирования и сигнализации (продолжение)	ГИПРОСТРОЙДОРМАШ г. Ростов-на-Дону
Инж.	Склярова				
Ст.техн.	Шуст				

Привязан

Инв. №

К.

Альбом 4

Поз. обозначение	Наименование	Кол.	Примечание
	Щит Ш.КУ		
КТ2	Реле времени пневматическое		
	РВП 72-3221-00УЧ ТУ16-523.472-79Е	1	
КТ3	То же РВП 72-3222-00УЧ		
	ТУ16-523.472-79Е	1	
К1-К13,	Реле электромагнитное		
К35, К41,	РПУ-0-661, ~220В		
К38, К39	ТУ16.523.295-79Е	17	
К14-К22,	То же РПУ-0-611; ~24В		
К25-К33	ТУ16.523.295-79Е	18	
SA1	Переключатель универсальный		
	УП5313 с 553		
	ТУ16-524.074-71	1	
SA2	Переключатель универсальный		
	УП5313 с 70		
	ТУ16.524.074-71	1	
SA3	Переключатель универсальный		
	УП5313 с 36		
	ТУ16.524.074-71	1	
P1	Амперметр Э365-2. шкала		
	20-100-600А ТУ25.04.3220-79Е	1	
BP1, BP2,	Манометр МП4-УФ шкала		
BP4	0-0,6т Па (0-6кгс/см²)		
	ТУ25.02.946-74	3	
BP3	Манометр МП4-УФ, шкала		
	0-1,6т Па (0-16 кгс/см²)		
	ТУ25.02.946-74	1	
КМ1	Пускатель магнитный		
	ПМЕ-071, Ч½+Чр конт.		
	ОСТ 160.535.001-72	1	
КМ2	Пускатель магнитный		
	ПМЕ-111, 5½+2р конт.		
	ОСТ 160.535.001-72	1	
КМ3,	Пускатель магнитный		
КМ4	ПМЕ-073 Ч½+Чр конт.		
	ОСТ 160.536.001-72	2	

Поз. обозначение	Наименование	Кол.	Примечание
SB2, SB5,	Кнопка управления КЕ-011, исп.2		
SB7, SB9, SB10	цвет толкателя черный		
SB12, SB13	ТУ16, 526.407-76	7	
SB3	Кнопка управления КЕ-021,		
	исп.2, цвет толкателя крас-		
	ный ТУ16.526.407-76	1	
SB4, SB6,	Кнопка управления КЕ-011		
SB8, SB11	исп2, цвет толкателя крас-		
	ный ТУ16.526.407-76	4	
SB1, SB14,	Кнопка управления КЕ-011		
SB15	исп.1 цвет толкателя черный		
	ТУ16.526.407-76	3	
BK2	Микропереключатель МП2101,		
	исп.3 ТУ16.525.322-73	1	
HL2÷HL5,	Лапма накаливания коммута-		
HL7-HL21	торная КМ24-35, 0,035А		
	ГОСТ6940-74	19	
HL23,	Лапма накаливания Бера-60,		
HL24	ГОСТ2239-79	2	
HL1-HL3	Лапма накаливания Ц220-10,		
HL5, HL6	~220В, 10Вт с штифтовым		
	цоколем Б 15 д/18	5	
VD-VD15,	Диод кремниевый КД209А		
VD-VD26	ГОСТ 5.1922-73	18	
HA1	Сирена сигнальная СС-1; ~220В		
	103 дБ ТУ16.539.383-79Е	1	
HA2	Звонок постоянного тока		
	ЗВОФ24708У4, =24В		
	МРТУ 16.539.401-71	1	
	Центральный щит компрессор-		
	ной Панель 1		
KV1-	Реле промежуточное универсаль-		
-KV3,	ное РПУ-0-962У4, ~220В		
KV10	50Гц, 2 переключающих контак-		
	та ТУ16.523.295-75	4	

Поз. обозначение	Наименование	Кол.	Примечание
KVU-	Реле промежуточное универсальное		
-KV8	РПУ-0-962У4, =24В, 2 перекпю-		
	чающих контакта		
	ТУ16.523.295-75	5	
HL8, HL9	Табло световое ТСМ		
HL23	ТУ16.535.424-70	3	
HL21	Арматура сигнальная АС-53		
	~220В, линза зеленая		
	ТУ16.535.417-75	1	
HL22	Арматура сигнальная АС-53,		
	=24В, линза красная		
	ТУ16.535.417-75	1	
	Аппаратура по тесту		
U1	Клапан электромагнитный		Поставляется комплектно с компрессором
	трехходовой КЭТ-16	1	
BK1	Выключатель конечный		
	ВПК-1110, количество полюсов		Поставляется комплектно с компрессором
	2, =24В, 0,6А	1	

Типовой проект 904-1-50

Привязан

Инв. №

Инв. № 8107/4

ГИП	Гаранов		904-1-50 А
Нач.отд.	Мелкумов		Компрессорная станция ЦЗК-63А с вариантами для блокирования
Н.контр.	Кононов		Компрессор №1 — Стадия: РП; Лист: 7; Листов: 19
Гл.спец.			ГИПРОСПЕЦДОРМАШ г. Ростов-на-Дону

Альбом 4

Типовой проект 904-1-50

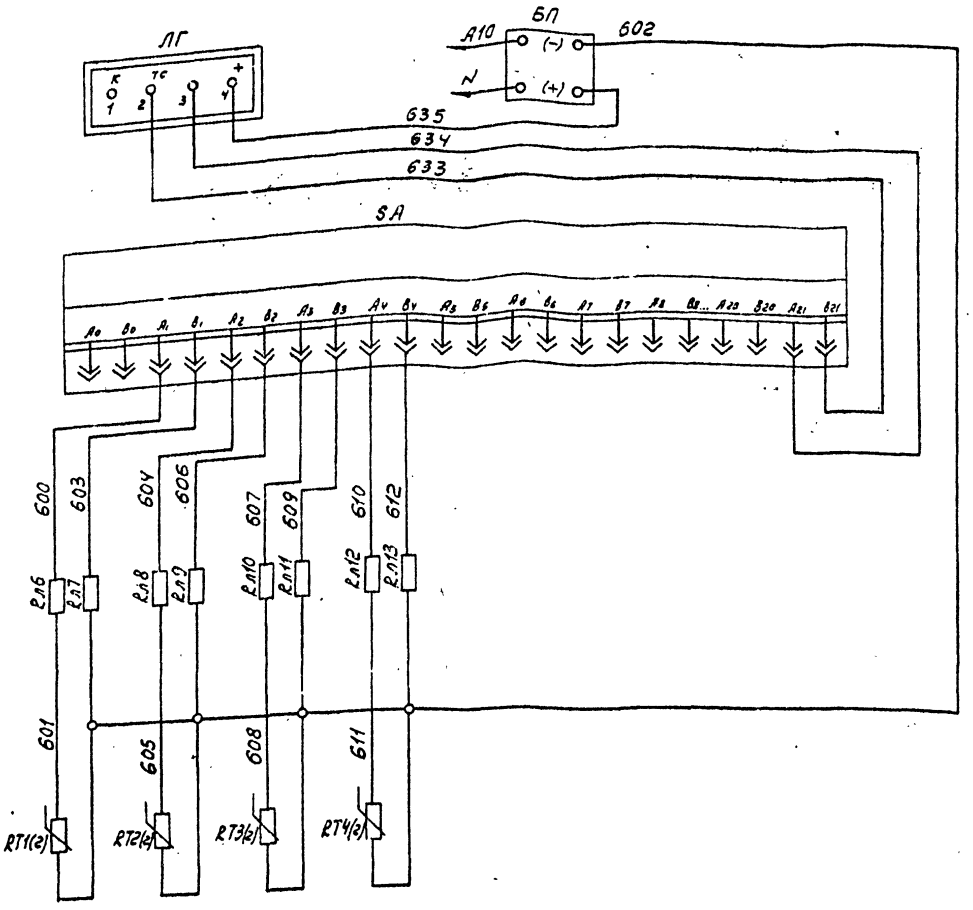

Поз. обозначение	Наименование	Кол.	Примечание
	Щит ЩКУ		
	Конденсатор УЖО 464.079 ТУ		
С10, С11	К 50-12-150В × 200 мкФ	2	
С12÷С15	К50-12-25В × 1000 мкФ	4	
FA3, FП4	Предохранитель ПК-30-0,5 ГОСТ 5010-75	2	
V100, V101	Блок выпрямительный КЦ 402Е		
	УФО.366.006 ТУ	2	
V102, V103	Стабилитрон КС515Аа АО 336 002 ТУ	2	
V104, V105	Транзистор МП-26 ГОСТ 14830-75Е	2	
V106, V107	Транзистор П217А СИ3.365.017 ТУ	2	
R10, R11	Резистор МЛТ-2-1,6 к ГОСТ 7113-77Е	2	
R12, R13	Резистор МЛТ-2-2К ГОСТ 7113-77Е	2	
SA	Переключатель ПТИ-М ТУ25.08.116-77Е	1	
Т2	Трансформатор однофазный понижающий ОСМ-0,063 380/29/29 ГОСТ 16710-76	1	
БП	Сетевой выпрямитель СВ-4М	1	
ЛГ	Логометр щитовой типа Ш69000 гр.21		
	шкала 0÷200°С ТУ25-04-2481-75	1	
KS0÷KS2	Реле промежуточное РПУ-0-0,11, = 24В,		
	ТУ 16-523.472-75	3	
KV7÷KV9	Реле РЭС9 РС4.524.200П2 РС0452045ТУ	3	
H50÷H55	Лампа накаливания КМ24-35 ГОСТ6940-74	6	
Рл1÷Рл3,	Подгоночная катушка		
Рл6÷Рл13	25 Ом	11	
RT1÷RT4	Термопреобразователь двойной ТСП-5071,		
	гр.21, С=120 мм ТУ25.02.716-73	4	
V111÷V119	Диод кремниевый Д226 Щ63.362002ТУ	9	
XS12÷XS14	Розетка РГ1Н-2-25 ОЮ 0364.007 ТУ	3	
	Центральный щит компрессорной		
	Панель 1		
KV11÷	Реле промежуточное РПУ-0-912 УЧ=24В		
÷KV13	ТУ 16-523.295-75	3	

1. Схема выполнена на основании чертежа 43035-ЭЗ ПО „Пензкомпрессормаш".
2. Схема выполнена для компрессора №1, для компрессоров №2-№4 схема аналогична.
3. Спецификация приведена для одного компрессора.

34

Инв. №8107/4

				904-1-50	А
ГИП	Леонов			Компрессорная станция 4(3)К-63А с вариантами для блокирования	
Нач.отд	Мажников			Компрессор №1.	Стадия: Р; Лист: 8; Листов: 19
Гл.спец.	Лезинский				
Н.контр	Золоторева			Принципиальная электрическая схема теплового контроля (начало)	ГИПРОСТРОЙДОРМАШ г. Ростов-на-Дону
Рук.гр.	Дмитриева				
Инж	Склярова				
Ст.техн	Шуст				

Привязан

Инв.№

Подпись и дата | Инв.№ подл. | Взам.инв.№

Кальку сверил Шуст Копировал Генюк формат А2

Альбом 4

Типовой проект 904-1-50

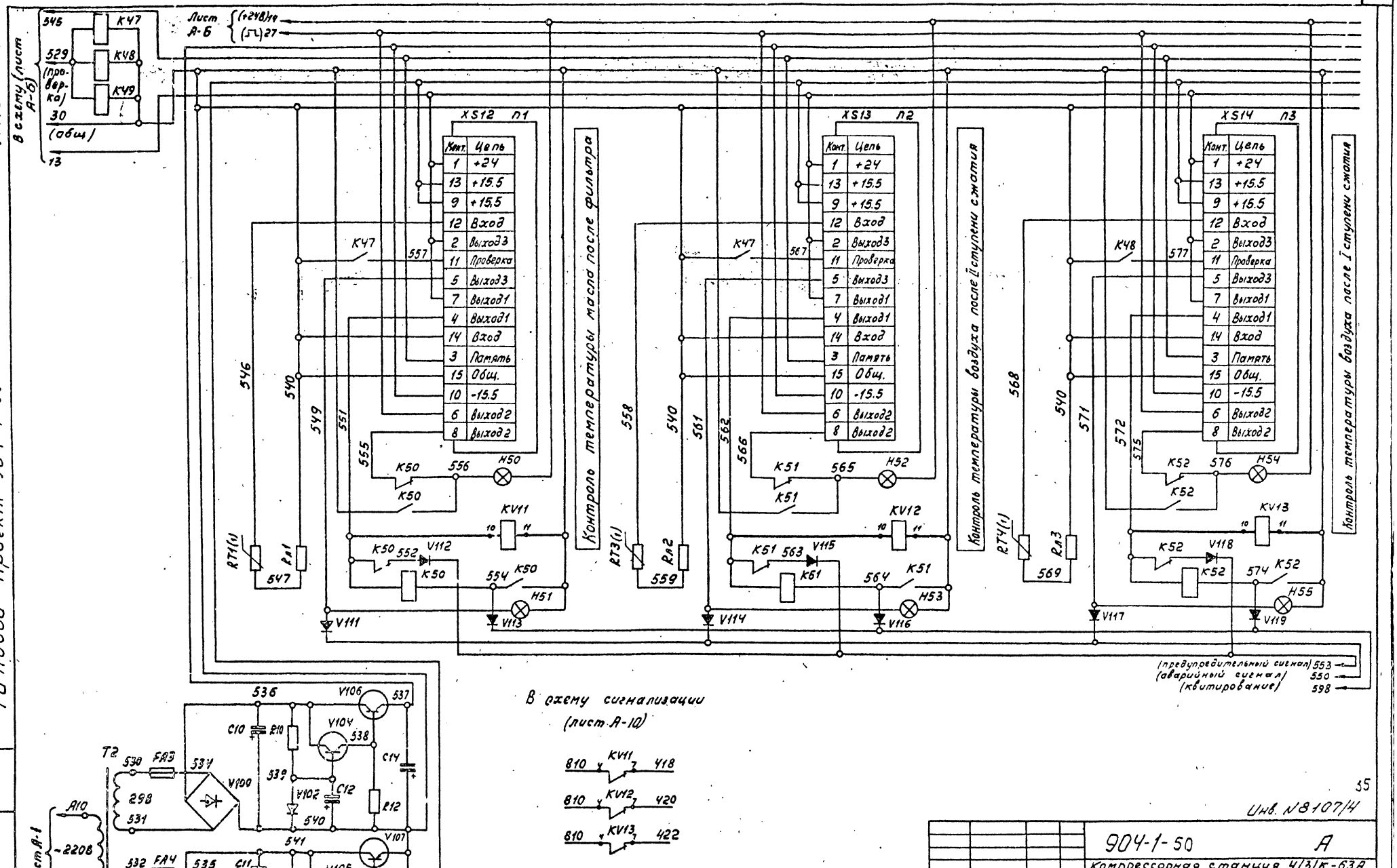

В схему сигнализации (лист А-10)

35

Инв. N 8107/4

				904-1-50			А
				Компрессорная станция 4(3)К-63А с вариантами для блокирования			
Гип	Леонов		5.12.81	Компрессор №1.	Стадия	Лист	Листов
Начотд.	Мажников				РП	9	19
Гл.спец.	Левинский						
Нконтр.	Золотарева						
Рук.гр.	Христофоров			Принципиальная электрическая схема теплового контроля (окончание)	ГИПРОСТРОЙФОРМАШ г.Ростов-на-Дону		
Инж.	Склярова						
Ст.техн.	Шуст						

Привязан

Инв №

Инв. № подл. | Подп. и дата | Взам. инв. №

Альбом 4

Типовой проект 904-1-50

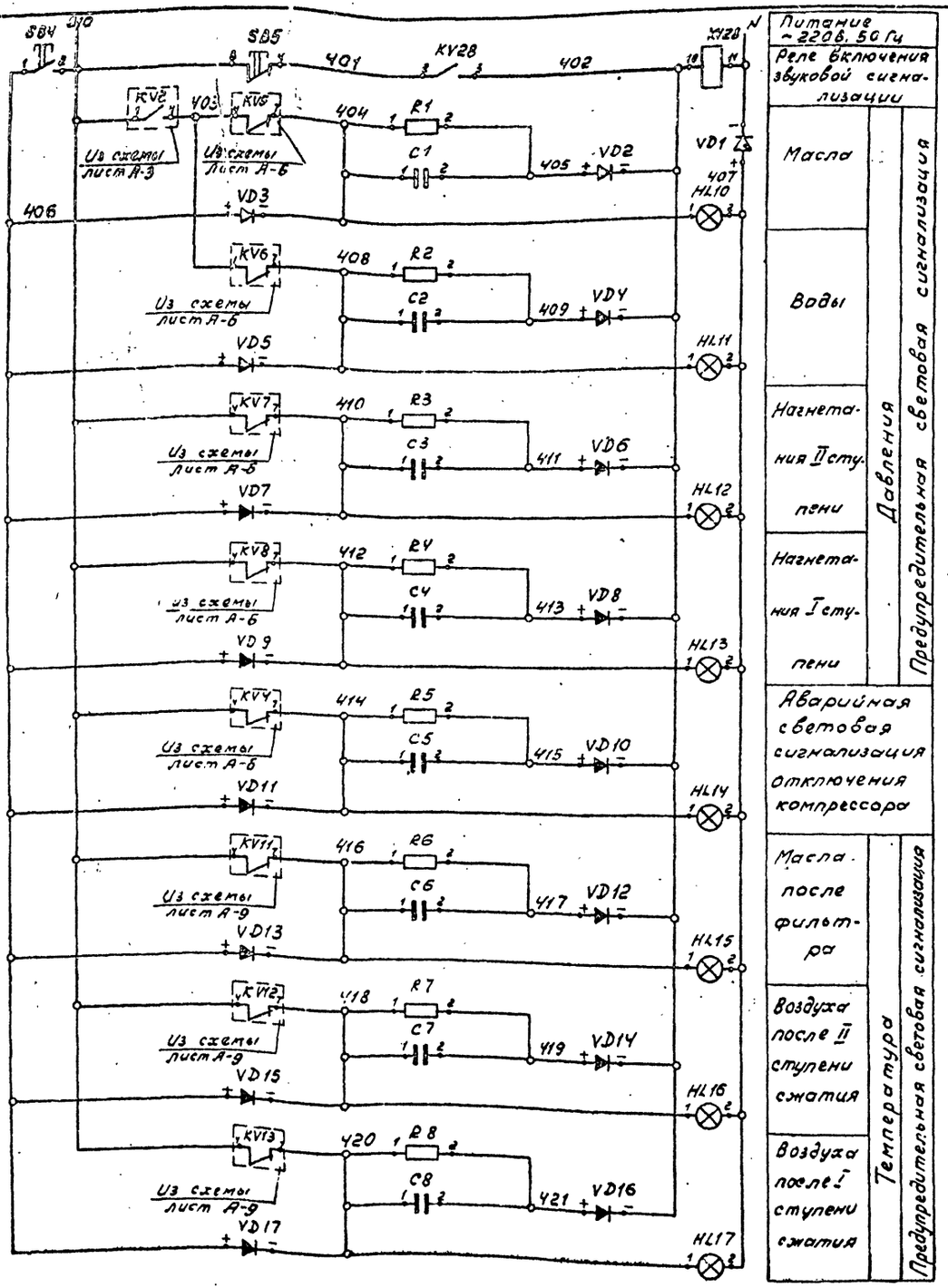

Питание ~220В, 50 Гц		
Реле включения звуковой сигнализации		
Масла	Давления	Предупредительная световая сигнализация
Воды		
Нагнетания II ступени		
Нагнетания I ступени		
Аварийная световая сигнализация отключения компрессора		
Масла после фильтра	Температура	Предупредительная световая сигнализация
Воздуха после II ступени сжатия		
Воздуха после I ступени сжатия		

В схему управления и регулирования (лист А-12)

808 — KV28 — У — 330

Поз. обозначение	Наименование	Кол.	Примечание
	Центральный щит компрессорной Панель 1		
KV28	Реле промежуточное универсальное РПУ-0-96УУ4-220В, 50Гц 3 переключающих контакта ТУ16-523.295-75	1	
SB4, SB5	Кнопка управления КЕ-011 исп2, толкатель цилиндрический черный ТУ16-526.407-76	2	
HL10÷ HL13, HL15÷ HL17	Арматура сигнальная АС-53 ~220В, линза желтая ТУ 16-535.417-75	7	
HL14	То же, АС-53 линза красная	1	
VD2÷ VD17	Диод кремниевый плоскостной Д-226Б, Упр=0,3А, Uобр=400В	16	
VD1	Тоже, Д246Б, Упр=5А, Uобр=400В	1	
R1÷ R8	Резистор металлопленочный МЛТ-0,25 Рном=0,258т ГОСТ 7113-77Е	8	
C1÷ C8	Конденсатор МБГП-2 2мкф U=600В ГОСТ 6118-78	8	

Инв. № подл. | Подп. и дата | Взам. инв. №

Привязан

Инв. №

ГИП	Леонов		
Нач.отд	Мамчуков		
Гл.спец.	Левинский		
Н.контр.	Золотарева		
Рук.гр.	Христофоров		
Инж.	Склярова		
Техн.	Шуст		

904-1-50 А

Компрессорная станция 4(3)К-63А с вариантами для блокирования

Компрессор №1

Стадия	Лист	Листов
РП	10	19

Принципиальная электрическая схема предупредительной сигнализации.

ГИПРОСТРОЙДОРМАШ г.Ростов-на-Дону

Инв N 8107/4

Альбом 4

Типовой проект 904-1-50

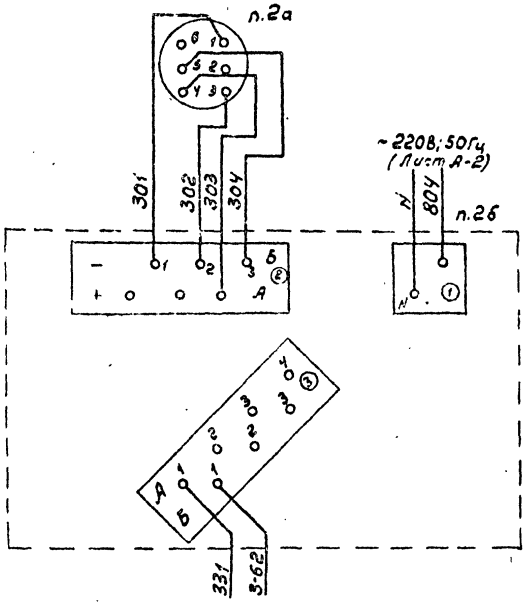

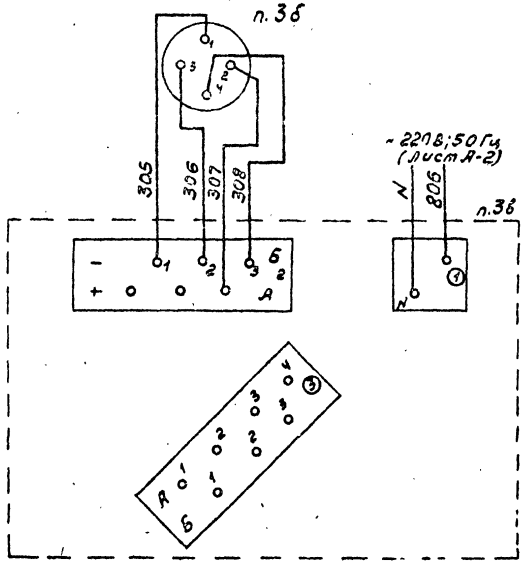

1. Описание работы схемы см. общие данные лист А-
2. Выдержку времени реле КТ5, КТ6 уточнить при наладке.

Поз. обозначение	Наименование	Кол.	Примечание
	Центральный щит компрессорной Панель 5		
KV17,KV20, KV22,KV23, KV24,KV26	Реле промежуточное универсальное РПУ-0-961 У4 ~220В; 50Гц 3 переключающих контакта ТУ16-523.295-75	6	
KV18,KV19 KV21, KV25	То же РПУ-0-962 ~220В; 50Гц 2 переключающих контакта ТУ16-523.295-75	4	
KT5,KT6	Реле времени РВУ-3У4, ~220В; 50Гц ТУ16-523.255-75 (0,5-15 мин)	2	
SB1,SB2	Кнопка управления КЕ-011 исп.2 толкатель цилиндрический черный ТУ16-526.407-76	2	
п.2б	Прибор дифференциальный трансформаторный КСД2-003	1	
п.3в	То же КСД2-054	1	
КТ7	Реле времени пневматическое РВП-72-3222-00У4, ~220В, ТУ16.523.114-72	1	
1XS-4XS, 1XP-4XP	Разъем ШР40У14КШ2	4	
	Аппаратура по месту		
ВР6,ВР7	Манометр электроконтактный ЭКМ-1У Пределы измерения 0-10 кгс/см²	2	
п.2а	Манометр МЭД2236У	1	
п.3б	Дифманометр ДМ23573	1	
п.5	Манометр электроконтактный ЭКМ-1У	1	
НА3	Звонок электрический ~220В ГОСТ 7220-66	1	

37

Инв. N 8107/4

ГИП	Леонов			904-1-50	А-
Нач.отд.	Можников			Компрессорная станция 4(3)К-63А с вариантами для блокирования	
Гл.спец.	Левинский			Компрессорная станция	Стадия РП / Лист 11 / Листов 19
Н.контр.	Золотарева			Принципиальная электрическая схема управления и регулирования (начало)	ГИПРОСТРОЙДОРМАШ г. Ростов-на-Дону
Рук.гр.	Христофор				
Инж.	Склярова				
Техник	Шматько				

Привязан

Инв. №

Кальку сверил Склярова Копировал Гонюк Формат А2

Альбом 4

Типовой проект 904-1-50

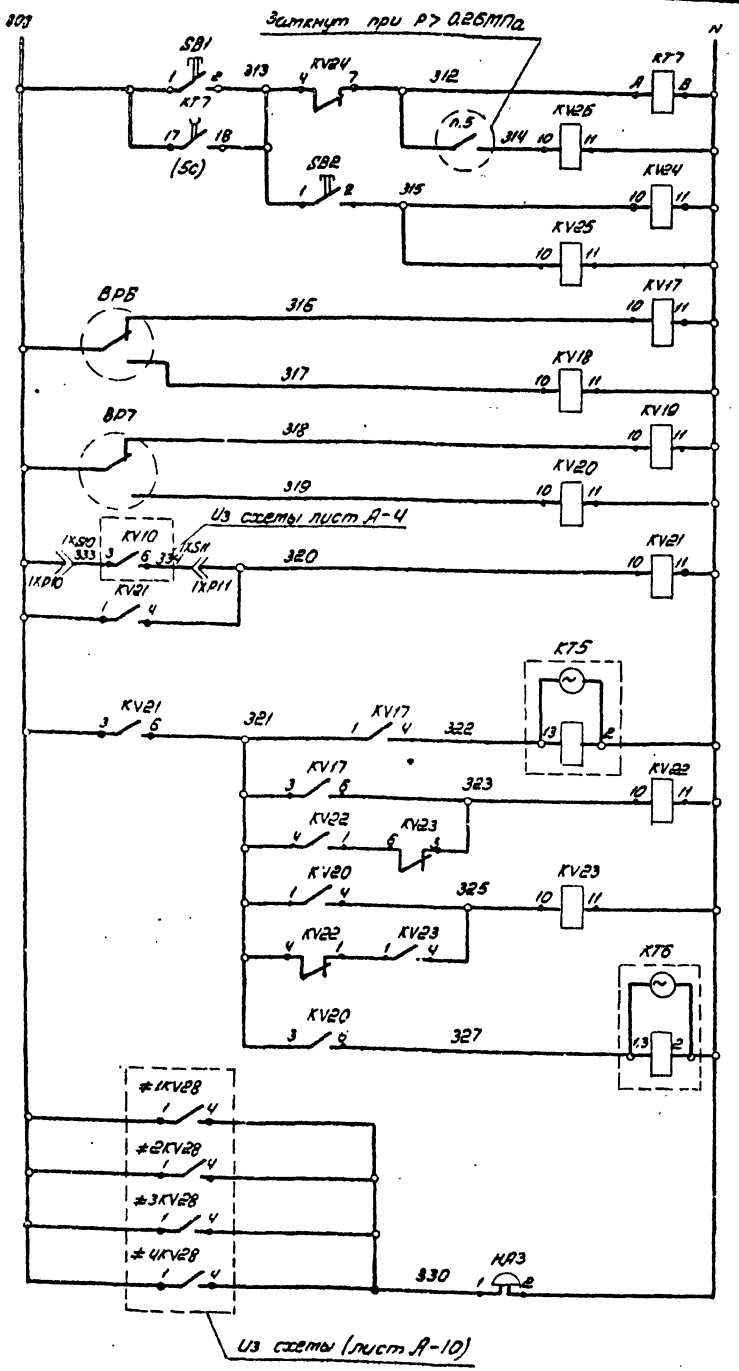

Питание ~220В (лист А-2)		
Реле пуска насосной станции		
Реле пуска компрессоров		
Реле останова		
Регулирование производительности	Первый регулируемый компрессор	Команда 100%
		Команда 50%
		Команда 0%
	Команда на снижение производительности 2Г и 3Г регулируемых компрессоров	
	Разрешение на управление 2Г и 3Г компрессоров	
	Включение третьего регулируемого компрессора	
	Второй регулируемый компрессор	Команда 100%
		Команда 0%
	Выключение третьего регулируемого компрессора	
Звуковая предупредительная и аварийная сигнализация		

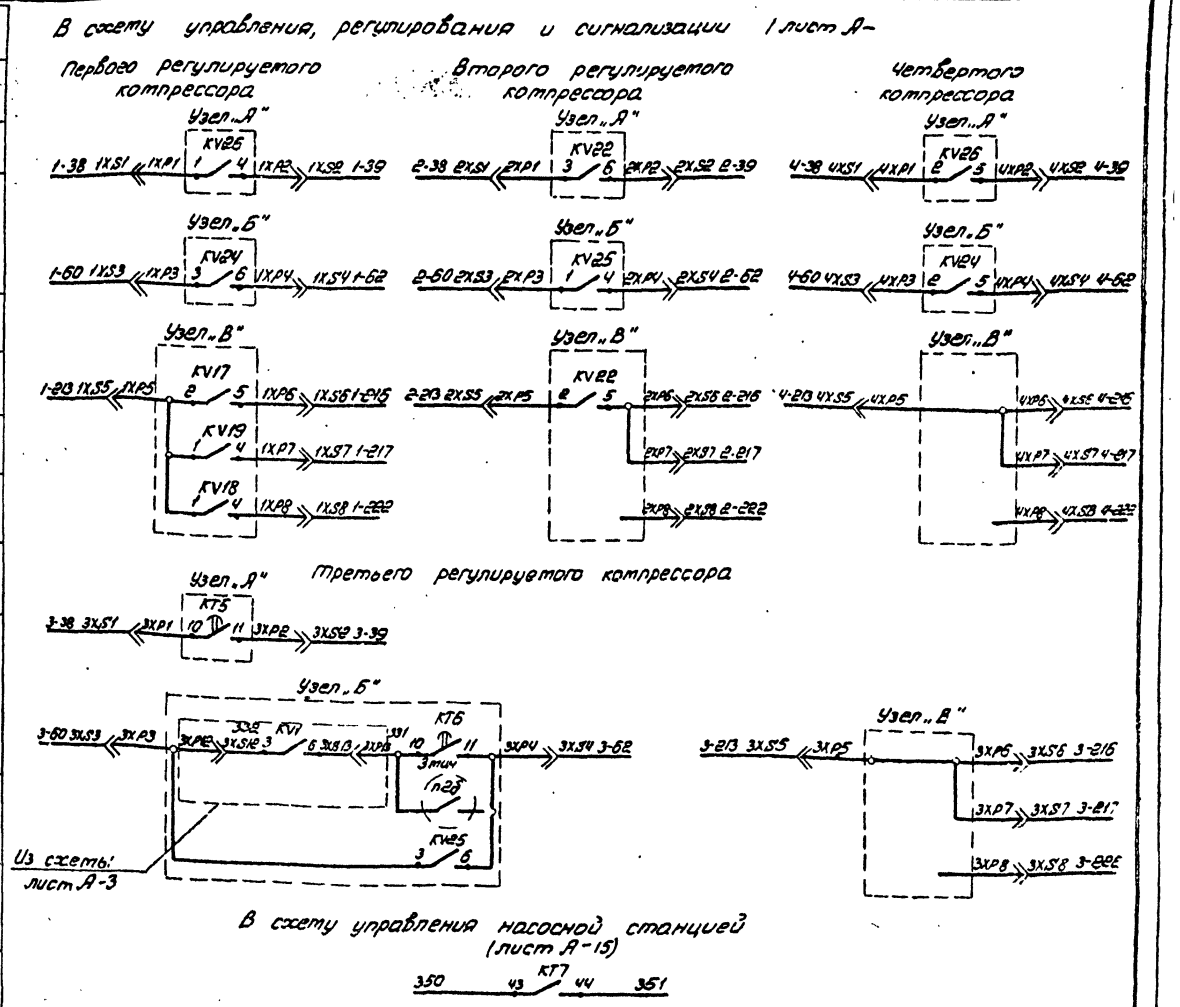

Инв. № 8107/4

904-1-50				А
Компрессорная станция 4(3)К-53А с вариантами для блокирования				
Компрессорная станция			Стадия	Лист	Листов
			РП	12	19
Принципиальная электрическая схема управления и регулирования (окончание)			ГИПРОСТРОЙДОРМАШ г. Ростов-на-Дону		
ГИП	Леонов			
Нач. отд.	Мажников			
Сл. спец.	Левинский			
Н. контр.	Золотарева			
Рук. гр.	Христофоров			
Инж.	Склярова			
Ст. техн.	Шуст			

Привязан

Инв. №

Кальку сверил Склярова

Копировал Волченко

Формат А2

Альбом 4

Типовой проект 904-1-50

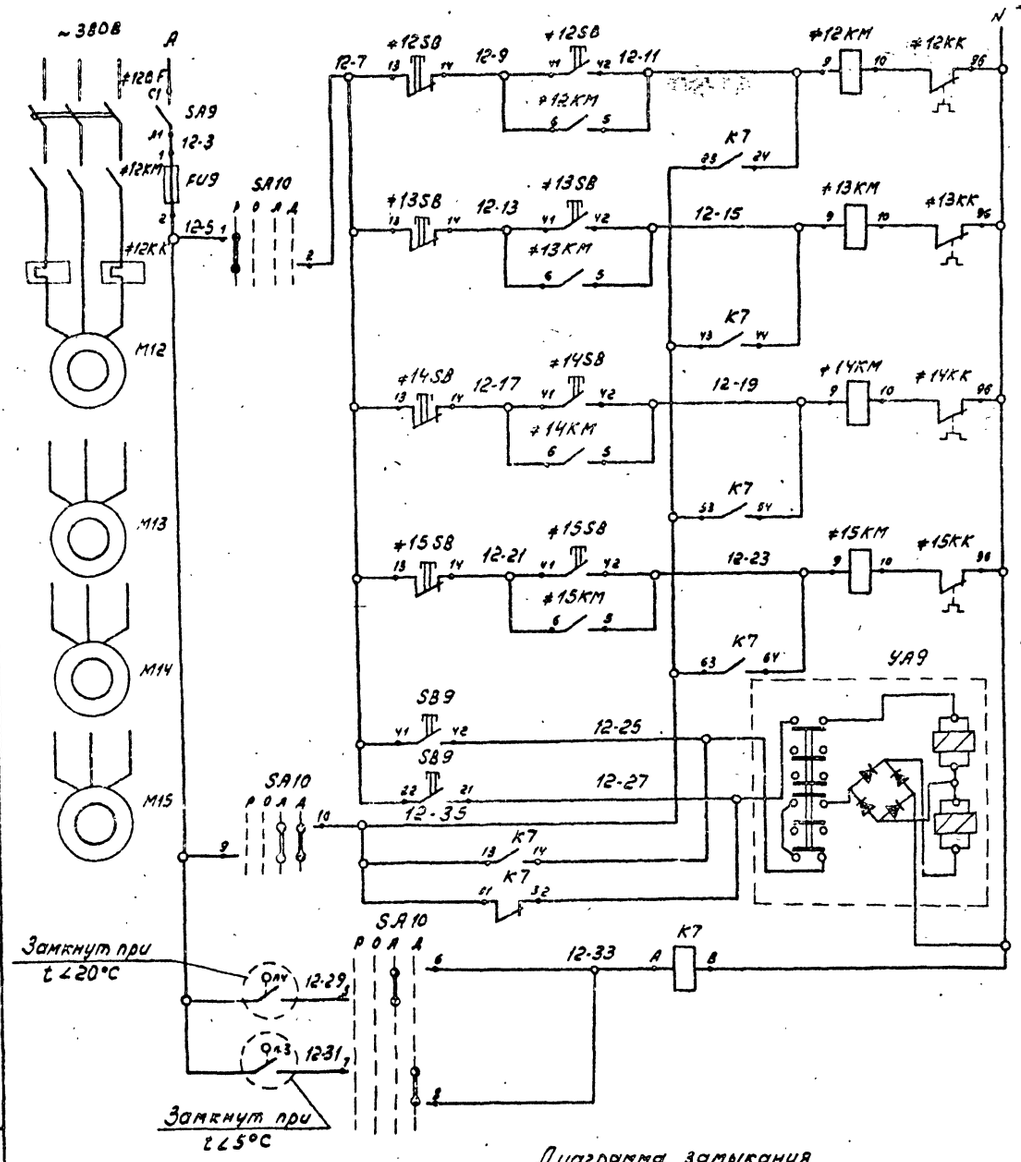

Ручной режим	Управление электродвигателями отопительных агрегатов	№1
		№2
		№3
		№4
Открытие	Управление вентилем на теплоносителе	
Закрытие		
Рабочий	Режим управления	
Дежурный		

Диаграмма замыкания контактов переключателя SA10

УП5313-Ф521										
№№ сек.	№контакта		-90°		-45°		0		+45°	
	Л	П	Л	П	Л	П	Л	П	Л	П
I	1	2	X	X						
II	3	4					X	X		
III	5	6					X	X		
IV	7	8							X	X
V	9	10					X	X	X	X
VI	11	12	X	X	X	X				
Режим управл.			Руч.		0		Авт.		Деж.	

Поз. обозначение	Наименование	Кол.	Примечание
	Центральный щит компрессорной		
	Панель 5		
K7	Реле электромагнитное РПУ-2-066203		
	~220В, 50Гц 6з+2р конт ТУ16-523.331-78	1	
SA10	Универсальный переключатель		
	УП5313-Ф521 ТУ16-524.074-75	1	
SA9	Выключатель пакетный ПВ1-10		
	ОСТ16.0526.001-77	1	
FU9	Предохранитель трубчатый ПТ-10		
	Iпл.вст. = 6А ТУ36.1101-71	1	
	Аппаратура по месту		
п.3;п.4	Датчик температуры камерный		
	биметаллический ДТКБ-53	2	
УА9	Вентиль 15КЧ 892п.3	1	Заказан в части ОВ
	Элементы управления электро-		
	двигателями М12-М15		
KM12-KM15	Магнитный пускатель	4	См. электро-
QF12-QF15	Автоматический выключатель	4	техническую
KK12-KK15	Реле тепловое	4	часть
#12SB-#15SB	Пост управления кнопочный		
SB9	ПКЕ722-2У3 ТУ16.526.216-78	5	

39

Инв. №8107/4

ГИП	Леонов		5.12.81	904-1-50 А
Начотд.	Мажников			Компрессорная станция 4/3/К-63А с вариантами для блокирования
Гл.спец.	Левинский			Отопительные агрегаты — Стадия: РП; Лист: 13; Листов: 19
Н.контр.	Золотарева			
Рук.гр.	Христофоров			Принципиальная электрическая схема управления.
Инж.	Стрярова			ГИПРОСТРОЙДОРМАШ г. Ростов-на-Дону
Техник	Шматько			

Привязан

Инв. №

Инв. № подл. | Подп. и дата | Взам. инв. №

Альбом 4

Типовой проект 904-1-50

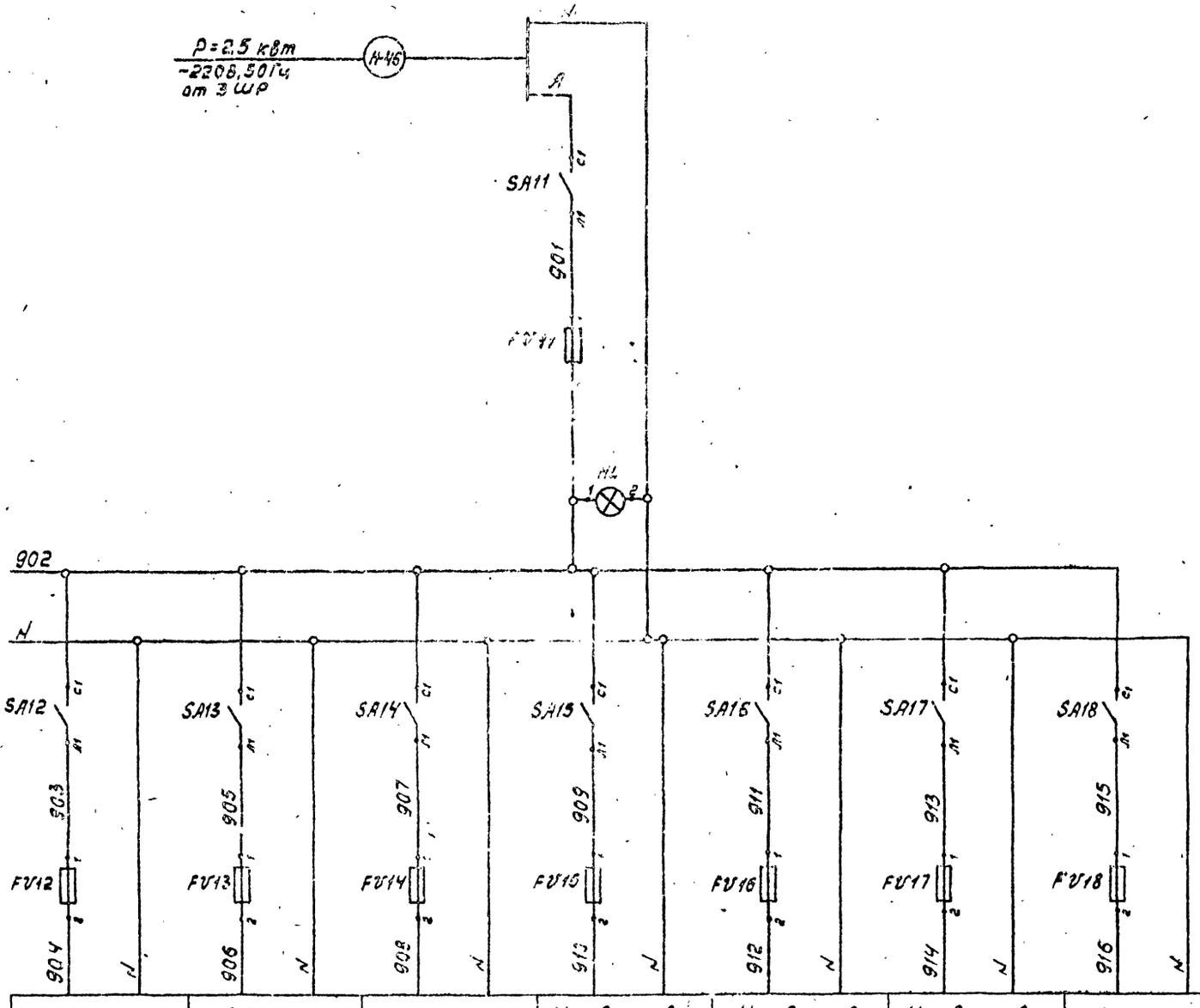

Поз. обозначение	Наименование	Кол.	Примечание
	Щит насосной		
SA 11-	Выключатель пакетный		
-SA18	ПВ1-10 ОСТ 16.0526.001-77	8	
	Предохранитель трубчатый		
	ТУ 36.1101-71 ПТ-10		
FV11	Iпл.вст-10А	1	
FV12 FV13 FV14	Iпл.вст-2А	3	
FV14	Iпл.вст-4А	1	
FV15 FV17	Iпл.вст-0.5А	3	
HL	Лампа сигнальная ЛС-53		
	линза белая-220В ТУ16-535.417-75	1	

Привязан

Инв.№

Инв.№ подл. | Подп. и дата | Взам. инв.№

ГИП	Леонов		
Нач.отд	Можников		
Гл.спец.	Левинский		
Н.контр.	Золотарева		
Рук.гр.	Христофоров		
Инж.	Склярова		
Ст.техн.	Шмидт		

904-1-50 А

Компрессорная станция 4(3)К-63А с вариантами для блокирования

Насосная станция водопровода оборотной воды

Принципиальная электрическая схема питания

Стадия	Лист	Листов
РП	14	19

ГИПРОСТРОЙДОРМАШ г. Ростов-на-Дону

Инв. № 8107/4

Альбом 4

Типовой проект 904-1-50

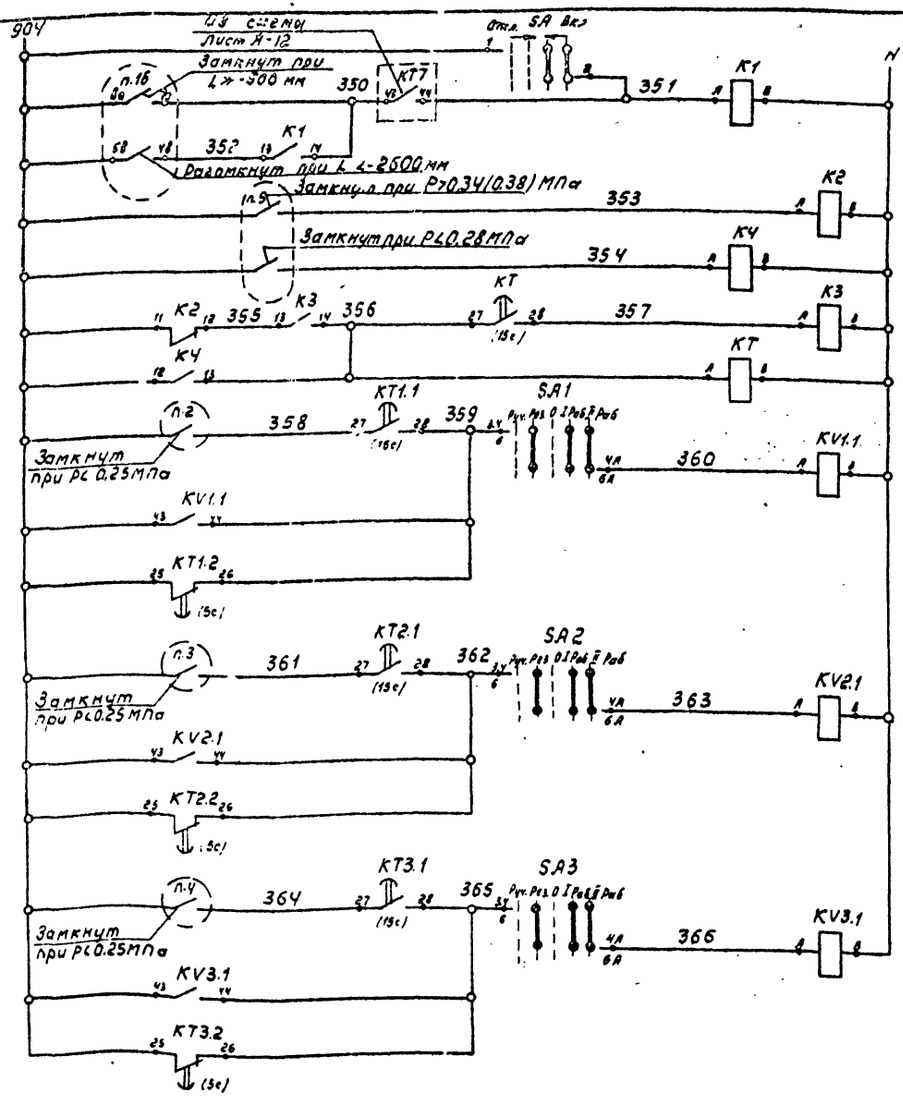

Питание ~220В, 50Гц Лист А-14

Общие цепи управления насосами

Реле пуска насосов	
Реле повторители	
Реле пуска второго рабочего насоса	
Реле аварии насоса №1	
Реле аварии насоса №2	
Реле аварии насоса №3	

Диаграмма замыкания контактов переключателя SA

УП5311-А187										
NN секции	N контакта		-45°		0°				+45°	
	Л	П	Л	П	Л	П	Л	П	Л	П
I	1	2					X	X	X	X
II	3	4							X	X
Режим управл.			Откл.				Вкл.			

Поз. обозначение	Наименование	Кол.	Примечание
	Щит насосной		
	Реле электромагнитное		
	~220В, 50Гц ТУ16.523.331-78		
K1	РПУ-2-066.003.	1	
K2;K4	РПУ-2-060.023	2	
K3	РПУ-2-064.003	1	
KV1.1-KV3.1	РПУ-2-064.203	3	
	Реле времени пневматическое		
	~220В; 50Гц, ТУ16.523.472-74		
KT, KT1.1-KT3.1	РВП72-3221-00УЧ	4	
KT1.2-KT3.2	РВП72-3122-00УЧ	3	
	Переключатель универсальный		
	ТУ16-524.074-75		
SA1-SA3	УП5313-Л368	3	
SA	УП5311-А187 надпись 41	1	
≠1FU-	Предохранитель трубчатый		
-≠3FU	ПТ10 Iпл.вст=2А	3	
HL1.1-	Арматура сигнальной лампы		
-HL3.1	ЛС-53, ~220В, линза зеленая		
	ТУ16-535.417-75	3	
	Приборы по месту		
п1б.	Регулятор-сигнализатор уровня ЭРСУ-3	1	
п.2-п.5	Манометр электроконтактный		
	ЭКМ1У пределы 0-4кгс/см²	4	
SB8	Пост управления кнопочный		
	ПКЕ-722-2 ТУ16-526.216-71	1	
YA8	Электромагнитный вентиль		
	15кч 888р СВМ	1	Заказан в части ВК
	Элементы управления приводами М1-М3		
SB1-	Пост управления кнопочный		
-SB3	ПКЕ-722-2 ТУ16-526.216-71	3	
KM1-KM3	Пускатель магнитный ~220В	3	см. электротехническую част
KK1-KK3	Реле тепловое	3	

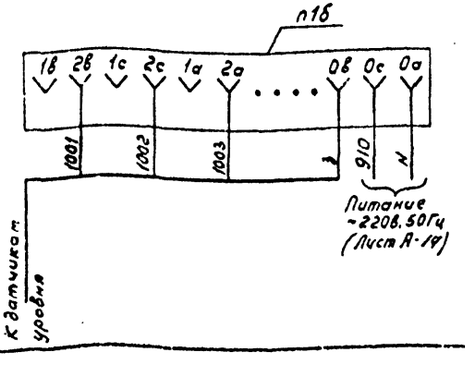

В схему сигнализации (лист А-19)

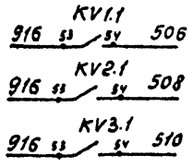

В схему управления насосами нагретой воды (лист А-17)

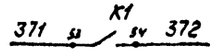

Инв №8107/4

ГИП	Леонов			904-1-50			А
Нач.отд.	Мажников			Компрессорная станция 4(3)К-63А с вариантами для блокирования			
Гл.спец	Левинский			Насосная станция водопровода оборотной воды	Стадия	Лист	Листов
Н.контр.	Золотарева				РП	15	19
Рук.гр.	Холстопова			Насосы охлажденной воды. Принципиальная электрическая схема управления (начало)	ГИПРОСТРОЙДОРМАШ г. Ростов-на-Дону		
Инж.	Склярова						
Ст.техн.	Шуст						

Привязан

Инв.№

Подп. и дата | Взам. инв. №

Альбом 4

Типовой проект 904-1-50

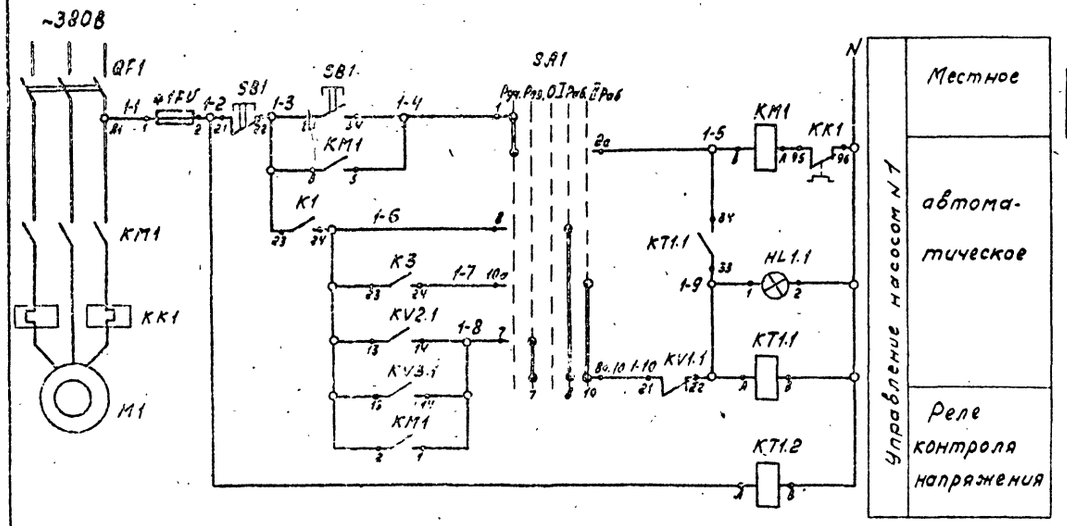

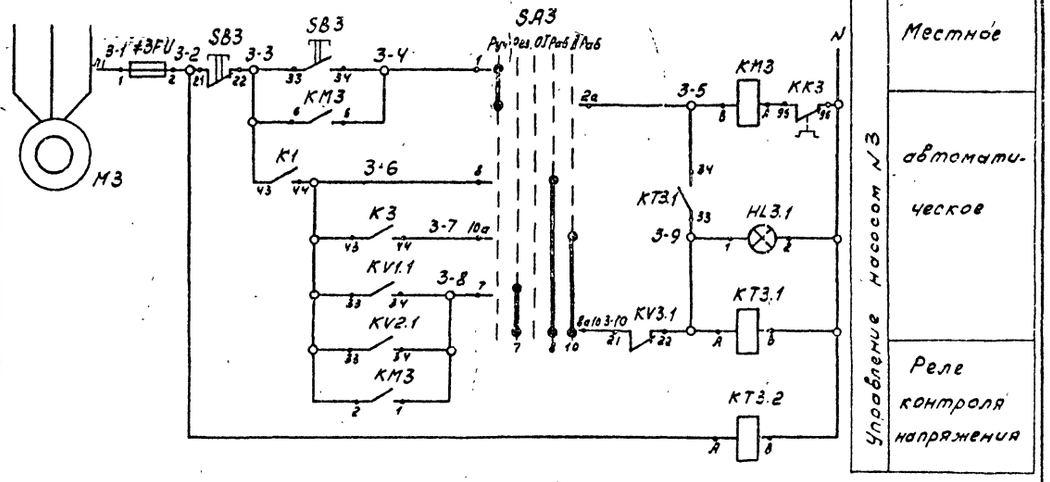

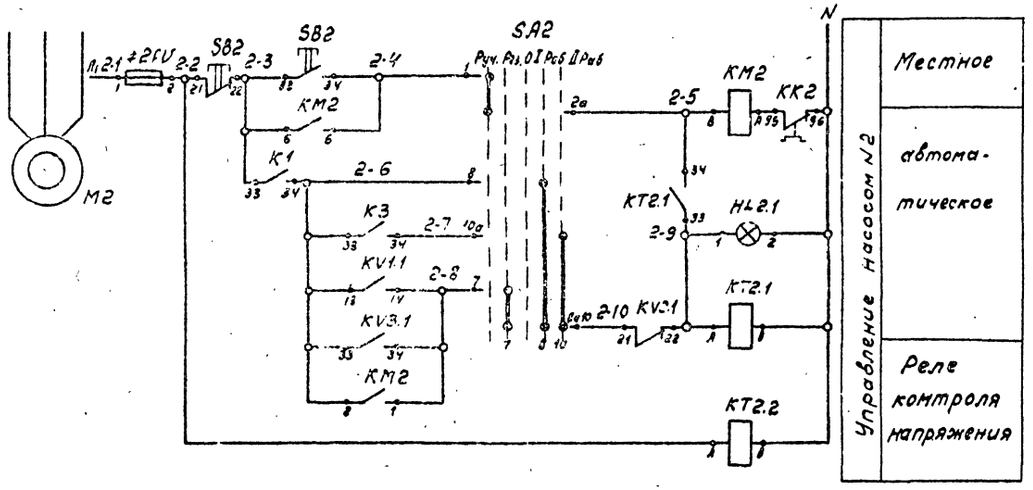

Диаграмма замыкания контактов переключателей SA1; SA2; SA3.

Номер секции	Номер контакта		Положение рукоятки									
			-90°		-45°		0°		+45°		+90°	
	л	п	л	п	л	п	л	п	л	п	л	п
I	1	2	X									X
II	3	4			X					X		
III	5	6	X									X
IV	7	8			X					X		
V	9	10	X									X
VI	11	12			X					X		
Режим управления			Руч.		Рез.		0		I Раб		II Раб	

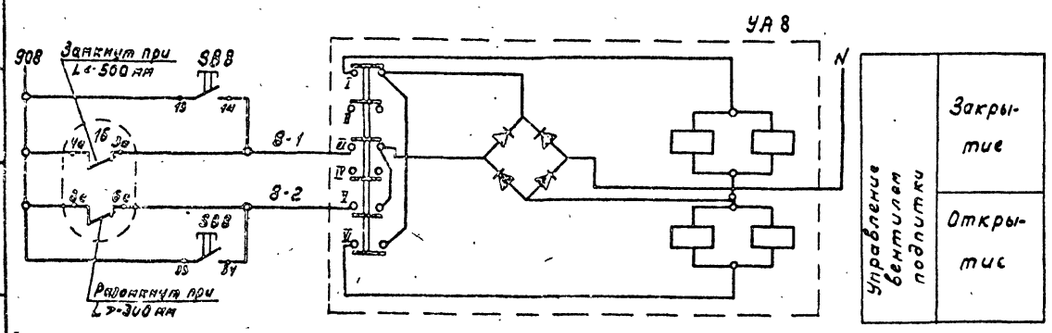

Инв. № 8107/4

				904-1-50			А
				Компрессорная станция 4/3/К-63А с вариантами для блокирования			
				Насосная станция водопровода оборотной воды	Стадия	Лист	Листов
					РП	16	19
				Насосы охлажденной воды: Принципиальная электрическая схема управления (окончание)	ГИПРОСТРОЙДОРМАШ г. Ростов-на-Дону		
Привязан							
Инв. №							

ГИП	Леонов
Нач.отд.	Мажников
Гл.спец.	Левинский
Н.контр.	Золотарева
Рук.гр.	Христофоров
Инж.	Склярова
Ст.техн.	Шу-т

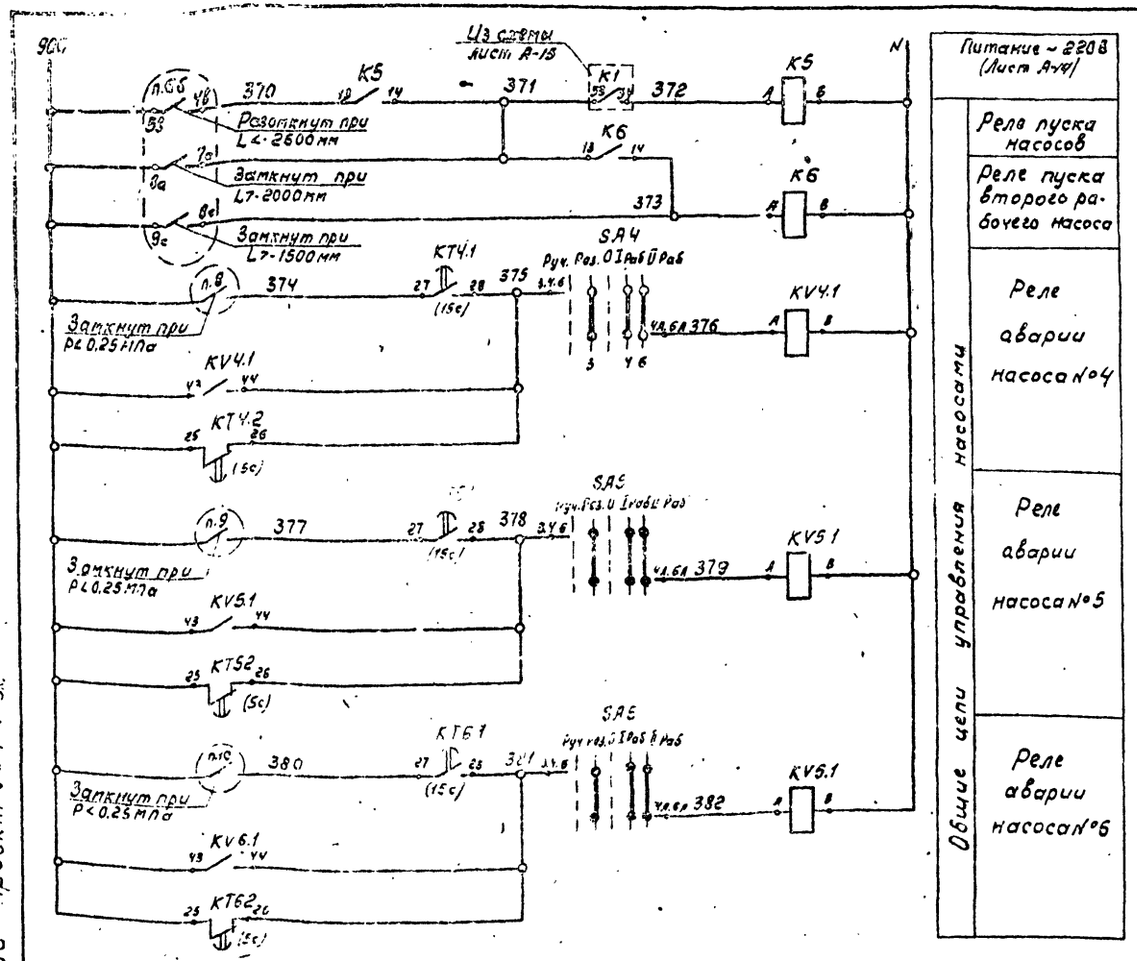

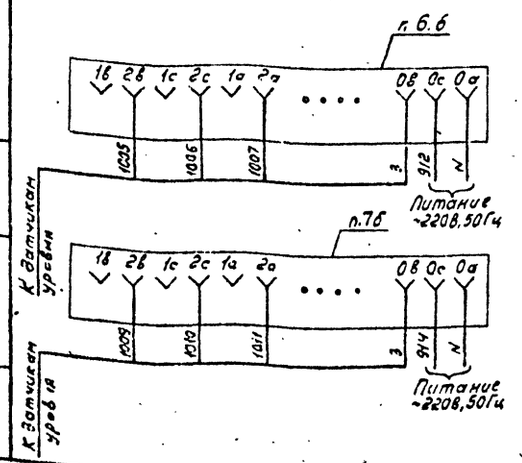

В схему сигнализации (лист А-19)

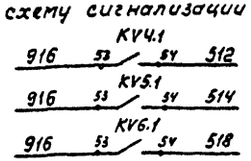

Поз. обозначение	Наименование	Кол.	Примечание
	Щит насосной		
K5, K6	Реле электромагнитное РПУ2-064.003		
	~220В,50Гц ТУ16.523.331-78	2	
KV4.1-	То же РПУ-2-064.203~220В,50Гц		
KV6.1	ТУ16.523.331-78	3	
KT4.1-	Реле времени пневматическое		
KT6.1	РВП72-3221-00У4~220В,50Гц		
	ТУ16.523.472-74	3	
KT4.2-	То же РВП72-3122-00У4		
KT6.2	~220В,50Гц ТУ16.523.472-74	3	
SA4-	Переключатель универсальный		
SA6	УП5313-Л368 ТУ16-524.074-75, надпись №7	3	
SA7	То же УП5311-С23, надпись №24 ТУ16.524.074-75	1	
≠4FU-	Предохранитель трубчатый		
≠7FU	ПТ10 Iпл вст=2А	4	
HL4.1-	Арматура сигнальной лампы		
HL6.1	ЛС-53~220В линза зеленая		
	ТУ16-535.417-75	3	
	Приборы по месту		
п.6б	Регулятор сигнализатор		
п.7б	уровня ЭРСУ-3		
п.8-п.10	Манометр электроконтактный		
	ЭКМ-1У пределы 0-4 кгс/см²	3	
	Элементы управления приводами		
	М4-М7		
SB4-SB7	Пост управления кнопочный ПКЕ722-2		
	ТУ16.-526.216-71	4	
KM4-KM7	Пускатель магнитный	4	см. электро-
KK4-KK7	Реле тепловое	4	техническую часть

Альбом 4

Типовой проект 904-1-50

Инв. № подл. | Подп. и дата | Взам. инв. №

Привязан

Инв. №

43

Инв № 8107/4

ГИП	Леонов			904-1-50 А
Начотд	Можников			Компрессорная станция 4(3)К-63А с вариантами для блокирования
Гл.спец	Левинский			Часовая станция водопровода оборотной воды
Н.контр.	Золотарева			Стадия: РП; Лист: 17; Листов: 19
Рук.гр.	Христофорова			Насосы нагретой воды
Инж.	Скорбова			Принципиальная электрическая схема управления (начало)
Ст.техн.	Шуст			ГИПРОСТРОЙДОРМАШ г.Ростов-на-Дону

Альбом 4

Типовой проект 904-1-50

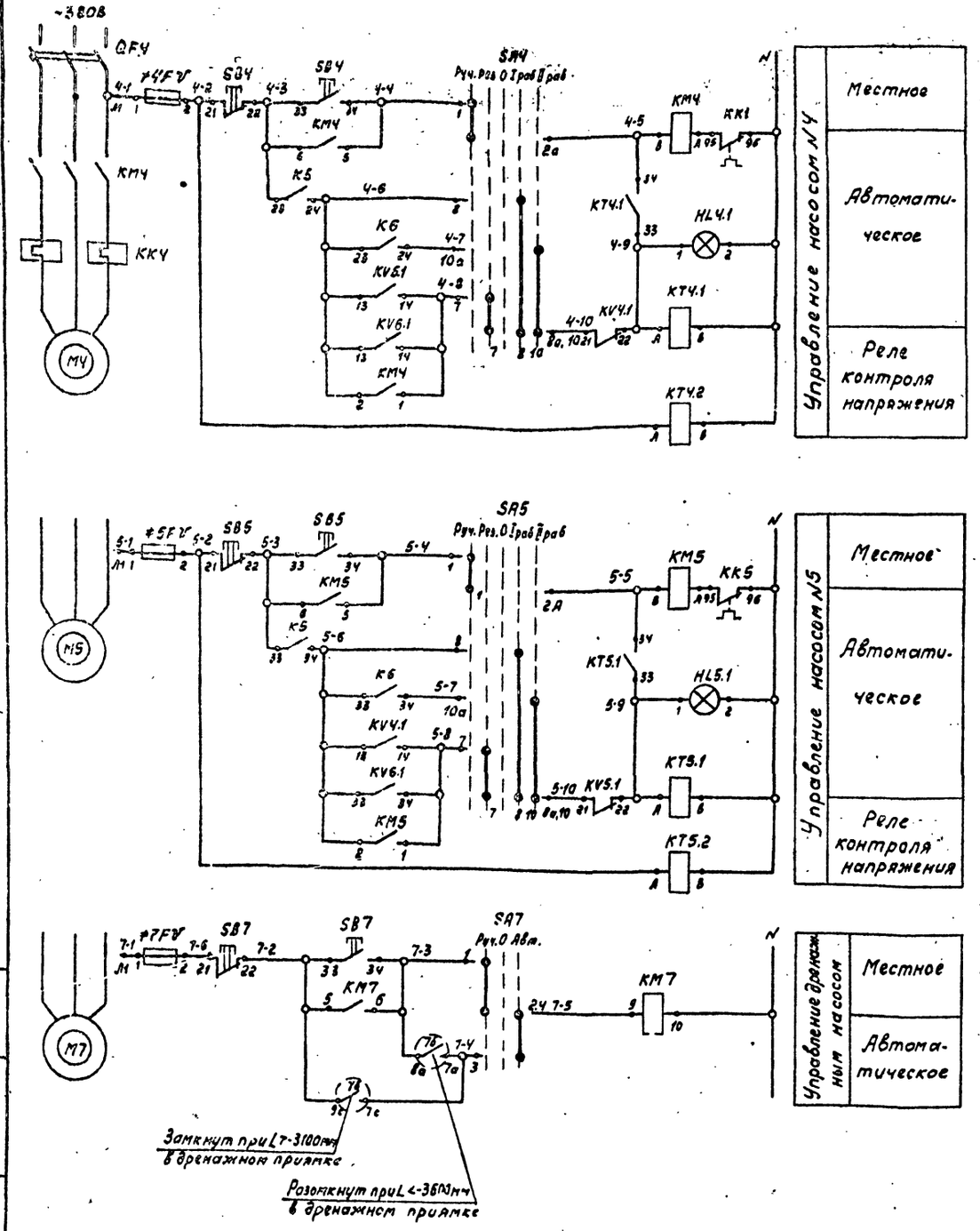

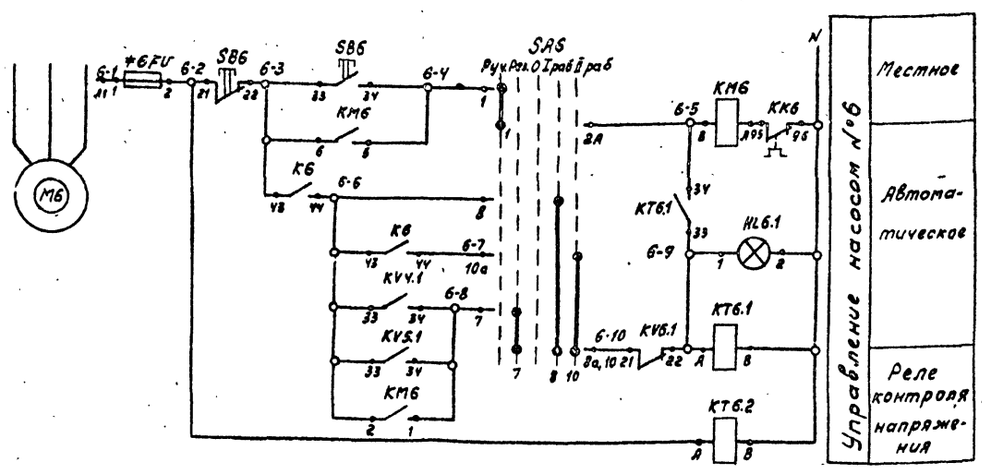

Диаграммы замыкания контактов, переключателей

SA4-SA6

УП5313 Л368												
NN секции	N контакта		-90°		-45°		0		+45°		+90°	
	Л	П	Л	П	Л	П	Л	П	Л	П	Л	П
I	1	2	X									X
II	3	4			X					X		
III	5	6	X									X
IV	7	8			X					X		
V	9	10	X									X
VI	11	12			X					X		
Режим управл.			Руч.		Рез		0		I раб		II раб	

SA7

УП 5311 С23								
NN секции	N контакта		-45°		0		+45°	
	Л	П	Л	П	Л	П	Л	П
I	1	2					X	X
II	3	4	X	X				
Режим управл.			Руч.		0		Авт.	

44

Инв. N8107/4

Привязан	Гип	Леонов		904-1-50	А
	Нач.отд	Мажников		Компрессорная станция 4(3)К-63А с вариантами для блокирования	
	Гл.спец	Левинский		Насосная станция водопровода оборотной воды	Стадия: РП; Лист: 18; Листов: 19
	Н.контр	Золотарева			
	Рук.гр	Христофоров		Насосы нагретой воды	
Инв.№	Инж.	Склярова		Принципиальная электрическая схема управления (окончание)	ГИПРОСТРОЙДОРМАШ г. Ростов-на-Дону
	Техник	Шматько			

Кальку сверил Склярова Копировал Генюк

формат А2

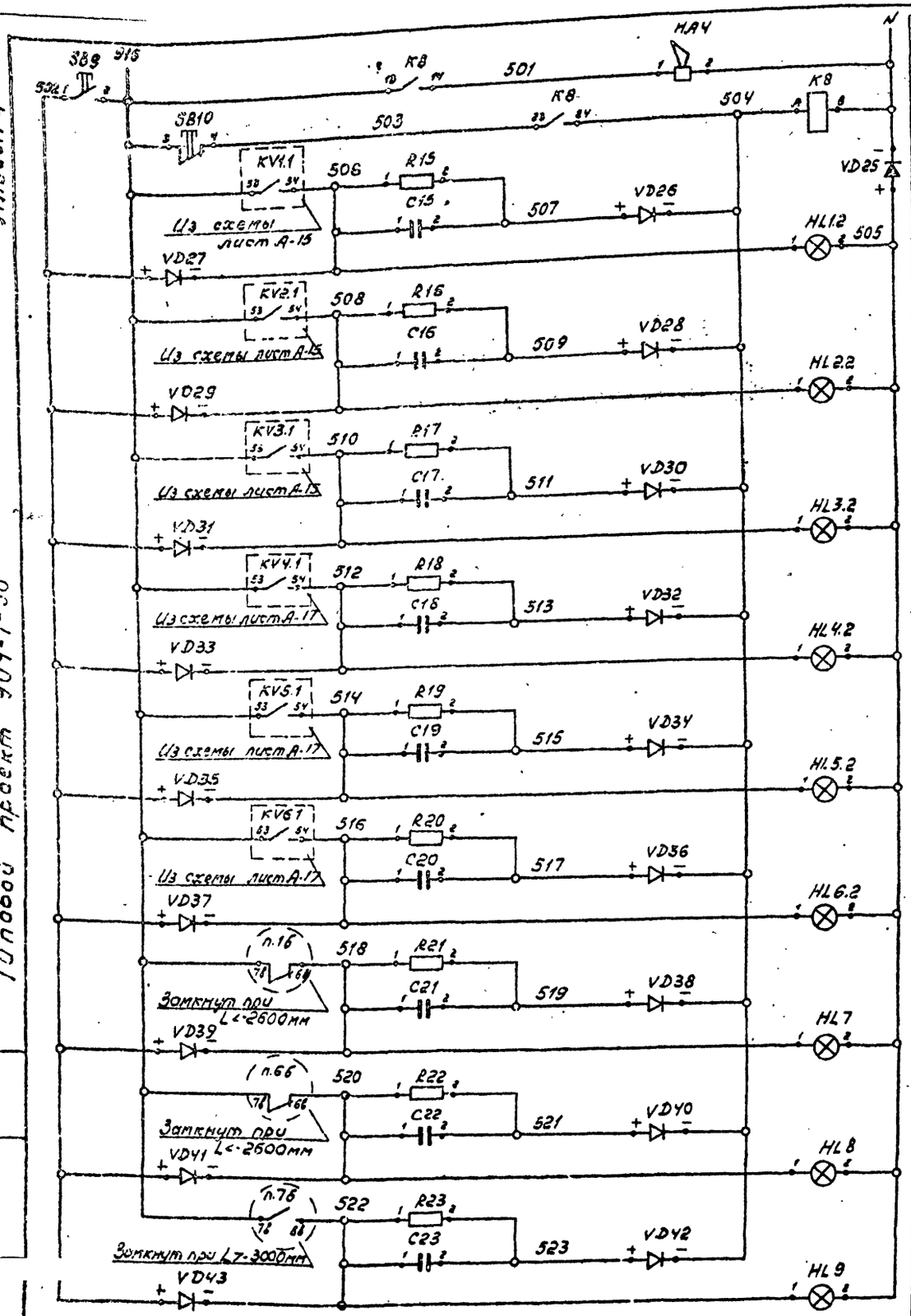

Питание ~220В; 50Гц
Звуковая сигнализация
Реле включения звуковой сигнализации
Авария насос №1
Авария насос №2
Авария насос №3
Авария насос №4
Авария насос №5
Авария насос №6
Аварийный нижний уровень в камере охлажденной воды
Аварийный нижний уровень в камере нагретой воды
Затопление насосной

Аварийная световая сигнализация

Поз. обозначение	Наименование	Кол.	Примечание
	Щит насосной		
K8	Реле промежуточное универсальное РПУ-2-062.003 ~220В, 50Гц		
	ТУ16-523.331-78	1	
SB9,SB10	Кнопка управления КЕ-011, исп.2		
	толкатель цилиндрический черный		
	ТУ16-526.407-76	2	
HL1.2-	Арматура сигнальная ЛС-53		
-HL6.2	~220В линза красная		
HL7-	ТУ16-535.417-75	9	
-HL9			
VD25	Диод кремниевый плоскостной		
	Д-246Б $I_{пр.}$=5А $V_{обр}$=400В	1	
VD26-	То же Д-226Б $I_{пр.}$=0.3А		
-VD43	$V_{обр.}$=400В	18	
R15-	Резистор металлопленочный		
-R23	МЛТ-0.25; $P_{ном}$=0,25 Вт. ГОСТ 7113-77Е	9	
C15-	Конденсатор МБГП-2 2мкФ		
-C23	V=600В ГОСТ 6118-78	9	
	По месту		
-НА4	Ревун переменного тока		
	РВ-11-220 ~220В; 50Гц	1	

Типовой проект 904-1-50

Подп. и дата | Инв. № подл. | Взам. инв. №

Привязан

Инв. №

ГИП	Леонов		
Начотд	Мажников		
Гл.спец	Левинский		
Н.контр.	Золотарева		
Рук.гр.	Христофоров		
Инж.	Склярова		
Техник	Штотько		

904-1-50		А	
Компрессорная станция 4(3)К-63А с вариантами для 5 блокирования			
Насосная станция водопровода оборотной воды.	Стадия	Лист	Листов
	ОП	19	19
Принципиальная электрическая схема аварийной сигнализации	ГИПРОСТРОЙДОРМАШ г.Ростов-на-Дону		

45

Инв N 8107/4

gost.e-ecolog.ru