ТИПОВОЙ ПРОЕКТ

902-2-376.83

ОТСТОЙНИКИ

КАНАЛИЗАЦИОННЫЕ.

РАДИАЛЬНЫЕ ВТОРИЧНЫЕ

ИЗ СБОРНОГО ЖЕЛЕЗОБЕТОНА

ДИАМЕТРОМ 30 м

Альбом VII

289-ПК

19173-08

ЦЕНА 2-36

gost.e-ecolog.ru

ЦЕНТРАЛЬНЫЙ ИНСТИТУТ ТИПОВОГО ПРОЕКТ**ИРОВАНИЯ**
ГОССТРОЯ СССР

Москва, А-445, Смольная ул., 22

Сдано в печать XII 1983 года

Заказ № 13713 Тираж 550 экз.

ТИПОВОЙ ПРОЕКТ
902-2-376.83

ОТСТОЙНИКИ КАНАЛИЗАЦИОННЫЕ РАДИАЛЬНЫЕ ВТОРИЧНЫЕ ИЗ СБОРНОГО ЖЕЛЕЗОБЕТОНА

ДИАМЕТРОМ 30 м

СОСТАВ ПРОЕКТА:

АЛЬБОМ:

I	Технологическая часть
II	Строительная часть
III	Строительные изделия
IV	Электротехническая часть
V	Задание заводу-изготовителю
VI	Нестандартизированное оборудование. Илосос. Часть 1 и часть 2
VII	Нестандартизированное оборудование. Затворы щитовые, установка сигнализатора уровня осадка и фасонные части
VIII	Нестандартизированное оборудование. Токоприемник кольцевой (из т.п. 902-2-346)
IX	Спецификации оборудования
X	Сборник спецификаций оборудования
XI	Ведомости потребности в материалах
XII	Сметы

АЛЬБОМ VII

РАЗРАБОТАН
проектным институтом
„МосводоканалНИИпроект"

Главный инженер института — **СОКОЛИН**
Главный инженер проекта — **КАЗАНОВ**

Рабочие чертежи введены в действие
МосводоканалНИИпроектом
Приказ № 168 от 27 июля 1983 г.

Привязан:

Инв. №

Содержание альбома

Наименование	Обозначение чертежа	№ № стр.
1	2	3
Титульный лист		1
Содержание альбома		2
Затвор плоский регулирующий		
с водосливом шириной 800 мм		
Ведомость покупных изделий	1Ф.685.00.000 ВП	3
Затвор плоский регулирующий с водосли-		
вом шириной 800 мм. Спецификация лист 1÷2	1Ф.685.00.000	3
Затвор плоский регулирующий с		
водосливом шириной 800 мм лист 1	1Ф.685.00.000 СБ	4
лист 2		5
Рама. Спецификация лист 1÷2	1Ф.685.01.000	5
Рама	1Ф.685.01.000 СБ	6
Корпус рамы	1Ф.685.01.100 СБ	7
Корпус рамы. Спецификация	1Ф.685.01.100	7
Направляющая	1Ф.685.01.101	7
Стенка	1Ф.685.01.102	8
Анкер	1Ф.685.01.103	8
Поперечина	1Ф.685.01.001	8
Вставка	1Ф.685.01.002	8
Анкер	1Ф.685.01.003	9
Щит с водосливом. Спецификация	1Ф.685.02.000	9
Щит с водосливом	1Ф.685.02.000 СБ	9
Лист	1Ф.685.02.001	9
Ребро	1Ф.685.02.002	10
Полоса	1Ф.685.02.003	10
Ушко	1Ф.685.02.004	10
Втулка кулачковая	1Ф.685.03.001	10
Подпятник. Спецификация лист 1÷2	1Ф.685.03.000	11
Подпятник	1Ф.685.03.000 СБ	11
Основание	1Ф.685.03.100 СБ	12
Основание. Спецификация	1Ф.685.03.100	12
Корпус. Спецификация	1Ф.685.03.200	12
Корпус	1Ф.685.03.200 СБ	13
Фланец	1Ф.685.03.201	13
Обечайка	1Ф.685.03.202	13
Фланец	1Ф.685.03.203	14
Гайка	1Ф.685.03.002	14
Колпак. Спецификация	1Ф.685.04.000	14
Колпак	1Ф.685.04.000 СБ	14
Фланец	1Ф.685.04.001	15
Штанга винтовая	1Ф.685.00.001	15
Ось	1Ф.685.00.002	15
Ограждение	1Ф.686.00.001	15
Затвор плоский поверхностный 1200×1000	1Ф.686.00.000 СБ	16

1	2	3
Затвор плоский поверхностный		
1200×1000. Спецификация лист 1÷2	1Ф.686.00.000	17
Щит.	1Ф.686.01.000 СБ	17
Щит. Спецификация	1Ф.686.01.000	18
Металлоконструкция щита. Спецификация	1Ф.686.01.100	18
Металлоконструкция щита	1Ф.686.01.100 СБ	18
Ригель	1Ф.686.01.101	19
Ребро	1Ф.686.01.102	19
Уплотнение	1Ф.686.01.001	19
Полоса	1Ф.686.01.002	19
Рама затвора	1Ф.686.02.000 СБ	20
Рама. Спецификация лист 1÷2	1Ф.686.02.000	21
Поперечина	1Ф.686.02.001	21
Направляющая	1Ф.686.02.002	21
Анкер	1Ф.686.02.003	22
Угольник	1Ф.686.02.004	22
Полоса	1Ф.686.02.005	22
Уплотнение	1Ф.686.02.006	22
Привод ручной. Спецификация	1Ф.686.03.000	23
Привод ручной	1Ф.686.03.000 СБ	23
Маховик	1Ф.686.03.001	23
Гайка подъемная	1Ф.686.03.002	23
Шпилька	1Ф.686.03.003	24
Пластина верхняя	1Ф.686.03.004	24
Пластина нижняя	1Ф.686.03.005	24
Штанга винтовая	1Ф.686.00.002	24
Палец	1Ф.686.00.003	25
Установка сигнализатора уровня осадка		
с фотосопротивлением. Спецификация	ЗР.79.000	25
Скоба закладная. Спецификация	ЗР.79.100	25
Скоба закладная	ЗР.79.100 СБ	25
Установка сигнализатора уровня		
осадка с фотосопротивлением	ЗР.79.000 СБ	26
Упор	ЗР.79.101	27
Шпилька	ЗР.79.102	27
Скоба	ЗР.79.103	27
Прижим. Спецификация	ЗР.79.200	27
Прижим	ЗР.79.200 СБ	28
Полоса	ЗР.79.201	28
Патрубок закладной	ЗР.79.001	28
Тройник косой 45° 630×10-820×10. Спецификация	6С.53.131.000	28
Тройник косой 45° 630×10-820×10	6С.53.131.000 СБ	29
Патрубок	6С.53.131.001	29
Патрубок 2030×10	6С.70.32	(29)

г. Минск

№ строки	Наименование	Обозначение документа на поставку	Поставщик	Куда входит (обозначение)	Количество: на изделие	В комплекты	На регулир.	Всего	Примечание
1	Подшипник 8113	ГОСТ 6874-75		1Ф.685.01.300	1			1	
2	Масленка 1.2Ц6	ГОСТ 19853-74		1Ф.685.01.300	1			1	
3	Кольцо СП 81-64-6	ГОСТ 6308-71 / МН 180-61			2			2	
4	Болт М6×16.58.096	ГОСТ 7798-70			4			4	
5	М6×35.58.096				4			4	
6	М12×40.58.096				20			20	
7	М12×130.58.096				2			2	
8	Гайка М6.58.096	ГОСТ 5915-70			4			4	
9	// М12.58.096				30			30	
10	Винт М4×12.58.096	ГОСТ 1477-75			2			2	
11	Шайба 12.65Г	ГОСТ 6402-70			4			4	
12	Шпилька М12-6д×50 58.096	ГОСТ 22034-76			8			8	
13	Шплинт 6,3×50-001	ГОСТ 397-79			2			2	
14									
15									
16									
17									
18									
19									
20									
21									
22									
23									
24									
25									
26									
27									

1Ф.685.00.000 ВП

Изм.	Лист	№ докум.	Подп.	Дата
Разраб.		Криничная		
Пров.		Пендерев		
Рук.		Пендерев		
Н.контр.		Потутков		
Утв.		Гаврилов		

Затвор плоский регулирующий с водосливом шириной 800мм

Ведомость покупных изделий.

Лит.	Лист	Листов
И		1

Мосводоканал Ниипроект Отдел №5

формат 12

Формат	Зона	Поз.	Обозначение	Наименование	Кол.	Примечание
				Документация		
*)			1Ф.685.00.000 СБ	Сборочный чертеж		*)22,12
12			1Ф.685.00.000 ВП	Ведомость покупных изделий		
				Сборочные единицы		
11		1	1Ф.685.01.000	Рама	1	
11		2	1Ф.685.02.000	Щит с водосливом	1	
11		3	1Ф.685.03.000	Подпятник	1	
11		4	1Ф.685.04.000	Колпак	1	
				Детали		
		5	1Ф.685.00.001	Штанга винтовая	1	
11		6	1Ф.685.00.002	Ось	1	
				Стандартные изделия		
		7		Болт М6×16.58.096		
				ГОСТ 7798-70	4	

1Ф.685.00.000

Изм.	Лист	№ докум.	Подп.	Дата
Разраб.		Криничная		
Пров.		Пендерев		
Рук.		Пендерев		
Н.контр.		Потутков		

Затвор плоский регулирующий с водосливом шириной 800мм

Лит.	Лист	Листов
И	1	2

Мосводоканал Ниипроект Отдел №5

формат 11

Формат	Зона	Поз.	Обозначение	Наименование		Примечание
		8		Болт М6×35.58.096		
				ГОСТ 7798-70	4	
		9		Гайка М6.5.096		
				ГОСТ 5915-70	4	
		10		Гайка М12.5.096		
				ГОСТ 5915-70	4	
		11		Шайба 12.65Г.09		
				ГОСТ 6402-70	4	
		12		Шпилька М12-6д×50.58.096		
				ГОСТ 22033-76	4	
		13		Шплинт 6,3×50-001		
				ГОСТ 397-79	2	
				Покупные изделия		
		14		Электропривод		ПО „Тула электропривод"
				Б099.098-07М	1	

Инв.N подл. | Подп. и дата | Взам.инв.N | Инв.N дубл. | Подп. и дата

Изм.	Лист	№ докум.	Подп.	Дата

1Ф.685.00.000

Лист 2

копировал: Ибр 19173-08 4 формат 11

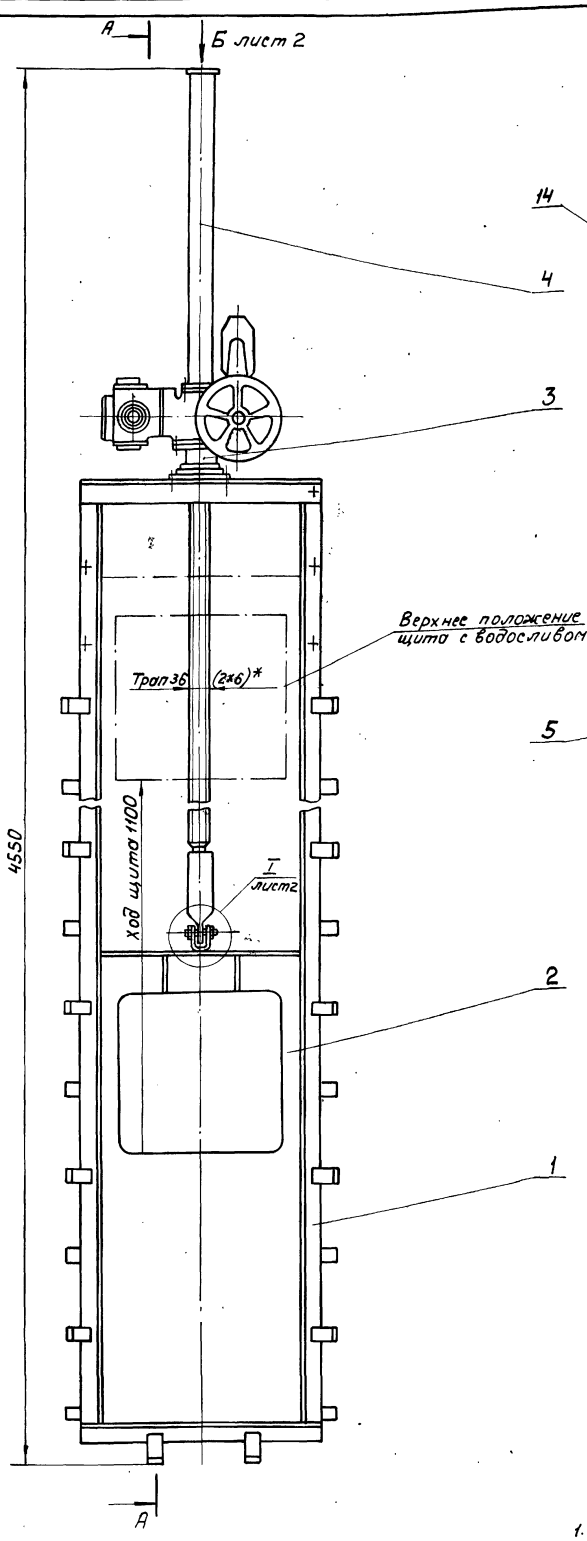

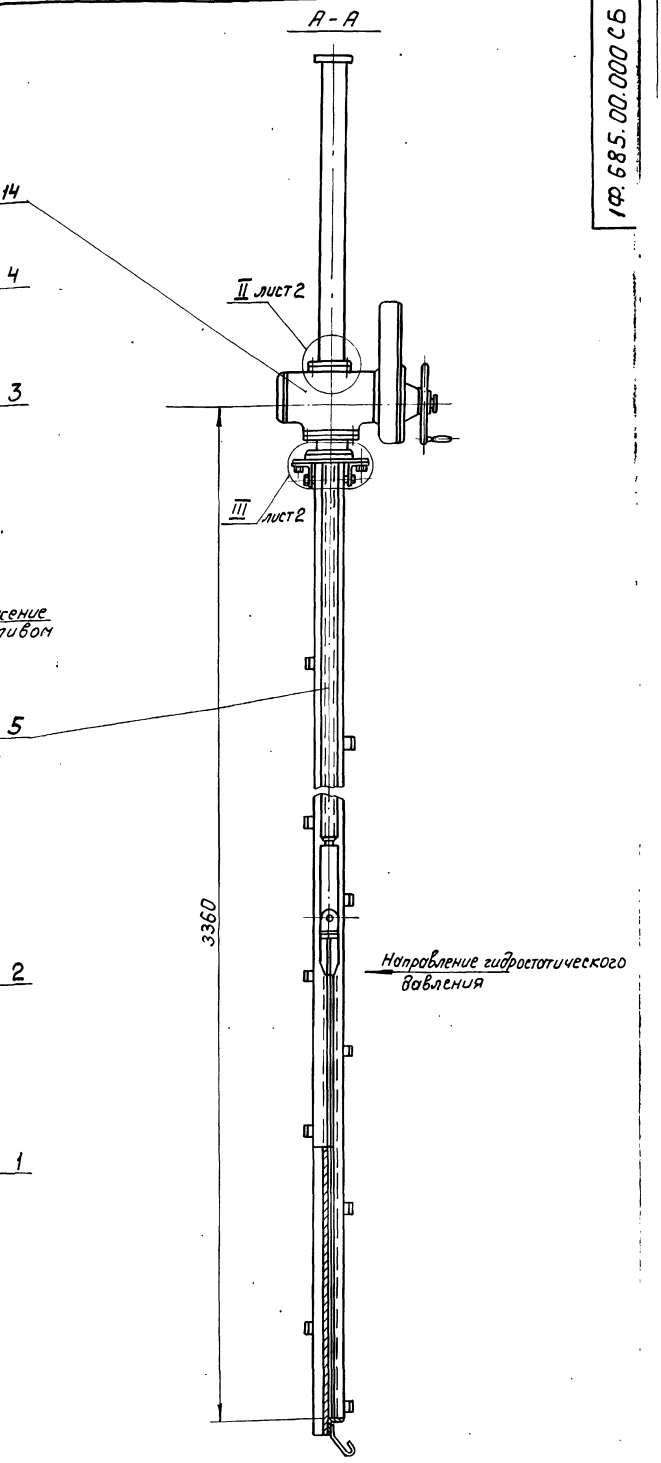

Техническая характеристика

Тип затвора	Плоский скользящий с подвижным водосливом без специальных уплотнительн. устр-ств
Ширина водослива	800 мм
Ход подвижного водослива	1100 мм
Направление гидростатического давления	одностороннее по стрелке
Общее давление на щит в его верхнем положении	600 кг
Тип привода	Б 099-098-07М
Время необходимое для полного подъема или опускания щита	≈ 1,7 мин.
Максимальное усилие на рукоятке	12 кг

Технические требования

1. Затвор покрыть грунтом ХС-010, серый, лак ХС-76 IV В ГОСТ 9355-81 кругом, за исключением обрабатываемых и сопрягающихся поверхностей, а также поверхностей сопрягающихся со штрабным бетоном.
2. Для трущихся деталей подъемного механизма следует применять смазку ЦИАТИМ-203 ГОСТ 8773-73.
3. Размеры для справок.

					1Ф.685.00.000 СБ		
Изм.	Лист	№ докум.	Подп.	Дата			
Разраб.		Криничная			Затвор плоский регулирующий с водосливом шириной 800мм Сборочный чертеж	Лит.	Масса
Пров.		Пендерев				И	303
Рук.		Пендерев					
Н.контр.		Патутков				Лист 1	Листов 2
						Мосводоканалниипроект Отдел №5	

1Ф.685.00.000СБ

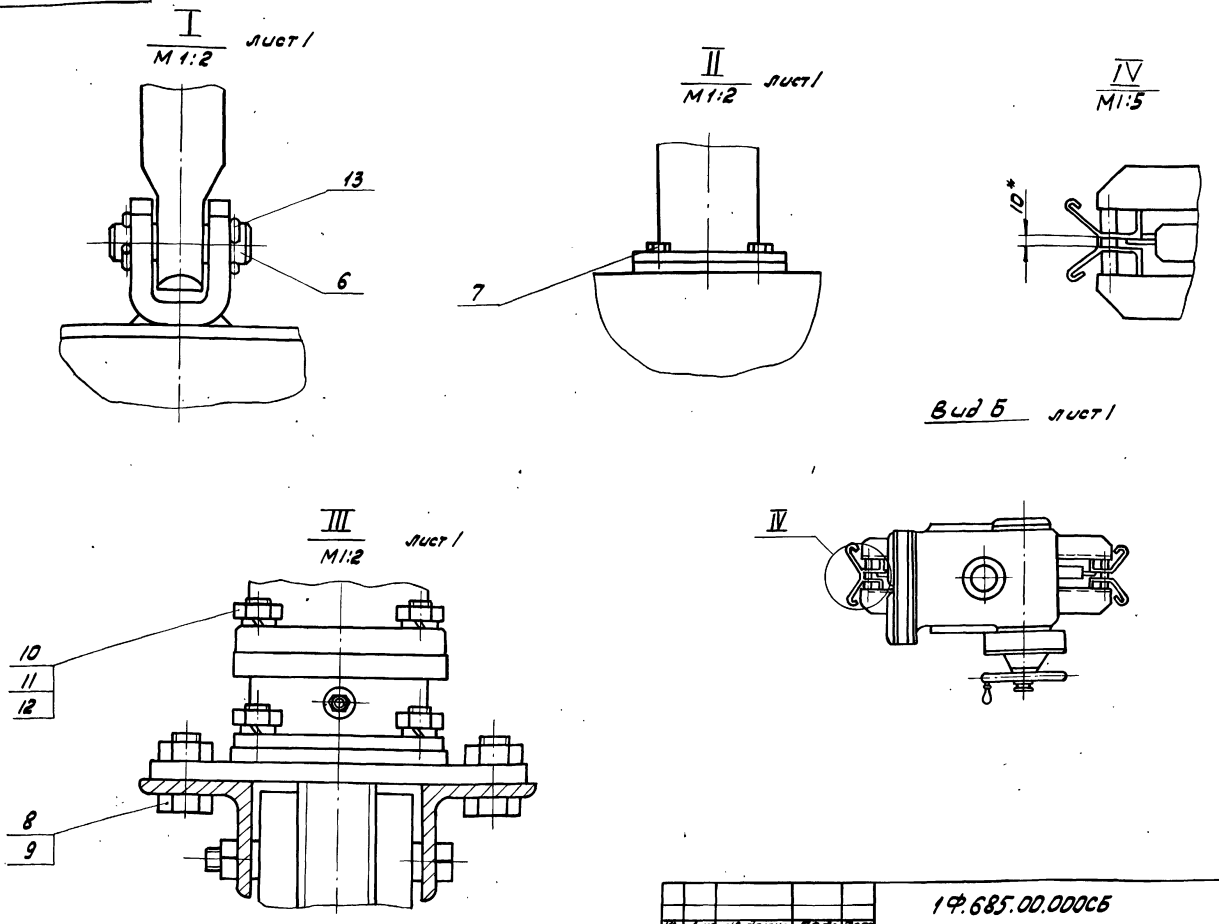

Изм	Лист	№ докум.	Подп.	Дата	1Ф.685.00.000СБ	Лист 2

Формат 12

Формат	Зона	Позиц.	Обозначение	Наименование	Кол.	Примечание
				Документация		
	22		1Ф.685.01.000СБ	Сборочный чертеж		
				Сборочные единицы		
11		1	1Ф.685.01.100	Корпус рамы	1	
				Детали		
11		2	1Ф.685.01.001	Поперечина	2	
11		3	1Ф.685.01.002	Вставка	2	
11		4	1Ф.685.01.003	Анкер	16	
5.4		5	1Ф.685.01.004	Втулка		
				Труба 20х3 ГОСТ 8734-75		
				В10 ГОСТ 8733-74		
				L = 39h14	4	0,05 кг
5.4		6	1Ф.685.01.005	Втулка		
				Труба 20х3 ГОСТ 8734-75		
				В10 ГОСТ 8733 74		
				L = 10h14	6	0,01 кг

Изм	Лист	№ докум.	Подп.	Дата	1Ф.685.01.000			
Разраб.		Криничная			Рама	Лит. И	Лист 1	Листов 2
Пров.		Пендерев				Мосводоканалнийпроект Отдел №5		
Рук.		Пендерев						
Н.контр.		Потутков						

Инв. № подл. | Подп. и дата | Взам. инв. № | Инв. № дубл. | Подп. и дата

Формат 11

Формат	Зона	Поз.	Обозначение	Наименование	Кол.	Примечание
6.4		7	1Ф.685.01.006	Направляющая		
				Уголок Б-63х40х6 ГОСТ 8510-72		
				Вст 3сп ГОСТ 535-79		
				L = 3190h14	2	14,8 кг
				Стандартные изделия		
		8		Болт М12х40.5.8.096		
				ГОСТ 7798-70	20	
		9		Болт М12х130.5.8.096		
				ГОСТ 7798-70	2	
		10		Гайка М12.5.096		
				ГОСТ 5915-70	22	

Инв. № подл. | Подп. и дата | Взам. инв. | Инв. № дубл. | Подп. и дата

Изм	Лист	№ докум.	Подп.	Дата	1Ф.685.01.000	Лист 2

19173-08 6 копировал: [illegible]

Формат 11

Типовой проект 902-2-376.83
Альбом VII

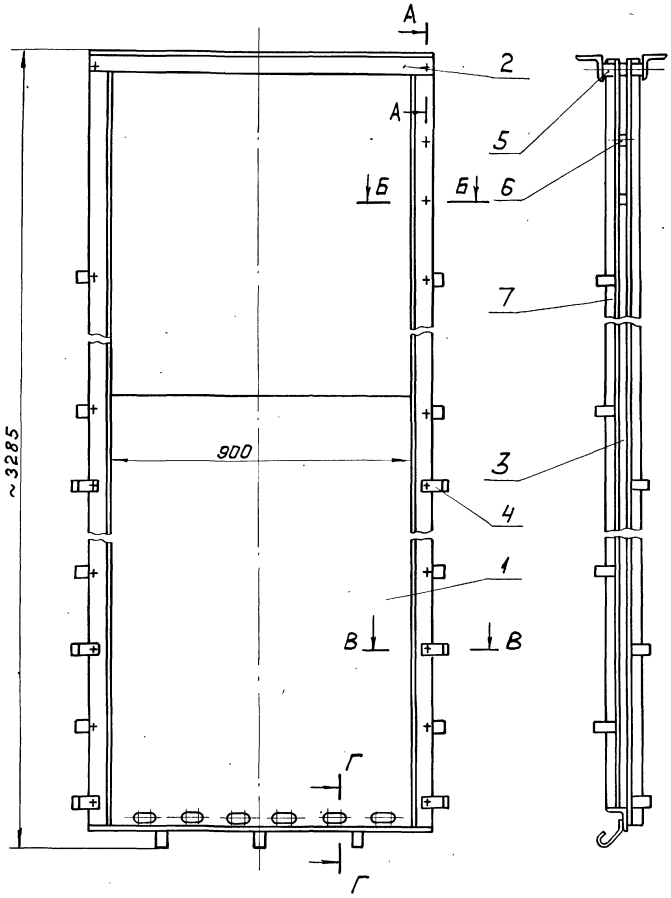

Б-Б
М1:2

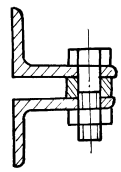

А-А
М1:2

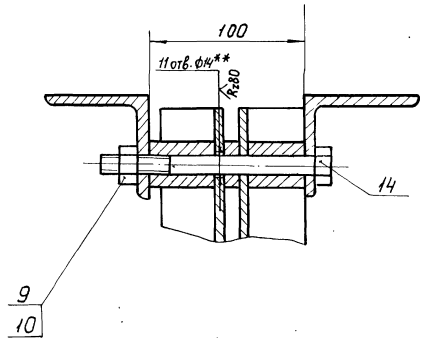

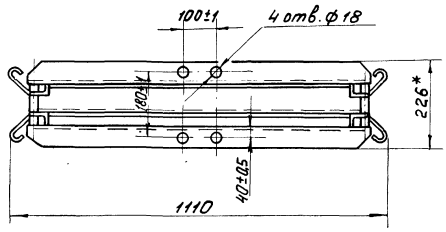

В-В
М1:2

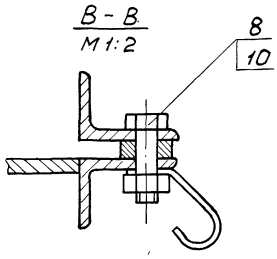

Г-Г
М1:2

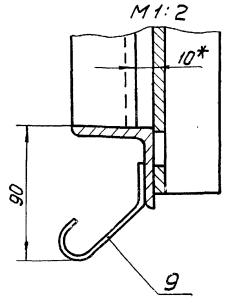

1* Размеры для справок.
2.** Размечать по корпусу рамы 1Ф.685.01.100 СБ
3. H14; h14; $\pm\frac{IT14}{2}$.
4. Шероховатость обрабатываемых поверхностей деталей без чертежа - Rz160.

Изм.	Лист	№ докум.	Подп.	Дата	1Ф.685.01.000 СБ		
Разраб.		Криничная			Рама Сборочный чертеж	Лит.	Масса
Пров.		Пендерев				И	144,5
Рук.		Пендерев				Лист	Лист
Н.контр.		Потутков				Мосводоканални... Отдел №	

Инв. № подл. | Подп. и дата | Взам. инв. № | Инв. № дубл. | Подп. и дата

Копировал: 19173-08 Формат 22

Альбом VII

1Ф.685.01.100 СБ

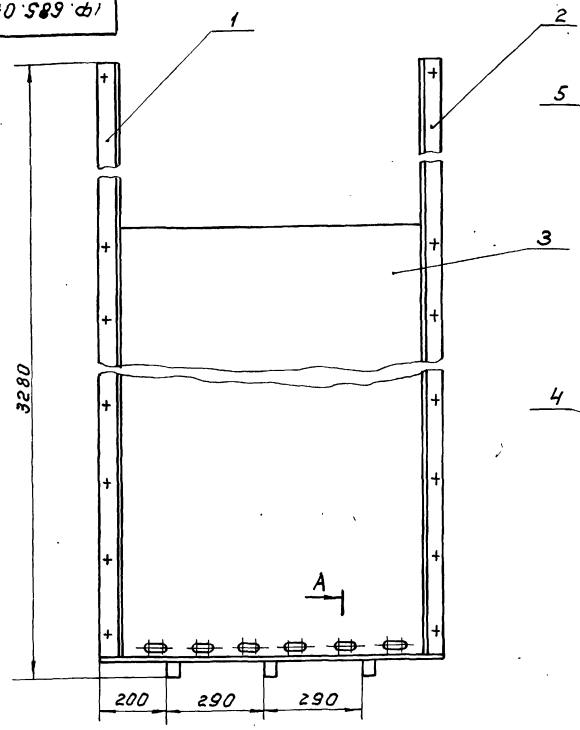

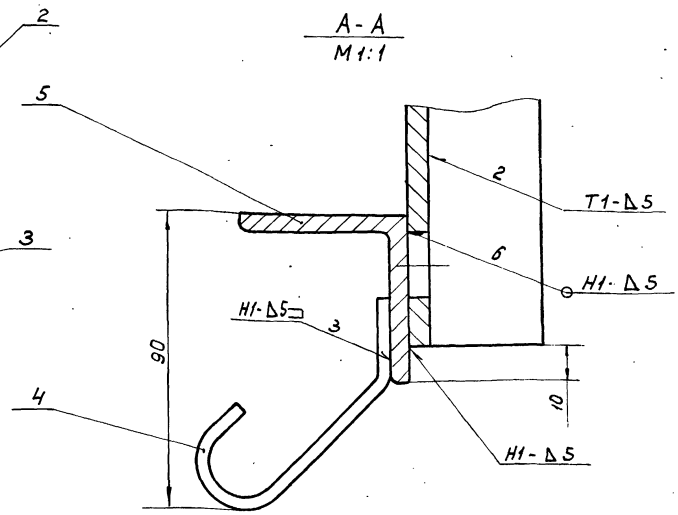

1.* Размеры для справок.
2. H14; h14; $\pm \frac{IT14}{2}$.
3. Шероховатость обрабатываемых поверхностей деталей без чертежа – Ra160.
4. Сварку произвести по ГОСТ 5264-80.

Изм.	Лист	№ докум.	Подп.	Дата	1Ф.685.01.100 СБ			
Разраб.		Криничная			Корпус рамы	Лит.	Масса	Масштаб
Пров.		Пендерев				И	87,42	1:10
Рук.		Пендерев			Сборочный чертеж	Лист	Листов 1	
Н.контр.		Потутков				Мосводоканалниипроект Отдел №5		

Формат А2

Формат	Зона	Поз.	Обозначение	Наименование	Кол.	Примечание
				Документация		
А2			1Ф.685.01.100.СБ	Сборочный чертеж		
				Детали		
А1		1	1Ф.685.01.101	Направляющая	1	
А1		2	1Ф.685.01.101-01	Направляющая	1	
А1		3	1Ф.685.01.102	Стенка	1	
А1		4	1Ф.685.01.103	Анкер	3	
Б4		5	1Ф.685.01.104	Уголь ник		
				Уголок Б-50×50×5 ГОСТ 8509-72 / ВСт3сп ГОСТ 535-79		
				L=1126 h14	1	4,3 кг

Изм.	Лист	№ докум.	Подп.	Дата	1Ф.685.01.100			
Разраб.		Криничная			Корпус рамы	Лит.	Лист	Листов
Пров.		Пендерев				И		1
Н.контр.		Потутков				Мосводоканалниипроект Отдел №5		

Формат А1

1Ф.685.01.101

1Ф.685.01.101 – изображено

1Ф.685.01.101-01 – зеркальное отражение

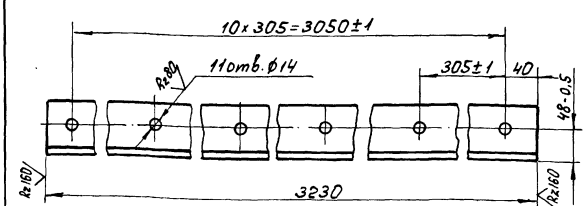

H14; h14; $\pm \frac{IT14}{2}$.

Изм.	Лист	№ докум.	Подп.	Дата	1Ф.685.01.101			
Разраб.		Криничная			Направляющая	Лит.	Масса	Масштаб
Пров.		Пендерев				Н	14.0	1:5
Н.контр.		Потутков			Уголок Б-63×40×6 ГОСТ 8510-72 / ВСт3сп ГОСТ 535-79	Лист	Листов 1	
						Мосводоканалниипроект Отдел №5		

Инв.№ подл. | Подп. и дата | Взам. инв.№ | Инв.№ дубл. | Подп. и дата

1Ф.685.01.102

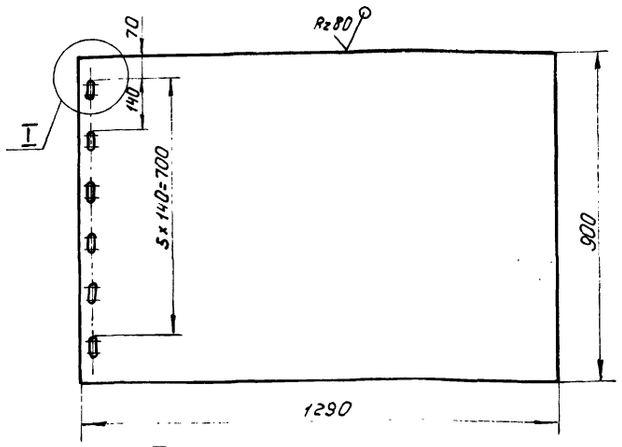

I / М1:2 повернуто

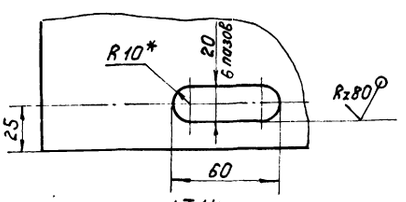

H14; h14; ± IT14/2

Изм.	Лист	№ докум.	Подп.	Дата	1Ф.685.01.102			
Разраб.		Криничная			Стенка	Лит. И	Масса 54,7	Масштаб 1:10
Пров		Пендерев				Лист	Листов 1	
Н.контр.		Потутков			Лист Б6 ГОСТ 19903-74 / ВСт 3сп ГОСТ 14637-79	Мосводоканалниипроект Отдел №5		

формат 11

1Ф.685.01.103

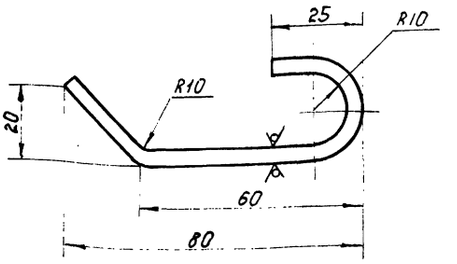

1. H14; h14; ± IT14/2.
2. Развернутая длина L = 120 мм

Изм.	Лист	№ докум.	Подп.	Дата	1Ф.685.01.103			
Разраб.		Криничная			Анкер	Лит. И	Масса 0,14	Масштаб 1:1
Пров		Пендерев				Лист	Листов 1	
Н.контр.		Потутков			Полоса Б-2-4×20 ГОСТ 103-76 / ВСт.3сп ГОСТ 535-79	Мосводоканалниипроект Отдел №5		

формат 11

Инв. № подл. | Подп. и дата | Взам. инв. № | Инв. № дубл. | Подп. и дата

1Ф.685.01.001

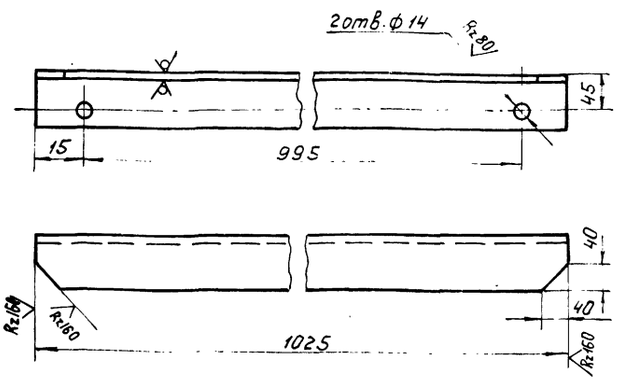

H14; h14; ± IT14/2.

Изм.	Лист	№ докум.	Подп.	Дата	1Ф.685.01.001			
Разраб.		Криничная			Поперечина	Лит.	Масса 5,7	Масштаб 1:5
Пров		Пендерев				Лист	Листов 1	
Н.контр.		Потутков			Уголок Б-63×63×6 ГОСТ 8509-72 / ВСт.3сп ГОСТ 535-79	Мосводоканалниипроект Отдел №5		

формат 11

1Ф.685.01.002

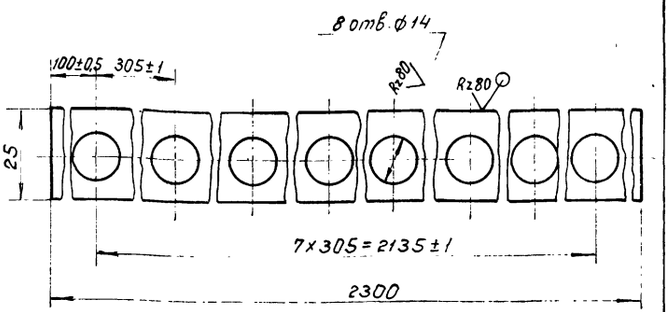

H14; h14; ± IT14/2.

Изм.	Лист	№ докум.	Подп.	Дата	1Ф.685.01.002			
Разраб.		Криничная			Вставка	Лит. И	Масса 4,5	Масштаб 1:1
Пров.		Пендерев				Лист	Листов 1	
Н.контр.		Потутков			Лист Б10 ГОСТ 19903-74 / ВСт.3сп ГОСТ 14637-79	Мосводоканалниипроект Отдел №5		

Копировал: 19173-08 9 формат 11

Инв. № подл. | Подпись и дата | Взам. инв. № | Инв. № дубл. | Подп. и дата

Альбом VII

1Ф 685.01.003

Rz80 (V)

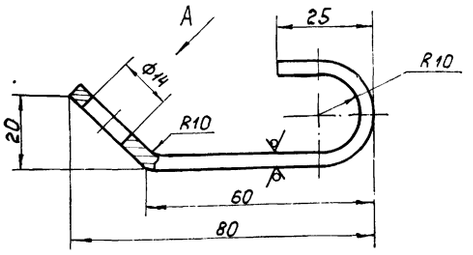

Вид А повернуто

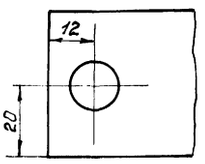

1. H14; h14; $\pm \frac{IT14}{2}$.

2. Развернутая длина L = 120 мм.

Изм.	Лист	№ докум.	Подп.	Дата
Разраб.		Крипичная		
Пров.		Пендерев		
Н.контр.		Потутков		

1Ф.685.01.003

Анкер

Лит.	Масса	Масштаб
И	0,12	1:1

Лист | Листов 1

Полоса Б-2-4х40 ГОСТ 103-76 / Вст3сп ГОСТ 535-79

Мосводоканалниипроект Отдел №5

Формат 11

Формат	Зона	Поз.	Обозначение	Наименование	Кол.	Пр.
				Документация		
11			1Ф.685.02 000 СБ	Сборочный чертеж		
				Детали		
11		1	1Ф 685.02 001	Лист	1	
11		2	1Ф. 685.02. 002	Ребро	4	
11		3	1Ф.685.02.003	Полоса	1	
11		4	1Ф.685.02.004	Ушко	1	

Изм.	Лист	№ докум.	Подп.	Дата
Разраб.		Крипичная		
Пров.		Пендерев		
Рук.		Пендерев		
Н.контр.		Потутков		

1Ф.685.02.000

Щит с водосливом.

Лит.	Лист	Л
И		

Мосводоканалниип Отдел N

Формат 1

1Ф 685.02.000 СБ

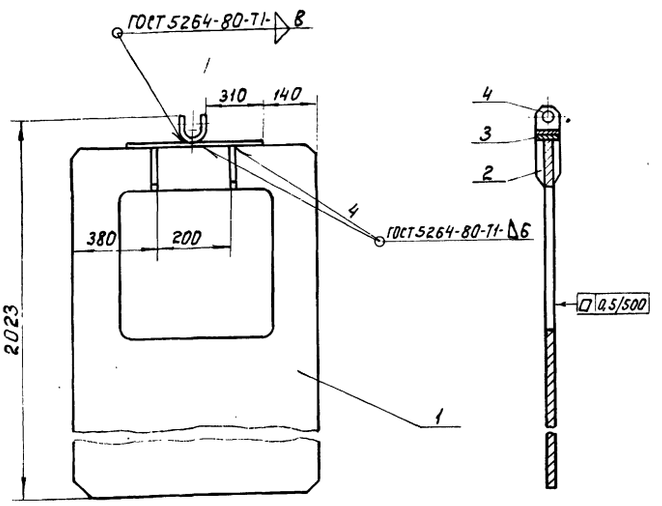

H14; h14; $\pm \frac{IT14}{2}$.

Изм.	Лист	№ докум.	Подп.	Дата
Разраб.		Крипичная		
Пров.		Пендерев		
Рук.		Пендерев		
Н.контр.		Потутков		

1Ф.685.02 000 СБ

Щит с водосливом Сборочный чертеж

Лит.	Лист	Листов
И	71,5	1:10

Лист | Листов 1

Мосводоканалниипроект Отдел №5

Формат 11

1Ф 685.02.001

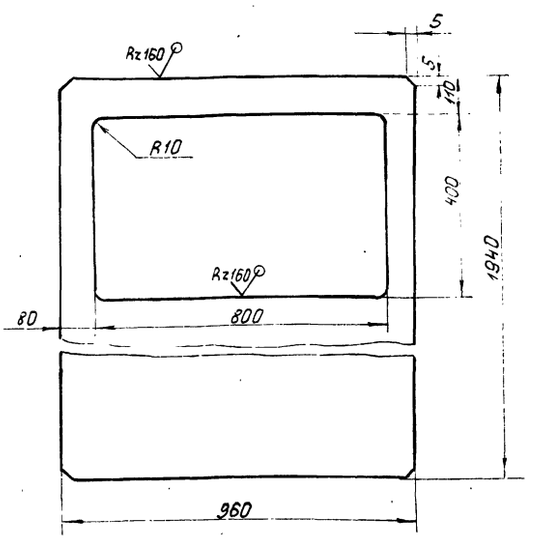

H14; h14; $\pm \frac{IT14}{2}$.

Изм.	Лист	№ докум.	Подп.	Дата
Разраб.		Крипичная		
Пров		Пендерев		
Н.контр.		Потутков		

1Ф.685.02.001

Лист

Лит.	Масса
И	68

Лист | Лист

Лист Б6 ГОСТ 19903-74 / Вст3сп ГОСТ 14637-79

Мосводоканалниип Отдел N

19173-08 70 копировал: Ильф

Формат А

Инв.№подл. | Подп. и дата | Взам.инв.№ | Инв.№ дубл. | Подп. и дата

1Ф.685.02.002

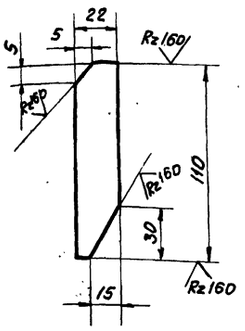

h 14; ± IT14/2;

Изм	Лист	№ докум.	Подп.	Дата	1Ф.685.02.002		
Разраб	Криничная				Ребро	Лит. И	Масса 0.1	Масштаб 1:2
Пров	Пендерев					Лист	Листов: 1
Н.контр	Потутков				Полоса Б-2-6х22 ГОСТ 103-76 / В Ст3сп ГОСТ 535-79	Мосводоканалниипроект Отдел №5	

формат 11

1Ф.685.02.003

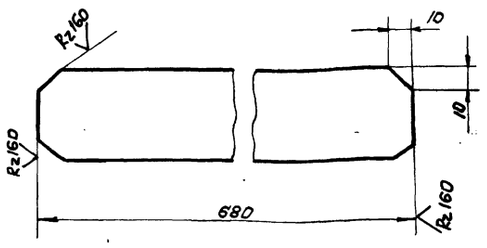

h 14; ± IT14/2.

Изм	Лист	№ докум.	Подп.	Дата	1Ф.685.02.003		
Разраб	Криничная				Полоса	Лит. И	Масса 2.15
Пров	Пендерев					Лист	Лист
Н.контр	Потутков				Полоса Б-2-8х50 ГОСТ 103-76 / В Ст.3сп ГОСТ 535-79	Мосводоканалн. Отдел	

формат 1

1Ф.685.02.004

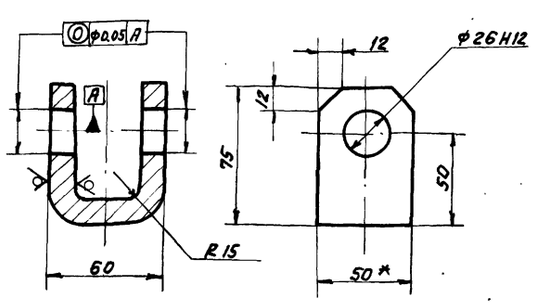

1* Размер для справок.

2. h 14; ± IT14/2.

Изм	Лист	№ докум.	Подп.	Дата	1Ф.685.02.004		
Разраб.	Криничная				Ушко	Лит. И	Масса 0.8	Масштаб 1:2
Пров.	Пендерев					Лист	Листов 1
Н.контр	Потутков				Полоса Б-2-12х50 ГОСТ 103-76 / В Ст.3сп ГОСТ 535-79	Мосводоканалниипроект Отдел №5	

формат 11

1Ф.685.03.001

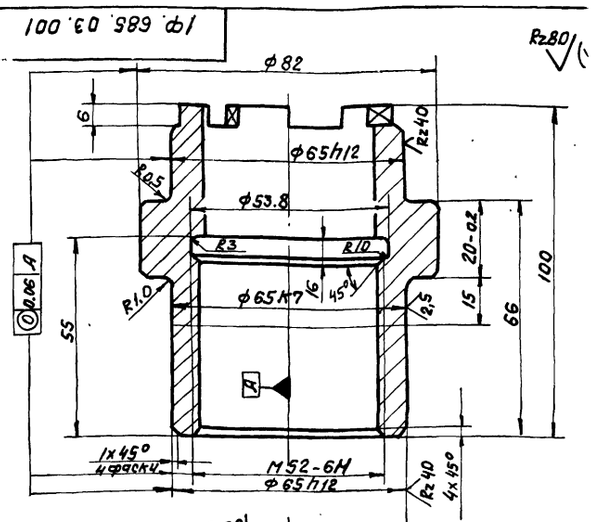

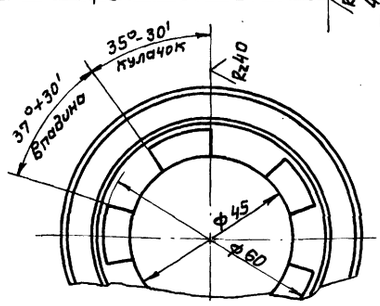

1. HRC 35÷40.

2. H14; h14; ± IT14/2.

Изм	Лист	№ докум.	Подп.	Дата	1Ф.685.03.001		
Разраб.	Криничная				Втулка кулачковая	Лит. И	Масса
Пров.	Пендерев					Лист	Лист
Н.контр.	Потутков				Сталь 45 ГОСТ 1050-74	Мосводоканалн. Отдел	

копировал: Ф 19173-08 11

форм

Формат	Зона	Поз.	Обозначение	Наименование	Кол.	Примечание
				Документация		
12			1Ф.685.03.000 СБ	Сборочный чертеж		
				Сборочные единицы		
11	1		1Ф.685.03.100	Основание	1	
11	2		1Ф.685.03.200	Корпус	1	
				Детали		
11	3		1Ф.685.03.001	Втулка кулачковая	1	
11	4		1Ф.685.03.002	Гайка	1	
Б4	5		1Ф.685.03.003	Кольцо	1	
				Бр.ОЦС 5-5-5 ГОСТ 613-79		
				ф80h14 × ф66H14 × 3h14	1	0,04 кг
				Стандартные изделия		
		6		Винт М4×12.58.096		
				ГОСТ 1477-75	2	
		7		Гайка М12.05.096 ГОСТ 5915-70	4	
		8		Шпилька М12-6g×50.58.096		
				ГОСТ 22034-76	4	
		9		Кольцо СП81-64-6		
				ГОСТ 6308-71		
				МН180-61	2	
		10		Подшипник 8113		
				ГОСТ 6874-75	1	
		11		Масленка 1.2Ц6		
				ГОСТ 19853-74	1	

Подп. и дата | Взам. инв. № | Инв. № дубл. | Подп. и дата | Инв. № подл.

Изм.	Лист	№ докум.	Подп.	Дата
Разраб.		Криничная		
Пров.		Пендерев		
Н. контр.		Потутков		

1Ф.685.03.000

Подпятник

Лит. И | Лист 1 | Листов 2

Москводоканалниипроект Отдел № 5

Формат 11

1Ф.685.03.000

Лист 2

Формат 11

1Ф.685.03.000 СБ

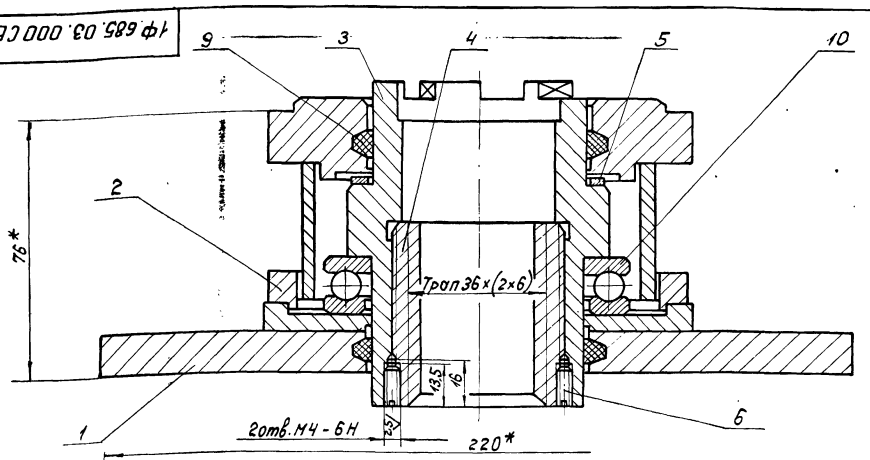

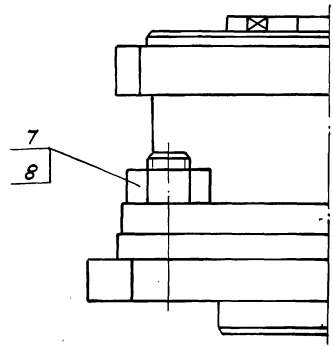

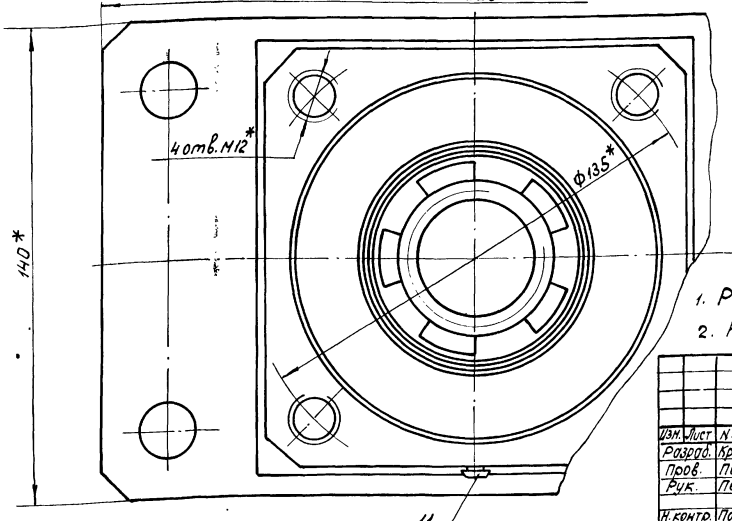

1. Размеры для справок.
2. $h14; \pm \frac{IT14}{2}$.

Изм.	Лист	№ докум.	Подп.	Дата
Разраб.		Криничная		
Пров.		Пендерев		
Рук.		Пендерев		
Н. контр.		Потутков		

1Ф.685.03.000 СБ

Подпятник

Сборочный чертеж

Лит.	Масса	Масштаб
И	8,0	1:1
Лист	Листов 1	

Москводоканалниипроект Отдел № 5

Копировал: [illegible] 19173-08 12 Формат 12

1Ф.685.03.100СБ

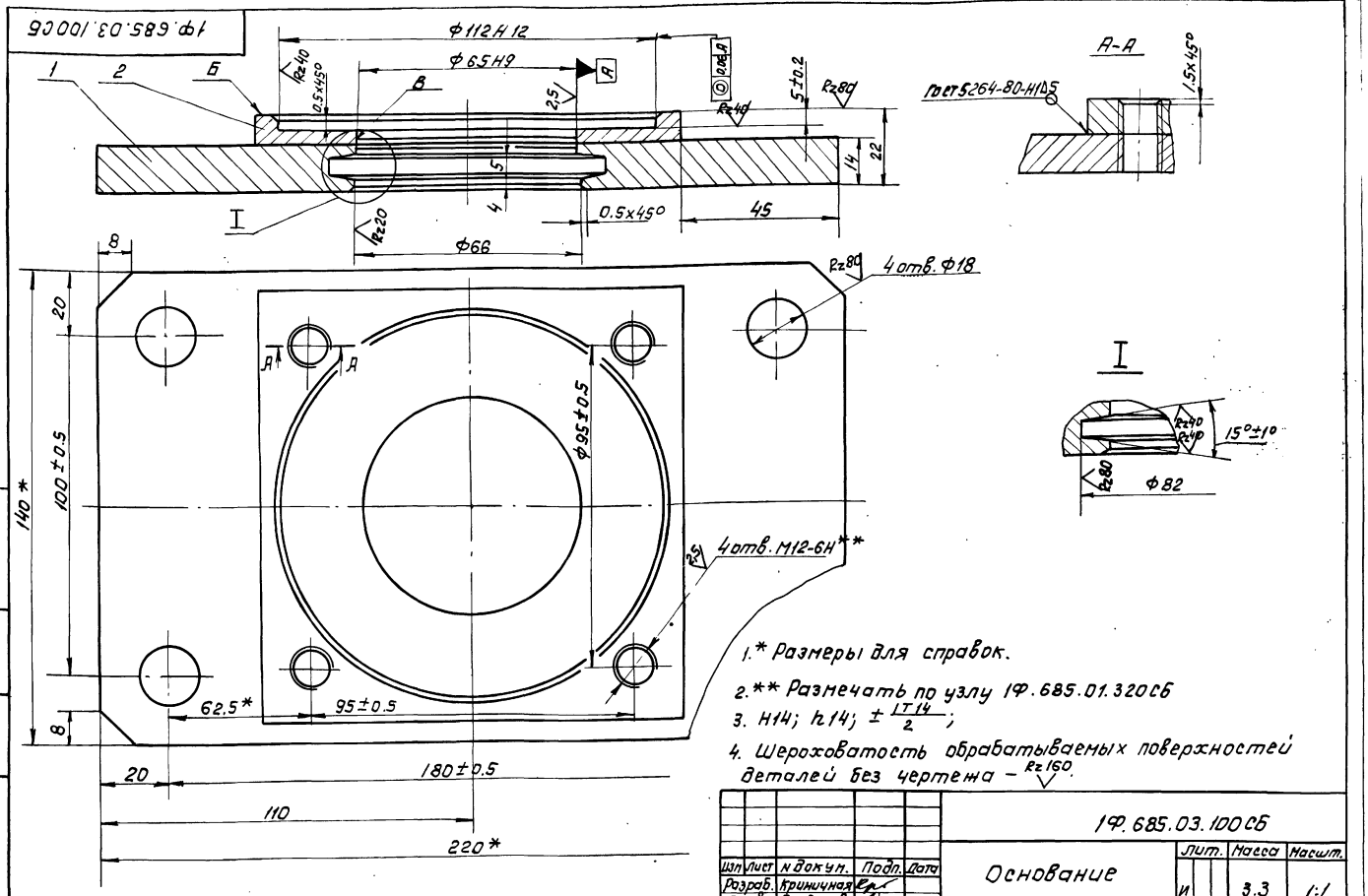

1.* Размеры для справок.

2.** Размечать по узлу 1Ф.685.01.320СБ

3. H14; h14; $\pm \frac{IT14}{2}$;

4. Шероховатость обрабатываемых поверхностей деталей без чертежа – Rz160.

					1Ф.685.03.100СБ		
Изм.	Лист	№ докум.	Подп.	Дата	Основание Сборочный чертеж	Лит.	Масса	Масшт.
Разраб.		Кринчная				И	3.3	1:1
Пров.		Пендерев				Лист	Листов 1
Рук.		Пендерев				Мосводоканалниипроект Отдел №5	
Н. контр.		Потутков					

формат 12

Формат	Зона	Позиц.	Обозначение	Наименование	Кол.	Примечание
				Документация		
12			1Ф.685.03.100СБ	Сборочный чертеж		
				Детали		
64		1	1Ф.685.03.101	Плита		
				Лист Б14 ГОСТ 19903-74 ВСт3сп ГОСТ 14637-79		
				220h14 х 140h14	1	2.4кг
64		2	1Ф.685.03.102	Накладка		
				Лист Б10 ГОСТ 19903-74 ВСт3сп ГОСТ 14637-79		
				130h14х130h14 х 8h14	1	0.64кг

					1Ф.685.03.100			
Изм.	Лист	№ докум.	Подп.	Дата	Основание	Лит.	Лист	Листов
Разраб.		Кринчная				И		1
Пров.		Пендерев				Мосводоканалниипроект Отдел №5		
Н. контр.		Потутков						

формат 11

Формат	Зона	Позиц.	Обозначение	Наименование	Кол.	Примечание
				Документация		
12			1Ф.685.03.200СБ	Сборочный чертеж		
				Детали		
11		1	1Ф.685.03.201	Фланец	1	
11		2	1Ф.685.03.202	Обечайка	1	
11		3	1Ф.685.03.203	Фланец	1	
64		4	1Ф.685.03.204	Бобышка		
				Круг В15 ГОСТ 2590-71 ВСт3сп ГОСТ 535-79		
				L = 10h14	1	0.01кг

					1Ф.685.03.200			
Изм.	Лист	№ докум.	Подп.	Дата	Корпус	Лит.	Лист	Листов
Разраб.		Кринчная				И		1
Пров.		Пендерев				Мосводоканалниипроект Отдел №5		
Н. контр.		Потутков						

Инв.№ подл. | Подп. и дата | Взам. инв.№ | Инв.№ дубл. | Подп. и дата

1Ф 685.01.200 СБ

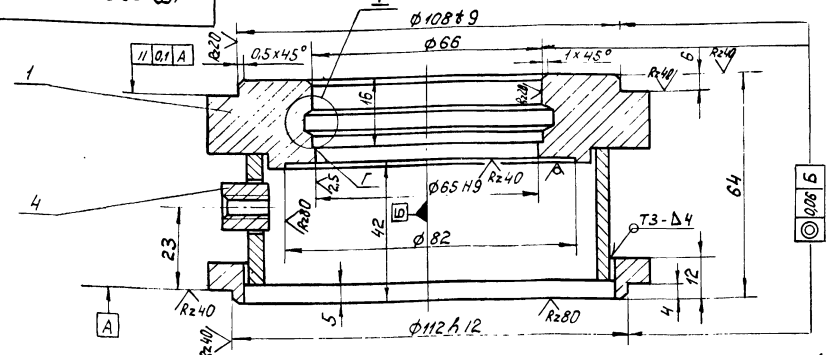

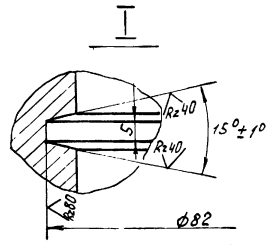

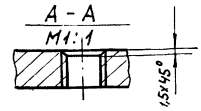

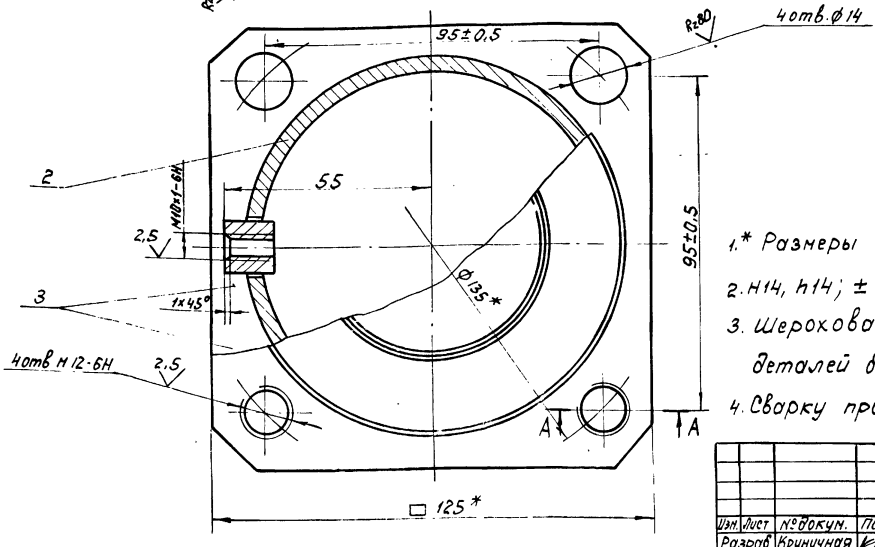

1.* Размеры для справок.

2. H14, h14; $\pm \frac{IT14}{2}$.

3. Шероховатость обрабатываемых поверхностей деталей без чертежа - Rz160.

4. Сварку производить по ГОСТ 5264-80.

					1Ф.685.03.200 СБ		
Изм.	Лист	№ докум.	Подп.	Дата	Корпус	Лит.	Масса	Масшт.
Разраб.		Криничная				Н	2,5	1:1
Пров.		Пендерев			Сборочный чертеж	Лист	Листов 1	
Рук.		Пендерев				Мосводоканалнипроект Отдел №5		
Н.контр.		Потутков						

Формат 12

1Ф 685.03.201

Rz80 (√)

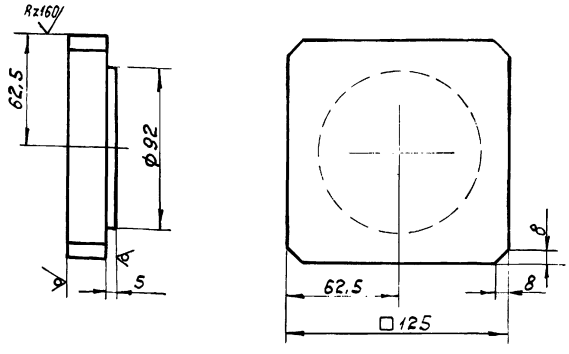

h14; $\pm \frac{IT14}{2}$.

					1Ф.685.03.201		
Изм.	Лист	№ докум.	Подп.	Дата	Фланец	Лит.	Масса	Масштаб
Разраб.		Криничная				Н	2,1	1:2
Пров.		Пендерев				Лист	Листов 1	
Н контр.		Потутков			Лист Б 28 ГОСТ 19903-74 Вст 3сп ГОСТ 14637-79	Мосводоканалнипроект Отдел №5		

Формат 11

1Ф.685.03.202

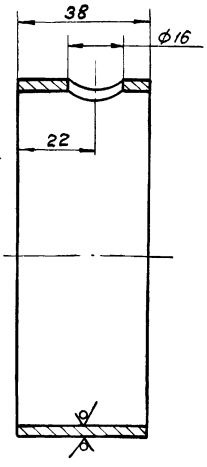

H14; h14; $\pm \frac{IT14}{2}$.

					1Ф.685.03.202		
Изм.	Лист	№ докум.	Подп.	Дата	Обечайка	Лит.	Масса	Масшт.
Разраб.		Криничная				Н	0,4	1:2
Пров.		Пендерев				Лист	Листов 1	
Н контр.		Потутков			Труба 102×4 ГОСТ 8732-78 В10 ГОСТ 8731-74	Мосводоканалнипроект Отдел №5		

Инв. № подл. | Подп. и дата | Взам. инв. № | Инв. № дубл. | Подп. и дата

Копировал: 191173-08 74 Формат 11

1Ф.685.03.203

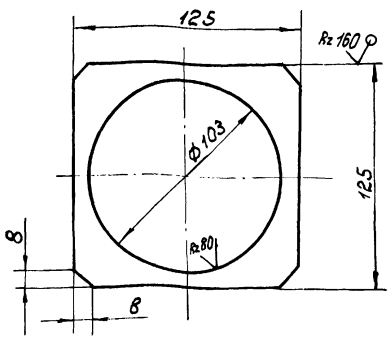

H14; h14; $\pm \frac{IT14}{2}$

Изм.	Лист	№ докум.	Подп.	Дата	1Ф.685.03.203			
Разраб.		Криничная			Фланец	Лит. И	Масса 0,64	Масштаб 1:2
Пров.		Пендерев				Лист	Листов 1	
Н.контр.		Потутков			Лист Б14 ГОСТ 19903-74 / В Ст.3сп ГОСТ 14637-79	Мосводоканал Ниипроект Отдел №5		

формат 11

1Ф.685.03.002

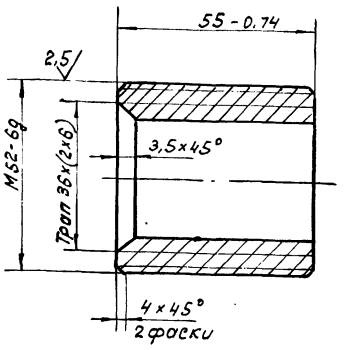

Изм.	Лист	№ докум.	Подп.	Дата	1Ф.685.03.002			
Разраб.		Криничная			Гайка	Лит. И	Масса 0,28	Масштаб 1:1
Пров.		Пендерев				Лист	Листов 1	
Н.контр.		Потутков			Бр. ОЦС-5-5-5 ГОСТ 613-79	Мосводоканал Ниипроект Отдел №5		

формат 11

Формат	Зона	Поз.	Обозначение	Наименование	Кол.	Примечание
				Документация		
11			1Ф.685.04.000 СБ	Сборочный чертеж		
				Детали		
11		1	1Ф.685.04.001	Фланец	1	
Б4		2	1Ф.685.04.002	Труба		
				Труба 50х3,5		
				ГОСТ 3262-75		
				L = 1110 h14	1	5,4кг
Б4		3	1Ф.685.04.003	Заглушка		
				Лист Б-3 ГОСТ 19903-74 / В Ст.3сп ГОСТ 16523-70		
				Ф65 h14	1	0,12кг

Изм.	Лист	№ докум.	Подп.	Дата	1Ф.685.04.000			
Разраб.		Криничная			Колпак	Лит. И	Лист	Листов 1
Пров.		Пендерев				Мосводоканал Ниипроект Отдел №5		
Н.контр.		Потутков						

формат 11

1Ф.685.04.000 СБ

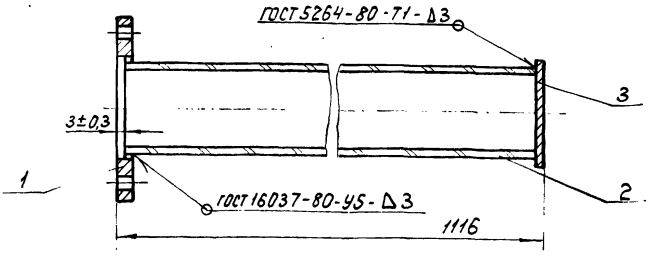

1. Размер для справок.
2. Шероховатость обрабатываемых поверхностей деталей без чертежа - Rz160.

Изм.	Лист	№ докум.	Подп.	Дата	1Ф.685.04.000 СБ			
Разраб.		Криничная			Колпак	Лит. И	Масса 6,0	Масштаб 1:2
Пров.		Пендерев			Сборочный чертеж	Лист	Листов 1	
Рук.		Пендерев				Мосводоканал Ниипроект Отдел №5		
Н.контр.		Потутков						

копировал: Ибр 19173-08 15 формат 11

Альбом VII

1Ф.685.04.001

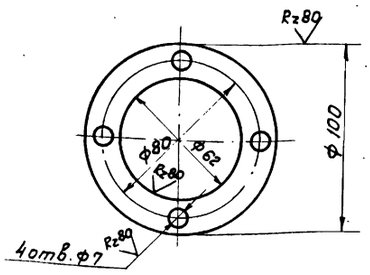

H14; h14; ±IT14/2;

Изм.	Лист	№ докум.	Подп.	Дата	1Ф.685.04.001			
Разраб.		Кринчная			Фланец	Лит.	Масса	Масштаб
Провер.		Пендерев				И	0.22	1:2
Н.контр.		Потутков				Лист	Листов 1	
					Лист 56 ГОСТ 19903-74 / В Ст3сп. ГОСТ 14637-79	Мосводоканалниипроект Отдел №5		

Инв.№ подл. | Подп. и дата | Взам. инв.№ | Инв.№ дубл. | Подп. и дата

Формат 11

1Ф.685.00.001

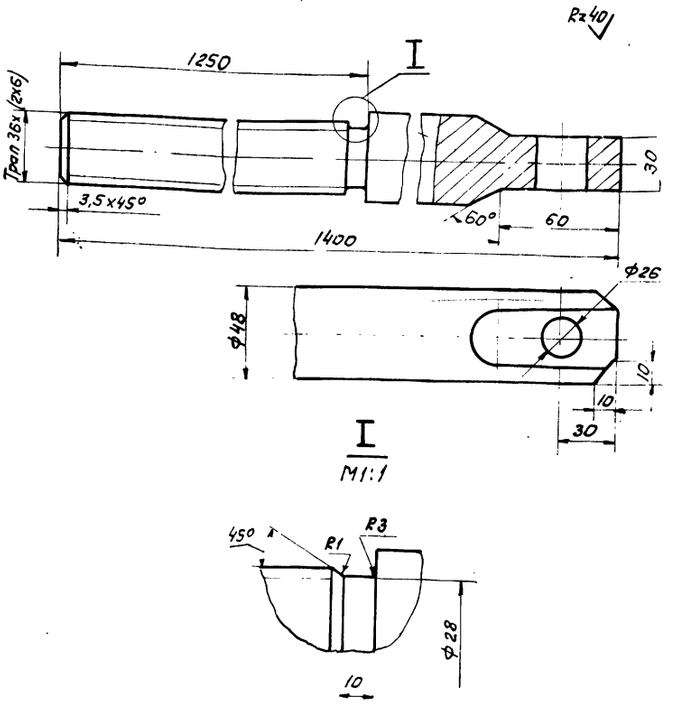

I
M1:1

H14; h14; ±IT14/2;

Изм.	Лист	№ докум.	Подп.	Дата	1Ф.685.00.001			
Разраб.		Кринчная			Штанга винтовая	Лит.	Масса	Масшт.
Пров.		Пендерев				И	12	1:2
Н.контр.		Потутков				Лист	Листов 1	
					Сталь 2х13 ГОСТ 5632-72	Мосводоканалниипроект Отдел №5		

Инв.№ подл. | Подп. и дата | Взам. инв.№ | Инв.№ дубл. | Подп. и дата

Формат

1Ф.685.00.002

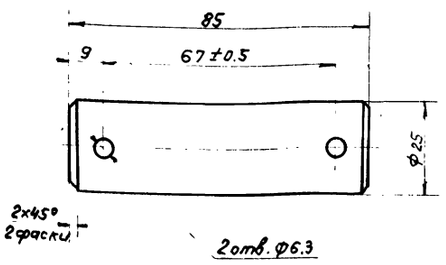

Изм.	Лист	№ докум.	Подп.	Дата	1Ф.685.00002			
Разраб.		Кринчная			Ось	Лит.	Масса	Масшт
Пров.		Пендерев				И	0.32	1:1
Н.контр.		Потутков				Лист	Листов 1	
					Ст. 3 ГОСТ 380-71	Мосводоканалниипроект Отдел №5		

Инв.№ подл. | Подп. и дата | Взам. инв.№ | Инв.№ дубл. | Подп. и дата

Формат 11

1Ф.686.00.001

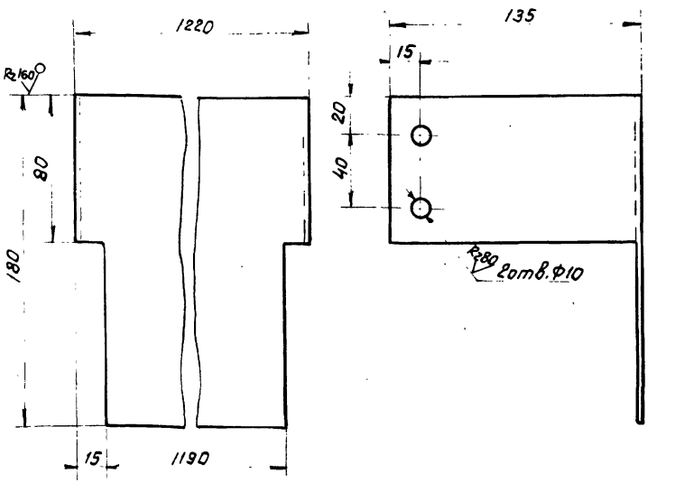

H14; h14; ±IT14/2;

Изм.	Лист	№ докум.	Подп.	Дата	1Ф.686.00.001			
Разраб.		Кринчная			Ограждение	Лит.	Масса	Масш.
Пров.		Пендерев				И	3.67	1:2
Н.контр.		Потутков				Лист	Листов.	
					Лист F-2 ГОСТ 19903-74 / Вст.3сп ГОСТ 16523-70	Мосводоканалниипр. Отдел №5		

Инв.№ подл. | Подп. и дата | Взам. инв.№ | Инв.№ дубл. | Подп. и дата

Копировал:

Формат 11

1Ф.686.00.000 СБ

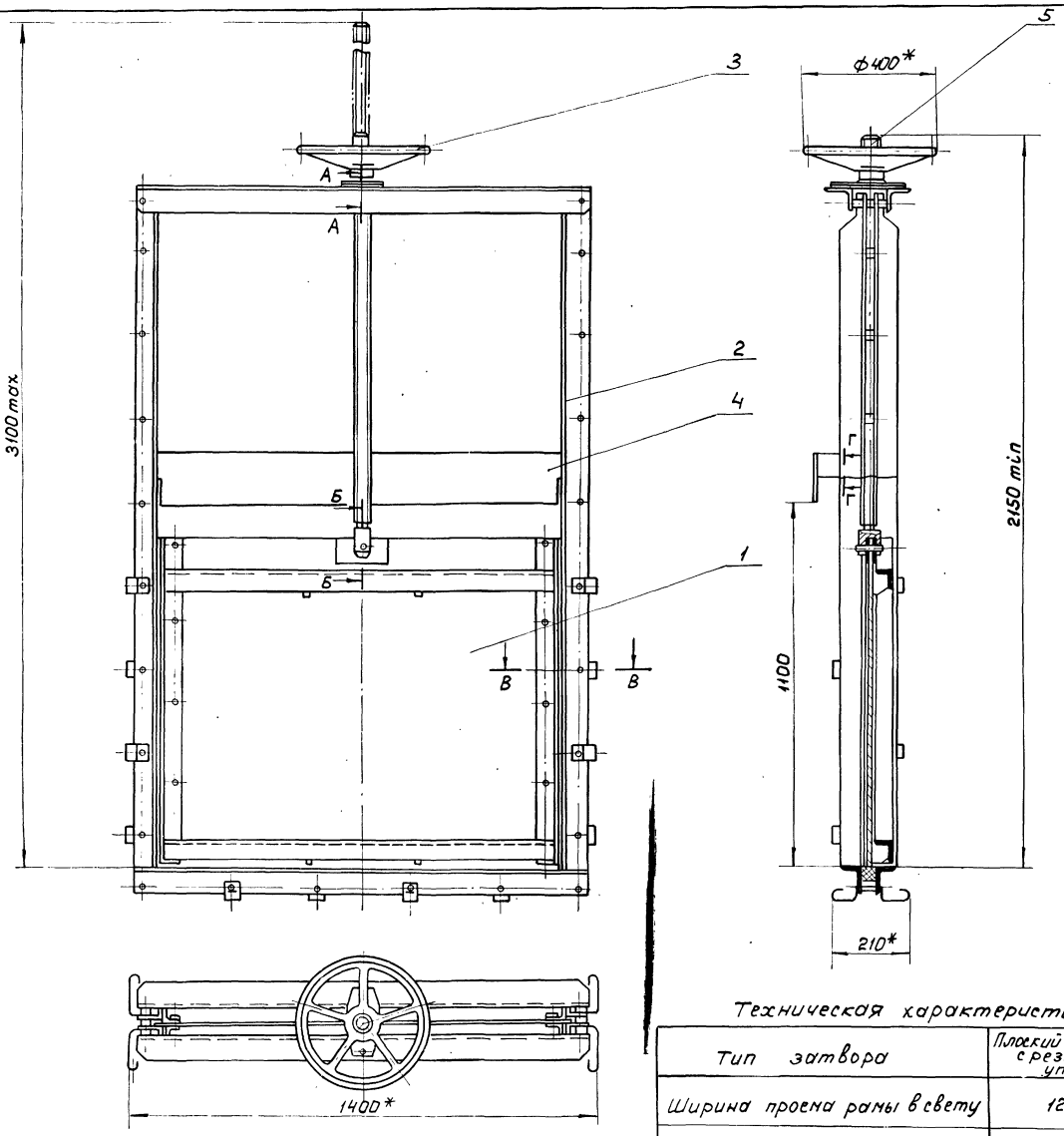

Техническая характеристика

Тип затвора	Плоский скользящий с резиновым уплотнением
Ширина проема рамы в свету	1200 мм
Высота щита	1000 мм
Направление гидростатического давления	одностороннее
Расчетное подъемное усилие при перепаде равном высоте щита	350 кг
Тип привода	Ручной с винтовым подъемным механизмом
Время необходимое для полного подъема или опускания щита	8 мин.
Наибольшее расчетное усилие на маховике	23 кг

А - А
М 1:2

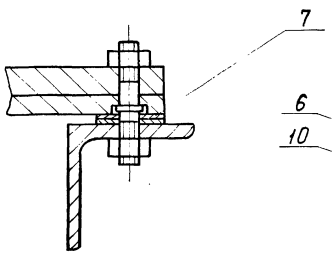

Б - Б
М 1:2

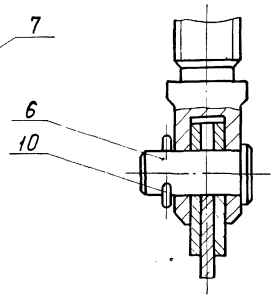

В - В
М 1:2

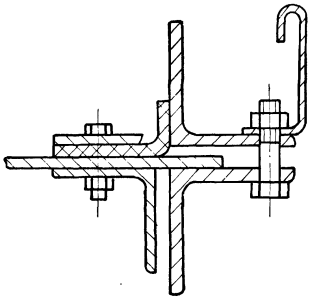

Г - Г
М 1:2

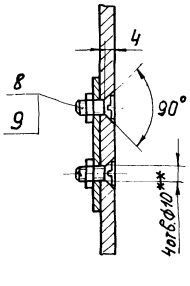

Технические требования

1. Затвор покрыть грунтом ХС-010, серый, лак ХС-76 IV В ГОСТ 9355-81 кругом, за исключением обрабатываемых и сопрягающихся поверхностей, а также поверхностей сопрягающихся со штрабным бетоном.
2. Для трущихся деталей подъемного механизма следует применять смазку ЦИАТИМ-203 ГОСТ 8773-73.
3.* Размеры для справок.
4.** Размечать по сопрягаемой детали.

					1Ф.686.00.000 СБ			
Изм.	Лист	№ докум.	Подп.	Дата	Затвор плоский поверхностный 1200 × 1000 Сборочный чертеж	Лит.	Масса	Масштаб
Разраб.		Криничная				И	236	1:10
Пров.		Пендерев				Лист	Листов 1	
Рук.		Пендерев				Мосводоканалниипроект Отдел № 5		
Н.контр.		Потутков						

копировал: 19173-08 17 формат 22

Типовой проект 902-2-016.00
Альбом VII

Формат	Зона	Поз.	Обозначение	Наименование	Кол.	Примечание
				Документация		
22			1Ф.686.00.000 СБ	Сборочный чертеж		
				Сборочные единицы		
11		1	1Ф.686.01.000	Щит	1	
11		2	1Ф.686.02.000	Рама затвора	1	
11		3	1Ф.686.03.000	Привод ручной	1	
				Детали		
11		4	1Ф.686.00.001	Ограждение	1	
11		5	1Ф.686.00.002	Штанга винтовая	1	
11		6	1Ф.686.00.003	Палец	1	
64		7	1Ф.686.00.004	Прокладка		
				Лист Б-2 ГОСТ 19903-74 / ВСт3сп ГОСТ 16523-70		
				40h14×40h14×ø14h14	6	0,02 кг

Изм.	Лист	№ докум.	Подп.	Дата
Разраб.		Криничная		
Пров.		Пендерев		
Н.контр.		Потутков		

1Ф.686.00.000

Затвор плоский поверхностный 1200 × 1000

Лит.	Лист	Листов
И	1	2

Мосводоканал Ниипроект Отдел №5

Формат 11

Формат	Зона	Поз.	Обозначение	Наименование	Кол.	Примечание
				Стандартные изделия		
		8		Винт М8×18.58.096		
				ГОСТ 17475-80	4	
		9		Гайка М8.5.096		
				ГОСТ 5915-70	4	
		10		Шплинт 5×36-001		
				ГОСТ 397-79	1	

Изм.	Лист	№ докум.	Подп.	Дата

1Ф.686.00.000

Лист 2

Формат 11

1Ф.686.01.000 СБ

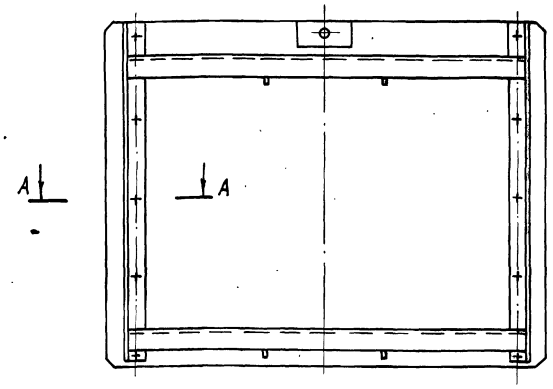

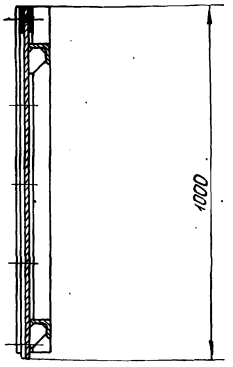

А-А
М1:1

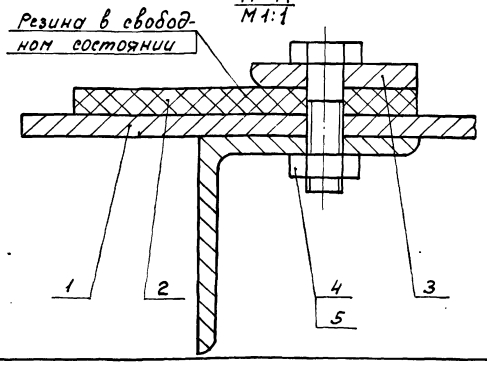

Размеры для справок.

Изм.	Лист	№ докум.	Подп.	Дата
Разраб.		Криничная		
Пров.		Пендерев		
Рук.		Пендерев		
Н.контр.		Потутков		

1Ф.686.01.000 СБ

Щит

Сборочный чертеж

Лит.	Масса	Масштаб
И	91	1:10

Лист | Листов 1

Мосводоканал Ниипроект Отдел №5

копировал: 19173-08 18 формат 12

Типовой проект 416-2-176.88 Альбом VIII

Формат	Зона	Поз.	Обозначение	Наименование	Кол.	Примечание
				Документация		
12			1Ф.686.01.000 СБ	Сборочный чертеж		
				Сборочные единицы		
11		1	1Ф.686.01.100	Металлоконструкция щита	1	
				Детали		
11		2	1Ф.686.01.001	Уплотнение	2	
11		3	1Ф.686.01.002	Полоса	2	
				Стандартные изделия		
		4		Болт М10х40.58.096 ГОСТ 7798-70	10	
		5		Гайка М10 5.096 ГОСТ 5915-70	10	

Изм.	Лист	№ докум.	Подп.	Дата	1Ф.686.01.000		
Разраб.		Криничная			Щит	Лит.	Лист	Листов
Пров.		Пендерев				И		1
Н.контр.		Потутков				Мосводоканалниипроект Отдел №5		

Формат 11

Формат	Зона	Поз.	Обозначение	Наименование		Примечание
				Документация		
12			1Ф.686.01.100 СБ	Сборочный чертеж		
				Детали		
11		1	1Ф.686.01.101	Ригель	2	
11		2	1Ф.686.01.102	Ребро	4	
64		3	1Ф.686.01.103	Накладка		
				Лист Б5 ГОСТ 19903-74 / Вст3сп ГОСТ 14637-79		
				150 h 14 х 80 h 14	2	0.45кг
64		4	1Ф.686.01.104	Стойка		
				Уголок Б-63х63х6 ГОСТ 8509-72 / Вст3сп ГОСТ 535-79		
				L = 990 h 14	2	5.64кг
64		5	1Ф.686.01.105	Обшивка		
				Лист Б6 ГОСТ 19903-74 / Вст3сп ГОСТ 14637-79		
				1265 h 14 х 1000 h 14	1	59.4кг

Изм.	Лист	№ докум.	Подп.	Дата	1Ф.686.01.100		
Разраб.		Криничная			Металлоконструкция щита	Лит.	Лист	Листов
Пров.		Пендерев				И		1
Н.контр.		Потутков				Мосводоканалниипроект Отдел №5		

Формат 11

1Ф.686.01.100 СБ

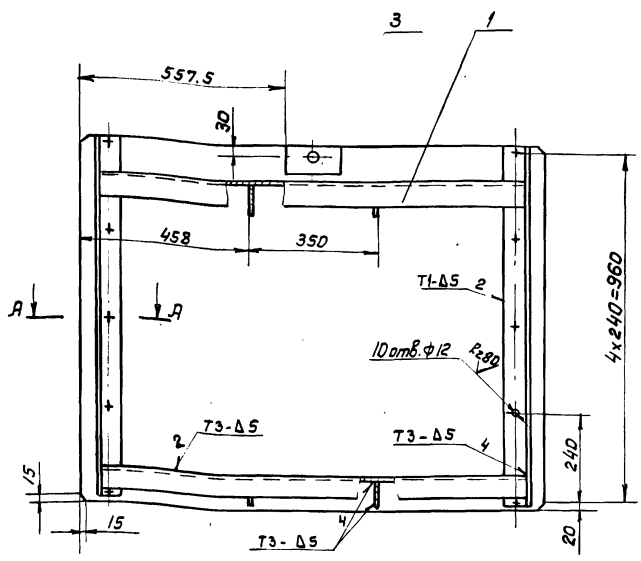

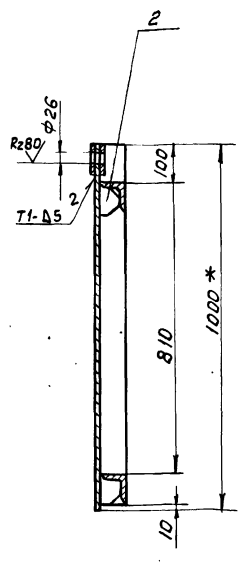

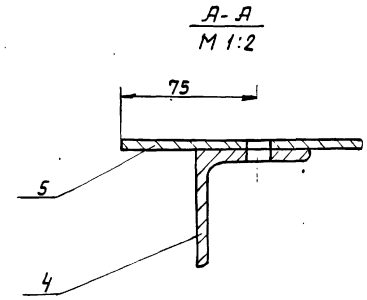

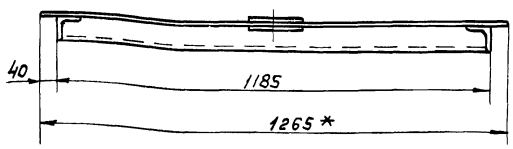

1. * Размеры для справок.
2. H14; h14; $\pm \frac{IT14}{2}$.
3. Шероховатость обрабатываемых поверхностей деталей без чертежа – Rz 160
4. Сварку произвести по ГОСТ 5264-80.

Изм.	Лист	№ докум.	Подп.	Дата	1Ф.686.01.100 СБ			
Разраб.		Криничная			Металлоконструкция щита	Лит.	Масса	Масш.
Пров.		Пендерев			Сборочный чертеж	И	86.0	1:1
Рук.		Пендерев				Лист	Листов	
Н.контр.		Потутков				Мосводоканалниипроект Отдел №5		

Инв. № подл. | Подп. и дата | Взам. инв. № | Инв. № дубл. | Подп. и дата

Альбом VII

1Ф.686.01.101

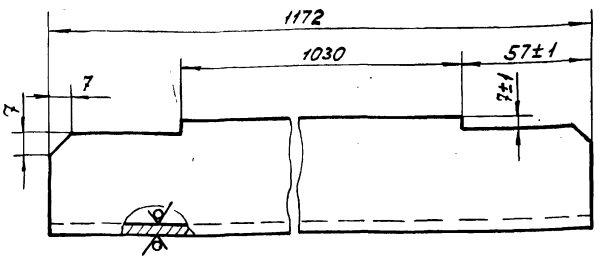

h14; ± IT14/2.

Изм.	Лист	№ докум.	Подп.	Дата	1Ф.686.01.101			
Разраб.		Криничная			Ригель	Лит. И	Масса 6,6	Масштаб 1:2
Пров.		Пендерев				Лист	Листов 1	
Н.контр.		Потутков			Уголок Б-63х63х6 ГОСТ 8509-72 / В Ст.3сп ГОСТ 535-79	Мосводоканалниипроект Отдел № 5		

Формат 11

1Ф.686.01.112

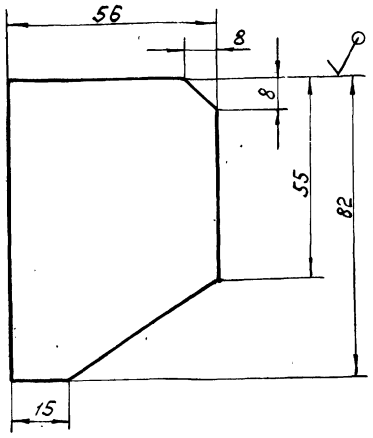

H14; h14; ± IT14/2.

Изм.	Лист	№ докум.	Подп.	Дата	1Ф.686.01.102			
Разраб.		Криничная			Ребро	Лит. И	Масса 0,2	Масштаб 1:1
Пров.		Пендерев				Лист	Листов 1	
Н.контр.		Потутков			Лист Б6 ГОСТ 19903-74 / В Ст.3сп ГОСТ 14637-79	Мосводоканалниипроект Отдел № 5		

Формат 11

Инв.№ подл. | Подп. и дата | Взам.инв.№ | Инв.№ дубл. | Подп. и дата

1Ф.686.01.001

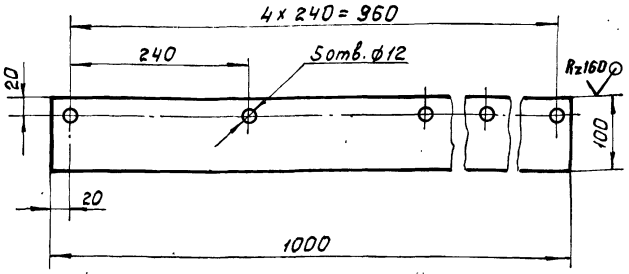

Изм.	Лист	№ докум.	Подп.	Дата	1Ф.686.01.001			
Разраб.		Криничная			Уплотнение	Лит. И	Масса 1,05	Масштаб 1:5
Пров.		Пендерев				Лист	Листов 1	
Н.контр.		Потутков			Пластина I, лист ПИБ-с-8 ГОСТ 7338-77	Мосводоканалниипроект Отдел № 5		

Формат 11

1Ф.686.01.002

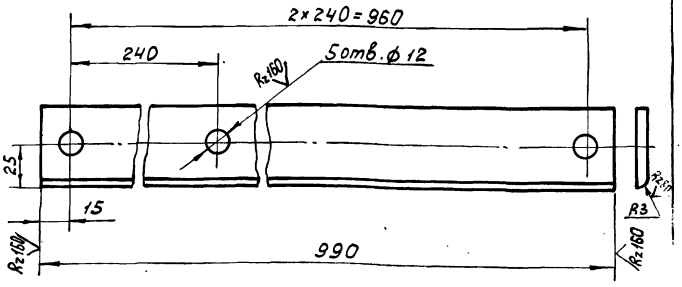

H14; h14; ± IT14/2.

Изм.	Лист	№ докум.	Подп.	Дата	1Ф.686.01.002			
Разраб.		Криничная			Полоса	Лит. И	Масса 1,75	Масштаб 1:2
Пров.		Пендерев				Лист	Листов	
Н.контр.		Потутков			Полоса Б-2-5х45 ГОСТ 103-76 / В Ст.3сп ГОСТ 535-79	Мосводоканалниипроект Отдел № 5		

19173-08 20 копировал: [illegible]

Формат 11

Инв.№ подл. | Подп. и дата | Взам.инв.№ | Инв.№ дубл. | Подп. и дата

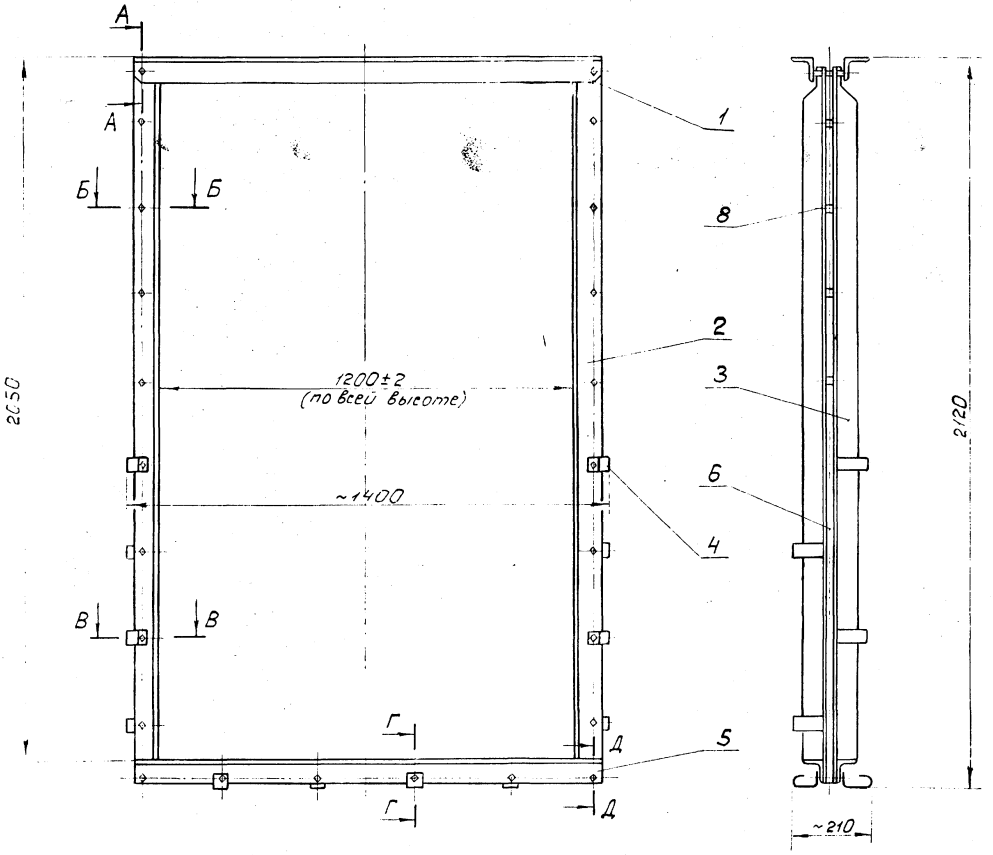

Б-Б
М1:2

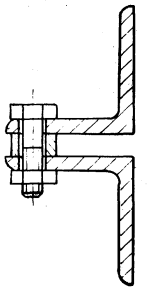

Д-Д
М1:2

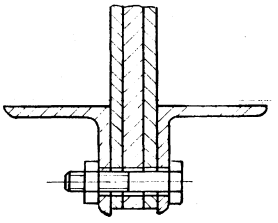

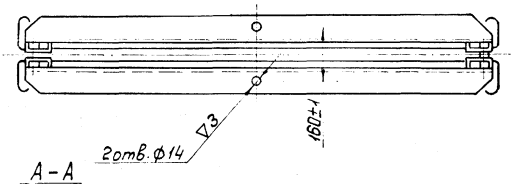

А-А
М1:2

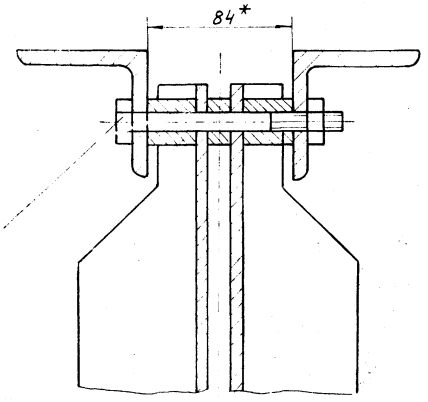

В-В
М1:2

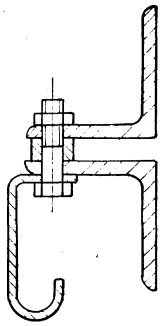

Г-Г
М1:2

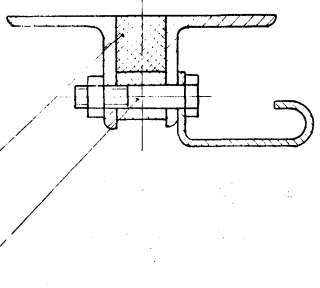

1. H14; h14; $\pm \frac{IT14}{2}$.
2. Шероховатость обрабатываемых поверхностей деталей без чертежа – $R_z 160$.
3. Уплотнение поз.7 приклеить к угольникам поз.6 клеем №88 ТУ38105161-76.

						1Ф 686 02.000 СБ		
Изм.	Лист	№ докум.	Подп.	Дата	Рама затвора. Сборочный чертеж	Масса	Масштаб	
Разраб.		Кринчная						
Пров.		Пендерев					120	1:10
Рук.		Пендерев				Лист	Листов 1	
Н.контр.		Потутков				Мосводоканалниипроект Отдел N 5		

Альбом VII

Формат	Зона	Поз.	Обозначение	Наименование	Кол.	Примечание
				Документация		
22			1Ф.686.02.000 СБ	Сборочный чертеж		
				Детали		
11		1	1Ф.686.02.001	Поперечина	2	
11		2	1Ф.686.02.002	Направляющая	2	
11		3	1Ф.686.02.002-01	Направляющая	2	
11		4	1Ф.686.02.003	Анкер	12	
11		5	1Ф.686.02.004	Угольник	2	
11		6	1Ф.686.02.005	Полоса	2	
11		7	1Ф.686.02.006	Уплотнение	1	
64		8	1Ф.686.02.007	Втулка		
				Труба 20×3 ГОСТ 8734-75 / В10 ГОСТ 8733-74		
				L=12 h14	10	0,03 кг
64		9	1Ф.686.02.008	Втулка		
				Труба 28×6 ГОСТ 8734-75 / В10 ГОСТ 8733-74		
				L=28 h14	8	0,08 кг

Инв.№ подл. | Подп. и дата | Взам. инв.№ | Инв.№ дубл. | Подп. и дата

Изм.	Лист	№ докум.	Подп.	Дата
Разраб.		Криничная		
Пров.		Пендерев		
Н.контр.		Потутков		

1Ф.686.02.000

Рама

Лит.	Лист	Листов
И	1	2

Мосводоканалниипроект
Отдел №5

Формат А1

Формат	Зона	Поз.	Обозначение	Наименование	Кол.	Примечание
				Стандартные изделия		
		10		Болт М12×55.58.096 ГОСТ 7798-70	22	
		11		Болт М12×120.58.096 ГОСТ 7798-70	2	
		12		Гайка М12.5.096 ГОСТ 5915-70	24	

Инв.№ подл. | Подп. и дата | Взам. инв.№ | Инв.№ дубл. | Подп. и дата

Изм.	Лист	N докум.	Подп.	Дата

1Ф.686.02.000

Лист 2

Формат А1

1Ф.686.02.001

Rz80 (V)

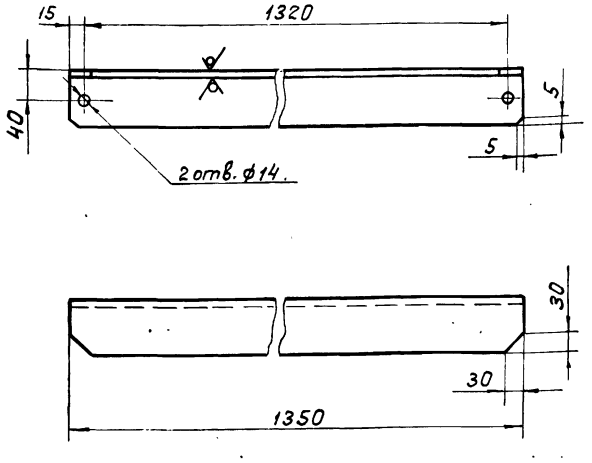

H14; h14; ± IT14/2.

Изм.	Лист	№ докум.	Подп.	Дата
Разраб.		Криничная		
Пров.		Пендерев		
Н.контр.		Потутков		

1Ф.686.02.001

Поперечина

Лит.	Масса	Масштаб
И	12,2	1:2
Лист	Листов 1	

Уголок Б-75×75×8 ГОСТ 8509-72 / В Ст3сп ГОСТ 535-79

Мосводоканалниипроект
Отдел №5

Формат А1

1Ф.686.02.002

Rz80 (V)

1Ф.686.02.002 - изображено
1Ф.686.02.002-01 - зеркальное отражение

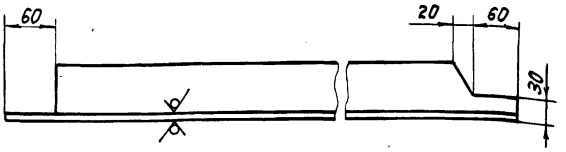

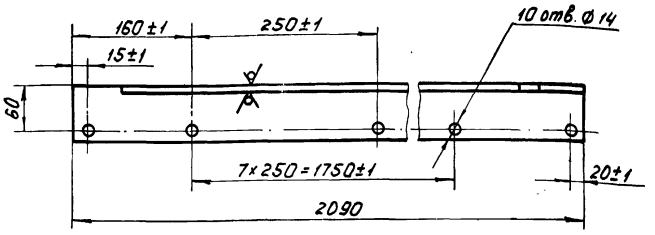

H14; h14; ± IT14/2.

Изм.	Лист	№ докум.	Подп.	Дата
Разраб.		Криничная		
Пров.		Пендерев		
Н.контр.		Потутков		

1Ф.686.02.002

Направляющая

Лит.	Масса	Масштаб
И	18,1	1:5
Лист	Листов 1	

Уголок Б-75×75×8 ГОСТ 8509-72 / В Ст3сп ГОСТ 535-79

Мосводоканалниипроект
Отдел №5

Копировал: [illegible] 19173-08 22 Формат А1

Альбом VII

1Ф.686.02.003

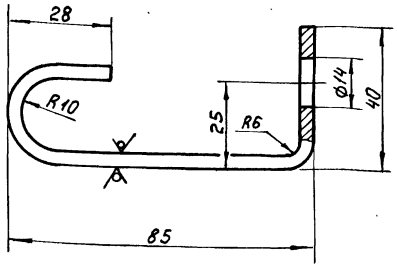

1. H14; h14; ± IT14/2.

2. Развернутая длина L = 160мм.

Изм.	Лист	№ докум.	Подп.	Дата	1Ф.686.02.003			
Разраб.		Криничная			Анкер	Лит.	Масса	Масштаб
Пров.		Пендерев				И	0,2	1:1
						Лист	Листов 1	
Н.контр.		Потутков			Полоса Б-2-4×40 ГОСТ 103-76 / Вст.3сп ГОСТ 535-79	Мосводоканалниипроект Отдел №5		

Формат 11

1Ф.686.02.004

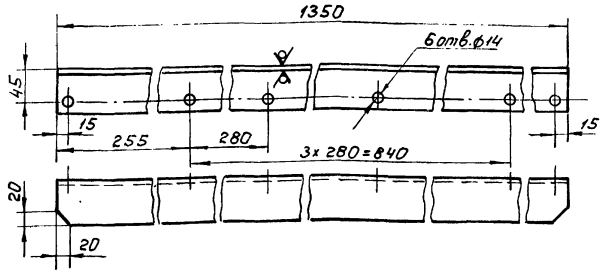

H14; h14; ± IT14/2.

Изм.	Лист	№ докум.	Подп.	Дата	1Ф.686.02.004			
Разраб.		Криничная			Угольник	Лит.	Масса	Масшт.
Пров.		Пендерев				И	6,4	1:5
						Лист	Листов 1	
Н.контр.		Потутков			Уголок Б-63×63×5 ГОСТ 8509-72 / Вст.3сп ГОСТ 535-79	Мосводоканалниипроект Отдел №5		

Формат 11

1Ф.686.02.005

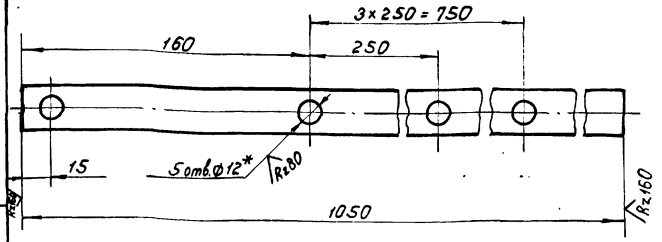

1. H14; h14; ± IT14/2.

2.* Размечать по дет. 1Ф.686.02.002.

Изм.	Лист	№ докум.	Подп.	Дата	1Ф.686.02.005			
Разраб.		Криничная			Полоса	Лит.	Масса	Масштаб
Пров.		Пендерев				И	2,5	1:2
						Лист	Листов 1	
Н.контр.		Потутков			Полоса Б-2-12×25 ГОСТ 103-76 / Вст.3сп ГОСТ 535-79	Мосводоканалниипроект Отдел №5		

Формат 11

1Ф.686.02.006

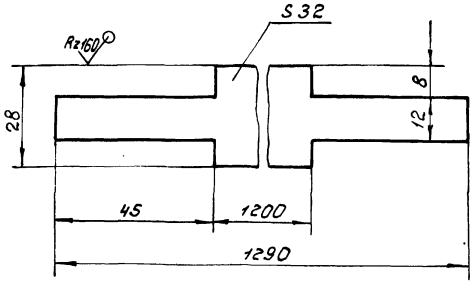

h14; ± IT14/2.

Изм.	Лист	№ докум.	Подп.	Дата	1Ф.686.02.006			
Разраб.		Криничная			Уплотнение	Лит.	Масса	Масш.
Пров.		Пендерев				И	0,8	1:1
						Лист	Листов	
Н.контр.		Потутков			Пластина I, лист. ПМБ-с-30 ГОСТ 7338-77	Мосводоканалниипр. Отдел №5		

Копировал: Инв. 19173-08 23 Формат 11

Инв.№ подл. | Подп. и дата | Взам.инв.№ | Инв.№ дубл. | Подп. и дата

Альбом VII

Формат	Зона	Поз.	Обозначение	Наименование	Кол.	Примечание
				Документация		
11			1Ф.686.03.000 СБ	Сборочный чертеж		
				Детали		
11		1	1Ф.686.03.001	Маховик	1	
11		2	1Ф.686.03.002	Гайка подъемная	1	
11		3	1Ф.686.03.003	Шпилька	2	
11		4	1Ф.686.03.004	Пластина верхняя	1	
11		5	1Ф.686.03.005	Пластина нижняя	1	
				Стандартные изделия		
		6		Винт М6×10.5.096		
				ГОСТ 1477-75	3	
		7		Гайка М12.5.096		
				ГОСТ 5915-70	4	

Изм.	Лист	№ докум.	Подп.	Дата	1Ф.686.03.000			
Разраб.		Криничная			Привод ручной	Лит.	Лист	Листов
Пров.		Пендерев				И		1
Н.контр.		Потутков				Мосводоканалниипроект Отдел №5		

Формат 11

Инв.№ подл. | Подп. и дата | Взам. инв.№ | Инв.№ дубл. | Подп. и дата

1Ф.686.03.000 СБ

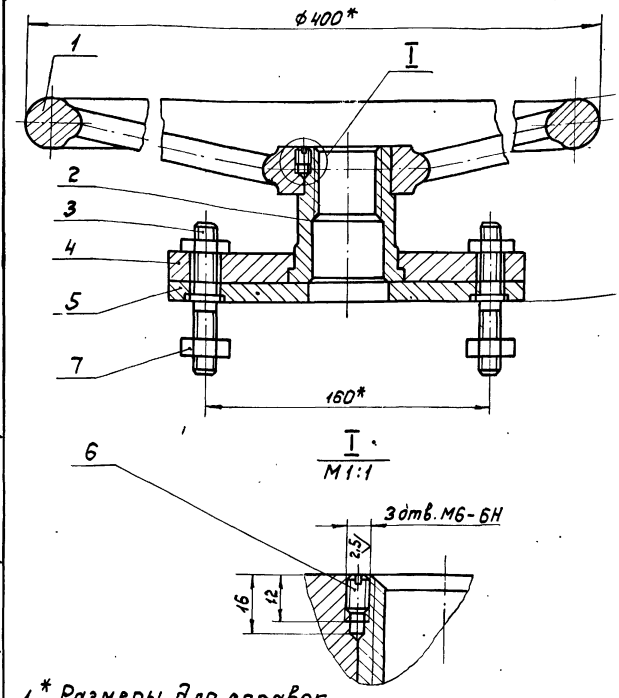

1.* Размеры для справок.

2. H14; ± IT14/2.

Изм.	Лист	№ докум.	Подп.	Дата	1Ф.686.03.000 СБ			
Разраб.		Криничная			Привод ручной Сборочный чертеж	Лит.	Масса	Мас
Пров.		Пендерев				И	12,3	
Н.контр.		Потутков				Лист	Листо	
						Мосводоканалниип Отдел №5		

Формат 11

Инв.№ подл. | Подп. и дата | Взам. инв.№ | Инв.№ дубл. | Подп. и дата

1Ф.686.03.001

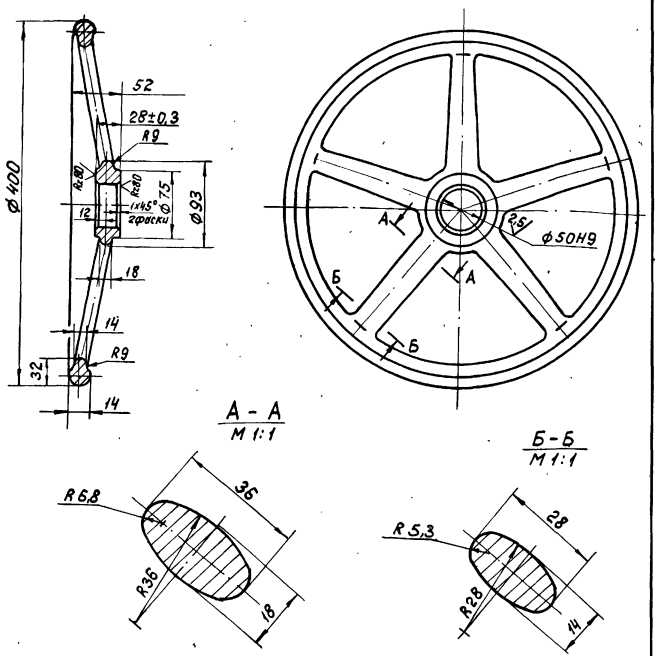

1. Допускаемые отклонения на размеры отливки - по III классу точности ГОСТ 1855-55.

2. Литейные радиусы, не указанные на чертеже, выполнить R3.

3. H14; h14; ± IT14/2.

Изм.	Лист	№ докум.	Подп.	Дата	1Ф.686.03.001			
Разраб.		Криничная			Маховик	Лит.	Масса	Масштаб
Пров.		Пендерев				И	8,4	1:4
Н.контр.		Потутков				Лист	Листов 1	
					С418-36 ГОСТ 1412-79	Мосводоканалниипроект Отдел №5		

Формат 11

Инв.№ подл. | Подп. и дата | Взам. инв.№ | Инв.№ дубл. | Подп. и дата

1Ф.686.03.002

Rz80 (✓)

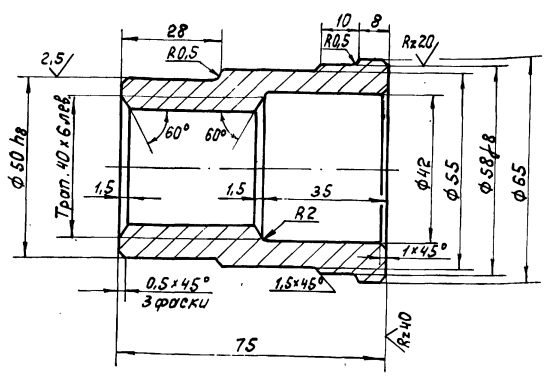

H14; h14; ± IT14/2.

Изм.	Лист	№ докум.	Подп.	Дата	1Ф.686.03.002			
Разраб.		Криничная			Гайка подъемная	Лит.	Масса	Мас
Пров.		Пендерев				И	0,58	
Н.контр.		Потутков				Лист	Лист	
					С418-36 ГОСТ 1412-79	Мосводоканалниип Отдел №		

Копировал: 19173-08 24 Формат 11

Альбом VII

1Ф.686.03.003

Rz80 (√)

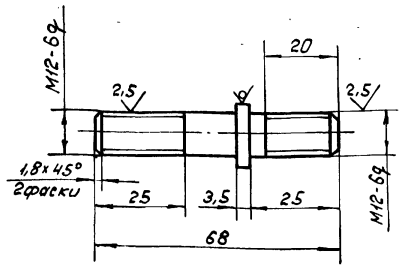

h14; ± IT14/2.

Изм.	Лист	№ докум.	Подп.	Дата	1Ф.686.03.003			
Разраб.		Криничная			Шпилька	Лит. И	Масса 0,06	Масштаб 1:1
Пров.		Пендерев				Лист	Листов	
Н.контр.		Потутков			Круг В18 ГОСТ 2590-71 / В Ст.3сп ГОСТ 535-79	Мосводоканалниипроект Отдел №5		

формат 11

1Ф.686.03.004

Rz80 (√)

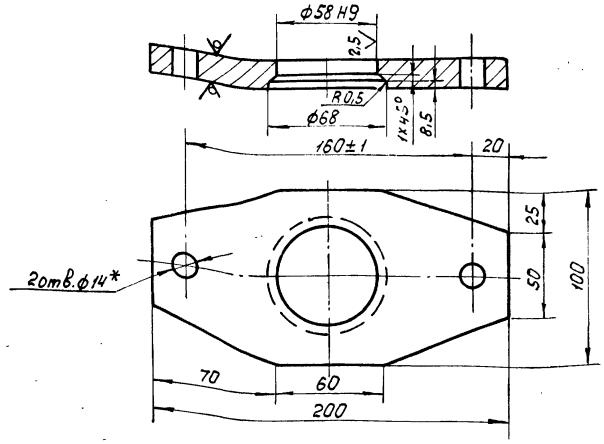

1. H14; h14; ± IT14/2.

2.* Размечать по дет. 1Ф.686.03.005.

Изм.	Лист	№ докум.	Подп.	Дата	1Ф.686.03.004			
Разраб.		Криничная			Пластина верхняя	Лит. И	Масса 1,5	Масш 1:2
Пров.		Пендерев				Лист	Листов	
Н.контр.		Потутков			Лист В16 ГОСТ 19903-74 / В Ст.3сп ГОСТ 14637-79	Мосводоканалниипрое Отдел №5		

формат 11

Инв.№подл. | Подп. и дата | Взам.инв.N | Инв.N дубл. | Подп. и дата

1Ф.686.03.005

Rz80 (√)

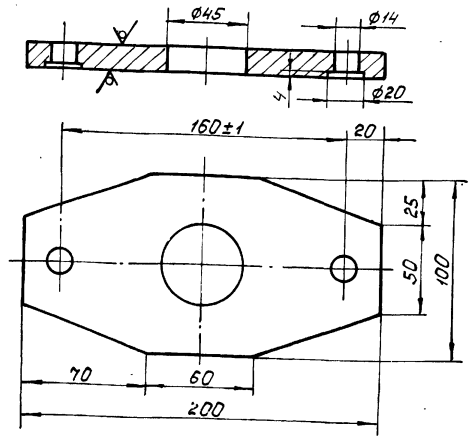

H14; h14; ± IT14/2.

Изм.	Лист	№ докум.	Подп.	Дата	1Ф.686.03.005			
Разраб.		Криничная			Пластина нижняя	Лит. И	Масса 1,7	Масштаб 1:2
Пров.		Пендерев				Лист	Листов 1	
Н.контр.		Потутков			Лист В14 ГОСТ 19903-74 / В Ст.3сп ГОСТ 14637-79	Мосводоканалниипроект Отдел №5		

формат 11

1Ф.686.00.002

Rz80 (√)

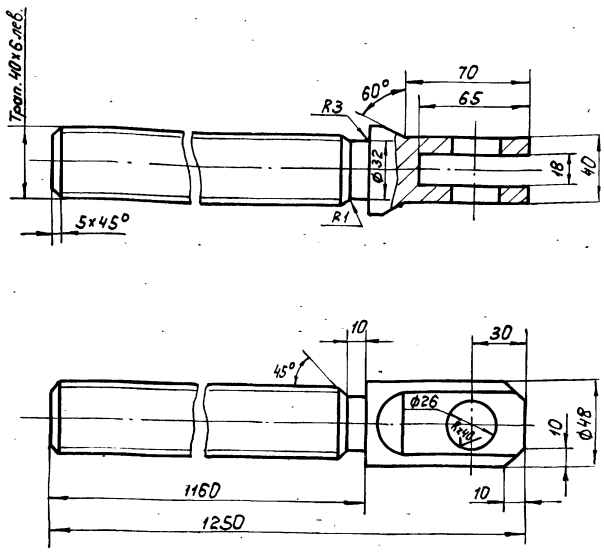

H14; h14; ± IT14/2.

Изм.	Лист	№ докум.	Подп.	Дата	1Ф.686.00.002			
Разраб.		Криничная			Штанга винтовая	Лит. И	Масса 12,3	Масш 1
Пров.		Пендерев				Лист	Листо	
Н контр		Потутков			2Х13 ГОСТ 5632-72	Мосводоканалниипро Отдел №5		

19173-08 25 копировал: [illegible]

формат 11

Инв.№подл. | Подп. и дата | Взам.инв.N | Инв.N дубл. | Подп. и дата

Rz80 (V)

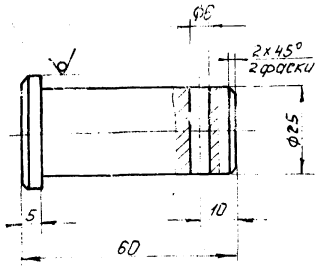

H14; h14; ±IT14/2

Изм.	Лист	№ докум.	Подп.	Дата
Разраб.		Криничная		
Пров.		Пендерев		
Н.контр.		Потутков		

1Ф.686.00.003

Палец

Лит.	Масса	Масштаб
И	0,23	1:1
Лист	Листов 1	

Круг В32 ГОСТ 2590-71 / ВСт3сп ГОСТ 535-79

Мосводоканалниипроект Отдел №5

Формат 11

Формат	Зона	Поз.	Обозначение	Наименование	Кол.	Примечание
				Документация		
22			3Р.79.000 СБ	Сборочный чертеж		
				Сборочные единицы		
11		1	3Р.79.100	Скоба закладная	1	
11		2	3Р.79.200	Прижим	1	
				Детали		
11		3	3Р.79.001	Патрубок закладной	1	
				Стандартные изделия		
		4		Гайка М10.5.096 ГОСТ5915-70	1	

Инв.№ подл. | Подп. и дата | Взам.инв.№ | Инв.№ дубл. | Подп. и дата

Изм.	Лист	№ докум.	Подп.	Дата
Разраб.		Криничная		
Пров.		Пендерев		
Н.контр.		Потутков		

3Р.79.000

Установка сигнализатора уровня осадка с фотосопротивлением

Лит.	Лист	Листов
И		1

Мосводоканалниипроект Отдел №5

Формат 11

Формат	Зона	Поз.	Обозначение	Наименование	Кол.	Примечание
				Документация		
11			3Р.79.100	Сборочный чертеж		
				Детали		
11		1	3Р.79.101	Упор	1	
11		2	3Р.79.102	Шпилька	1	
11		3	3Р.79.103	Скоба	1	

Изм.	Лист	№ докум.	Подп.	Дата
Разраб.		Криничная		
Пров.		Пендерев		
Рук.		Пендерев		
Н.контр.		Потутков		

3Р.79.100

Скоба закладная

Лит.	Лист	Листов
И		1

Мосводоканалниипроект Отдел №5

Формат 11

3Р.79.100 СБ

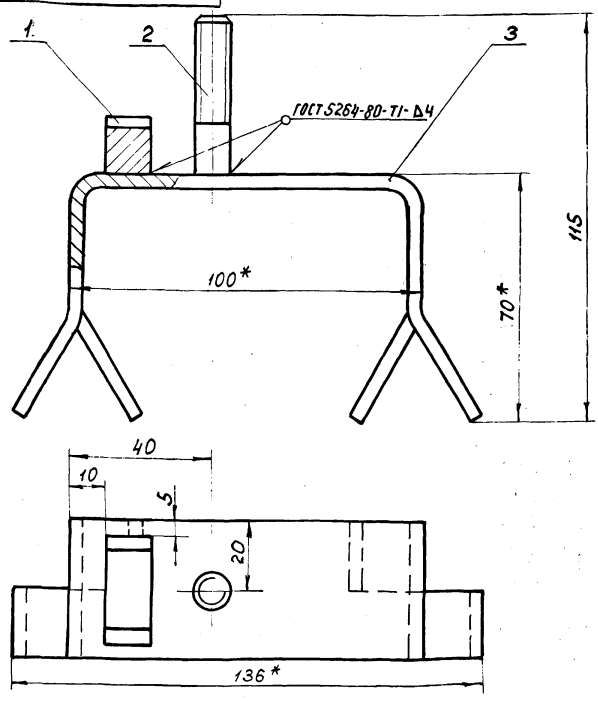

1. h14; ±IT14/2.
2. * Размеры для справок.

Изм.	Лист	№ докум.	Подп.	Дата
Разраб.		Криничная		
Пров.		Пендерев		
Рук.		Пендерев		
Н.контр.		Потутков		

Скоба закладная сборочный чертеж

Лит.	Масса	Масштаб
И	0,4	1:1
Лист	Листов 1	

Мосводоканалниипроект Отдел №5

Копировал: 19173-08 26 Формат 11

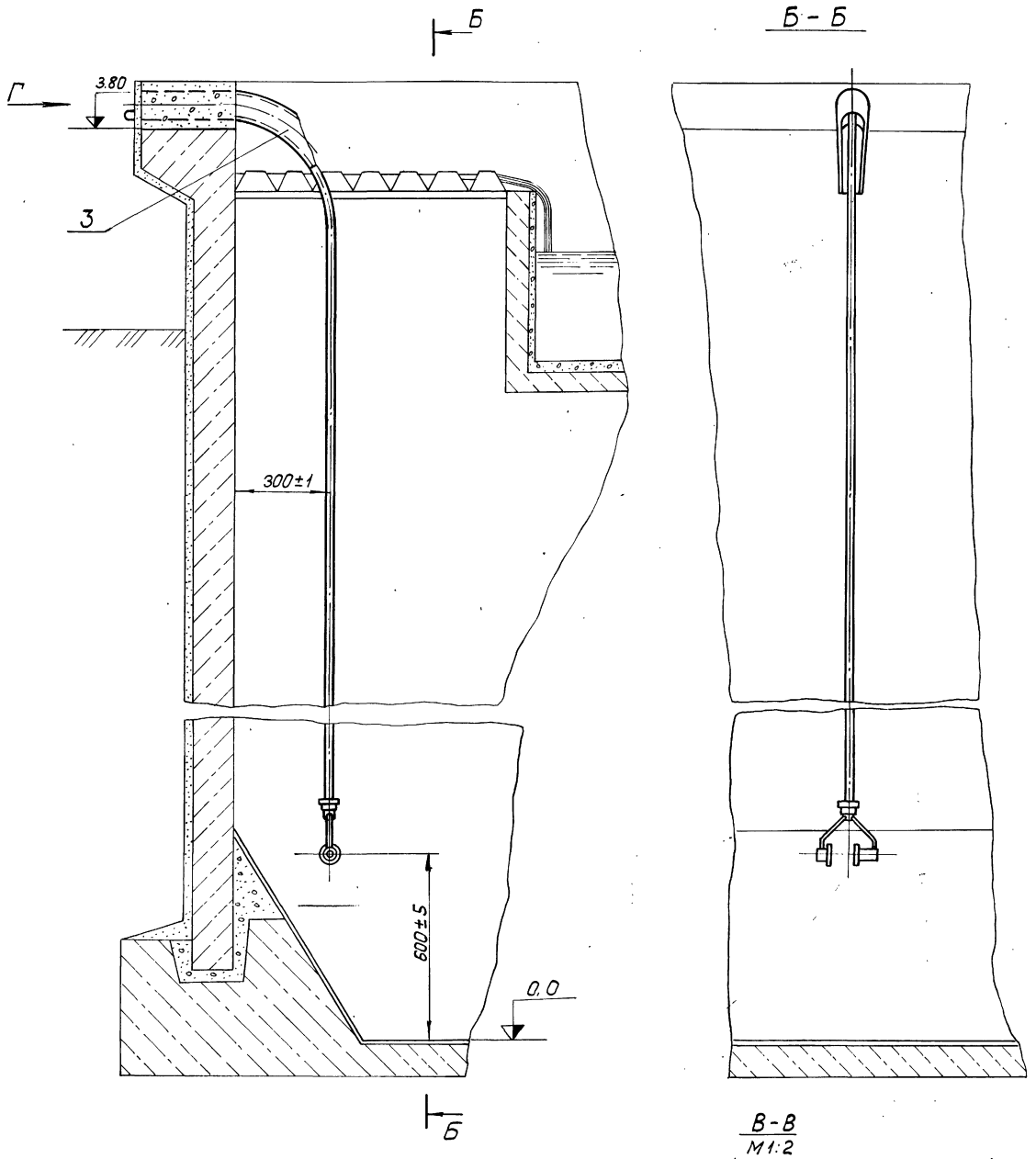

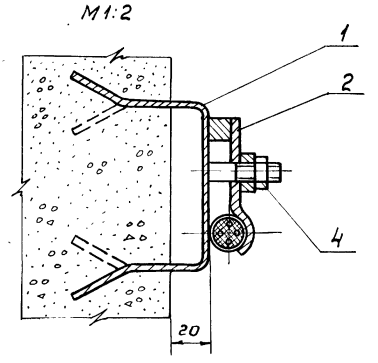

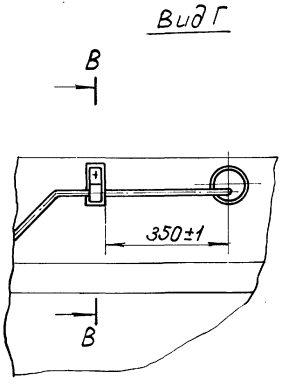

Конец патрубка (поз. 3) заделать заподлицо с бортом отстойника.

					ЭР.79.000 СБ	
Изм.	Лист	№ докум.	Подп.	Дата		
Разраб.		Кричичная			Установка сигнализатора уровня осадка с фотосопротивлением. Сборочный чертеж.	Лит. / Масса / Нас
Пров.		Пендерев				Р / ~4,2 / 1
Рук.		Пендерев				Лист / Листов
Н.контр.		Потутков				Мосводоканалниипр. Отдел №
Утв.		Гаврилов				

Копировал: 19173-08 27 Формат А2

Типовой проект 902-2-316.83
Альбом VII

3Р.79.101

Rz80

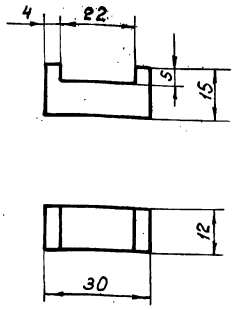

$H14;\ h14;\ \pm\frac{IT14}{2}$.

Изм.	Лист	№ докум.	Подп.	Дата
Разраб.		Криничная		
Пров.		Пендерев		
Н.контр.		Потутков		

3Р.79.101

Упор

Лит.	Масса	Масштаб
И	0,01	1:1
Лист	Листов 1	

Ст.3 ГОСТ 380-71

Мосводоканалниипроект Отдел №5

Формат 11

Инв.№ подл. | Подп. и дата | Взам. инв.№ | Инв.№ дубл. | Подп. и дата

3Р.79.102

Rz80

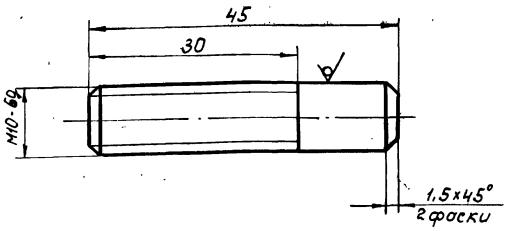

$h14;\ \pm\frac{IT14}{2}$.

Изм.	Лист	№ докум.	Подп.	Дата
Разраб.		Криничная		
Пров.		Пендерев		
Н.контр.		Потутков		

3Р.79.102

Шпилька

Лит.	Масса	Масштаб
И	0,03	2:1
Лист	Листов 1	

Круг В10 ГОСТ 2590-71 / Вст3сп ГОСТ 535-79

Мосводоканалниипроект Отдел №5

Формат 11

Инв.№ подл. | Подп. и дата | Взам. инв.№ | Инв.№ дубл. | Подп. и дата

3Р.79.103

Rz80 (√)

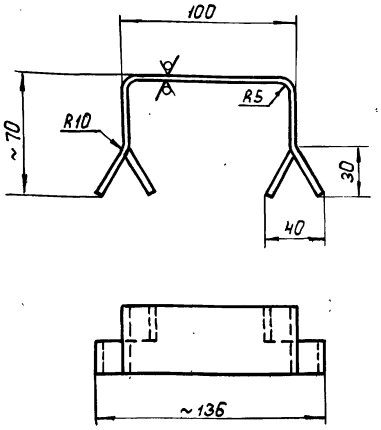

1. $h14;\ \pm\frac{IT14}{2}$.
2. Развернутая длина $L=230$ мм.

Изм.	Лист	№ докум.	Подп.	Дата
Разраб.		Криничная		
Пров.		Пендерев		
Н.контр.		Потутков		

3Р.79.103

Скоба

Лит.	Масса	Масштаб
И	0,3	1:2
Лист	Листов 1	

Полоса Б2-4×40 ГОСТ 103-76 / Вст.3сп ГОСТ 535-79

Мосводоканалниипроект Отдел №5

Формат 11

Инв.№ подл. | Подп. и дата | Взам. инв.№ | Инв.№ дубл. | Подп. и дата

Формат	Зона	Поз.	Обозначение	Наименование	Кол.	Примечание
				Документация		
11			3Р.79.200 СБ	Сборочный чертеж		
				Детали		
11		1	3Р.79.201	Полоса	1	
Б.4.		2	3Р.79.202	Бобышка		
				Лист Б12 ГОСТ 19903-74 / Вст3сп ГОСТ 14637-79		
				25h14 × 25h14	1	0,04 кг

Изм.	Лист	№ докум.	Подп.	Дата
Разраб.		Криничная		
Пров.		Пендерев		
Н.контр.		Потутков		

3Р.79.200

Прижим

Лит.	Лист	Листов
И		1

Мосводоканалниипроект Отдел №5

Копировал: 19713-08 28 Формат 11

Инв.№ подл. | Подп. и дата | Взам. инв.№ | Инв.№ дубл. | Подп. и дата

Альбом VII

3Р.79.200 СБ

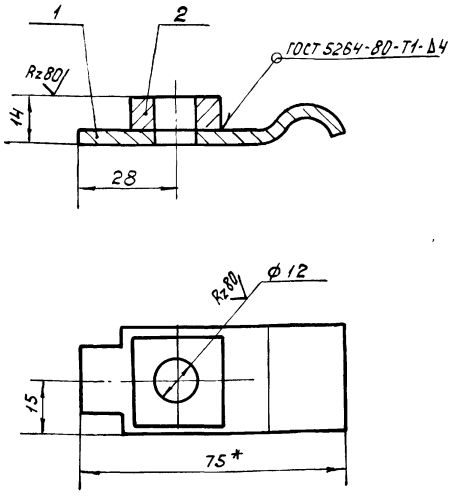

1. H14, h14; $\pm \frac{IT14}{2}$.
2. * Размер для справок.
3. Шероховатость обрабатываемых поверхностей детали без чертежа — Rz 160.

Изм.	Лист	№ докум.	Подп.	Дата
Разраб.		Криничная		
Пров.		Пендерев		
Рук.		Пендерев		
Н.контр.		Потутков		

3Р.79.200 СБ

Прижим
Сборочный чертеж

Лит.	Масса	Масштаб
И	0,2	1:1
Лист	Листов 1	

Мосводоканалниипроект Отдел №5

Формат 11

3Р.79.201

Rz 80

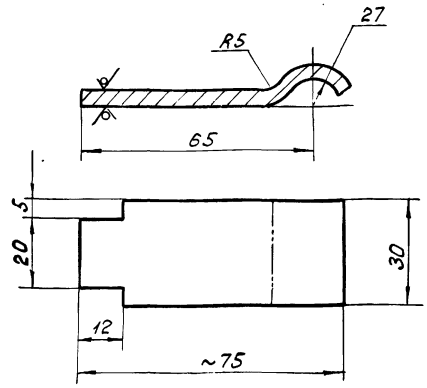

1. h14; $\pm \frac{IT14}{2}$.
2. Развернутая длина L = 85 мм.

Изм.	Лист	№ докум.	Подп.	Дата
Разраб.		Криничная		
Пров.		Пендерев		
Н.контр.		Потутков		

3Р.79.201

Полоса

Лист Б4 ГОСТ 19903-74
Вст.3сп ГОСТ 14637-79

Лит.	Масса	Масштаб
И	0,08	1:1
Лист	Листов 1	

Мосводоканалниипроект Отдел №5

Формат 11

3Р.79.001

Rz 80

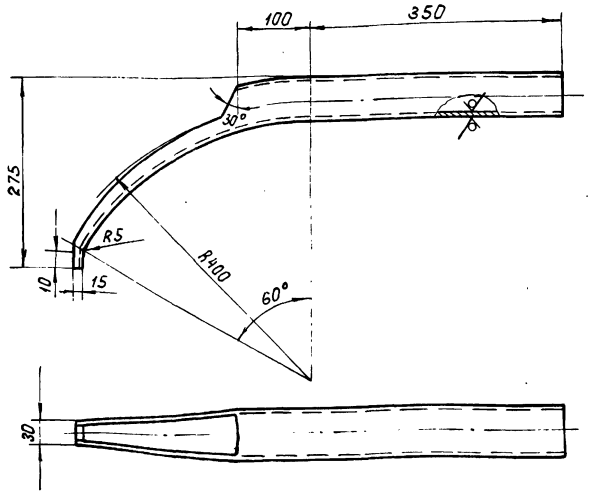

1. h14; $\pm \frac{IT14}{2}$.
2. Развернутая длина L =

Изм.	Лист	№ докум.	Подп.	Дата
Разраб.		Криничная		
Пров.		Пендерев		
Н.контр.		Потутков		

3Р.79.001

Патрубок закладной

Труба 65×4 ГОСТ 3262-75

Лит.	Масса	Масштаб
И	3,1	1:5
Лист	Листов 1	

Мосводоканалниипроект Отдел №5

Формат 11

Формат	Зона	Поз.	Обозначение	Наименование	Кол.	Примечание
				Документация		
12			6С.53.131.000 СБ	Сборочный чертеж		
				Детали		
11		1	6С.53.131.001	Патрубок	1	
64		2	6С.53.131.002	Труба		
				Труба 820×10 ГОСТ 8732-78 В10 ГОСТ 8731-74		
				L = 1900 h14	1	370 кг

Изм.	Лист	№ докум.	Подп	Дата
Разраб.		Криничная		
Пров		Пендерев		
Рук		Пендерев		
Н.контр		Потутков		

6С.53.131.000

Тройник косой 45°
630×10 - 820×10

Лит.	Лист	Листов
И		1

Мосводоканалниипроект Отдел №5

Копировал: Ибр 19173-08 29 Формат 11

6С.53.131.000СБ

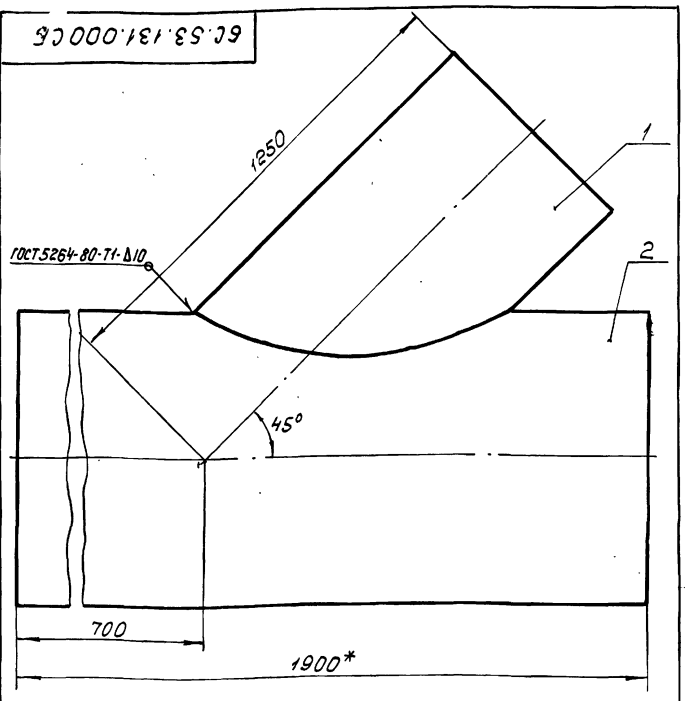

1.* Размеры для справок.
2. ± IT14/2.
3. Шероховатость обрабатываемых поверхностей детали без чертежа - Rz160.
4. Отверстие в трубе поз.2 рассверлить по патрубку поз.1

					6С.53.131.000 СБ		
Изм.	Лист	№ докум.	Подп.	Дата	Тройник косой 45° 630×10 - 820×10. Сборочный чертеж	Лит.	Масса / Масштаб
Разраб.		Кринчная				И	490 / 1:10
Пров.		Пендерев				Лист	Листов 1
Рук.		Пендерев				Мосводоканалниипроект Отдел №5	
Н.контр.		Потутков					

Формат 11

6С.53.131.001

Rz80 ▽(▽)

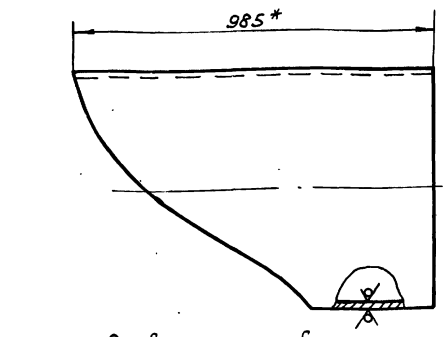

Развертка шаблона
М 1:20

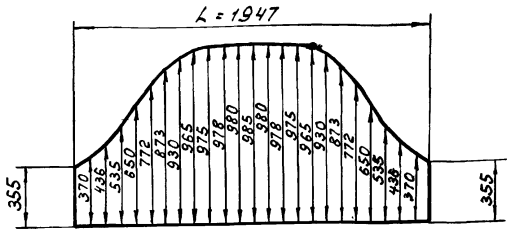

1. h14; ± IT14/2.
2. Продольный шов трубы, из которой изготовлен патрубок, должен располагаться в 45° от наименьшей образующей.
3. L - длина окружн. по действительному наружн. ф трубы.
4.* Размеры для справок.

Инв.№ подл. | Подп. и дата | Взам.инв.№ | Инв.№ дубл. | Подп. и дата

					6С.53.131.001		
Изм.	Лист	№ докум.	Подп.	Дата	Патрубок	Лит.	Масса / Масштаб
Разраб.		Кринчная				И	120 / 1:10
Пров.		Пендерев				Лист	Листов 1
Н.контр.		Потутков			Труба Ø630×10 ГОСТ 8732-78 В10 ГОСТ 8731-74	Мосводоканалниипроект Отдел №5	

Формат 11

6С.70.32

Rz80 ▽(▽)

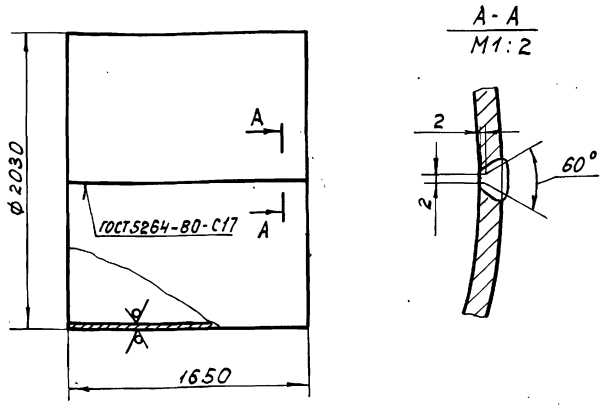

A - A
М1:2

h14; ± IT14/2.

					6С.70.32		
Изм.	Лист	№ докум.	Подп.	Дата	Патрубок 2030×10	Лит.	Масса / Масштаб
						И	820 / 1:25
						Лист	Листов 1
Н.контр.		Потутков			Лист Б10 ГОСТ 19903-74 Вст.3сп ГОСТ14637-79	Мосводоканалниипроект Отдел №5	

Копировал: | Формат 11

gost.e-ecolog.ru