ТИПОВОЙ ПРОЕКТ

902-2-376.83

ОТСТОЙНИКИ

КАНАЛИЗАЦИОННЫЕ

РАДИАЛЬНЫЕ ВТОРИЧНЫЕ

ИЗ СБОРНОГО ЖЕЛЕЗОБЕТОНА

ДИАМЕТРОМ 30 м

Альбом VI

ЧАСТЬ 2

СТР. 61÷131

19173-07

ЦЕНА 5-55

gost.e-ecolog.ru

ЦЕНТРАЛЬНЫЙ ИН РОЕКТИРОВАНИЯ

Мо ольная ул., 22

Сдано в XII 1983 года

Заказ № 13714 Тираж 550 экз.

Альбом II, часть 2

ЧИ.460.04.00.000СБ

№ п/п	Скорость вращения илососа п. об/ч	Сменная пара шестерен			
		поз. 4,5		поз. 7,8	
		Z	Обозначение	Z	Обозначение
1	1	17	ЧИ.460.04.00.001	60	ЧИ.460.04.00.004
2	2	29	ЧИ.460.04.00.002	48	ЧИ.460.04.00.005

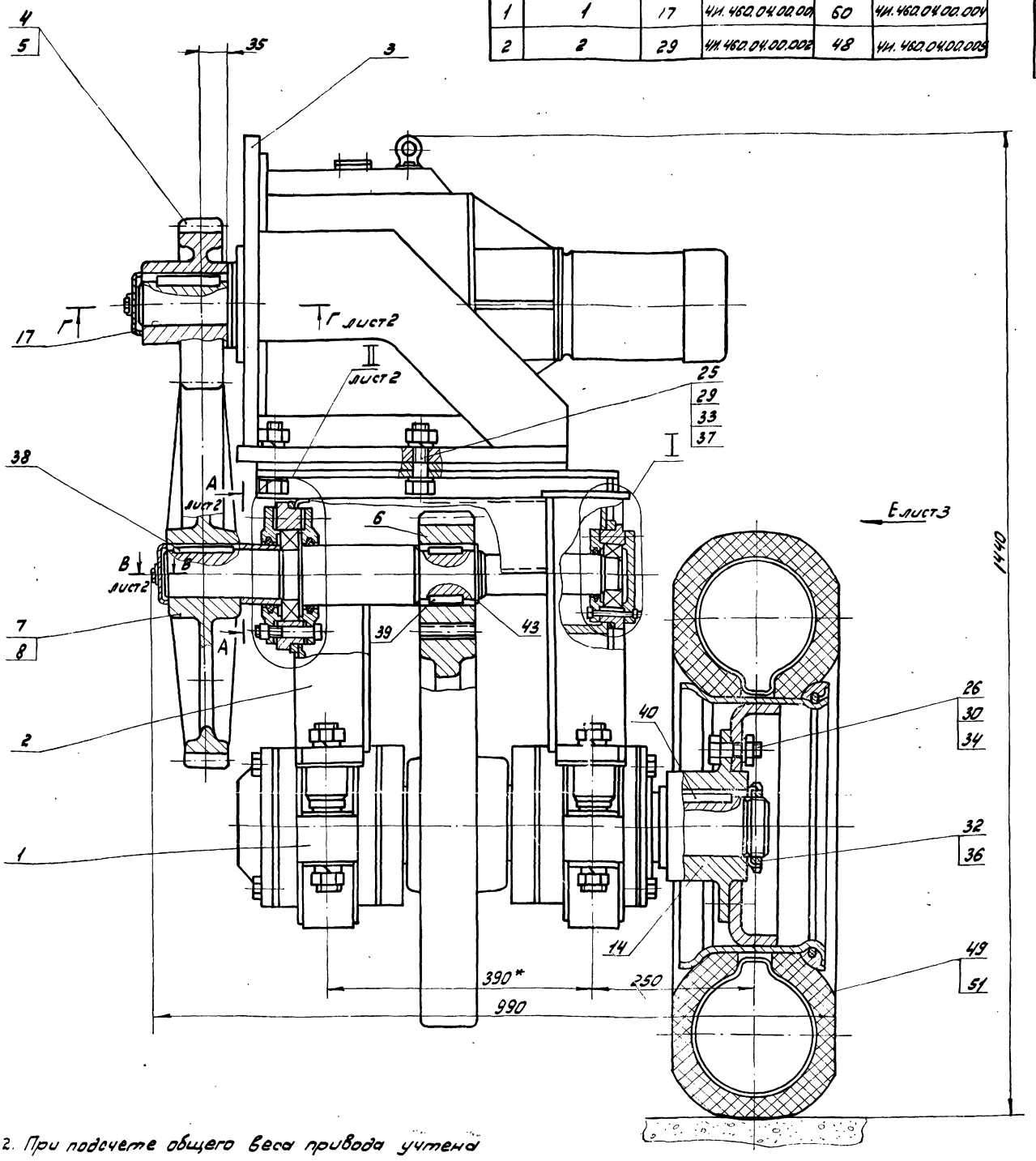

2. При подсчете общего веса привода учтена только одна пара сменных колеса и шестерни.
3. Для регулировки межцентрового расстояния допускается подложить под кронштейн поз. 3 мотора - редуктора подкладки, размером 100x300 толщиной 0,5 мм. Количество подкладок определить при монтаже по месту.
4. Для смазки подшипников рекомендуется применять смазку ЦИАТИМ-203 ГОСТ 8773-73.
5. При сборке привода применяется заднее (малое) колесо автопогрузчика 4043 или автопогрузчика 4045.
Диск и обод в сборе № 303,500-15.
Шина 240-381 (8,25-15) модель Л-187.
6.* Размеры для справок.
7 h14; $\pm \frac{IT14}{2}$

1. Для изменения скорости вращения илососа в приводе предусмотрены две пары сменных колес поз. 7,8 и шестерен поз. 4,5.
В помещенной на чертеже таблице указаны скорости вращения илососа, получающиеся в результате установки каждой из пар сменного колеса и шестерни.
Комплектация привода сменными колесами и шестернями производится в соответствии с технологическими соображениями по усмотрению заказчика.

Изм.	Лист	№ докум.	Подп.	Дата	ЧИ.460.04.00.000СБ			
Разраб.		Самохина			Привод	Лит.	Масса	Масштаб
Пров.		Пендерев			Сборочный чертеж	И	820	1:4
Рук.		Пендерев				Лист 1	Листов: 3	
Н.контр.		Кулагина				Мосводоканал Ниипроект Отдел N5		

Инв. № подл. | Подп. и дата | Взам. инв. | Инв. № дубл. | Подп. и дата

Копировал: [illegible] 19173-07 2 Формат 22

В – В
М 1:1
лист 1

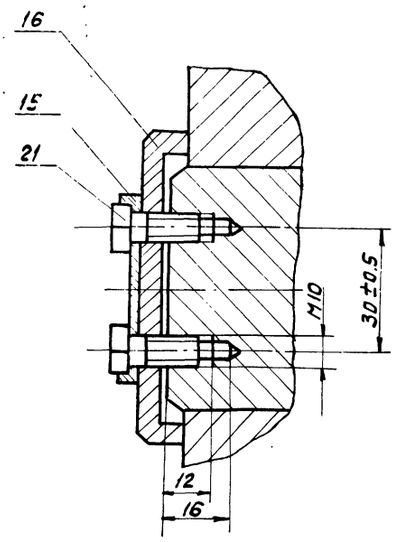

А – А
М 1:2
лист 1

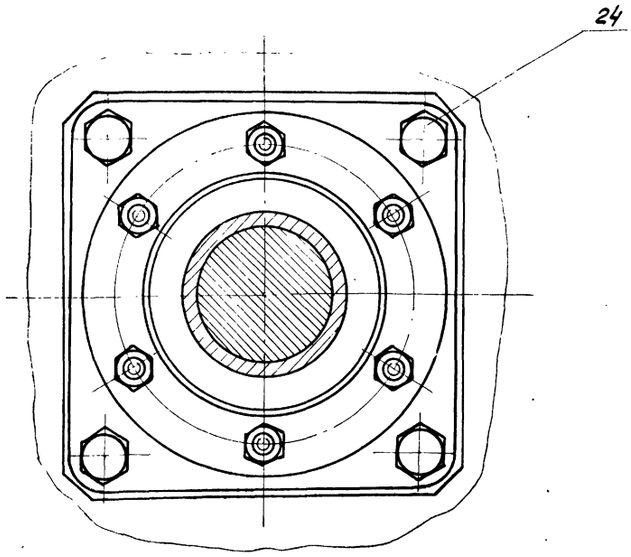

I
М 1:2
лист 1

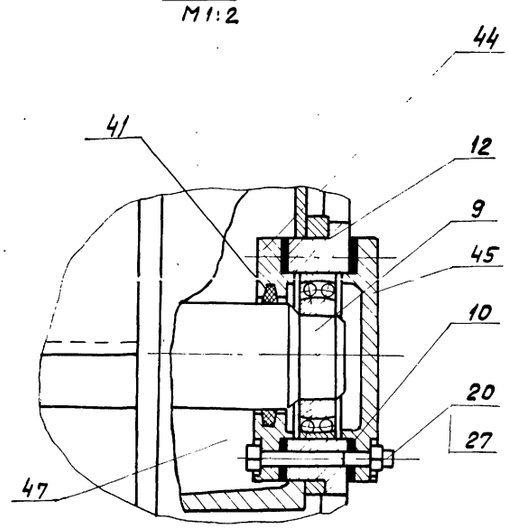

II
М 1:2
лист 1

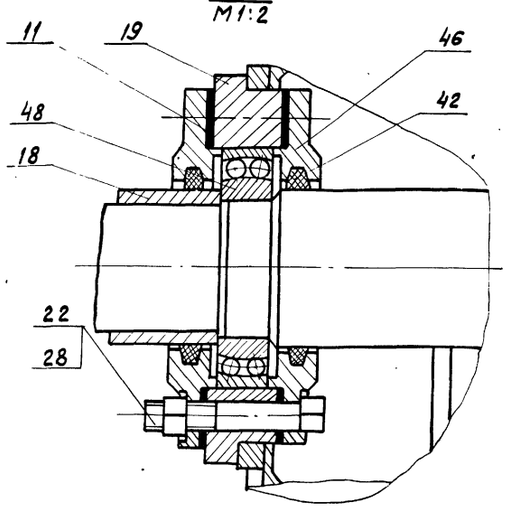

Б – Б
М 1:2
лист 3

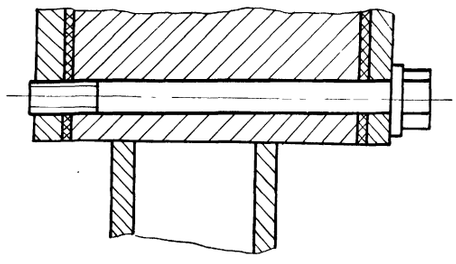

П – П
М 1:2
лист 1

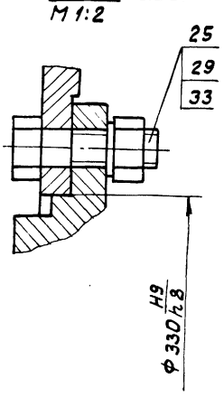

ЧИ.460.04.00.000СБ

Альбом VI, часть 2

Вид Е лист 1

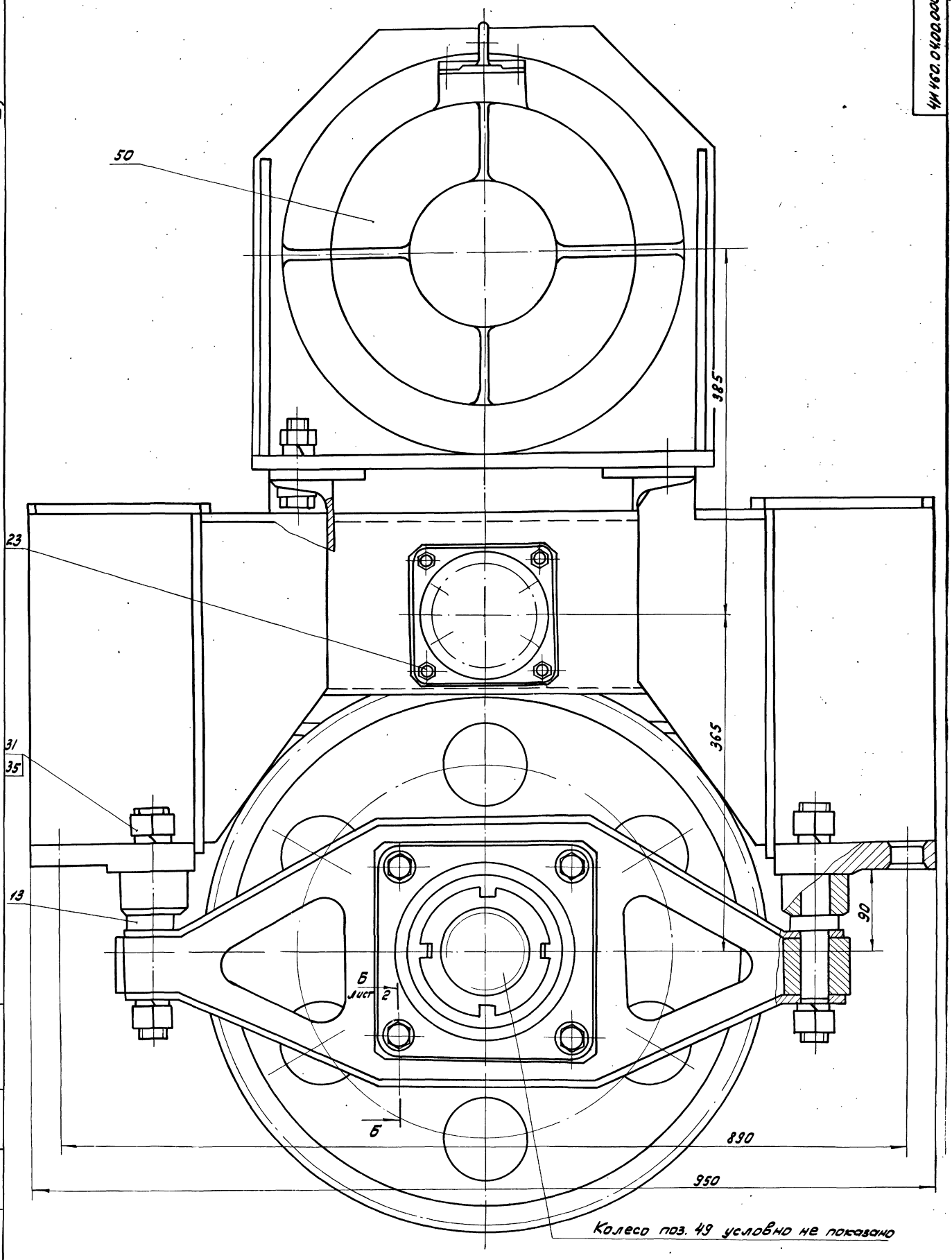

Колесо поз. 49 условно не показано

Изм.	Лист	№ докум.	Подп.	Дата	ЧИ.460.04.00.000СБ	Лист 3

Инв. № подл. | Подп. и дата | Взам. инв. | Инв. № дубл. | Подп. и дата

Формат	Зона	Поз.	Обозначение	Наименование	Кол.	Примечание
				Документация		
22			ЧИ.460.04.00.000СБ	Сборочный чертеж		
				Сборочные единицы		
11		1	ЧИ.460.04.01.000	Вал в сборе	1	
11		2	ЧИ.460.04.02.000	Рама	1	
11		3	ЧИ.460.04.03.000	Кронштейн	1	
				Детали		
12		4	ЧИ.460.04.00.001	Шестеренка сменная	1	см. табл. на сбор. черт.
12		5	ЧИ.460.04.00.002	Шестеренка сменная	1	
12		6	ЧИ.460.04.00.003	Шестерня	1	
12		7	ЧИ.460.04.00.004	Колесо зубчатое сменное	1	см. табл. на сборочн. черт.
12		8	ЧИ.460.04.00.005	Колесо зубчатое сменное	1	
12		9	ЧИ.460.04.00.006	Вал промежуточный	1	
11		10	ЧИ.460.04.00.007	Прокладка	2	
11		11	ЧИ.460.04.00.007-01	Прокладка	2	

Инв.№ подл. | Подп. и дата | Взам. инв.№ | Инв.№ дубл. | Подп. и дата

Изм. Лист № докум. Подп. Дата

ЧИ.460.04.00.000

Разраб. Сумахина
Пров. Тендерев
Н.контр. Кулагина

Привод

Лит. И | Лист 1 | Листов 4

Москводоканалниипроект
Отдел №5

Формат 11

Формат	Зона	Поз.	Обозначение	Наименование	Кол.	Примечание
11		12	ЧИ.460.04.00.008	Стакан	1	
11		13	ЧИ.460.04.00.009	Палец	4	
11		14	ЧИ.460.04.00.011	Ступица	1	
11		15	ЧИ.460.04.00.012	Шайба стопорная	2	
11		16	ЧИ.460.04.00.013	Шайба глухая	1	
11		17	ЧИ.460.04.00.013-01	Шайба глухая	1	
11		18	ЧИ.460.04.00.014	Втулка дистанционная	1	
11		19	ЧИ.460.04.00.015	Стакан	1	
				Стандартные изделия		
				Болты ГОСТ 7798-70		
		20		М8х75.58.096	6	
		21		М10х20.58.0.96	4	
		22		М10х75.58.096	6	
		23		М12х35.58.096	4	
		24		М16х35.58.096	4	
		25		М20х75.58.096	10	
		26		М22х60.58.096	6	
				Гайки ГОСТ 5915-70		
		27		М8.5.096	6	
		28		М10.5.096	6	
		29		М20.5.096	10	
		30		М22.5.096	6	
		31		М30.5.096	8	

Инв.№ подл. | Подп. и дата | Взам. инв.№ | Инв.№ дубл. | Подп. и дата

Изм. Лист № докум. Подп. Дата

ЧИ.460.04.00.000

Лист 2

Формат 11

Формат	Зона	Поз.	Обозначение	Наименование	Кол.	Примеч.
		32		Гайка М85х2, 5.096		
				ГОСТ 11871-75	1	
				Шайбы ГОСТ 6402-70		
		33		20.65Г.096	10	
		34		22.65Г.096	6	
		35		30.65Г.096	8	
		36		Шайба 85.02.096		
				ГОСТ 11872-73	1	
		37		Шайба 20.02.096		
				ГОСТ 10906-78	4	
				Шпонки ГОСТ 23360-78		
		38		20х12х90	1	
		39		20х12х50	2	
		40		24х14х90	1	
		41		Кольцо С17-76х59-6		
				ГОСТ 6308-71	1	
		42		Кольцо [illegible]7 103-84-7		
				ГОСТ 6308-71	2	
		43		Кольцо 16-70		
				ГОСТ 13940-80	1	
		44		Крышка 2-90х60		
				ГОСТ 11641-73	1	
		45		Крышка 2,2-90		
				ГОСТ 18511-73	1	
		46		Крышка 2-130х[illegible]6,5		
				ГОСТ 11641-73	2	

Инв.№ подл. | Подп. и дата | Взам. инв.№ | Инв.№ дубл. | Подп. и дата

Изм. Лист № докум. Подп. Дата

ЧИ.460.04.00.000

Лист 3

Формат 11

Формат	Зона	Поз.	Обозначение	Наименование	Кол.	Примечание
		47		Подшипник 1210		
				ГОСТ 5720-75	1	
		48		Подшипник 1215		
				ГОСТ 5720-75	1	
				Прочие изделия		
		49		Колесо №303;500-15	1	п.5 Тамбовполимермаш
		50		Мотор-редуктор		
				МП02-15Ф-204-08/6,7		
				АО2-12-4	1	
		51		Шина 240-381		г.Ленинград НА Л-1583
				(8,25-15) модель №187	1	п.5

Инв.№ подл. | Подп. и дата | Взам. инв.№ | Инв.№ дубл. | Подп. и дата

Изм. Лист № докум. Подп. Дата

ЧИ.460.04.00.000

Копировал:

19173-07 5

Формат 22

ЧИ.460.04.01.000СБ

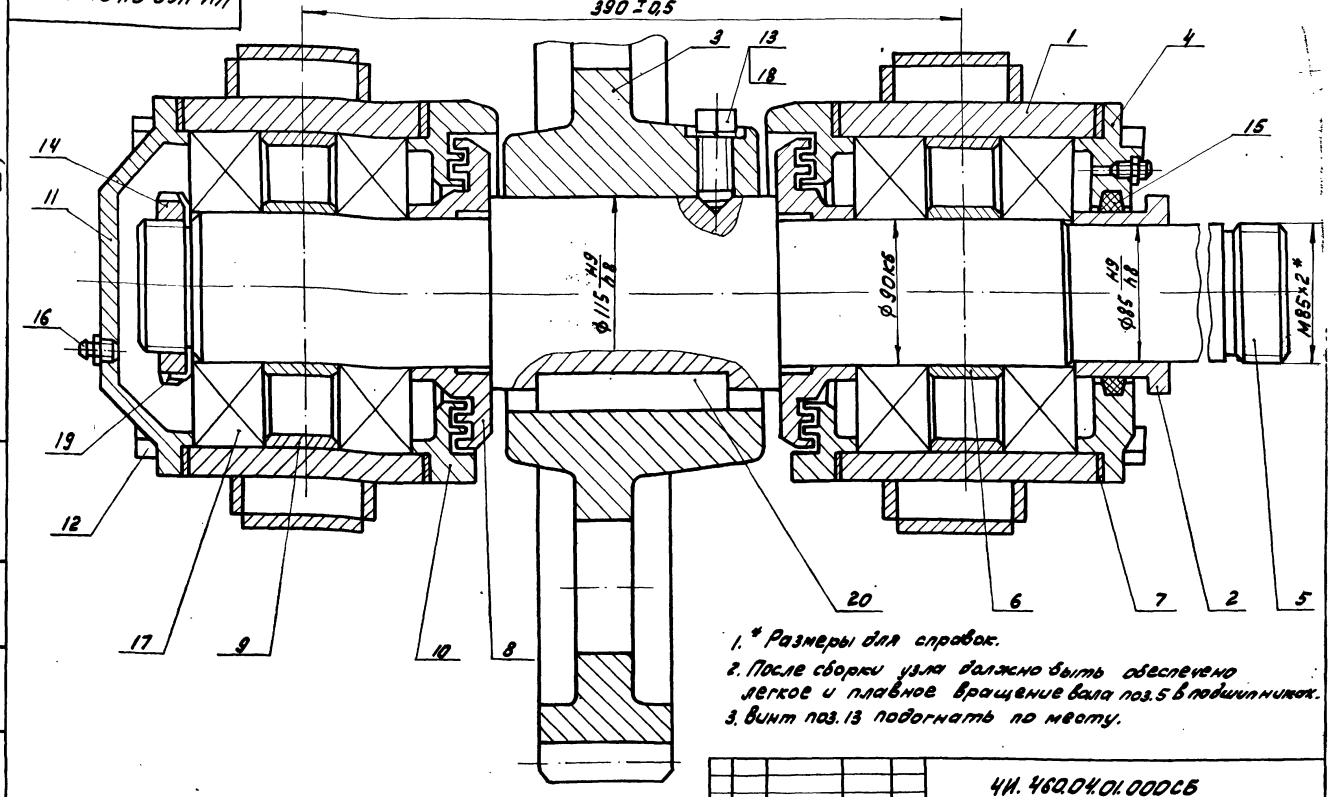

1. * Размеры для справок.
2. После сборки узла должно быть обеспечено легкое и плавное вращение вала поз.5 в подшипниках.
3. Винт поз.13 подогнать по месту.

Изм.	Лист	№ докум.	Подп.	Дата
Разраб.		Самохина		
Пров.		Пендарев		
Рук.		Пендарев		
Н.контр.		Кулагина		

ЧИ.460.04.01.000СБ

Вал в сборе

Сборочный чертеж

Лит.	Масса	Масштаб
И	335	1:2
Лист	Листов 8:1	

Мосводоканалнипроект
Отдел №5

Формат 12

Формат	Зона	Поз.	Обозначение	Наименование	Кол.	Примеч.
				Документация		
22			ЧИ.460.04.01.000СБ	Сборочный чертеж		
				Сборочные единицы		
11		1	ЧИ.460.04.01.100	Траверса	2	
				Детали		
11		2	ЧИ.460.04.01.001	Втулка	1	
12		3	ЧИ.460.04.01.002	Колесо зубчатое	1	
12		4	ЧИ.460.04.01.003	Крышка подшипника	1	
12		5	ЧИ.460.04.01.004	Вал	1	
11		6	ЧИ.460.04.01.005	Кольцо дистанционное	2	
11		7	ЧИ.460.04.01.006	Прокладка	4	
11		8	ЧИ.460.04.01.007	Кольцо уплотнительное	2	
11		9	ЧИ.460.04.01.008	Полукольцо	4	
12		10	ЧИ.460.04.01.009	Крышка подшипника	2	
12		11	ЧИ.460.04.01.011	Крышка подшипника	1	

Инв.№ подл. | Подп. и дата | Взам. инв.№ | Инв.№ дубл. | Подп. и дата

Изм.	Лист	№ докум.	Подп.	Дата
Разраб.		Самохина		
Пров.		Пендарев		
Н.контр.		Кулагина		

ЧИ.460.04.01.000

Вал в сборе

Лит.	Лист	Листов
И	1	2

Мосводоканалнипроект
Отдел №5

Формат 11

Формат	Зона	Поз.	Обозначение	Наименование	Кол.	Примеч.
				Стандартные изделия		
		12		Болт М16×180.58.096		
				ГОСТ 7798-70	8	
		13		Винт М16×40.58.096		
				ГОСТ 1482-75	1	
		14		Гайка М85×2.5.096		
				ГОСТ 11871-73	1	
		15		Кольцо СП-129-104-05		
				ГОСТ 6308-71	1	
		16		Масленка 1.2 Ц6		
				ГОСТ 19853-74	2	
		17		Подшипник 318		
				ГОСТ 8338-75	4	
		18		Шайба 16.65Г		
				ГОСТ 6402-70	1	
		19		Шайба 85.02.096		
				ГОСТ 11872-73	1	
		20		Шпонка 32×18×120		
				ГОСТ 23360-78	1	

Инв.№ подл. | Подп. и дата | Взам. инв.№ | Инв.№ дубл. | Подп. и дата

Изм.	Лист	№ докум.	Подп.	Дата

ЧИ.460.04.01.000

Лист 2

Формат 11

ЧИ.460.04.01.100СБ

Альбом VI, часть 2

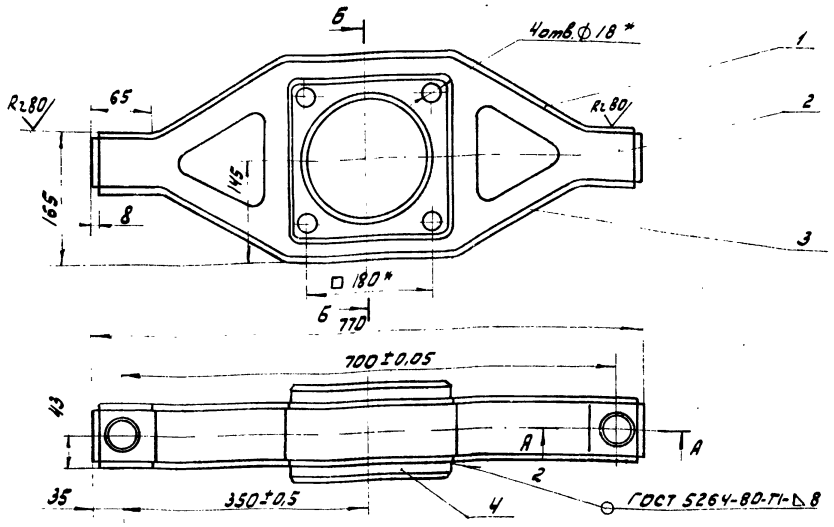

Б-Б

А-А
М1:2

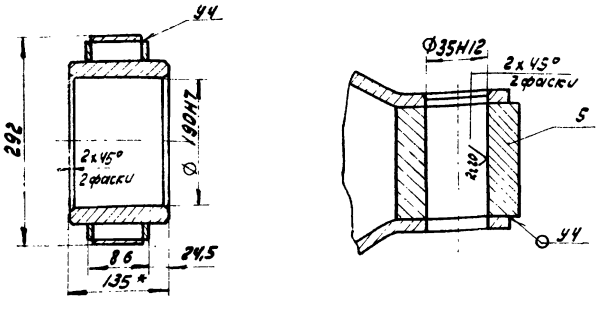

1. Н14; h14; ± IT14/2.
2. Шероховатость обрабатываемых поверхностей детали без чертежа — Rz160.
3. Размеры для справок.

Изм.	Лист	№ докум.	Подп.	Дата	ЧИ.460.04.01.100СБ			
Разраб.		Самохина			Траверса	Лит.	Масса	Масштаб
Пров.		Пендерев			Сборочный чертеж	И	50,0	1:5
Рук.		Пендерев				Лист	Листов: 1	
Н. контр.						Мосводоканалниипроект Отдел N 5		

Формат 12

Формат	Зона	Поз.	Обозначение	Наименование	Кол.	Примеч.
				Документация		
22			ЧИ.460.04.01.100СБ	Сборочный чертеж		
				Детали		
11		1	ЧИ.460.04.01.101	Полоса верхняя	1	
11		2	ЧИ.460.04.01.102	Стенка	2	
11		3	ЧИ.460.04.01.103	Полоса нижняя	1	
11		4	ЧИ.460.04.01.104	Обойма	1	
64		5	ЧИ.460.04.01.105	Бобышка		
				квадрат 870 ГОСТ 2591-71 / Вст3сп ГОСТ 535-79		
				L = 62 h14	2	2,4кг

Изм.	Лист	№ докум.	Подп.	Дата	ЧИ.460.04.01.100			
Разраб.		Самохина			Траверса	Лит.	Лист	Листов
Пров.		Пендерев				И		1
Н. контр.		Кулагина				Мосводоканалниипроект Отдел N 5		

Формат 11

ЧИ.460.04.01.101

Rz160 (√)

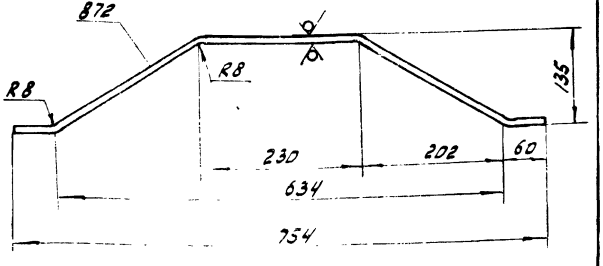

h14; ± IT14/2.

Изм.	Лист	№ докум.	Подп.	Дата	ЧИ.460.04.01.101			
Разраб.		Самохина			Полоса верхняя	Лит.	Масса	Масштаб
Пров.		Пендерев				И	3,7	1:5
Н. контр.		Кулагина			Лист 870 ГОСТ 19903-74 / Вст3сп ГОСТ 14637-79	Лист	Листов: 1	
						Мосводоканалниипроект Отдел N 5		

Формат 11

Инв. N подл. | Подп. и дата | Взам. инв. | Инв. N дубл. | Подп. и дата

Инв. N подл. | Подп. и дата | Взам. инв. | Инв. N дубл. | Подп. и дата

Инв. N подл. | Подп. и дата | Взам. инв. | Инв. N дубл. | Подп. и дата

копировал: 19173 07 7

Типовой проект 902-2-376.83
Альбом VI, часть 2

4И.460.04.01.102

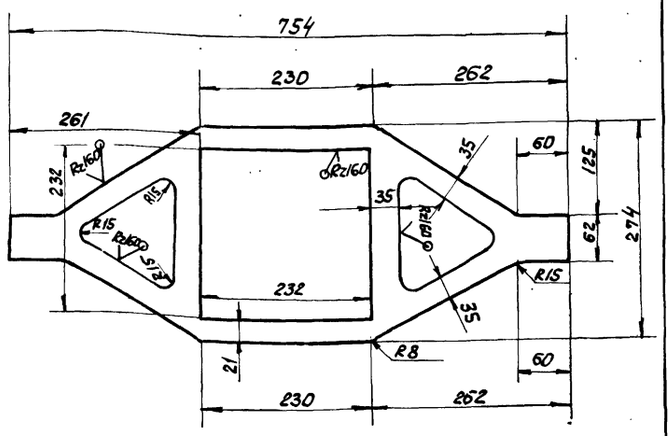

$H14; h14; \pm \frac{IT14}{2}$.

Изм.	Лист	N докум.	Подп.	Дата
Разраб.		Самохина		
Пров.		Пендерев		
Н.контр.		Кулагина		

4И.460.04.01.102

Стенка

Лит.	Масса	Масшт.
И	3.8	1:5
Лист	Листов 1	

Лист Б8 ГОСТ 19903-74
В Ст3 Сп ГОСТ 14637-79

Мосводоканалниипроект
Отдел №5

Формат А1

4И.460.04.01.103

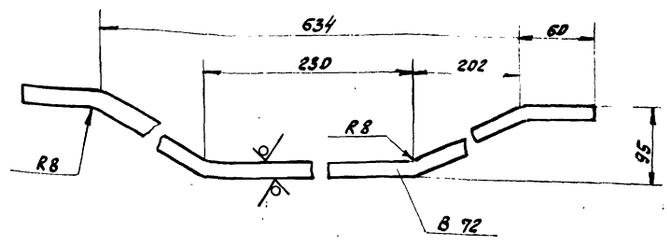

$h14; \pm \frac{IT14}{2}$.

Изм.	Лист	N докум.	Подп.	Дата
Разраб.		Самохина		
Пров.		Пендерев		
Н.контр.		Кулагина		

4И.460.04.01.103

Полоса нижняя

Лит.	Масса	Масшт.
И	1.45	1:2
Лист	Листов 1	

Лист Б8 ГОСТ 19903-74
В Ст3 сп ГОСТ 14637-79

Мосводоканалниипроект
Отдел №5

Формат А1

4И.460.04.01.104

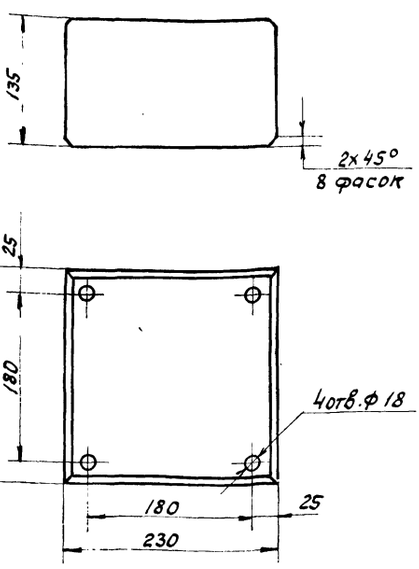

$H14; h14; \pm \frac{IT14}{2}$.

Изм.	Лист	N докум.	Подп.	Дата
Разраб.		Самохина		
Пров.		Пендерев		
Н.контр.		Кулагина		

4И.460.04.01.104

Обойма

Лит.	Масса	Масшт.
И	32.0	1:4
Лист	Листов 1	

Ст. 3 ГОСТ 380-71

Мосводоканалниипроект
Отдел №5

Формат А1

4И.460.04.01.001

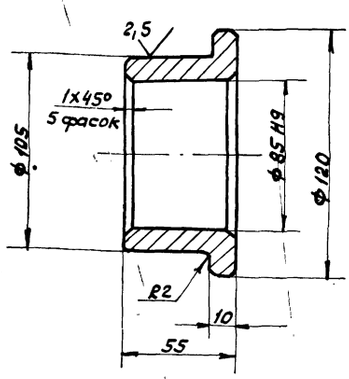

$h14; \pm \frac{IT14}{2}$.

Изм.	Лист	N докум.	Подп.	Дата
Разраб.		Самохина		
Пров.		Пендерев		
Н.контр.		Кулагина		

4И.460.04.01.001

Втулка

Лит.	Масса	Масшт.
И	1.45	1:2
Лист	Листов 1	

Сталь 45 ГОСТ 1050-74

Мосводоканалниипроект
Отдел №5

Копировал:

Формат А1

Альбом VI, часть 2

4И.460.04.01.002

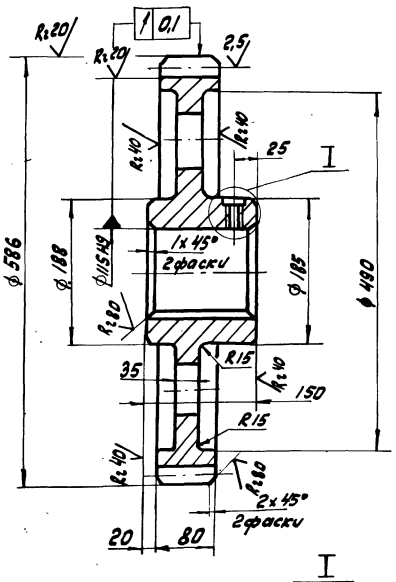

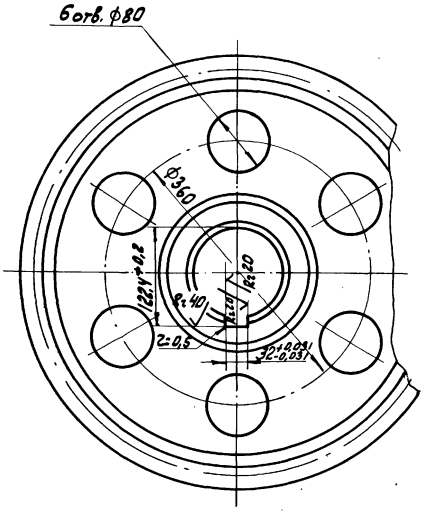

Модуль	m	10
Число зубьев	z	57
Нормальный исходный контур	—	ГОСТ 13755-81
Коэффициент смещения	X	0,2
Степень точности по ГОСТ 1643-81	—	8 - Ва
Толщина зуба по хорде	S	$12{,}585^{-0,25}_{-0,495}$
Высота головки зуба по хорде	h_x	5.72
Делительный диаметр	d	570
Обозначение чертежа сопряженной шестерни		4И.460.04.00.003

I
М1:1

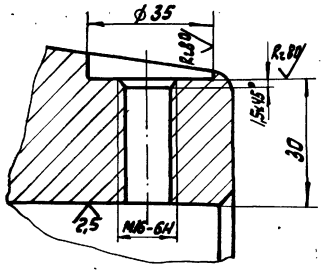

1. Допускаемые отклонения на размеры отливки - по III классу точности ГОСТ 1855-55.
2. Литейные радиусы - R5, уклоны 1:20.
3. H14; h14; $\pm\frac{IT14}{2}$.

Изм	Лист	№ докум.	Подп.	Дата	4И.460.04.01.002	Лит.	Масса	Масштаб
Разраб.		Самохина			Колесо зубчатое	И	110.0	1:5
Пров.		Пендерев				Лист	Листов: 1	
Рук.		Пендерев						
Н.контр.		Кулагина			СЧ24-44 ГОСТ 1412-79	Мосводоканал Ниипроект Отдел N5		

Инв.N подл. | Подп. и дата | Взам. инв.N | Инв.N дубл. | Подп. и дата

формат 12

4И.460.04.01.003

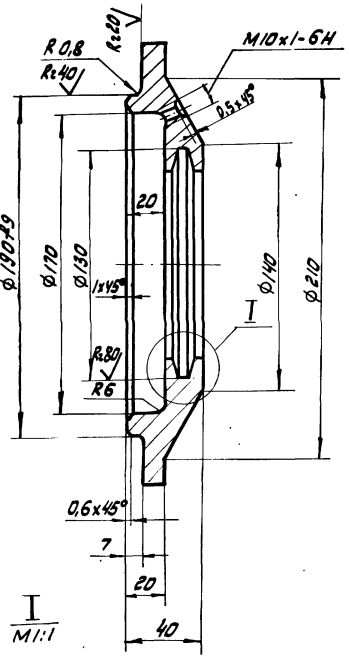

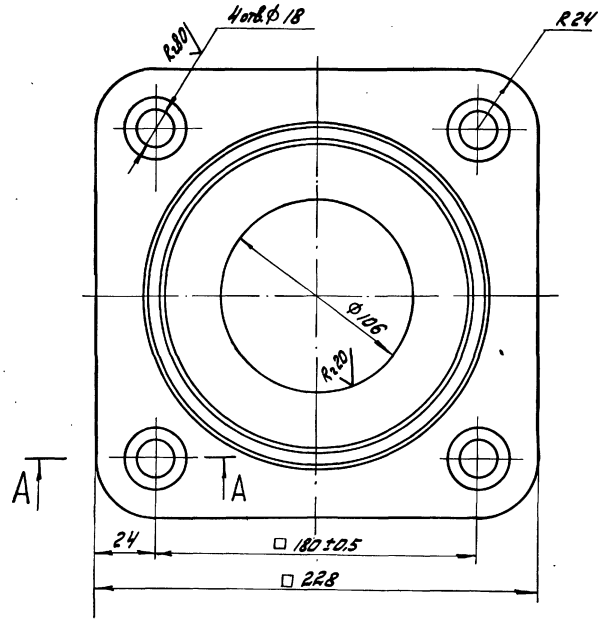

I
М1:1

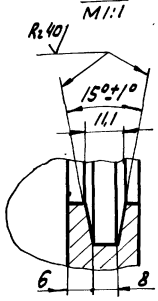

А-А
М1:2

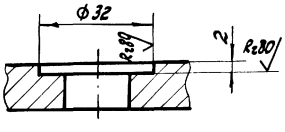

1. Допускаемые отклонения на размеры отливки выполнить по III классу точности по ГОСТ 1855-55.
2. Литейные радиусы - R3.
3. H14; h14; $\pm\frac{IT14}{2}$.

Изм	Лист	№ докум.	Подп.	Дата	4И.460.04.01.003	Лит.	Масса	Масштаб
Разраб.		Самохина			Крышка подшипника	И	3,5	1:2
Пров.		Пендерев				Лист	Листов: 1	
Рук.		Пендерев						
Н.контр.		Кулагина			СЧ18-36 ГОСТ 1412-79	Мосводоканал Ниипроект Отдел N5		

Инв.N подл. | Подп. и дата | Взам. инв.N | Инв.N дубл. | Подп. и дата

копировал: 19173-07 9

формат 12

Альбом VI, часть 2

ЧИ. 460.04.01.004

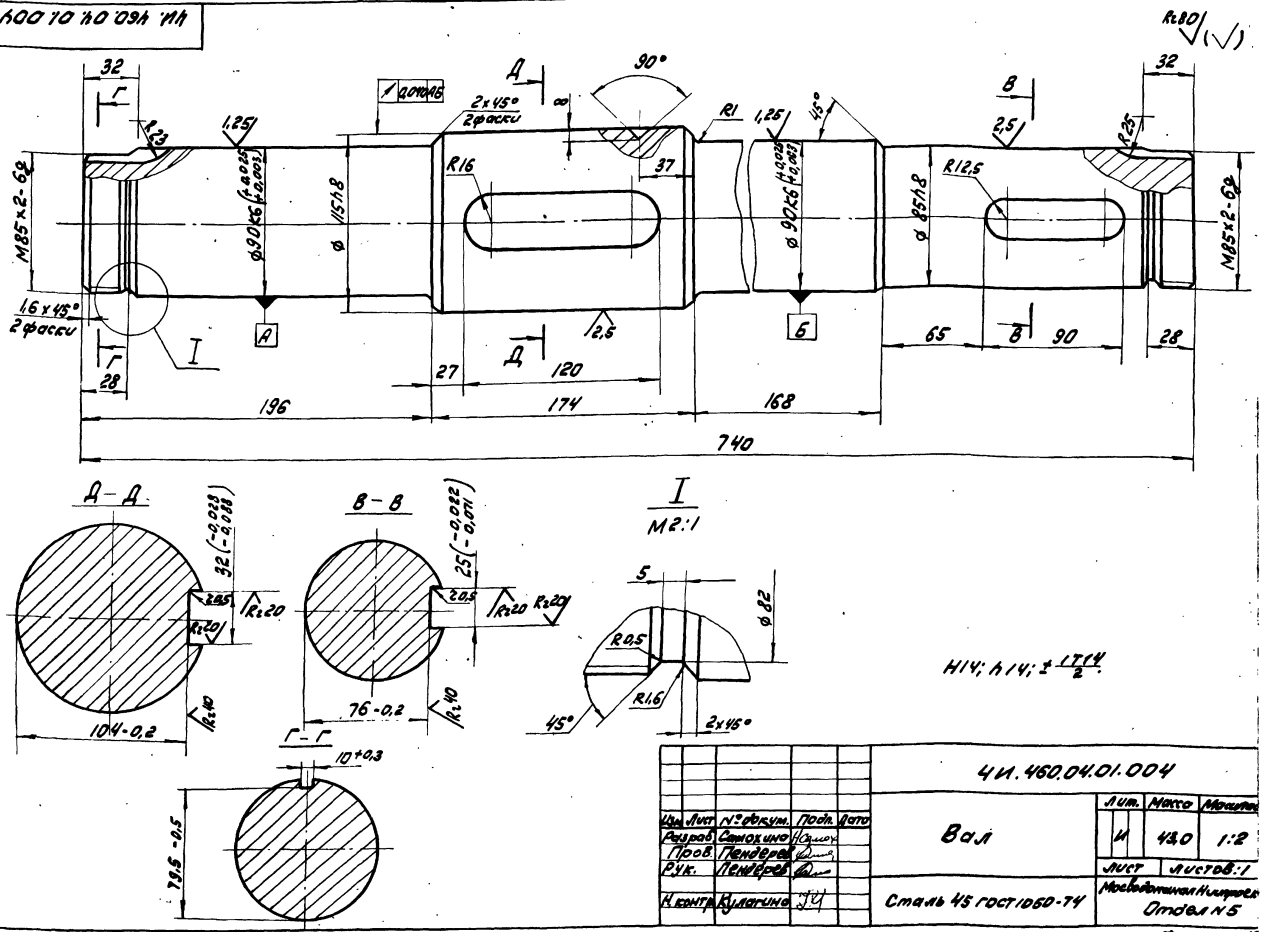

H14; h14; ± $\frac{IT14}{2}$

					ЧИ. 460.04.01.004			
Изм.	Лист	№ докум.	Подп.	Дата	Вал	Лит.	Масса	Масштаб
Разраб.		Самохина				И	43,0	1:2
Пров.		Пендерев				Лист	Листов: 1	
Рук.		Пендерев						
Н. контр.		Кулагина			Сталь 45 ГОСТ 1050-74	Мосводоканал Ниипроект Отдел N5		

Формат 12

ЧИ. 460.04.01.005

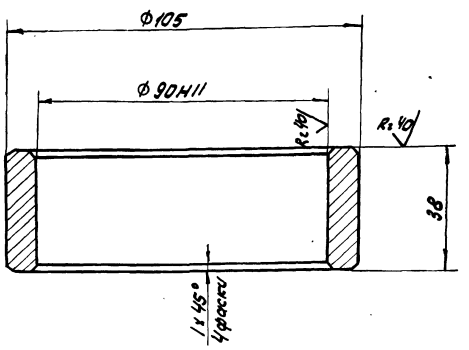

h14; ± $\frac{IT14}{2}$

					ЧИ. 460.04.01.005			
Изм.	Лист	№ докум.	Подп.	Дата	Кольцо дистанционное	Лит.	Масса	Масштаб
Разраб.		Самохина				И	0,31	1:1
Пров.		Пендерев				Лист	Листов: 1	
Н. контр.		Кулагина			Ст 3 ГОСТ 380-71	Мосводоканал Ниипроект Отдел N5		

Формат 11

ЧИ. 460.04.01.006

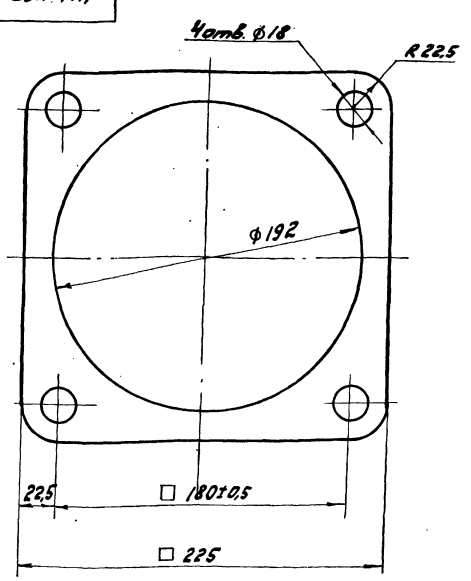

					ЧИ. 460.04.01.006			
Изм.	Лист	№ докум.	Подп.	Дата	Прокладка	Лит.	Масса	Масштаб
Разраб.		Самохина				И	0,03	1:2
Пров.		Пендерев				Лист	Листов: 1	
Н. контр.		Кулагина			Картон А1,5 ГОСТ 9347-74	Мосводоканал Ниипроект Отдел N5		

Формат 11

Инв. № подл. | Подп. и дата | Взам. инв. № | Инв. № дубл. | Подп. и дата

Инв. № подл. | Подп. и дата | Взам. инв. № | Инв. № дубл. | Подп. и дата

копировал: [illegible]

19173-07 10

Альбом ⅡL, часть 2

4И.460.04.01.007

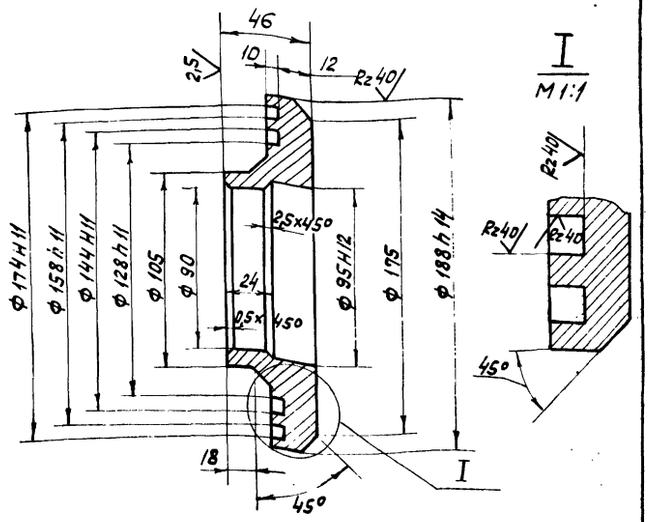

1. $h14 \pm \frac{IT14}{2}$.
2. Допускаемые отклонения на размеры отливки выполнить по III классу точности ГОСТ 1855-55.

					4И.460.04.01.007			
Изм	Лист	N докум.	Подп.	Дата	Кольцо уплотнительное	Лит.	Масса	Масшт
Разраб.		Самохина				И	3.8	1:2
Пров.		Пендерев				Лист	Листов 1	
Н.контр.		Кулагина			С4-18-36 ГОСТ 1412-79	Мосводоканалниипроект Отдел N5		

Формат 11

4И.460.04.01.008

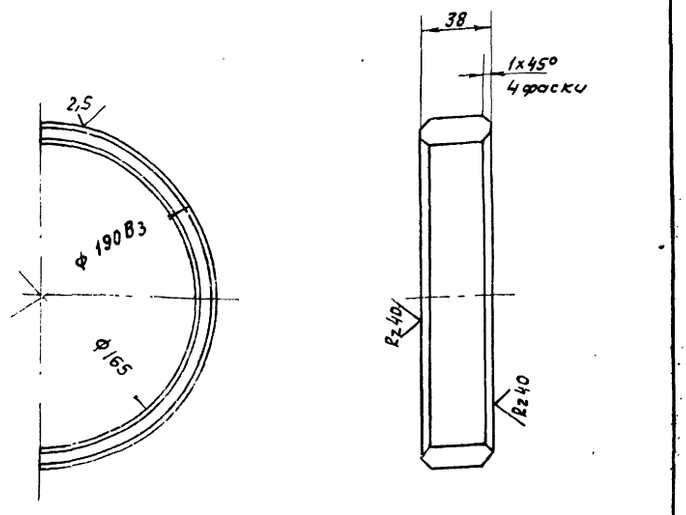

$h14 \pm \frac{IT14}{2}$.

					4И.460.04.01.008			
Изм	Лист	N докум	Подп	Дата	Полукольцо	Лит.	Масса	Масш.
Разраб		Самохина				И	0.05	1:2
Пров.		Пендерев				Лист	Листов 1	
Н.контр		Кулагина			Ст3 ГОСТ 380-71	Мосводоканалниипроект Отдел N5		

Формат 11

4И.460.04.01.009

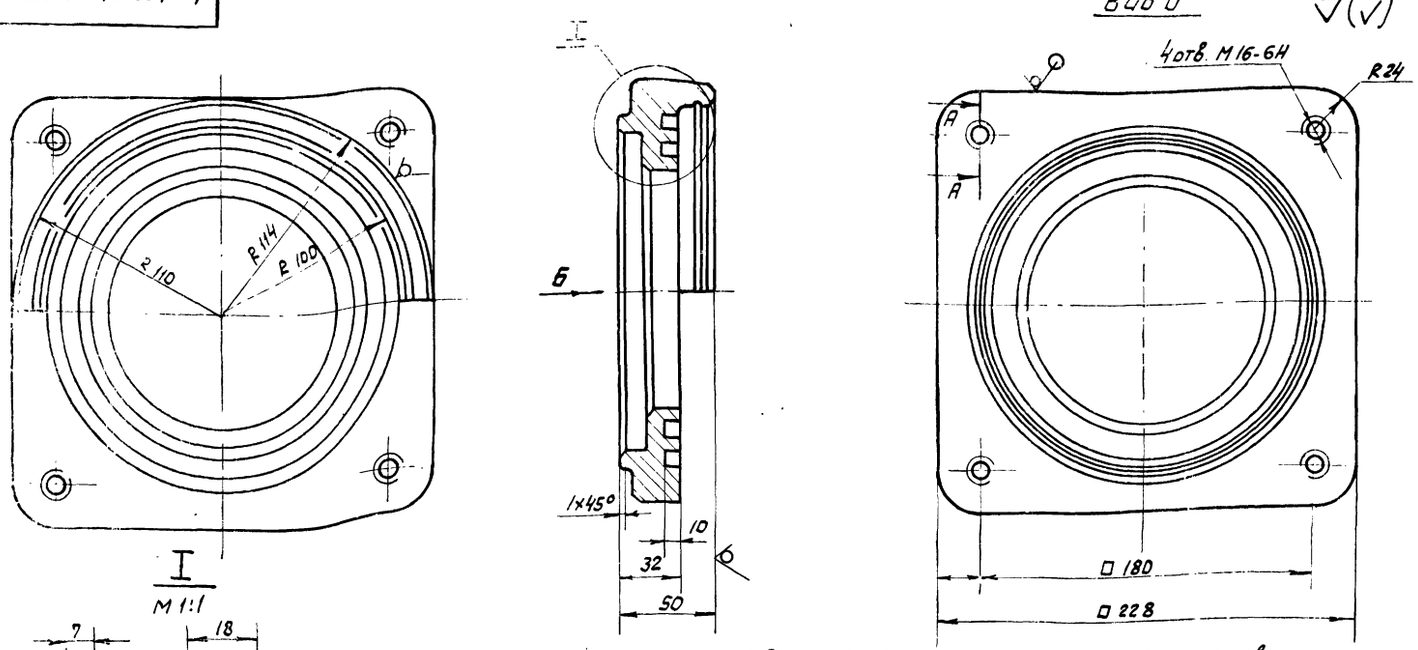

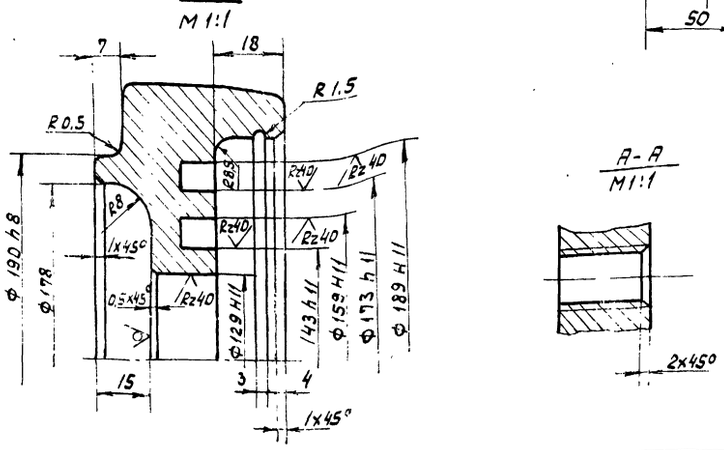

1. Допускаемые отклонения на размеры отливки выполнить по III классу точности по ГОСТ 1855-55.
2. Литейные радиусы - R3, уклоны 1:10
3. H14; h14; $\pm \frac{IT14}{2}$.

					4И.460.04.01.009			
Изм	Лист	N докум	Подп	Дата	Крышка подшипника	Лит.	Масса	Масшт.
Разраб.		Самохина				И	7.0	1:2
Пров.		Пендерев				Лист	Листов 1	
Н.контр		Кулагина			С4 18-36 ГОСТ 1412-79	Мосводоканалниипроект Отдел N5		

Копировал: 9 19173 07 11

Формат 12

Альбом VII, часть 2

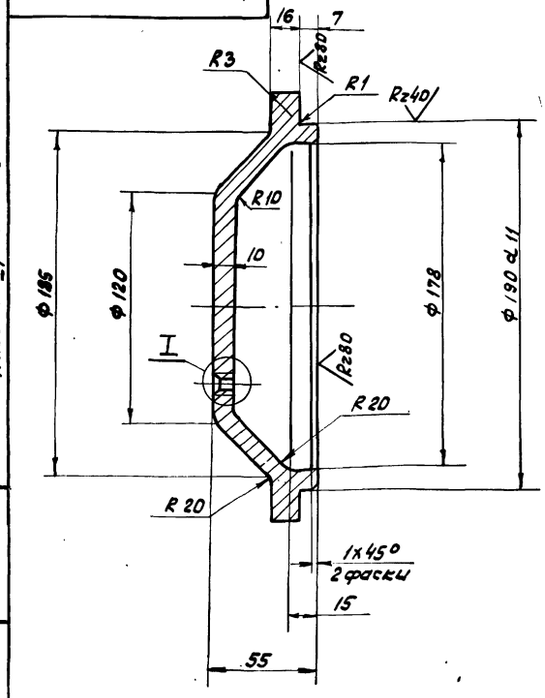

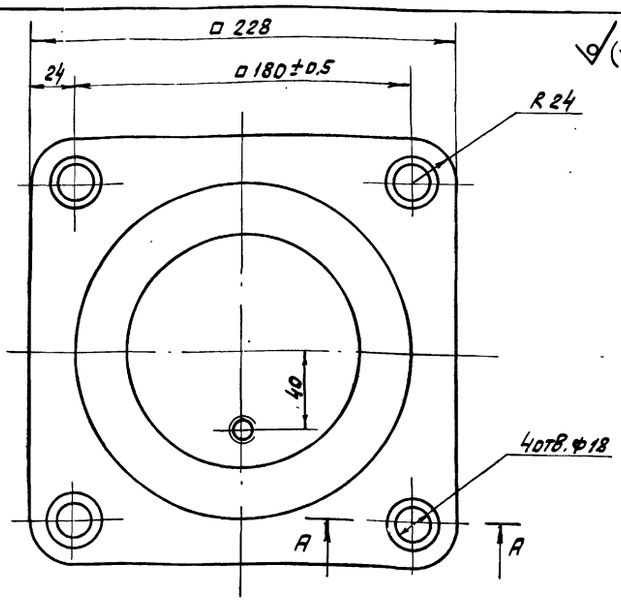

1. Допускаемые отклонения на размеры отливки выполнить по III классу точности по ГОСТ 1855-55.
2. Литейные радиусы - R3, уклоны 1:5.
3. $H14; h14; \pm \frac{IT14}{2}$.

I
М1:1

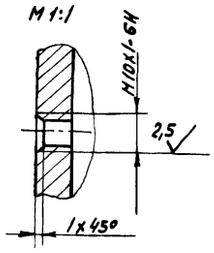

А-А

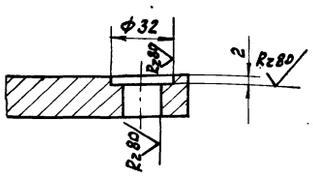

					4И.460.04.01.011		
Изм.	Лист	N докум.	Подп.	Дата	Крышка подшипника	Лит.	Масса / Масшт.
Разраб.		Самохина				И	6.0 / 1:2
Пров.		Пендерев				Лист	Листов 1
Н. контр.		Кулагина			С418-36 ГОСТ 1412-79	Мосводоканалниипроект Отдел №5	

Формат 12

Формат	Зона	Поз.	Обозначение	Наименование	Кол	Примеч.
				Документация		
22			4И.460.04.02.000СБ	Сборочный чертеж		
				Детали		
11		1	4И.460.04.02.001	Накладка	4	
11		2	4И.460.04.02.001-01	Накладка	1	
11		3	4И.460.04.02.001-02	Накладка	1	
11		4	4И.460.04.02.002	Швеллер	1	
11		5	4И.460.04.02.002-01	Швеллер	1	
11		6	4И.460.04.02.003	Ребро	4	
11		7	4И.460.04.02.004	Лапа	4	
64		8	4И.460.04.02.005	Стяжка		
				Швеллер 12 ГОСТ 8240-72 Ст3сп ГОСТ 535-79		
				L = 270 h14	2	2.8кг
64		9	4И.460.04.02.006	Пластина		
				Полоса Б2-14х100 ГОСТ 103-76 Ст3сп ГОСТ 535-79		
				L = 425 h14	2	3.1кг

					4И.460.04.02.000		
Изм.	Лист	N докум.	Подп.	Дата	Рама	Лит.	Лист / Листов
Разраб.		Самохина				И	1 / 2
Пров.		Пендерев				Мосводоканалниипроект Отдел №5	
Н. контр.		Кулагина					

Формат 11

Формат	Зона	Поз.	Обозначение	Наименование	Кол.	Примеч.
64		10	4И.460.04.02.007	Ребро		
				Лист Б10 ГОСТ 19903-74 Ст3сп ГОСТ 14637-79		
				105h14х375h14	4	3.1кг
64		11	4И.460.04.02.008	Ребро		
				Лист Б10 ГОСТ 19903-74 Ст3сп ГОСТ 14637-79		
				170h14х375h14	4	5.0кг
64		12	4И.460.04.02.009	Бобышка		
				Круг В70 ГОСТ 2590-71 Ст3сп ГОСТ 535-79		
				L = 50 h14	4	1.5кг
64		13	4И.460.04.02.011	Швеллер		
				Швеллер 20 ГОСТ 8240-72 Ст3сп ГОСТ 535-79		
				L = 590 h14	1	10.9кг
64		14	4И.460.04.02.012	Швеллер		
				Швеллер 24 ГОСТ 8240-72 Ст3сп ГОСТ 535-79		
				L = 590 h14	1	14.2кг

					4И.460.04.02.000	Лист 2
Изм.	Лист	N докум.	Подп.	Дата		

Копировал: 9

19173-07 12 Формат 11

Инв. N подл. | Подп. и дата | Взам. инв. | Инв. N дуб. | Подп. и дата

Альбом VI, часть 2

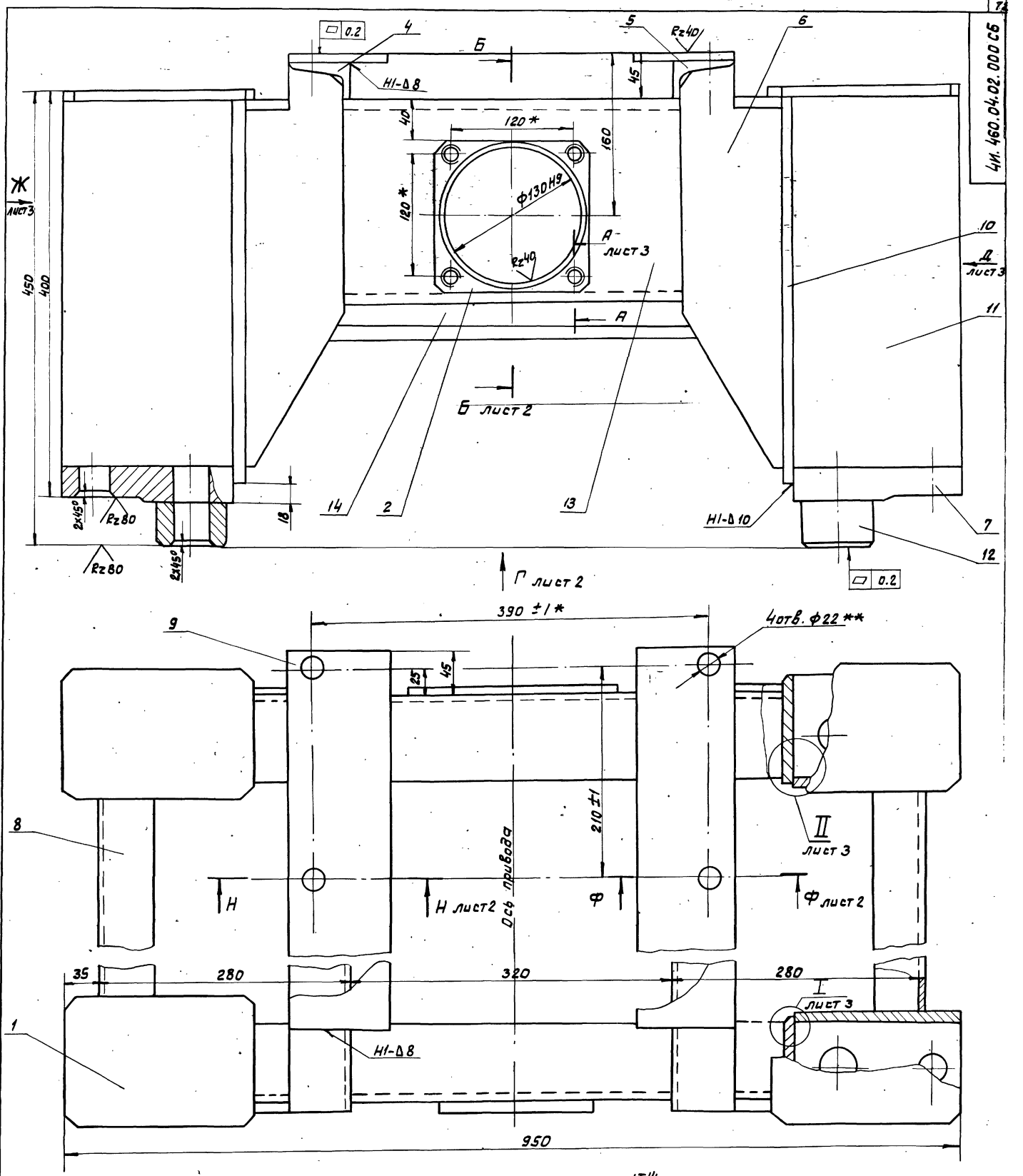

1. H14; h14; $\pm\frac{IT14}{2}$.
2. Сварку произвести по контуру прилегания деталей по ГОСТ 5264-80-Т1-Δ8 кроме мест обозначенных особо.
3. Шероховатость обрабатываемых поверхностей деталей без чертежа – Rz160.
4. ** Размечать по сопрягаемым деталям.
5. * Размеры для справок.

					4И. 460.04.02.000 СБ			
Изм	Лист	№ докум.	Подп.	Дата	Рама	Лит.	Масса	Масштаб
Разраб		Самохина				И	124.0	1:2.5
Пров.		Пендерев			Сборочный чертеж	Лист 1	Листов 3	
Рук.		Пендерев				Мосводоканалниипроект		
Н. контр		Кулагина				Отдел N5		

Инв. № подл. | Подп. и дата | Взам. инв. | Инв. № дуб. | Подп. и дата

Копировал: 9 19173-07 13 формат 22

Альбом VI

Б-Б лист 1

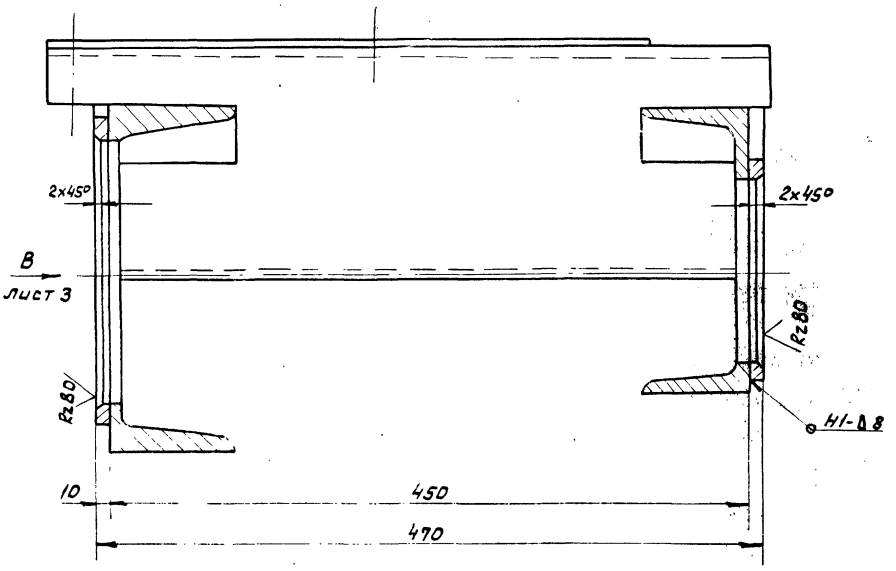

Н-Н лист 1

М 1:2

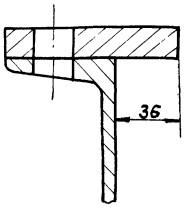

Ф-Ф лист 1

М 1:2

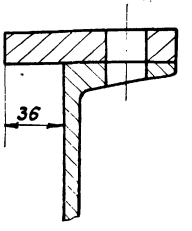

Вид Г лист 1

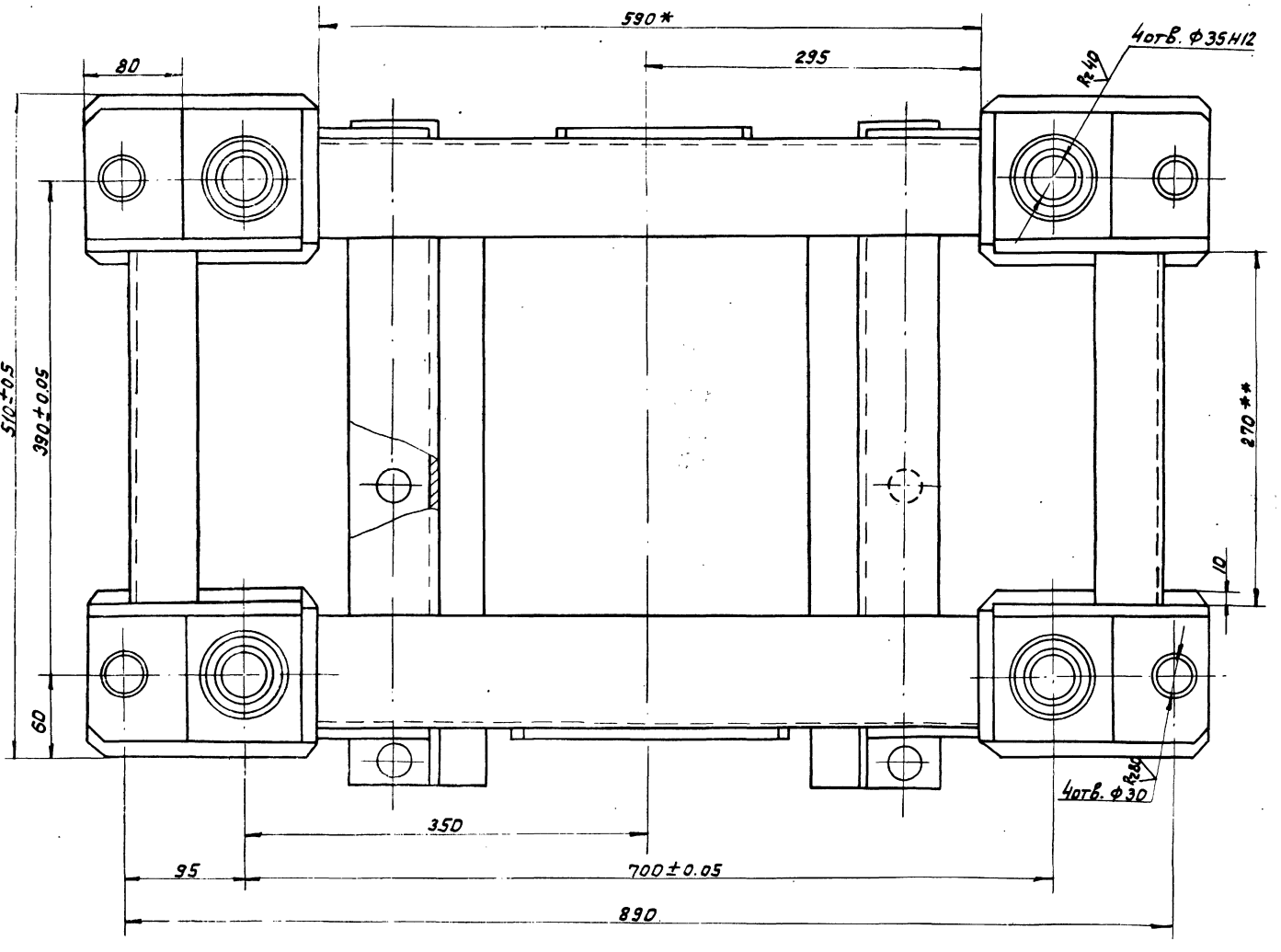

Вид Ж лист 1

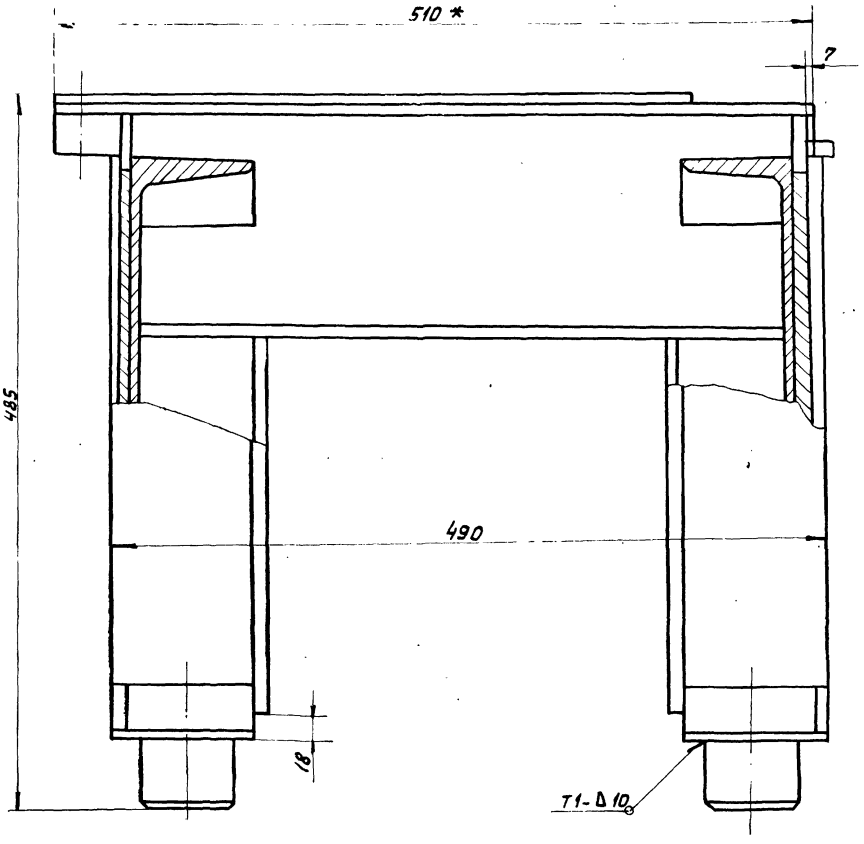

I лист 1
М 1:2

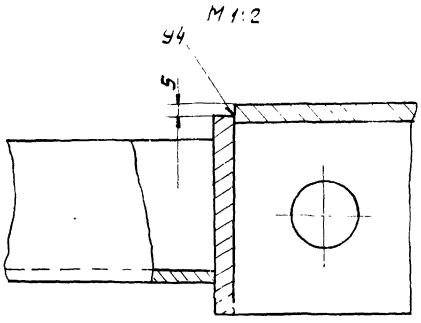

II лист 1
М 1:2

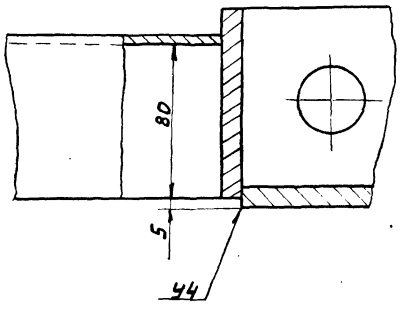

Вид В лист 2

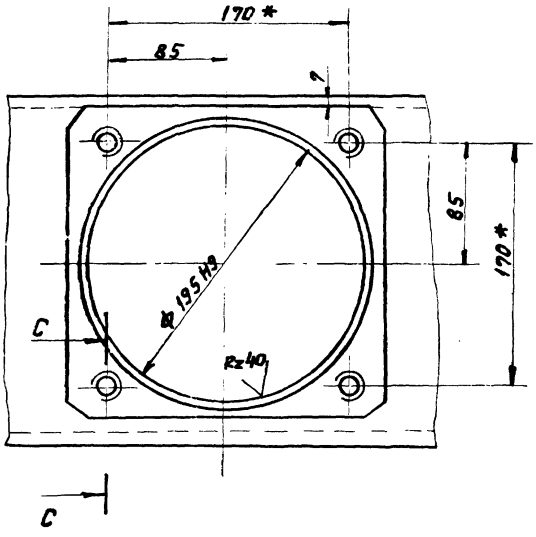

Вид Д лист 1

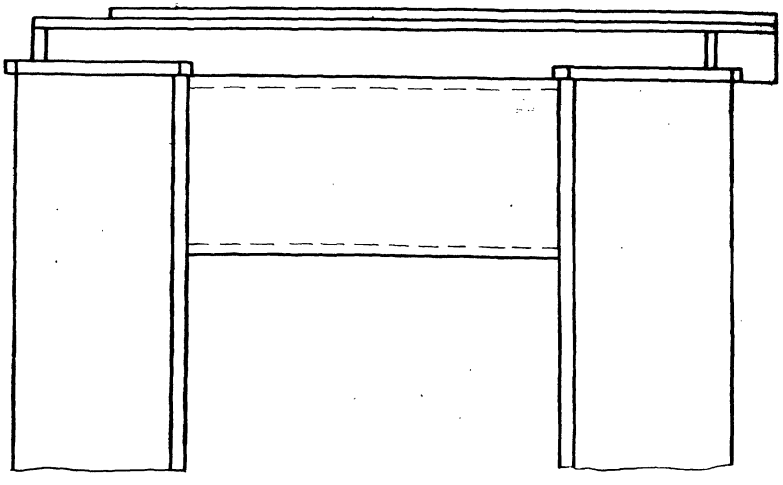

С - С
М 1:1

А - А
М 1:1 лист 1

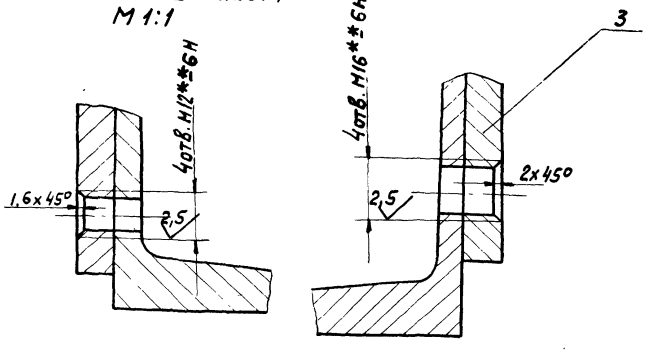

Альбом VI, лист ...

Инв. № подл. | Подп. и дата | Взам. инв. № | Инв. № дубл. | Подп. и дата

Изм.	Лист	№ докум.	Подп.	Дата	4и.460.04.02.000 СБ	Лист 3

ЧИ.460.04.02.001

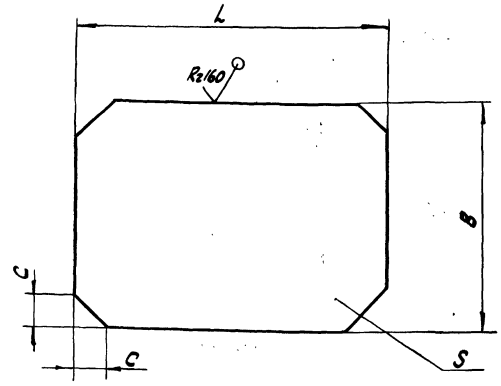

Обозначение	Размеры, мм L	B	S	C	Масса кг
ЧИ.460.04.02.001	190	130	10	10	1,8
ЧИ.460.04.02.001-01	150	150	14	10	2,5
ЧИ.460.04.02.001-02	216	216	14	18	4,5

1. $h14; \pm \frac{IT14}{2}$.
2. *Размер для справок.

ЧИ.460.04.02.001

Накладка

Лит. И | Масса см. табл. | Масштаб —

Лист | Листов 1

Разраб. Самохина
Пров. Пендерев
Н.контр. Кулагина

Лист ББ ГОСТ 19903-74 / Вст3сп ГОСТ 14637-79

Мосводоканалниипроект Отдел №5

Инв.№ подл. | Подп. и дата | Взам. инв.№ | Инв.№ дубл. | Подп. и дата

Формат 11

ЧИ.460.04.02.002

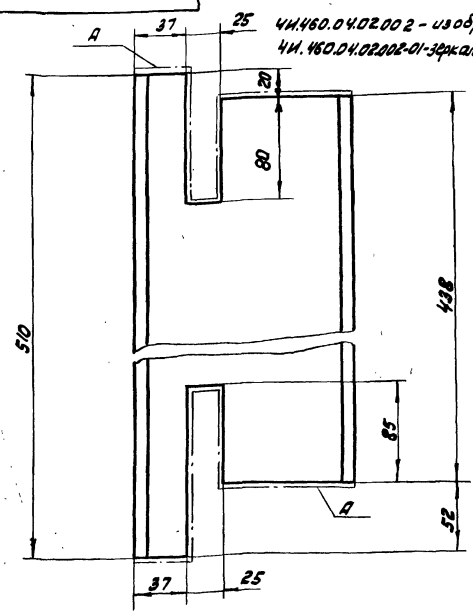

ЧИ.460.04.02.002 - изображено
ЧИ.460.04.02.002-01-зеркальное отражение

1. Шероховатость поверхности А - R_z160 V.
2. H14; h14; $\pm \frac{IT14}{2}$.

ЧИ.460.04.02.002

Швеллер

Лит. И | Масса 6,2 | Масштаб 1:25

Лист | Листов 1

Разраб. Самохина
Пров. Пендерев
Н.контр. Кулагина

Швеллер 16 ГОСТ 8240-72 / Вст3сп ГОСТ 535-79

Мосводоканалниипроект Отдел №5

Инв.№ подл. | Подп. и дата | Взам. инв.№ | Инв.№ дубл. | Подп. и дата

Формат 11

ЧИ.460.04.02.003

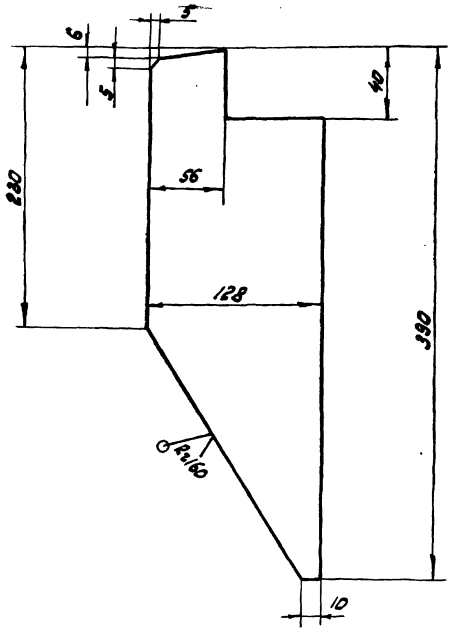

$h14; \pm \frac{IT14}{2}$.

ЧИ.460.04.02.003

Ребро

Лит. И | Масса 2,0 | Масштаб 1:2,5

Лист | Листов 1

Разраб. Самохина
Пров. Пендерев
Н.контр. Кулагина

Лист БВ ГОСТ 19903-74 / Вст3сп ГОСТ 14637-79

Мосводоканалниипроект Отдел №5

Инв.№ подл. | Подп. и дата | Взам. инв.№ | Инв.№ дубл. | Подп. и дата

Формат 11

ЧИ.460.04.02.004

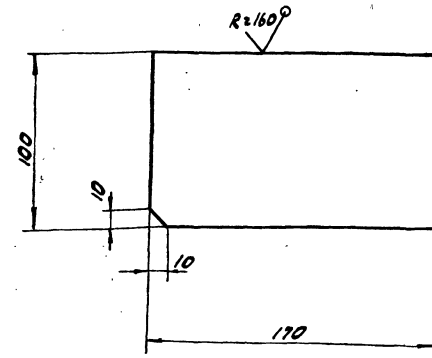

H14; h14; $\pm \frac{IT14}{2}$.

ЧИ.460.04.02.004

Лапа

Лит. И | Масса 4,2 | Масштаб 1:2

Лист | Листов 1

Разраб. Самохина
Пров. Пендерев
Н.контр. Кулагина

Полоса Б-В-32х100 ГОСТ 103-76 / Вст3сп ГОСТ 535-79

Мосводоканалниипроект Отдел №5

Инв.№ подл. | Подп. и дата | Взам. инв.№ | Инв.№ дубл. | Подп. и дата

Копировал: [illegible] 19173-07 16

Формат 11

4И460.04.03.000СБ

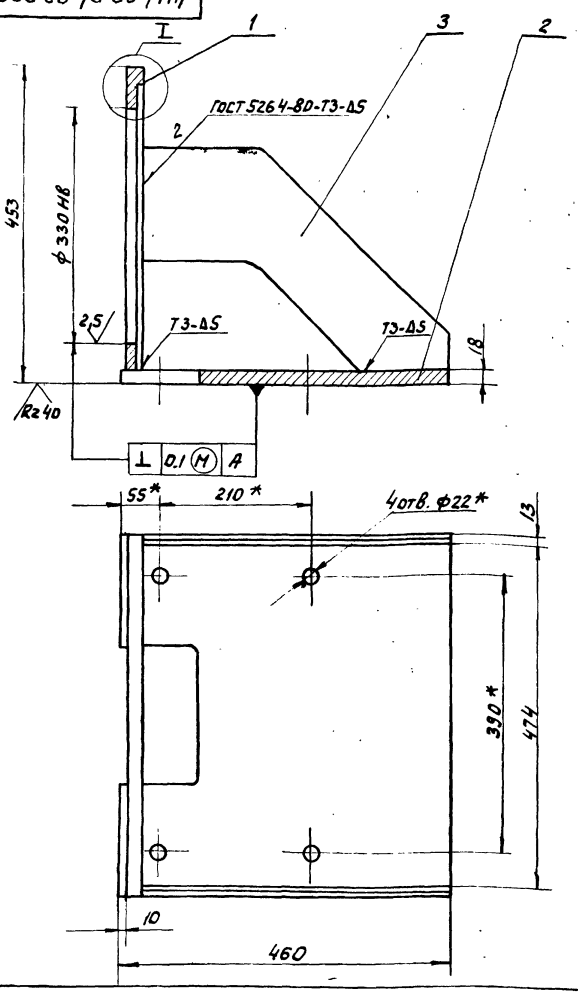

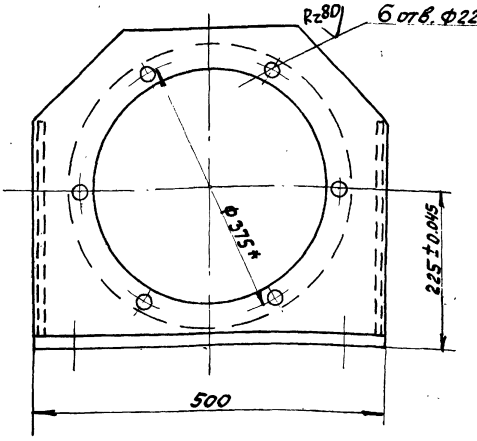

I
M 1:2

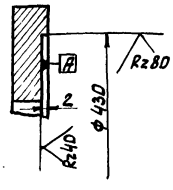

1. H14; h14; ± $\frac{IT14}{2}$.
2.* Размеры уточнить по редуктору

Изм	Лист	№ докум.	Подп.	Дата	4И.460.04.03.000 СБ	Лит.	Масса	Масшт.
Разраб.		Самохина			Кронштейн	И	56.5	1:5
Пров.		Пендерев			Сборочный чертеж	Лист	Листов 1	
Н. контр		Кулагина				Мосводоканалниипроект Отдел №5		

формат 12

Форм.	Зона	Поз.	Обозначение	Наименование	Кол.	Примечание
				Документация		
12			4И.460.04.03.000 СБ	Сборочный чертеж		
				Детали		
11		1	4И.460.04.03.001	Фланец	1	
11		2	4И.460.04.03.002	Основание	1	
11		3	4И.460.04.03.003	Ребро	2	

Изм	Лист	№ докум.	Подп.	Дата	4И.460.04.03.000	Лит.	Лист	Листов
Разраб		Самохина			Кронштейн	И		1
Пров.		Пендерев				Мосводоканалниипроект Отдел №5		
Н. контр		Кулагина						

формат 11

4И460.04.03.001

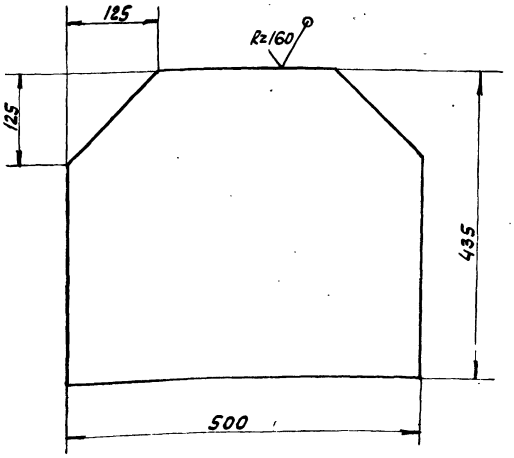

H14; h14; ± $\frac{IT14}{2}$.

Изм	Лист	№ докум.	Подп.	Дата	4И 460.04.03.001	Лит.	Масса	Масшт.
Разраб		Самохин			Фланец	И	19.4	1:5
Пров.		Пендерев				Лист	Листов 1	
Н. контр		Кулагина			Лист Б20 ГОСТ 19903-74 В Ст3 сп ГОСТ 14637-79	Мосводоканалниипроект Отдел №5		

Копировал: 19173-07 17

формат 11

Альбом VI

4И.460.04.03.002

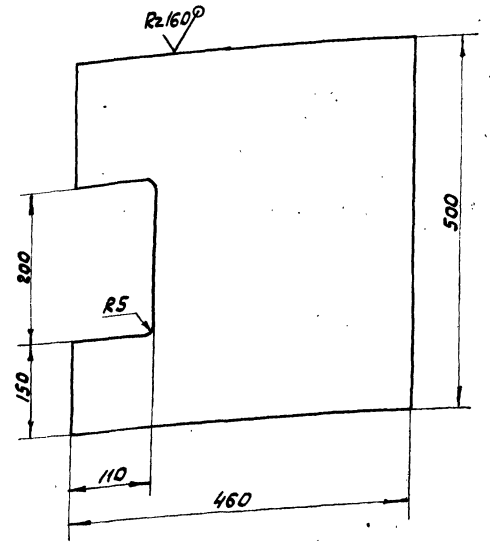

$h14;\ h14;\pm\frac{IT14}{2}$.

Изм.	Лист	№ докум.	Подп.	Дата	4И.460.04.03.002		
Разраб.		Самохина			Основание	Лит.	Масса 32.5	Масшт 1:5
Пров.		Пендерев				И		
Н.контр.		Кулагина				Лист	Листов 1
					Лист 6 20 ГОСТ 19903-74 / Вст3сп ГОСТ 14637-79	Мосводоканалниипроект Отдел №5	

Формат 11

4И.460.04.03.003

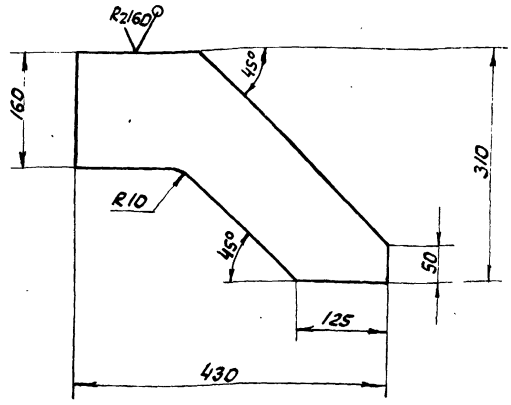

$h14;\pm\frac{IT14}{2}$

Изм.	Лист	№ докум.	Подп.	Дата	4И.460.04.03.003		
Разраб.		Самохина			Ребро	Лит.	Масса 4.3	Масш. 1:5
Пров.		Пендерев				И		
Н.контр.		Кулагина				Лист	Листов 1
					Лист 6 8 ГОСТ 19903-74 / Вст3сп ГОСТ 14637-79	Мосводоканалниипроект Отдел №5	

Инв.№ подл. | Подп. и дата | Взам. инв.№ | Инв.№ дубл. | Подп. и дата

Формат 11

4И.440.04.00.001

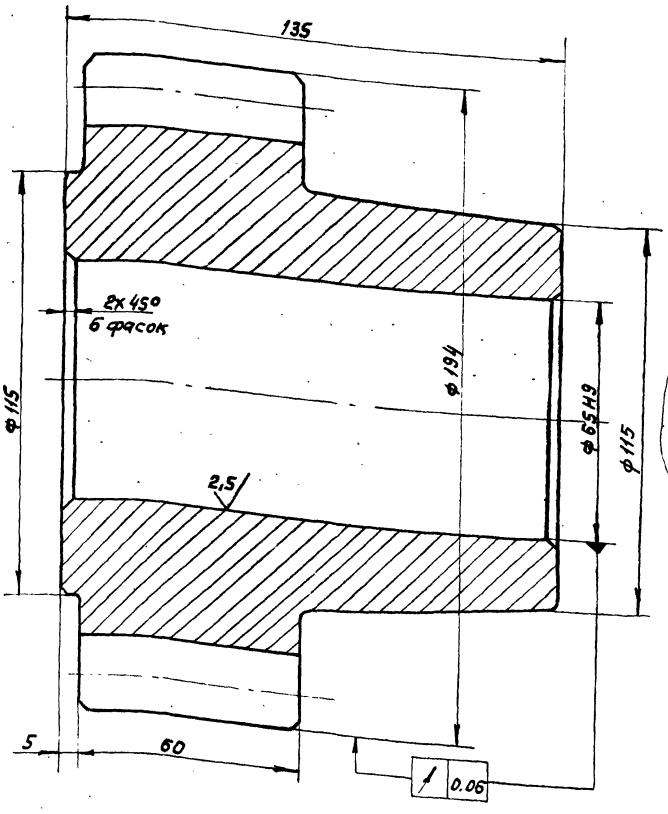

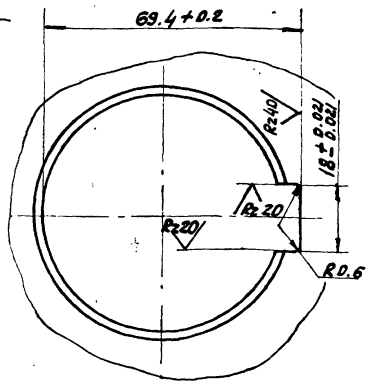

Модуль	m	10
Число зубьев	z	17
Нормальный исходный контур	—	ГОСТ 13755-81
Коэффициент смещения	x	0.2
Степень точности по ГОСТ 1643-81		8-Ва
Толщина зуба по хорде	S	$15{,}16^{-0.28}_{-0.83}$
Высота зуба по хорде	hx	9.242
Делительная окружность	d	170
Обозначение чертежа сопряженного колеса	—	4И.444.04.004

1. Допускаемые отклонения на размеры отливки по III классу точности ГОСТ 1855-55.
2. Литейные радиусы неуказанные на чертеже, выполнить R3, уклоны 1:10.
3. $h14;\pm\frac{IT14}{2}$.

Изм.	Лист	№ докум.	Подп.	Дата	4И.460.04.00.001		
Разраб.		Самохина			Шестерёнка сменная	Лит.	Масса 12,5	Масш. 1:1
Пров.		Пендерев				И		
Н.контр.		Кулагина				Лист	Листов 1
					С4-24-44 ГОСТ 1412-79	Мосводоканалниипроект Отдел №5	

Копировал: 9 | 19173-07 18 | Формат А2

4И. 460. 04. 00. 002

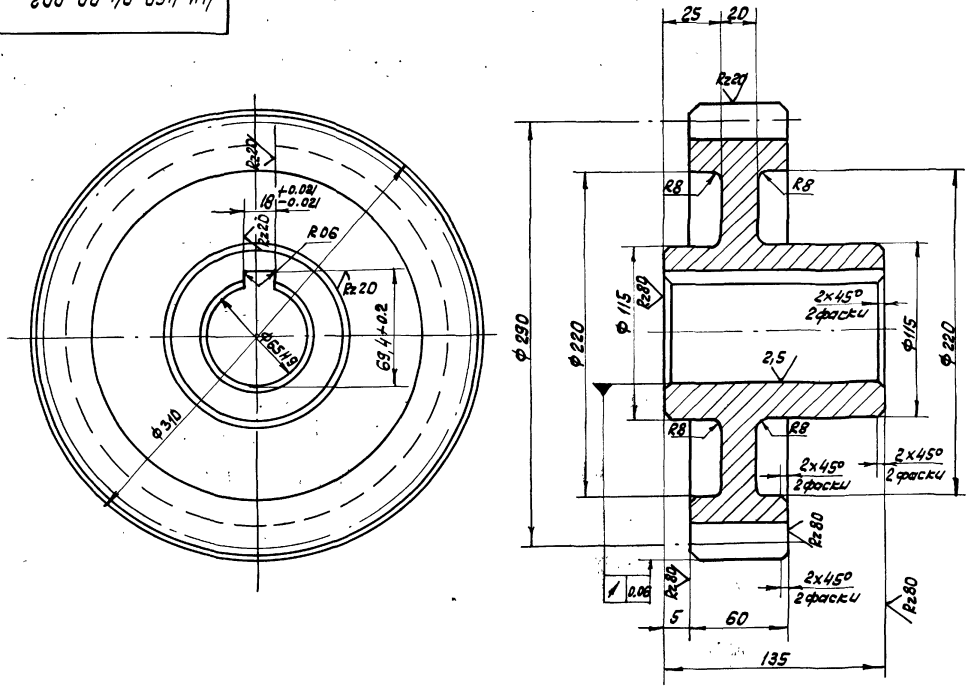

Модуль	m	10
Число зубьев	z	29
Нормальный исходный контур	—	ГОСТ 13755-81
Коэффициент смещения	X	—
Степень точности по ГОСТ 1643-81	—	8-Ва
Толщина зуба по хорде	S	$13.87^{-0.185}_{-0.365}$
Высота зуба по хорде	hx	7.48
Делительная окружность	d	290
Обозначение чертежа сопряженного колеса	—	4И.460.04.00.005

1. Допускаемые отклонения на размеры отливки — по III кл. точности ГОСТ 1855-55.
2. Литейные радиусы не указанные на чертеже, выполнить R3, уклоны 1:10.
3. $h14, \pm \frac{IT14}{2}$.

Изм.	Лист	№ докум.	Подп.	Дата	4И. 460. 04. 00. 002			
Разраб.		Самохина			Шестеренка сменная	Лит.	Масса	Масшт.
Пров.		Пендерев				И	23.0	1:2,5
Рук.		Пендерев				Лист	Листов 1	
Н. контр.		Кулагина			СЧ 24-44 ГОСТ 1412-79	Мосводоканалниипроект Отдел №5		

Копировал: формат 12

Альбом VI, часть 2

Инв. № подл. | Подп. и дата | Взам. инв. | Инв. № дубл. | Подп. и дата

4И. 460. 04. 00. 003

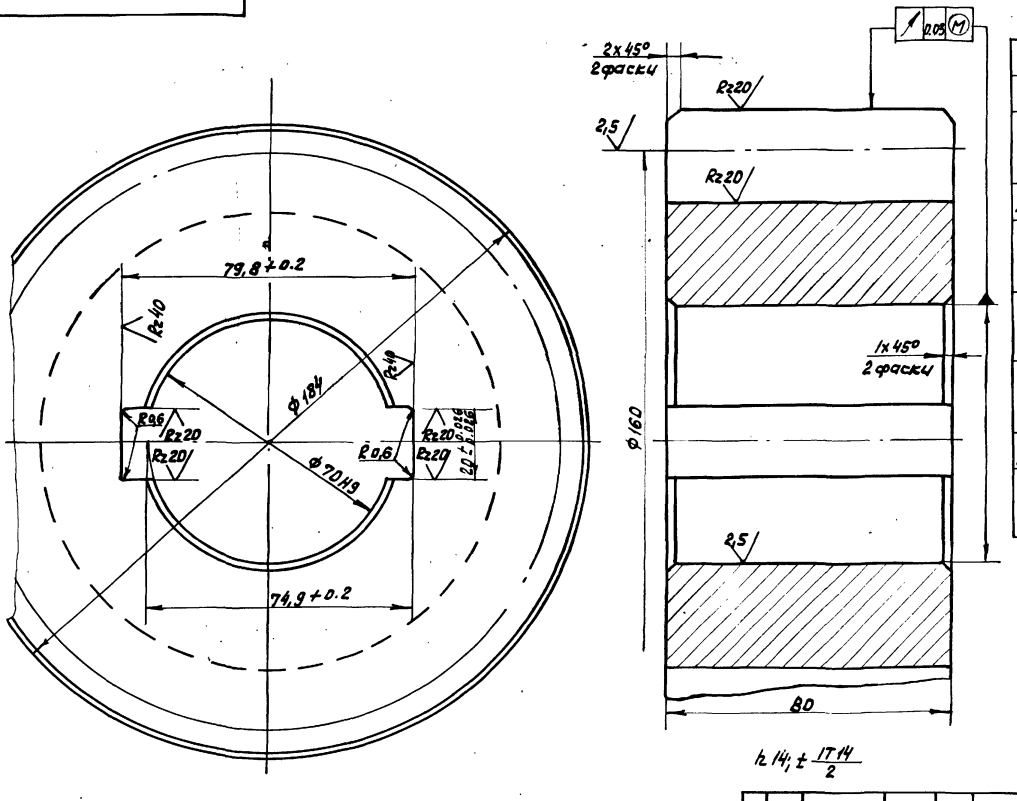

$h14, \pm \frac{IT14}{2}$

Модуль	m	10
Число зубьев	z	16
Нормальный исходный контур	—	ГОСТ 13755-81
Коэффициент смещения	X	0.2
Степень точности по ГОСТ 1643-81	—	8-Ва
Толщина зуба по хорде	S	$15.157^{-0.145}_{-0.300}$
Высота зуба по хорде	hx	9.24
Делительная окружность	d	160
Обозначение чертежа сопряженного колеса	—	4И.460.04.01.00.

Изм.	Лист	№ докум.	Подп.	Дата	4И. 460. 04. 00. 003			
Разраб.		Самохина			Шестерня	Лит.	Масса	Масшт.
Пров.		Пендерев				И	9.0	1:1
Рук.		Пендерев				Лист	Листов 1	
Н. контр.		Кулагина			Ст.5 ГОСТ 380-71	Мосводоканалниипроект Отдел №5		

19173-07 19

формат 12

Инв. № подл. | Подп. и дата | Взам. инв. № | Инв. № дубл. | Подп. и дата

ЧИ.460.04.00.004

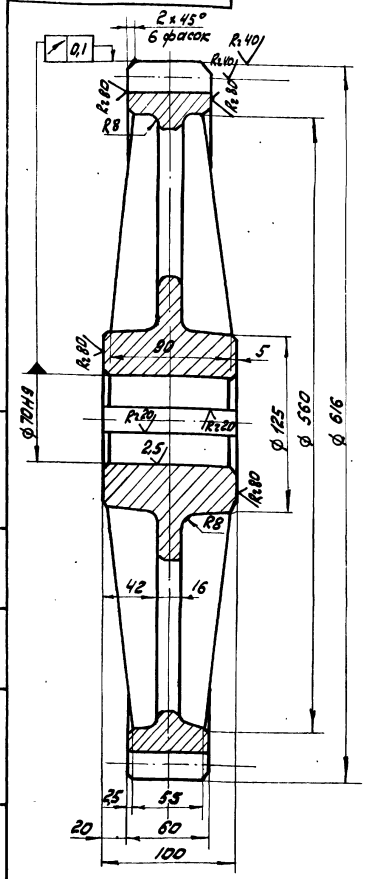

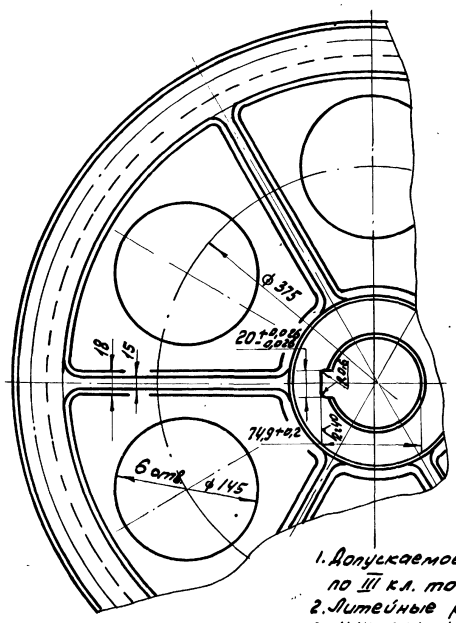

Модуль	m	10
Число зубьев	z	60
Нормальный исходный контур	—	ГОСТ 13755-81
Коэффициент смещения	x	0,2
Степень точности по ГОСТ 1643-81	—	8-Ва
Толщина зуба по хорде	S	$12,58^{-0,28}_{-0,83}$
Высота зуба по хорде	hx	5,71
Делительный диаметр	d	600
Обозначение чертежа сопряженной шестерни		ЧИ.460.04.00.001

1. Допускаемое отклонение на размеры отливки по III кл. точности ГОСТ 1855-55.
2. Литейные радиусы неуказанные на чертеже R3, уклоны 1:10
3. H14; h14; $\pm \frac{IT14}{2}$.

					ЧИ.460.04.00.004			
Изм.	Лист	№ докум.	Подп.	Дата	Колесо зубчатое сменное	Лит.	Масса	Масштаб
Разраб.		Самохина				И	61	1:2,5
Пров.		Пендерев				Лист	Листов: 1	
Н.контр.		Кулагина			СЧ-24-44ГОСТ1412-79	Мосводоканал Ниипроект Отдел №5		

Формат 12

ЧИ.460.04.00.005

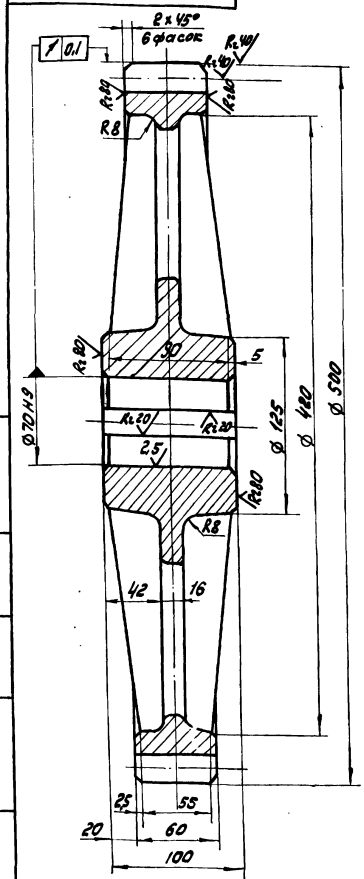

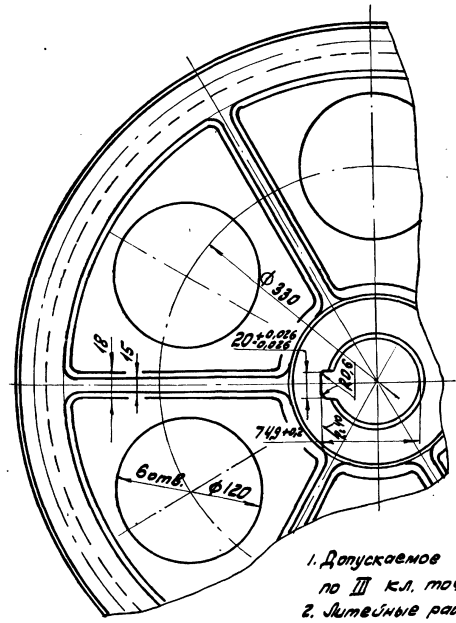

Модуль	m	10
Число зубьев	z	48
Нормальный исходный контур	—	ГОСТ 13755-81
Коэффициент смещения	x	—
Степень точности по ГОСТ 1643-81	—	8-Ва
Толщина зуба по хорде	S	$13,87^{-0,22}_{-0,40}$
Высота зуба по хорде	hx	7,476
Делительный диаметр	d	480
Обозначение чертежа сопряженной шестерни		ЧИ.460.04.00.002

1. Допускаемое отклонение на размеры отливки по III кл. точности ГОСТ 1855-55.
2. Литейные радиусы неуказанные на чертеже R3, уклоны 1:10
3. H14; h14; $\pm \frac{IT14}{2}$.

					ЧИ.460.04.00.005			
Изм.	Лист	№ докум.	Подп.	Дата	Колесо зубчатое сменное	Лит.	Масса	Масштаб
Разраб.		Самохина				И	46,0	1:2,5
Пров.		Пендерев				Лист	Листов: 1	
Н.контр.		Кулагина			СЧ-24-44.ГОСТ1412-79	Мосводоканал Ниипроект Отдел №5		

Копировал: ЖЛ- 19173-07 20 Формат 12

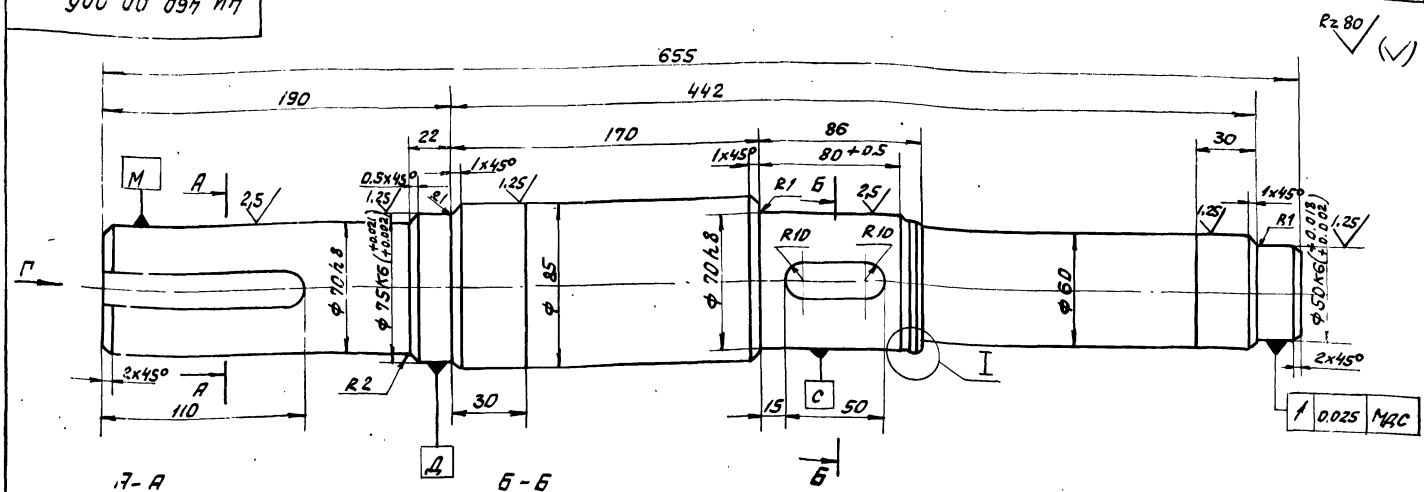

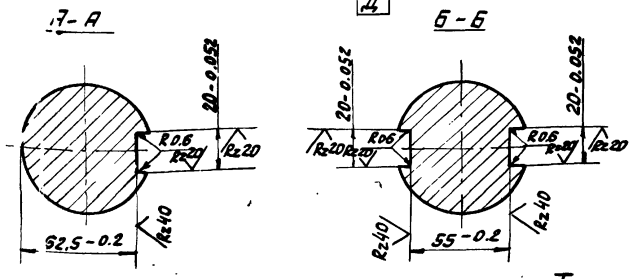

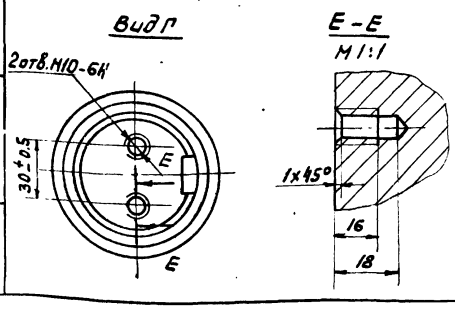

1. H14; h14; ±IT14/2.

					4И.460.04.00.006			
Изм.	Лист	N докум.	Подп.	Дата				
Разраб		Самохина			Вал промежуточный	Лит.	Масса	Масш.
Пров		Пендерев				И	20.3	1:2
Рук.		Пендерев				Лист	Листов 1	
Н.контр		Кулагина			Сталь 45 ГОСТ 1050-74	Мосводоканалниипроект Отдел №5		

Инв.№ подл. | Подп. и дата | Взам. инв.№ | Инв.№ дубл. | Подп. и дата

Формат А2

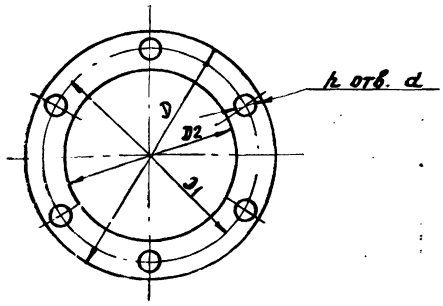

Обозначение	Размеры, мм D	D1	D2	h	d	Масса, кг
4И.460.04.00.007	130	110	92	6	9	0.015
4И.460.04.00.007-01	175	150	132	6	11	0.02

					4И.460.04.00.007			
Изм.	Лист	N докум.	Подп.	Дата				
Разраб		Самохина			Прокладка	Лит.	Масса	Масшт.
Пров.		Пендерев				И	см. табл.	—
Рук.		Пендерев				Лист	Листов 1	
Н. контр		Кулагина			картон А2 ГОСТ 9347-74	Мосводоканалниипроект Отдел №5		

Инв.№ подл. | Подп. и дата | Взам. инв.№ | Инв.№ дубл. | Подп. и дата

Формат А2

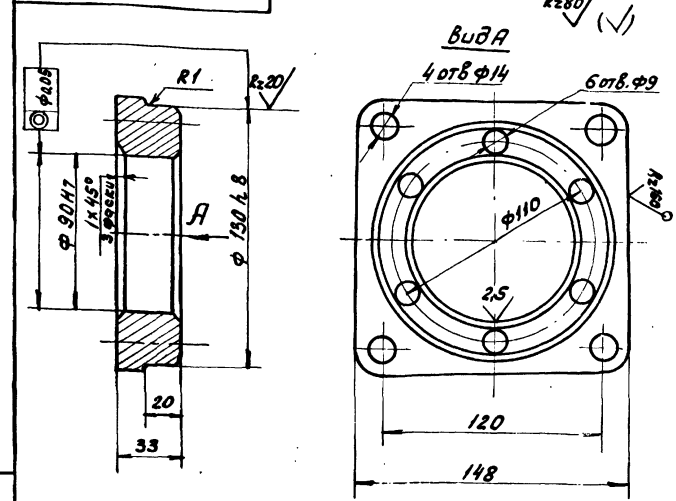

1. Допускаемые отклонения на размеры отливки выполнить по III кл. точности по ГОСТ 1855-55.
2. H14; h14; ±IT14/2.

					4И.460.04.00.008			
Изм.	Лист	N докум.	Подп.	Дата				
Разраб.		Самохина			Стакан	Лит.	Масса	Масшт.
Пров.		Пендерев				И	2.8	1:2
						Лист	Листов 1	
Н. контр		Кулагина			СЧ 18-36 ГОСТ 1412-79	Мосводоканалниипроект Отдел №5		

Инв.№ подл. | Подп. и дата | Взам. инв.№ | Инв.№ дубл. | Подп. и дата

Формат А2

ИИ. 460. 04. 00. 009

Rz80

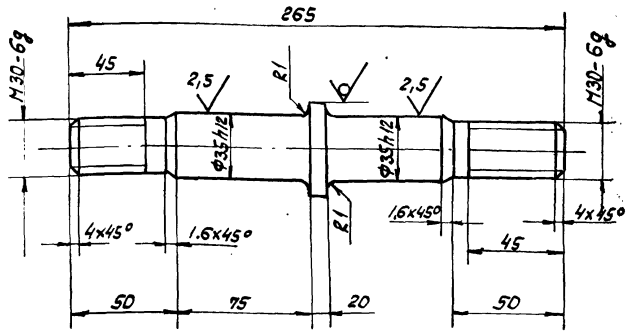

h14; ± IT14/2

Изм.	Лист	№ докум.	Подп.	Дата	4и. 460. 04. 00. 009			
Разраб		Самохина			Палец	Лит.	Масса	Масшт.
Пров.		Пендерев				И	1.2	1:2
Н.контр		Кулагина				Лист	Листов 1	
					Круг 850 ГОСТ 2590-71 / Ст3 сп ГОСТ 535-79	Мосводоканалниипроект Отдел №5		

Формат 11

ИИ. 460. 04. 00. 011

Rz80

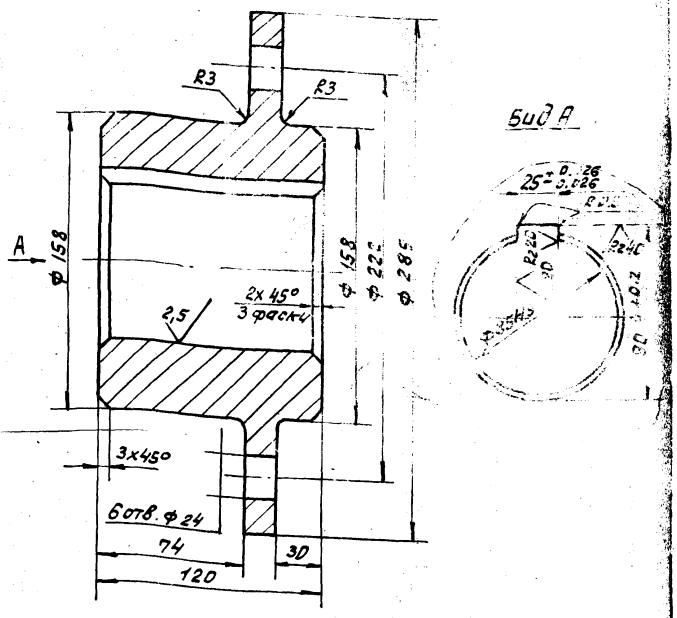

H14; h14; ± IT14/2.

Изм.	Лист	№ докум.	Подп.	Дата	4и. 460. 04. 00. 011			
Разраб		Самохина			Ступица	Лит.	Масса	Масшт.
Пров.		Пендерев				И	13.5	1:2
Н.контр		Кулагина				Лист	Листов 1	
					Ст. 3 ГОСТ 380-71	Мосводоканалниипроект Отдел №5		

Формат 11

ИИ. 460. 04. 00. 012

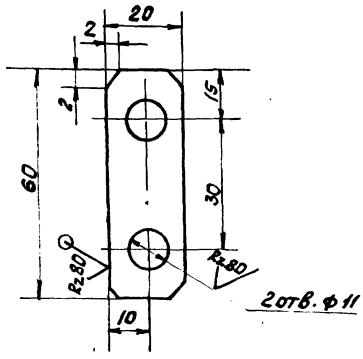

H14; h14; ± IT14/2.

Изм.	Лист	№ докум.	Подп.	Дата	4и. 460. 04. 00. 012			
Разраб		Самохина			Шайба стопорная	Лит.	Масса	Масшт.
Пров.		Пендерев				И	0.01	1:1
Н.контр.		Кулагина				Лист	Листов 1	
					Лист 81.0 ГОСТ 19903-74 / Ст3 ГОСТ 16523-70	Мосводоканалниипроект Отдел №5		

Формат 11

ИИ. 460. 04. 00. 013

Rz80

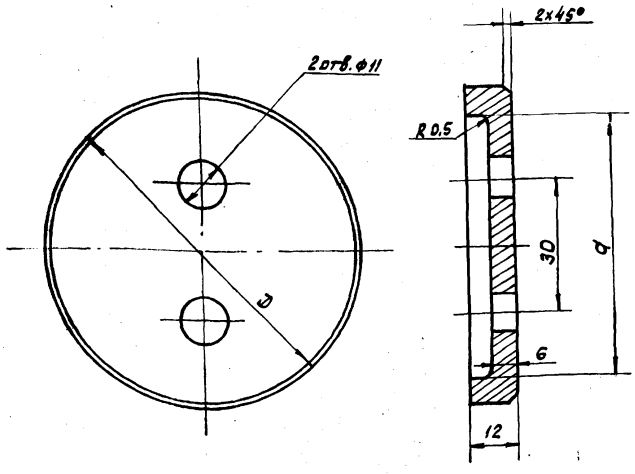

Обозначение	D, мм	d, мм	Масса
4и. 460. 04. 00. 013	85	72	0.34кг
4и. 460. 04. 00. 013-01	80	66	0.30кг

Изм.	Лист	№ докум.	Подп.	Дата	4и. 460. 04. 00. 013			
Разраб		Самохина			Шайба глухая	Лит.	Масса	Масшт.
Пров.		Пендерев				И	см табл.	—
Н.контр		Кулагина				Лист	Листов 1	
					Ст. 3 ГОСТ 380-71	Мосводоканалниипроект Отдел №5		

Формат 11

Копировал:

Альбом VI, часть 2

Инв. № подл. | Подп. и дата | Взам. инв. № | Инв. № дубл. | Подп. и дата

ЧИ. 460.04.00.014

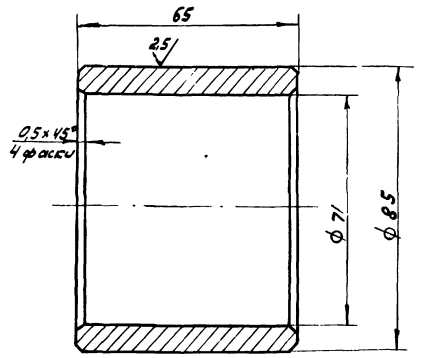

R 1,40 (√)

H14; h14

Изм.	Лист	№ докум.	Подп.	Дата
Разраб.		Самохина		
Пров.		Пендерев		
Н. контр.		Кулагина		

ЧИ. 460.04.00.014

Втулка дистанционная

Лит.	Масса	Масштаб
И	0,78	1:1
Лист	Листов 1	

Сталь 45 ГОСТ 1050-74

Мосводоканалниипроект Отдел № 5

Формат 11

ЧИ. 460.04.00.015

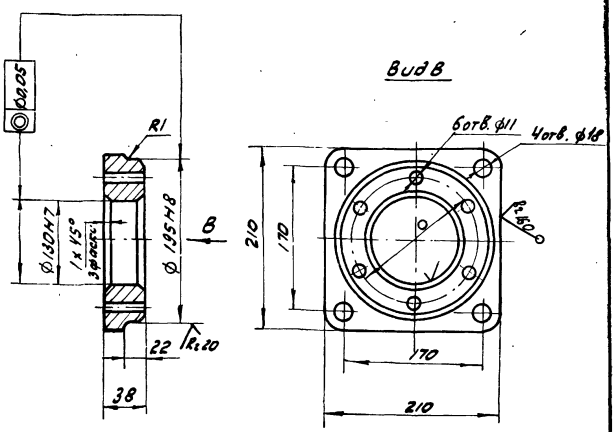

R 80 (√)

1. Допускаемые отклонения на размеры отливки по III кл. точности ГОСТ 1855-55
2. H14; h14; $\pm \frac{IT14}{2}$.

Изм.	Лист	№ докум.	Подп.	Дата
Разраб.		Самохина		
Пров.		Пендерев		
Н. контр.		Кулагина		

ЧИ. 460.04.00.015

Стакан

Лит.	Масса	Масштаб
И	6,2	1:4
Лист	Листов 1	

С418-36 ГОСТ 1412-79

Мосводоканалниипроект Отдел № 5

Формат 11

Формат	Зона	Поз.	Обозначение	Наименование	Кол.	Примеч.
				Документация		
22			ЧИ. 460.05.00.000 СБ	Сборочный чертеж		
				Сборочные единицы		
11		1	ЧИ. 460.05.01.000	Корпус сосуна	1	
				Детали		
11		2	ЧИ. 460.05.00.001	Скребок	1	
11		3	ЧИ. 460.05.00.001-01	Скребок	1	
12		4	ЧИ. 460.05.00.002	Уголок	2	
11		5	ЧИ. 460.05.00.002-01	Уголок	1	
11		6	ЧИ. 460.05.00.003	Накладка	2	
11		7	ЧИ. 460.05.00.004	Накладка	1	
11		8	ЧИ. 460.05.00.005	Скребок	1	
				Стандартные изделия		
		9		Болт М8×30.58.096 ГОСТ 7798-70	24	

Изм.	Лист	№ докум.	Подп.	Дата
Разраб.		Самохина		
Пров.		Пендерев		
Н. контр.		Кулагина		

ЧИ. 460.05.00.000

Сосун

Лит.	Лист	Листов
И	1	2

Мосводоканалниипроект Отдел № 5

Формат 11

Формат	Зона	Поз.	Обозначение	Наименование	Кол.	Примеч.
		10		Болт М12×30.58.096 ГОСТ 7798-70	6	
		11		Гайка М8.5.096 ГОСТ 5915-79	24	
		12		Гайка М12.5.096 ГОСТ 5915-70	6	
		13		Шайба 12.02.096 ГОСТ 17371-78	6	

ЧИ. 460.05.00.00.000

Лист 2

Изм. | Лист | № докум. | Подп. | Дата

Копировал:

Формат 11

4И.460.05.00.000СБ

Альбом VI, часть

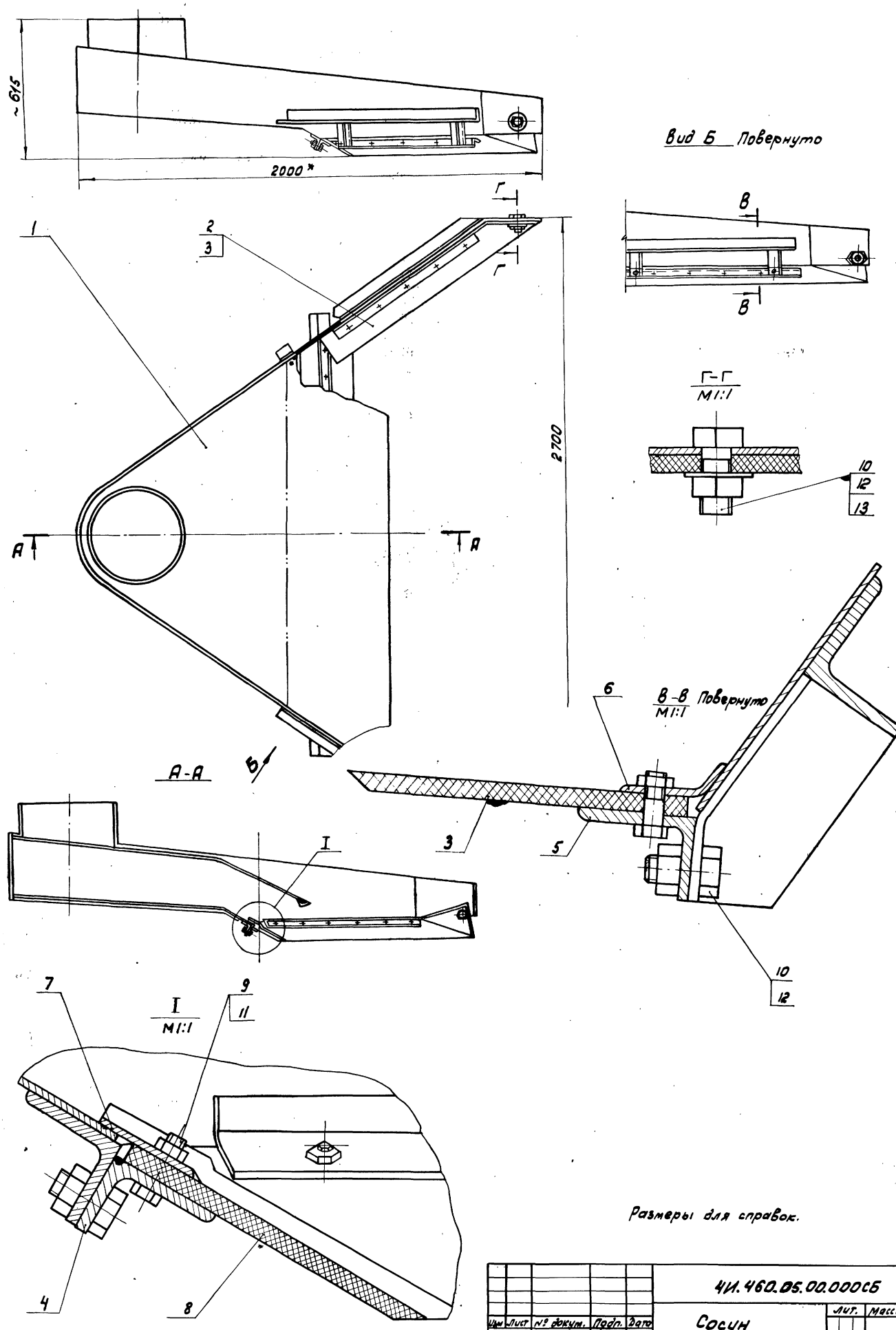

Размеры для справок.

					4И.460.05.00.000СБ			
Изм	Лист	№ докум.	Подп.	Дата	Сосун Сборочный чертеж	Лит.	Масса	Масштаб
Разраб.		Самохина				И	130	1:10
Пров.		Пендерев				Лист	Листов: 1	
Н.контр.		Кулагина				Мосводоканал Ниипроект Отдел N 5		

Инв.№ подл. | Подп. и дата | Взам. инв. | Инв.№ дубл. | Подп. и дата

Копировал: 19173-07 24 Формат 22

Альбом VI, часть 2

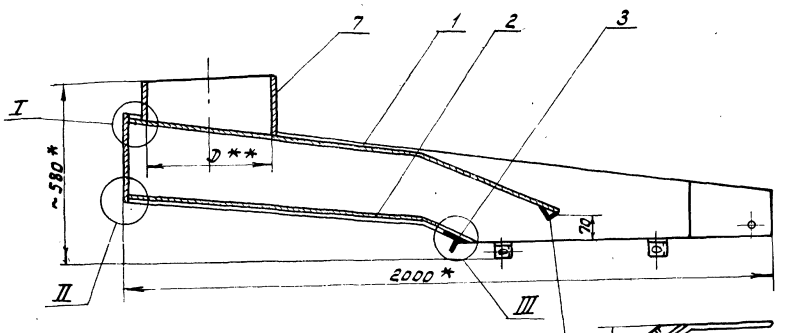

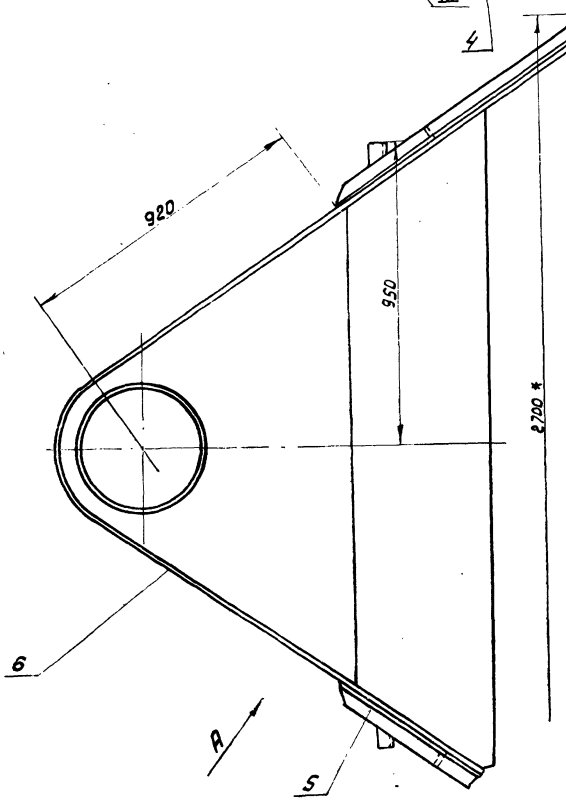

I
М1:1

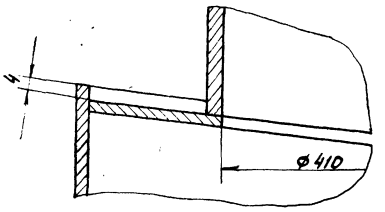

II
М1:1

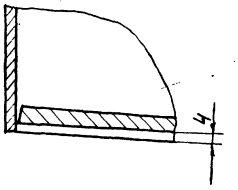

III
М1:1

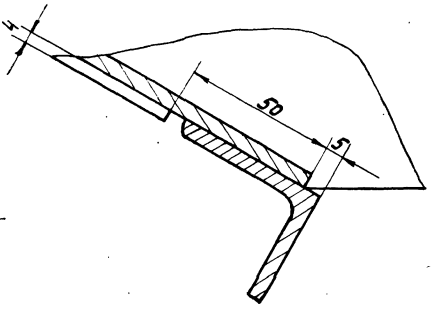

Вид А повернуто

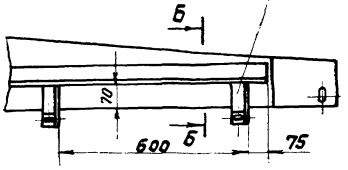

Б-Б
М1:1

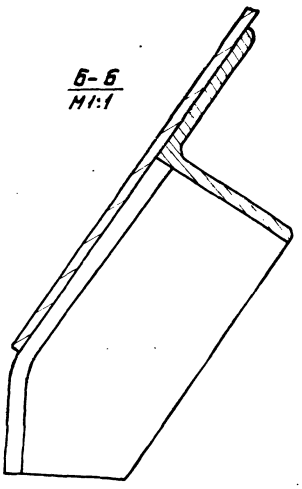

1. Предельные отклонения размеров - $\pm \frac{IT14}{2}$.
2. Сварку производить по контуру прилегания деталей ГОСТ 5264-80-Т1-△3.
3. * Размеры для справок.
4. ** Диаметр D в верхней стенке сосуна вырезать по отростку поз. 2

					4И.460.05.01.000 СБ		
Изм.	Лист	№ докум.	Подп.	Дата	Корпус сосуна Сборочный чертеж	Лит.	Масса	Масшт.
Разраб.		Самохина				И	108	1:10
Пров.		Пендерев				Лист	Листов 1	
Рук.		Пендерев				Мосводоканалниипроект Отдел №5		
Н.контр.		Кулагина						

Копировал:

Инв. № подл. | Подп. и дата | Взам. инв. № | Инв. № дуб. | Подп. и дата

Формат	Зона	Поз.	Обозначение	Наименование	Кол.	Примечание
				Документация		
22			ЧИ.460.05.01.000СБ	Сборочный чертеж		
				Детали		
12		1	ЧИ.460.05.01.001	Стенка	1	
12		2	ЧИ.460.05.01.001-01	Стенка	1	
11		3	ЧИ.460.05.01.002	Уголок	1	
11		4	ЧИ.460.05.01.003	Уголок	1	
11		5	ЧИ.460.05.01.003-01	Уголок	2	
11		6	ЧИ.460.05.01.004	Стенка боковая	1	
11		7	ЧИ.460.05.01.005	Отросток	1	
11		8	ЧИ.460.05.01.006	Уголок	4	

Изм.	Лист	№ докум.	Подп.	Дата
Разраб.		Самохина		
Пров.		Пендерев		
Н.контр.		Кулагина		

ЧИ.460.05.01.000

Корпус сосуна

Лит.	Лист	Листов
И		1

МосводоканалНИИпроект Отдел № 5

Формат 11

ЧИ.460.05.01.001

Rz 160 (√)

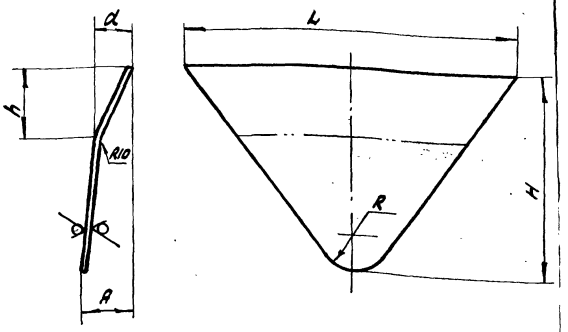

Обозначение	Размеры, мм L	H	A	α	h	R	Масса, кг
ЧИ.460.05.01.001	2150	1350	330	225	465	247	38,0
ЧИ.460.05.01.001-01	1680	1020	120	50	86	247	20,4

$h14; \pm \frac{IT14}{2}$.

Изм.	Лист	№ докум.	Подп.	Дата
Разраб.		Самохина		
Пров.		Пендерев		
Н.контр.		Кулагина		

ЧИ.460.05.01.001

Стенка

Лит.	Масса	Масштаб
И	см. табл.	

Лист	Листов: 1

Лист Б3 ГОСТ 19903-74 Вст3сп ГОСТ 8568-70

МосводоканалНИИпроект Отдел № 5

Формат 11

ЧИ.460.05.01.002

√ (√)

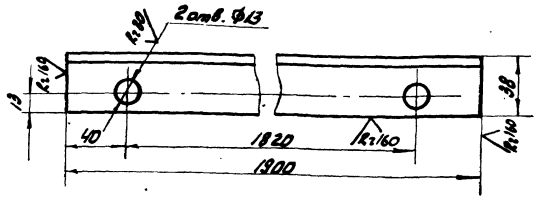

$H14; h14; \pm \frac{IT14}{2}$.

Изм.	Лист	№ докум.	Подп.	Дата
Разраб.		Самохина		
Пров.		Пендерев		
Н.контр.		Кулагина		

ЧИ.460.05.01.002

Уголок

Лит.	Масса	Масштаб
И	6,5	1:2

Лист	Листов: 1

Уголок 650х50х5 ГОСТ 8509-72 Вст3сп ГОСТ 535-79

МосводоканалНИИпроект Отдел № 5

Формат 11

ЧИ.460.05.01.003

Rz 160 (√)

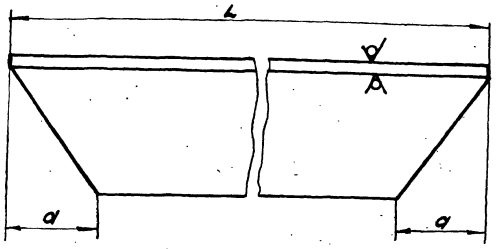

Обозначение	Размеры, мм L	α	Материал	Масса, кг
ЧИ.460.05.01.003	2154	28	Уголок 65х5 ГОСТ 8509-72 Вст3сп ГОСТ 535-79	7,2
ЧИ.460.05.01.003-01	1090	65	Уголок 60х5 ГОСТ 8509-72 Вст3сп ГОСТ 535-79	3,8

$h14; \pm \frac{IT14}{2}$.

Изм.	Лист	№ докум.	Подп.	Дата
Разраб.		Самохина		
Пров.		Пендерев		
Н.контр.		Кулагина		

ЧИ.460.05.01.003

Уголок

Лит.	Масса	Масштаб
И	см. табл.	—

Лист	Листов: 1

см. табл.

МосводоканалНИИпроект Отдел № 5

Формат 11

Альбом III; 4.407.1-25 с

Инв. № подл. | Подп. и дата | Взам. инв. № | Инв. № дубл. | Подп. и дата

ЧИ.460.05.01.004

Rz 160 (√)

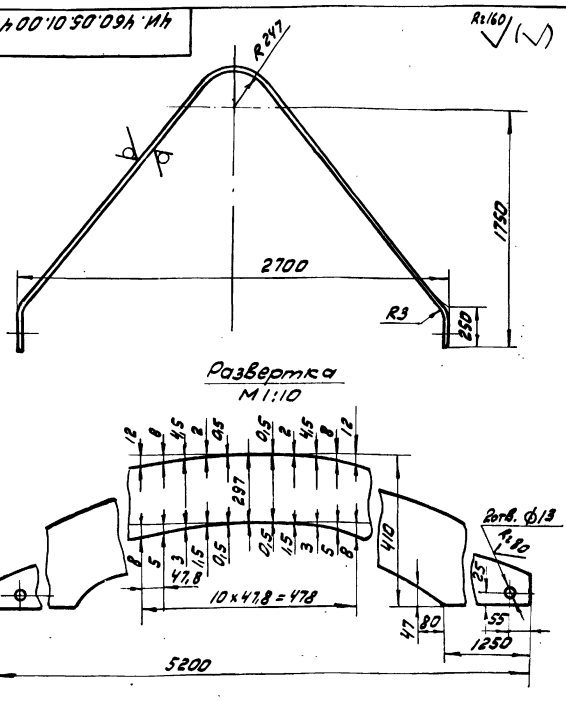

Развертка
М1:10

H14; h14; ± IT14/2.

Изм.	Лист	№ докум.	Подп.	Дата	ЧИ.460.05.01.004	Лит.	Масса	Масштаб
Разраб.		Самохина			Стенка боковая	И	28,6	1:20
Пров.		Пендерев				Лист	Листов: 1	
Н.контр.		Кулагина			Вз ГОСТ 19903-74 / Ст3сп ГОСТ 16523-70	Мосводоканалнипроект Отдел №5		

Формат 11

ЧИ.460.05.01.005

Rz 160 (√)

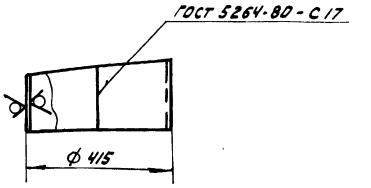

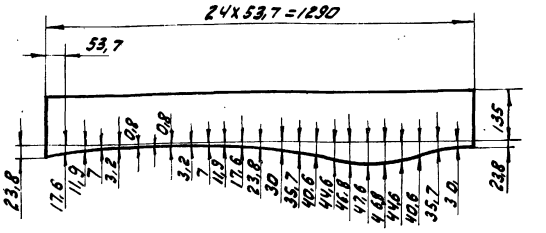

h14; ± IT14/2.

Изм.	Лист	№ докум.	Подп.	Дата	ЧИ.460.05.01.005	Лит.	Масса	Масштаб
Разраб.		Самохина			Отросток	И	5	1:10
Пров.		Пендерев				Лист	Листов: 1	
Н.контр.		Кулагина			Вз ГОСТ 19903-74 / Ст3сп ГОСТ 16523-70	Мосводоканалнипроект Отдел №5		

Формат 11

ЧИ.460.05.01.006

Rz 160 (√)

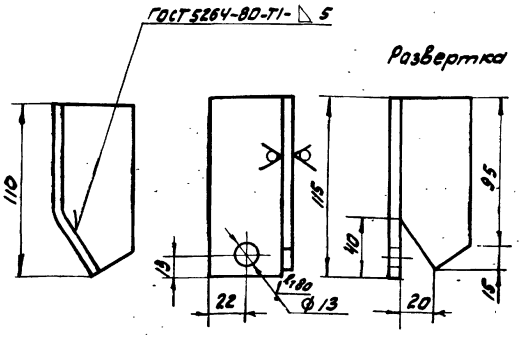

H14; h14; ± IT14/2

Изм.	Лист	№ докум.	Подп.	Дата	ЧИ.460.05.01.006	Лит.	Масса	Масштаб
Разраб.		Самохина			Уголок	И	0,35	1:2
Пров.		Пендерев				Лист	Листов: 1	
Н. контр.		Кулагина			Уголок 60×50×5 ГОСТ 8509-72 / Ст3сп ГОСТ 535-79	Мосводоканалнипроект Отдел №5		

Формат 11

ЧИ.460.05.00.001

ЧИ.460.05.00.001 – изображено
ЧИ.460.05.00.001-01 – зеркальное отражение

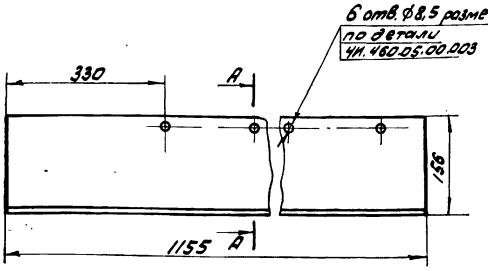

А–А
М1:1

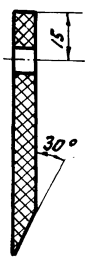

Изм.	Лист	№ докум.	Подп.	Дата	ЧИ.460.05.00.001	Лит.	Масса	Масштаб
Разраб.		Самохина			Скребок правый	И	1,8	1:5
Пров.		Пендерев				Лист	Листов: 1	
Н.контр.		Кулагина			Пластина 1 ПН6-М-8-1,2 ГОСТ 7338-77	Мосводоканалнипроект Отдел №5		

Копировал: Этл-

Формат 11

Альбом VII, тетрадь 2

ЧИ.460.05.00.002

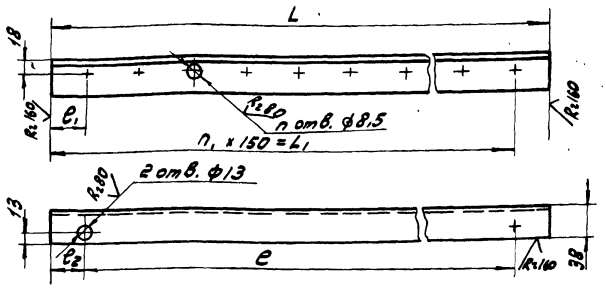

Обозначение	Размеры, мм							Масса, кг
	L	L1	e	e1	e2	n	n1	
ЧИ.460.05.00.002	1800	1750	1820	125	40	12	11	5,4
ЧИ.460.05.00.002-01	800	750	600	75	100	6	5	3,0

H14; h14; ± IT14/2.

ЧИ.460.05.00.002

Уголок

Лит. И | Масса см. табл. | Масштаб —

Лист | Листов: 1

Разраб. Самохина | Пров. Пендерев | Н.контр. Кулагина

Уголок ⌐50×50×5 ГОСТ 8509-72 / Ст3сп ГОСТ 535-79

Москводоканалниипроект Отдел №5

Формат 11

ЧИ.460.05.00.003

R2.160

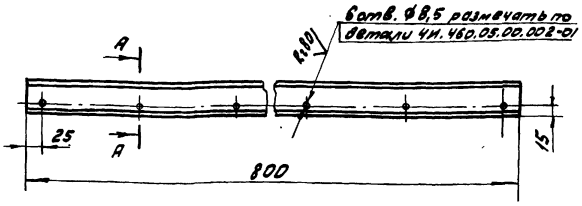

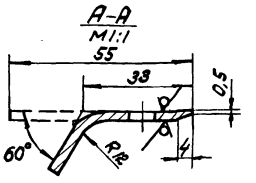

H14; h14; ± IT14/2.

ЧИ.460.05.00.003

Накладка

Лит. И | Масса 1,3 | Масштаб 1:5

Лист | Листов: 1

Разраб. Самохина | Пров. Пендерев | Н.контр. Кулагина

Лист 63 ГОСТ 19903-74 / Вст3сп ГОСТ 16523-70

Москводоканалниипроект Отдел №5

Формат 11

ЧИ.460.05.00.004

R2.160

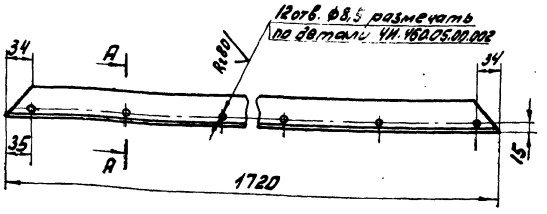

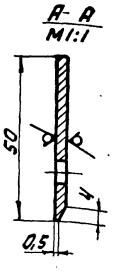

H14; h14; ± IT14/2.

ЧИ.460.05.00.004

Накладка

Лит. И | Масса 1,9 | Масштаб 1:5

Лист | Листов: 1

Разраб. Самохина | Пров. Пендерев | Н.контр. Кулагина

Лист 63 ГОСТ 19903-74 / Вст3сп ГОСТ 16523-70

Москводоканалниипроект Отдел №5

Формат 11

ЧИ.460.05.00.005

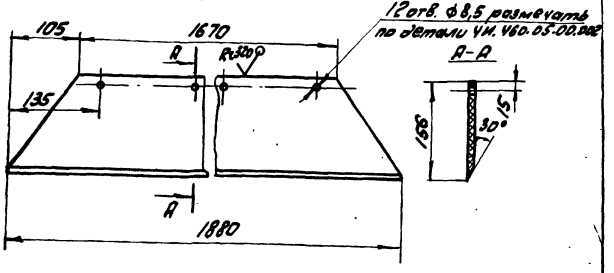

H14; h14; ± IT14/2.

ЧИ.460.05.00.005

Скребок

Лит. И | Масса 8,3 | Масштаб 1:5

Лист | Листов: 1

Разраб. Самохина | Пров. Пендерев | Н.контр. Кулагина

Пластина I ПМБ-М-В-1,2 ГОСТ 7338-77

Москводоканалниипроект Отдел №5

Формат 11

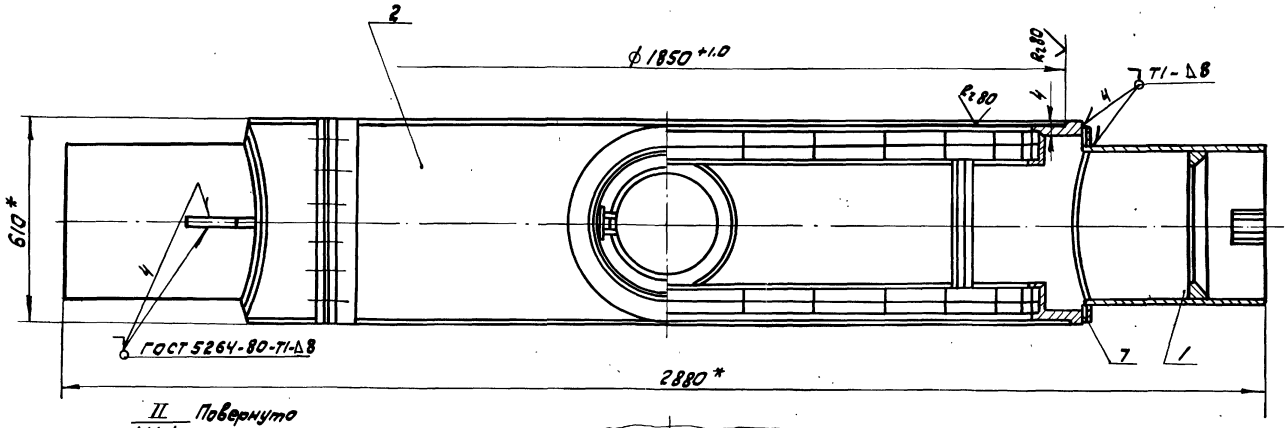

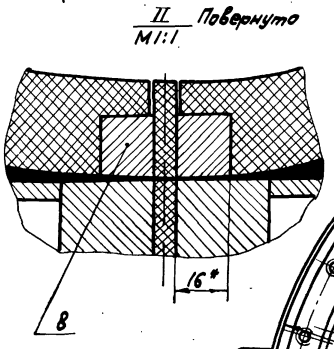

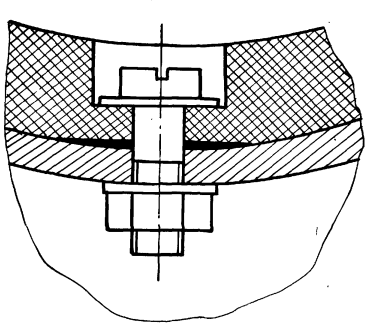

1. При установке секторов вкладышей (поз. 5,6) на посадочные поверхности корпуса камеры (поз. 1) нанести слой нитроцеллюлозной шпатлевки ГОСТ 10277-76.
2. Обработку обоих поясов вкладышей произвести после сборки камеры с одного установа.
3. *Размеры для справок.
4. Шероховатость обрабатываемых поверхностей деталей без чертежа $R_a 6.3$.

Изм.	Лист	№ докум.	Подп.	Дата	4И.460.06.00.000СБ			
Разраб.		Самокина			Камера вращающаяся	Лит.	Масса	Масштаб
Пров.		Пендерев				И	441	1:10
Н. контр.		Кулагина			Сборочный чертеж	Лист	Листов 1	
						Мосводоканалниипроект Отдел № 5		

Инв. № подл. | Подп. и дата | Взам. инв. № | Инв. № дубл. | Подп. и дата

Альбом VI, часть 2

Формат	Зона	Поз.	Обозначение	Наименование	Кол.	Примеч.
				Документация		
22			4И.460.06.00.000СБ	Сборочный чертеж		
				Сборочные единицы		
11		1	4И.460.06.01.000	Ввод	4	
11		2	4И.460.06.02.000	Корпус	1	
				Детали		
11		3	4И.460.06.00.001	Ребро	8	
11		4	4И.460.06.00.002	Сектор вкладыша	8	
11		5	4И.460.06.00.003	Сектор вкладыша	40	
11		6	4И.460.06.00.004	Прокладка	2	
54		7	4И.460.06.00.005	Накладка		
				лист 58 ГОСТ 19903-74 / Вст3сп ГОСТ 14637-79		
				ф570h14х ф430h14	4	5,0кг
54		8	4И.460.06.00.006	Сухарь		
				Ст3сп ГОСТ 380-71		
				90h14х20h14х16h14	8	0,3кг

Изм.	Лист	№ докум.	Подп.	Дата	4И.460.06.00.000		
Разраб.		Самохина			Камера вращающаяся	Лит. И	Лист 1	Листов 2
Пров.		Пендерев				Мосводоканал Ниипроект Отдел № 5	
Н. контр.		Кулагина					

Инв. № подл. | Подп. и дата | Взам. инв. | Инв. № дубл. | Подп. и дата

формат 11

Формат	Зона	Поз.	Обозначение	Наименование	Кол.	Примеч.
				Стандартные изделия		
		9		Винт М16х45.58.096		
				ГОСТ 1491-72	48	
		10		Гайка М16.5.096		
				ГОСТ 5915-72	48	
		11		Шайба 16.02.096		
				ГОСТ 11371-78	96	

Изм.	Лист	№ докум.	Подп.	Дата	4И.460.06.00.000	Лист 2

Инв. № подл. | Подп. и дата | Взам. инв. | Инв. № дубл. | Подп. и дата

формат 11

4И.460.06.01.000СБ

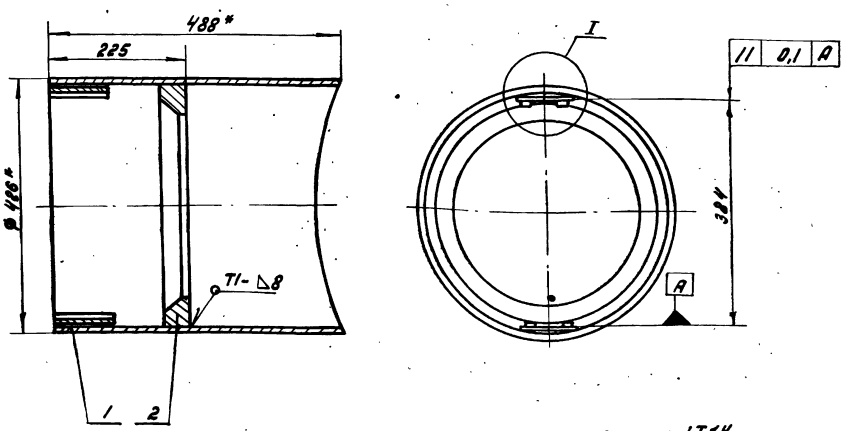

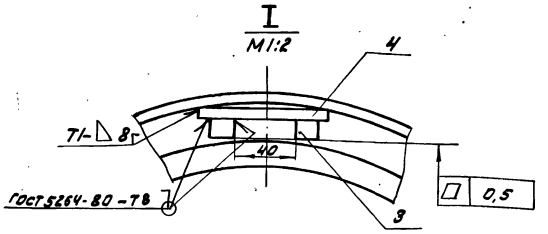

1. h14; $\pm \frac{IT14}{2}$.
2. Плиты и планки поз. 3 и 4 привариваются к патрубкам на месте монтажа после установки труб сосунов.
3. Размеры для справок.
4. Шероховатость обрабатываемых поверхностей деталей без чертежа – R_{z} 160.

Изм.	Лист	№ докум.	Подп.	Дата	4И.460.06.01.000СБ			
Разраб.		Самохина			Ввод	Лит. И	Масса 56	Масштаб 1:5
Пров.		Пендерев			Сборочный чертеж	Лист	Листов: 1	
Н. контр.		Кулагина				Мосводоканал Ниипроект Отдел № 5		

Инв. № подл. | Подп. и дата | Взам. инв. | Инв. № дубл. | Подп. и дата

Копировал: [illegible] 19173-07 30

формат 12

Формат	Зона	Поз.	Обозначение	Наименование	Кол.	Примеч.
				Документация		
12			4И.460.06.01.000СБ	Сборочный чертеж		
				Детали		
11		1	4И.460.06.01.001	Патрубок	1	
11		2	4И.460.06.01.002	Кольцо	1	
11		3	4И.460.06.01.003	Планка	4	
54		4	4И.460.06.01.004	Плитка		
				Лист $\frac{\text{Б8 ГОСТ 19903-74}}{\text{Вст3сп ГОСТ 14637-79}}$		
				90h14x90h14	2	0,5кг

Альбом

Изм.	Лист	№ докум.	Подп.	Дата
Разраб.		Самохина		
Пров.		Пендерев		
Н.контр.		Кулагина		

4И.460.06.01.000

Ввод

Лит.	Лист	Листов
И		1

Мосводоканал Ниипроект Отдел N 5

формат 11

Инв.№ подл. | Подп. и дата | Взам. инв. | Инв.№ дубл. | Подп. и дата

4И.460.06.01.001

Rz160 (√)

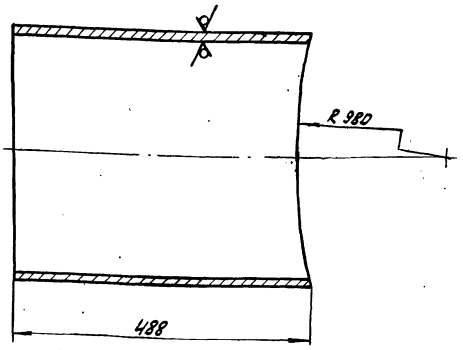

h14; ± $\frac{IT14}{2}$.

Изм.	Лист	№ докум.	Подп.	Дата
Разраб.		Самохина		
Пров.		Пендерев		
Н.контр.		Кулагина		

4И.460.06.01.001

Патрубок

Лит.	Масса	Масштаб
И	44,4	1:5

Лист | Листов: 1

Труба $\frac{\text{426x9 ГОСТ 8732-78}}{\text{Вст10 ГОСТ 8731-74}}$

Мосводоканал Ниипроект Отдел N 5

формат 11

Инв.№ подл. | Подп. и дата | Взам. инв. | Инв.№ дубл. | Подп. и дата

4И.460.06.01.002

Rz80 (√)

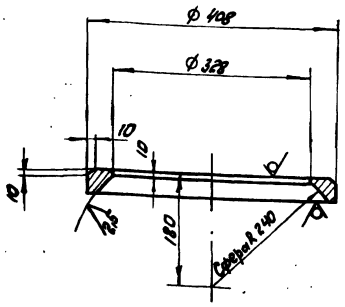

H14; h14; ± $\frac{IT14}{2}$.

Изм.	Лист	№ докум.	Подп.	Дата
Разраб.		Самохина		
Пров.		Пендерев		
Н.контр.		Кулагина		

4И.460.06.01.002

Кольцо

Лит.	Масса	Масштаб
И	10	1:5

Лист | Листов: 1

Лист $\frac{\text{Б36 ГОСТ 19903-74}}{\text{Вст3сп ГОСТ 14637-79}}$

Мосводоканал Ниипроект Отдел N 5

формат 11

Инв.№ подл. | Подп. и дата | Взам. инв. | Инв.№ дубл. | Подп. и дата

4И.460.06.01.003

Rz160

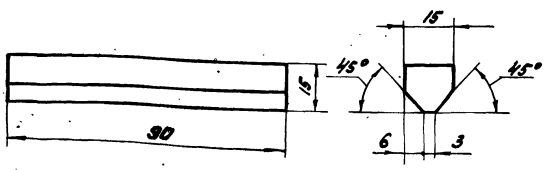

h14; ± $\frac{IT14}{2}$.

Изм.	Лист	№ докум.	Подп.	Дата
Разраб.		Самохина		
Пров.		Пендерев		
Н.контр.		Кулагина		

4И.460.06.01.003

Планка

Лит.	Масса	Масшт.
И	0,16	1:1

Лист | Листов: 1

Ст3 ГОСТ 380-71

Мосводоканал Ниипроект Отдел N 5

Копировал

формат 11

Формат	Зона	Поз.	Обозначение	Наименование	Кол.	Примеч.
				Документация		
12			4И.460.06.02.000 СБ	Сборочный чертеж		
				Сборочные единицы		
11		1	4И.460.06.02.100	Обойма	2	
				Стандартные изделия		
		2		Болт М24х100.58.096 ГОСТ 7798-72	12	
		3		Гайка М24.5.096 ГОСТ 5915-72	12	

Изм.	Лист	№ докум.	Подп.	Дата	4И.460.06.02.000			
Разраб.		Самохина			Корпус	Лит.	Лист	Листов
Пров.		Пендерев				И		1
Н. контр.		Кулагина				МосводоканалНИИпроект Отдел №5		

Формат А1

Формат	Зона	Поз.	Обозначение	Наименование	Кол.	Примечание
				Документация		
22			4И.460.06.02.100 СБ	Сборочный чертеж		
				Детали		
11		1	4И.460.06.02.101	Полукольцо	1	
11		2	4И.460.06.02.101-01	Полукольцо	2	
11		3	4И.460.06.02.101-02	Полукольцо	2	
11		4	4И.460.06.02.101-03	Полукольцо	2	
11		5	4И.460.06.02.102	Фланец	2	

Изм.	Лист	№ докум.	Подп.	Дата	4И.460.06.02.100			
Разраб.		Самохина			Обойма	Лит.	Лист	Листов
Пров.		Пендерев				И		1
Н. контр.		Кулагина				МосводоканалНИИпроект Отдел №5		

Формат А1

4И.460.06.02.000СБ

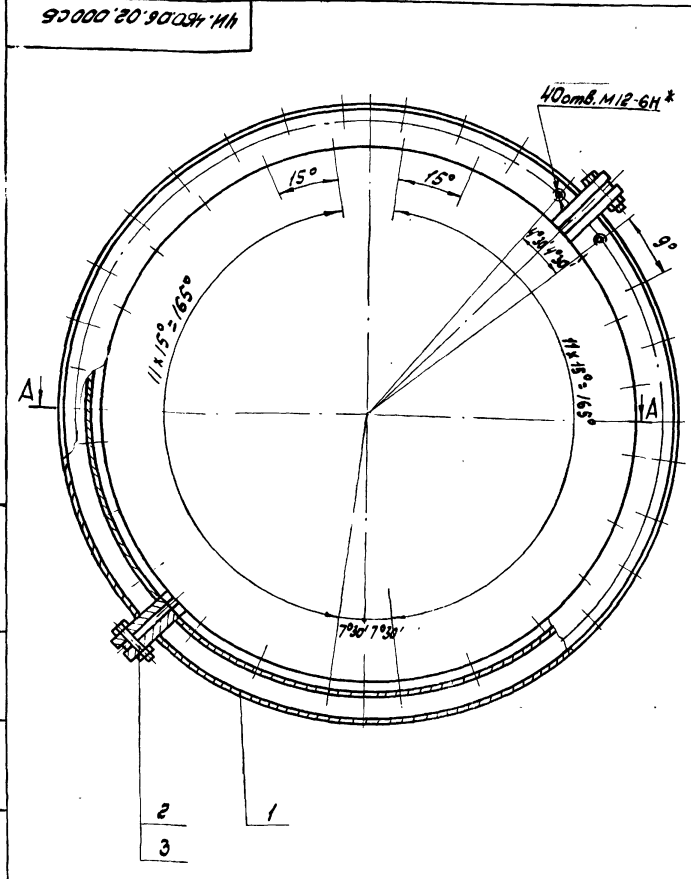

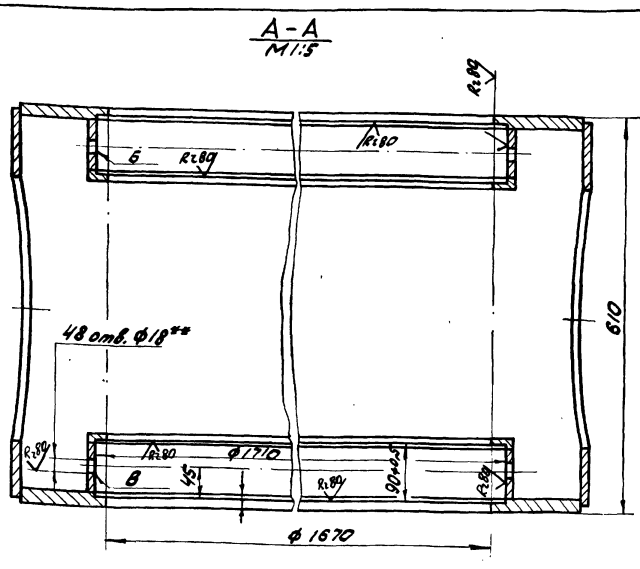

1. Отклонения осей отверстий от номинального расположения не более ± 0.35 мм.
2. При сборке корпуса камеры в местах стыков обоим поз.1 поставить временные прокладки толщиной 10мм.
3. * Размечать по хомуту 4И.460.09.00.000.
4. ** Размечать после обработки поверхностей Б и В.

Изм.	Лист	№ докум.	Подп.	Дата	4И.460.06.02.000СБ			
Разраб.		Самохина			Корпус Сборочный чертеж	Лит.	Масса	Масштаб
Пров.		Пендерев				И	300	1:10
Н. контр.		Кулагина				Лист	Листов 1	
						МосводоканалНИИпроект Отдел №5		

Копировал: ЭМ- 19173-07 32 Формат А2

Инв. № подл. | Подп. и дата | Взам. инв. № | Инв. № дубл. | Подп. и дата

4И.460.06.02.100СБ

Альбом V, часть 2

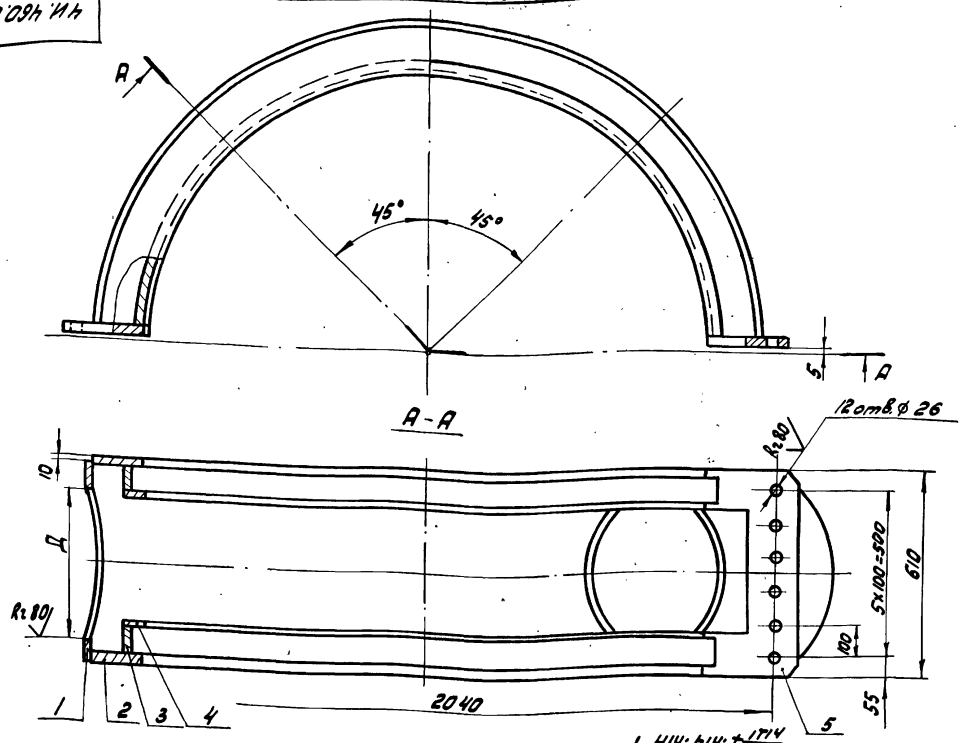

1. H14; h14; ± $\frac{IT14}{2}$.
2. Сварку производить по контуру прилегания деталей по ГОСТ 5264-80-71-Δ18.
3. Два отверстия Д размечать по вводу черт. N 4И.460.06.01.000СБ

Изм.	Лист	№ докум.	Подп.	Дата	4И.460.06.02.100СБ	Лит.	Масса	М
Разраб.		Самохина			Обойма	И	293	1:10
Пров.		Пендерев			Сборочный чертеж	Лист	Листов: 1	
Н. контр.		Кулагина				Мосводоканал Ниипроект. Отдел N 5		

формат 12

4И.460.06.02.101

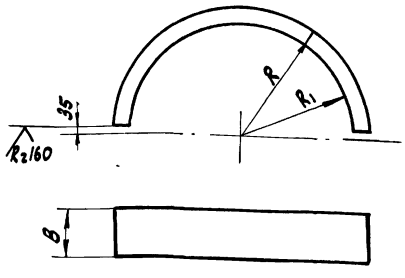

Обозначение	Размеры, мм R	R₁	B	Материал	Масса, кг
4И.460.06.02.101	980	—	590	Лист Б8 ГОСТ 19903-74 / Вст3сп ГОСТ 14637-79	110,0
4И.460.06.02.101-01	970	830	—	Лист Б16 ГОСТ 19903-74 / Вст3сп ГОСТ 14637-79	49,0
4И.460.06.02.101-02	867	—	86	Лист Б16 ГОСТ 19903-74 / Вст3сп ГОСТ 14637-79	26,0
4И.460.06.02.101-03	867	830	—	Лист Б12 ГОСТ 19903-74 / Вст3сп ГОСТ 14637-79	7,8

1. Шероховатость обрабатываемых поверхностей – R_z160.
2. h14; ± $\frac{IT14}{2}$.

Изм.	Лист	№ докум.	Подп.	Дата	4И.460.06.02.101	Лит.	Масса	Масштаб
Разраб.		Самохина			Полукольцо	И	см. табл.	—
Пров.		Пендерев				Лист	Листов: 1	
Н. контр.		Кулагина			см. табл.	Мосводоканал Ниипроект. Отдел N 5		

формат 11

4И.460.06.02.102

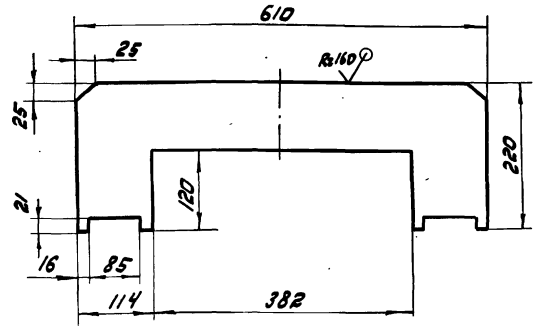

H14; h14; ± $\frac{IT14}{2}$.

Изм.	Лист	№ докум.	Подп.	Дата	4И.460.06.02.102	Лит.	Масса	Масштаб
Разраб.		Самохина			Фланец	И	20,0	1:5
Пров.		Пендерев				Лист	Листов: 1	
Н. контр.		Кулагина			Лист Б30 ГОСТ 19903-74 / Вст3сп ГОСТ 14637-79	Мосводоканал Ниипроект. Отдел N 5		

копировал: Ж- 19173-07 33 формат 11

Альбом VI, часть 2

4И.460.06.00.001

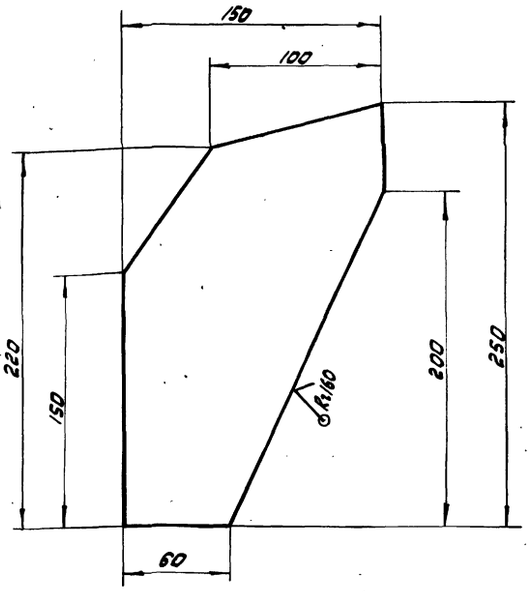

$h14; \pm \frac{IT14}{2}$.

Изм.	Лист	№ докум.	Подп.	Дата	4И.460.06.00.001			
Разраб.		Самохина			Ребро	Лит. И	Масса 1,3	Масштаб 1:1
Пров.		Пендерев				Лист	Листов: 1	
Н.контр.		Потутков			Лист 58 ГОСТ 19903-74 / В ст.3 сп ГОСТ 14637-79	Мосводоканал Ниипроект Отдел № 5		

Формат 11

4И.460.06.00.002

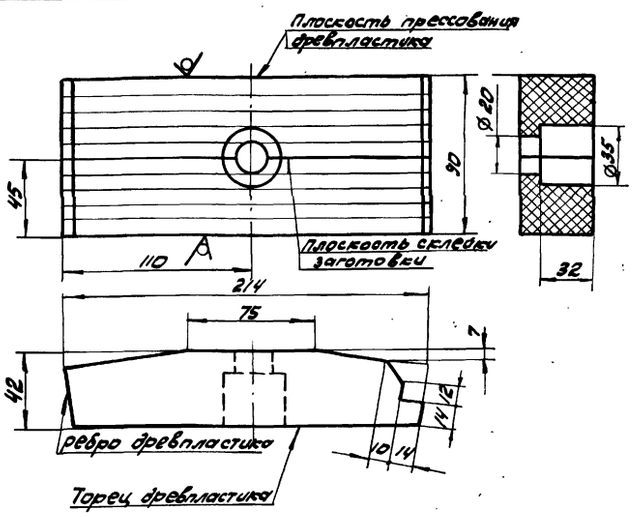

1. Заготовку сектора выполнить из двух частей вырезанных из листа толщиной 45мм и склеить их между собой бутакрилом техническим МРТУ-64-2-9-68 под давлением. При вырезке заготовки следует соблюсти указанное на чертеже расположение слоев древесного пластика.

Изм.	Лист	№ докум.	Подп.	Дата	4И.460.06.00.002			
Разраб.		Самохина			Сектор вкладыша	Лит. И	Масса 0,84	Масштаб 1:2
Пров.		Пендерев				Лист	Листов: 1	
Н.контр.		Потутков			Пластик древесно-слоистый ДСП-6 ГОСТ 20966-75	Мосводоканал Ниипроект Отдел № 5		

Формат 11

4И.460.06.00.003

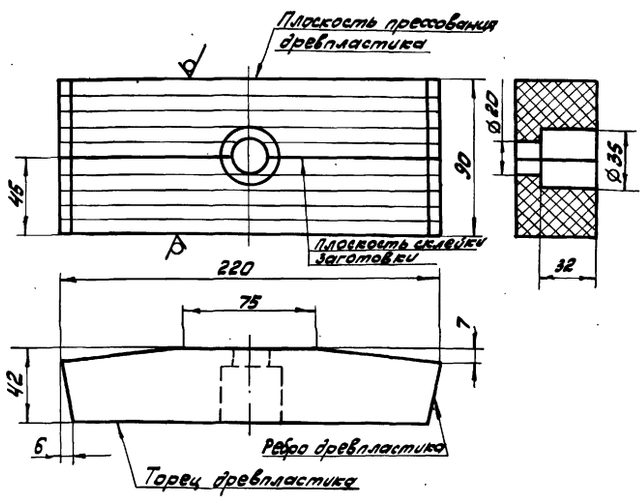

1. Заготовку сектора выполнить из двух частей вырезанных из листа толщиной 45 мм и склеить их между собой бутакрилом техническим МРТУ-64-2-9-68 под давлением. При вырезке заготовки следует соблюсти указанное на чертеже расположение слоев древесного пластика.

Изм.	Лист	№ докум.	Подп.	Дата	4И.460.06.00.003			
Разраб.		Самохина			Сектор вкладыша	Лит. И	Масса 0,9	Масштаб 1:2
Пров.		Пендерев				Лист	Листов: 1	
Н.контр.		Потутков			Пластик древесно-слоист. ДСП-6 ГОСТ 20966-75	Мосводоканал Ниипроект Отдел № 5		

Формат 11

4И.460.06.00.004

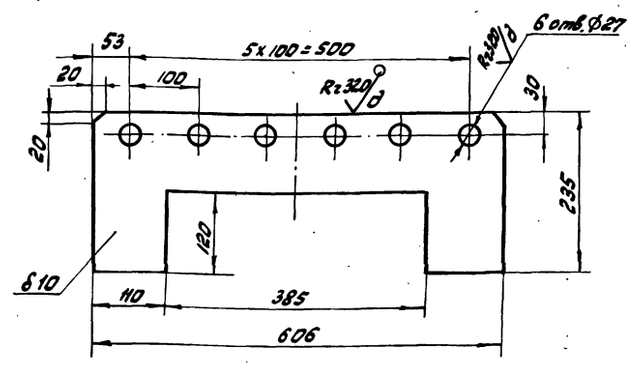

$H14; h14; \pm \frac{IT14}{2}$.

Изм.	Лист	№ докум.	Подп.	Дата	4И.460.06.00.004			
Разраб.		Самохина			Прокладка	Лит. И	Масса 1,0	Масштаб 1:5
Пров.		Пендерев				Лист	Листов: 1	
Н.контр.		Потутков			Фанера бакелизирован. ГОСТ 11539-73	Мосводоканал Ниипроект Отдел № 5		

Формат 11

Инв. № подл. | Подп. и дата | Взам. инв. | Инв. № дубл. | Подп. и дата

ЧИ.460.07.00.000СБ

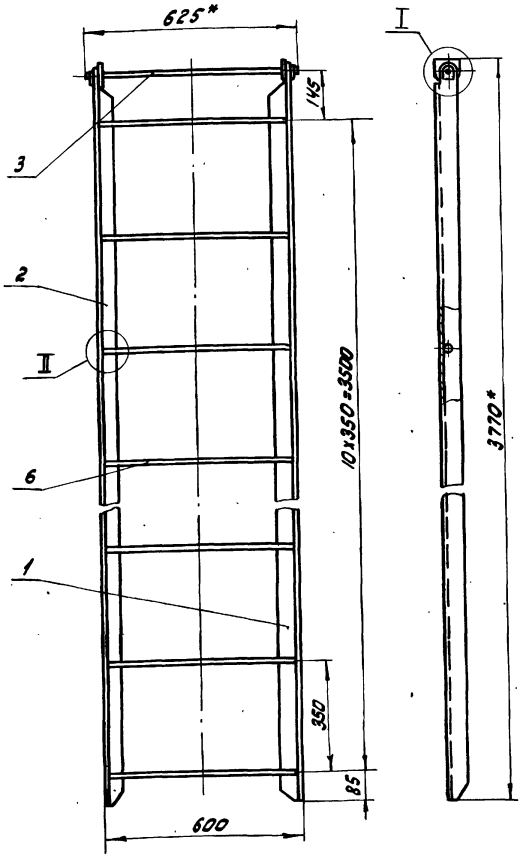

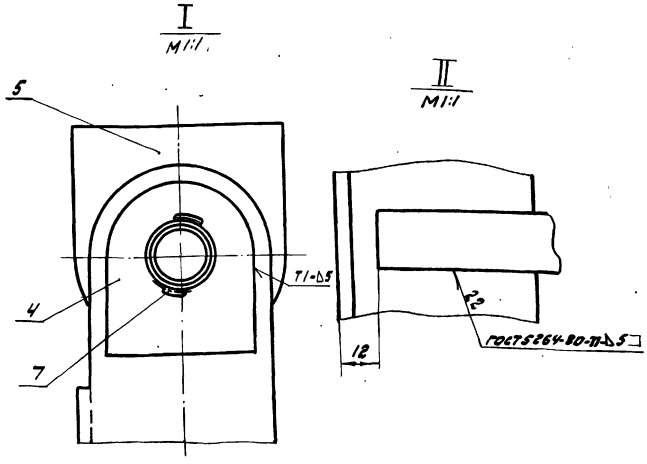

1. Шероховатость обрабатываемых поверхностей детали без чертежа — $R_z 160$ (▽).
2. $h14; \pm \frac{IT14}{2}$.
3. * Размеры для справок.

						ЧИ.460.07.00.000СБ	
Изм.	Лист	№ докум.	Подп.	Дата	Лестница Сборочный чертеж	Лит.	Масса	Масштаб
Разраб.		Самохина				И	55	1:10
Пров.		Пендерев				Лист	Листов 8:1	
Н.контр.		Кулагина				Москводоканалнипроект Отдел №5		

Формат 12

Формат	Зона	Поз.	Обозначение	Наименование	Кол.	Примечание
				Документация		
22			ЧИ.460.07.00.000 СБ	Сборочный чертеж		
				Детали		
11		1	ЧИ.460.07.00.001	Стойка	1	
11		2	ЧИ.460.07.00.001-01	Стойка	1	
11		3	ЧИ.460.07.00.002	Стяжка	1	
11		4	ЧИ.460.07.00.003	Ушко	2	
11		5	ЧИ.460.07.00.003-01	Ушко	2	
64		6	ЧИ.460.07.00.004	Ступень		
				круг В18 ГОСТ 2590-71 / Вст3сп ГОСТ 535-79		
				L = 575 h14	11	1,15 кг
				Стандартные изделия		
		7		Шплинт 5х28, ГОСТ 397-79	2	

						ЧИ.460.07.00.000		
Изм.	Лист	№ докум.	Подп.	Дата	Лестница	Лит.	Лист	Листов
Разраб.		Самохина				И	1	1
Пров.		Пендерев				Москводоканалнипроект Отдел №5		
Н.контр.		Кулагина						

Формат 11

ЧИ.460.07.00.001

$R_z 160$ (▽)

ЧИ.460.07.00.001 — изображено
ЧИ.460.07.00.001-01 — зеркальное отражение

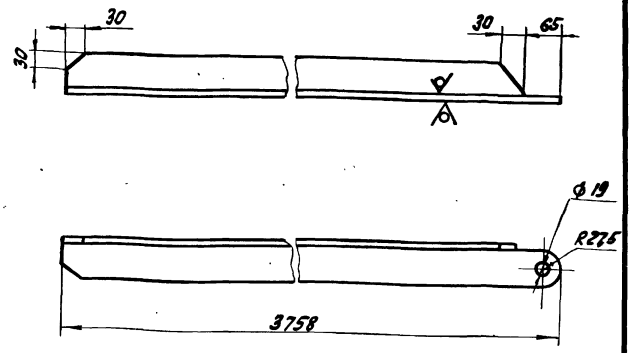

$h14; \pm \frac{IT14}{2}$.

						ЧИ.460.07.00.001		
Изм.	Лист	№ докум.	Подп.	Дата	Стойка	Лит.	Масса	Масштаб
Разраб.		Самохина				И	18,7	1:5
Пров.		Пендерев				Лист	Листов 1	
Н.контр.		Кулагина			Уголок 63х63х5 ГОСТ 8509-72 / Вст3сп ГОСТ 535-79	Москводоканалнипроект Отдел №5		

Копировал:

19173-07 35

Формат 11

Альбом VI, часть 2

4И.460.07.00.002

Rz160 (√)

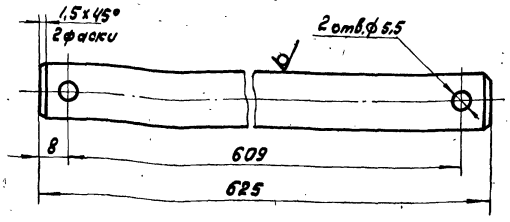

h14; ± 1T14/2.

Изм.	Лист	№ докум.	Подп.	Дата	4И.460.07.00.002			
Разраб.		Самохина			Стяжка	Лит. И	Масса 1,25	Масштаб 1:5
Пров.		Пендерев				Лист	Листов: 1	
Н.контр.		Кулагина			Круг 818 ГОСТ 2590-71 / В ст3 ГОСТ 535-79	Мосводоканал Ниипроект Отдел N 5		

формат 11

4И.460.07.00.003

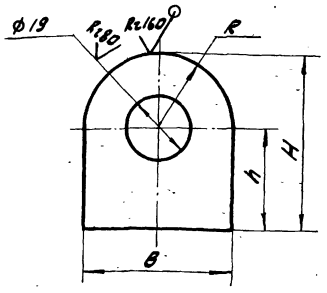

Обозначение	Размеры, мм				масса, кг
	B	H	h	R	
4И.460.07.00.003	45	52,5	30	22,5	0,1
4И.460.07.00.003-01	65	72,5	40	32,5	0,16

H14; h14; ± 1T14/2.

Изм.	Лист	№ докум.	Подп.	Дата	4И.460.07.00.003			
Разраб.		Самохина			Ушко	Лит. И	Масса см. табл.	Масштаб —
Пров.		Пендерев				Лист	Листов: 1	
Н.контр.		Кулагина			Лист Б5 ГОСТ 19903-74 / В ст.3 сп ГОСТ 14637-79	Мосводоканал Ниипроект Отдел N 5		

формат 11

Формат	Зона	Поз.	Обозначение	Наименование	кол.	Примечан.
				Документация		
22			4И.460.08.00.000 СБ	Сборочный чертеж		
				Детали		
11		1	4И.460.08.00.001	Ушко	3	
11		2	4И.460.08.00.002	Отросток	1	
11		3	4И.460.08.00.003	Переход	1	
11		4	4И.460.08.00.004	Лапа	2	
11		5	4И.460.08.00.005	Ребро	2	
11		6	4И.460.08.00.006	Ушко	3	
11		7	4И.460.08.00.007	Ушко	2	
11		8	4И.460.08.00.008	Полоса	2	
11		9	4И.460.08.00.009	Полоса	2	
11		10	4И.460.08.00.011	Цапфа	2	
11		11	4И.460.08.00.012	Кольцо	1	
54		12	4И.460.08.00.013	Днище		
				лист Б8 ГОСТ 19903-74 / В ст3 сп ГОСТ 14637-79		
				ф 410 h14	1	8,4 кг

Изм.	Лист	№ докум.	Подп.	Дата	4И.460.08.00.000			
Разраб.		Самохина			Труба сосуна	Лит. И	Лист 1	Листов 3
Пров.		Пендерев				Мосводоканал Ниипроект Отдел N 5		
Н.контр.		Кулагина						

формат 11

Формат	Зона	Поз.	Обозначение	Наименование	кол.	Примечан.
54		13	4И.460.08.00.014	Патрубок		
				Труба 426×8 ГОСТ 10704-76 / В-6 Ст3 сп ГОСТ 10705-80		
				L = 550 h14	1	23,0 кг
54		14	4И.460.08.00.015	Труба		
				Труба 50×4,5 ГОСТ 3262-75		
				L = 150 h14	2	0,2 кг
			Переменные данные для исполнений			
				4И.460.08.00.000		
				Детали		
11		15	4И.460.08.00.016	Опора	1	
11		16	4И.460.08.00.017	Труба	1	
				4И.460.08.00.000-01		
				Детали		
11		15	4И.460.08.00.016-01	Опора	1	
11		16	4И.460.08.00.017-01	Труба	1	

Изм.	Лист	№ докум.	Подп.	Дата	4И.460.08.00.000	Лист 2

Копировал: [illegible] 19173-07 36 формат 11

Альбом VI, часть 2

Формат	Зона	Поз.	Обозначение	Наименование	Кол.	Примечание
				4И.460.08.00.000-02		
				Детали		
11		16	4И.460.08.00.017-02	Труба	1	
				4И.460.08.00.000-03		
				Детали		
11		16	4И.460.08.00.017-03	Труба	1	

Изм. Лист № докум. Подп. Дата

4И.460.08.00.000

Лист 3

Формат 11

Инв. № подл. | Подп. и дата | Взам. инв. | Инв. № дубл. | Подп. и дата

4И.460.08.00.001

(√)

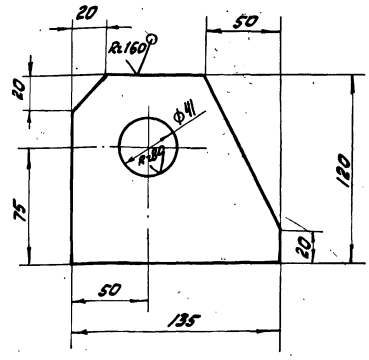

H14; h14; ± IT14/2.

Изм.	Лист	№ докум.	Подп.	Дата	4И.460.08.00.001			
Разраб.		Самохина			Ушко	Лит. И	Масса 1,2	Масштаб 1:2
Пров.		Пендерев				Лист	Листов: 1	
Н. контр.		Лотутков			Лист 620 ГОСТ 19903-74 / Вст3сп ГОСТ 14637-79	Мосводоканал Ниипроект Отдел № 5		

Формат 11

Инв. № подл. | Подп. и дата | Взам. инв. | Инв. № дубл. | Подп. и дата

4И.460.08.00.002

R160 (√)

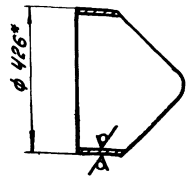

Шаблон

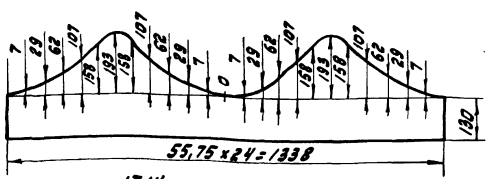

1. h14; ± IT14/2.

2. *Размер для справок.

Изм.	Лист	№ докум.	Подп.	Дата	4И.460.08.00.002			
Разраб.		Самохина			Отросток	Лит. И	Масса 11,5	Масштаб 1:10
Пров.		Пендерев				Лист	Листов: 1	
Н. контр.		Кулагина			Труба 426х5 ГОСТ 10704-76 / В-6ст3сп ГОСТ 10705-80	Мосводоканал Ниипроект Отдел № 5		

Формат 11

Инв. № подл. | Подп. и дата | Взам. инв. | Инв. № дубл. | Подп. и дата

4И.460.08.00.003

(√)

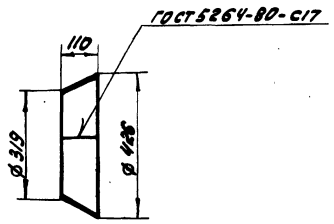

Развертка

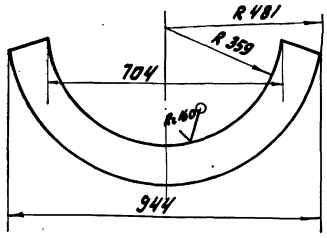

H14; h14; ± IT14/2.

Изм.	Лист	№ докум.	Подп.	Дата	4И.460.08.00.003			
Разраб.		Самохина			Переход	Лит. И	Масса 5,9	Масштаб 1:10
Пров.		Пендерев				Лист	Листов: 1	
Н. контр.		Кулагина			Лист 65 ГОСТ 19903-74 / В ст3сп ГОСТ 14637-79	Мосводоканал Ниипроект Отдел № 5		

Копировал: [illegible] 19173-07 37

Формат 11

Инв. № подл. | Подп. и дата | Взам. инв. | Инв. № дубл. | Подп. и дата

ЧИ 460.08.00.000СБ

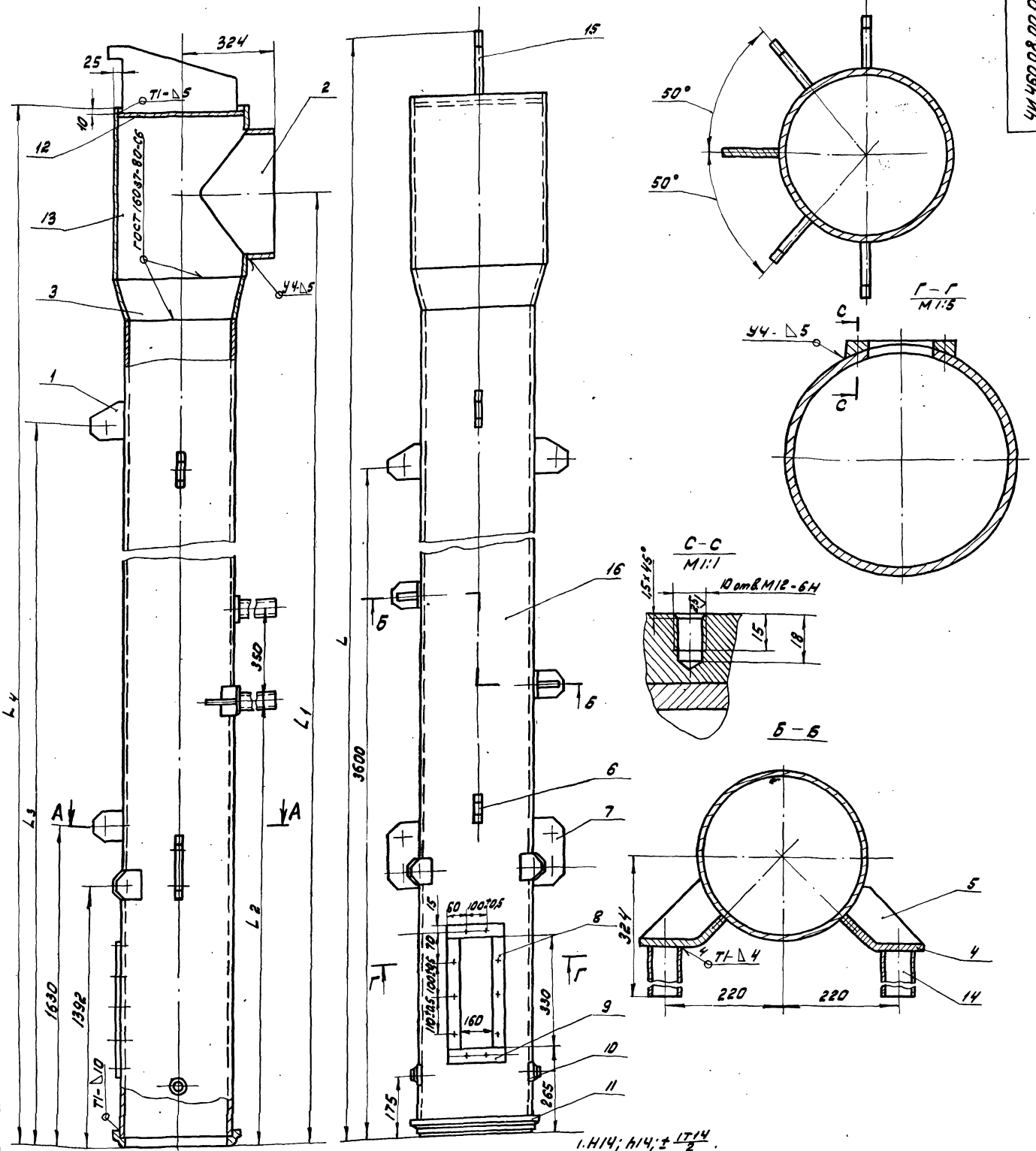

1. Н14; h14; $\pm \frac{IT14}{2}$.
2. Отверстие в трубе поз. 13 вырезать по отростку поз. 2.
3. Сварку производить по контуру прилегания деталей по ГОСТ 5264-80-Т1-Δ5, кроме мест обозначенных особо.
4. Шероховатость обрабатываемых поверхностей деталей без чертежа - $\frac{V}{160}$.
5. Деталь поз. 15 устанавливается только на ЧИ.460.08.00.000 и ЧИ.460.08.00.000-01.

Обозначение	Размеры в мм						Масса, кг
	L	L_1	L_2	L_3	L_4		
ЧИ.460.08.00.000	5405	4700	1275	3830			375,0
ЧИ.460.08.00.000-01	10295	9780	2475	6540			690,0
ЧИ.460.08.00.000-02	—	7180	1275	3830	7455		520,0
ЧИ.460.08.00.000-03	—	12030	2475	6540	12335		828,0

Изм.	Лист	№ докум.	Подп.	Дата	ЧИ.460.08.00.000СБ
Разраб.	Самохина				Труба сосуна
Пров.	Пендерев				Сборочный чертеж
Н. контр.	Кулагина				

Лит.	Масса	Масштаб
И	см. табл.	—
Лист	Листов 1	
МосводоканалНИИпроект Отдел N5		

Копировал: [illegible] 19173-07 38 Формат А2

Инв. № подл. | Подп. и дата | Взам. инв. № | Инв. № дубл. | Подп. и дата

Альбом VI, часть 2

4И.460.08.00.004

Rz160

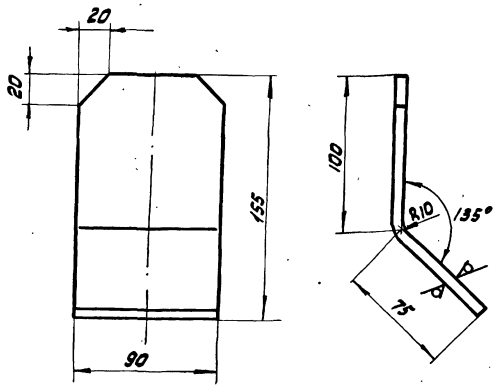

1. Развернутая длина — L = 180 мм.
2. h14; ± $\frac{IT14}{2}$.

Изм.	Лист	№ докум.	Подп.	Дата	4И.460.08.00.004	Лит.	Масса	Масштаб
Разраб.		Самохина			Лапа	И	0,8	1:2
Пров.		Пендерев				Лист	Листов: 1	
Н.контр.		Потутков			Лист Б8 ГОСТ 19903-74 / Вст3сп ГОСТ 14637-79	Мосводоканал Ниипроект Отдел N5		

Формат 11

4И.460.08.00.005

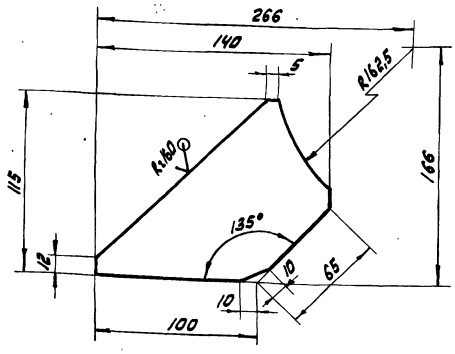

h14; ± $\frac{IT14}{2}$.

Изм.	Лист	№ докум.	Подп.	Дата	4И.460.08.00.005	Лит.	Масса	Масштаб
Разраб.		Самохина			Ребро	И	0,54	1:2
Пров.		Пендерев				Лист	Листов: 1	
Н.контр.		Потутков			Лист Б8 ГОСТ 19903-74 / Вст3сп ГОСТ 14637-79	Мосводоканал Ниипроект Отдел N5		

Формат 11

4И.460.08.00.006

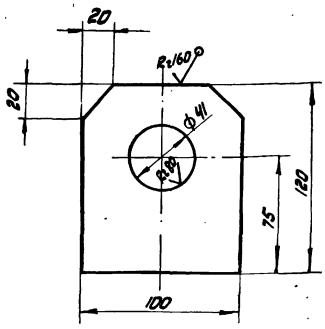

H14, h14; ± $\frac{IT14}{2}$.

Изм.	Лист	№ докум.	Подп.	Дата	4И.460.08.00.006	Лит.	Масса	Масштаб
Разраб.		Самохина			Ушко	И	1,2	1:2
Пров.		Пендерев				Лист	Листов: 1	
Н.контр.		Потутков			Лист Б20 ГОСТ 19903-74 / Вст3сп ГОСТ 14637-79	Мосводоканал Ниипроект Отдел N5		

Формат 11

4И.460.08.00.007

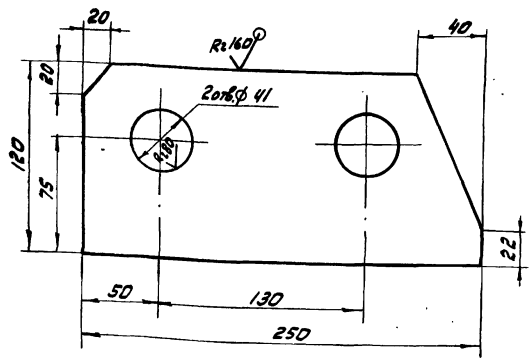

H14; h14; ± $\frac{IT14}{2}$.

Изм.	Лист	№ докум.	Подп.	Дата	4И.460.08.00.007	Лит.	Масса	Масштаб
Разраб.		Самохина			Ушко	И	3,5	1:5
Пров.		Пендерев				Лист	Листов: 1	
Н.контр.		Потутков			Лист Б20 ГОСТ 19903-74 / Вст3сп ГОСТ 14637-79	Мосводоканал Ниипроект Отдел N5		

Формат 11

Инв. № подл. | Подп. и дата | Взам. инв. | Инв. № дубл. | Подп. и дата

Альбом VI, часть 2

ЧИ.460.08.00.008

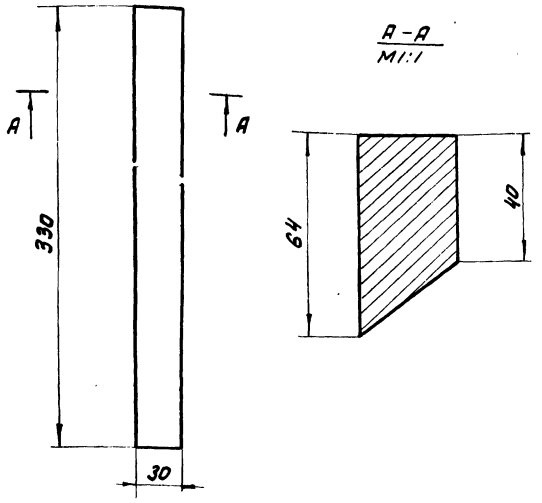

h14; ± 1T14/2.

Изм.	Лист	№ докум.	Подп.	Дата	ЧИ.460.08.00.008			
Разраб.		Самохина			Полоса	Лит. И	Масса 2,5	Масштаб 1:2
Пров.		Пендерев				Лист	Листов: 1	
Н.контр.		Пендерев			Ст.3 ГОСТ 380-71	Мосводоканал Ниипроект Отдел N 5		

Инв. № подл. | Подп. и дата | Взам. инв. | Инв. № дубл. | Подп. и дата

формат 11

ЧИ.460.08.00.009

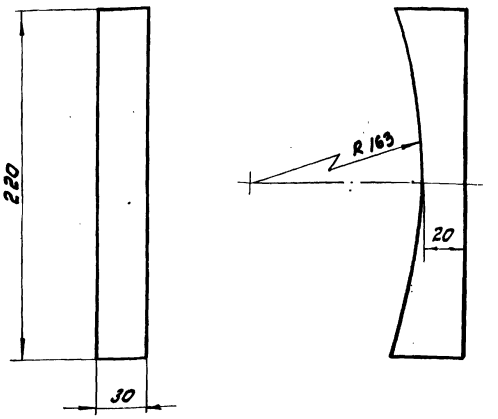

h14; ± 1T14/2.

Изм.	Лист	№ докум.	Подп.	Дата	ЧИ.460.08.00.009			
Разраб.		Самохина			Полоса	Лит. И	Масса 1,2	Масштаб 1:2
Пров.		Пендерев				Лист	Листов: 1	
Н.контр.		Потутков			Ст 3 ГОСТ 380-71	Мосводоканал Ниипроект Отдел N 5		

Инв. № подл. | Подп. и дата | Взам. инв. | Инв. № дубл. | Подп. и дата

формат 11

ЧИ.460.08.00.011

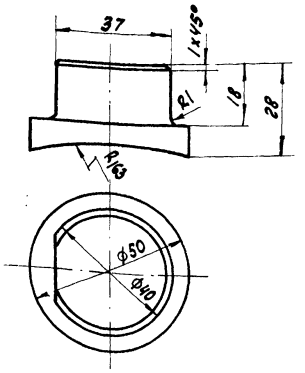

h14; ± 1T14/2.

Изм.	Лист	№ докум.	Подп.	Дата	ЧИ.460.08.00.011			
Разраб.		Самохина			Цапфа	Лит. И	Масса 0,35	Масштаб 1:1
Пров.		Пендерев				Лист	Листов: 1	
Н.контр.		Потутков			Ст.3 ГОСТ 380-71	Мосводоканал Ниипроект Отдел N 5		

Инв. № подл. | Подп. и дата | Взам. инв. | Инв. № дубл. | Подп. и дата

формат 11

ЧИ.460.08.00.012

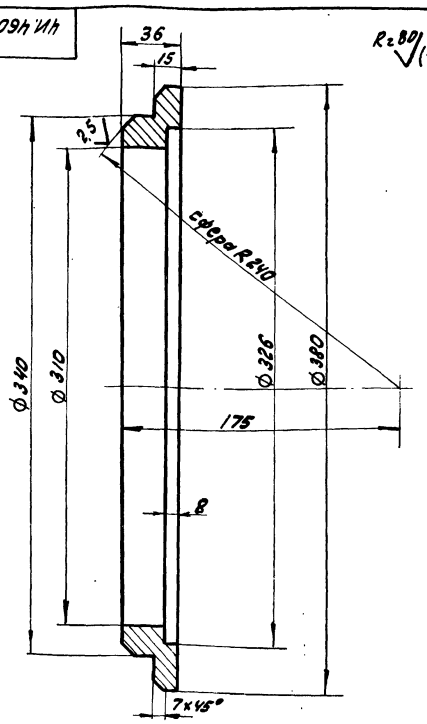

H14; h14; ± 1T14/2.

Изм.	Лист	№ докум.	Подп.	Дата	ЧИ.160.08.00.012			
Разраб.		Самохина			Кольцо	Лит. И	Масса 6,7	Масштаб 1:2
Пров.		Пендерев				Лист	Листов: 1	
Н.контр.		Потутков			Ст.3 ГОСТ 380-71	Мосводоканал Ниипроект Отдел N 5		

Инв. № подл. | Подп. и дата | Взам. инв. | Инв. № дубл. | Подп. и дата

Копировал: ЖШ - 19173-07 40

формат 11

4И.460.08.00.016

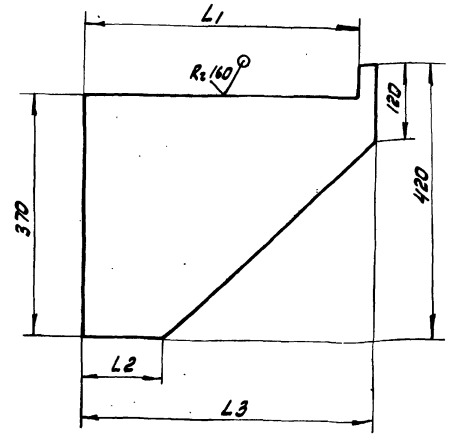

Обозначение	L1	L2	L3	Масса
4И.460.08.00.016	415	120	440	5,25
4И.460.08.00.016-01	225	50	250	3,0

h14; ±IT14/2.

Изм. Лист	№ докум.	Подп.	Дата	4И.460.08.00.016			
Разраб.	Самохина			Опора груза	Лит.	Масса	Масштаб
Пров.	Пенгерев				И	см. табл.	—
Н.контр.	Кулагина				Лист	Листов: 1	
				Лист Б12 ГОСТ 19903-74 / Вст3 ГОСТ 14637-79	Мосводоканалнипроект Отдел N 5		

Формат А1

4И.460.08.00.017

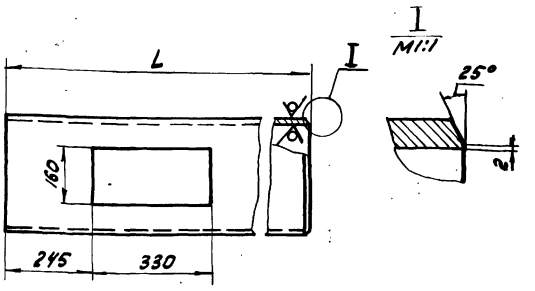

Обозначение	L мм	Масса, кг
4И.460.08.00.017	4295	268,6
4И.460.08.00.017-01	9375	586,3
4И.460.08.00.017-02	6775	423,7
4И.460.08.00.017-03	11625	726,5

H14; h14; ±IT14/2

Изм. Лист	№ докум.	Подп.	Дата	4И.460.08.00.017			
Разраб.	Самохина			Труба	Лит.	Масса	Масштаб
Пров.	Пенгерев				И	см. табл.	—
Н.контр.	Кулагина				Лист	Листов: 1	
				Труба 325х8 ГОСТ 8732-78 / Вст10 ГОСТ 8731-74	Мосводоканалнипроект Отдел N 5		

Формат А1

4И.460.09.00.000СБ

Г-Г повернуто
M1:1

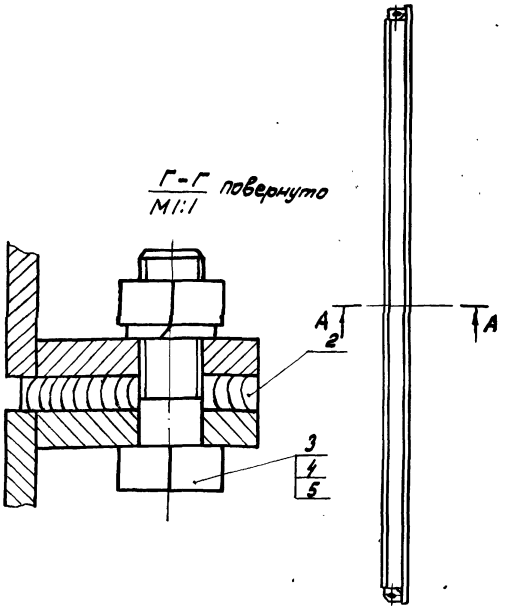

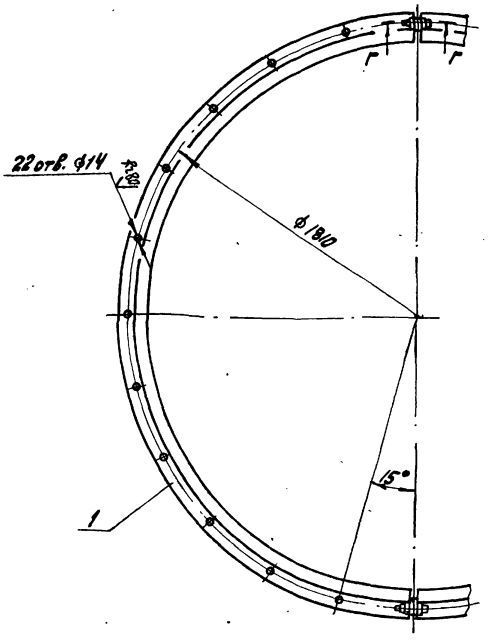

H14; h14; ±IT14/2

А–А
M1:5

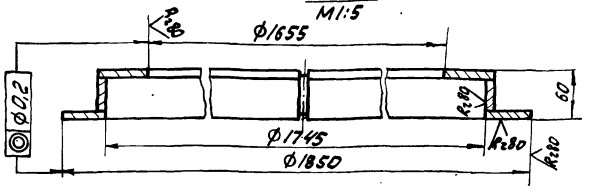

Изм. Лист	№ докум.	Подп.	Дата	4И.460.09.00.000СБ			
Разраб.	Самохина			Хомут	Лит.	Масса	Масштаб
Пров.	Пенгерев			Сборочный чертеж	И	76	1:10
Н.контр.	Кулагина				Лист	Листов: 1	
					Мосводоканалнипроект Отдел N 5		

Копировал: Ж- 19173-07 41 Формат А2

Формат	Зона	Поз.	Обозначение	Наименование	кол.	Прим.
				Документация		
12			ЧИ.460.09.00.000 СБ	Сборочный чертеж		
				Сборочные единицы		
11		1	ЧИ.460.09.01.000	Полухомут		
				Детали		
11		2	ЧИ.460.09.00.001	Прокладка	2	
				Стандартные изделия		
		3		Болт М16х50.58.096		
				ГОСТ 7798-70	2	
		4		Гайка М16.5.096		
				ГОСТ 5915-70	2	
		5		Шайба 16.65Г		
				ГОСТ 6402-70	2	

Изм. Лист № докум. Подп. Дата
Разраб. Самохина
Пров. Пендерев
Н. контр. Кулагина

ЧИ.460.09.00.000

Хомут

Лит. И | Лист | Листов 1

Мособводоканалниипроект Отдел №5

Формат А1

Формат	Зона	Поз.	Обозначение	Наименование	кол.	Прим.
				Документация		
12			ЧИ.460.09.01.000 СБ	Сборочный чертеж		
				Детали		
11		1	ЧИ.460.09.01.001	Полукольцо	1	
11		2	ЧИ.460.09.01.001-01	Полукольцо	1	
11		3	ЧИ.460.09.01.001-02	Полукольцо	1	
11		4	ЧИ.460.09.01.002	Ушко	2	

Изм. Лист № докум. Подп. Дата
Разраб. Самохина
Пров. Пендерев
Н. контр. Кулагина

ЧИ.460.09.01.000

Полухомут

Лит. И | Лист | Листов 1

Мособводоканалниипроект Отдел №5

Формат А1

Инв.№ подл. | Подп. и дата | Взам. инв.№ | Инв.№ дубл. | Подп. и дата

ЧИ.460.09.01.000СБ

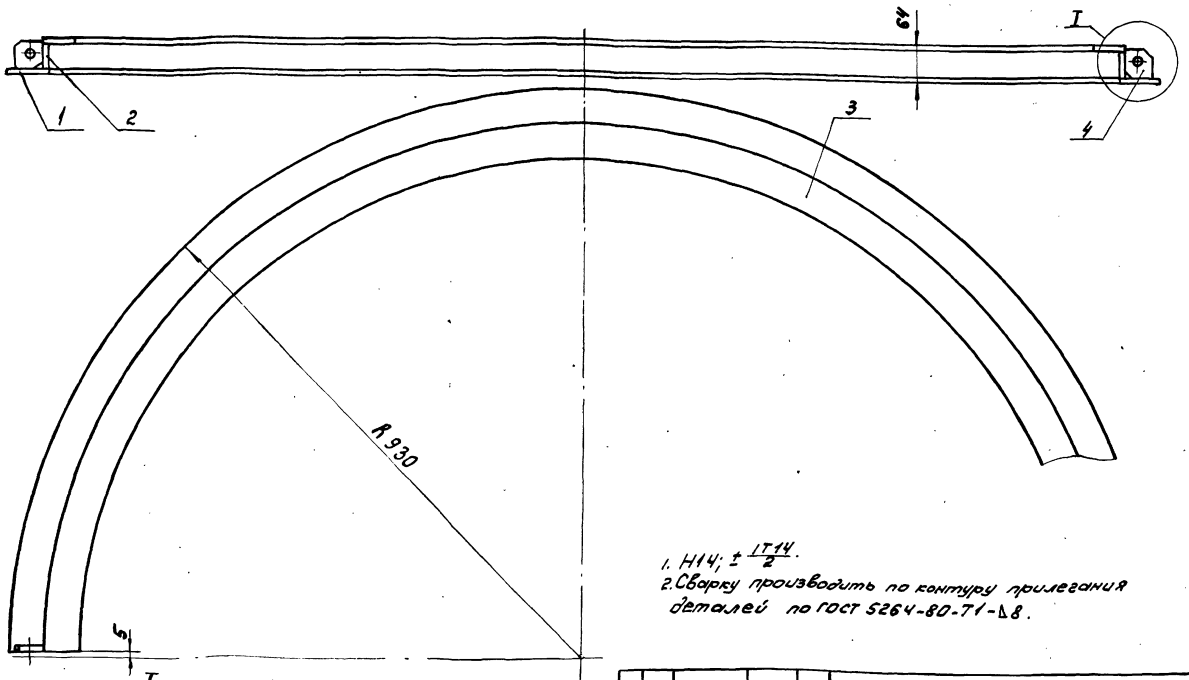

1. H14; $\pm \frac{IT14}{2}$.
2. Сварку производить по контуру прилегания деталей по ГОСТ 5264-80-71-А8.

Изм. Лист № докум. Подп. Дата
Разраб. Самохина
Пров. Пендерев
Н. контр. Кулагина

ЧИ.460.09.01.000СБ

Полухомут
Сборочный чертеж

Лит.	Масса	Масштаб
И	37	1:5
Лист	Листов 1	

Мособводоканалниипроект Отдел №5

Копировал

19173-07 47

Формат А2

ИИ.460.09.01.001

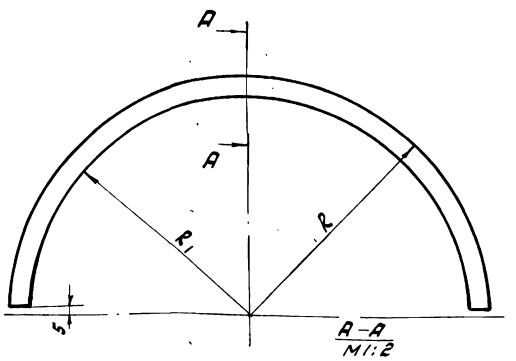

Обозначение	Размеры, мм H	R	R1	Материал	масса, кг
ИИ.460.09.01.001	—	930	870	лист 6/2 ГОСТ 19903-74 / Ст3сп ГОСТ 14637-79	16,0
ИИ.460.09.01.001-01	42	882	—	лист 5/2 ГОСТ 19903-74 / Ст3сп ГОСТ 14637-79	10,0
ИИ.460.09.01.001-02	—	882	822	лист 6/8 ГОСТ 19904-74 / Ст3сп/ГОСТ 14637-79	10,0

1. Шероховатость обрабатываемых поверхностей $R_z 160$.
2. $h14; \pm \frac{IT14}{2}$.

Изм.	Лист	№ докум.	Подп.	Дата
Разраб.		Самохина		
Пров.		Пенкерев		
Н. контр.		Кулагина		

ИИ.460.09.01.001

Полукольцо

Лит.	Масса	Масштаб
И	см. табл.	—
Лист	Листов: 1	

см. табл.

Мосводоканалниипроект Отдел №5

Формат 11

ИИ.460.09.01.002

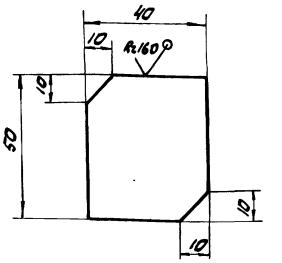

$h14; \pm \frac{IT14}{2}$.

Изм.	Лист	№ докум.	Подп.	Дата
Разраб.		Самохина		
Пров.		Пенкерев		
Н. контр.		Кулагина		

ИИ.460.09.01.002

Ушко

Лит.	Масса	Масштаб
И	0,18	1:1
Лист	Листов: 1	

Лист 6/2 ГОСТ 19903-74 / Ст3сп ГОСТ 14637-79

Мосводоканалниипроект Отдел №5

Формат 11

ИИ.460.09.00.001

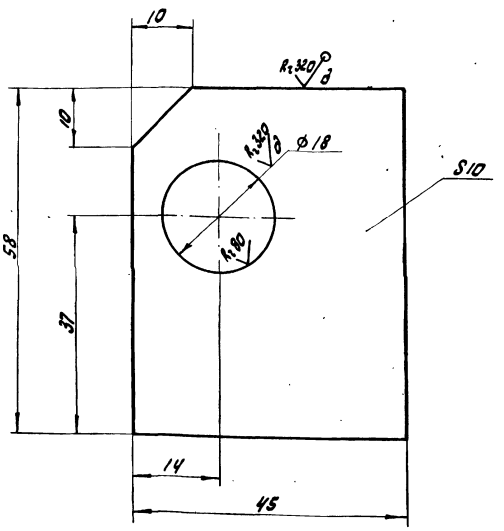

Изм.	Лист	№ докум.	Подп.	Дата
Разраб.		Самохина		
Пров.		Пенкерев		
Н. контр.		Кулагина		

ИИ.460.09.00.001

Прокладка

Лит.	Масса	Масштаб
И	0,028	2:1
Лист	Листов: 1	

Фанера ГОСТ 11539-73

Мосводоканалниипроект Отдел №5

Формат 11

ИИ.460.10.00.000

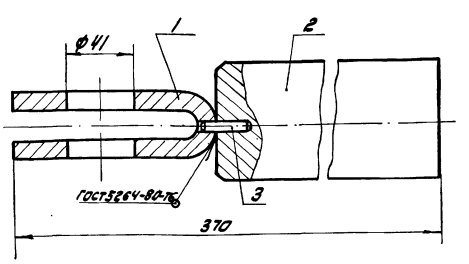

Формат	Зона	Поз.	Обозначение	Наименование	Кол.	Примечание
				Детали		
11		1	ИИ.460.10.00.001	Вилка	1	
11		2	ИИ.460.10.00.002	Вставка	1	
				Стандартные изделия		
		3		Штифт 6т6х40 ГОСТ 3128-70	1	

Изм.	Лист	№ докум.	Подп.	Дата
Разраб.		Самохина		
Пров.		Пенкерев		
Н. контр.		Кулагина		

ИИ.460.10.00.000

Вилка

Лит.	Масса	Масштаб
И	10,0	1:2
Лист	Листов: 1	

Мосводоканалниипроект Отдел №5

Формат 11

4И.460.10.00.001

Rz 160 (√)

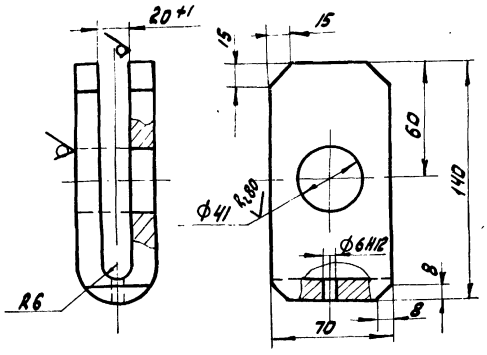

1. Развернутая длина - L = 290мм.

2. H14; h14; ± IT14/2.

Изм.	Лист	№ докум.	Подп.	Дата	4И.460.10.00.001			
Разраб.		Самохина			Вилка	Лит.	Масса	Масштаб
Пров.		Пендерев				И	2,5	1:2
Н.контр.		Кулагина				Лист	Листов: 1	
					Лист Б12 ГОСТ 19903-74 Вст3сп ГОСТ 14637-79	Мосводоканалниипроект Отдел №5		

Инв.№ подл. | Подп. и дата | Взам. инв.№ | Инв.№ дубл. | Подп. и дата

Формат 11

4И.460.10.00.002

Rz 160 (√)

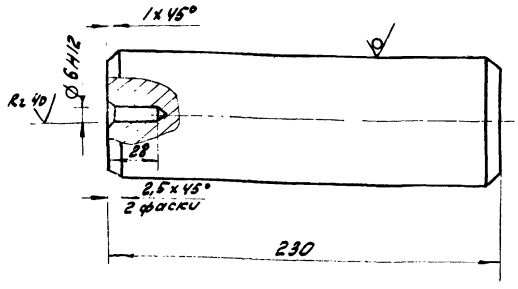

h14; ± IT14/2

Изм.	Лист	№ докум.	Подп.	Дата	4И.460.10.00.002			
Разраб.		Самохина			Вставка	Лит.	Масса	Масштаб
Пров.		Пендерев				И	8,0	1:2
Н.контр.		Кулагина				Лист	Листов: 1	
					Крит Б25 ГОСТ 2590-71 Вст3сп ГОСТ 535-79	Мосводоканалниипроект Отдел №5		

Инв.№ подл. | Подп. и дата | Взам. инв.№ | Инв.№ дубл. | Подп. и дата

Формат 11

4И.460.11.00.000СБ

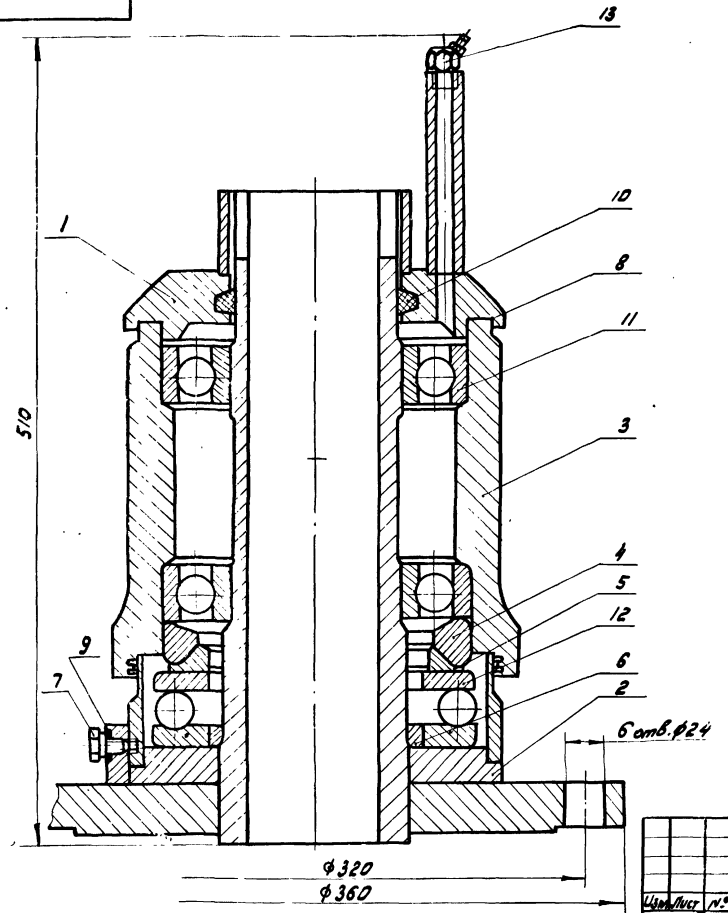

1. После сборки шпиля проверить плавность вращения корпуса (поз. 3).
2. Корпус (поз. 3) и нижнюю часть стойки (поз 2) заполнить до отказа смазкой ЦИАТИМ-221 ГОСТ 9433-80.
3. Размеры для справок.

Изм.	Лист	№ докум.	Подп.	Дата	4И.460.11.00.000СБ			
Разраб.		Самохина			Шпиль	Лит.	Масса	Масштаб
Пров.		Пендерев				И	81	1:2
Н.контр.		Кулагина			Сборочный чертеж	Лист	Листов: 1	
						Мосводоканалниипроект Отдел №5		

Инв.№ подл. | Подп. и дата | Взам. инв.№ | Инв.№ дубл. | Подп. и дата

Копировал: [illegible] 19173-07 44 Формат 12

Альбом VI, часть 2

Формат	Зона	Поз.	Обозначение	Наименование	кол.	Примеч.
				Документация		
12			4И.460.11.00.000СБ	Сборочный чертеж		
				Сборочные единицы		
11		1	4И.460.11.01.000	Крышка	1	
11		2	4И.460.11.02.000	Стойка	1	
				Детали		
11		3	4И.460.11.00.001	Корпус	1	
11		4	4И.460.11.00.002	Кольцо сферическое	1	
11		5	4И.460.11.00.003	Кольцо сферическое	1	
11		6	4И.460.11.00.004	Кольцо центрирующее	1	
11		7	4И.460.11.00.005	Пробка	1	
11		8	4И.460.11.00.006	Прокладка	1	
11		9	4И.460.11.00.006-01	Прокладка	1	

Инв. № подл. | Подп. и дата | Взам. инв. | Инв. № дубл. | Подп. и дата

Изм.	Лист	№ докум.	Подп.	Дата
Разраб.		Самохина		
Пров.		Пендерев		
Н. контр.		Кулагина		

4И.460.11.00.000

Шпиль

Лит.	Лист	Листов
И	1	2

Мосводоканал Ниипроект
Отдел N5

формат 11

Формат	Зона	Поз.	Обозначение	Наименование	кол.	Примечание
				Стандартные изделия		
		10		Кольцо СП-124-94-9,5 ГОСТ 6308-71	1	
		11		Подшипник 220 ГОСТ 8338-75	2	
		12		Подшипник 8226 ГОСТ 6874-75	1	
		13		Масленка 2,2.45.46 ГОСТ 19853-74	1	

Инв. № подл. | Подп. и дата | Взам. инв. | Инв. № дубл. | Подп. и дата

Изм.	Лист	№ докум.	Подп.	Дата

4И.460.11.00.000

Лист 2

формат 11

4И.460.11.01.000СБ

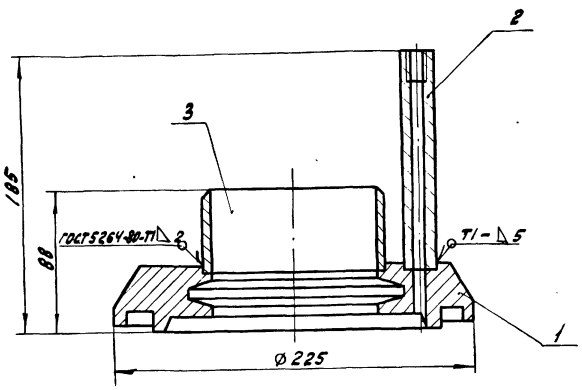

1. $h14; \pm \frac{IT14}{2}$.
2. Шероховатость обрабатываемых поверхностей детали без чертежа — R_z160.
3. Размеры для справок.

Инв. № подл. | Подп. и дата | Взам. инв. | Инв. № дубл. | Подп. и дата

Изм.	Лист	№ докум.	Подп.	Дата
Разраб.		Самохина		
Пров.		Пендерев		
Н. контр.		Кулагина		

4И.460.11.01.000СБ

Крышка

Сборочный чертеж

Лит.	Масса	Масштаб
И	7,0	1:2

Лист | Листов: 1

Мосводоканал Ниипроект
Отдел N5

формат 11

Формат	Зона	Поз.	Обозначение	Наименование	кол.	Примечание
				Документация		
11			4И.460.11.01.000СБ	Сборочный чертеж		
				Детали		
12		1	4И.460.11.01.001	Крышка	1	
11		2	4И.460.11.01.002	Труба	1	
54		3	4И.460.11.01.003	Труба		
				труба 108х2,5 ГОСТ 8734-75 / 8 ст10 ГОСТ 8733-74		
				L = 50h14	1	0,77кг

Инв. № подл. | Подп. и дата | Взам. инв. | Инв. № дубл. | Подп. и дата

Изм.	Лист	№ докум.	Подп.	Дата
Разраб.		Самохина		
Пров.		Пендерев		
Н. контр.		Кулагина		

4И.460.11.01.000

Крышка

Лит.	Лист	Листов
И		1

Мосводоканал Ниипроект
Отдел N5

ЧИ 460.11.01.001

Альбом VI, часть 2

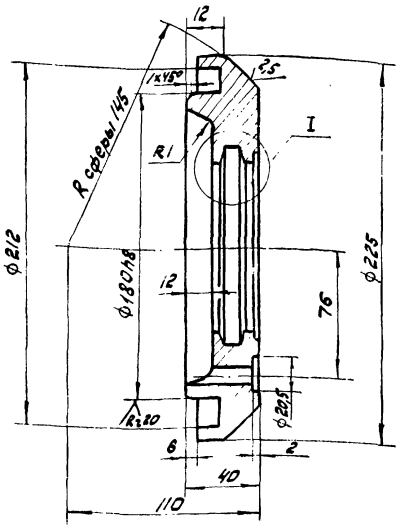

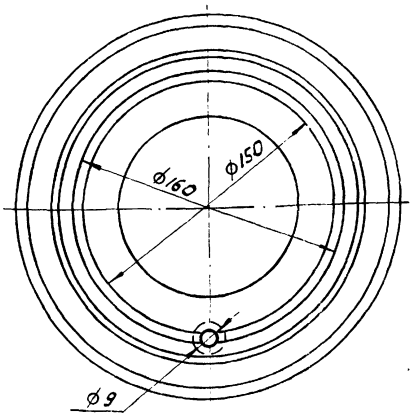

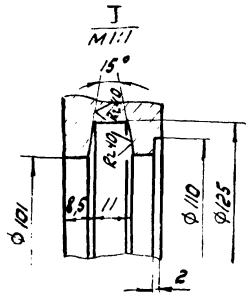

H14; h14; ± 1T14/2

					ЧИ. 460.11.01.001			
Изм.	Лист	№ докум.	Подп.	Дата	Крышка	Лит.	Масса	Масштаб
Разраб.		Самохина				И	6,5	1:2
Пров.		Пендерев				Лист	Листов: 1	
Н.контр.		Потутков			Ст.3 ГОСТ 380-71	Мосводоканал Ниипроект Отдел № 5		

Инв. № подл. | Подп. и дата | Взам. инв. № | Инв. № дубл.

Формат 12

ЧИ 460.11.01.002

Rz160

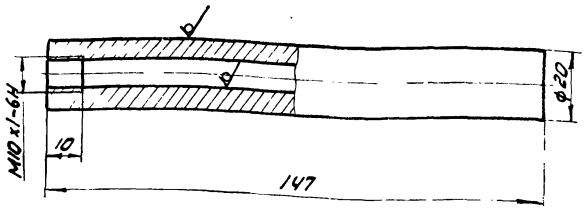

h14

					ЧИ. 460.11.01.002			
Изм.	Лист	№ докум.	Подп.	Дата	Труба	Лит.	Масса	Масштаб
Разраб.		Самохина				И	0,25	1:1
Пров.		Пендерев				Лист	Листов: 1	
Н.контр.		Потутков			Труба 20x6 ГОСТ 8734-78 / Вст10 ГОСТ 8733-74	Мосводоканал Ниипроект Отдел № 5		

Инв. № подл. | Подп. и дата | Взам. инв. № | Инв. № дубл. | Подп. и дата

Формат 11

Формат	Зона	Поз.	Обозначение	Наименование	Кол.	Примечание
				Документация		
12			ЧИ. 460.11.02.000 СБ	Сборочный чертеж		
				Детали		
11		1	ЧИ. 460.11.02.001	Бобышка	1	
11		2	ЧИ. 460.11.02.002	Кольцо	1	
11		3	ЧИ. 460.11.02.003	Фланец	1	
54		4	ЧИ. 460.11.02.004	Труба		
				Труба 219x8 ГОСТ 8732-78 / Вст10 ГОСТ 8731-74		
				L = 65h14	1	2,7кг
54		5	ЧИ. 460.11.02.005	Стойка		
				Труба 114x16 ГОСТ 8732-78 / Вст10 ГОСТ 8731-74		
				L = 385h14	1	14,7кг

					ЧИ. 460.11.02.000			
Изм.	Лист	№ докум.	Подп.	Дата	Стойка	Лит.	Лист	Листов
Разраб.		Самохина				И		1
Пров.		Пендерев				Мосводоканал Ниипроект Отдел № 5		
Н.контр.		Кулагина						

Инв. № подл. | Подп. и дата | Взам. инв. № | Инв. № дубл. | Подп. и дата

Копировал: 19173-07 46

Формат 11

4И.460.11.02.000СБ

Альбом VI, часть 2

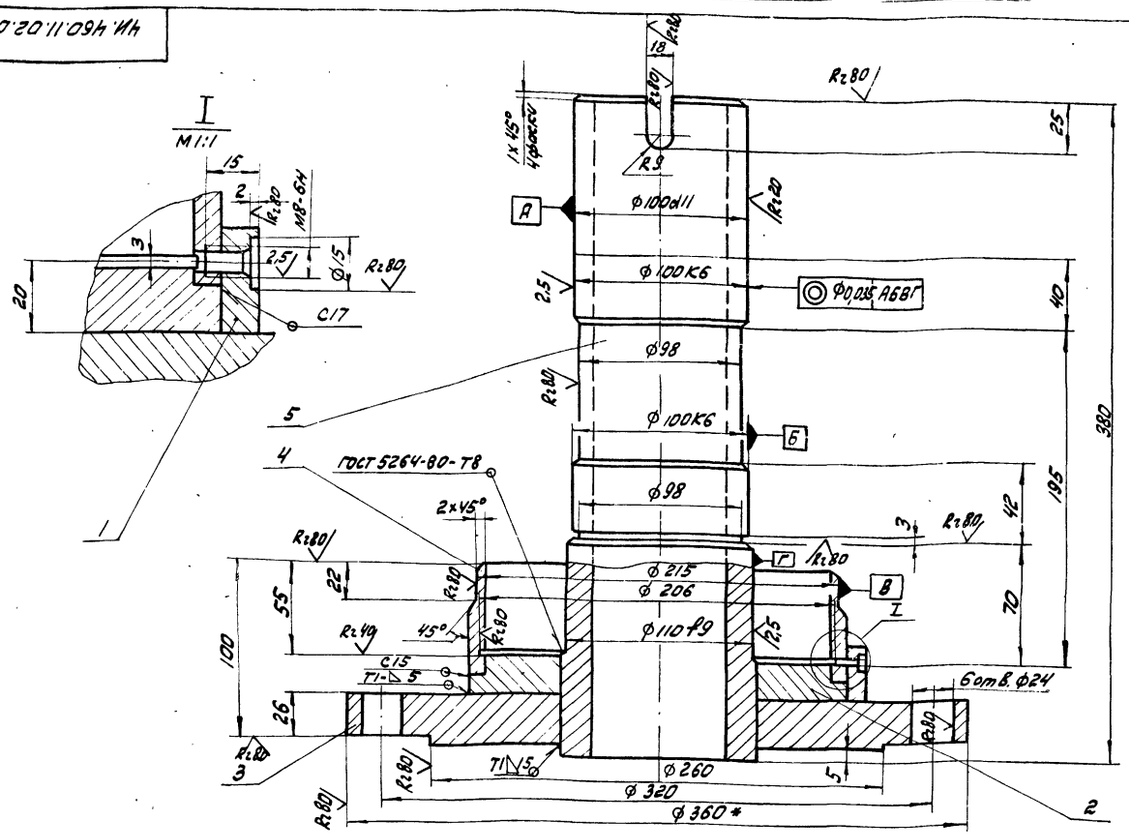

1. H14; h14; ± $\frac{IT14}{2}$.
2. Смещение осей от номинального расположения не более ±
3. *Размеры для справок.
4. Шероховатость обрабатываемых поверхностей деталей без чертежа – Rz160.

Изм.	Лист	№ докум.	Подп.	Дата	4И.460.11.02.000СБ			
Разраб.		Самохина			Стойка	Лит.	Масса	Масштаб
Пров.		Пендерев			Сборочный чертеж	И	35,0	1:2
Н.контр.		Потутков				Лист	Листов: 1	
						Мосводоканал Ниипроект Отдел N 5		

Инв.N подл. | Подп. и дата | Взам. инв.N | Инв.N дубл. | Подп. и дата

формат 12

4И.460.11.02.001

Rz160 (√)

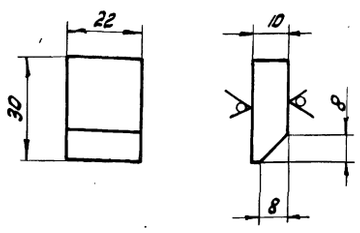

h14; ± $\frac{IT14}{2}$.

Изм.	Лист	№ докум.	Подп.	Дата	4И.460.11.02.001			
Разраб.		Самохина			Бобышка	Лит.	Масса	Масштаб
Пров.		Пендерев				И	0,04	1:1
Н.контр.		Потутков			Лист Б10 ГОСТ 19903-74 Вст3 сп ГОСТ 14637-79	Лист	Листов: 1	
						Мосводоканал Ниипроект Отдел N 5		

4И.460.11.02.002

Rz160 (√)

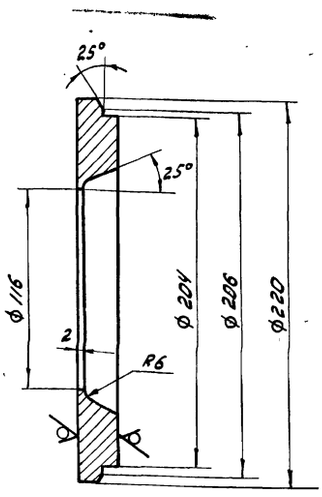

H14; h14; ± $\frac{IT14}{2}$.

Изм.	Лист	№ докум.	Подп.	Дата	4И.460.11.02.002			
Разраб.		Самохина			Кольцо	Лит.	Масса	Масштаб
Пров.		Пендерев				И	4,0	1:2
Н.контр.		Потутков			Лист Б22 ГОСТ 19903-74 Вст3 сп ГОСТ 14637-79	Лист	Листов: 1	
						Мосводоканал Ниипроект Отдел N5		

Инв.N подл. | Подп. и дата | Взам. инв.N | Инв.N дубл. | Подп. и дата

Ко...

19173-07 47

формат 11

Альбом VI, часть 2

4И.460.11.02.003

Rz160

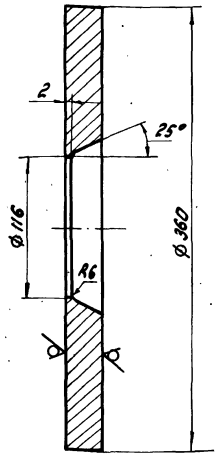

H14; h14; ± $\frac{IT14}{2}$.

Изм.	Лист	№ докум.	Подп.	Дата	4И.460.11.02.003	Лит.	Масса	Масштаб
Разраб.		Самохина			Фланец	И	20,0	1:2,5
Пров.		Пендерев				Лист	Листов: 1	
Н.контр.		Потутков			Лист 630 ГОСТ 19903-74 / Вст3 сп ГОСТ 14637-79	Мосводоканал Ниипроект Отдел № 5		

Формат 11

4И.460.11.00.001

Rz80

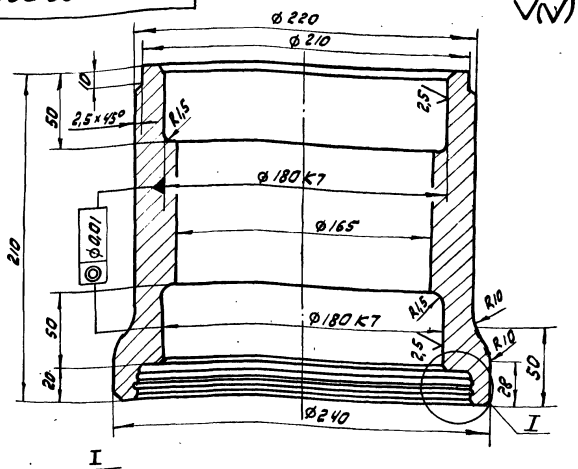

I
M1:1

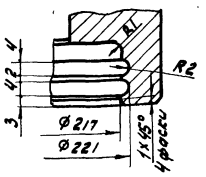

1. H14; h14; ± $\frac{IT14}{2}$.
2. Допускаемые отклонения на размеры отливки по III классу точности ГОСТ 1855-55.

Изм.	Лист	№ докум.	Подпись	Дата	4И.460.11.00.001	Лит.	Масса	Масштаб
Разраб.		Самохина			Корпус	И	23,0	1:2
Пров.		Пендерев				Лист	Листов: 1	
Н.контр.		Потутков			СЧ18-36 ГОСТ 1412-79	Мосводоканал Ниипроект Отдел № 5		

Формат 11

4И.460.11.00.002

Rz80

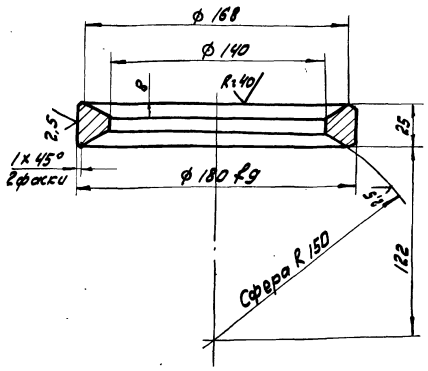

H14; h14; ± $\frac{IT14}{2}$.

Изм.	Лист	№ докум.	Подп.	Дата	4И.460.11.00.002	Лит.	Масса	Масштаб
Разраб.		Самохина			Кольцо сферическое	И	1,5	1:2
Пров.		Пендерев				Лист	Листов: 1	
Н.контр.		Потутков			Ст. 3 ГОСТ 380-71	Мосводоканал Ниипроект Отдел № 5		

Формат 11

4И.460.11.00.003

Rz80

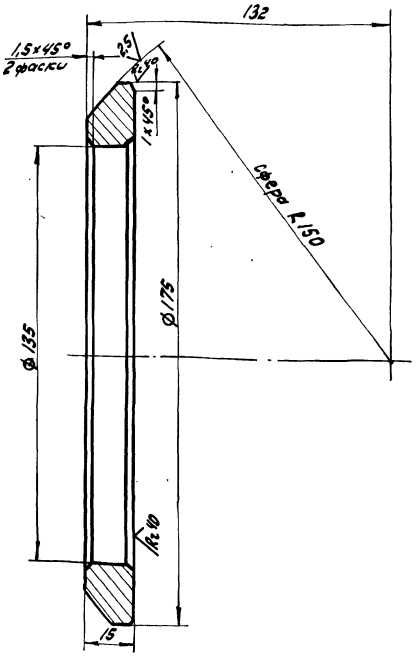

H14; h14; ± $\frac{IT14}{2}$.

Изм.	Лист	№ докум.	Подп.	Дата	4И.460.11.00.003	Лит.	Масса	Масштаб
Разраб.		Самохина			Кольцо сферическое	И	0,67	1:1
Пров.		Пендерев				Лист	Листов: 1	
Н.контр.		Потутков			Ст. 3 ГОСТ 380-71	Мосводоканал Ниипроект Отдел № 5		

Копировал: [illegible]

19173-07 48

Формат 11

Альбом VI, часть 2

4И.460.11.00.004

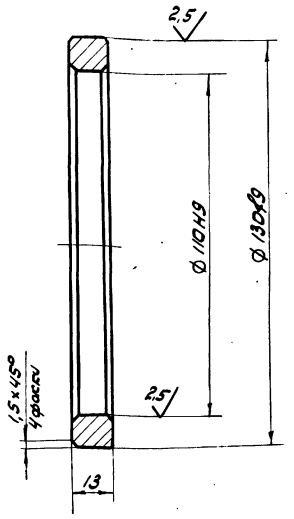

$h14; \pm \frac{IT14}{2}$

Изм.	Лист	№ докум.	Подп.	Дата	4И.460.11.00.004			
Разраб.		Самохина			Кольцо центрирующее	Лит. И	Масса 0,36	Масштаб 1:1
Пров.		Пендерев				Лист	Листов: 1	
Н.контр.		Потутков			Ст.3 ГОСТ 380-71	Мосводоканал Ниипроект Отдел N 5		

формат 11

4И.460.11.00.005

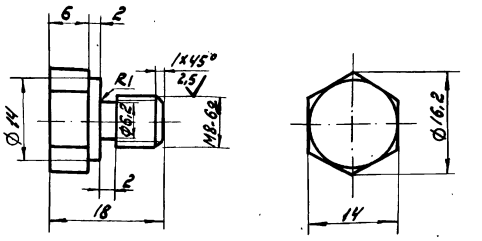

$h14; \pm \frac{IT14}{2}$.

Изм.	Лист	№ докум.	Подп.	Дата	4И.460.11.00.005			
Разраб.		Самохина			Пробка	Лит. И	Масса 0,013	Масштаб 2:1
Пров.		Пендерев				Лист	Листов: 1	
Н.контр.		Потутков			Ст3 ГОСТ 380-71	Мосводоканал Ниипроект Отдел N5		

формат 11

4И.460.11.00.006

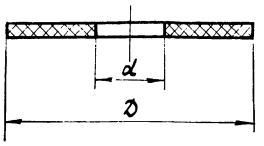

Обозначение	Размеры, мм D	Размеры, мм d	Масса, кг
4И.460.11.00.006	210	180	0,02
4И.460.11.00.006-01	14	8,6	0,002

Изм.	Лист	№ докум.	Подп.	Дата	4И.460.11.00.006			
Разраб.		Самохина			Прокладка	Лит. И	Масса см. табл.	Масштаб —
Пров.		Пендерев				Лист	Листов: 1	
Н.контр.		Кулагина			Пластина I М6-М-2-1,2 ГОСТ 7338-77	Мосводоканал Ниипроект Отдел N5		

формат 11

Формат	Зона	Поз.	Обозначение	Наименование	Кол.	Примечание
				Документация		
12			4И.460.12.00.000СБ	Сборочный чертеж		
				Сборочные единицы		
11		1	4И.460.12.01.000	Секция	4	
				Стандартные изделия		
		2		Болт М12х30.58.006 ГОСТ 7798-70	20	
		3		Гайка М12.6.036 ГОСТ 5915-70	20	
		4		Шайба 12 65Г ГОСТ 6402-70	20	

Изм.	Лист	№ докум.	Подп.	Дата	4И.460.12.00.000			
Разраб.		Самохина			Отражатель	Лит. И	Лист	Листов
Пров.		Пендерев				Мосводоканал Ниипроект Отдел N 5		
Н.контр.		Кулагина						

копировал: 19173-07 49 формат 11

4И.460.12.00.000СБ

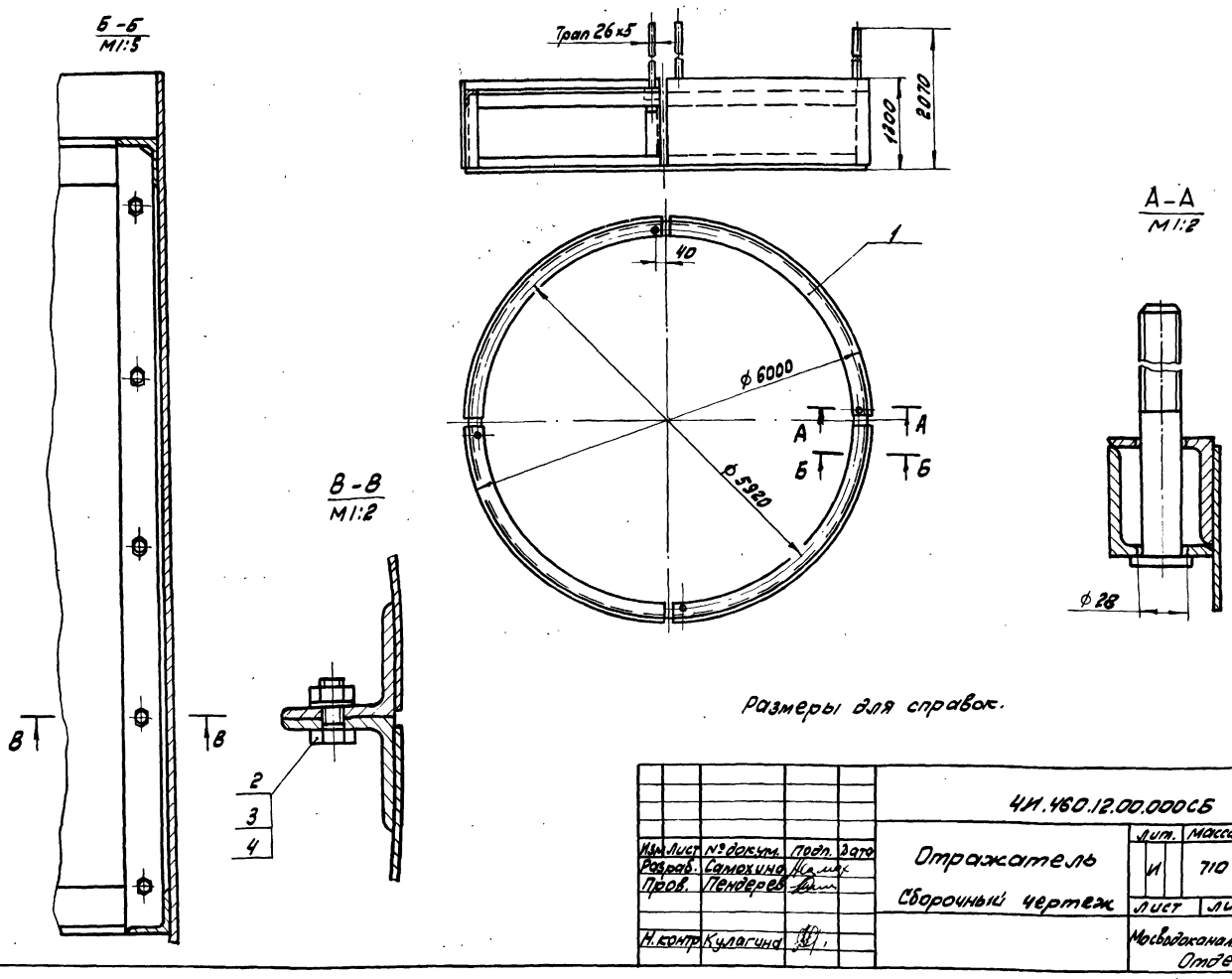

Размеры для справок.

Изм.	Лист	№ докум.	Подп.	Дата	4И.460.12.00.000СБ			
Разраб.		Самохина			Отражатель	Лит. И	Масса 710	Масштаб 1:50
Пров.		Пендерев			Сборочный чертеж	Лист	Листов: 1	
Н.контр.		Кулагина				Мосводоканалниипроект Отдел N 5		

формат 12

Формат	Зона	Поз.	Обозначение	Наименование	Кол.	Примечание
				Документация		
12			4И.460.12.01.000СБ	Сборочный чертеж		
				Детали		
11		1	4И.460.12.01.001	Угольник	2	
11		2	4И.460.12.01.002	Обечайка	1	
11		3	4И.460.12.01.003	Угольник	2	
11		4	4И.460.12.01.004	Винт	1	
54		5	4И.460.12.01.005	Угольник		
				уголок 663х63х6 ГОСТ 8509-72 В ст3сп ГОСТ 535-79		
				L = 250 h14	1	1,4кг

Изм.	Лист	№ докум.	Подп.	Дата	4И.460.12.01.000			
Разраб.		Самохина			Секция	Лит. И	Лист	Листов 1
Пров.		Пендерев				Мосводоканалниипроект Отдел N 5		
Н.контр.		Кулагина						

формат 11

4И.460.12.01.001

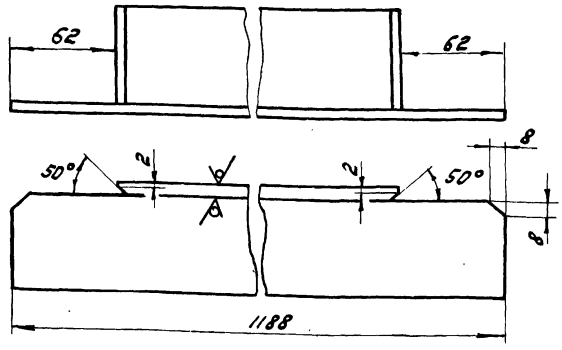

$h14; \pm \frac{IT14}{2}$.

Изм.	Лист	№ докум.	Подп.	Дата	4И.460.12.01.001			
Разраб.		Самохина			Угольник	Лит. И	Масса 7,0	Масштаб 1:2
Пров.		Пендерев				Лист	Листов: 1	
Н.контр.		Кулагина			Уголок 663х63х6 ГОСТ 8509-72 В ст3 ГОСТ 535-79	Мосводоканалниипроект Отдел N 5		

Копировал: 19173-07 50

формат 11

Альбом III, часть 2

ЧИ.460.12.01.000СБ

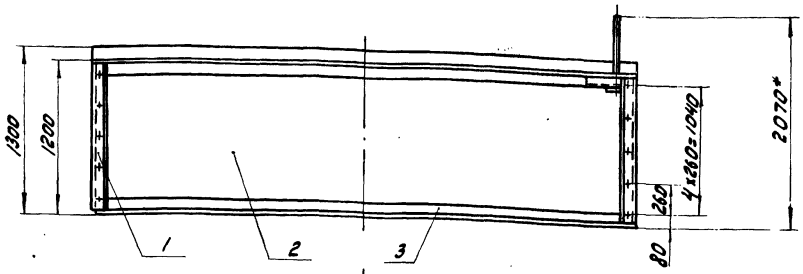

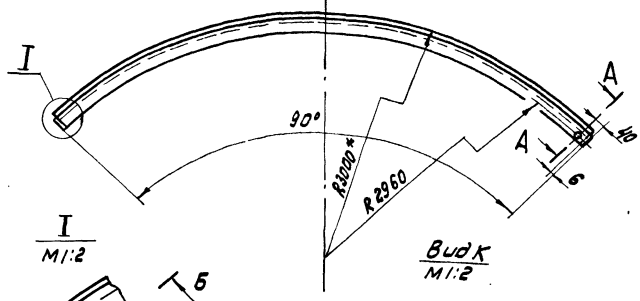

Б–Б / М1:2 повернуто

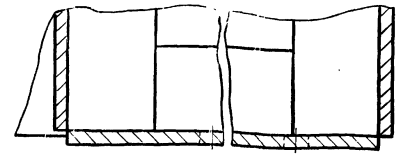

А–А / М1:2 повернуто

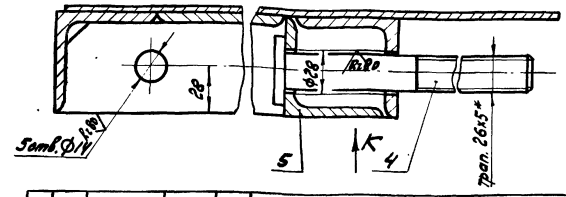

I / М1:2

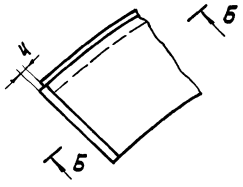

Вид К / М1:2

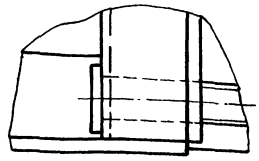

1. Н14; h14; ± $\frac{IT14}{2}$.
2. Шероховатость обрабатываемых поверхностей детали без чертежа – Rz160.
3. Сварку производить по контуру прилегания деталей по ГОСТ 5264-80-Т1-Δ5.
4* Размеры для справок.

Изм.	Лист	№ докум.	Подп.	Дата	ЧИ.460.12.01.000СБ			
Разраб.		Самохина			Секция	Лит	Масса	Масштаб
Пров.		Пендерев			Сборочный чертеж	И	200	1:25
Н. контр.		Кулагина				Лист	Листов: 1	
						Мосводоканал Ниипроект Отдел N5		

Инв. N подл. | Подп. и дата | Взам. инв. | Инв. N дубл.

формат 12

ЧИ.460.12.01.002

Rz160 √(√)

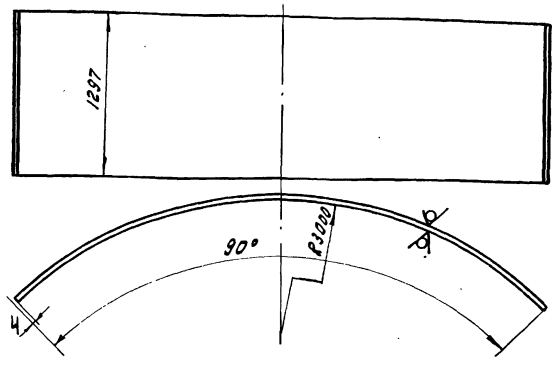

1. Развернутая длина – L ≈ 4703 мм
2. h14 ± $\frac{IT14}{2}$.

Изм.	Лист	№ докум.	Подп.	Дата	ЧИ 460.12.01.002			
Разраб.		Самохина			Обечайка	Лит.	Масса	Масштаб
Пров.		Пендерев				И	120	1:25
Н. контр.		Кулагина				Лист	Листов: 1	
					Лист Б-2,5 ГОСТ 19903-74 / Вст3сп ГОСТ 16523-70	Мосводоканал Ниипроект Отдел N 5		

Инв. N подл. | Подп. и дата | Взам. инв. | Инв. N дубл. | Подп. и дата

формат 11

ЧИ.460.12.01.003

А (√)

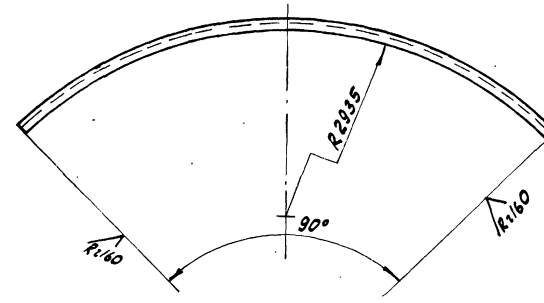

1. Развернутая длина – L ≈ 4680 мм
2. ± $\frac{IT14}{2}$.

Изм.	Лист	№ докум.	Подп.	Дата	ЧИ.460.12.01.003			
Разраб.		Самохина			Угольник	Лит.	Масса	Масштаб
Пров.		Пендерев				И	27	1:25
Н. контр.		Кулагина				Лист	Листов: 1	
					Уголок Б63x63x6 ГОСТ 8509-72 / Вст3сп ГОСТ 535-79	Мосводоканал Ниипроект Отдел N 5		

Инв. N подл. | Подп. и дата | Взам. инв. | Инв. N дубл. | Подп. и дата

копировал: 19173-07 51

формат 11

ЧИ.460.12.01.004

Rz 80 √(√)

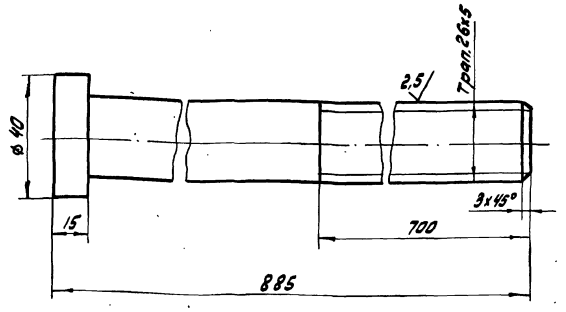

h14; ± IT14/2 .

Изм.	Лист	№ докум.	Подп.	Дата
Разраб.		Самохина		
Пров.		Пендерев		
Н.контр.		Кулагина		

ЧИ.460.12.01.004

Винт

Ст3 ГОСТ 380-71

Лит.	Масса	Масштаб
И	3,7	1:1
Лист	Листов 1	

Мосводоканалниипроект Отдел № 5

Формат 11

Формат	Зона	Поз.	Обозначение	Наименование	Кол.	Приме-чание
				Документация		
12			ЧИ.460.13.00.000СБ	Сборочный чертеж		
				Детали		
11		1	ЧИ.460.13.00.001	Пластина	2	
11		2	ЧИ.460.13.00.002	Ножка	2	
11		3	ЧИ.460.13.00.003	Распорка	2	
54		4	ЧИ.460.13.00.004	Лапка		
				Уголок Б.50х50х5 ГОСТ 8509-72 / 8 Ст3сп ГОСТ 535-79		
				L = 230 h14	2	0,86 кг

Изм.	Лист	№ докум.	Подп.	Дата
Разраб.		Самохина		
Пров.		Пендерев		
Н.контр.		Кулагина		

ЧИ.460.13.00.000

Стойка

Лит.	Лист	Листов
И		1

Мосводоканалниипроект Отдел № 5

Формат 11

ЧИ.460.13.00.000СБ

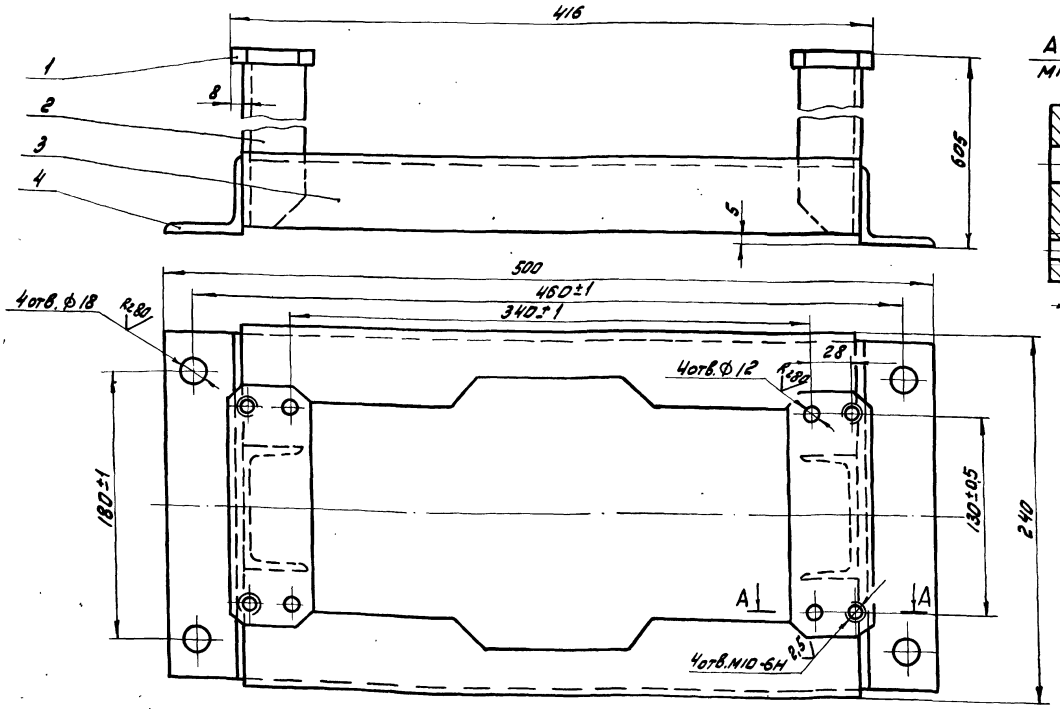

1. h14; h14; ± IT14/2 .
2. Сварку производить по контуру прилегания деталей по ГОСТ 5264-80-Т1-Δ5.
3. Шероховатость обрабатываемых поверхностей детали без чертежа — Rz 160 √

Изм.	Лист	№ докум.	Подп.	Дата
Разраб.		Самохина		
Пров.		Пендерев		
Н.контр.		Кулагина		

ЧИ.460.13.00.000СБ

Стойка

Сборочный чертеж

Лит.	Масса	Масштаб
И	14,5	1:2
Лист	Листов 1	

Мосводоканалниипроект Отдел № 5

Копировал: [illegible] 19173-07 52 Формат 12

Альбом XI, часть 2

ЧИ.460.13.00.001

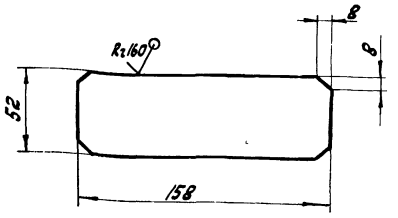

h14; ± IT14/2.

Изм.	Лист	№ докум.	Подп.	Дата
Разраб.		Самохина		
Пров.		Пенёрев		
Н. контр.		Кулагина		

ЧИ.460.13.00.001

Пластина

Лит.	Масса	Масштаб
И	0,64	1:2
Лист	Листов 1	

Лист 610 ГОСТ 19903-74
Вст3сп ГОСТ 14637-79

Мосводоканалниипроект
Отдел № 5

Формат II

ЧИ.460.13.00.002

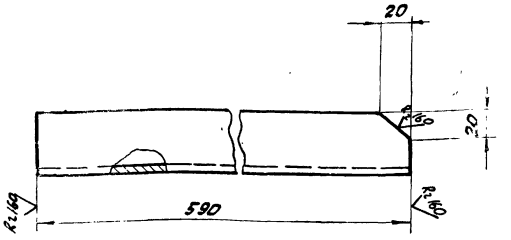

h14; ± IT14/2.

Изм.	Лист	№ докум.	Подп.	Дата
Разраб.		Самохина		
Пров.		Пенёрев		
Н. контр.		Кулагина		

ЧИ.460.13.00.002

Ножка

Лит.	Масса	Масштаб
И	4,15	1:2
Лист	Листов 1	

Швеллер 8 ГОСТ 8240-72
Вст3 ГОСТ 535-79

Мосводоканалниипроект
Отдел № 5

Формат II

ЧИ.460.13.00.003

R=160 (V)

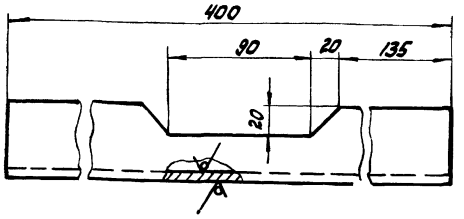

h14; ± IT14/2.

Изм.	Лист	№ докум.	Подп.	Дата
Разраб.		Самохина		
Пров.		Пенёрев		
Н. контр.		Кулагина		

ЧИ.460.13.00.003

Распорка

Лит.	Масса	Масштаб
И	1,5	1:2
Лист 1	Листов 1	

Уголок Б-50х50х5 ГОСТ 8509-72
Вст3сп ГОСТ 535-79

Мосводоканалниипроект
Отдел № 5

Формат II

Формат	Зона	Поз.	Обозначение	Наименование	Кол.	Приме-чание
				Документация		
12			ЧИ.460.14.00.000 СБ	Сборочный чертеж		
				Детали		
11		1	ЧИ.460.14.00.001	Серьга	2	
				Стандартные изделия		
		2		Коуш ГОСТ 8224-72	2	
		3		Проволока К02 ГОСТ 792-67	26м	
		4		Канат 16-Г-1-СС-Р-180 ГОСТ 3063-80	16м	

Изм.	Лист	№ докум.	Подп.	Дата
Разраб.		Сотехина		
Пров.		Пенёрев		
Н. конт.		Кулагина		

ЧИ.460.14.00.000

Расчалка

Лит.	Лист	Листов
И		1

Мосводоканалниипроект
Отдел № 5

Копировал: [illegible]

19173-07 53

Формат II

ЧИ.460.14.00.000СБ

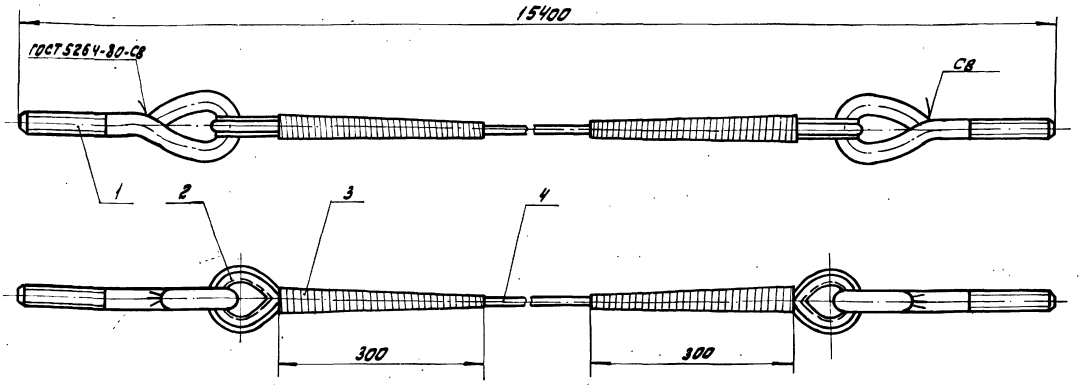

1. До окончательного загиба и заварки ушка на серьгу надеть коуш.
2. Свободные концы каната (поз. 4) заплести на длине не менее 300 мм; места заплетки обмотать проволокой (поз. 3).
3. Длину каната уточнить при монтаже.
4. Размеры для справок.

Изм.	Лист	№ докум.	Подп.	Дата	ЧИ.460.14.00.000СБ			
Разраб.		Самохина			Расчалка	Лит.	Масса	Масштаб
Пров.		Пендерев			Сборочный чертеж	И	29,5	1:5
Н.контр.		Кулагина				Лист	Листов: 1	
						Мосводоканал Ниипроект Отдел № 5		

Формат 12

ЧИ.460.14.00.001

R≈160 (√)

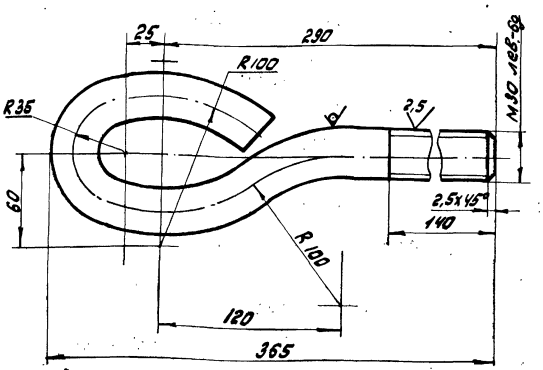

1. Развернутая длина — L ≈ 540 мм.
2. h14; ± 1T14/2.

Изм.	Лист	№ докум.	Подп.	Дата	ЧИ.460.14.00.001			
Разраб.		Самохина			Серьга	Лит.	Масса	Масштаб
Пров.		Пендерев				И	3,0	1:2
Н.контр.		Кулагина				Лист	Листов: 1	
					Круг — В30 ГОСТ 2590-71 / В ст 3сп ГОСТ 535-79	Мосводоканал Ниипроект Отдел № 5		

Формат 11

Формат	Зона	Поз.	Обозначение	Наименование	Кол.	Примечание
				Документация		
11			ЧИ.460.15.00.000 СБ	Сборочный чертеж		
				Детали		
11		1	ЧИ.460.15.00.001	Патрубок	1	
11		2	ЧИ.460.15.00.002	Палец	2	
11		3	ЧИ.460.15.00.003	Кольцо	1	
Б4		4	ЧИ.460.15.00.004	Пластина		
				Лист Б-20 ГОСТ 19903-74 / В ст 3сп ГОСТ 14637-79		
				ф125h14 x ф62h14	1	0,14кг

Изм.	Лист	№ докум.	Подп.	Дата	ЧИ.460.15.00.000			
Разраб.		Самохина			Стойка	Лит.	Лист	Листов
Пров.		Пендерев				И		1
Н.контр.		Кулагина				Мосводоканал Ниипроект Отдел № 5		

Копировал: [illegible] 19143-07 54

Формат 11

Альбом ... 2

4И.460.15.00.000СБ

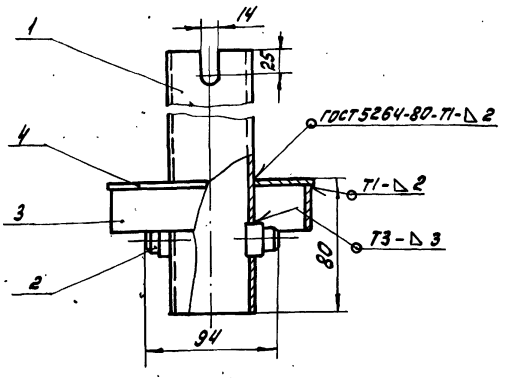

1. h14; ± $\frac{IT14}{2}$.
2. Шероховатость обрабатываемых поверхностей детали без чертежа – Rz160.
3. *Размеры для справок.

Изм.	Лист	№ докум.	Подп.	Дата	4И.460.15.00.000СБ	Лит.	Масса	Масштаб
Разраб.		Самохина			Стойка	И	5,2	1:2
Пров.		Пендерев			Сборочный чертеж	Лист	Листов: 1	
Н.контр.		Кулагина				Мосводоканал Ниипроект Отдел N 5		

Инв. N подл. | Подп. и дата | Взам. инв. | Инв. N дубл. | Подп. и дата

Формат 11

4И.460.15.00.001

Rz80

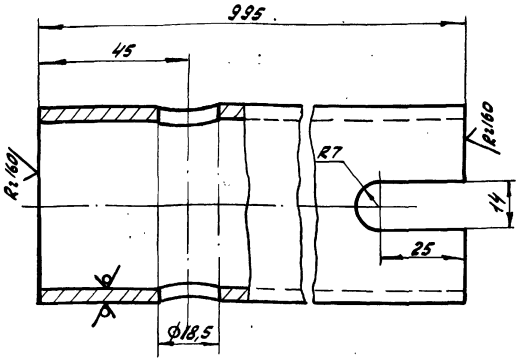

H14; h14; ± $\frac{IT14}{2}$

Изм.	Лист	№ докум.	Подп.	Дата	4И.460.15.00.001	Лит.	Масса	Масштаб
Разраб.		Самохина			Патрубок	И	4,0	1:1
Пров.		Пендерев				Лист	Листов: 1	
Н.контр.		Кулагина			Труба 50×4,5 ГОСТ 3262-75 / В10 ГОСТ 8731-74	Мосводоканал Ниипроект Отдел N 5		

Инв. N подл. | Подп. и дата | Взам. инв. | Инв. N дубл. | Подп. и дата

Формат 11

4И.460.15.00.002

Rz80

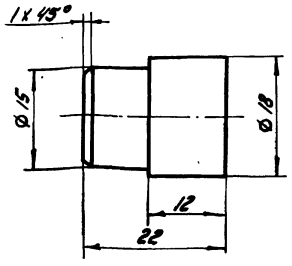

h14; ± $\frac{IT14}{2}$.

Изм.	Лист	№ докум.	Подп.	Дата	4И.460.15.00.002	Лит.	Масса	Масштаб
Разраб.		Самохина			Палец	И	0,03	2:1
Пров.		Пендерев				Лист	Листов: 1	
Н.контр.		Кулагина			Круг В18 ГОСТ 2590-71 / Вст3сп ГОСТ 535-79	Мосводоканал Ниипроект Отдел N 5		

Инв. N подл. | Подп. и дата | Взам. инв. | Инв. N дубл. | Подп. и дата

Формат 11

4И.460.15.00.003

Rz160

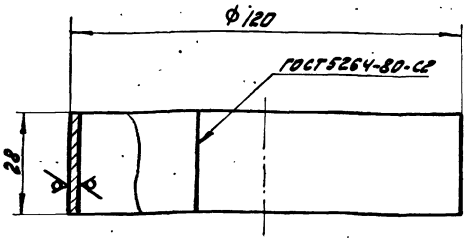

h14.

Изм.	Лист	№ докум.	Подп.	Дата	4И.460.15.00.003	Лит.	Масса	Масштаб
Разраб.		Самохина			Кольцо	И	0,12	1:1
Пров.		Пендерев				Лист	Листов: 1	
Н.контр.		Кулагина			Лист Б-2,0 ГОСТ 19903-74 / Вст3сп ГОСТ 16523-70	Мосводоканал Ниипроект Отдел N 5		

Инв. N подл. | Подп. и дата | Взам. инв. | Инв. N дубл. | Подп. и дата

Копировал: 35 – 19173-07 55

Формат 11

Альбом VI

ИИ.460.16.00.000

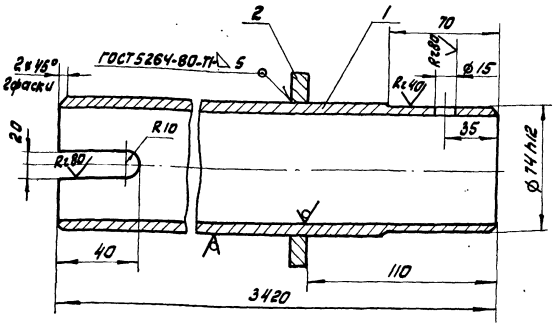

1. H14; h14; ± IT14/2.
2. Шероховатость обрабатываемых поверхностей деталей без чертежа — Rz 160.

Формат	Зона	Поз.	Обозначение	Наименование	кол.	Примечание
				Детали		
Б4		1	ИИ.460.16.00.001	Труба L=3420 h14		
				Трубо 76х6 ГОСТ 8732-78 / Вст10 ГОСТ 8731-74	1	35,4 кг
Б4		2	ИИ.460.16.00.002	Кольцо ф110h14хф80h14		
				Лист Б10 ГОСТ 19903-74 / Вст3сп ГОСТ 14637-79	1	0,35 кг

ИИ.460.16.00.000

Изм. Лист	№ докум.	Подп.	Дата	Труба	Лит.	Масса	Масштаб
Разраб.	Сытокина				И	36,0	1:2
Пров.	Пендерев				Лист	Листов 1	
Н. контр.	Кулагина				Мосводоканалнипроект Отдел № 5		

Формат II

ИИ.460.17.00.000

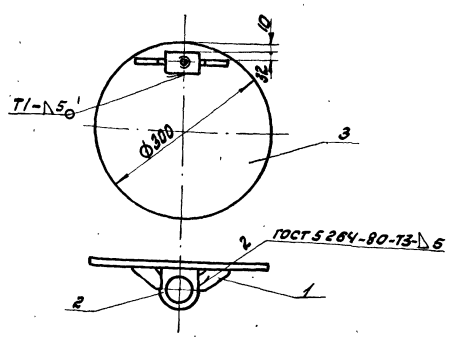

1. h14; ± IT14/2.
2. Шероховатость обрабатываемых поверхностей деталей без чертежа Rz 160.

Формат	Зона	Поз.	Обозначение	Наименование	кол.	Примечание
				Детали		
II		1	ИИ.460.17.00.001	Ребро	2	
II		2	ИИ.460.17.00.002	Втулка	1	
Б4		3	ИИ.460.17.00.003	Пластина		
				Лист Б6 ГОСТ 19903-74 / Вст3сп ГОСТ 14637-79		
				ф300 h14	1	3,8 кг

ИИ.460.17.00.000

Изм. Лист	№ докум.	Подп.	Дата	Заслонка	Лит.	Масса	Масштаб
Разраб.	Самокина				И	3,2	1:10
Пров.	Пендерев				Лист	Листов 1	
Н. контр.	Кулагина				Мосводоканалнипроект Отдел № 5		

Формат II

ИИ.460.17.00.001

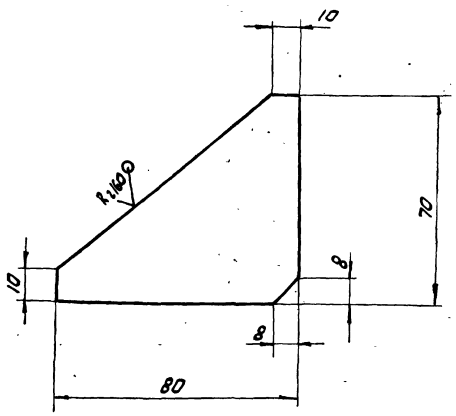

h14; ± IT14/2.

ИИ.460.17.00.001

Изм. Лист	№ докум.	Подп.	Дата	Ребро	Лит.	Масса	Масштаб
Разраб.	Самокина				И	0,2	1:1
Пров.	Пендерев				Лист	Листов 1	
Н. контр.	Потутков			Лист Б6 ГОСТ 19903-74 / Вст3сп ГОСТ 14637-79	Мосводоканалнипроект Отдел № 5		

Формат II

ИИ.460.17.00.002

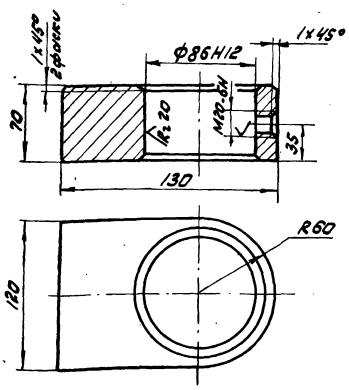

H14; h14; ± IT14/2.

ИИ.460.17.00.002

Изм. Лист	№ докум.	Подп.	Дата	Втулка	Лит.	Масса	Масштаб
Разраб.	Самокина				И	4,0	1:2
Пров.	Пендерев				Лист	Листов 1	
Н. контр.	Потутков			Ст.3 ГОСТ 380-71	Мосводоканалнипроект Отдел № 5		

Копировал: ЗАЛ

Формат II

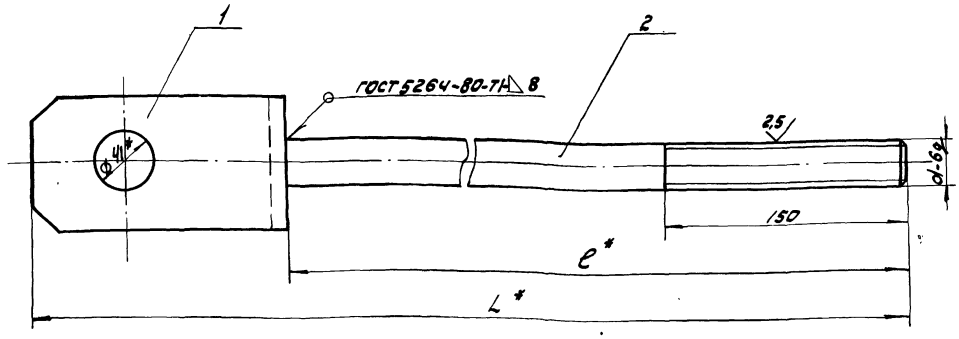

Обозначение	Размеры, мм L	e	α	Масса, кг
ЧИ.460.18.00.000	3060	2890	М30 лев.	19,50
ЧИ.460.18.00.000-01	1855	1685	М30	12,8
ЧИ.460.18.00.000-02	375	205	М30	6,3
ЧИ.460.18.00.000-03	2470	2300	М30	16,2
ЧИ.460.18.00.000-04	2630	1460	М30	17,0

1. Размеры для справок.
2. $\pm \frac{IT14}{2}$.

Изм. Лист	№ докум.	Подп.	Дата
Разраб.	Самохина		
Пров.	Пендерев		
Н. контр.	Потутков		

ЧИ.460.18.00.000СБ

Тяга

Сборочный чертеж

Лит.	Масса	Масштаб
И	см. табл.	—
Лист	Листов 1	

Мосводоканалнипроект Отдел №5

Формат 12

Формат	Зона	Поз.	Обозначение	Наименование	кол.	Примеч.
				Документация		
12			ЧИ.460.18.00.000 СБ	Сборочный чертеж		
				Детали		
11	1		ЧИ.460.18.00.001	Вилка	1	
				Переменные данные для исполнений		
				ЧИ.460.18.00.000		
				Детали		
64	2		ЧИ.460.18.00.002	Тяга L = 2890 h14		
				Круг В30 ГОСТ 2590-71 Вст3сп ГОСТ 535-79	1	17,0 кг
				ЧИ.460.18.00.000-01		
64	2		ЧИ.460.18.00.002-01	Тяга L = 1685 h14		
				Круг В30 ГОСТ 2590-71 Вст3сп ГОСТ 535-79	1	10,3 кг

Изм.	Лист	№ докум.	Подп.	Дата
Разраб.	Самохина			
Пров.	Пендерев			
Н. контр.	Кулагино			

ЧИ.460.18.00.000

Тяга

Лит.	Лист	Листов 2
И	1	

Мосводоканалнипроект Отдел №5

Формат 11

Формат	Зона	Поз.	Обозначение	Наименование	кол.	Примеч.
				ЧИ.460.18.00.000-02		
64	2		ЧИ.460.18.00.002-02	Тяга L = 205 h14		
				Круг В30 ГОСТ 2590-71 Вст3сп ГОСТ 535-79	1	3,7 кг
				ЧИ.460.18.00.000-03		
64	2		ЧИ.460.18.00.002-03	Тяга L = 2300 h14		
				Круг В30 ГОСТ 2590-71 Вст3сп ГОСТ 535-79	1	13,7 кг
				ЧИ.460.18.00.000-04		
64	2		ЧИ.460.18.00.002-04	Тяга L = 1460 h14		
				Круг В30 ГОСТ 2590-71 Вст3сп ГОСТ 535-79	1	14,5 кг

Изм.	Лист	№ докум.	Подп.	Дата

ЧИ.460.18.00.000

Лист 2

Копировал: ВКА

Формат 11

Альбом V, стр 6

Инв. № подл. | Подп. и дата | Взам. инв. № | Инв. № дубл. | Подп. и дата

ЧИ.460.18.00.001

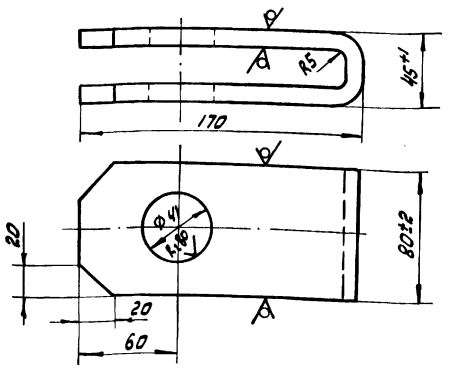

1. Развернутая длина – L ≈ 335 мм
2. H14; h14; ± $\frac{IT14}{2}$.

Изм.	Лист	№ докум.	Подп.	Дата
Разраб.		Самохина		
Пров.		Пендерев		
Н.контр.		Кулагина		

ЧИ.460.18.00.001

Вилка

Лит.	Масса	Масштаб
И	2,4	1:2

Лист | Листов: 1

Полоса Б-2-12х80 ГОСТ 103-76 / Ст3сп ГОСТ 535-79

Мосводоканал Ниипроект Отдел № 5

формат 11

Формат	Зона	Поз.	Обозначение	Наименование	Кол.	Примеч.
				Документация		
12			ЧИ.460.19.00.000СБ	Сборочный чертеж		
				Детали		
11		1	ЧИ.460.19.00.001	Лист	1	
11		2	ЧИ.460.19.00.002	Обечайка	1	
11		3	ЧИ.460.19.00.000	Ушко	2	

ЧИ.460.19.00.000

Изм.	Лист	№ докум.	Подп.	Дата
Разраб.		Самохина		
Пров.		Пендерев		
Н.контр.		Кулагина		

Кожух колеса

Лит	Лист	Листов
И		1

Мосводоканал Ниипроект Отдел № 5

формат 11

ЧИ.460.19.00.000СБ

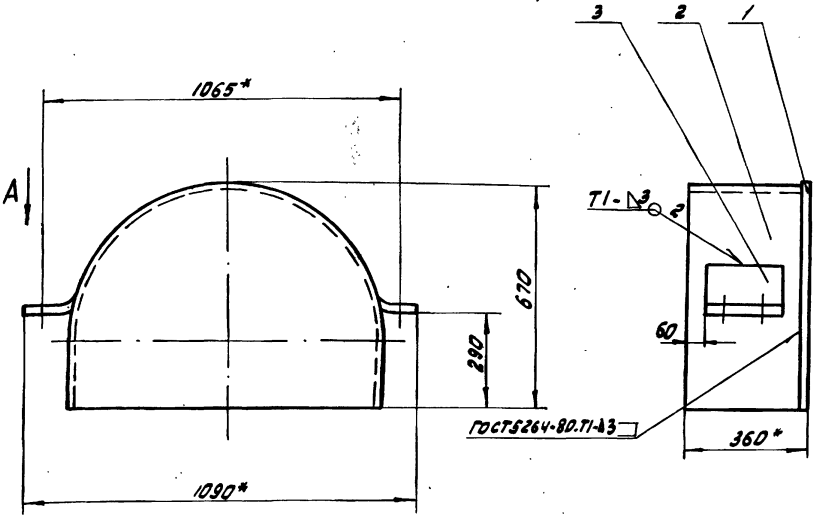

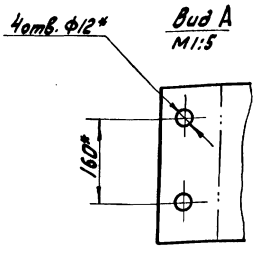

1. h14; ± $\frac{IT14}{2}$
2.* Размеры для справок.

Изм.	Лист	№ докум.	Подп.	Дата
Разраб.		Самохина		
Пров.		Пендерев		
Н.контр.		Кулагина		

ЧИ.460.19.00.000СБ

Кожух колеса
Сборочный чертеж

Лит.	Масса	Масштаб
И	29,0	1:10

Лист | Листов: 1

Мосводоканал Ниипроект Отдел № 5

Копировал: ИЗ- 19173-07 58 формат 11

Инв. № 460.19.00.001

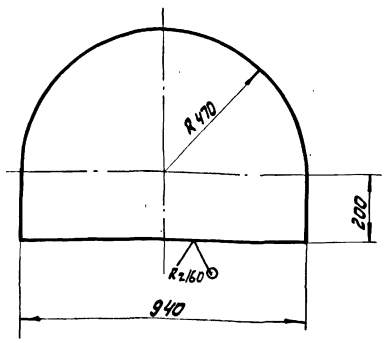

$h14; \pm \frac{IT14}{2}$

Изм.	Лист	№ докум.	Подп.	Дата	4И.460.19.00.001		
Разраб.		Самохина			Лист	Лит.	Масса	Масштаб
Пров.		Пендерев				И	13,0	1:10
Н.контр.		Кулагина				Лист	Листов: 1
					Лист Б3 ГОСТ 19903-74 Вст3сп ГОСТ 16523-70	Мосводоканалниипроект Отдел № 5	

Формат 11

Инв. № 460.19.00.002

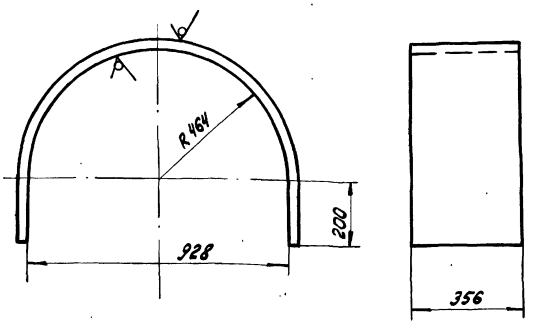

1. Развернутая длина – L ≈ 1865 мм
2. $h14; \pm \frac{IT14}{2}$

Изм.	Лист	№ докум.	Подп.	Дата	4И.460.19.00.002		
Разраб.		Самохина			Обечайка	Лит.	Масса	Масштаб
Пров.		Пендерев				И	13,8	1:10
Н.контр.		Кулагина				Лист	Листов: 1
					Лист Б3 ГОСТ 19903-74 Вст3сп ГОСТ 16523-70	Мосводоканалниипроект Отдел № 5	

Формат 11

Инв. № 460.19.00.003

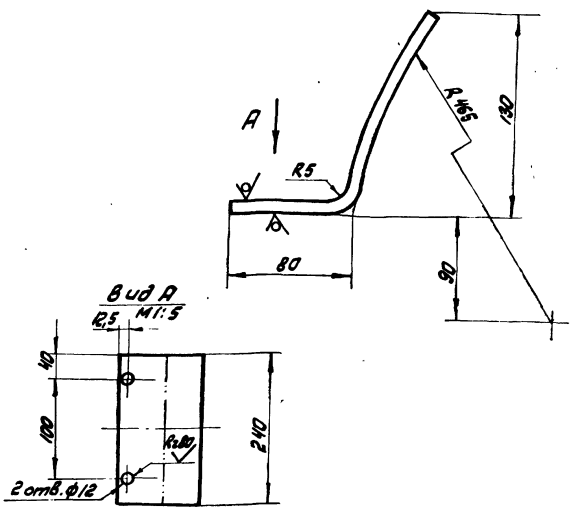

$h14; \pm \frac{IT14}{2}$.

Изм.	Лист	№ докум.	Подп.	Дата	4И.460.19.00.003		
Разраб.		Самохина			Ушко	Лит.	Масса	Масштаб
Пров.		Пендерев				И	1,01	1:2
Н.контр.		Кулагина				Лист	Листов: 1
					Лист Б3 ГОСТ 19903-74 Вст3сп ГОСТ 16523-70	Мосводоканалниипроект Отдел № 5	

Формат 11

Формат	Зона	Поз.	Обозначение	Наименование	кол.	Примеч.
				Документация		
12			4И.460.20.00.000СБ	Сборочный чертеж		
				Детали		
11		1	4И.460.20.00.001	Лист	1	
11		2	4И.460.20.00.002	Обечайка	1	
11		3	4И.460.20.00.003	Ушко	2	

Изм.	Лист	№ докум.	Подп.	Дата	4И.460.20.00.000		
Разраб.		Самохина			Кожух сменных шестерен	Лит.	Лист	Листов
Пров.		Пендерев				И		1
Н.контр.		Кулагина				Мосводоканалниипроект Отдел № 5	

Копировал: [illegible] 19173-07 59 Формат 11

Альбом VI, часть 2

ЧИ.460.20.00.000СБ

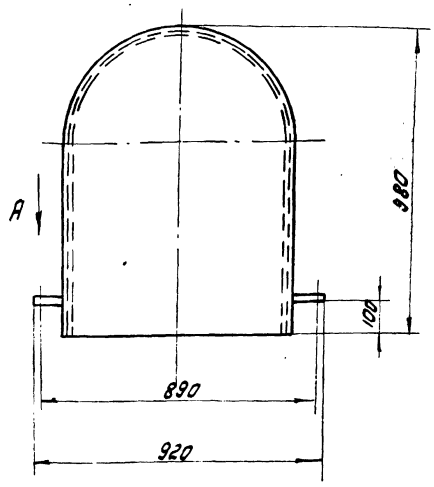

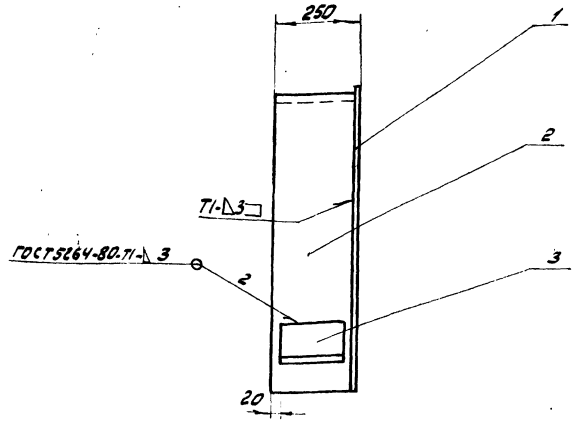

Вид А
М1:5

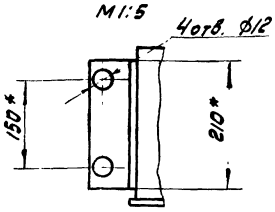

1. h14; ± $\frac{IT14}{2}$.

2. * Размеры для справок.

Изм.	Лист	№ докум.	Подп.	Дата	ЧИ.460.20.00.000СБ			
Разраб.		Самохина			Кожух сменных шестерен Сборочный чертеж	Лит.	Масса	Масштаб
Пров.		Пендерев				И	26,0	1:10
						Лист	Листов: 1	
Н.контр.		Кулагина				Мосводоканал Ниипроект Отдел № 5		

Формат 12

ЧИ.460.20.00.001

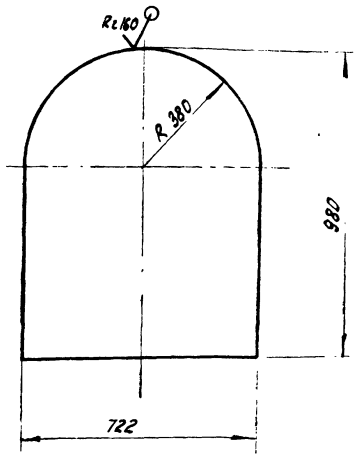

h14; ± $\frac{IT14}{2}$.

Изм.	Лист	№ докум.	Подп.	Дата	ЧИ.460.20.00.001			
Разраб.		Самохина			Лист	Лит.	Масса	Масштаб
Пров.		Пендерев				И	11,0	1:10
						Лист	Листов: 1	
Н.контр.		Кулагина			Лист Б3 ГОСТ 19903-74 Вст3сп ГОСТ 16523-70	Мосводоканал Ниипроект Отдел № 5		

Формат 11

ЧИ.460.20.00.002

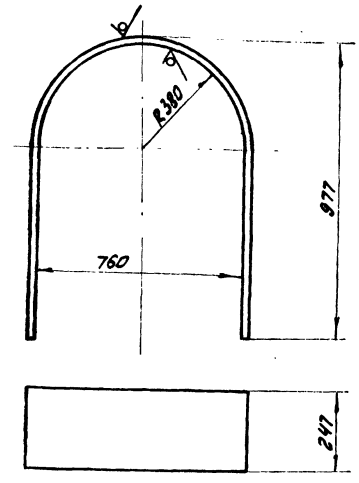

1. Развернутая длина – L ≈ 2215 мм

2. h 14; ± $\frac{IT14}{2}$.

Изм.	Лист	№ докум.	Подп.	Дата	ЧИ.460.20.00.002			
Разраб.		Самохина			Обечайка	Лит.	Масса	Масштаб
Пров.		Пендерев				И	13,1	1:10
						Лист	Листов: 1	
Н.контр.		Кулагина			Лист Б3 ГОСТ 19903-74 Вст3сп ГОСТ 16523-71	Мосводоканал Ниипроект Отдел № 5		

Копировал: Зиз-

19173-07 60

Формат 11

Инв. № подл. | Подп. и дата | Взам. инв. | Инв. № дубл. | Подп. и дата

4И.460.20.00.003

Альбом VI, часть 2

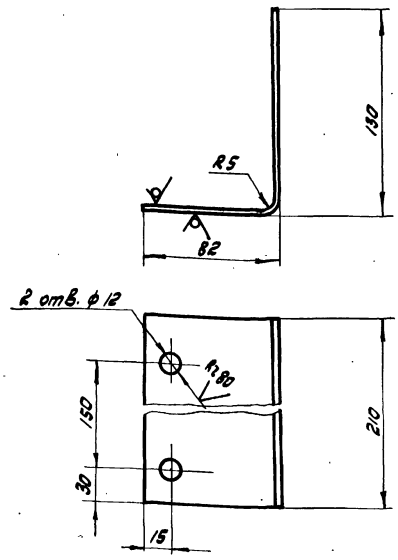

1. Развернутая длина – L ≈ 220 мм.
2. h 14; ± $\frac{IT14}{2}$.

Изм	Лист	№ докум.	Подп.	Дата	4И.460.20.00.003			
Разраб.		Самохина			Ушко	Лит. И	Масса 29,0	Масштаб 1:2
Пров.		Пендерев				Лист	Листов: 1	
Н.контр.		Кулагина			Лист Б3 ГОСТ 19903-74 / В ст3 сп ГОСТ 16523-70	Мосводоканал Ниипроект Отдел № 5		

Формат 11

Формат	Зона	Поз.	Обозначение	Наименование	Кол.	Примечание
				Документация		
12			4И.460.21.00.000СБ	Сборочный чертеж		
				Стандартные изделия		
		1		Болт М12х30.5.8.096		
				ГОСТ 7798-70	9	
		2		Гайка М12.5.096		
				ГОСТ 5915-70	9	
			Переменные данные для исполнений			
				4И.460.21.00.000		
				Сборочные единицы		
11		3	4И.460.21.01.000	Корпус скребка	1	
				Детали		
12		4	4И.460.21.00.001	Полоса	1	

Изм	Лист	№ докум.	Подп.	Дата	4И.460.21.00.000			
Разраб.		Самохина			Скребок	Лит. И	Лист 1	Листов 2
Пров.		Пендерев				Мосводоканал Ниипроект Отдел № 5		
Н.контр.		Кулагина						

Формат 11

Формат	Зона	Поз.	Обозначение	Наименование	Кол.	Примечание
		5	4И.460.21.00.002	Фартук	1	
				4И.460.21.00.000-01		
				Сборочные единицы		
		3	4И.460.21.01.000-01	Корпус скребка	1	
				Детали		
		4	4И.460.21.00.001-01	Полоса	1	
		5	4И.460.21.00.002-01	Фартук	1	

Изм	Лист	№ докум.	Подп.	Дата	4И.460.21.00.000	Лист 2

Формат 11

4И.460.21.01.002

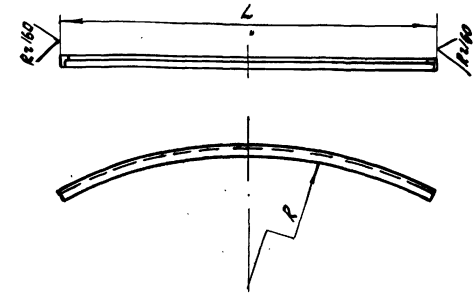

Обозначение	Размеры, мм L	R	разв. длина	Масса, кг
4И.460.21.01.002	2350	2610	2450	9,46
4И.460.21.01.002-01	2180	3810	2230	8,4

h 14; ± $\frac{IT14}{2}$.

Изм	Лист	№ докум.	Подп.	Дата	4И.460.21.01.002			
Разраб.		Самохина			Ребро	Лит. И	Масса см. табл.	Масштаб —
Пров.		Пендерев				Лист	Листов: 1	
Н.контр.		Кулагина			Уголок Б-50х50х5 ГОСТ 8509-72 / В ст3 сп ГОСТ 535-79	Мосводоканал Ниипроект Отдел № 5		

Копировал: 19173-07 61

Формат 11

ЧИ.460.21.00.000СБ

Альбом VII, часть 2

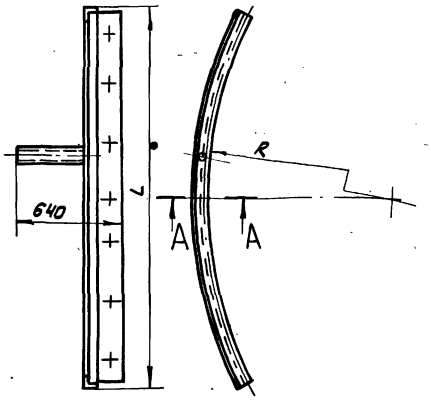

А-А
М1:2

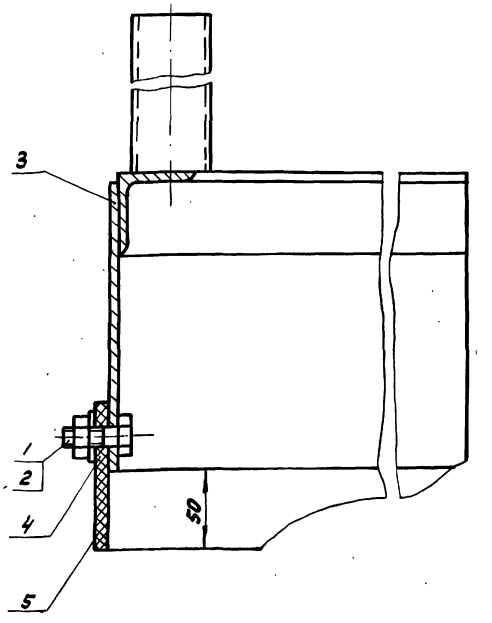

Обозначение	Размеры, мм R	L	Масса, кг
ЧИ.460.21.00.000	2610	2350	33,0
ЧИ.460.21.00.000-01	3810	2180	31,0

1. Полосу (поз.4) гнуть по корпусу (поз.3) по месту.
2. Размеры для справок.

Изм.	Лист	№ докум.	Подп.	Дата
Разраб.		Самокина		
Пров.		Пендерев		
Рук.		Пендерев		
Н.контр.		Кулагина		

ЧИ.460.21.00.000СБ

Скребок

Сборочный чертеж

Лит.	Масса	Масштаб
И	см. табл.	—
Лист	Листов: 1	

Мосводоканалнипроект
Отдел N5

Формат 12

ЧИ.460.21.01.000СБ

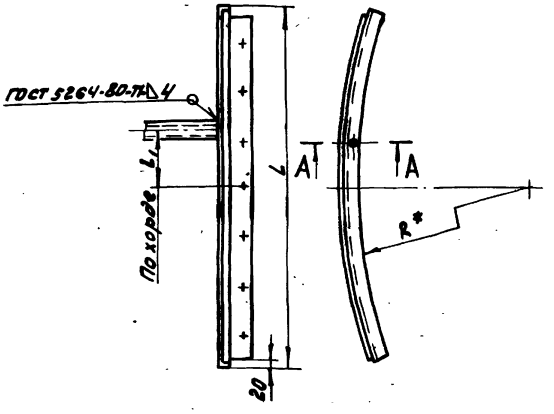

А-А
М1:2

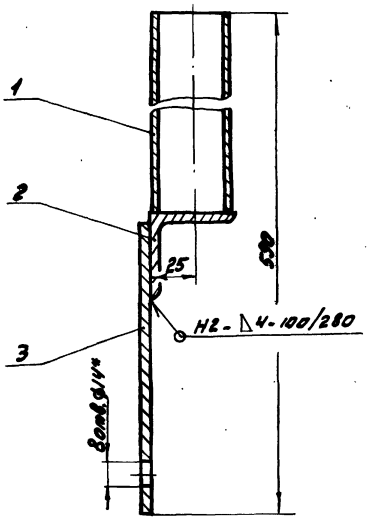

Обозначение чертежа	Размеры, мм R	L	L1	Масса кг
ЧИ.460.21.01.000	2610	2350	264	26,0
ЧИ.460.21.01.000-01	3810	2180	354	24,0

1. $\pm \frac{IT14}{2}$.
2. * Размеры для справок.

Изм.	Лист	№ докум.	Подп.	Дата
Разраб.		Самокина		
Пров.		Пендерев		
Н.контр.		Погуляев		

ЧИ.460.21.01.000СБ

Корпус скребка

Сборочный чертеж

Лит.	Масса	Масштаб
И	см. табл.	—
Лист	Листов: 1	

Мосводоканалнипроект
Отдел N5

Копировал: ЯЗ- 19173-07 62 Формат 12

Формат	Зона	Поз.	Обозначение	Наименование	кол.	Примеч.
				Документация		
22			4И.460.21.01.000 СБ	Сборочный чертеж		
				Детали		
54		1	4И.460.21.01.001	Патрубок		
				Труба 40×4 ГОСТ 3262-75		
				L = 700 h14	1	2,88 кг
			Переменные данные для исполнений			
				4И.460.21.01.000		
				Детали		
12		2	4И.460.21.01.002	Ребро	1	
11		3	4И.460.21.01.003	Полоса	1	

Изм.	Лист	№ докум.	Подп.	Дата	4И.460.21.01.000		
Разраб.		Самохина			Корпус скребка	Лит. И	Лист 1	Листов 2
Пров.		Пендерев				Мосводоканал Ниипроект	
Н. контр.		Кулагина				Отдел № 5	

Инв. № подл. | Подп. и дата | Взам. инв. | Инв. № дубл.

Альбом VI

формат 11

Формат	Зона	Поз.	Обозначение	Наименование	кол.	Примеч.
				4И.460.21.01.000-01		
				Детали		
12		2	4И.460.21.01.002-01	Ребро	1	
11		3	4И.460.21.01.003-01	Полоса	1	

Изм.	Лист	№ докум.	Подп.	Дата	4И.460.21.01.000	Лист 2

Инв. № подл. | Подп. и дата | Взам. инв. | Взам. инв. № | Подп. и дата

формат 11

4И.460.21.01.003

R2160 (√)

Развертка
М 1:10

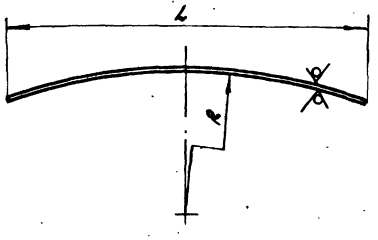

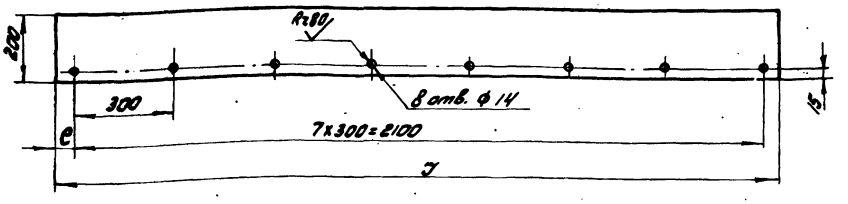

Обозначение	L	R	e	J	масса
4И.460.21.01.003	2300	2660	150	2400	15,1
4И.460.21.01.003-01	2155	3860	52	2205	13,8

H14; h14; ± $\frac{IT14}{2}$.

Изм.	Лист	№ докум.	Подп.	Дата	4И.460.21.01.003			
Разраб.		Самохина			Полоса	Лит. И	Масса см. табл.	Масштаб —
Пров.		Пендерев				Лист	Листов: 1	
Н. контр.		Потутков			Лист 54 ГОСТ 19903-74 / Вст3сп ГОСТ 14637-79	Мосводоканал Ниипроект Отдел № 5		

Инв. № подл. | Подп. и дата | Взам. инв. | Инв. № дубл. | Подп. и дата

Копировал: [illegible] 19173-07 63

формат 12

4И.460.21.00.001

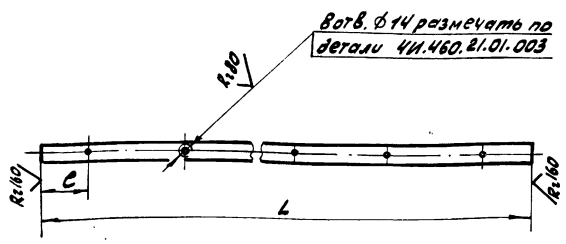

Обозначение	Размеры, мм L	e	Масса кг
4И.460.21.00.001	2400	150	3,7
4И.460.21.00.001-01	2205	52	3,4

$H14; \pm \frac{IT14}{2}$

Изм.	Лист	№ докум.	Подп.	Дата	4И.460.21.00.001			
Разраб.		Самохина			Полоса	Лит. И	Масса см. табл.	Масштаб —
Пров.		Пендерев				Лист	Листов: 1	
Н.контр.		Потутков			Полоса Б-2,5×40 ГОСТ 103-76 / Вст3сп ГОСТ 535-79	Мосводоканал Ниипроект Отдел N 5		

Формат 11

4И.460.21.00.002

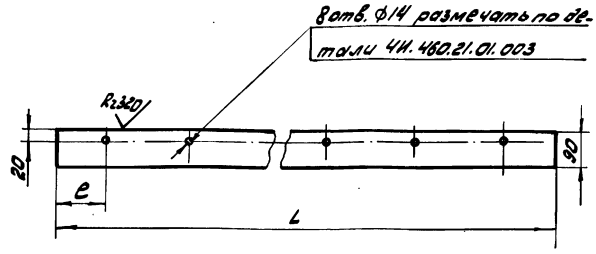

Обозначение	Размеры, мм L	e	Масса, кг
4И.460.21.00.002	2400	150	2,5
4И.460.21.00.002-01	2205	52	2,4

$H14; h14; \pm \frac{IT14}{2}$.

Изм.	Лист	№ докум.	Подп.	Дата	4И.460.21.00.002			
Разраб.		Самохина			Фартук	Лит. И	Масса см. табл.	Масштаб —
Пров.		Пендерев				Лист	Листов: 1	
Н.контр.		Потутков			Пластина I ОМБ-С-8-1,2 ГОСТ 7338-77	Мосводоканал Ниипроект Отдел N 5		

Формат 11

4И.460.22.00.000СБ

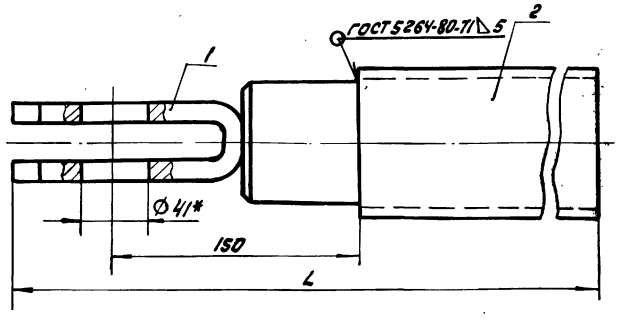

Обозначение	Размеры, мм L	Масса, кг
4И.460.22.00.000	2510	38,5
4И.460.22.00.000-01	4000	57,0

1. Длины труб даны с припуском. При монтаже лишнюю часть отрезать.
2. * Размеры для справок.
3. Шероховатость обрабатываемых поверхностей деталей без чертежа R_z160.

Изм.	Лист	№ докум.	Подп.	Дата	4И.460.22.00.000СБ			
Разраб.		Самохина			Распорка Сборочный чертеж	Лит. И	Масса см. табл.	Масштаб —
Пров.		Пендерев				Лист	Листов: 1	
Н.контр.		Потутков				Мосводоканал Ниипроект Отдел N 5		

Формат 11

Формат	Зона	Поз.	Обозначение	Наименование	Кол.	Примечание
				Документация		
11			4И.460.22.00.000 СБ	Сборочный чертеж	1	
				Сборочные единицы		
11		1	4И.460.10.00.000	Вилка	1	
			Переменные данные для исполнений			
				4И.460.22.00.000		
				Детали		
64		2	4И.460.22.00.001	Труба		
				Труба 89×6 ГОСТ 8732-78 / Вст10 ГОСТ 8731-74		
				L = 2300 h14	1	28,3 кг

Изм.	Лист	№ докум.	Подп.	Дата	4И.460.22.00.000			
Разраб.		Самохина			Распорка	Лит. И	Лист 1	Листов 2
Пров.		Пендерев				Мосводоканал Ниипроект Отдел N 5		
Н.контр.		Кулагина						

Копировал: [illegible] 19173-07 64 Формат 11

Формат	Зона	Поз.	Обозначение	Наименование	кол.	Примечание
				4И.460.22.00.000-01		
				Детали		
54		2	4И.460.22.00.001-01	Труба		
				Труба 89×6 ГОСТ 8732-78 / Вст10 ГОСТ 8731-74		
				L = 3790 h14	1	46,5 кг

Изм.	Лист	№ докум.	Подп.	Дата	4И.460.22.00.000	Лист 2

Инв. № подл. | Подп. и дата | Взам. инв. № | Инв. № дубл. | Подп. и дата

формат 11

4И.460.23.00.000СБ

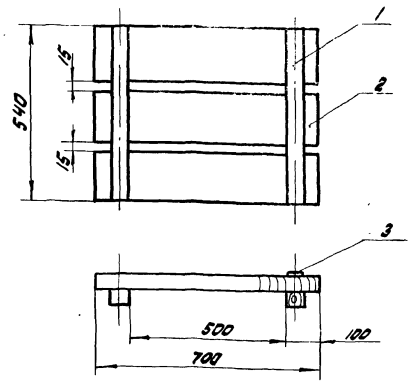

1. Шероховатость обрабатываемых поверхностей деталей без чертежа – Rz320 / √d.
2. H14; h14.

Изм.	Лист	№ докум.	Подп.	Дата	4И.460.23.00.000СБ	Лит.	Масса	Масштаб
Разраб.		Самохина			Щит съемный	И	9,6	1:10
Пров.		Пендерев			Сборочный чертеж	Лист	Листов: 1	
Н.контр.		Потутков				Мосводоканал Ниипроект Отдел № 5		

Инв. № подл. | Подп. и дата | Взам. инв. № | Инв. № дубл. | Подп. и дата

формат 11

Формат	Зона	Поз.	Обозначение	Наименование	кол.	Примечание
				Документация		
11			4И.460.23.00.000	Сборочный чертеж		
				Детали		
54		1	4И.460.23.00.001	Брусок		
				Сосна ГОСТ 8486-66		
				540h14×50h14×50h14	2	1,0 кг
54		2		Доска		
				Сосна ГОСТ 8486-66		
				700h14×170h14×50h14	3	2,5 кг
				Стандартные изделия		
		3		Гвозди К 4,0 × 100		
				ГОСТ 4028-63	12	

Изм.	Лист	№ докум.	Подп.	Дата	4И.460.23.00.000	Лит.	Лист	Листов
Разраб.		Самохина			Щит съемный	И		1
Пров.		Пендерев				Мосводоканал Ниипроект Отдел № 5		
Н.контр.		Кулагина						

Инв. № подл. | Подп. и дата | Взам. инв. № | Инв. № дубл. | Подп. и дата

формат 11

Формат	Зона	Поз.	Обозначение	Наименование	кол.	Примечание
				Документация		
12			4И.460.24.00.000 СБ	Сборочный чертеж		
				Детали		
54		1	4И.460.24.00.001	Уголок		
				Уголок Б50×50×5 ГОСТ 8509-72 / В ст3сп ГОСТ 535-79		
				L = 1200 h14	2	4,45 кг
54		2	4И.460.24.00.002	Пруток		
				круг В18 ГОСТ 2590-71 / В ст3сп ГОСТ 535-79		
				L = 310 h14	5	0,6 кг
54		3	4И.460.24.00.003	Уголок		
				уголок Б50×50×5 ГОСТ 8509-72 / В ст3сп ГОСТ 535-79		
				L = 200 h14	2	0,75 кг
54		4	4И.460.24.00.004	Уголок		
				уголок Б50×50×5 ГОСТ 8509-72 / В ст3сп ГОСТ 535-79		
				L = 250 h14	2	0,94 кг

Изм.	Лист	№ докум.	Подп.	Дата	4И.460.24.00.000	Лит.	Лист	Листов
Разраб.		Самохина			Лестница	И		1
Пров.		Пендерев				Мосводоканал Ниипроект Отдел № 5		
Н.контр.		Кулагина						

Инв. № подл. | Подп. и дата | Взам. инв. № | Инв. № дубл. | Подп. и дата

Копировал: [illegible]

Формат 11

ЧИ.460.24.00.000СБ

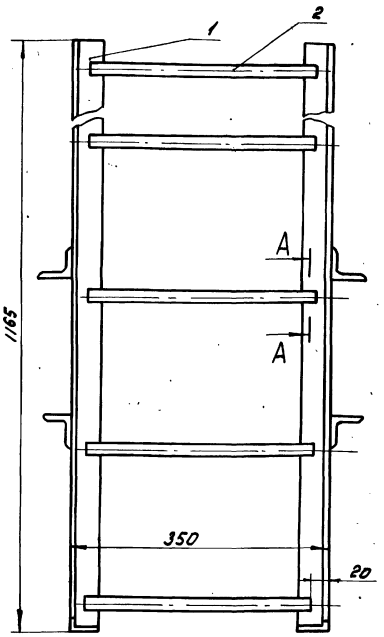

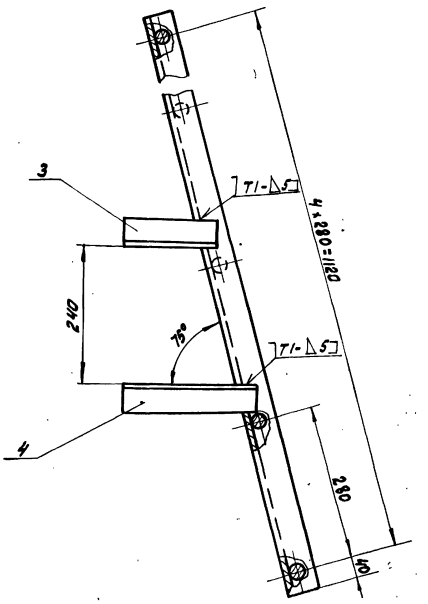

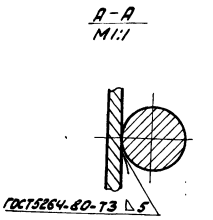

1. h14; ± $\frac{IT14}{2}$.
2. Уголки поз. 3 и поз. 4 приварить при сборке на месте монтажа илососа.
3. Шероховатость обрабатываемых поверхностей деталей без чертежа – Rz160.

Изм.	Лист	№ докум.	Подп.	Дата	ЧИ.460.24.00.000СБ			
Разраб.		Самохино			Лестница	Лит.	Масса	Масштаб
Пров.		Пендерев			Сборочный чертеж	И	14,8	1:5
Рук.		Пендерев				Лист	Листов: 1	
Н.контр.		Потутков				Мосводоканал Ниипроект Отдел N 5		

Формат 12

ЧИ.460.25.00.000

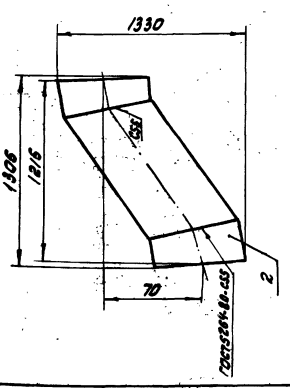

h14; ± $\frac{IT14}{2}$

Формат	Зона	Поз.	Обозначение	Наименование	Кол.	Примечание
				Документация		
11		1	ЧИ.460.25.00.001	Сектор	1	
11		2	ЧИ.460.25.00.002	Сектор	2	

Изм.	Лист	№ докум.	Подп.	Дата	ЧИ.460.25.00.000			
Разраб.		Самохино			Переход	Лит.	Масса	Масштаб
Пров.		Пендерев				И	210,0	1:20
Н.контр.		Потутков				Лист	Листов: 1	
						Мосводоканал Ниипроект Отдел N 5		

Формат 11

ЧИ.460.25.00.001

Rz160 (√)

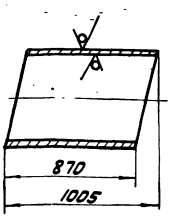

Шаблон

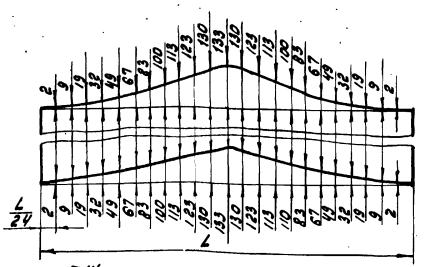

1. h14; ± $\frac{IT14}{2}$
2. L – длина окружности замеряемая по действительному наружному диаметру трубы.

Изм.	Лист	№ докум.	Подп.	Дата	ЧИ.460.25.00.001			
Разраб.		Самохино			Сектор	Лит.	Масса	Масштаб
Пров.		Пендерев				И	134,0	1:20
Н.контр.		Кулагина			Труба 630×10 ГОСТ 8732-78 / Вст10 ГОСТ 8731-74	Лист	Листов: 1	
						Мосводоканал Ниипроект Отдел N 5		

Копировал: Зд.

19173-07 66

Формат 11

4И.460.25.00.002

Rz160

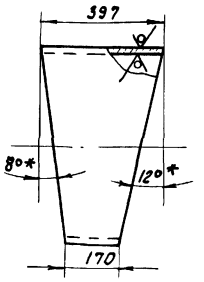

Шаблон

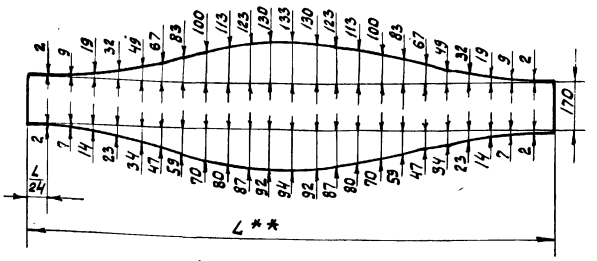

1. $h\ 14; \pm \frac{IT14}{2}$.
2. **Размер L = 1980 мм уточнить по действительному наружному диаметру трубы.
3. *Размеры для справок.

Изм.	Лист	N докум.	Подп.	Дата	4И.460.25.00.002			
Разраб.		Самохина			Сектор	Лит.	Масса	Масшт.
Пров.		Пендерев				И	42.0	1:10
Н.контр.		Потутков				Лист	Листов 1	
					Труба 630х10 ГОСТ 8732-78 / В ст.10 ГОСТ 8731-74	Мосводоканалниипроект Отдел №5		

Формат 11

4И.460.26.00.000СБ

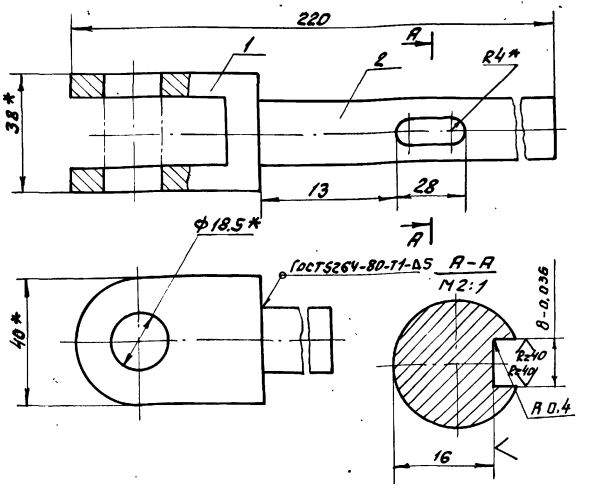

1. $h\ 14; \pm \frac{IT14}{2}$.
2. Шероховатость обрабатываемых поверхностей детали без чертежа - Rz160.
3. *Размеры для справок.

Изм.	Лист	N докум.	Подп.	Дата	4И.460.26.00.000СБ			
Разраб.		Самохина			Штанга Сборочный чертеж	Лит.	Масса	Масшт.
Пров.		Пендерев				И	0.9	1:1
Рук.		Пендерев				Лист	Листов 1	
Н.контр.		Потутков				Мосводоканалниипроект Отдел №5		

Формат 11

Формат	Зона	Позиц.	Обозначение	Наименование	Кол.	Примечание
				Документация		
11			4И.460.26.00.000СБ	Сборочный чертеж		
				Детали		
11		1	4И.460.26.00.001	Вилка	1	
64		2	4И.460.26.00.002	Шток		
				Круг-В20 ГОСТ 2590-71 / В Ст3сп ГОСТ 535-79		
				L = 160 h14	1	0.5кг

Изм.	Лист	N докум.	Подп.	Дата	4И.460.26.00.000			
Разраб.		Самохина			Штанга	Лит.	Лист	Листов
Провер.		Пендерев				И		1
Н.контр.		Кулешина				Мосводоканалниипроект Отдел №5		

Формат 11

4И.460.26.00.001

Rz160

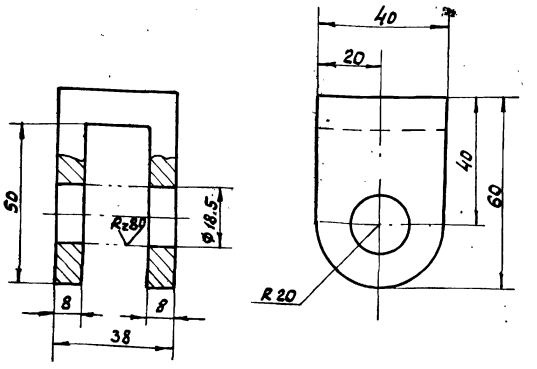

H14; h 14; $\pm \frac{IT14}{2}$

Изм.	Лист	№ докум.	Подп.	Дата	4И.460.26.00.001			
разраб.		Самохина			Вилка	Лит.	Масса	Масшт.
Пров.		Пендерев				И	0.35	1:1
Н.контр.		Потутков			Ст 3 ГОСТ 380-71	Лист	Листов 1	
						Мосводоканалниипроект Отдел №5		

Копировал: 9 19173-07 67 Формат 11

Альбом ... Т.6.2

Инв.№ подл. | Подп. и дата | Взам. инв.№ | Инв.№ дубл. | Подп. и дата

4И.460.00.00.001

Rz160



Шаблон

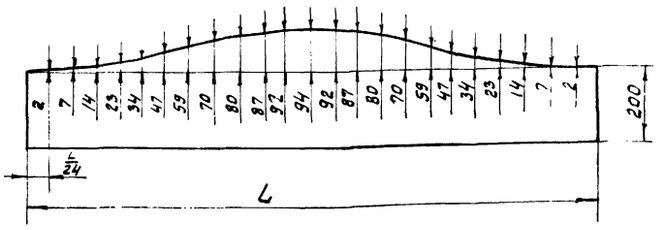

1. L - длина окружности по действительному наружному диаметру трубы
2. h 14; ± 1T14/2.

Изм	Лист	N докум.	Подп.	Дата	4И.460.00.00.001	Лит.	Масса	Масш.
Разраб.		Самохина			Патрубок	И	38.0	1:10
Пров.		Пендерев				Лист	Листов 1	
Н.контр		Кулагина			Труба 630х10 ГОСТ 8732-78 / ВСТ10 ГОСТ 8731-74	Мосводоканалниипроект Отдел N5		

формат 11

4И.460.00.00.002

Rz80

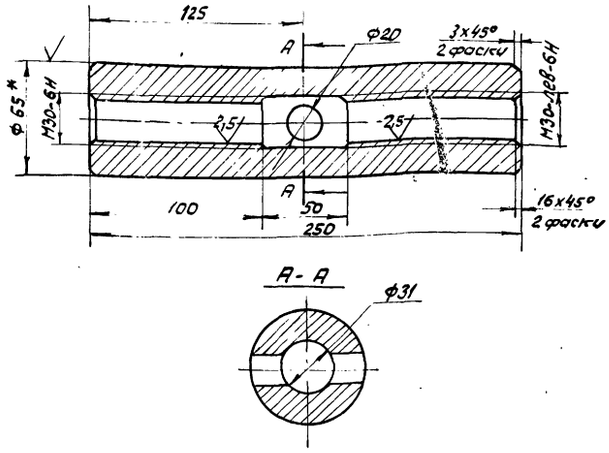

1. H14; h 14; ± 1T14/2.
2. * Размеры для справок.

Изм	Лист	N докум.	Подп.	Дата	4И.460.00.00.002	Лит.	Масса	Масшт.
Разраб.		Самохина			Муфта стяжная	И	5.1	1:2
Пров.		Пендерев				Лист	Листов 1	
Н.контр		Потутков			Круг В65 ГОСТ 2590-71 / ВСТ.3 СП ГОСТ 535-79	Мосводоканалниипроект Отдел N5		

формат 11

4И.460.00.00.003

Rz160

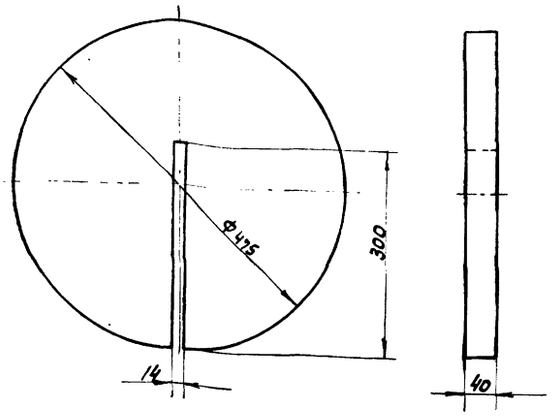

H14; h 14; ± 1T14/2

Изм	Лист	N докум.	Подп.	Дата	4И.460.00.00.003	Лит.	Масса	Масшт.
Разраб.		Самохина			Груз	И	50.0	1:5
Пров.		Пендерев				Лист	Листов 1	
Н.контр		Потутков			С4-18-36 ГОСТ 1412-79	Мосводоканалниипроект Отдел N5		

формат 11

4И.460.00.00.004

Rz80

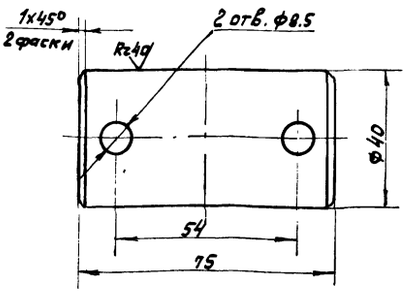

H14; h 14; ± 1T14/2

Изм	Лист	№ докум	Подп.	Дата	4И.460.00.00.004	Лит.	Масса	Масшт.
Разраб		Самохина			Ось	И	0.7	1:1
Пров.		Пендерев				Лист	Листов 1	
Н.контр		Потутков			Ст.3 ГОСТ 380-71	Мосводоканалниипроект Отдел N5		

копировал: 19173-07 68 формат 11

Альбом V, часть 2

4И.460.00.00.005

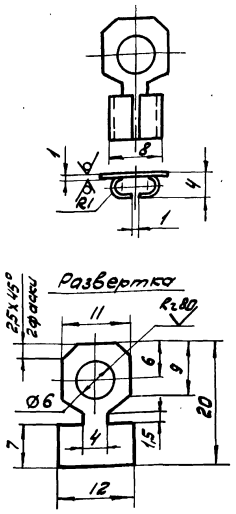

H14; h14; ± IT14/2

Изм.	Лист	№ докум.	Подп.	Дата	4И.460.00.00.005			
Разраб.		Самохина			Наконечник	Лит.	Масса	Масштаб
Пров.		Пендерев				И	0,002	2:1
						Лист	Листов: 1	
Н.контр.		Потутков			Латунь Л63 ГОСТ 15527-70	Мосводоканал Ниипроект Отдел N 5		

формат 11

4И.460.00.00.006

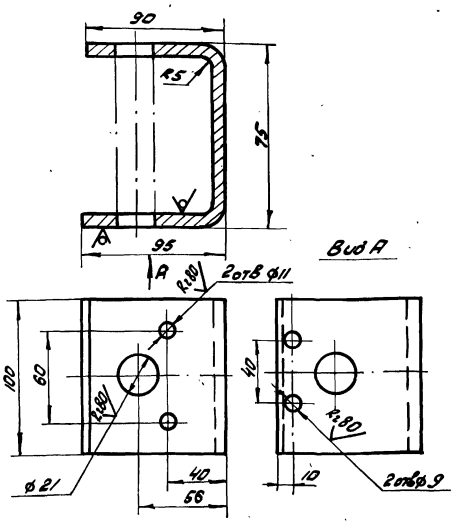

1. Развернутая длина – L ≈ 260 мм.

2. H14; h14; ± IT14/2.

Изм.	Лист	№ докум.	Подп.	Дата	4И.460.00.00.006			
Разраб.		Самохина			Кронштейн	Лит.	Масса	Масштаб
Пров.		Пендерев				И	0,8	1:2
						Лист	Листов: 1	
Н.контр.		Потутков			Лист 68 ГОСТ 19903-74 / Вст3сп ГОСТ 14637-79	Мосводоканал Ниипроект Отдел N 5		

формат 11

4И.460.00.00.007

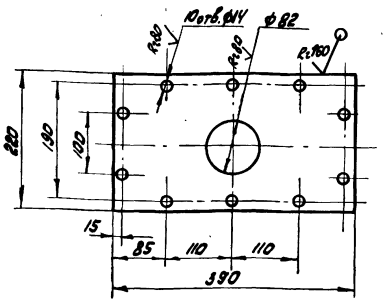

H14; h14; ± IT14/2.

Изм.	Лист	№ докум.	Подп.	Дата	4И.460.00.00.007			
Разраб.		Самохина			Крыша	Лит.	Масса	Масштаб
Пров.		Пендерев				И	8,0	1:5
						Лист	Листов: 1	
Н.контр.		Потутков			Лист 612 ГОСТ 19903-74 / Вст3сп ГОСТ 14637-79	Мосводоканал Ниипроект Отдел N 5		

формат 11

4И.460.00.00.008

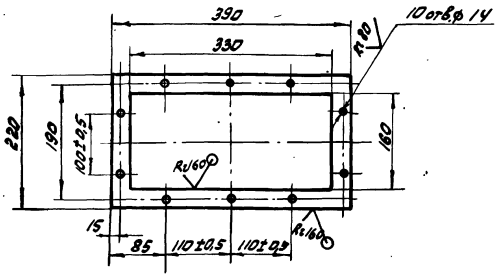

Неуказанные предельные отклонения размеров: H14; h14; ± IT14/2.

Изм.	Лист	№ докум.	Подп.	Дата	4И.460.00.00.008			
Разраб.		Самохина			Прокладка	Лит.	Масса	Масштаб
Пров.		Пендерев				И	0,5	1:5
						Лист	Листов: 1	
Н.контр.		Потутков			Лист 62 ГОСТ 19903-74 / Вст.3сп ГОСТ 16523-70	Мосводоканал Ниипроект Отдел N 5		

копировал: ЗЦ 19173-07 69 формат 11

ЧИ.460.00.00.009

Rz 40 (√)

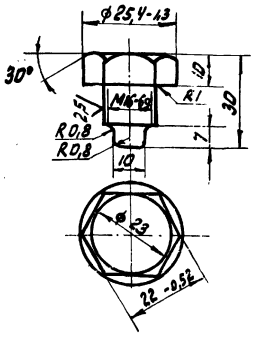

Неуказанные предельные отклонения размеров: H14; h14; ± IT14/2.

Изм.	Лист	№ докум.	Подп.	Дата	ЧИ.460.00.00.009	Лит.	Масса	Масштаб
Разраб.		Самохина			Винт установочный	И	0,03	1:1
Пров.		Пендерев				Лист	Листов: 1	
Н.контр.		Потутков			СТ. 3 ГОСТ 380-71	Мосводоканалниипроект Отдел N 5		

формат 11

ЧИ.460.00.00.011

(√)

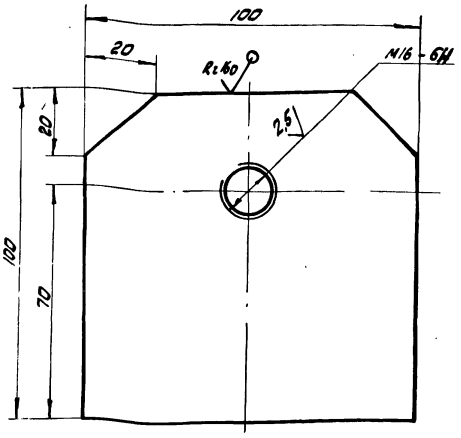

H14; h14; ± IT14/2.

Изм.	Лист	№ докум.	Подп.	Дата	ЧИ.460.00.00.011	Лит.	Масса	Масштаб
Разраб.		Самохина			Ушко	И	0,16	1:1
Пров.		Пендерев				Лист	Листов: 1	
Н.контр.		Потутков			Лист Б 20 ГОСТ 19903-74 / Вст 3сп ГОСТ 14637-79	Мосводоканалниипроект Отдел N 5		

формат 11

ЧИ.460.00.00.012

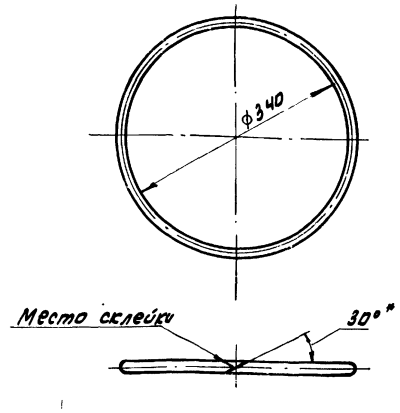

1. Развернутая длина – L ≈ 1058
2. Стык склеить клеем N°88 ТУ 38105106-76
3. Шероховатость обрабатываемых поверхностей на линии стыка Rz 320.

Изм.	Лист	№ докум.	Подп.	Дата	ЧИ 460.00.00.012	Лит.	Масса	Масштаб
Разраб.		Самохина			Уплотнение	И	0,15	1:5
Пров.		Пендерев				Лист	Листов: 1	
Н.контр.		Потутков			Шнур IV мягкий ф 18 ГОСТ 6467-79	Мосводоканалниипроект Отдел N 5		

формат 11

ЧИ.460.00.00.013

Rz 320 (√)

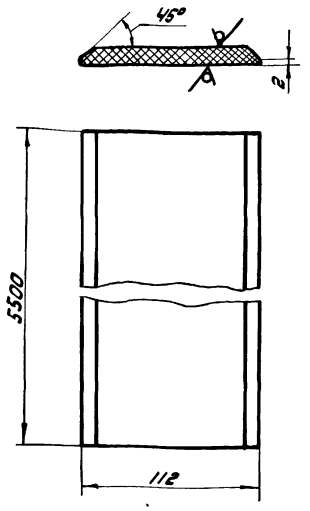

h14; ± IT14/2

Изм.	Лист	№ докум.	Подп.	Дата	ЧИ.460.00.00.013	Лит.	Масса	Масштаб
Разраб.		Самохина			Уплотнение	И	1,6	1:2
Пров.		Пендерев				Лист	Листов: 1	
Н.контр.		Потутков			Пластина I МБ-Н-10-1,2 ГОСТ 7338-77	Мосводоканалниипроект Отдел N 5		

Копировал: [illegible] 19173-07 70

формат 11

ЧИ.460.00.00.014

Rz80 (√)

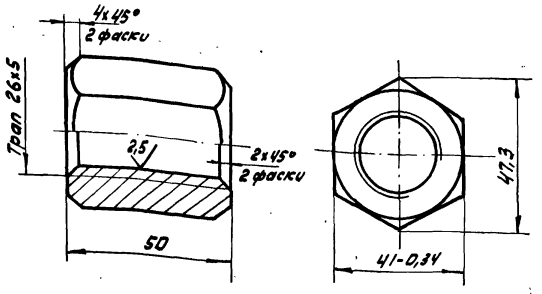

H14; h14; ± $\frac{IT14}{2}$.

Изм	Лист	№ докум.	Подп.	Дата	ЧИ.460.00.00.014			
Разраб.		Самохина			Гайка	Лит. И	Масса 0,48	Масштаб 1:1
Пров.		Пендерев				Лист	Листов: 1	
Н.контр		Кулагина			Ст3 ГОСТ 380-71	Мосводоканал Ниипроект Отдел N 5		

формат 11

ЧИ.460.00.00.015

Rz160 (√)

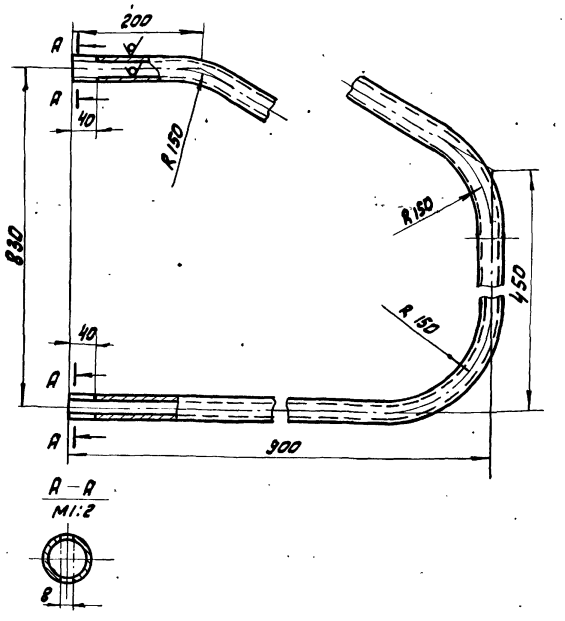

1. Развернутая длина – L ≈ 2200 мм
2. ± $\frac{IT14}{2}$.

Изм	Лист	№ докум.	Подп.	Дата	ЧИ.460.00.00.015			
Разраб.		Самохина			Поручень	Лит. И	Масса 5,3	Масштаб 1:5
Пров.		Пендерев				Лист	Листов: 1	
Н.контр		Кулагина			Труба 25x2,8 ГОСТ 3262-75	Мосводоканал Ниипроект Отдел N 5		

формат 11

ЧИ.460.00.00.016

Rz160 (√)

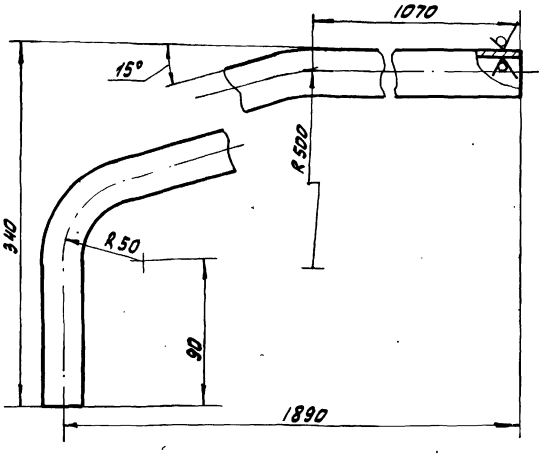

1. Развернутая длина – L ≈ 2100 мм
2. h14; ± $\frac{IT14}{2}$.

Изм	Лист	№ докум.	Подп.	Дата	ЧИ.460.00.00.016			
Разраб.		Самохина			Поручень	Лит. И	Масса 5,02	Масштаб 1:5
Пров.		Пендерев				Лист	Листов: 1	
Н.контр		Кулагина			Труба 25x2,8 ГОСТ 3262-75	Мосводоканал Ниипроект Отдел N 5		

формат 11

ЧИ.460.00.00.017

Rz160 (√)

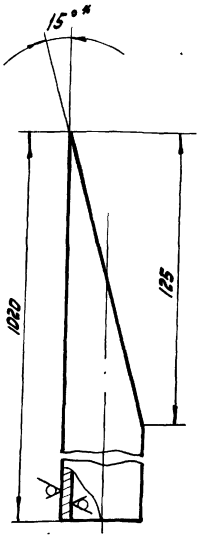

h14; ± $\frac{IT14}{2}$.

Изм	Лист	№ докум.	Подп.	Дата	ЧИ.460.00.00.017			
Разраб.		Самохина			Стойка	Лит. И	Масса 2,33	Масштаб 1:1
Пров.		Пендерев				Лист	Листов: 1	
Н.контр		Кулагина			Труба 25x2,8 ГОСТ 3262-75	Мосводоканал Ниипроект Отдел N 5		

Копировал: 19173-07 71 формат 11

ИИ. 460.00.00.018

Rz 160 (√)

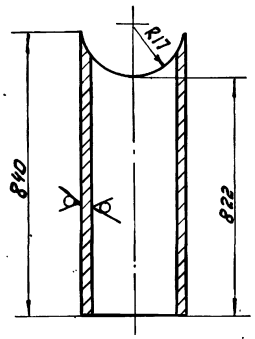

h14; ± IT14/2

Изм. Лист	№ докум.	Подп.	Дата	ИИ. 460.00.00.018	
Разраб.	Сатохина			Стойка	Лит. И; Масса 1,9; Масштаб 1:1
Пров.	Пендерев				Лист; Листов: 1
Н.контр.	Кулагина			Труба 25×2,8 ГОСТ 3262-75	Мосводоканалниипроект Отдел №5

Инв.№ подл. | Подп. и дата | Взам. инв.№ | Инв.№ дубл. | Подп. и дата

Альбом VI, часть 4

Копировал

Формат А1

ИИ. 460.00.00.019

(√)

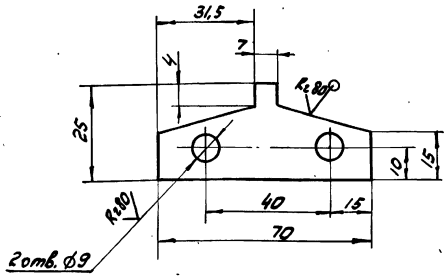

h14; h14; ± IT14/2.

Изм. Лист	№ докум.	Подп.	Дата	ИИ. 460.00.00.019	
Разраб.	Сатохина			Шпонка	Лит. И; Масса 0,08; Масштаб 1:1
Пров.	Пендерев				Лист; Листов: 1
Н.контр.	Кулагина			Б8 ГОСТ 19903-74 / Ст3сп ГОСТ 14637-79	Мосводоканалниипроект Отдел №5

Инв.№ подл. | Подп. и дата | Взам. инв.№ | Инв.№ дубл. | Подп. и дата

Копировал

Формат А1

ИИ. 460.00.00.021

Rz 160 (√)

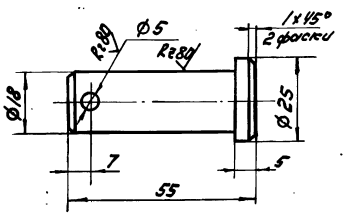

h14; h14; ± IT14/2.

Изм. Лист	№ докум.	Подп.	Дата	ИИ. 460.00.00.021	
Разраб.	Сатохина			Ось	Лит. И; Масса 0,1; Масштаб 1:1
Пров.	Пендерев				Лист; Листов: 1
Н.контр.	Кулагина			Ст 3 сп ГОСТ 380-71	Мосводоканалниипроект Отдел №5

Инв.№ подл. | Подп. и дата | Взам. инв.№ | Инв.№ дубл. | Подп. и дата

Копировал

Формат А1

ИИ. 460.00.00.022

Rz 80

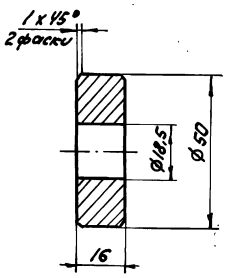

h14; h14.

Изм. Лист	№ докум.	Подп.	Дата	ИИ. 460.00.00.022	
Разраб.	Сатохина			Ролик	Лит. И; Масса 0,21; Масштаб 1:1
Пров.	Пендерев				Лист; Листов: 1
Н.контр.	Кулагина			Ст 3 сп ГОСТ 380-71	Мосводоканалниипроект Отдел №5

Инв.№ подл. | Подп. и дата | Взам. инв.№ | Инв.№ дубл. | Подп. и дата

Копировал

Формат А1

gost.e-ecolog.ru