ТИПОВОЙ ПРОЕКТ
902-2-376.83

ОТСТОЙНИКИ КАНАЛИЗАЦИОННЫЕ РАДИАЛЬНЫЕ ВТОРИЧНЫЕ ИЗ СБОРНОГО ЖЕЛЕЗОБЕТОНА

ДИАМЕТРОМ 30 м

АЛЬБОМ V

ЗАДАНИЕ ЗАВОДУ-ИЗГОТОВИТЕЛЮ

19173-05
ЦЕНА 1-33

gost.e-ecolog.ru

Привязан:

Инв. №

ЦЕНТРАЛЬНЫЙ ИНСТИТУТ ТИПОВОГО ПРОЕКТИРОВАНИЯ
ГОССТРОЯ СССР
Москва, А-445, Соколиная ул., 22
Сдано в печать XII 1983 г.
Заказ № 13705 Тираж 550 экз.

ТИПОВОЙ ПРОЕКТ
902-2-376.83

ОТСТОЙНИКИ КАНАЛИЗАЦИОННЫЕ РАДИАЛЬНЫЕ ВТОРИЧНЫЕ ИЗ СБОРНОГО ЖЕЛЕЗОБЕТОНА

ДИАМЕТРОМ 30 м

СОСТАВ ПРОЕКТА:

АЛЬБОМ:

I Технологическая часть
II Строительная часть
III Строительные изделия
IV Электротехническая часть
V Задание заводу-изготовителю
VI Нестандартизированное оборудование. Илосос. Часть 1 и часть 2
VII Нестандартизированное оборудование. Затворы щитовые, установка сигнализатора уровня осадка и фасонные части
VIII Нестандартизированное оборудование. Токоприемник кольцевой. (из т.п. 902-2-346)
IX Спецификации оборудования
X Сборник спецификаций оборудования
XI Ведомости потребности в материалах
XII Сметы

АЛЬБОМ V

РАЗРАБОТАН
проектным институтом
„Мосводоканалнииипроект"

Главный инженер института СОКОЛИН
Главный инженер проекта КАЗАНОВ

Рабочие чертежи введены в действие
Мосводоканалнииипроектом
Приказ № 168 от 27 июля 1983 г

Привязан:

Инв. №

Содержание альбома

NN стр.	Наименование	NN чертежа
3	Ведомость документов.	ЭМ-16
4	Заказная спецификация на щиты.	ЭМ-17 лист 1
5	Заказная спецификация на щиты.	ЭМ-17 лист 2
6	Заказная спецификация на щиты.	ЭМ-17 лист 3
7	Щит оператора. Общий вид.	ЭМ-18 лист 1,2
8	Щит оператора. Общий вид.	ЭМ-18 лист 3,4
9	Щит оператора. Общий вид.	ЭМ-18 лист 5
10	Щит оператора. Общий вид.	ЭМ-18 лист 6
11	Щит оператора. Общий вид.	ЭМ-18 лист 7
12	Щит оператора. Общий вид.	ЭМ-18 лист 8,9
13	Щит оператора. Общий вид.	ЭМ-18 лист 10,11
14	Щит оператора. Общий вид.	ЭМ-18 лист 12,13
15	Щит оператора. Общий вид.	ЭМ-18 лист 14,15
16	Щит оператора. Общий вид.	ЭМ-18 лист 16,17
17	Щит оператора. Общий вид.	ЭМ-18 лист 18,19
18	Щит оператора. Общий вид.	ЭМ-18 лист 20,21
19	Щит оператора. Общий вид.	ЭМ-18 лист 22,23
20	Щит оператора. Общий вид.	ЭМ-18 лист 24,25
21	Щит оператора. Общий вид.	ЭМ-18 лист 26,27
22	Щит оператора. Общий вид.	ЭМ-18 лист 28,29
23	Щит оператора. Общий вид.	ЭМ-18 лист 30,31
24	Щит оператора. Общий вид.	ЭМ-18 лист 32,33
25	Щит оператора. Общий вид.	ЭМ-18 лист 34,35
26	Щит оператора. Общий вид.	ЭМ-18 лист 36,37
27	Щит оператора. Общий вид.	ЭМ-18 лист 38
	Перечень комплектных устройств.	ЭМ-19
28	Ящик 1Я (2Я, 3Я, 4Я). Таблица технических данных и аппаратов.	ЭМ-20
	Ящик 1Я (2Я, 3Я, 4Я). Таблица перечня надписей.	ЭМ-20 ПН лист 1
29	Ящик 1Я (2Я, 3Я, 4Я). Чертеж общего вида.	ЭМ-20 ОВ лист 2
	Ящик 1Я (2Я, 3Я, 4Я). Таблица перечня надписей.	ЭМ-20 ПН лист 2
30	Ящик 1Я (2Я, 3Я, 4Я). Чертеж общего вида.	ЭМ-20 ОВ лист 1
31	Ящик 1Я (2Я, 3Я, 4Я). Схема соединений.	ЭМ-20 СХ
32	Задание заводу на изготовление сборки РТЗО. Опись документов.	ЭМ-21
	Таблица УК и технических данных аппаратуры по заказу	ЭМ-22
33	Схема расположения УК	ЭМ-23

поз.	Обозначение	Наименование	кол.	Примеч.
	ЭМ-17	Заказная спецификация	3	
		на щиты		
	ЭМ-18	Щит оператора	38	
		Общий вид		

ЭМ-16

Нач. отд.	Болотов			Отстойники канализационные радиальные вторичные из сборного ж/б диаметром 30м	Стадия	Лист	Листов
Гл. спец.	Редникин		8.92		Р		
Н. контр.	Фешин						
Гл. инж. пр.	Фешин			Ведомость документов	Мосводоканалниипроект		
Рук. бр.	Тосунян						
Ст. инж.	Рязанова						

Формат А4

Утверждаю
Начальник _____
"___" _____ 19__ г.

Утверждена
постановлением Госстроя СССР
от 16 марта 1976 г. №23

Генеральная проектная организация
Проектная организация - разработчик Мосводоканал НИИпроект
Комплектующая организация
Отрасль народного хозяйства
Министерство (ведомство) - заказчик
Главное управление министерства (объединение)
Предприятие
Объект (производственная мощность) Отстойники канализационные радиальные вторичные из сборного ж/б. диаметром 30 м.
ГУМТС (УМТС)
Часть (раздел) проекта Электросиловое оборудование
Срок ввода объекта в эксплуатацию

Заказная спецификация № ЭМ-17 от "___" _____ 19 г.

на Щиты
(вид оборудования, изделия и материалов, поставляемых заказчиком)

Всего листов 3
Лист N 1

NN п/п	№ поз. по технологической схеме, месту установки	Наименование и техническая характеристика основного и комплектующего оборудования, приборов, арматуры, материалов, кабельных и пр. изделий	Тип и марка оборудования, каталог, № чертежа, № опросного листа, материал оборудования	Завод-изготовитель (для импортного оборудования страна, фирма)	Единица измерения: Наименование	Единица измерения: Код	Код оборудования материалов	Потребность по проекту	Цена единицы тыс. руб.	Потребность на пусковой комплекс	Отдельные задания на начало планируемого года: в т.ч. на склале	Заявленная потребность на планируемый год	Принятая потребность на 19 год: Всего	в т.ч. по кварталам: I	II	III	IV	Стоимость всего тыс. руб.
1	2	3	4	5	6	7	8	9	10	11	12	13	14	15	16	17	18	19
		I Щиты																
1		Щит оператора состоящий из щита по ОСТ 36.13-76 ЩШ-3Д-2-I (800+600) -УЧ-1Р00	ЭМ-18	Главмонтаж-автоматика	шт.			1/2		1/2								

Предприятие

Объект (производственная мощность) Отстойники канализационные радиальные вторичные из сборного ж/б диаметром 30м

Заказная спецификация № ЭМ-17

Продолжение

Всего листов 3

Лист № 2

№ № п/п	№ поз. по технологической схеме, месть установки	Наименование и техническая характеристика основного и комплектующего оборудования, приборов, арматуры, материалов, кабельных и др. изделий	Тип и марка оборудования. Каталог, № чертежа, № опросного листа, материал оборудования	Завод-изготовитель (для импортного оборудования страна, фирма)	Единица измерения: Наименование	Единица измерения: Код	Код оборудования, материалов	Потребность по проекту	Цена единицы тыс. руб.	Потребность на пусковой комплекс	Ожидаемое наличие на начало планируемого года: всего	Ожидаемое наличие на начало планируемого года: в т. ч. на складе	Заявленная потребность на планируемый год	Принятая потребность на 19 год: Всего	в т. ч. по кварталам: I	II	III	IV	Стоимость всего тыс. руб.
1	2	3	4	5	6	7	8	9	10	11	12		13	14	15	16	17	18	19
		II Аппаратура и приборы, поставляемые комплектно со щитами																	
		Универсальный переключатель с надписью на фронтальной панели ТУ16-524-074-75		Главмонтажавтоматика"															
1			УП5312-С29		шт.			4		4									
2			УП5313-А19		шт.			4		4									
3			УП5313-С70		шт.			5		5									
		Арматура сигнальная ТУ16-535-417 ~220В	ЛС-53																
4		с красной линзой			шт.			8		8									
5		с зеленой линзой			шт.			8		8									
6		с молочной линзой			шт.			5		5									
7		Табло световое ТУ15.535.424.-70	ТСБ-2		шт.			8		8									
8		Реле импульсной сигнализации	РИС-33М		шт.			1		1									
		Реле промежуточное ТУ16-523-457-74 п.п. ~220В																	
9			ПЭ21-8У3		шт.			9		9									
10			ПЭ21-11У3		шт.			8		8									
11			ПЭ21-7У3		шт.			1		1									

Предприятие _____ Заказная спецификация № ЭМ-17 Продолжение

Объект (производственная мощность) Отстойники конденсационные радиальные вторичные на сборного ж/б диаметром 30м Всего листов 3 Лист N 3

N N п/п	N поз. по технолог. схеме, место установки	Наименование и техническая характеристика основного и комплектующего оборудования, приборов, материалов, кабельных и др. изделий	Тип и марка оборудования, каталог, № чертежа, № опросного листа, материала оборудования	Завод-изготовитель (для импортного оборудования страна, фирма)	Единица измерения: Наименование	Единица измерения: код	Код оборудования, материалов	Потребность по проекту	Цена единицы, тыс. руб.	Потребность на 1 пусковой комплекс	Ожидаемое наличие на начало планируемого года: в т. ч. на складе	Заявленная потребность на планируемый год	Принятая потребность на 19 г.: Всего	в т. ч. по кварталам: I	II	III	IV	Стоимость всего тыс. руб.
1	2	3	4	5	6	7	8	9	10	11	12	13	14	15	16	17	18	19
12		Реле РВП72-3221-00У4			шт.			1		1								
		~220В ТУ16-523.472-74																
13		Резистор ГОСТ 6513-75	ПЭВ-25		шт.			1		1								
		4700 ом																
14		Кнопка ГОСТ 5.1245-72	КЕ-011У3		шт.			2		2								
		исп. 2																
		Автоматический	А63М															
		выключатель ~220В																
		ТУ.16.522.110-74																
15		Iнр 1А			шт.			1		1								
16		Iн.р 2,5А			шт.			1		1								
17		Блок зажимов	БЗ-10		шт.			18		18								
		ТУ36.1751-74																
18		Ранка	РПМ		шт.			23		23								
		ТУ36.1130-74	66х26															

Главный инженер проекта _____ Фешин (подпись) Заказчик _____ (подпись) Руководитель комплектующей организации _____ (подпись)

Поз.	Обозначение	Наименование	Кол.	Примеч.
		Детали		
1	ТК3-101-77 Р6	Рейка	1	
2	ТК3-101-77 Р4	Рейка	1	
3	ТК3-100-77 Р1	Рейка	2	
4	ТК3-105-77 К1	Кронштейн	4	
		Стандартные изделия		
5		Щит ЩШ-3Д-2-I(800х600) -У4-1Р00 ОСТ 36.13-76	1	
		Прочие изделия		
6		Блок регулирования сигнализатора уровня СУ-101 ТЕ.2834.000	1	
7		Универсальный переключатель УП5312-С29 ТУ16.524.074-75	4	

ЭМ-18

Нач. отд.	Болотова		Отстойники канализационные радиальные вторичные из сборного м/б диаметром 30м	Стадия	Лист	Листов
Гл. спец.	Редникин				1	38
Н. контр.	Фешин		Щит оператора Общий вид.	Мосводоканалниипроект		
Гл. инж. пр.	Фешин					
Рук. бр.	Гасумянц					
Ст. инж.	Рязанова					

формат А4

Поз.	Обозначение	Наименование	Кол.	Примеч.
		Надпись на фронтальной поверхности ключа „Дист- Откл- Мест."		
8		Универсальный переключатель УП5313-А19 ТУ16.524.074-75	4	
		Надпись на фронтальной поверхн. ключа: „Откл- Включ."		
9		Универсальный переключатель УП 5313-С70 ТУ16.524074-75	4	
		Надпись на фронтальной поверхн. ключа: „Авт.- Откл.- Мест."		
10		Универсальный переключатель УП5313-С70 ТУ16.524.074-75	1	
		Надпись на фронтальной поверхн. ключа: „Пров- Откл- Раб"		
11		Арматура сигнальная ЛС-53 ТУ16-535-417-75 ~220в цвет красный	8	
12		Арматура сигнальная ЛС-53 ТУ16-535-417-75 ~220в цвет зеленый	8	
13		Арматура сигнальная ЛС-53 ТУ16-535.417-75 ~220в цвет молочный	5	

Инв. № подл. | Подп. и дата

ЭМ-18 | Лист 2

формат А4

Поз.	Обозначение	Наименование	Кол.	Примеч.
14		Табло световое ТСБ-2	8	ТМ4-1124-78
		ТУ 16 536.424-70		
15		Реле импульсной сигнализации РИС-33М ТУ16-523.334-70	1	УЗ2 ТМ3-13-77
16		Реле РЭВ1-ТУ3 п.п ~ 220В ТУ16-523.457-74	1	У118 ТМ3-13-77
17		Реле РЭ-21-8У3 п.п. ~ 220В ТУ16-523.457-74	9	У118 ТМ3-13-77
18		Реле РЭ-21-11У3 п.п ~ 220В ТУ16-523.457-74	8	У118 ТМ3-13-77
19		Реле РЭП72.3221-00У4 ~ 220В ТУ16-523.472-74	1	У110 ТМ3-13-77
20		Резистор ПЭВ-25 4700 ом ГОСТ 6513-78	1	
21		Кнопка КЕ-011У3 исп. 2 ГОСТ 5.1245-72	2	ТМ4-1148-73
22		Автоматический выключат. А63М I нр 1А ~ 220В ТУ.16 522.110-74	1	ТМ3-14-77
23		Автоматический выключатель А63М Iнр 2,5А ~ 220В ТУ.16 522/10-74	1	ТМ3-14-77

Поз.	Обозначение	Наименование	Кол.	Примеч.
24		Блок зажимов БЗ-10 ТУ 36 1750-74	18	
25		Упор ТУ 36.1751-74	8	
26		Перемычка П ТУ 36 1752-74	21	
27		Рамка РПМ 66х26 ТУ 36 1130-74	23	
		Материалы		
28		Провод 380 ГОСТ 6323-79 ПВ1х1,5	300м	

Инв. № подл. | Подпись и дата

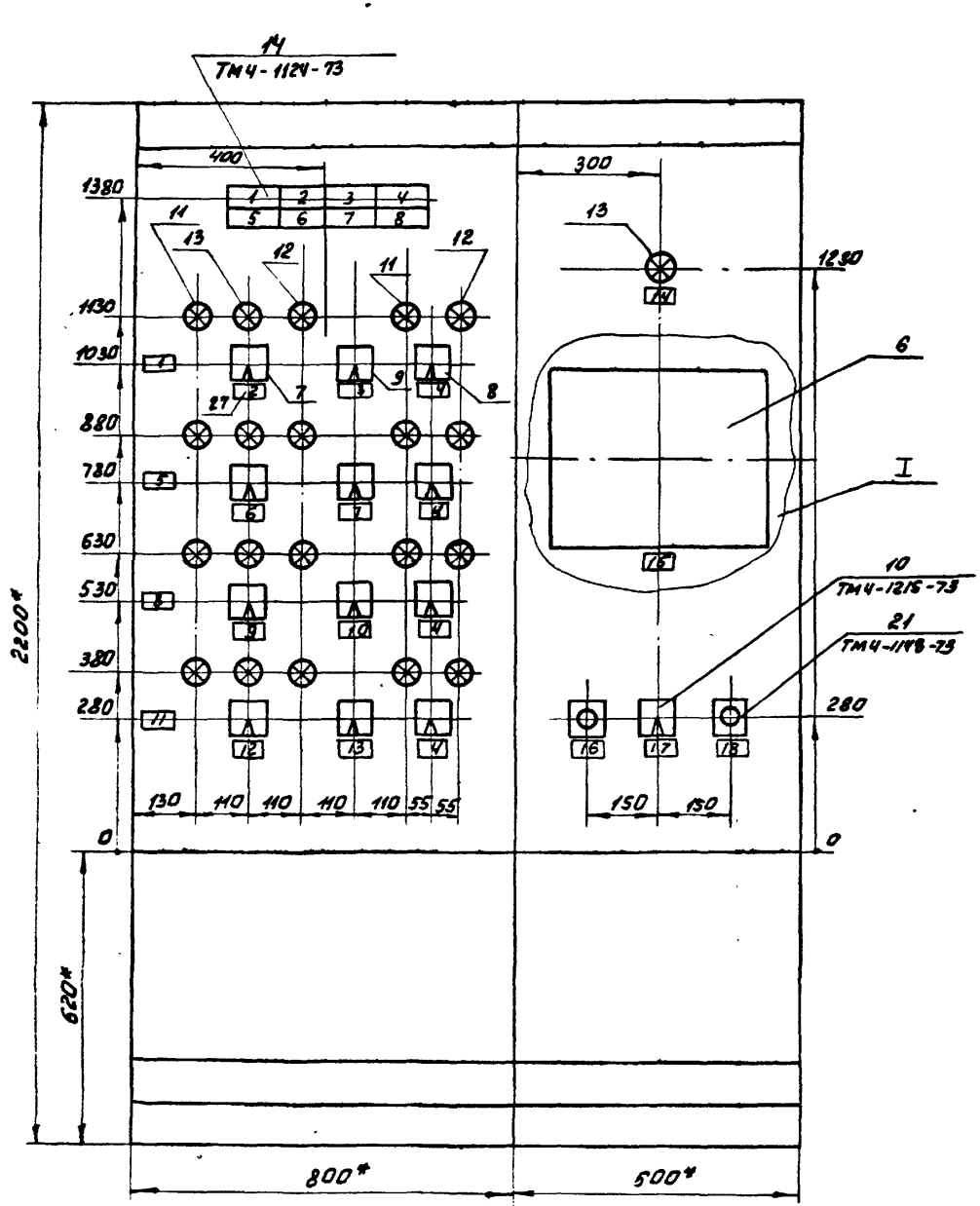

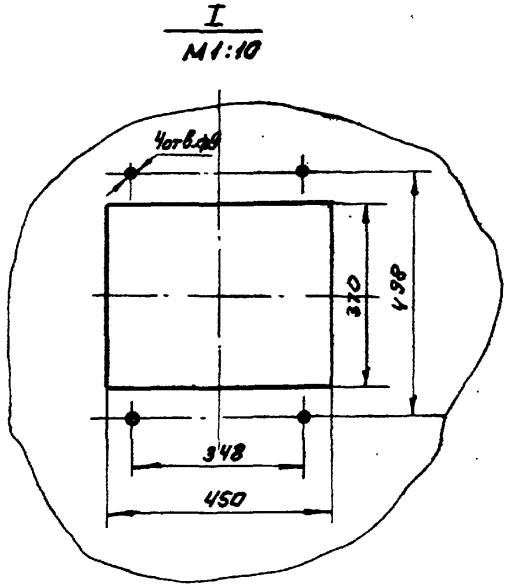

1* Размеры для справок

2 Покрытие - вариант 2 ОСТ 3613-76

3 Таблицы соединений и подключений выполнены на основании черт. ЭМ6...ЭМ-9.

ЭМ-18	лист 5

19173-05 10

формат А3

Вид на внутренние плоскости

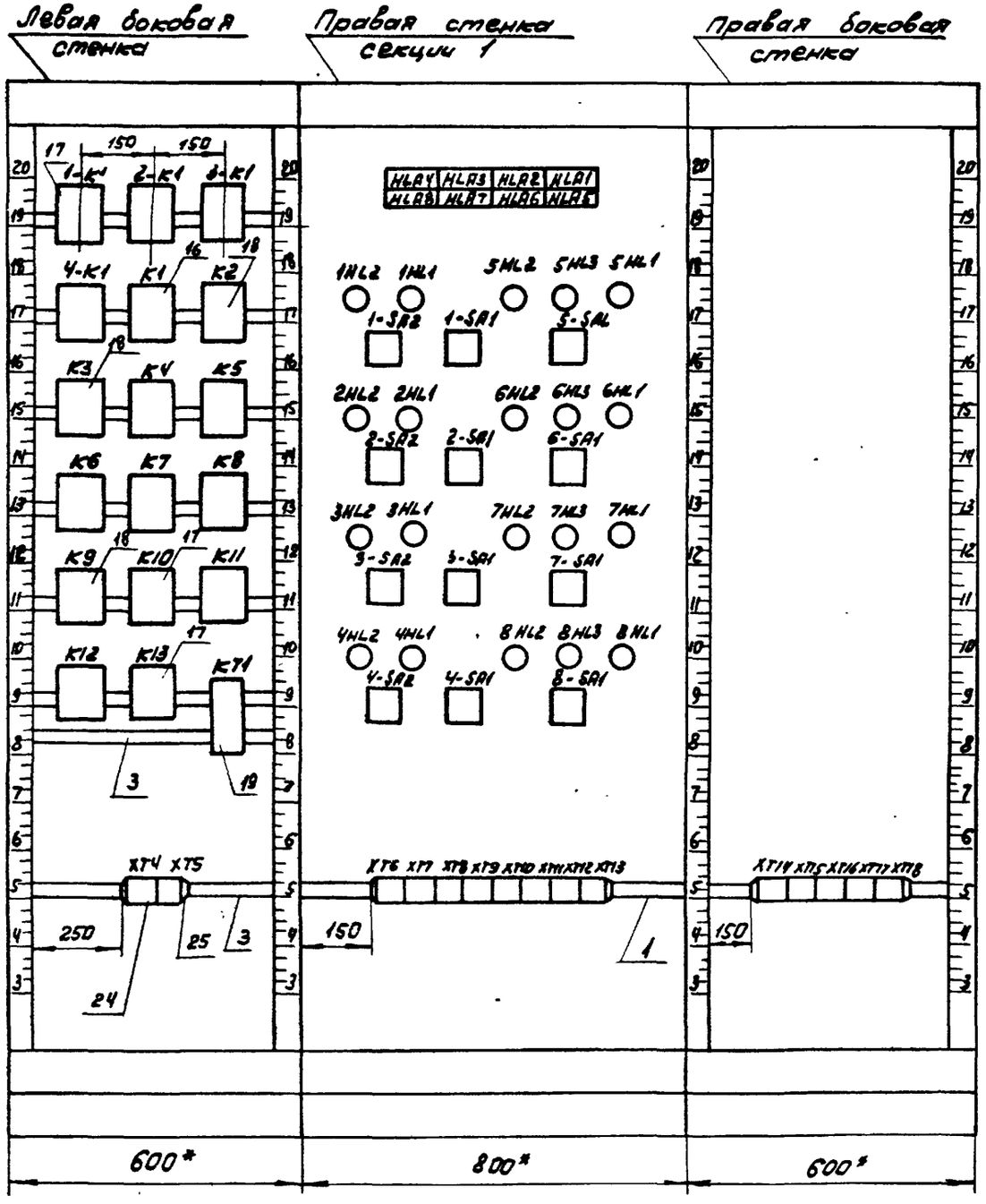

Вид на внутренние плоскости

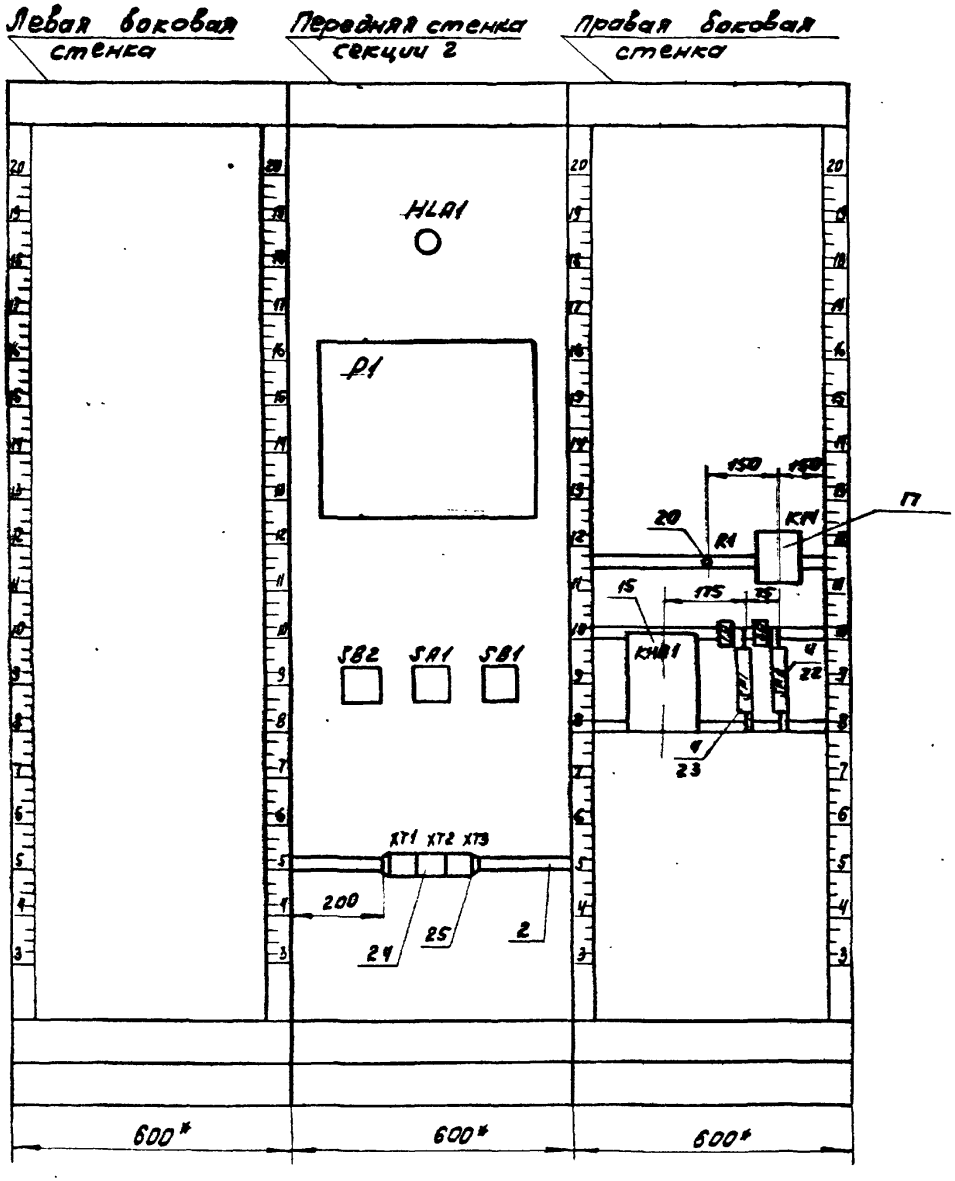

Таблица 1

Надписи на табло и в рамках

№ надп.	Надпись	кол.
	Табло ТСБ	
1	Авария илососа N1	1
2	Авария илососа N2	1
3	Авария илососа N3	1
4	Авария илососа N4	1
5	Авария щитового	1
	затвора N5	
6	Авария щитового	1
	затвора N6	
7	Авария щитового	1
	затвора N7	
8	Авария щитового	1
	затвора N8	
	Рамка 66х26	
1	Отстойник N1	1
2	Щитовой затвор N5	1
	Избиратель режима	
3	Илосос N1	1
	Избиратель режима	

Продолжение таблицы

№ надп.	Наименование	кол.
4	Избиратель управления	4
5	Отстойник N2	1
6	Щитовой затвор N6	1
	Избиратель режима	
7	Илосос N2	1
	Избиратель режима	
8	Отстойник N3	1
9	Щитовой затвор N7	1
	Избиратель режима	
10	Илосос N3	1
	Избиратель	1
	режима	
11	Отстойник N4	1
12	Щитовой затвор 8	1
	Избиратель режима	
13	Илосос N4	1
	Избиратель	
	режима	
14	Аварийная сигнализация	1
	Наличие напряжение	

Продолжение таблицы

№ надп.	Надпись	кол.
15	Уровень осадка	1
	в отстойниках	
	NN 1÷4	
16	Деблокировка	1
	звукового сигнала	
17	Ключ проверки	1
	аварийной	
	сигнализации	
18	Аварийная сигнализа-	1
	ция	
	Свем звукового сиг-	
	нала	

Продолжение таблицы

№ надп.	Надпись	кол.

Инв. № подл. | Подпись и дата

Соединения проводок

Таблица 3

Провод-ник	Откуда идет	Куда поступает	Данные провода	Приме-чание
	Секция 2			
1	P1/XP7/1	XT1/1		
2	P1/XP8/1	XT1/2		
3	P1/XP7/2	XT1/3		
4	P1/XP8/2	XT1/4		
5	P1/XP7/3	XT1/5		
6	P1/XP8/3	XT1/6		
7	P1/XP7/4	XT1/7		
8	P1/XP8/4	XT1/8	ПВ1 х1,5	
9	P1/XP5/1	XT1/9		
10	P1/XP6/1	XT1/10		
11	P1/XP5/2	XT2/1		
12	P1/XP6/2	XT2/2		
13	P1/XP5/3	XT2/3		
14	P1/XP6/3	XT2/4		
15	P1/XP5/4	XT2/5		
16	P1/XP6/4	XT2/6		
401	XT2/7	SB1/3		
401		SA1/5		

Продолжение таблицы 3

Провод-ник	Откуда идет	Куда поступает	Данные провода	Приме-чание
401		HL1/1		
401		R1/1		
401		K14/4		
401		SC1/2		
401		KHA1/15		
401		KHA1/11		п
406	XT2/8	SA1/9		
406	SA1/9	SA1/3	ПВ1 х1,5	п
407	XT2/9	SA1/6		
407	SA1/6	SA1/8		п
442	XT2/10	SB1/4		
443	R1/2	SA1/1		
444	SA1/2	SA1/10		п
444	SA1/10	SA1/7		п
444	SA1/7	KHA1/20		
444	KHA1/20	KHA1/17		п
444	KHA1/17	KHA1/10		п
446	KHA1/14	SB2/1		
447	KHA1/13	SB2/2		

Инв. № подл. | Подпись и дата

Продолжение таблицы 3

Провод-ник	Откуда идет	Куда поступает	Данные провода	Приме-чание
445	KHA1/6	KHA1/7		п
448	KHA1/12	K14/1		
449	K14/5	XT3/4		
450	SA1/11	XT3/5		
451	SA1/12	K14/14		
452	K14/15	XT3/6		
801	XT3/10	SF1/1		
801	SF1/1	SF2/1	ПВ1х1,5	
803	SF2/1	P1/XP9/2		
N	XT3/8	XT3/9		п
N		SA1/4		
N		P1/XP9/1		
N		HL1/2		
N		K14/18		
N		KHA1/8		
N		KHA1/18		п
N		KHA1/16		п
Земля	Рейки для установки аппаратов и приборов/4	Стойка/4		

ЭМ-18 Лист 12

Формат А4

Продолжение таблицы 3

Провод-ник	Откуда идет	Куда поступает	Данные провода	Приме-чание
	Секция 1			
1	XT4/1	K2/1		
2	XT4/2	K2/18		
3	XT4/3	K3/1		
4	XT4/4	K3/18		
5	XT4/5	K4/1		
6	XT4/6	K4/18		
7	XT4/7	K5/1		
8	XT4/8	K5/18	ПВ1х1,5	
9	XT4/9	K6/1		
10	XT4/10	K6/18		
11	XT5/1	K7/1		
12	XT5/2	K7/18		
13	XT5/3	K8/1		
14	XT5/4	K8/18		
15	XT5/5	K9/1		
16	XT5/6	K9/18		

Инв. № подл. | Подпись и дата

ЭМ-18 Лист 13

Продолжение таблицы 3

Провод-ник	Откуда идет	Куда поступает	Данные провода	Приме-чание
401	XT5/7	4-SA1/7		
401		8-SA1/1		
401		7-SA1/1		
401		3-SA1/7		
401		2-SA1/7		
401		6-SA1/1		
401		5-SA1/1		
401		1-SA1/7		
402	1-SA1/8	1-SA2/7	ПВ1х1,5	
403	1-SA2/8	1-SA2/3		
404	1-SA2/4	1-K1/2		
405	1-K1/3	HLA1/1		
405	HLA1/1	HLA1/3		п
406	XT5/8	HLA8/2		
406		HLA7/2		
406		HLA6/2		
406		HLA5/2		
406		HLA1/2		
406		HLA2/2		

Инв.№ подл. | Подпись и дата

Продолжение таблицы 3

Провод-ник	Откуда идет	Куда поступает	Данные провода	Приме-чание
406		HLA3/2		
406		HLA4/2		
407	XT5/9	HLA8/4		
407		HLA7/2		
407		HLA6/2		
407		HLA5/2		
407		HLA1/2		
407		HLA2/2		
407		HLA3/2	ПВ1х1,5	
407		HLA4/2		
408	2-SA1/8	2-SA2/7		
409	2-SA2/8	2-SA2/3		п
410	2-SA2/4	2-K1/2		
411	2-K1/3	HLA2/1		
411	HLA-2/1	HLA2/3		п
412	3-SA1/8	3-SA2/7		
413	3-SA2/8	3-SA2/3		п

Продолжение таблицы 3

Провод-ник	Откуда идет	Куда поступает	Данные провода	Приме-чание
414	3-SA2/4	3-K1/2		
415	3-K1/3	HLA3/1		
415	HLA3/1	HLA3/3		п
416	4-SA1/8	4-SA2/7		
417	4-SA2/8	4-SA2/3		п
418	4-SA2/4	4-K1/2		
419	4-K1/3	HLA4/1		
419	HLA4/1	HLA4/3		п
420	XT13/6	5-SA1/2		
421	XT13/7	K2/6	ПВ1х1,5	
421	K2/6	K2/12		п
422	K2/7	K3/7		
422		K4/7		
422		K5/7		
422		K6/7		
422		K7/7		
422		K8/7		
422		K9/7		
422		KT1/A		
422		KT1/27		п

Формат А4

Продолжение таблицы 3

Провод-ник	Откуда идёт	Куда поступает	Данные провода	Приме-чание
423	XT13/8	K6/6		
423	K6/6	K6/12		п
424	KT1/28	K1/1		
425	6-SA1/2	XT13/9		
426	XT13/10	K3/6		
426	K3/6	K3/12		п
427	XT14/1	K7/6		
427	K7/6	K7/12	ПВ1х1,5	п
428	XT14/2	7-SA1/2		
429	XT14/3	K4/6		
429	K4/6	K4/12		п
430	XT14/4	K8/6		
430	K8/6	K8/12		п
431	XT14/5	8-SA1/2		
432	XT14/6	K5/6		
432	K5/6	K5/12		п
433	XT14/7	K9/6		
433	K9/6	K9/12		п

Инв.№ подл. | Подпись и дата

Формат А4

Продолжение таблицы 3

Провод-ник	Откуда идет	Куда поступает	Данные провода	Приме-чание
434	К1/4	К2/13		
434	К2/13	К6/13		
435	К1/5	К10/1		
435	К10/1	К10/5		п
435	К10/5	HLA5/1		
435	HLA5/1	HLA5/3		п
436	К1/6	К3/13		
436	К3/13	К7/13		
437	К1/7	К11/1		
437	К11/1	К11/5	ПВ1х1,5	п
437	К11/5	HLA6/1		
437	HLA6/1	HLA6/3		п
438	К1/8	К4/13		
438	К4/13	К8/13		
439	К1/9	К12/1		
439	К12/1	К12/5		п
439	К12/5	HLA7/1		
439	HLA7/1	HLA7/3		п

Продолжение таблицы 3

Провод-ник	Откуда идет	Куда поступает	Данные провода	Приме-чание
440	К1/10	К5/13		
440	К5/13	К9/13		
441	К1/11	К13/1		
441	К13/1	К13/5		п
441	К13/5	HLA8/1	ПВ1х1,5	
441	HLA8/1	HLA8/3		п
442	XT5/10	К13/4		
442		К12/4		
442		К11/4		
442		К10/4		
1-3	XT6/2	XT6/3	п	п
1-3	XT6/2	1-SA1/1		
1-3	1-SA1/1	1-SA1/5	ПВ1х1,5	п
1-4	XT15/2	1-SA1/2		
1-6	XT6/5	XT6/6	п	п
1-6	XT6/5	1-SA2/12		
1-6	1-SA2/12	1-К1/5	ПВ1х1,5	
1-7	1-SA2/1	1-SA1/6		

Инв.№подл. | Подпись и дата

Продолжение таблицы 3

Провод-ник	Откуда идет	Куда поступает	Данные провода	Приме-чание
1-8	1-SA2/2	1-SA2/4		п
1-8	1-SA2/4	1-K1/4		
1-9	XT6/7	1-HL1/1	ПВ1х1,5	
1-9	1-HL1/1	1-K1/1		
1-10	XT6/8	1-HL2/1		
2-3	XT7/1	XT7/2	п	п
2-3	XT7/1	2-SA1/1		
2-3	2-SA1/1	2-SA1/5	ПВ1х1,5	п
2-4	XT15/10	2-SA1/2		
2-6	XT7/3	XT7/4	п	п
2-6	XT7/3	2-SA2/12		
2-6	2-SA2/12	2-K1/5		
2-7	2-SA2/1	2-SA1/6	ПВ1х1,5	
2-8	2-SA2/2	2-SA2/11		п
2-8	2-SA2/11	2-K1/4		
2-9	XT7/5	2-HL1/1		
2-9	2-HL1/1	2-K1/1		
2-10	XT7/6	2-HL2/1		

Формат А4

Продолжение таблицы 3

Провод-ник	Откуда идет	Куда поступает	Данные провода	Приме-чание
3-3	XT7/8	XT7/9	п	п
3-3	XT7/8	3-SA1/1		
3-3	3-SA1/1	3-SA1/5	ПВ1х1,5	п
3-4	XT16/8	3-SA1/2		
3-6	XT8/1	XT8/2	п	п
3-6	XT8/1	3-SA2/12		
3-6	3-SA2/12	3-K1/5		
3-7	3-SA2/1	3-SA1/6		
3-8	3-SA2/2	3-SA2/11		п
3-8	3-SA2/11	3-K1/4	ПВ1х1,5	
3-9	XT8/3	3-HL1/1		
3-9	3-HL1/1	3-K1/1		
3-10	XT8/4	3-HL2/1		
4-3	XT8/6	XT8/7	п	п
4-3	XT8/6	4-SA1/1		
4-3	4-SA1/4	4-SA1/5	ПВ1х1,5	п
4-4	XT17/6	4-SA1/2		
4-6	XT8/9	XT8/10	п	п
4-6	XT8/9	4-SA2/12	ПВ1х1,5	

Инв. № подл. | Подпись и дата | Взам. инв. №

19173-05 19

Формат А4

Продолжение таблицы 3

Провод-ник	Откуда идет	Куда поступает	Данные провода	Приме-чание
4-6	4-SA2/12	4-K1/5		
4-7	4-SA2/1	4-SA1/6		
4-8	4-SAL/2	4-SA2/11		п
4-8	4-SA2/11	4-K1/4		
4-9	XT9/1	4-HL1/1	ПВ1х1,5	
4-9	4-HL1/1	4-K1/1		
4-10	XT9/2	4-HL2/1		
5-4	XT15/3	5-HL1/1		
5-6	XT15/4	5-SA1/5		
5-6	5-SA1/5	5-SA1/7		п
5-7	XT9/4	XT9/5	п	п
5-7	XT9/4	5-SA-1/8		
5-9	5-SA1/6	K2/4		
5-10	K2/5	XT15/5		
5-11	XT15/6	5-HL3/1	ПВ1х1,5	
5-12	XT15/7	5-SA1/3		
5-12	5-SA1/3	5-SA1/9		п
5-13	5-SA1/10	XT9/7		
5-13	XT9/7	XT9/8	п	п

Формат А4

Продолжение таблицы 3

Провод-ник	Откуда идет	Куда поступает	Данные провода	Приме-чание
5-15	5-SA1/4	K6/4		
5-16	K6/5	XT15/8		
5-17	XT15/9	5-HL2/1	ПВ1х1,5	
6-4	XT16/1	6-HL1/1		
6-5	XT16/2	6-SA1/5		
6-6	6-SA1/5	6-SA1/7		п
6-7	XT10/5	XT10/6	п	п
6-7	XT10/5	6-SA1/8		
6-9	6-SA1/6	K3/4		
6-10	K3/5	XT16/3	ПВ1х1,5	
6-11	XT16/4	6-HL3/1		
6-12	XT16/5	6-SA-1/3		
6-12	6-SA1/3	6-SA1/9		п
6-13	6-SA1/10	XT10/8		
6-13	XT10/8	XT10/9	п	п
6-15	6-SA1/4	K7/4		
6-16	K7/5	XT16/6	ПВ1х1,5	
6-17	XT16/7	6-HL2/1		

Инв. № подл. | Подпись и дата

Формат А4

Продолжение таблицы 3

Провод-ник	Откуда идет	Куда поступает	Данные провода	Приме-чание
7-4	XT16/9	7-HL1/1		
7-6	XT16/10	7-SA1/5		
7-6	7-SA1/5	7-SA1/7	ПВ1х1,5	п
7-7	XT11/7	7-SA1/8		
7-9	7-SA1/6	K4/4		
7-10	K4/6	XT17/1		
7-11	XT17/2	7-HL3/1		
7-12	XT17/3	7-SA1/3		
7-12	7-SA1/3	7-SA1/9		п
7-13	7-SA1/10	XT11/9		
7-13	XT11/9	XT11/10	п	п
7-15	7-SA1/4	K8/4		
7-16	K8/5	XT17/4		
7-17	XT17/5	7-HL2/1		
8-4	XT17/7	8-HL1/1	ПВ1х1,5	
8-6	XT17/8	8-SA1/5		
8-6	8-SA1/5	8-SA1/7		п

Продолжение таблицы 3

Провод-ник	Откуда идет	Куда поступает	Данные провода	Приме-чание
8-7	XT12/7	8-SA1/8		
8-9	8-SA1/6	K5/4		
8-10	K5/5	XT17/9		
8-11	XT17/10	8-HL3/1	ПВ1х1,5	
8-12	XT18/1	8-SA1/3		
8-12	8-SA1/3	8-SA1/9		п
8-13	8-SA1/10	XT12/9		
8-13	XT12/9	XT12/10	п	п
8-15	8-SA1/4	K9/4		
8-16	K9/5	XT18/2	ПВ1х1,5	
8-17	XT18/3	8-HL2/1		
N	XT14/8	XT14/9	п	п
N		XT14/10	п	п
N		8-HL1/2		
N		8-HL3/2		
N		8-HL2/2	ПВ1х1,5	
N		4-HL1/2		
N		4-HL2/2		

Инв. № подл. | Подпись и дата

продолжение таблицы

Провод-ник	Откуда идет	Куда поступает	Данные провода	Приме-чание
N		3-HL2/2		
N		3-HL1/2		
N		7-HL2/2		
N		7-HL3/2		
N		7-HL1/2		
N		8-HL1/2		
N		6-HL3/2	ПВ1х1,5	
N		6-HL2/2		
N		2-HL1/2		
N		2-HL2/2		
N		1-HL2/2		
N		1-HL1/2		
N		5-HL2/2		
N		5-HL3/2		
N		5-HL1/2		
N		3-K1/18		
N		2-K1/18		
N		1-K1/18		
N		4-K1/18		

Продолжение таблицы 3

Провод-ник	Откуда идет	Куда поступает	Данные провода	Приме-чание
N		К10/18		
N		КН/18		
N		КТ1/8		
N		К13/18	ПВ1х1,5	
N		К12/18		
Земля	Рейки для установки приборов и аппаратов/4	Стойка/4		

Инв.№подл. | Подп. и дата

Продолжение таблицы 3

Провод-ник	Откуда идет	Куда поступает	Данные провода	Приме-чание
	Перемычки между секциями			
1	XT1/1	XT4/1		
2	XT1/2	XT4/2		
3	XT1/3	XT4/3		
4	XT1/4	XT4/4		
5	XT1/5	XT4/5		
6	XT1/6	XT4/6		
7	XT1/7	XT4/7		
8	XT1/8	XT4/8	ПВ1х1,5	
9	XT1/9	XT4/9		
10	XT1/10	XT4/10		
11	XT2/1	XT5/1		
12	XT2/2	XT5/2		
13	XT2/3	XT5/3		
14	XT2/4	XT5/4		
15	XT2/5	XT5/5		
16	XT2/6	XT5/6		
401	XT2/7	XT5/7		
406	XT2/8	XT5/8		
407	XT2/9	XT5/9		

Формат А4

Инв.№ подл. | Подпись и дата

Продолжение таблицы 3

Провод-ник	Откуда идет	Куда поступает	Данные провода	Приме-чание
442	XT2/10	XT5/10		
801	XT3/10	XT15/1	ПВ1х1,5	
N	XT3/9	XT14/7		

Таблица подключения проводок

Проводник	Вывод	Вид контакта	Вывод	Проводник
		Секция2		
		НЧ1		
401*	1		2	N*
		РК		
		ХР5		
9	1		2	11
13	3		4	15
		ХР6		
10	1		2	12
14	3		4	16
		ХР7		
1	1		2	3
5	3		4	7
		ХР8		
2	1		2	4
6	3		4	8
		ХР9		
N*	1		2	803
		SB2		
446	1		2	447
		SA1		
406	3п		4	N*
401*	5		п6	407*
444*	7п		п8	407
443	1		п2	444

Продолжение таблицы

Проводник	Вывод	Вид контакта	Вывод	Проводник
406*	9п		п10	444*
450	11		12	451
		SB1		
401*	3		4	442
		XT1		
1	1		2	2
3	3		4	4
5	5		6	6
7	7		8	8
9	9		10	10
		XT2		
11	1		2	12
13	3		4	14
15	5		6	16
401	7		8	406
407	9		10	442
		XT3		
449	4		5	450
452	6		п8	N
N	9п		10	801

Продолжение таблицы

Проводник	Вывод	Вид контакта	Вывод	Проводник
		R		
401*	1		2	443
		K14		
401*	4	к	5	449
451	14	к	15	452
448	1	к	18	N*
		KH1		
445	6п		п7	445
N*	8п		п10	444
401	11п		12	448
447	13		14	446
401*	15п		п16	N
444*	17п		п18	N*
444*	20п			
		SA1		
801*	1		2	401*
		SA2		
801	1		2	803

Продолжение таблицы

Проводник	Вывод	Вид контакта	Вывод	Проводник

Инв.№ подл. | Подпись и дата

Продолжение таблицы

Проводник	Вывод	Вид контакта	Вывод	Проводник
	Секция1			
		1-К1		
404	2	р	3	405
1-8	4	д	5	1-6
1-9	1	к	18	N*
		2-К1		
410	2	р	3	411
2-8	4	д	5	2-6
2-9	1	к	18	N*
		3-К1		
414	2	р	3	415
3-8	4	д	5	3-6
3-9	1	к	18	N*
		4-К1		
418	2	р	3	419
4-8	4	д	5	4-6
4-9	1	к	18	N*
		К1		
434	4	д	5	435
436	6	д	7	437
438	8	д	9	439
440	10	д	11	441
424	1	к	18	N*

Продолжение таблицы

Проводник	Вывод	Вид контакта	Вывод	Проводник
		К2		
5-9	4	д	5	5-10
421*	6п	д	7	422
421	12п	д	13	434*
1	1	к	18	2
		К3		
6-9	4	д	5	6-10
426*	6п	д	7	422*
426	12п	д	13	436*
3	1	к	18	4
		К4		
7-9	4	д	5	7-10
429*	6п	д	7	422*
429	12п	д	13	438*
5	1	к	18	6
		К6		
8-9	4	д	5	8-10
432*	6п	д	7	422*
432	12п	д	13	440*
7	1	к	18	8

Продолжение таблицы

проводник	Вывод	Вид контакта	Вывод	Проводник
		К5		
5-15	4	д	5	5-16
423*	6п	д	7	422*
423	12п	д	13	434
9	1	к	18	10
		К7		
6-15	4	д	5	6-16
427*	6п	д	7	422*
427	12п	д	13	436
11	1	к	18	12
		К8		
7-15	4	д	5	7-16
430*	6п	д	7	422*
430	12п	д	13	438
13	1	к	18	14
		К9		
8-15	4	д	5	8-16
433*	6п	д	7	422*
433	12п	д	13	440
15	1	к	18	16

Продолжение таблицы

Проводник	Вывод	Вид контакта	Вывод	Проводник
		К10		
435*	5п	д	4	442
435*	1п	к	18	N*
		К11		
437*	5п	д	4	442*
437*	1п	к	18	N*
		К12		
439*	5п	д	4	442*
439*	1п	к	18	N
		К13		
441*	5п	д	4	442*
441*	1п	к	18	N
		К14		
422	27п	д	28	424
422*	Ап	к	8	N
		ХТ4		
1	1		2	2
3	3		4	4
5	5		6	6
7	7		8	8
9	9		10	10

Инв.№ подл. | Подпись и дата

Продолжение таблицы

Проводник	Вывод	Вид контакта	Вывод	Проводник
		X75		
11	1		2	12
13	3		4	14
15	5		6	16
401	7		8	406
407	9		10	442
		HLA4		
419*	1п		2	406
419	3п		4	407
		HLA3		
415*	1п		2	406*
415	3п		4	407*
		HLA2		
411*	1п		2	406*
411	3п		4	407*
		HLA1		
405*	1п		2	406*
405	3п		4	407*

Продолжение таблицы

Проводник	Вывод	Вид контакта	Вывод	Проводник
		HLA8		
441*	1п		2	406*
441	3п		4	407*
		HLA7		
439*	1п		2	406*
439	3п		4	407*
		HLA6		
437*	1п		2	406*
437	3п		4	407*
		HLA5		
435*	1п		2	406*
435	3п		4	407*
		1-HL2		
1-10	1		2	N*
		1-HL1		
1-9*	1		2	N*
		5-HL2		
5-17	1		2	N*
		5-HL3		
5-11	1		2	N*
		5-HL1		
5-4	1		2	N*

Инв.№ подл. | Подпись и дата

ЭМ-18 Лист 34

Формат А4

Продолжение таблицы

Проводник	Вывод	Вид контакта	Вывод	Проводник
		1-SA2		
1-7	1		п2	1-8
403	3п		4	404
402	7		п8	403
1-8*	11п		12	1-6*
		1-SA1		
1-3*	1п		2	1-4
1-3	5п		6	1-7
401	7		8	402
		5-SA1		
401*	1		2	420
5-12*	3п		4	5-15
5-6*	5п		6	5-9
5-6	7п		8	5-7
5-12	9п		10	5-13
		2-HL2		
2-10	1		2	N*
		2-HL1		
2-9*	1		2	N*
		6-HL2		
6-17	1		2	N*

Продолжение таблицы

Проводник	Вывод	Вид контакта	Вывод	Проводник
		6-HL3		
6-11	1		2	N*
		6-HL2		
6-17	1		2	N*
		6-HL1		
6-4	1		2	N*
		2-SA2		
2-7	1		п2	2-8
409	3п		4	410
408	7		п8	409
2-8*	11п		12	2-6*
		2-SA1		
2-3*	1п		2	2-4
2-3	5п		6	2-7
401*	7		8	408
		6-SA1		
401*	1		2	425
6-12*	3п		4	6-15
6-6*	5п		6	6-9
6-6	7п		8	6-7
6-12	9п		10	6-13

ЭМ-18 Лист 35

Формат А4

Продолжение таблицы

Проводник	Вывод	Вид контакта	Вывод	Проводник
		3-HL2		
3-10	1		2	N*
		3-HL1		
3-9*	1		2	N*
		7-HL2		
7-17	1		2	N*
		7-HL3		
7-11	1		2	N*
		7-HL1		
7-4	1		2	N*
		3-SA2		
3-7	1		п2	3-8
413	3п		4	414
412	7		п8	413
3-8*	п11		12	3-6*
		3-SA1		
3-3*	1п		2	3-4
3-3	5п		6	3-7
401*	7		8	412
		7-SA1		
401*	1		2	428
7-12*	3п		4	7-15
7-6*	5п		6	7-9
7-6	7п		8	7-7
7-12	9п		10	7-13

Продолжение таблицы

Проводник	Вывод	Вид контакта	Вывод	Проводник
		4HL2		
4-10	1		2	N*
		4-HL1		
4-9*	1		2	N*
		8-HL2		
8-17	1		2	N*
		8-HL3		
8-11	1		2	N*
		8-HL1		
8-4	1		2	N*
		4-SA2		
4-7	1		п2	4-8
417	3п		4	418
416	7		п8	417
4-8*	11п		12	4-6*
		4-SA1		
4-3*	1п		2	4-4
4-3	5п		6	4-7
401*	7		8	416
		8-SA1		
401*	1		2	431
8-12*	3п		4	8-15
8-6*	5п		6	8-6
8-6	7п		8	8-7
8-12	9п		10	8-13

Продолжение таблицы

Проводник	Вывод	Вид контакта	Вывод	Проводник
		XT6		
1-3	2п		п3	1-3
1-6	5п		п6	1-6
1-9	7		8	1-10
		XT7		
2-3	1п		п2	2-3
2-6	3п		п4	2-6
2-9	5		6	2-10
3-3	8п		п9	3-3
		XT8		
3-6	1п		п2	3-6
3-9	3		4	3-10
4-3	6п		п7	4-3
4-6	9п		п10	4-6
		XT9		
4-9	1		2	4-10
5-7	4п		п5	5-7
5-13	7п		п8	5-13

Продолжение таблицы

Проводник	Вывод	Вид контакта	Вывод	Проводник
		XT10		
6-7	5п		п6	6-7
6-13	8п		п9	6-13
		XT11		
7-7	6п		п7	7-7
7-13	9п		п10	7-13
		XT12		
8-7	6п		п7	8-7
8-13	9		10	8-13
		XT13		
420	6		7	421
423	8		9	425
426	10			
		XT14		
427	1		2	428
429	3		4	430
431	5		6	432
433	7		п8	N
N	9п		п10	N

Инв.№ подл. | Подпись и дата

Продолжение таблицы

Проводник	Вывод	Вид контакта	Вывод	Проводник
		XT 15		
	1		2	1-4
5-4	3		4	5-6
5-10	5		6	5-11
5-12	7		8	5-16
5-17	9		10	2-4
		XT 16		
6-4	1		2	6-6
6-10	3		4	6-11
6-12	5		6	6-16
6-17	7		8	3-4
7-4	9		10	7-6
		XT 17		
7-10	1		2	7-11
7-12	3		4	7-16
7-17	5		6	4-4
8-4	7		8	8-6
8-10	9		10	8-11
		XT 18		
8-12	1		2	8-16
8-17	3			

Продолжение таблицы

Проводник	Вывод	Вид контакта	Вывод	Проводник

Формат А4

Наименование	кол. НКУ	кол. приведенных панелей	Обозначение таблицы аппаратов	Примечание
1. Ящик 1Я (2Я, 3Я, 4Я)	1	1	ЭМ-20	

Нач. отд.	Болотов			ЭМ-19	
Гл. спец.	Редникин				
Н. контр.	Фешин			Стадия	Лист	Листов
Гл. инж. пр.	Фешин			Р		
Рук. бр.	Гасумянц			Перечень комплектных устройств	Мосводоканалпроект
Вед. инж.	Рязанова				

Инв. № подл. | Подпись и дата | Взам. инв. №

19173-05 28

Формат А4

Формат	Зона	Позиц.	Обозначение	Наименование	Кол.	Примеч.
				Документация		
*			ЭМ-20 ОВ	Чертеж общего вида		12.11
12			ЭМ-20 СХ	Схема электрическая соединений		
11			ЭМ-20 ПН	Таблица перечня надписей		
				Сборочные единицы		
				Н1 01		
		01		Пост ПКЕ 212-2У3 толк. верх 1з 1р, толк. нижн 1з 1р	01	Д*
		02		Пост ПКЕ 212-3У3 толк. верх. 1з. 1р толк. сред. 1з. 1р, толк. нижн 1з. 1р		Г*
		03		Трансформатор ОСМ-0,25-У3 U 220/24	01	Е*
				Н51 01		
		04		Тумблер ТВ1-1	02	Б*, В*
				Колодка на 10 зажимов на ток 10А	04	

* Позиционные обозначения см. таблицу на листе 2 черт. ЭМ-20 ОВ

Нач. отд.	Болотов		
Гл. спец.	Редникин		15.82
Н. контр.	Фешин		
Гл. инж. пр.	Фешин		
Рук. бр.	Гасумянц		
Вед. инж.	Рязанова		

ЭМ-20

Ящик 1Я (2Я, 3Я, 4Я) Таблица технических данных и аппаратов

Стадия	Лист	Листов
Р		

Мосводоканалниипроект

Панель	Строка	Надпись	Позиц. обознач.	Место надписи	Текст	Кол.	Вид шрифта	Заготовка
					Ящик 1Я			
		А		Табличка	1Я	1		
		Б	1-S1	Табличка	Илоскреб 1 Выключ. безопасн.	1		
		В	5-S1	Табличка	Щитов. затвор 5. Выключ. безоп.	1		
		Г	5-SB1	Табличка	Щитовой затвор 5	1		
		Д	1-SB1	Табличка	Илоскреб 1	1		
		Е	TV1	Табличка	Тр-р освещения	1		
					Ящик 2Я			
		А		Табличка	2Я			
		Б	2-S1	Табличка	Илоскреб 2. Выключ. безопасн.	1		
		В	6-S1	Табличка	Щитовой затвор 6. Выключ. безоп.	1		
		Г	6-SB1	Табличка	Щитовой затвор 6	1		
		Д	1-SB1	Табличка	Илоскреб 2	1		
		Е	TV2	Табличка	Тр-р освещения	1		
						1		
					Ящик 3Я			
		А		Табличка	3Я	1		
		Б	3-S1	Табличка	Илоскреб 3. Выключ. безопасн.	1		
		В	7-S1	Табличка	Щитов. затвор 7. Выключ. безоп.	1		
		Г	7-SB1	Табличка	Щитовой затвор 7	1		
		Д	3-SB1	Табличка	Илоскреб 3	1		
		Е	TV3	Табличка	Тр-р освещения	1		

Нач. отд.	Болотов		
Гл. спец.	Редникин		15.82
Н. контр.	Фешин		
Гл. инж. пр.	Фешин		
Рук. бр.	Гасумянц		
Вед. инж.	Рязанова		

ЭМ-20ПН

Ящик 1Я (2Я, 3Я, 4Я) Таблица перечня надписей

Стадия	Лист	Листов
Р	1	2

Мосводоканалниипроект

Расшифровка буквенных обозначений

Обозначение Ящика	Обозначение аппарата				
А	Б	В	Г	Д	Е
1Я	1-S1	5-S1	5-SB1	1-SB1	TV1
2Я	2-S1	6-S1	6-SB1	2-SB1	TV2
3Я	3-S1	7-S1	7-SB1	3-SB1	TV3
4Я	4-S1	8-S1	8-SB1	4-SB1	TV4

Панель	Строка	Подпись	Позиц. обознач.	Место надписи	Текст	Кол.	Вид шрифта	Заготов. со
					Ящик 4			
		А		Табличка	4Я	1		
		Б	4-S1	Табличка	Илоскреб 4 выключ. безопасн.	1		
		В	8-S1	Табличка	Щитов. затвор 8 выключ. безоп.	1		
		Г	8-SB1	Табличка	Щитовой затвор 8	1		
		Д	4-SB1	Табличка	Илоскреб 4	1		
		Е	TV4	Табличка	Тр-р освещения	1		
		Г	TV2	Табличка	Трансформатор освещения	1		

Инв.№ подл. | Подпись и дата

Вид спереди

Дверь не показана

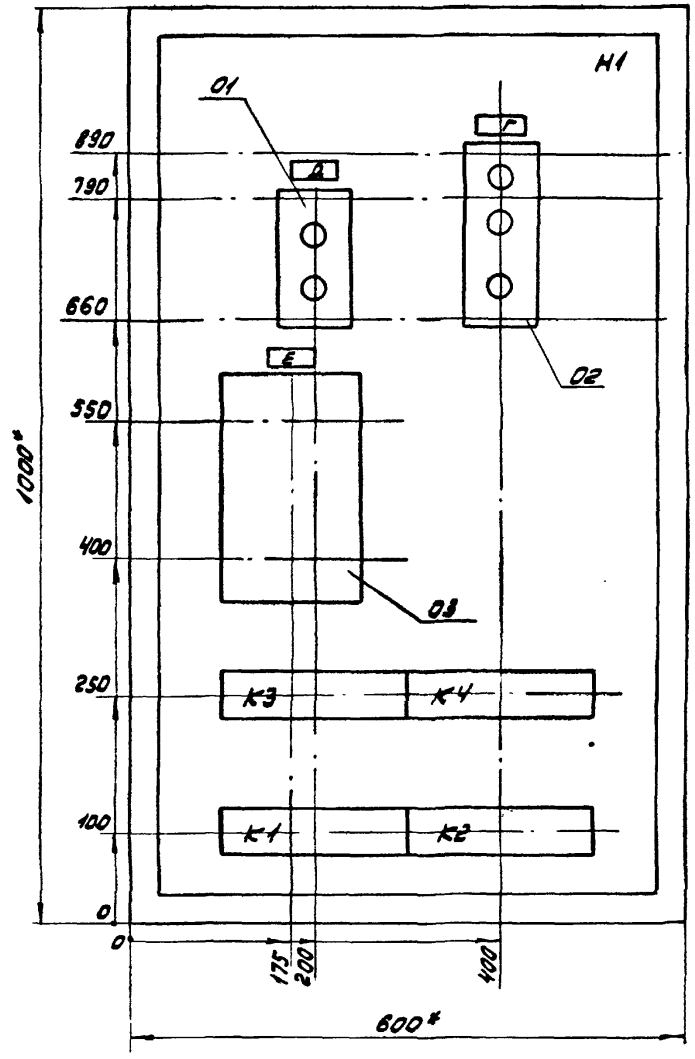

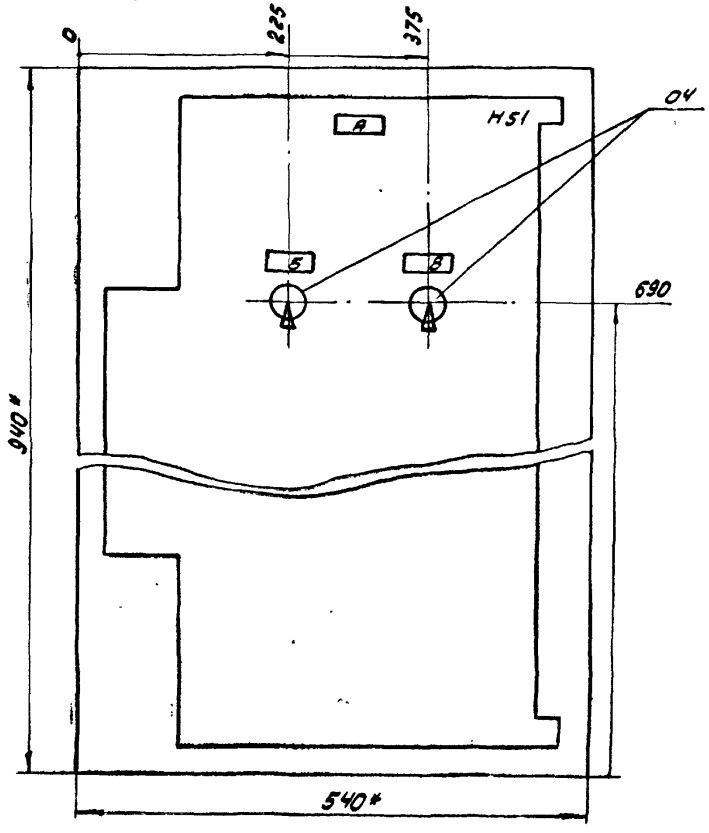

					ЭМ-20 08			
Нач.отд.	Болотов							
Гл.спец.	Редникин			Отстойники канализационные радиальные вторичные из сборного ж/б диаметром 30м	Стадия	Лист	Листов	
Н.контр.	Фешин				Р	1	2	
Гл.инж.пр.	Фешин			Лист 1Я (2.Я, 3Я, 4Я) Чертеж общего вида	Москводоканалниипроект			
Рук.бр.	Паволоцкий							
Рук.бр.	Гасумянц							
Вед.инж.	Рязанова							

5173-05 31

Формат А3

Вид спереди

Дверь ящика
Вид со стороны монтажа

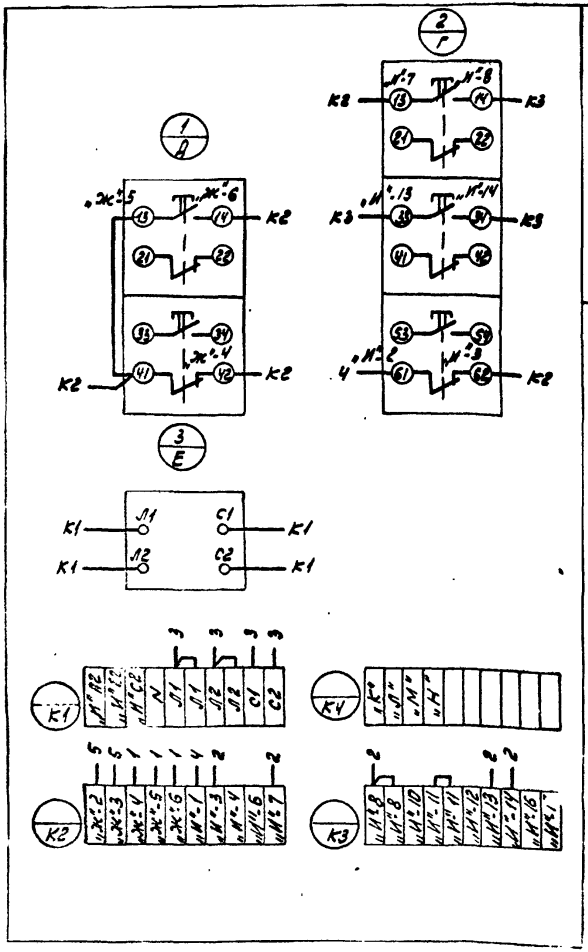

Обозначение ящика	Обозначение аппарата					Маркировка				Обозначен. приводов	
А	Б	В	Г	Д	Е	К	Л	М	Н	Ж	И
1Я	1-S1	5-S1	5-SB1	1-SB1	TV1	17	18	25	26	1	5
2Я	2-S1	6-S1	6-SB1	2-SB1	TV2	19	20	27	28	2	6
3Я	3-S1	7-S1	7-SB1	3-SB1	TV3	21	22	29	30	3	7
4Я	4-S1	8-S1	8-SB1	4-SB1	TV4	23	24	31	32	4	8

ЭМ-20 СХ

Нач. отд.	Болотов		Стеллажи канализационные радиальные вторичные из сборного ж/б диаметром 30 м
Гл. спец.	Родникин		
Н. контр.	Фешин		
Гл. инж. пр.	Фешин		Ящик 1Я (2Я, 3Я, 4Я) Схема соединений
Рук. бр.	Гостянец		
Вед. инж.	Рязанова		

Стадия	Лист	Листов
Р		

Мосводоканалниипроект

Поз. обозначение, номер монтаж. ед.	Обозначение	Наименование	кол.	Примечан.
1	Опись документов	ЭМ-21		
2	Таблица УК и технических данных аппаратуры по заказу	ЭМ-22		
3	Схема расположения УК	ЭМ-23		

Нач. отд.	Болотов		
Гл. спец.	Редникин		73 82
Н. контр.			
ГИП	Фешин		
Инж.	Редюк		

ЭМ-21

Задание заводу на изготовление сборки РТ30. Опись документов.

Стадия	Лист	Листов
Р		

Мосводоканалниипроект

Формат А4

Поз. обозначение, номер монтаж. ед.	Обозначение	Наименование	кол.	Примечан.
		РТ30		
		Шкаф Ш-196	1	
		Блок 8	1	
		Реактор		
		Шкаф Ш-197	1	
		Блок 12	1	
		Автомат АП50-3МТ		
F		$I_н$ = 2,5А; $I_{отс}$ = 9$I_н$	4	
		Б.К. 232Р		
		Блок 2	2	
		Автомат АП50-3МТ		
F		$I_н$ = 4А; $I_{отс}$ = 9$I_н$	4	
K		РТ 40/10	4	
		Блок 5	1	
		Автомат АП50-3МТ		
F		$I_н$ = 4А; $I_{отс}$ = 9$I_н$	6	

Инв. № подл. | Подпись и дата

Нач. отд.	Болотов		
Гл. спец.	Редникин		73 82
Н. контр.	Фешин		
Гл. инж. пр.	Фешин		
Инж.	Редюк		

ЭМ-22

Таблица УК и технических данных аппаратуры по заказу

Стадия	Лист	Листов
Р		

Мосводоканалниипроект

Формат А4

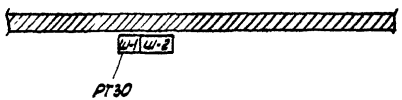

Номер щита	Обозн. переч. панелей		Тип металлоконструк.	Тип панели	Назначение панели	кол.
РТ30		Ш-1	5ДУ 350.108	Ш-196 блочный	Шкаф ввода	1
		Ш-2	5ДУ 350.107-1	Ш-197 блочный	Управление илососами и щитовыми затворами.	1

Нач.отд.	Болотов		
Гл.спец.	Редчикин		XII 82
Н.контр.	Фешин		
Гл.инж.пр.	Фешин		
Инж.	Редюк		

ЭМ-23

Схема расположения УК.

Стадия	Лист	Листов

Мосводоканалниипроект

gost.e-ecolog.ru

копировал: [illegible]

19173-05 (34) формат А3