ТИПОВОЙ ПРОЕКТ
902-2-376.83

ОТСТОЙНИКИ КАНАЛИЗАЦИОННЫЕ РАДИАЛЬНЫЕ ВТОРИЧНЫЕ ИЗ СБОРНОГО ЖЕЛЕЗОБЕТОНА

ДИАМЕТРОМ 30 м

АЛЬБОМ III

СТРОИТЕЛЬНЫЕ ИЗДЕЛИЯ

19173-03

gost.e-ecolog.ru

Привязан:

Инв. №

ЦЕНТРАЛЬНЫЙ ИНСТИТУТ ТИПОВОГО ПРОЕКТИРОВАНИЯ
ГОССТРОЯ СССР

Москва, А-445, Смольная ул., 22

Сдано в печать XII 1983 г.

Заказ № 1369/ Тираж 550 экз.

ТИПОВОЙ ПРОЕКТ
902-2-376.83

ОТСТОЙНИКИ КАНАЛИЗАЦИОННЫЕ РАДИАЛЬНЫЕ ВТОРИЧНЫЕ ИЗ СБОРНОГО ЖЕЛЕЗОБЕТОНА

ДИАМЕТРОМ 30 м

СОСТАВ ПРОЕКТА:

АЛЬБОМ:

I Технологическая часть
II Строительная часть
III Строительные изделия
IV Электротехническая часть
V Задание заводу-изготовителю
VI Нестандартизированное оборудование. Илосос. Часть 1 и часть 2
VII Нестандартизированное оборудование. Затворы щитовые, установка сигнализатора уровня осадка и фасонные части
VIII Нестандартизированное оборудование. Токоприемник кольцевой. (из т.п. 902-2-346)
IX Спецификации оборудования
X Сборник спецификаций оборудования
XI Ведомости потребности в материалах
XII Сметы

АЛЬБОМ III

РАЗРАБОТАН
проектным институтом
„Мосводоканалниипроект"

главный инженер института СОКОЛИН
Главный инженер проекта КАЗАНОВ

Рабочие чертежи введены в действие
Мосводоканалниипроектом
Приказ № 168 от 27 июля 1983 г

Привязан

Инв №

Содержание альбома

Формат	Обозначение	Наименование	Стр.	Примеч.
А3	т. п. 902- -77	Технические требования	3	
А3	КЖИ-ПСЦ3-36-10/1	Панель стеновая ПСЦ3-36-10/1	4	
А3	КЖИ-ПСЦ3-36-10/2	ПСЦ3-36-10/2	5	
А3	КЖИ-ЛТ1Б-9-6/2	Лоток ЛТ1Б-9-6/2	6	
А3	КЖИ-КР1	Каркас плоский КР1	7	
А4	КЖИ-С-34а	Сетка С-34а	8	
А4	КЖИ-С-35а	С-35а	8	
А4	КЖИ-С-36а	С-36а	9	
А4	КЖИ-С-36б	С-36б	9	
А4	КЖИ-М1-1	Изделие закладное М1-1	10	
А4	КЖИ-М1-2	М1-2	10	
А4	КЖИ-М2-1	М2-1	11	
А4	КЖИ-М2-2	М2-2	11	
А4	КЖИ-МН1	МН1	12	
А4	КЖИ-МН2	МН2	12	
А3	КЖИ-МН3	МН3	13	
А3	КЖИ-МН4	МН4	14	
А3	КЖИ-МН5	МН5	15	
А4	КЖИ-МН6	МН6	16	
А4	КЖИ-МН7	МН7	16	
А3	КЖИ-МН8	МН8	17	
А3	КЖИ-СП01	Подкос СП01	18	
А3	КЖИ-СП02	СП02	19	
А3	КЖИ-СРП1	Ригель СРП1	20	
А3	КЖИ-РШ1	Рама РШ1	21	
А3	КЖИ-ЛС1	Лестница ЛС1	22	
А3	КЖИ-ОГ1	Ограждение ОГ1	23	
А4	КЖИ-ОГ2	ОГ2	24	
А4	КЖИ-ОГ3	ОГ3	24	
А4	КЖИ-Л1	Люк-лаз Л1	25	
А4	КЖИ-Л1-10	Патрубок закладной	25	
А4	КЖИ-Л1-11	Фланец	26	
А4	КЖИ-Л1-01	Заглушка	26	
А4	КЖИ-Л1-02	Прокладка	27	
А4	КЖИ-К1	Крышка К1	27	
А4	КЖИ-В1	Водослив В1	28	

Технические требования.

В альбоме даны железобетонные, арматурные и закладные изделия.

Сборные железобетонные стеновые панели приняты по серии 3.900-3, выпуск 5 с дополнениями по данному альбому.

Сборные железобетонные лотки индивидуальные, с возможностью изготовления в опалубке лотков по серии 3.900-3, выпуск 8.

Технические требования на изготовление сборных железобетонных изделий приняты по серии 3.900-3, выпуск 5, часть 1.

Бетон сборных конструкций гидротехнический, марок:
по прочности М200, по морозостойкости Мрз 100, по водонепроницаемости В4, в соответствии с требованиями ГОСТ 4795-68 „Бетон гидротехнический. Технические требования."

Арматурные и закладные изделия должны изготавливаться в соответствии с ГОСТ. ом 10922-75„ Арматурные изделия и закладные детали сварные железобетонных конструкций. Контактная и ванная сварка. Основные типы и конструктивные элементы."

На поверхность закладных деталей нанести цинковое покрытие слоем 0,05мм в соответствии с требованиями СНиП'а III-23-76„ Защита строительных конструкций и сооружений от коррозии."

Покрытие поверхностей монтируемых металлоконструкций осуществляется окраской лаком ХВ.784 по ГОСТ'у 7313-75* за три раза по огрунтовке ХС-010 за два раза.

				Т.П.902-2-376.83		-77
Нач.отд.	Мошкалкин			Технические требования	Стадия: Р	Лист:	Листов: 1
Н.контр.	Мильцев					
Гл.спец.	Русских				Мосводоканалпроект	
ГИП	Крюков					

Копировал: | 19173-03 | 4 | Формат А3

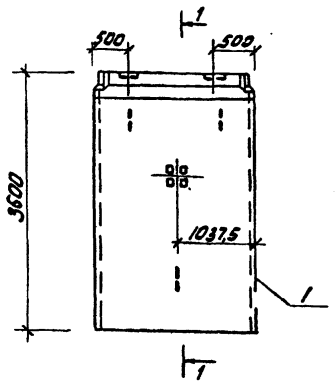

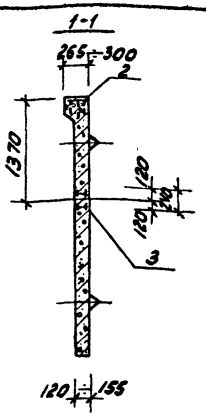

Формат	Зона	Поз.	Обозначение	Наименование	Кол.	Примечание
				Документация		
А3			Серия 3.900-3, вып. 5	Панели стеновые для цилиндрических сооружений		
				Сборочные единицы		
А3		1	Серия 3.900-3, вып. 5, ч.1,2	Панель ПСЦ3-36-1	1	
А4		2	Т.П. 902-КЖИ-М1-1	Изделие закладное М1-1	2	
А4		3	КЖИ-М1-2	М1-2	1	

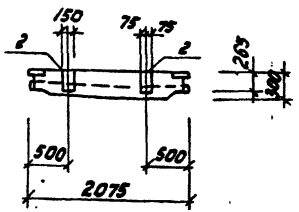

Ведомость расхода стали на дополнительные закладные изделия, кг

Марка элемента	Изделия закладные						Общий расход
	Арматура класса		Прокат марки				
	А-II		Вст3кп2				
	ГОСТ 5781-82		ГОСТ 103-76				
	ф16	Итого	-150х8	-150х10	-50х10	Итого	
ПСЦ3-36-1а/1	5,6	5,6	5,5	2,8	0,8	9,1	14,7

Нач. отд.	Мешалкин	
Н. контр.	Мильцер	
Гл. спец.	Руссин	
ГИП	Крюков	
Рук. бр.	Болотов	
Ст. инж.	Корнеев	

Т.П. 902-2-376.83 КЖИ-ПСЦ3-36-1а/1

Панель стеновая ПСЦ3-36-1а/1

Стадия	Масса	Масштаб
Р	2800	1:50
Лист	Листов 1	

Мосводоканалнипроект

Копировал: [illegible]

19173-03 5 Формат А3

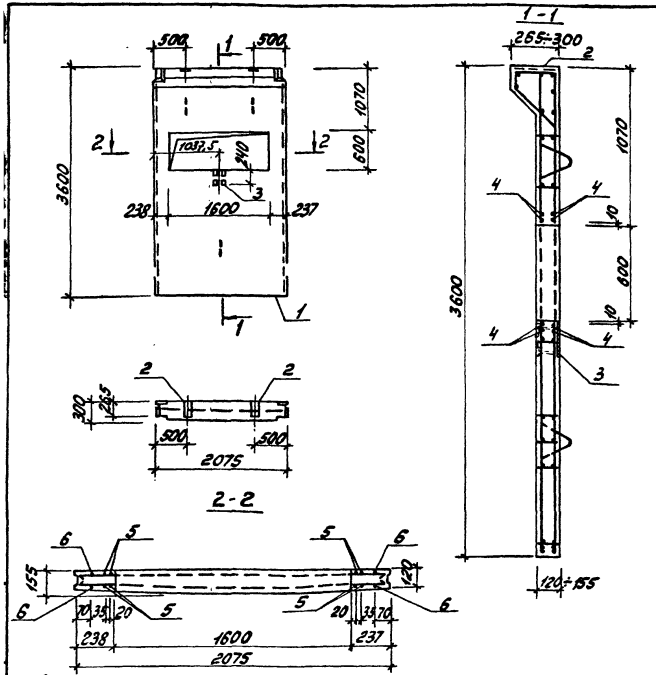

Формат	Зона	Поз.	Обозначение	Наименование	Кол.	Примечание
				Документация.		
А3			Серия 3.900-3, вып.5	Панели стеновые		
				для цилиндрических		
				сооружений		
				Сборочные единицы		
А3		1	Серия 3.900-3, вып.5, ч.1,2	Панель ПСЦ3-36-1	1	
А4		2	т. п. 902- КЖИ-М1-1	Изделие закладное М1-1	2	
А4		3	КЖИ-М1-2	М1-2	1	
				Детали.		
Б4		4		ф6 А III ГОСТ 5781-82, ℓ=2050	8	0,5кг
Б4		5		ф16 А III ГОСТ 5781-82, ℓ=3580	8	4,3кг
Б4		6		ф16 А III ГОСТ 5781-82, ℓ=3490	4	5,5кг

Ведомость расхода стали на дополнительные закладные изделия и дет. к2

Марка элемента	Изделия закладные									Общий расход
	Арматура класса					Прокат марки				
	А III			А-II		ВСТ3кп2				
	ГОСТ 5781-82					ГОСТ 103-76				
	ф6	ф16	Итого	ф16	Итого	-150×8	-150×10	-50×10	Итого	
ПСЦ3-36-1а/2	4.0	56.4	60.4	5.6	5.6	5.5	2.8	0.8	9.1	75.1

Нач.отд.	Мешалкин		
Н. контр.	Мильцер		
Гл. спец.	Руссин		
ГИП	Крюков		
Рук. бр.	Болотова		Т.83 г.
Ст. инж.	Корнеева		-"-

т. п. 902-2-376.83 КЖИ-ПСЦ3-36-1а/2

Панель стеновая ПСЦ3-36-1а/2

Стадия	Масса	Масштаб
Р	2500	1:50
Лист	Листов 1	

Мосводоканалниипроект

Копировал: [signature] 19173-03 6 Формат А3

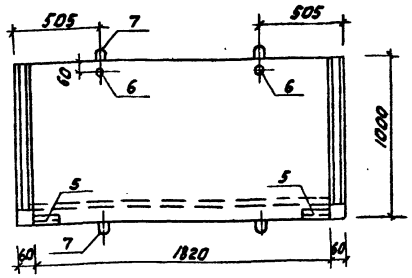

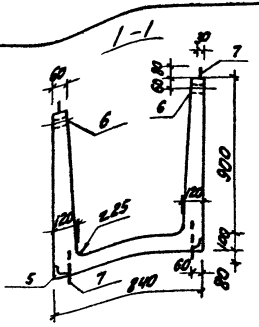

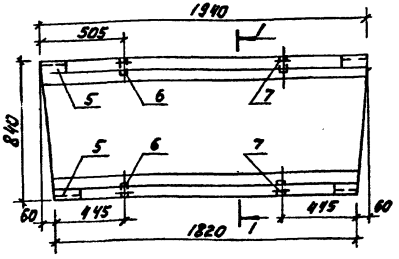

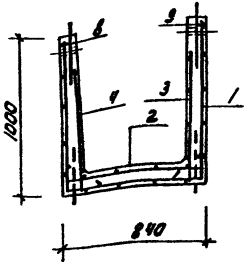

Формат	Зона	Поз.	Обозначение	Наименование	Кол.	Примечание
				Документация		
А3			т.п. 902 -ТТ	Технические требования		
				Сборочные единицы		
А4		1	т.п. 902- КЖИ-С-34а	Сетка С-34а	1	
А4		2	-С-35а	С-35а	1	
А4		3	-С-36а	С-36а	1	
А4		4	-С-36б	С-36б	1	
А4		5	т.п. 902- КЖИ-М2-1	Изделие закладное М2-1	4	
А4		6	-М2-2	М2-2	4	
А4		7	Серия 1.400-9, вып. 1, л. 9	Петля УП1-4	8	
				Детали		
Б.4		8		ф8 А III ГОСТ 5781-82, е=1820	1	0,72кг
Б.4		9		е=1920	1	0,76кг
				Материалы		
		10		Бетон М300, В6	—	0,5м³

1. Петли поз. 7 приварить к стержням сеток.
2. Защитный слой 20 мм.

Ведомость расхода стали на элемент, кг

Марка элемента	Изделия арматурные								Изделия закладные						Общий расход
	Арматура класса								Арм. кл.	Прокат марки					
	Вр-I			А-I		А-III		Всего	А-III	В ст3 кп2				Всего	
	ГОСТ 14.4.659-75			ГОСТ 5781-82					ГОСТ 5781-82	ГОСТ 8509-72		ГОСТ 3262-75			
	ф4	ф5	Итого	ф10	Итого	ф8	Итого		ф8	1,63х6	Итого	Труба ф15	Итого		
ЛТ1б-9-6/2	2,3	11,9	14,20	4,8	4,8	1,5	1,5	20,5	2,32	3,44	3,44	0,36	0,36	6,1	26,6

Нач.отд.	Мешалкин		
Н.контр.	Мильцер		
Гл.спец.	Руссин		
ГИП	Крюков		
Рук.бр.	Болотова		
Ст.инж.	Киселева		

т.п. 902-2-376.83 КЖИ-ЛТ1б-9-6/2

Лоток ЛТ1б-9-6/2

Стадия	Масса	Масштаб
Р	1250	1:20
Лист	Листов 1	

Мосводоканалниипроект

копировал: [illegible] 19173-03 7 Формат А3

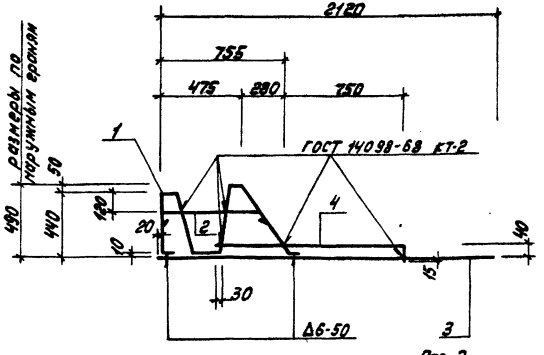

Поз. 2

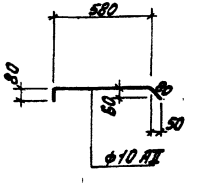

Поз. 4

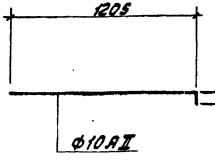

Поз. 1

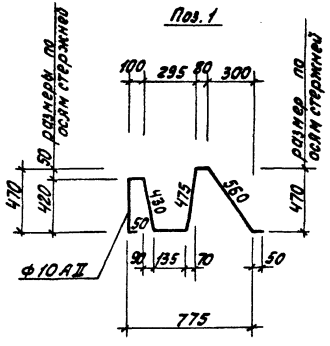

Формат	Зона	Поз.	Обозначение	Наименование	Кол.	Примечание
				Документация		
А3			Т.П. 902- -ТТ	Технические требования		
				Детали		
Б.Ч.		1		ф10 AII ГОСТ 5781-82 ℓ=2300	1	1.4кг
Б.Ч.		2		ℓ=740	1	0.5кг
Б.Ч.		3		ℓ=2440	1	4.4кг
Б.Ч.		4		ℓ=1260	1	0.8кг

Нач. отд.	Мешалкин		
Н. контр.	Мильцер		
Гл. спец.	Руссин		
ГИП	Крюков		
Рук. бр.	Болотова		
Ст. инж.	Гудкова		V-83

Т.П. 902-2-376.83 КЖИ-КР1

Каркас плоский КР1

Стадия	Масса	Масштаб
Р	4.1	1:20
Лист	Листов 1	

Мосводоканалпроект

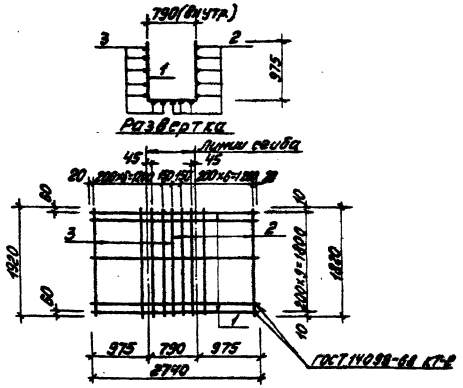

Формат	Зона	Поз.	Обозначение	Наименование	Кол.	Примечание
				Документация		
А3			т.п. 902- -ТТ	Технические требования		
				Детали		
Б.4		1		ф5ВрI ГОСТ 14-4-659-75, е=2740	10	0,4 кг
Б.4		2		е=1820	8	0,28 кг
Б.4		3		е=1920	7	0,3 кг

т.п. 902-2-376.83 КЖИ-С-34а

Нач.отд.	Мешалкин		
Н.контр.	Мильцер		
Гл.спец.	Руссин		
ГИП	Крюков		
Рук.бр.	Болотова		
Ст.инж.	Киселева		

Сетка С-34а

Стадия	Масса	Масштаб
Р	7,7	1:50
Лист	Листов 1	

Мосводоканалниипроект

Формат А4

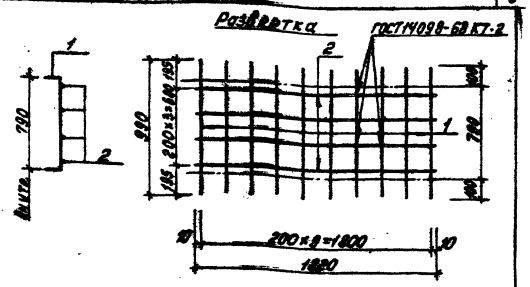

т.п. 902-2-376.83

Формат	Зона	Поз.	Обозначение	Наименование	Кол.	Примечание
				Документация		
А3			т.п. 902- -ТТ	Технические требования		
				Детали		
Б.4		1		ф5ВрI ГОСТ 14-4-659-75, е=990	10	0,162 кг
Б.4		2		ф4ВрI ГОСТ 14-4-659-75, е=1820	4	0,18 кг

Инв. № подл. | Подп. и дата | Взам. инв. №

т.п. 902-2-376.83 КЖИ-С-35а

Нач.отд.	Мешалкин		
Н.контр.	Мильцер		
Гл.спец.	Руссин		
ГИП	Крюков		
Рук.бр.	Болотова		
Ст.инж.	Киселева		

Сетка С-35а

Стадия	Масса	Масштаб
Р	2,34	1:25
Лист	Листов 1	

Мосводоканалниипроект

Копировал: 19173-03 9 Формат А4

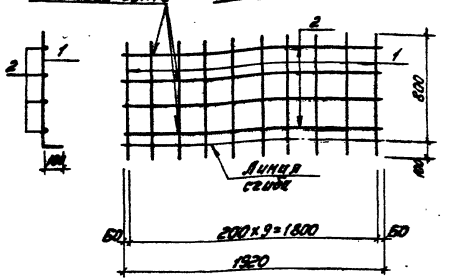

Формат	Зона	Поз.	Обозначение	Наименование	Кол.	Примечание
				Документация		
А3			т.п. 902- -ТТ	Технические требования		
				Детали.		
Б.Ч.		1		Ф5ВрI ГОСТ 14-4-659-75, ℓ=900	10	0,13кг
Б.Ч.		2		Ф4ВрI ГОСТ 14-4-659-75, ℓ=1920	4	0,2кг

Нач. отд.	Мешалкин		
Н. контр.	Мильцер		
Гл. спец.	Руссин		
ГИП	Крюков		
Рук. бр.	Болотова		
Ст. инж.	Киселева		

т.п. 902-2-376.83 КЖИ-С-36а

Сетка С-36а

Стадия	Масса	Масштаб
Р	2,1	1:20

Лист | Листов 1

Мосводоканалниипроект

Формат А4

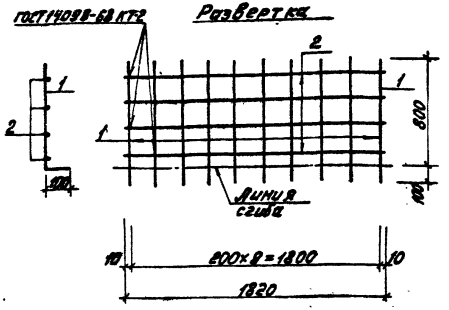

т.п. 902-2-376.83

Формат	Зона	Поз.	Обозначение	Наименование	Кол.	Примечание
				Документация		
А3			т.п. 902- -ТТ	Технические требования		
				Детали.		
Б.Ч.		1		Ф5ВрI ГОСТ 14-4-659-75, ℓ=900	10	0,13кг
Б.Ч.		2		Ф4ВрI ГОСТ 14-4-659-75, ℓ=1820	4	0,18кг

Взам. инв. №

Подп. и дата

Инв. № подл.

Нач. отд.	Мешалкин		
Н. контр.	Мильцер		
Гл. спец.	Руссин		
ГИП	Крюков		
Рук. бр.	Болотова		
Ст. инж.	Киселева		

т.п. 902-2-376.83 КЖИ-С-36б

Сетка С-36б

Стадия	Масса	Масштаб
Р	2,0	1:20

Лист | Листов 1

Мосводоканалниипроект

Копировал: 19173-03 10 Формат А4

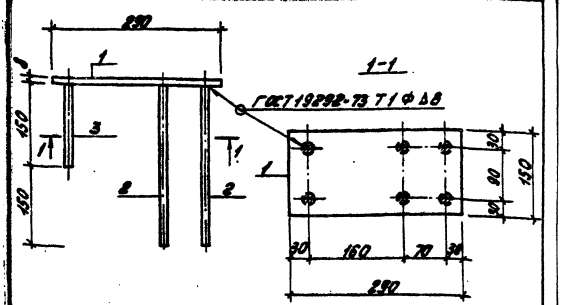

Формат	Зона	Поз.	Обозначение	Наименование	Кол.	Примечание
				Документация		
А3			т.п. 902-2-376.83 -ТТ	Технические требования		
				Детали		
Б.У.		1		Полоса Б-150х8 ГОСТ103-76 l=290 Ст3кп2 ГОСТ 535-79*	1	2,73 кг
Б.У.		2		ф16 АII ГОСТ 5781-82; l=300	4	0,48 кг
Б.У.		3		l=150	2	0,24 кг

			т.п. 902-2-376.83 КЖН-М1-1		
Нач.отд	Мешалкин		Изделие закладное М1-1	Стадия	Масса	Масштаб
Н.контр.	Милльцер			Р	5,13	1:10
Гл.спец.	Русеин			Лист	Листов 1
ГИП	Крюков			Мосводоканалнипроект	
Рук. бр.	Болотова				
Ст.инж.	Чукова				

Формат А4

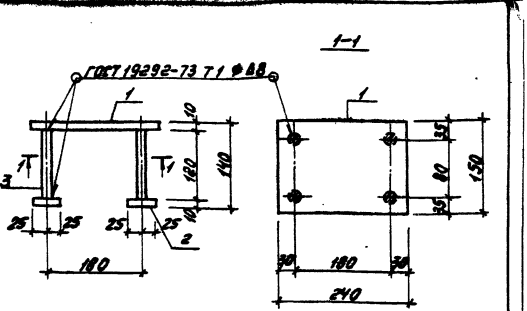

Формат	Зона	Поз.	Обозначение	Наименование	Кол.	Примечание
				Документация		
А3			т.п. 902-2-376.83 -ТТ	Технические требования		
				Детали		
Б.У.		1		Полоса Б-150х10 ГОСТ103-76 l=240 Ст3кп2 ГОСТ 535-79*	1	2,8 кг
Б.У.		2		Полоса Б-50х10 ГОСТ103-76 l=50 Ст3кп2 ГОСТ 535-79*	4	0,2 кг
Б.У.		3		ф16 АII ГОСТ 5781-82; l=120	4	0,2 кг

			т.п. 902-2-376.83 КЖН-М1-2		
Нач.отд	Мешалкин		Изделие закладное М1-2	Стадия	Масса	Масштаб
Н.контр.	Милльцер			Р	4,4	1:10
Гл.спец.	Русеин			Лист	Листов 1
ГИП	Крюков			Мосводоканалнипроект	
Рук. бр.	Болотова				
Ст.инж.	Чукова				

Инв.№ подл. | Подп. и дата | Взам.инв.№

т.п. 902-2-376.83

Копировал: [illegible] 19173-03 11 Формат А4

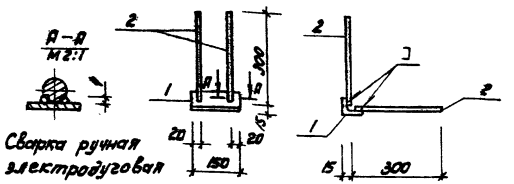

Сварка ручная электродуговая

Формат	Зона	Поз.	Обозначение	Наименование	Кол.	Примечание
				Документация		
А3			Т.П. 902-2-376.83 -ТТ	Технические требования		
				Детали		
Б.1		1		Уголок Б-63х63х6 ГОСТ 8509-72* l=150 Ст3кп2 ГОСТ 535-79	1	0,86 кг
Б.4		2		ф8 А-III ГОСТ 5781-82, l=300	4	0,12 кг

Нач. отд.	Мешалкин		Т.П. 902-2-376.83 КЖИ-М2-1		
Н. контр.	Мильцер		Изделие закладное М2-1	Стадия	Масса	Масштаб
Гл. спец.	Руссин			Р	1,34	1:10
ГИП	Крюков			Лист	Листов 1	
Рук. гр.	Болотов			Москводоканалпроект		
Ст. инж.	Киселева					

Копировал

Формат А4

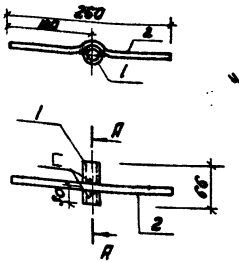

Формат	Зона	Поз.	Обозначение	Наименование	Кол.	Примечание
				Документация		
А3			Т.П. 902-2-376.83 -ТТ	Технические требования		
				Детали		
Б.4		1		Гр.15Х3,2 ГОСТ 8282-75* l=66	1	0,09 кг
Б.4		2		ф8 А-III ГОСТ 5781-82, l=260	1	0,1 кг

Нач. отд.	Мешалкин		Т.П. 902-2-376.83 КЖИ-М2-2		
Н. контр.	Мильцер		Изделие закладное М2-2	Стадия	Масса	Масштаб
Гл. спец.	Руссин			Р	0,19	1:5
ГИП	Крюков			Лист	Листов 1	
Рук. гр.	Болотов			Москводоканалпроект		
Ст. инж.	Киселева					

Инв. № подл. | Подп. и дата | Взам. инв. №

Копировал

Формат А4

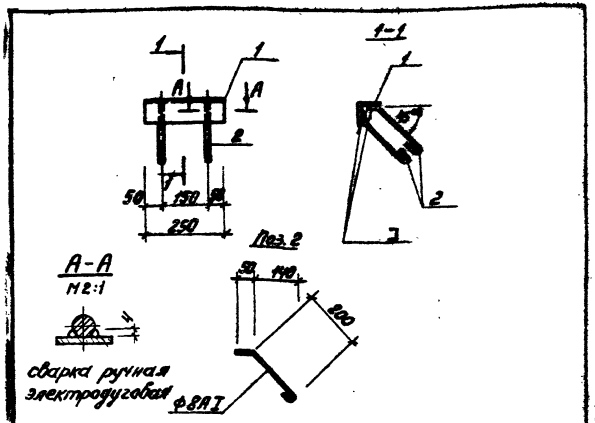

Формат	Зона	Поз.	Обозначение	Наименование	Кол.	Примечание
				Документация		
А3			т.п. 902-2-376.83 -ТТ	Технические требования		
				Детали		
Б.Ч.		1		Уголок Б-75х75х8 ГОСТ 8509-72* ℓ=250 Вст3кп2 ГОСТ 535-79*	1	2,3кг
Б.Ч.		2		Ф8АI ГОСТ 5781-82, ℓ=310	4	0.12кг

Нач.отд.	Мешалкин		
Н.контр.	Мильцер		
Гл.спец.	Руссин		
ГИП	Крюков		
Рук.бр.	Болотова		
Ст.инж.	Гудкова		V-83

т.п. 902-2-376.83 КЖИ-МН1

Изделие закладное МН1

Стадия	Масса	Масштаб
Р	2,8	1:10

Лист | Листов 1

Мосводоканалнипроект

Формат А4

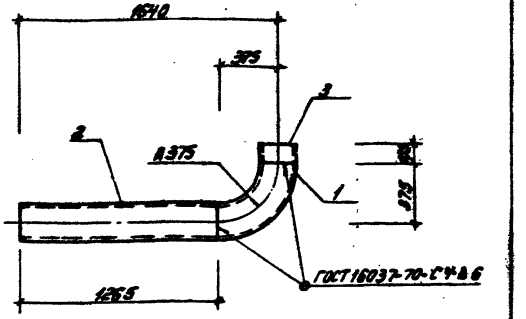

т.п. 902-2-376.83

Формат	Зона	Поз.	Обозначение	Наименование	Кол.	Примечание
				Документация		
А3			т.п. 902-2-376.83 -ТТ	Технические требования		
				Детали		
Б.Ч.		1		Отвод 90° 273х10 ГОСТ 17375-77	1	43.5 кг
Б.Ч.		2		Труба 273х8 ГОСТ 8732-78 ℓ=1265 Вст3кп2 ГОСТ 8731-74*	1	66.0кг
Б.Ч.		3		ℓ=105	1	5.5кг

Нач.отд.	Мешалкин		
Н.контр.	Мильцер		
Гл.спец.	Руссин		
ГИП	Крюков		
Рук.бр.	Болотова		
Ст.инж.	Гудкова		V-83

т.п. 902-2-376.83 КЖИ-МН2

Изделие закладное МН2

Стадия	Масса	Масштаб
Р	115	1:20

Лист | Листов 1

Мосводоканалнипроект

Инв.№ подл. | Подп. и дата | Взам.инв.№

Копировал: 19173-03 13 Формат А4

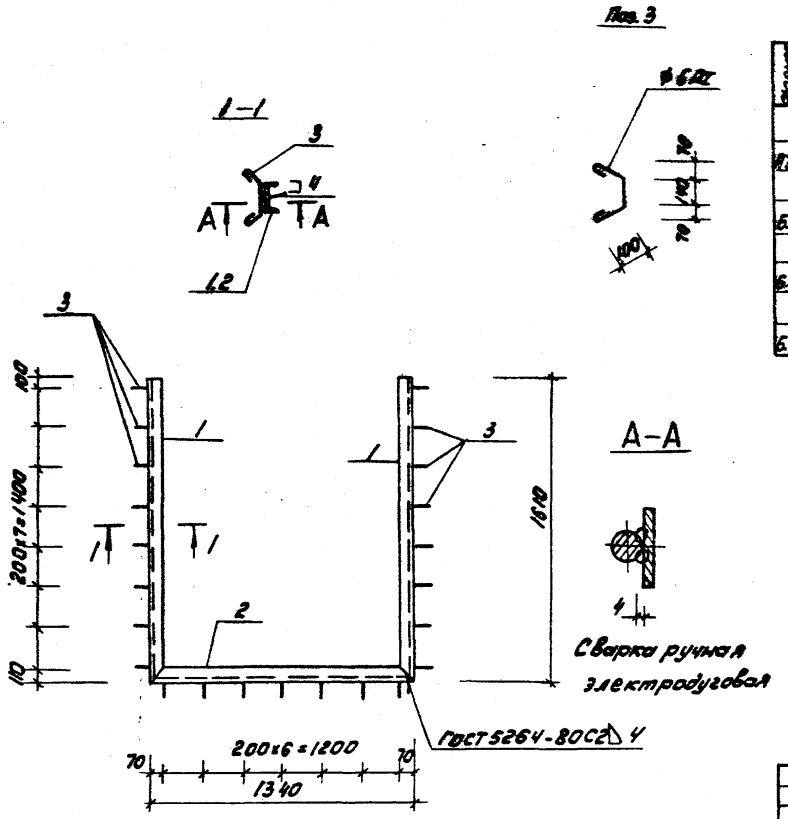

Формат	Зона	Поз.	Обозначение	Наименование	Кол.	Примечание
				Документация		
А3			Т.П. 902-2-376.83 -ТТ	Технические требования		
				Детали		
Б.4		1		Швеллер 14ГОСТ8240-72* е=1610 Вст3кп2ГОСТ535-79*	2	19,8 кг
Б.4		2		Швеллер 14ГОСТ8240-72* е=1340 Вст3кп2ГОСТ535-79*	1	16,5 кг
Б.4		3		ф6АI ГОСТ5781-82, е=430	23	0,1 кг

				Т.П. 902-2-376.83 КЖИ-МН3			
Нач.отд.	Мешалкин			Изделие закладное МН3	Стадия	Масса	Масштаб
Н.контр.	Мильцер				Р	58,3	1:20
Гл.спец.	Руссин				Лист	Листов 1	
ГИП	Крюков				Мосводоканал Ниипроект		
Рук.бр.	Болотова						
Ст.инж.	Киселева						

Копировал: [illegible] 19173-03 14 Формат А3

Поз. 3

1-1

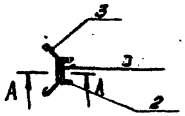

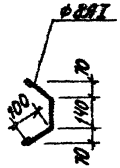

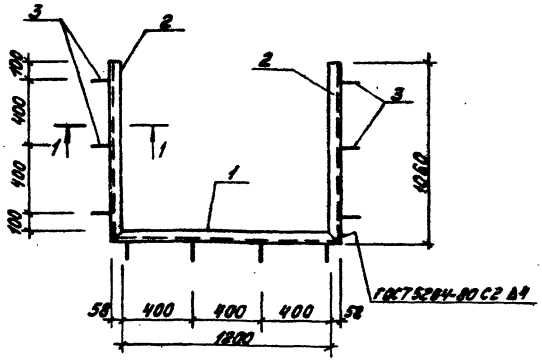

А-А



Сварка ручная электродуговая

Формат	Зона	Поз.	Обозначение	Наименование	Кол.	Примечание
				Документация		
А3			т.п. 902-2-376.83 -77	Технические требования		
				Детали.		
				Швеллер 14ГОСТ 8240-72* ℓ=1316	1	16,3 кг
Б4		1		Ст3кп2ГОСТ 535-79*		
				Швеллер 14ГОСТ 8240-72* ℓ=1060	2	13,1 кг
Б4		2		Ст3кп2ГОСТ 535-79*		
				Ф8АI ГОСТ 5781-82, ℓ=480	10	0,2 кг

				т.п. 902-2-376.83 КЖИ- МН4		
				Изделие закладное МН4	Стадия	Масса	Масштаб
Нач.отд.	Мешалкин				Р	44.5	5/м
Н.контр.	Мильцер				Лист	Листов 1	
Гл.спец.	Руссин						
ГИП	Крюков				Мосводоканалниипроект		
Рук.бр.	Болотова						
Ст.инж.	Киселева						

Копировал: 19173-03 15 Формат А3

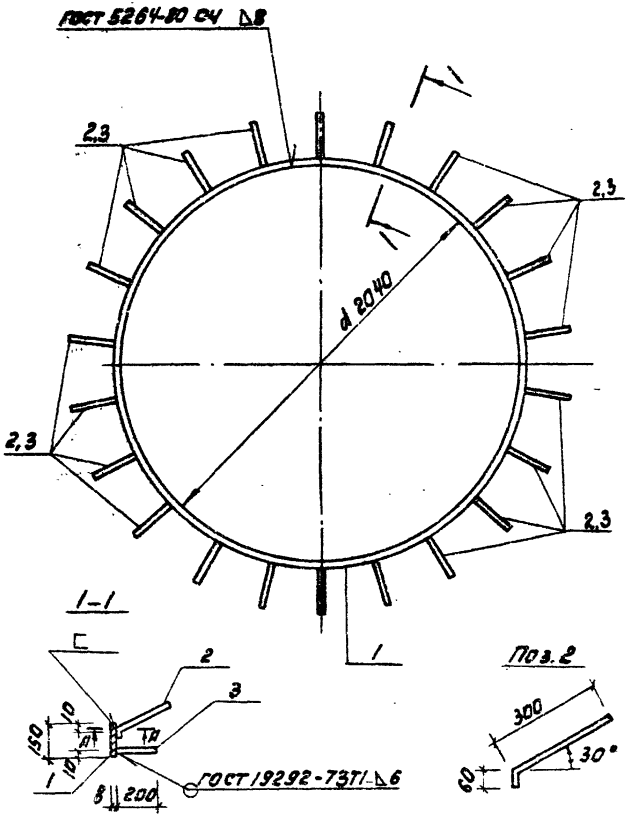

А-А



Сварка ручная электродуговая

Формат	Зона	Поз.	Обозначение	Наименование	Кол.	Примечание
				Документация		
А3			Т.П. 902-2-376.83 – ТТ	Технические требования		
				Детали		
Б.Ч.		1		Полоса 6-8х150 ГОСТ 103-76, ℓ=6460 / Вст3кп2 ГОСТ 535-79*	1	60,9 кг
Б.Ч.		2		Ф10АII ГОСТ 5781-82, ℓ=350	22	0,22 кг
Б.Ч.		3		ℓ=200	22	0,12 кг

Нач. отд.	Мешалкин		
Н. контр.	Мильцер		
Гл. спец.	Русин		
ГИП	Крюков		
Рук. бр.	Золотова		
Ст. инж.	Киселева		

Т.П. 902-2-376.83. КЖИ-МН5

Изделие закладное МН5

Стадия	Масса	Масштаб
Р	68,4	1:20
Лист	Листов 1	

Мосводоканалнипроект

Копировал: [illegible] 19173-03 16 Формат А3

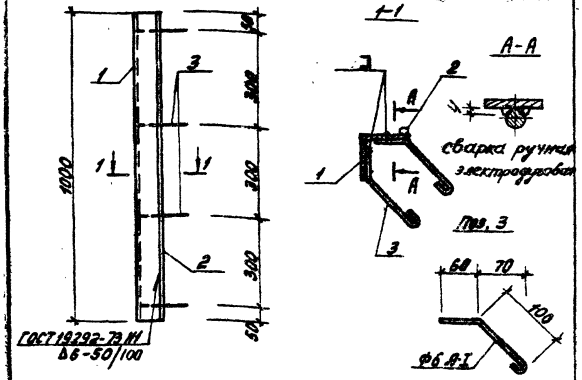

Формат	Зона	Поз.	Обозначение	Наименование	Кол.	Примечание
				Документация		
А3			т.п. 902-2-376.83 ТТ	Технические требования		
				Детали		
Б.Ч.		1		Уголок 8-75х75х8 ГОСТ 8509-72* l=1000 Вст3кп2 ГОСТ 535-79*	1	9,0кг
Б.Ч.		2		ФБА I ГОСТ 5781-82, l=1000	1	0,4 кг
Б.Ч.		3		ФБА I ГОСТ 5781-82, l=205	8	0,05кг

Нач. отд	Нешалкин		т.п. 902-2-376.83 КЖИ-МН6		
Н. контр.	Мильцер		Изделие закладное МН6	Стадия: Р; Масса: 9,8; Масштаб: 1:10	
Гл. спец.	Руссин			Лист	Листов 1
ГИП	Крюков			Мосводоканалниипроект	
Рук. гр.	Болотова				
Ст. инж.	Гудкова				

Формат А4

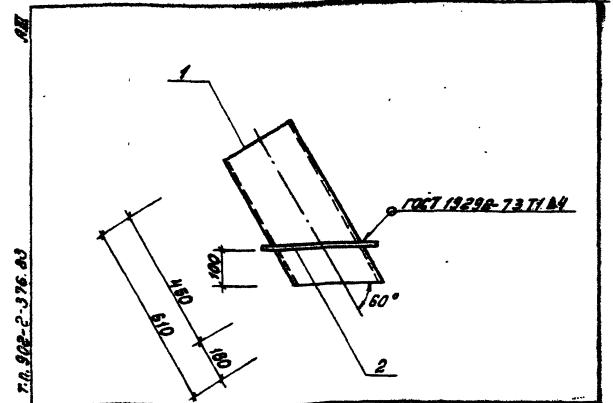

Формат	Зона	Поз.	Обозначение	Наименование	Кол.	Примечание
				Документация		
А3			т.п. 902-2-376.83 ТТ	Технические требования		
				Детали		
Б.Ч.		1		Труба 273х8 ГОСТ 8732-78* l=610 Б ст10 ГОСТ 8731-74*	1	31,9 кг
Б.Ч.		2		Лист 6-8 ГОСТ 19903-74* Вст3сп2 ГОСТ 14637-79	1	9,1кг

Нач. отд	Нешалкин		т.п. 902-2-376.83 КЖИ-МН7		
Н. контр.	Мильцер		Изделие закладное МН7	Стадия: Р; Масса: 41; Масштаб: 1:10	
Гл. спец.	Руссин			Лист	Листов 1
ГИП	Крюков			Мосводоканалниипроект	
Рук. гр.	Болотова				
Ст. инж.	Гудкова				

Копировал:

Формат А4

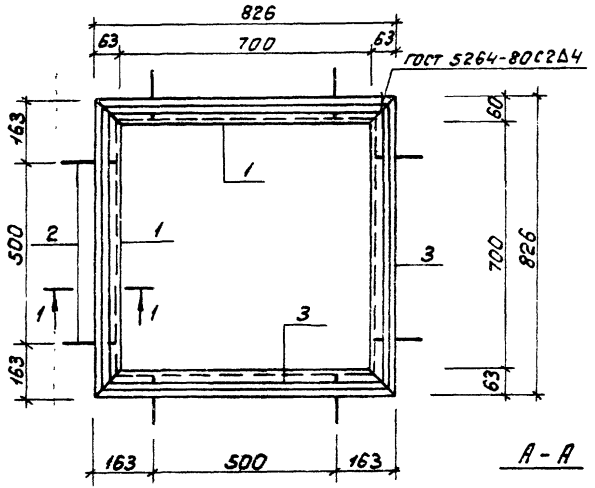

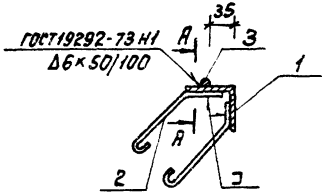

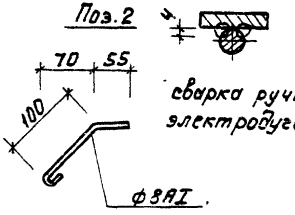

сварка ручная электродуговая

Формат	Зона	Поз.	Обозначение	Наименование	Кол.	Примечание
				Документация		
А3			т.п. 902-2-376.83 -ТТ	Технические требования		
				Детали		
Б.ч.		1		Уголок 63×6 ГОСТ 8509-72* l=826 Вст3кп2 ГОСТ 535-79*	4	4,7кг
Б.ч.		2		ф8 АI ГОСТ 5781-82; l=215	16	0,1 кг
Б.ч.		3		Квадрат 10 ГОСТ 2591-71* l=780 Вст3кп2 ГОСТ 535-79*	4	0,6 кг

1. Сварку производить электродами типа Э-42 по ГОСТ 9467-75.

			т.п. 902-2-376.83	КНИ-МН8	
Нач.отд.	Мешалкин		Изделие закладное МН8.	Стадия	Масса	Масштаб
Н.контр.	Мильцер			Р	22,8	1:10
Гл.спец.	Русин			Лист	Листов 1
ГИП	Крюков			Мосводоканалнипроект	
Рук.гр.	Белоротов				
Ст.инж.	Киселева				

копировал: ИВ

Формат А3

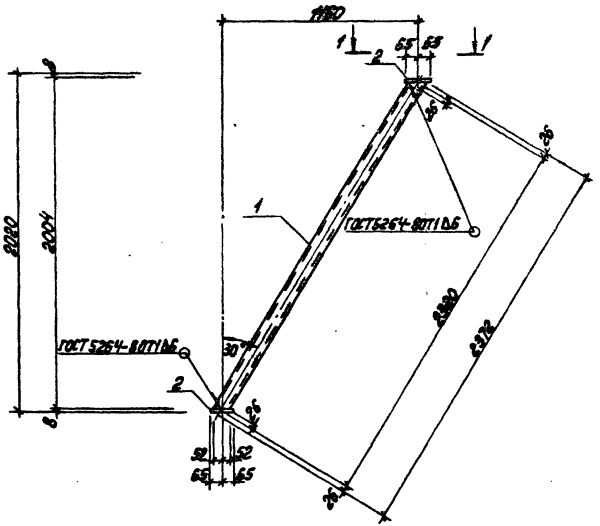

1-1
М1:10

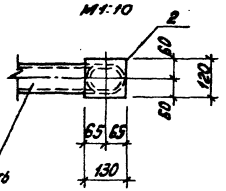

Трубу заполнить цементным раствором

Формат	Зона	Поз.	Обозначение	Наименование	Кол.	Примечание
				Документация.		
А3			т.п. 902-2-376.83 -ТТ	Технические требования		
				Детали.		
Б4		1		Труба 89×6 ГОСТ 8732-78* с-2350 Бст 10 ГОСТ 8731-79*	1	28.9кг
Б4		2		Полоса 6-120×8 ГОСТ 103-76 с-130 Вст 3кп2 ГОСТ 535-79*	2	2.0кг

Нач.отд.	Мешалкин		
Н.контр.	Мильцер		
Гл.спец.	Руссин		
ГИП	Крюков		
Рук.бр.	Болотова		
Ст.инж.	Гудкова		V-83

т.п. 902-2-376.83 КЖИ-СП01

Подкос СП01

Стадия	Масса	Масштаб
Р	32,9	1:20
Лист	Листов 1	

Мосводоканалниипроект

Копировал: 19173-03 19 Формат А3

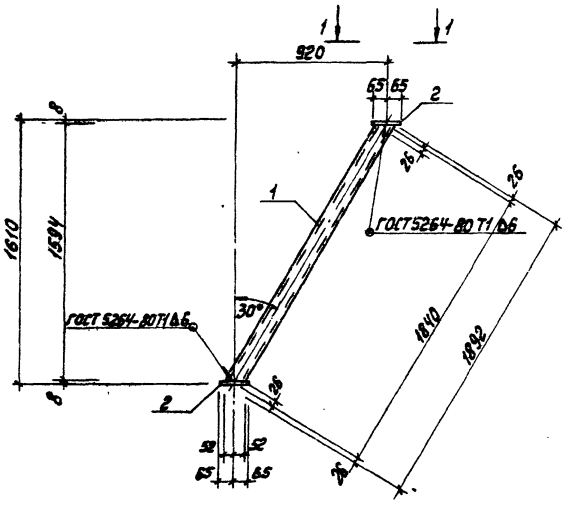

Формат	Зона	Поз.	Обозначение	Наименование	Кол.	Примечание
				Документация		
А3			т.п. 902-2-376.83 -ТТ	Технические требования		
				Детали		
Б4		1		Труба 89×6 ГОСТ 8732-78* С=1892 Бст 10. ГОСТ 8731-74*	1	23,2 кг
Б4		2		Полоса Б-120×8 ГОСТ 103-76 С=130 ВСТ3кп2 ГОСТ 535-79*	2	2,0 кг

1-1
М 1:10

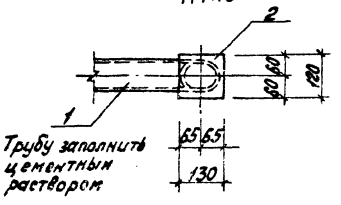

Нач. отд.	Мешалкин		
Н. контр.	Мильцер		
Гл. спец.	Русин		
ГИП	Крюков		
Рук. бр.	Болотова		
Ст. инж.	Гудкова		V-83

т.п. 902-2-376.83 КЖИ-СП02

Подкос СП02

Стадия	Масса	Масштаб
Р	24,2	1:20
Лист	Листов 1	

Мосводоканалниипроект

Копировал: 19173-03 20 Формат А3

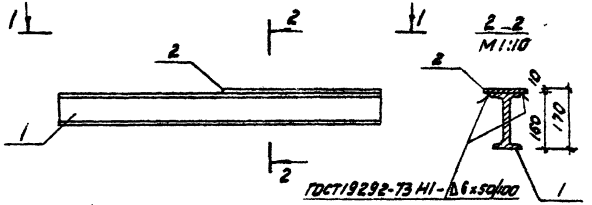

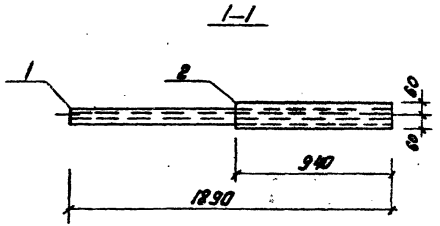

Формат	Зона	Поз	Обозначение	Наименование	Кол.	Примечание
				Документация		
А3			Т.П. 902-2-376.83	Технические требования		
				Детали		
Б4		1		Двутавр 16ГОСТ8239-72* Е=1890 ВСТ3кп2ГОСТ535-79*	1	30,1кг
Б4		2		Полоса Б-10х120ГОСТ103-76 Е=940 ВСТ3кп2ГОСТ535-79*	1	8,9кг

				Т.П. 902-2-376.83	КЖИ-СРП1		
				Ригель СРП1	Стадия	Масса	Масштаб
					Р	39,0	1:20
Нач.отд.	Мешалкин				лист	листов 1	
Н.контр.	Мильцер						
Гл.спец.	Руссин						
ГИП	Крюков				Мосводоканал Ниипроект		
Рук.бр.	Болотова						
Ст.инж.	Киселева						

Копировал: [illegible] 19173-03 21 Формат А3

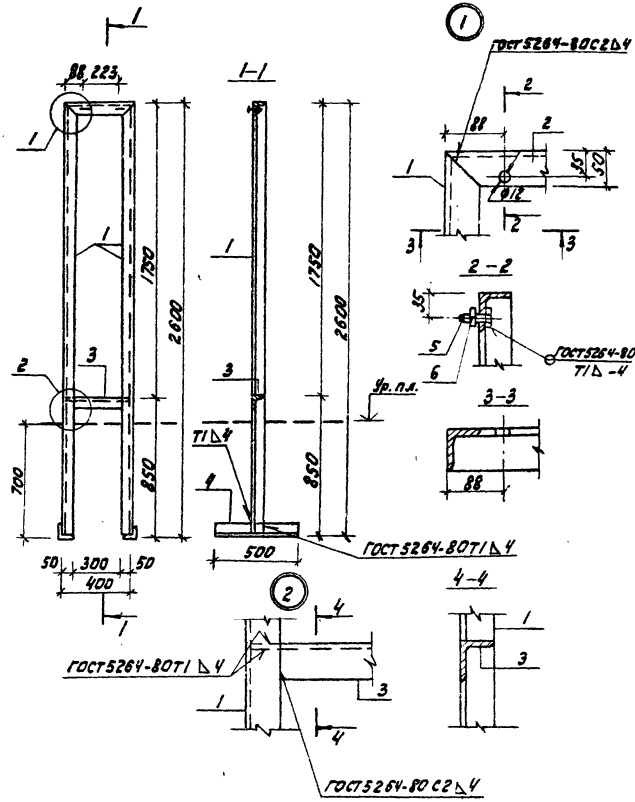

Формат	Зона	Поз.	Обозначение	Наименование	Кол.	Примечание
				Документация		
А3			т.п. 902-2-376.83 -ТТ	Технические требования		
				Детали		
Б4		1		Уголок Б-50х50х5 ГОСТ 8509-72* ℓ=2610 Вст3кп2 ГОСТ 535-79*	2	10,0 кг
Б4		2		ℓ=400	1	1,5 кг
Б4		3		ℓ=390	1	1,5 кг
Б4		4		ℓ=500	2	1,9 кг
				Стандартные изделия		
		5		Болт М10х30 ГОСТ 7798-70*	2	
		6		Гайка М10 ГОСТ 5915-70*	2	

				т.п. 902-2-376.83	КЖИ-РШ1	
				Рама РШ1	Стадия	Масса	Масштаб
Нач.отд.	Мешалкин				Р	26,9	1:50
Н.контр.	Мильцер				Лист	Листов 1
Гл.спец.	Руссин					
ГИП	Крюков				Мосводоканалпроект	
Рук. бр.	Болотова					
Ст.инж.	Гудкова					

Копировал: Ф.Л. 19173-03 22 Формат А3

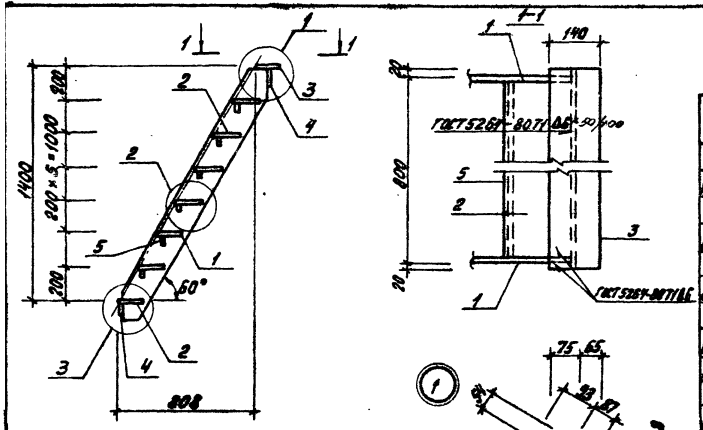

Формат	Зона	Поз.	Обозначение	Наименование	Кол.	Примечание
				Документация		
А3			т.п. 902- -77	Технические требования		
				Детали.		
Б3		1		Полоса $\frac{Б\text{-}6\times180\ ГОСТ\ 103\text{-}76}{Ст3кп2\ ГОСТ\ 535\text{-}79^{*}}$ $\frac{\ell=1785}{}$	2	15,1 кг
Б3		2		Лист оцинк. $\frac{Б.Оп\ 4\text{-}2\ 790\times80\ ГОСТ\ 19903\text{-}74^{*}}{Ст3кп2\ ГОСТ\ 16523\text{-}89^{*}}$	7	9,1 кг
Б3		3		Лист оцинк. $\frac{Б.Оп\ 4\text{-}10\times80\ ГОСТ\ 19903\text{-}74^{*}}{Ст3кп2\ ГОСТ\ 16523\text{-}89^{*}}$	1	7,7 кг
Б3		4		Полоса $\frac{Б\text{-}8\times100\ ГОСТ\ 103\text{-}76}{Ст3кп2\ ГОСТ\ 535\text{-}79^{*}}$ $\frac{\ell=940}{}$	2	5,3 кг
А3		5		$\frac{}{\ell=280}$	6	1,6 кг

1. Сварку производить электродами типа Э 42 по ГОСТ 9467-75.

					т.п. 902-2-376.83	КЖН-ЛС1	
					Лестница ЛС1	Стадия	Масса	Масштаб
						Р	121,8	1:20
Нач. отд.	Мешалкин					Лист 1	Листов 5	
Н. контр.	Мирберг							
Гл. спец.	Русин							
ГИП	Крюков					Мособлкоммунпроект		
Рук. гр.	Болотова							
Ст. инж.	Гудкова							

Копировал: [illegible] 19173-83 23 Формат А3

1-1

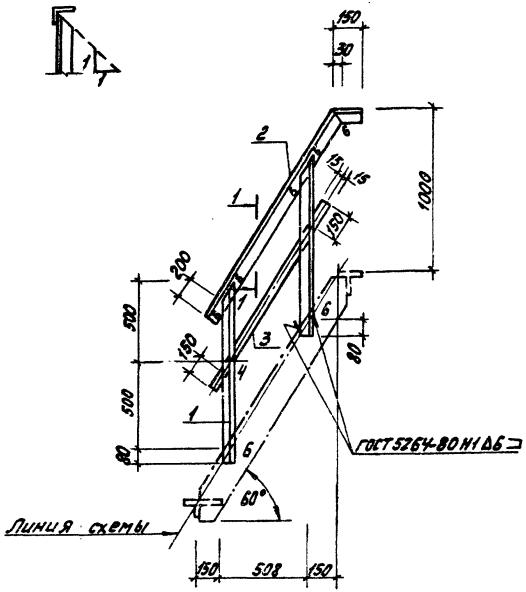

Формат	Зона	Поз.	Обозначение	Наименование	Кол.	Примечание
				Документация		
А3			т.п. 902- -ТТ	Технические требования		
				Детали		
Б.Ч.		1		Уголок Б-50×50×5 ГОСТ 8509-72* ℓ=1000 Вст3кп2 ГОСТ 535-79*	2	4 кг
Б.Ч.		2		ℓ=1610	1	6,1 кг
Б.Ч.		3		Полоса Б-4×30 ГОСТ 103-76 ℓ=300 Вст3кп2 ГОСТ 535-79*	1	1,2 кг

Нач.отд.	Мешалкин		
Н.контр.	Мильцер		
Гл.спец.	Руссин		
ГИП	Крюков		
Рук. гр.	Золотова		
Ст.инж.	Удкова		

т.п. 902-2-376.83 КЖИ-ОГ1

Ограждение ОГ1

Стадия	Масса	Масштаб
Р	15,3	1:20
Лист	Листов 1	

Мосводоканалпроект

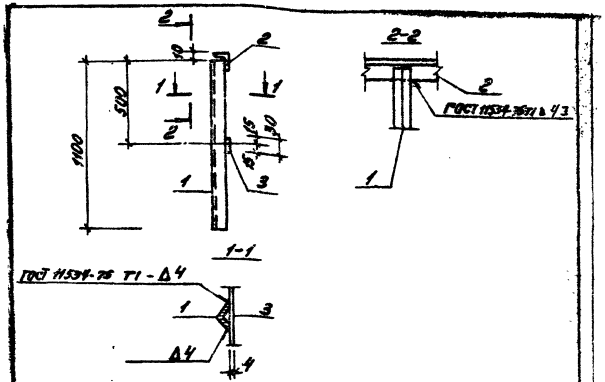

Формат	Зона	Поз.	Обозначение	Наименование	Кол.	Примечание
				Документация		
А3			т.п.902-2-376.83 -ТТ	Технические требования		
				Детали		
Б4		1		Уголок Б-50х50х5 ГОСТ 19281-73* l=1100 Ст3кп2 ГОСТ 535-79*	2	4,2 кг
Б1		2		l=1100	1	3,8 кг
Б4		3		Полоса Р-4х30 ГОСТ 103-76 l=1000 Ст3кп2 ГОСТ 535-79*	1	0,9 кг

т.п. 902-2-376.83 КЖН-ОГ2

Ограждение ОГ2

Стадия	Масса	Масштаб
Р	13,1	1:20 1:10
Лист	Листов 1	

Нач.отд. Мешалкин
Н.контр. Мильцер
Гл.спец. Русеин
ГИП Крюков
Руч.гр. Болотова

Мосводоканалниипроект

Формат А4

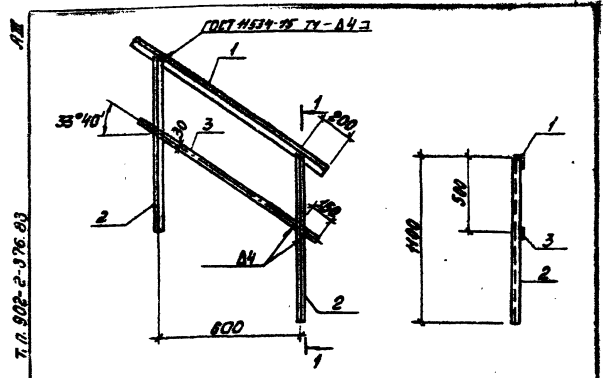

Инв.№подл. | Подпись и дата | Взам.инв.№

Формат	Зона	Поз.	Обозначение	Наименование	Кол.	Примечание
				Документация		
А3			т.п.902-2-376.83 -ТТ	Технические требования		
				Детали		
Б1		1		Уголок Б-50х50х5 ГОСТ 19281-73* l=800 Ст3кп2 ГОСТ 535-79*	1	3,7 кг
Б1		2		l=1100	1	4,2 кг
Б4		3		Полоса Б-30х4 ГОСТ 103-76 l=800 Ст3кп2 ГОСТ 535-79*	2	0,9 кг

т.п. 902-2-376.83 КЖН-ОГ3

Ограждение ОГ3

Стадия	Масса	Масштаб
Р	9,7	1:20 1:10
Лист	Листов 1	

Нач.отд. Мешалкин
Н.контр. Мильцер
Гл.спец. Русеин
ГИП Комаров
Руч.гр. Болотова

Мосводоканалниипроект

Копировал: Формат А4

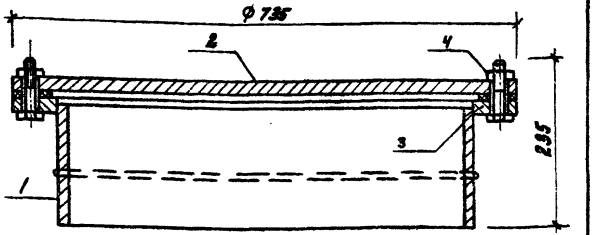

Формат	Зона	Поз.	Обозначение	Наименование	Кол.	Примечание
				Документация		
А3			Т.П. 902- -ТТ	Технические требования		
				Сборочные единицы		
А4		1	КЖИ-Л1-10	Патрубок закладной	1	
				Детали		
А4		2	КЖИ-Л1-01	Заглушка	1	
А4		3	КЖИ-Л1-02	Прокладка	1	резина
				Стандартные изделия		
		4		Гайка М16 5.05 22×13 ГОСТ 5915-70*	8	0,033кг

Нач.отд.	Мешалкин		
Н.контр.	Мильцер		
Гл.спец.	Руссин		
ГИП	Крюков		
Рук.бр.	Болотова		
Ст.инж.	Гудкова		

Т.П. 902-2-376.83 КЖИ-Л1

Люк-лаз Л1

Стадия	Масса	Масштаб
Р	113,4	1:5
Лист 1	Листов 5	

Мосводоканалниипроект

Формат А4

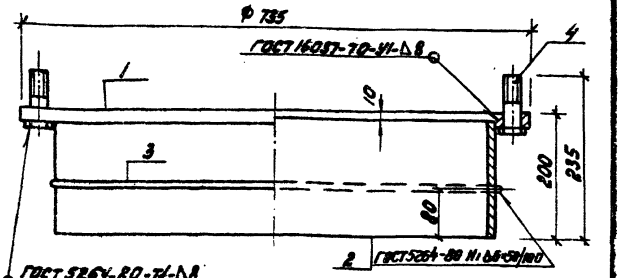

1. $\pm \frac{IT14}{2}$.
2. Шероховатость обрабатываемой поверхностей деталей без чертежа Rz160.

Т.П. 902-2-376.83

Формат	Зона	Поз.	Обозначение	Наименование	Кол.	Примечание
				Документация		
А3			Т.П. 902- -ТТ	Технические требования		
				Детали		
А4		1	КЖИ-Л1-11	Фланец	1	
Б4		2	КЖИ-Л1-12	Труба 630×9 ГОСТ 8732-70 Вст3пс ГОСТ 8731-74* 2×190	1	26,2кг
Б4		3	КЖИ-Л1-13	Ф12А ГОСТ 5781-82, 2×200	1	1,8кг
				Стандартные изделия		
		4		Болт М16×55, 58.05 ГОСТ 7798-70*	8	0,12кг

Взам. инв. №

Подп. и дата

Инв. № подл.

Нач.отд.	Мешалкин		
Н.контр.	Мильцер		
Гл.спец.	Руссин		
ГИП	Крюков		
Рук.бр.	Болотова		
Ст.инж.	Гудкова		

Т.П. 902-2-376.83 КЖИ-Л1-10

Патрубок закладной

Стадия	Масса	Масштаб
Р	46,4	1:5
Лист 2	Листов	

Мосводоканалниипроект

Копировал: [illegible]

19173-03 26

Формат А4

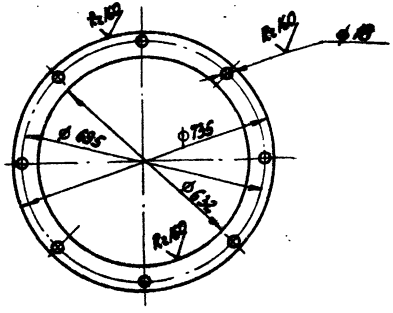

Предельные отклонения размеров:
отверстий - по H14, валов - по h14,
остальных - $\pm\frac{IT14}{2}$.

				Т.П. 902-2-376.83	КЖИ-Л1-11	
Нач.отд.	Мешалкин			Фланец	Стадия	Масса	Масштаб
Н.контр.	Мильцер				Р	17,4	1:10
Гл.спец.	Руссин				Лист 3	Листов
ГИП	Крюков			Лист Б-10 ГОСТ 19903-74*	Мосводоканалнипроект	
Рук.др.	Болотова			Вст3кп2 ГОСТ 14637-79		
Ст.инж.	Гудкова					

Инв.№подл. | Подп. и дата | Взам.инв.№

Формат А4

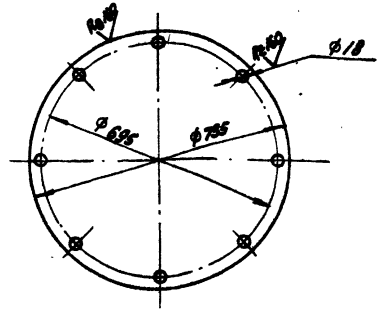

Т.П.902-2-376.83 Ал

Предельные отклонения размеров:
отверстий - по H14, валов - по h14,
остальных - $\pm\frac{IT14}{2}$

				Т.П. 902-2-376.83	КЖИ-Л1-01	
Нач.отд.	Мешалкин			Заглушка	Стадия	Масса	Масштаб
Н.контр.	Мильцер				Р	66,5	1:10
Гл.спец.	Руссин				Лист 4	Листов
ГИП	Крюков			Лист Б-20 ГОСТ 19903-74*	Мосводоканалнипроект	
Рук.др.	Болотова			Вст3кп2 ГОСТ 14637-79		
Ст.инж.	Гудкова					

Копировал:

Формат А4

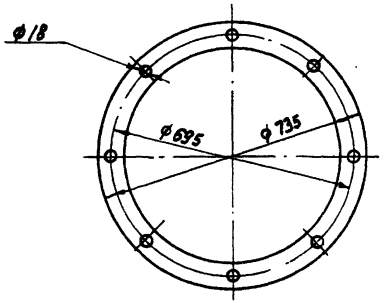

				Т.П. 902-2-376.83		КЖИ-Л1-02	
Нач. отд.	Мешалкин			Прокладка	Стадия	Масса	Масштаб
Н. контр.	Мильцер				Р	—	1:10
Гл. спец.	Руссин				Лист 5	Листов	
ГИП	Крюков			Пластина I ПМ5-М-2-L2 ГОСТ 7338-77*	Мосводоканал	Ниипроект	
Рук. бр.	Болотова						
Ст. инж.	Гудкова						

Формат А1

Т.П. 902-2-376.83

Инв. № подл. | Подп. и дата | Взам. инв. №

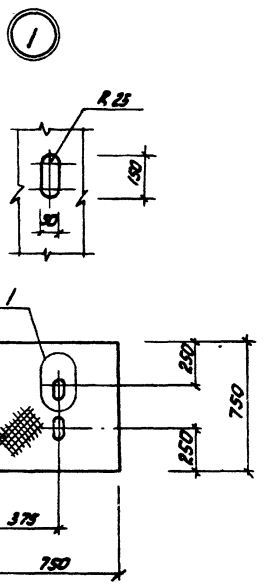

				Т.П. 902-2-376.83		КЖИ-К1	
Нач. отд.	Мешалкин			Крышка К1	Стадия	Масса	Масштаб
Н. контр.	Мильцер				Р	28.1	1:20
Гл. спец.	Руссин				Лист	Листов 1	
ГИП	Крюков			Лист ромб. К-6,0×750×750 ...	Мосводоканал	Ниипроект	
Рук. бр.	Болотова						
Ст. инж.	Гудкова						

Копировал: [illegible] 19173-03 28 Формат А4

gost.e-ecolog.ru

Стадия | Масса | Масштаб

Лист | Листов

Мосводоканалниипроект

Формат

КЖ

т.п. 902-2-376.83

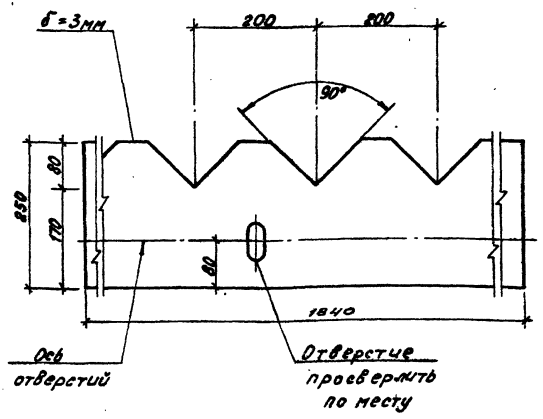

Инв.№подл. | Подп. и дата | Взам.инв.№

Начотд.	Мешалкин		
Н.контр.	Мильцер		
Гл.спец.	Руссин		
ГИП	Крюков		
Рук.бр.	Болотова		
Ст.инж.	Гукова		V-83

т.п. 902-2-376.83 КЖН-В1

Водослив В1

Стекло СБПТ, II 3×1360×1190 ГОСТ 9784-75*

Стадия | Масса | Масштаб: Р | 1:5

Лист | Листов 1

Мосводоканалниипроект

Копировал: 19173-03 (29) Формат А4