ТИПОВОЙ ПРОЕКТ

902-2-376.83

ОТСТОЙНИКИ

КАНАЛИЗАЦИОННЫЕ

РАДИАЛЬНЫЕ ВТОРИЧНЫЕ

ИЗ СБОРНОГО ЖЕЛЕЗОБЕТОНА

ДИАМЕТРОМ 30 М

Альбом II

18173-02

ЦЕНА 2-36

gost.e-ecolog.ru

ЦЕНТРАЛЬНЫЙ ИНСТИТУТ ТИПОВОГО ПРОЕКТИРОВАНИЯ
ГОССТРОЯ СССР

Москва, А-445, Сущевская ул., 21

Сдано в печать XII 1963 г.

Заказ № 13211 Тираж 550 экз.

ТИПОВОЙ ПРОЕКТ
902-2-376.83

ОТСТОЙНИКИ КАНАЛИЗАЦИОННЫЕ РАДИАЛЬНЫЕ ВТОРИЧНЫЕ ИЗ СБОРНОГО ЖЕЛЕЗОБЕТОНА

ДИАМЕТРОМ 30 м

СОСТАВ ПРОЕКТА:

АЛЬБОМ:

I Технологическая часть
II Строительная часть
III Строительные изделия
IV Электротехническая часть
V Задание заводу-изготовителю
VI Нестандартизированное оборудование. Илосос. Часть 1 и часть 2
VII Нестандартизированное оборудование. Затворы щитовые, установка сигнализатора уровня осадка и фасонные части
VIII Нестандартизированное оборудование. Токоприемник кольцевой. (из т.п. 902-2-346)
IX Спецификации оборудования
X Сборник спецификаций оборудования
XI Ведомости потребности в материалах
XII Сметы

АЛЬБОМ II

РАЗРАБОТАН
проектным институтом
„МосводоканалНИИпроект"

Главный инженер института СОКОЛИН
Главный инженер проекта КАЗАНОВ

Рабочие чертежи введены в действие
МосводоканалНИИпроектом
Приказ № 188 от 27 июля 1983 г.

Привязан:

Инв. №

Ведомость рабочих чертежей основного комплекта

Лист	Наименование	Примечание
1	Общие данные (начало).	
2÷4	Общие данные (продолжение).	
5	Общие данные (окончание).	
6	План группы отстойников и коммуникаций.	
7	Отстойник. План 1-1, разрез 2-2.	
8	Отстойник. Планы 3-3, 4-4 Сечение 5-5.	
9	Отстойник. Сечения 6-6÷12-12.	
10	Отстойник. Днище. Армирование. Планы, сечения 1-1, 2-2.	
11	Отстойник. Днище. Армирование. Планы 3-3÷5-5, 7-7. Сечение 6-6.	
12	Отстойник. Армирование. Сечения 8-8÷12-12.	
13	Отстойник. Схема расположения стеновых панелей и лотков. Узлы 1,2. Сечение 1-1.	
14	Отстойник. Узлы 3÷6.	
15	Отстойник. Узел 7 Сечения 6-6, 7-7.	
16	Отстойник. Схема расположения лотков. Узел 8.	
17	Отстойник. Выпускная камера. Сечения 1-1÷6-6.	
18	Отстойник. Борт отстойника. Выпускная камера. Армирование Сечения 1-1÷5-5	
19	Отстойник. Выпускная камера. Армирование Сечения 6-6÷11-11.	
20	Распределительная чаша. Планы 1-1, 2-2, 5-5. Сечения 3-3, 4-4, 6-6.	
21	Распределительная чаша. Армирование. Сечения 1-1÷4-4	
22	Распределительная чаша. Армирование. Сечения 5-5÷11-11.	
23	Камеры 081 и 082. Планы, сечения	
24	Камера 081. Армирование. План 1-1. План перекрытия. Сечения 2-2÷4-4.	
25	Камера 082. Армирование. План 1-1. План перекрытия. Сечения 2-2÷4-4.	
26	Иловая камера НК1. Планы 2-2, 5-5. Сечения 1-1, 3-3, 4-4	
27	Иловая камера НК1. Армирование. Планы 2-2, 4-4 Сечения 1-1, 3-3	
28	Иловая камера НК1. Армирование перекрытия. План. Сечения 5-5÷9-9. Узел 2	

Типовой проект разработан в соответствии с действующими нормами и правилами

Гл. инж. проекта: /Казанов/

Ведомость спецификаций

Лист	Наименование	Примечание
10	Спецификация днища.	
13	Спецификация к схемам расположения стеновых панелей и лотков.	
18	Спецификация на борт отстойника и выпускную камеру.	
21, 20	Спецификация распределительной чаши	
24	Спецификация камеры 081.	
25	Спецификация камеры 082.	
27, 26	Спецификация камеры НК1.	

Ведомость ссылочных и прилагаемых документов

Обозначение	Наименование	Примечание
	Ссылочные документы.	
ГОСТ 10704-76*	Трубы стальные электросварные прямошовные	
ГОСТ 8732-78	Трубы стальные бесшовные горячие деформированные.	
ГОСТ 3262-75*	Трубы стальные водогазопроводные (газовые)	
ГОСТ 8478-81	Сетки сварные для армирования жел.-бетонных конструкций.	
ГОСТ 7348-81	Проволока стальная периодического профиля для армирования железобетонных конструкций.	
ГОСТ 6482.1-79	Трубы железобетонные безнапорные.	
Серия 1.138-70	Перемычки железобетонные для зданий с кирпичными стенами.	
Серия 3.900-3 Вып.5 части 1,2	Сборные железобетонные конструкции емкостных сооружений для водоснабжения и канализации. Панели стеновые для цилиндрических сооружений	
Серия 3.901-5	Сальники набивные dу 50÷1400мм для пропуска труб через стены.	
	Прилагаемые документы.	
т.п. 902-альбом III	Строительные изделия	

Ведомость объемов сборных бетонных и железобетонных конструкций

№ п/п	Наименование группы элементов конструкций	Код	Кол, м³	Примечание
1	Трубы безнапорные	586200	53,72	
2	Резервуары	585600	248,88	
3	Перемычки	582800	0,60	
	Всего бетона и железобетона		303,20	

Привязан:

Инв. №

т.п. 902-2-376.83

Н.контр.	Мильцер		
Нач.отд.	Мешавкин		
Гл.спец.	Русских		
ГИП	Крюков		
Рук. гр.	Болотова		
Ст.инж.	Корнеева		

Отстойники канализационные радиальные вторичные из сборного ж/б диаметром 30м

Стадия	Лист	Листов
Р	1	28

Общие данные (начало).

Мосводоканалниипроект

Копировал: [illegible] 13173-02 3 Формат А2

Проект разработан для следующих условий строительства:
Сейсмичность района – не выше 6 баллов.
Территория – без подработки горными выработками.
Рельеф территории спокойный.
Грунтовые воды отсутствуют.
Грунты в основании непучинистые, непросадочные со следующими нормативными характеристиками:
$\varphi^{н} = 28°$; $C^{н} = 0.02$ кг/см²; $E = 150$ кг/см², $\gamma_0 = 1{,}8$ т/м³.
Характеристики грунтов обсыпки приведены в разделе „Основные расчетные данные."
Расчетная зимняя температура воздуха – минус 30°С.
Скоростной напор ветра и вес снегового покрова не регламентированы.

Отстойники.

Чертежи разработаны для отстойника №2; прочие отстойники отличаются ориентацией, связанной с подводом технологических трубопроводов.

Конструктивное решение.

Отстойник представляет собой открытый цилиндрический полузаглубленный железобетонный резервуар глубиной 4,0м, диаметром 30м

Днище монолитное железобетонное.

Стены из сборных железобетонных панелей ПСЦЗ-36-1а по серии 3.900-3, выпуск 5. Панели имеют дополнительные закладные детали по альбому III „Строительные изделия" настоящего проекта.

По стенам навивается напряженная арматура диаметром 5мм из стальной проволоки периодического профиля класса Вр-II по ГОСТ 7348-81.

Нормативное сопротивление растяжению $R_a^{н} = 16000$ кг/см².
Наибольшее напряжение $\sigma_0 = 0{,}7 \cdot R_a^{н} = 11200$ кг/см².
Контролируемое напряжение при натяжении $\sigma_н = 10800$ кг/см².

Арматура навивается по выровненной наружной поверхности стены в один ряд. Навитая арматура обеспечивает создание в бетоне стены сжимающих напряжений при нагрузке от давления жидкости $5 \div 8$ кг/см².

Лотки выносные из сборных железобетонных элементов по альбому III „Строительные изделия", монтируемые по ригельно-подкосной системе.

Основные расчетные данные.

В соответствии с указаниями серии 3.900-3, выпуск 1 стена рассчитана на следующие нагрузки:

1. Гидростатическое давление изнутри при навитой кольцевой арматуре и отсутствии обсыпки.
   Расчетный уровень воды принят до верха стены.
   Коэффициент перегрузки не вводится.
2. Активное давление обсыпки снаружи при навитой кольцевой арматуре и отсутствии воды внутри.
   Учтена временная нагрузка по поверхности обсыпки.
   Уровень обсыпки – не выше 0,2м от верха стеновой панели.

Характеристика грунта обсыпки.

- Объемный вес $\gamma_н = 1{,}8$ т/м³.
- Угол внутреннего трения $\varphi = 21°$.
- Расчетное удельное сцепление грунта $C = 0$.
- Временная нагрузка на поверхности $P_н = 1{,}0$ т/м².
- Коэффициент перегрузки $\approx 1{,}2$.

Расчетная нагрузка на стену.

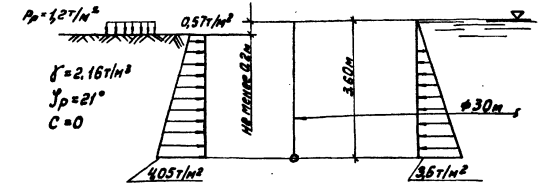

Указания по расчету стены, подбору стеновых панелей и навиваемой кольцевой арматуры помещены в серии 3.900-3, выпуски 1;1-1.

Привязан:				т.п. 902-2-376.83			
	Н.контр.	Мильцер		Отстойники канализационные радиальные вторичные из сборного ж/б диаметром 30м	Стадия	Лист	Листов
	Нач.отд.	Мешалкин			Р	2	28
	Гл.спец.	Руссин		Общие данные. (продолжение)	Мосводоканалниипроект		
	ГИП	Крюков					
Инв. №	Рук.бр.	Болотова					

19173-02

Инв. № подл. | Подп. и дата | Взам. инв. №

т.п. 902-2-376.83

АП

Указания по производству работ.

При производстве работ руководствоваться действующими нормативными документами по строительству, чертежами проекта и приведенными ниже указаниями.

Перед началом строительства должен быть разработан проект производства работ.

Под днищем отстойника прокладываются технологические трубопроводы. Не допускается нарушение сложения основания и подсыпки грунта в траншеях. После прокладки трубопроводов пазухи траншей заполняются бетоном. Не следует допускать перерывов в производстве перечисленных выше работ. В трубу диаметром 50мм заводится проволока для протаскивания электрокабелей.

Паз пяты днища очищается и его поверхность выравнивается цементным раствором. После твердения раствора по дну паза наносится слой битума марки БН-II.

Монтаж стеновых панелей начинать с панели ПСЦЗ-36-1а/г. Панели устанавливаются по битумной подливке. Устойчивость панелей обеспечивается подкосами; не допускается обеспечивать устойчивость деревянными клиньями в пазу днища. Несколько стеновых панелей со сваренными закладными деталями и заделанными стыками образуют устойчивый блок; при этом часть подкосов можно снять. Размеры такого блока могут быть определены в зависимости от величины скоростного напора ветра и конструкции монтажных креплений. При заделке вертикальных стыков необходимо обеспечить проектный зазор между стыком и гребнями паза днища (не бетонировать враспор в пределах высоты паза).

До навивки кольцевой арматуры должно быть выполнено следующее:

1. Бетон стыков должен набрать проектную прочность.
2. Наружные поверхности стен должны быть выровнены торкретом по цилиндрическому шаблону. Торкрет должен набрать прочность не ниже М 200.
3. Паз днища должен быть очищен от мусора.

До навивки кольцевой арматуры не выполнять следующее:

1. Не производить крепление лотков к подкосам и заделку швов лотков.
2. Не бетонировать обвязочный пояс по верху стен.
3. Не производить заделку стеновых панелей в паз днища.

Проектом предусматривается навивка кольцевой напряженной арматуры машиной АМН-5. Работы выполняются в соответствии с „Рекомендациями по кольцевому напряженному армированию цилиндрических железобетонных сооружений арматурно-навивочными машинами моделей АМН-5."

(ВНИИСТ Министерство газовой промышленности СССР 1970г).

Навивка производится специально-обученным персоналом при соблюдении требований техники безопасности.

						Т. п. 902-2-376.83		
Привязан:								
		Н.контр.	Мильцер			Отстойники канализационные радиальные вторичные из сборного ж/б диаметром 30м	Стадия	Лист	Листов
		Нач.отд.	Мешалкин				Р	3	
		Гл.спец.	Руссин			Общие данные. (продолжение)	Мосводоканалниипроект		
		ГИП	Крюков						
Инв. №		Рук.бр.	Болотова						

Т. п. 902-2-376.83

Инв. № подл. | Подп. и дата | Взам. инв.

19173-02 5

После навивки по наружной поверхности стен производится торкретирование за 2 раза общим слоем не менее 30мм для антикоррозийной защиты навитой арматуры. Изнутри производится торкретирование стыков с затиркой поверхности.

Производится тщательная очистка и промывка пазов заделки панелей в днище, тампонирование цементным раствором трубок в гребнях днища, служащих для удаления воды из пазов и заделка стены в днище в соответствии с проектом.

Лотки монтируются на ригельно-подкосной системе по слою цементного раствора с контролем установки по нивелиру. Монтаж ригельно-подкосной системы и лотков выполняется в определенной последовательности. Допустимое отклонение по вертикали от проектного положения ± 5мм. При монтаже водослива болты туго не затягивать.

Окончательное крепление водослива рекомендуется производить по уровню воды при пуско-наладочных работах.

Для выравнивания бетонной намазки по днищу рекомендуется применять шаблон, прикрепленный к конструкции илососа.

Испытания и приемка.

Испытания и приемка производятся в соответствии с требованиями СНиП III-30-74. До проведения гидравлических испытаний технологические трубопроводы должны быть надежно и герметично перекрыты с целью предотвращения утечек через них. Должна быть предусмотрена возможность срочного опорожнения отстойника, при необходимости залив воды производить в два этапа:

1ый - залив на высоту 1м с выдерживанием в течение суток для проверки герметичности днища.

2ой - залив на несколько сантиметров выше уровня водослива лотка (лоток при этом должен быть затоплен водой).

Отстойник признается выдержавшим испытание, если убыль воды за сутки, исключая испарения, не превышает трех литров на один метр квадратный смоченной поверхности стен и днища;

через стенки не наблюдается выхода струек воды;

швы не обнаруживают признаков течи, а так же не установлено увлажнение грунта в основании.

Прочие сооружения и коммуникации.

Распределительная чаша, иловая камера и поворотные камеры монолитные железобетонные. Бетон гидротехнический М 200 по прочности, В 4 - по водонепроницаемости и Мрз 100.

Заделка технологических трубопроводов в стены камер производится следующим образом: трубы укладываются до бетонирования камер на железобетонные торцы труб, по боковой поверхности на длину 30см наклеивается в 3ч слоя мешковина на горячем битуме.

Патрубки металлических труб заводятся на всю толщину стен с приваркой к ним арматуры, после этого производится бетонирование камер.

В камере ОВ1 патрубки металлических труб рекомендуется сделать короткими для удобства разборки внутренней опалубки.

В местах подхода труб к камерам обеспечить надежную укладку их на грунтовое основание путем песчаной подсыпки пазух с уплотнением.

В распределительной чаше внутренние поверхности стен и наружные поверхности выше уровня планировки штукатурятся цементным раствором. Наружные поверхности ниже уровня планировки затираются цементным раствором.

В иловой камере внутренние поверхности стен штукатурятся цементным раствором.

Наружные поверхности стен выше планировки штукатурятся цементным раствором, ниже уровня планировки затираются цементным раствором.

Трубопроводы показаны в условных границах проектирования. Трассировка трубопроводов и номенклатура сборных железобетонных труб при необходимости должны быть от корректированы при привязке проекта.

Т.п. 902-2-376.83							
Привязан:	Н.контр.	Мильцер		Отстойники канализационные радиальные вторичные из сборного ж/б диаметром 30м	Стадия	Лист	Листов
	Нач.отд.	Мешалкин			Р	4	
	Гл.спец.	Руссин					
	ГИП	Крюков		Общие данные (продолжение)	Мосводоканалниипроект		
Инв. №	Рук. бр.	Болотова					
	Ст.инж.	Гудкова					

19173-02 6

Формат А2

Копировал: Л.

Т.п. 902-2-376.83

Инв. № подл. | Подп. и дата | Взам. инв. №

Указания по привязке проекта.

Отстойник разработан для площадок, сложенных сухими хорошо дренирующими грунтами (до среднезернистых песков включительно). При плохо дренирующих грунтах (пылеватых песках, где возможен вынос частиц грунта при протечках) рекомендуется устройство пластового и кольцевого дренажа.

При суглинистых и глинистых грунтах пластовый дренаж толщиной 25-30см (с обязательным уплотнением) является одновременно необходимым мероприятием в зимний период строительства.

Подпор грунтовых вод на днище не допускается. В случае такой опасности рекомендуется: расположить отстойники на более благоприятной площадке или изменить их высотную посадку или устроить надежный дренаж с контролем отвода воды или изменить конструкцию днища (необходимо произвести проверку на всплытие и на прочность).

Основание под железобетонные трубы, стыки труб и необходимость обетонирования напорных участков решаются при привязке проекта.

Трубопроводы в границах проектирования показаны условно. Решение, как правило, корректируется при разработке генплана.

Если расчетная зимняя температура существенно выше -30°С, требования к морозостойкости бетона конструкций могут быть понижены в соответствии с указаниями СНиП-21-75* и СНиП-31-74.

Возможность строительства в условиях, отличающихся от указанной области применения (в части характеристик грунтов основания, сейсмичности, просадочности и т.д) и необходимые для этого мероприятия рассматриваются особо в каждом конкретном случае с учетом указаний нормативных документов по строительству.

Защита конструкций от коррозии.

В проекте принято, что жидкость с температурой не более 30°С, содержащаяся в резервуаре, грунты и грунтовые воды неагрессивны по отношению к железобетону.

По отношению к металлоконструкциям вода в резервуаре оценивается как слабоагрессивная среда.

Проектом предусмотрены необходимые антикоррозийные мероприятия:

- плотные бетоны марок по водонепроницаемости не ниже В 4,
- толщина защитного слоя до арматуры не ниже 25 мм,
- ограничена величина раскрытия трещин,
- обетонирование и металлизация закладных деталей,
- окраска всех необетонированных металлоконетрукций и трубопроводов.

Анкерные стержни и закладные изделия, а также соединительные элементы для крепления сборных железобетонных изделий подлежат защите от коррозии слоем алюминия или цинка толщиной 0,2мм, наносимого методом металлизации при помощи передвижной металлизационной установки путем распыления.

Открытые поверхности металлизированных закладных изделий сборных железобетонных изделий после пропорки должны быть покрыты слоем грунта - шпаклевки ЭП-00-10.

При сварке металлизированных изделий на стройплощадке монтажные сварные швы не позже чем через 3дня должны быть защищены протекторным слоем.

Строительная часть проекта переработана в связи с введением серии 3.900-3 „Сборные железобетонные конструкции емкостных сооружений водоснабжения и канализации".

Применение укрупненных монтажных единиц по серии 3.900-3, индустриализация арматурных работ и т.д. привели к снижению затрат труда по строительным работам (без учета земляных работ) на 2%. Подсчет произведен по СН 514-79.

т.п. 902-2-376.83

Привязан:	Н.контр.	Мильцер		Отстойники канализационные радиальные вторичные из сборного ж/б диаметром 30м.	Стадия	Лист	Листов
	Нач.отд.	Мешалкин			Р	5	
	Гл.спец.	Рассин					
	ГИП	Грекова		Общие данные. (окончание)	Мособоканалпроект		
	Рук.гр.	Болотова					
Инв.№	Ст.инж.	Чудкова					

19173-02 7

Инв.№ подл. | Подп. и дата | Взам.инв.№

План группы отстойников и коммуникаций

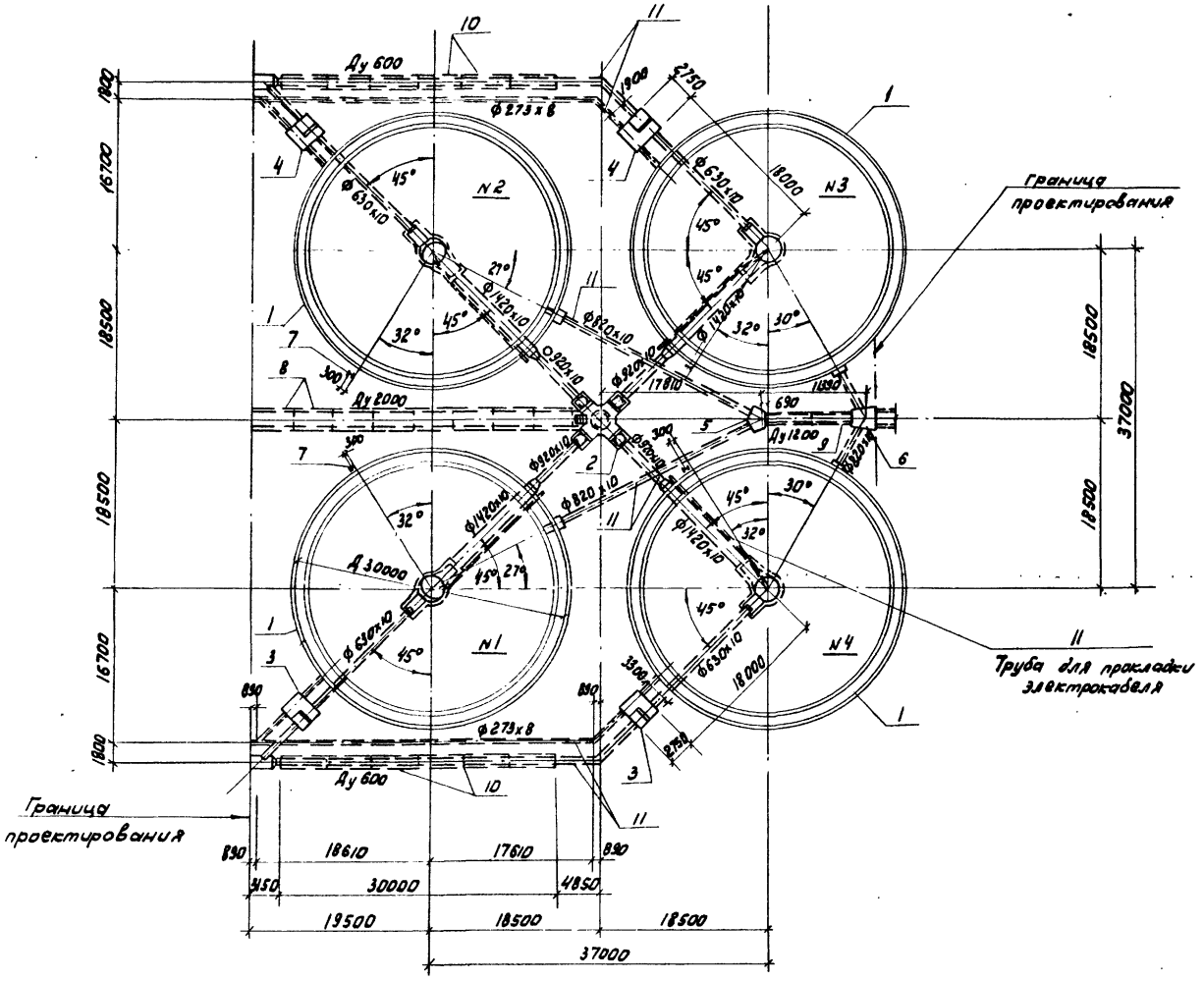

Экспликация элементов группы отстойников и коммуникаций

Марка поз.	Обозначение	Наименование	кол.	Примечание
1		Отстойник	4	
2		Распределительная чаша	1	
3		Камера ИК1	2	
4		Камера ИК2	2	зеркально ИК1
5		Камера ОВ1	1	
6		Камера ОВ2	1	
7	Т.П.902-2 КЖИ-РШ1	Рама РШ1	4	26,90 кг
8	Серия 3008-5 В.2 ГОСТ 6482.0-79; 6482.1-79	Жел.-бетонные трубы dy 2000	8	
9		Тоже dy 1200	2	
10		Тоже dy 600	12	
11	Т.П.902-2	Коммуникации из		
	альбом I	стальных труб	—	

Т.П.902-2-376.83 -КЖ

Н.контр.	Мильцер		Отстойники канализационные радиальные вторичные из сборного ж/б диаметром 30 м	Стадия	Лист	Листов
Нач.отд.	Мешалкин			Р	6	
Гл.спец.	Руссин					
ГИП	Крюков		План группы отстойников и коммуникаций	Мосводоканал Ниипроект		
Рук.гр.	Болотова					
Инженер	Нарунец					

Привязан:

Инв. № 3

19173-02 8

Т.П.902-2-376.83

Инв.№ подл. | Подпись и дата | Взамен инв.№

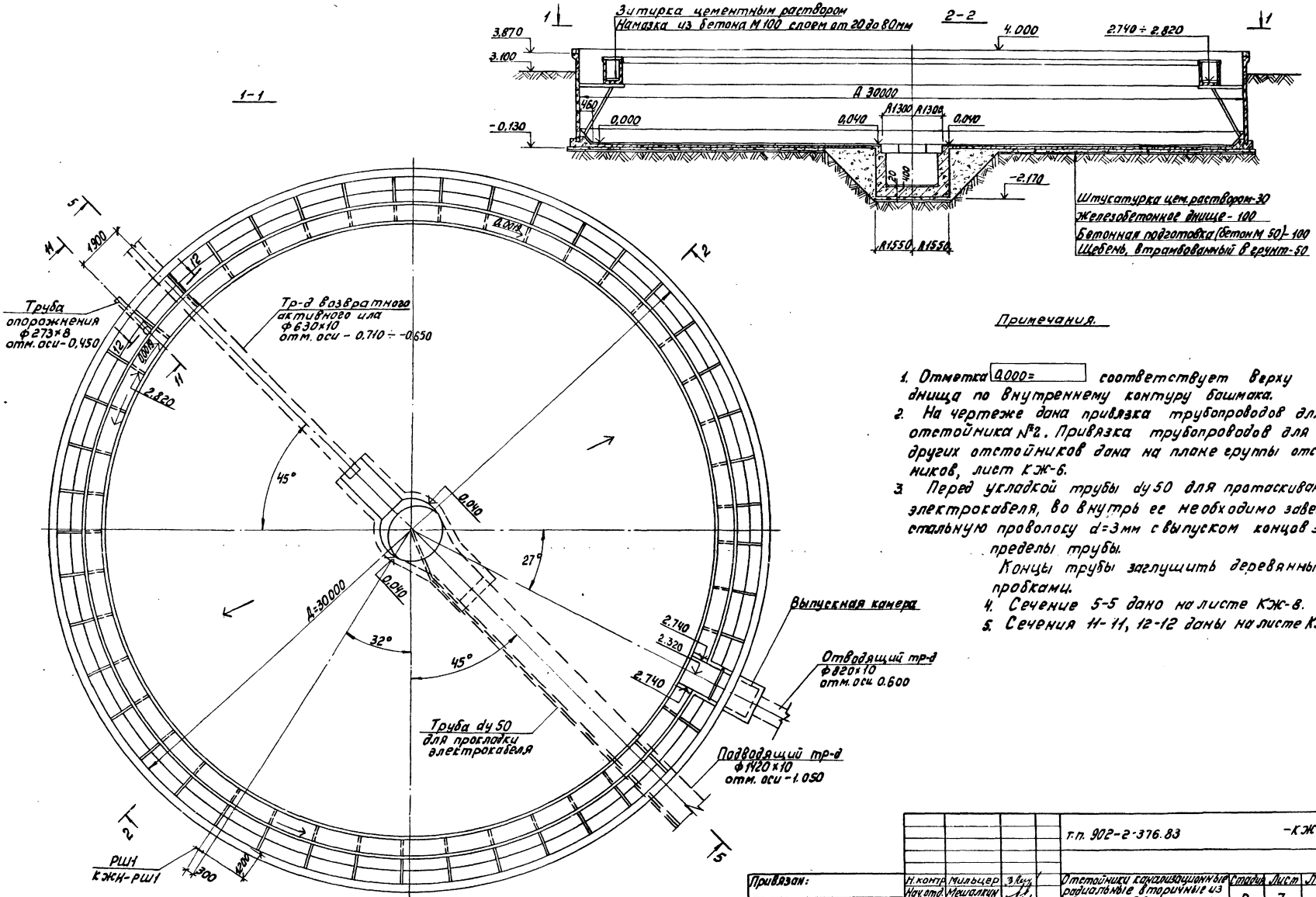

Примечания.

1. Отметка 0.000= соответствует верху днища по внутреннему контуру башмака.
2. На чертеже дана привязка трубопроводов для отстойника №2. Привязка трубопроводов для других отстойников дана на плане группы отстойников, лист КЖ-6.
3. Перед укладкой трубы dy 50 для протаскивания электрокабеля, во внутрь ее необходимо завести стальную проволоку d=3мм с выпуском концов за пределы трубы.
   Концы трубы заглушить деревянными пробками.
4. Сечение 5-5 дано на листе КЖ-8.
5. Сечения 11-11, 12-12 даны на листе КЖ-9.

				т.п. 902-2-376.83			-КЖ
Привязан:	Н. контр.	Мильцер		Отстойники канализационные радиальные вторичные из сборного ж/б диаметром 30м	Стадия	Лист	Листов
	Нач. отд.	Мешалкин			Р	7	
	Гл. спец.	Руссин					
	ГИП	Крюков		Отстойник. План 1-1, разрез 2-2.	Мосводоканалниипроект		
	Рук. бр.	Болотова					
Инв. №	Инжен.	Нарунец					

Т.п. 902-2-376.83

Инв. № подл. | Подп. и дата | Взам. инв. №

19173-02 9

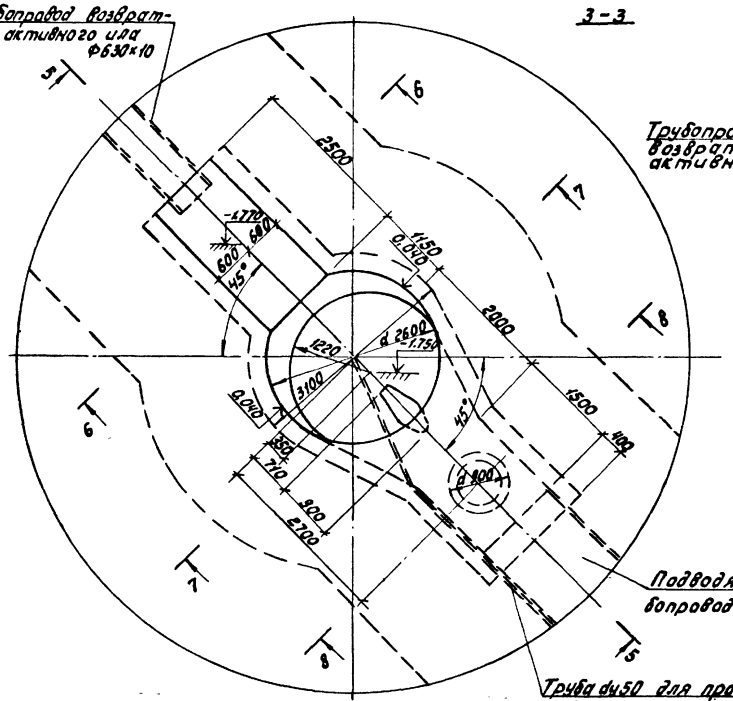

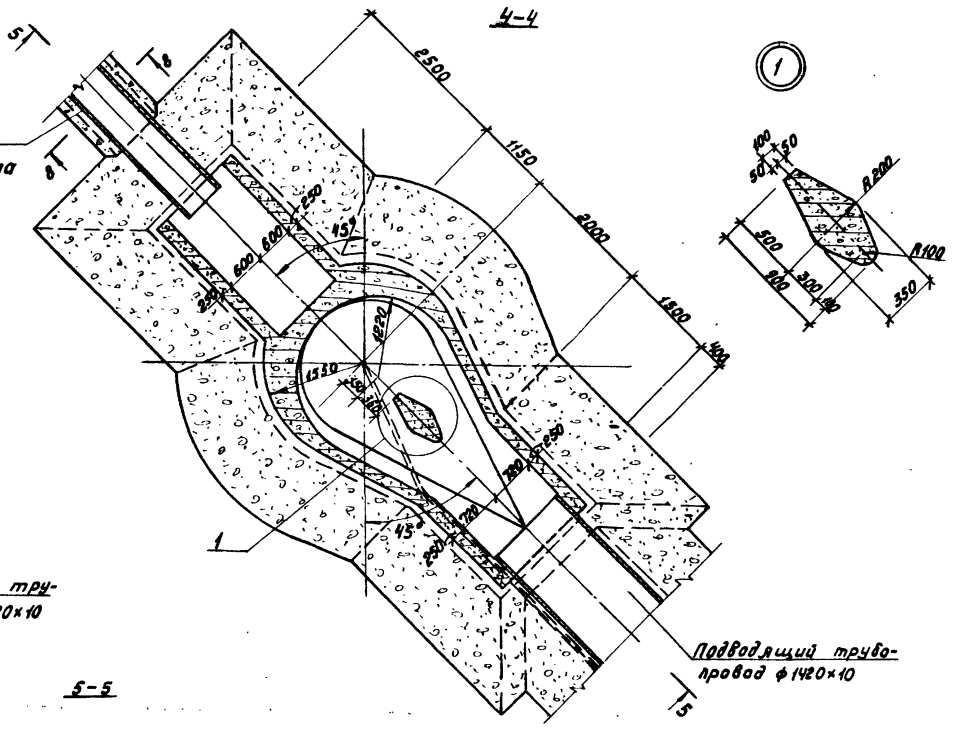

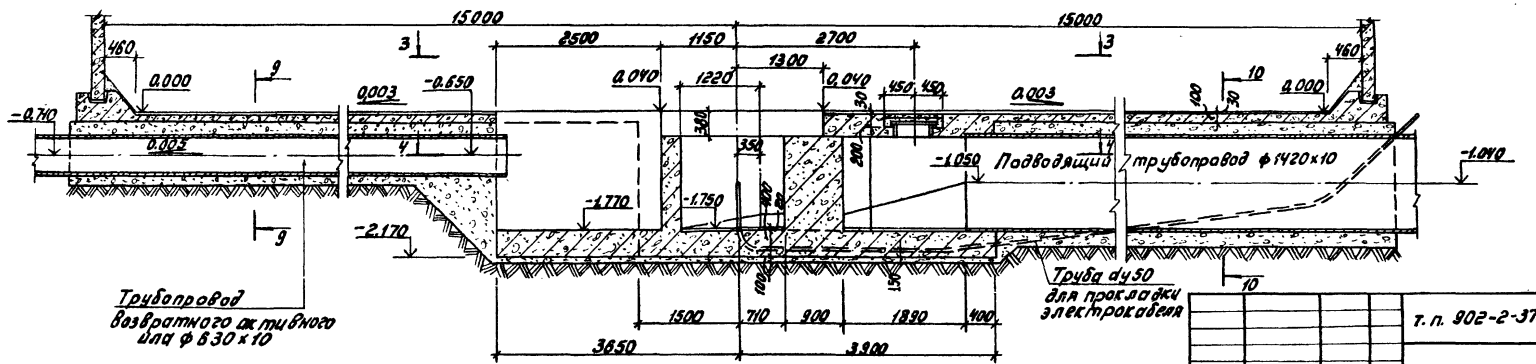

Примечания.

1. Данный лист читать совместно с листом КЖ-7.

2. Сечения 6-6÷10-10 даны на листе КЖ-9.

т. п. 902-2-376.83 — КЖ

Привязан:	Н. контр.	Мильцер		Отстойники канализационные радиальные вторичные из сборного ж/б диаметром 30м	Стадия	Лист	Листов
	Нач. отд.	Мешалкин			Р	8	
	Гл. спец.	Руссин					
	ГИП	Крюков		Отстойник.			
	Рук. бр.	Болотова		Планы 3-3, 4-4.	Мосводоканалниипроект		
Инв. №	Инжен.	Нарунец		Сечение 5-5.			

Инв. № подл. | Подп. и дата | Взам. инв. №

Т.П. 902-2-376.83

11

19173-02 10

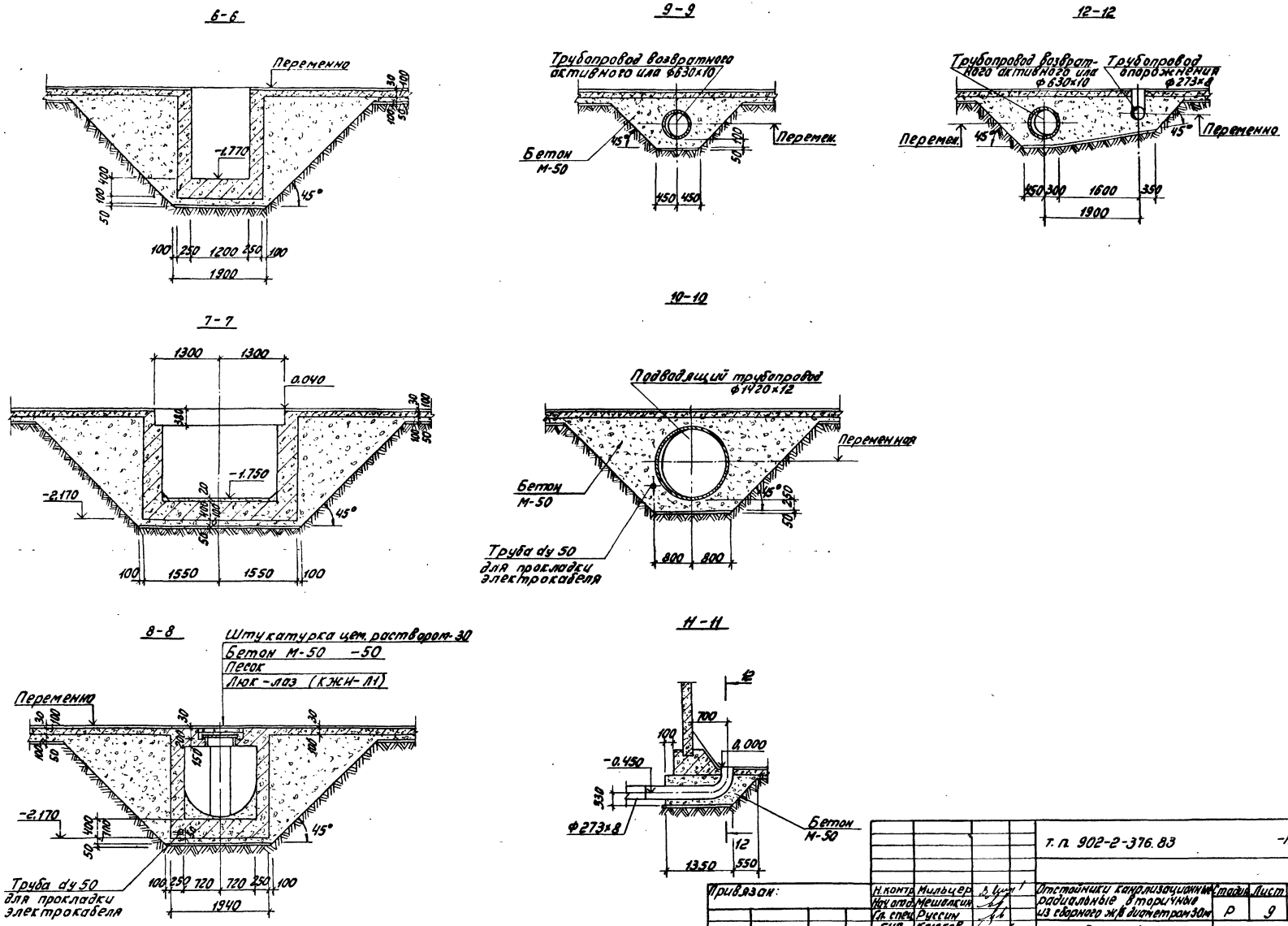

Т.П. 902-2-376.83							-КЖ
Привязан:	Н.контр.	Мильцер		Отстойники канализационные радиальные вторичные из сборного ж/б диаметром 30м	Стадия	Лист	Листов
	Нач.отд.	Мешалкин			Р	9	
	Гл.спец.	Руссин					
	ГИП	Крюков		Отстойник. Сечения 6-6÷12-12.	Мосводоканалниипроект		
	Рук.бр.	Болотова					
Инв.№	Инжен.	Нарунец					

19173-02 11

Т.П. 902-2-376.83

А II

Инв.№ подл. | Подп. и дата | Взам.инв.№

Опалубочный план днища

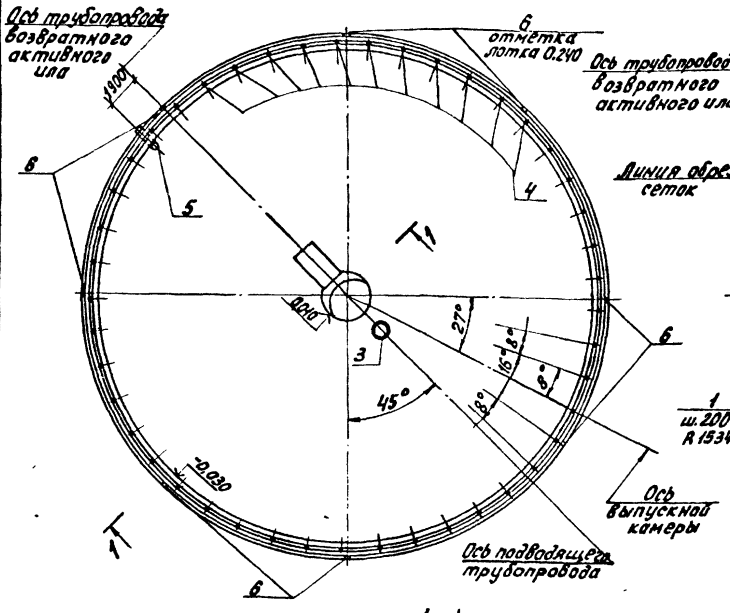

1-1

План каркасов и сеток

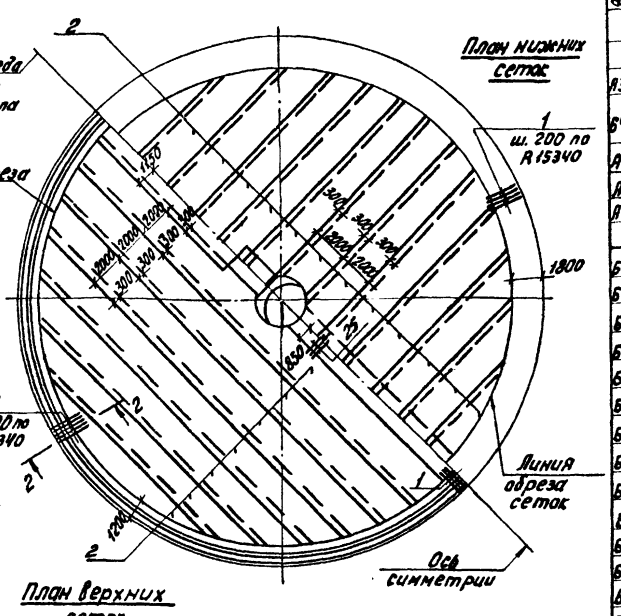

План верхних сеток

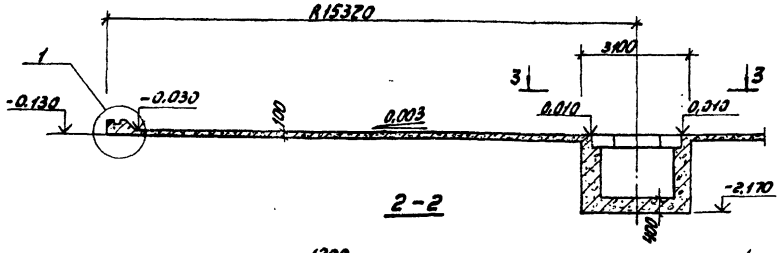

2-2

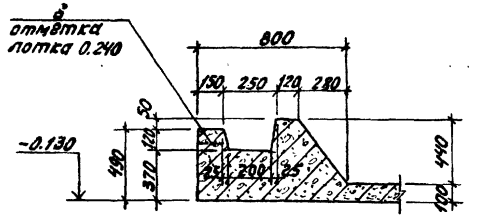

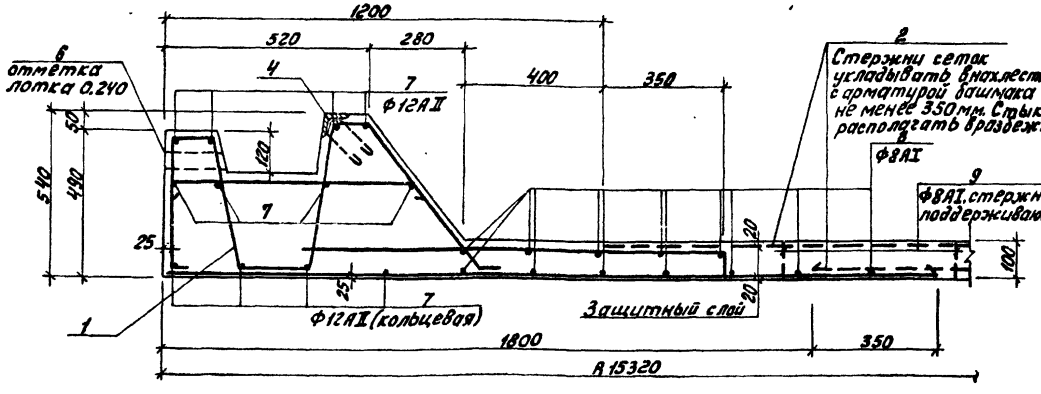

Примечание.

1. Поз. 6 (труба dy 25) служит для удаления атмосферных осадков из паза днища. После монтажа стеновых панелей труба заделывается цементным раствором.

Спецификация днища

Формат	Зона	Поз.	Обозначение	Наименование	Кол.	Примечание
				Днище- шт.1		
				Сборочные единицы.		
А3		1	т.п. 902- КЖИ-КР1	Каркас плоский КР1	490	4.1кг
Б4		2	ГОСТ 8478-81	Сетка $\frac{581-100}{581-100}$ -2350	л.м 602,0	4390,0кг
А4		3	т.п. 902- КЖИ-Л1	Люк-лаз Л1	1	113,4кг
А4		4	КЖИ-МН1	Закладное изделие МН1	45	2,60кг
А4		5	КЖИ-МН2	То же МН2	1	115,0кг
				Детали.		
Б4		6		Тр. 25 ГОСТ 3262-75*, ℓ=175	8	0,4кг
Б4		7		Ф12АII, ГОСТ 5781-82; ℓср=9556	12	85,0кг
Б4		8		Ф8АI, ГОСТ 5781-82; ℓср=87900	12	34,8кг
Б4		9		ℓобщ=63000	–	24,90кг
Б4		10*)		Ф12АII, ГОСТ 5781-82; ℓ=3130	13	2,80кг
Б4		11		ℓ=2840	56	2,60кг
Б4		12*)		ℓ=1970	13	1,80кг
Б4		13		ℓ=740	93	0,70кг
Б4		14		ℓ=1410	7	1,30кг
Б4		15*)		ℓ=2320	26	2,10кг
Б4		16*)		ℓ=3380	11	3,00кг
Б4		17		ℓ=5040	22	4,50кг
Б4		18*)		ℓ=2220	22	2,00кг
Б4		19*)		ℓ=1860	26	1,70кг
Б4		20*)		ℓ=1090	12	1,00кг
Б4		21*)		ℓ=1450	14	1,30кг
Б4		22*)		ℓ=1190	14	1,10кг
Б4		23*)		ℓ=2400	2	2,10кг
Б4		24*)		ℓ=3340	2	3,00кг
Б4		25*)		ℓ=4680	7	4,30кг
Б4		26*)		ℓ=4300	20	3,90кг
Б4		27		ℓ=2620	14	2,30кг
Б4		28*)		ℓср=3120	16	2,80кг
Б4		29*)		ℓср=1850	6	1,70кг
Б4		30*)		ℓср=3830	15	3,50кг
Б4		31*)		ℓср=2610	10	2,40кг
Б4		32		ℓ=2230	14	2,00кг
Б4		33*)		ℓ=3610	14	3,20кг
Б4		34*)		ℓ=1690	34	1,50кг
Б4		35*)		ℓ=2120	86	1,90кг
Б4		36*)		ℓ=1230	34	1,10кг

*) поз. 10, 12, 15, 16, 18÷26, 28÷31, 33÷36 - смотри ведомость стержней, лист КЖ-12.

т. п. 902-2-376.83 -КЖ

Привязан:

Инв. №

Н. контр.	Мильцер	
Нач. отд.	Мешалкин	
Гл. спец.	Руссин	
ГИП	Крюков	
Рук. Гр.	Болотова	
Инженер	Нарунец	

Отстойники канализационные радиальные вторичные из сборного ж/б диаметром 30м

Отстойник. Днище. Армирование. Планы, сечения 1-1, 2-2.

Стадия	Лист	Листов
Р	10	

Мосводоканалниипроект

Т.п. 902-2-376.83

Инв. № подл. | Подп. и дата | Взам. инв. №

Копировал: М 19173-02 12 Формат А2

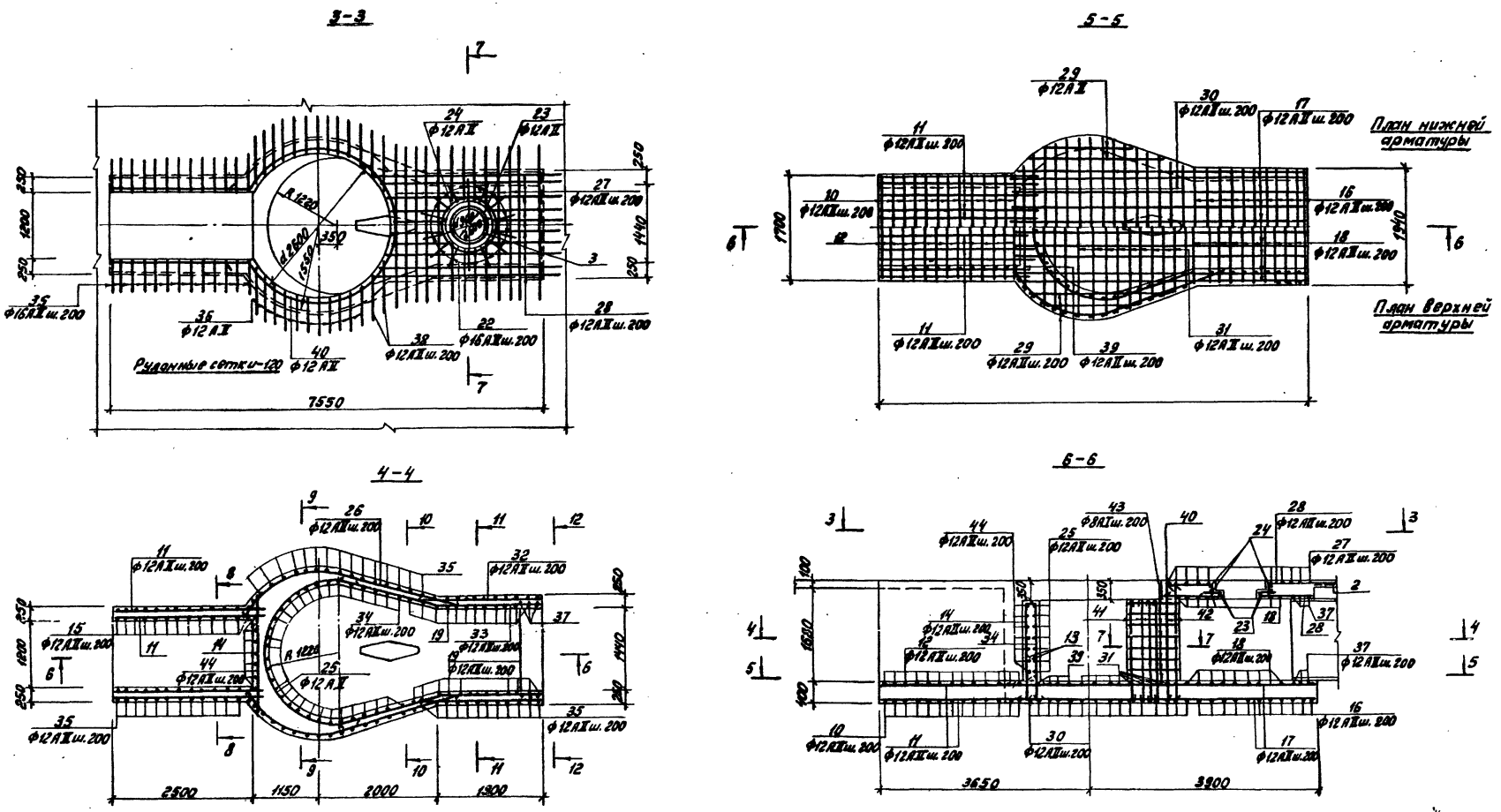

Примечание

1. Защитный слой арматуры 25мм.

Привязан:	Н.контр.	Мильцер		Т. п. 902-2-376.83			- КЖ
	Нач. отд.	Мешалкин		Отстойники канализационные радиальные вторичные из сборного ж/б диаметром 30м	Стадия	Лист	Листов
	Гл. спец.	Руссин			Р	11	
	ГИП	Крюков		Отстойник. Днище. Армирование. Сечения 3-3÷7-7.	Мосводоканалмиипроект		
	Рук. бр.	Болотова					
Инв. №	Инжен.	Нарунец					

19173-02 13

Т.п. 902-2-376.83

Инв. № подл. | Подп. и дата | Взам. инв. №

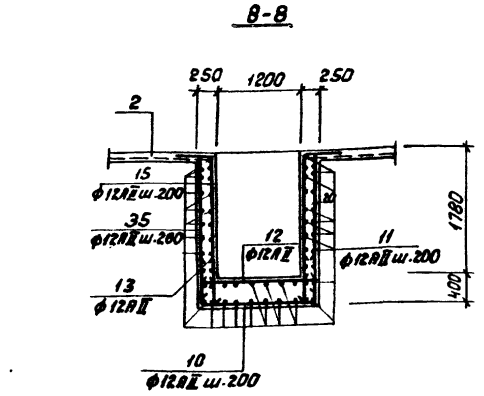

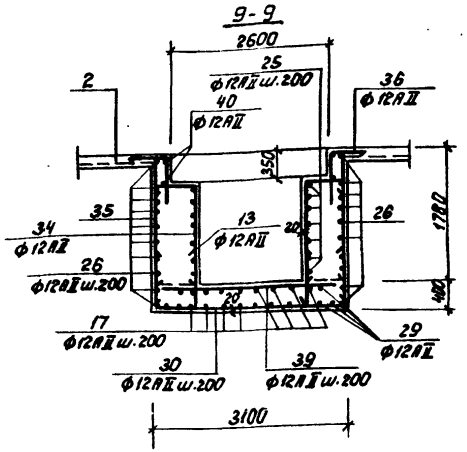

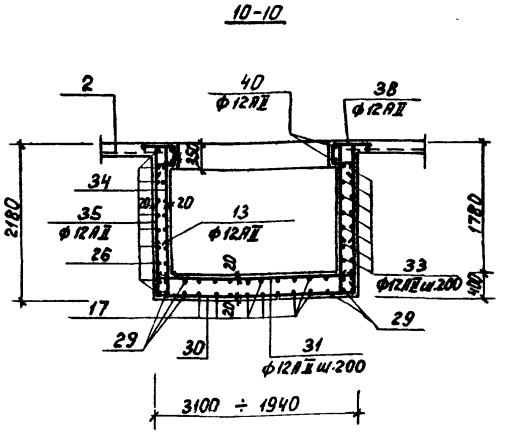

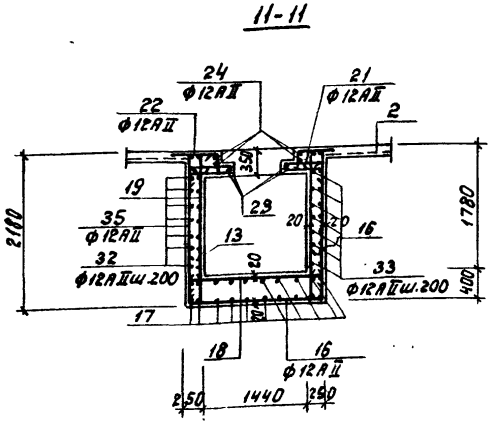

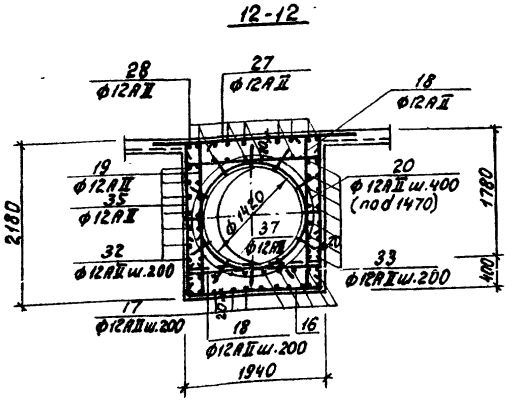

Спецификация днища (продолжение)

			Обозначение	Наименование	Кол.	Примечание
Б4	37	*)		ф12АII, ГОСТ 5781-82; ℓ=4980	3	4,50 кг
Б4	38	*)		ℓср=1790	4	1,60 кг
Б4	39	*)		ℓ=2300	5	2,10 кг
Б4	40	*)		ℓ=7880	2	7,10 кг
Б4	41	*)		ф8АI, ГОСТ 5781-82; ℓ=1900	8	0,80 кг
Б4	42			ф12АII, ГОСТ 5781-82; ℓ=2140	4	1,90 кг
Б4	43	*)		ф8АI, ГОСТ 5781-82; ℓ=1120	16	0,50 кг
Б4	44			ф12АII, ГОСТ 5781-82; ℓ=1990	7	1,80 кг
				Материалы		
				Бетон М-300 Мрз-100, В-6		112,0 м³

*) поз. 37-41, 43 - смотри ведомость стержней данного листа.

Ведомость расхода стали, кг

Марка элемента	Изделия арматурные								Изделия закладные												Общий расход
	Арматура класса								Прокат марки									Арм. кл			
	А-I		А-II			В-I			С 38/23 Вст3 кл2									АI	АII		
	ГОСТ 5781-82		ГОСТ 5781-82			ГОСТ 6727-80			ГОСТ 3262-75*	ГОСТ 8732-78*		ГОСТ 10704-76*	ГОСТ 19903-74*		ГОСТ 8509-72*	ГОСТ 7798-70	ГОСТ 5915-70*	ГОСТ 5781-82			
	ф8	Итого	ф10	ф12	Итого	ф5	Итого	Всего	Тр. 25	Тр. 273×8	Тр. 273×10	Тр. 630×9	Лист б=20	Лист б=10	L75×8	Болт М16	Гайка М16	ф6	ф12	Всего	
Днище	455,0	455,0	1979,7	2269,6	4249,3	4390,0	4390,0	9094,3	3,20	71,5	43,5	26,20	66,5	17,4	103,5	1,00	0,3	13,5	1,80	348,4	9442,7

Ведомость стержней

Поз.	Эскиз
10	740 1650 740
12	160 1650 160
15	1760 560
16	740 1900 740
18	160 1900 160
19	1760 100
20	370 360 360
21	110 560 620 760
22	310 630 250
23	d650
24	d950
25	R1260 360 50
26	R1520 2450
28	2940÷3300
29	2200÷1500
30	740 3050÷1650 740
31	160÷100 3050÷1900 160÷100
33	1730 1880
34	350÷200 1410
35	360 1760
36	520 710
37	d1470
38	720÷920 360÷560 310 200
39	1800÷2800
40	1250 360 d2680
41	1780
43	500 400 50 50

Т.П. 902-2-376.83 - КЖ

Н. контр.	Мильцер		
Нач. отд.	Мешалкин		
Гл. спец.	Руссин		
ГИП	Крюков		
Рук. бр.	Болотова		
Инженер	Нарунец		

Привязан:

Инв. №

Отстойники канализационные радиальные вторичные из сборного ж/б диаметром 30м.

Отстойник. Армирование. Сечения 8-8 ÷ 12-12.

Стадия	Лист	Листов
Р	12	

Масводоканалниипроект

Т.П. 902-2-376.83 АII

Инв. № подл. | Подпись и дата | Взам. инв. №

19173-02 14

Схема расположения стеновых панелей и подкосов

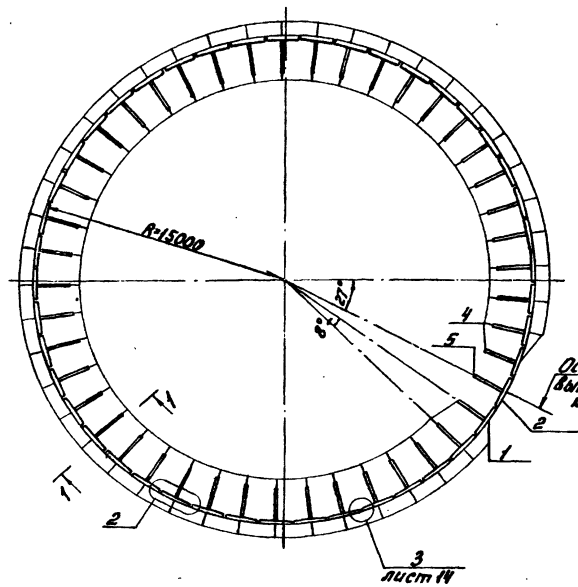

1-1

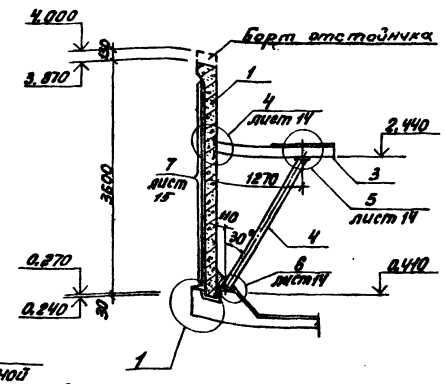

(1)

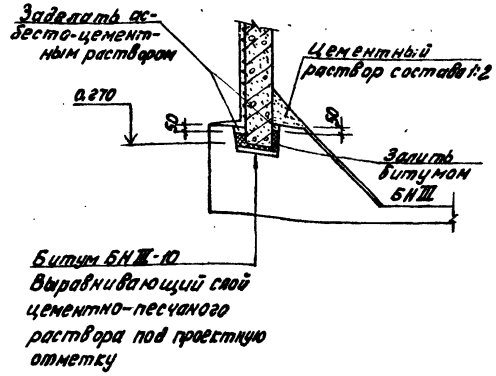

(2)

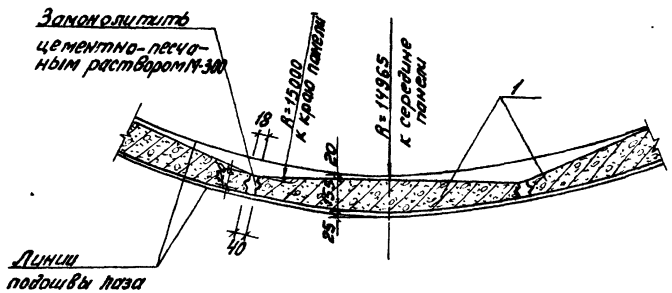

Спецификация
к схемам расположения стеновых панелей и лотков

Марка поз.	Обозначение	Наименование	Кол.	Масса ед.кг	Примечание
		Схема расположения стеновых панелей и подкосов			
		Сборочные единицы			
1	т.п.902-2-КЖН-ПСЦ3-36.1/1	Стеновая панель ПСЦ3-36-1/1	44	2800	
2	-КЖН-ПСЦ3-36.1/2	Стеновая панель ПСЦ3-36-1/2	1	2500	
3	-КЖН-СПП	Ригель СПП	45	39.0	
4	-КЖН-СП01	Подкос СП01	44	32.9	
5	-КЖН-СП02	Подкос СП02	1	24.2	
		Детали			
6	КЖ-15	ФБВр-2 ГОСТ 7348-81, $\ell_{обр}$=7.85м	-	1138.4	Закладочная арматура соединит. деталь
7	КЖ-14	ФIOAIII ГОСТ 5781-82, ℓ=2.30	180	0.14	
8		L140×90×8 ℓ=1.70 ГОСТ 8510-72*	45	2.1	
		Монтажные узлы			
	КЖ-13	Узел 1	-		
		2	23		
	КЖ-14	3	45		
		4	45		
		5	45		
		6	45		
	КЖ-15	7	950		п.м.
		Схема расположения лотков			
		Сборные единицы			
9	т.п.902-2-КЖН-ЛТ16-9-6/2	Лоток ЛТ16-9-6/2	43	1250	
10	КЖН-В1	Водослив В1	45		
		Детали			
11	КЖ-15	Болт М12 ГОСТ 7798-70*	88	0.124	
12		Гайка М12 ГОСТ 5915-70*	88	0.017	
13		Шайба-50×5 ГОСТ 10346-78	176	0.1	
14		-50×8 ГОСТ 103-76, ℓ=200	88	1.3	
		Монтажные узлы			
	КЖ-16	Узел 8	44	-	

Примечание.

1. Пояснение к монтажу дано на листе КЖ-14.

Привязан:

Инв.№

Н.контр.	Мильцер		
Нач.отд.	Мешалкин		
Гл.спец.	Руссин		
ГИП	Крюков		
Рук. бр.	Болотова		
Ст. инж.	Корнюхова		

Т.п. 902-2-376.83 -КЖ

Отстойники канализационные радиальные вторичные из сборного ж/б диаметром 30м

Стадия	Лист	Листов
Р	13	

Отстойник. Схема расположения стеновых панелей и подкосов. Узлы 1, 2, сечение 1-1

Мосводоканалниипроект

Копировал: 19173-02 15 Формат А2

Инв.№подл. | Подп. и дата | Взам.инв.№

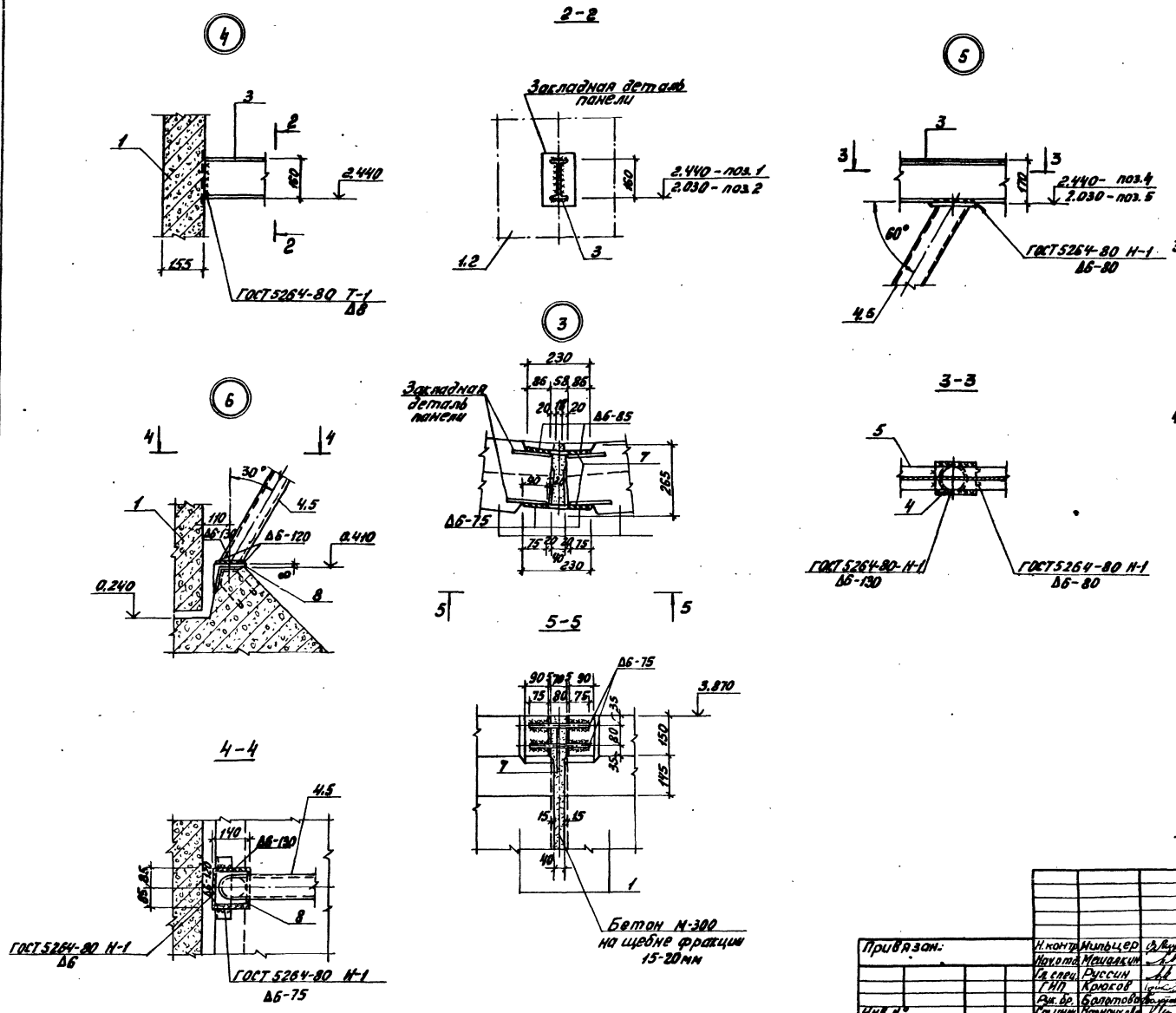

1. Монтаж стеновых панелей начинать с панели ПСЦ3-36-11/2- поз. 2, устанавливаемой по оси отводящего трубопровода.
2. Перед установкой панелей по низу паза укладывается выравнивающий слой цементного раствора под проектную отметку, далее заливается битум толщиной 10мм, после чего производится монтаж стеновых панелей.
3. До навивки кольцевой арматуры заполняются швы между панелями цементно-песчаным раствором М-300, с внутренней стороны швы торкретируются слоем 20мм на ширину 400мм. Наружная поверхность стен выравнивается торкретом по цилиндрическому шаблону.
4. Стальные опорные ригели СРП1- - поз. 3 привариваются к закладным деталям стеновых панелей поз. 1,2. При установке подкоса и ригеля должны быть строго зафиксированы отметки пяты и верха ригеля.
5. Монтаж лотков производится после навивки кольцевой арматуры.
6. Опорные ригели и соединительные детали лотков после монтажа красить водостойкими красками на основе ЭД-16 и ЭД-40.
7. Монтаж сборных железобетонных элементов осуществлять в соответствии со СН и П III-16-80.

т. п. 902-2-376.83 — КЖ

Н. контр.	Мильцер		Отстойники канализационные радиальные вторичные из сборного ж/б диаметром 30м	Стадия	Лист	Листов
Нач. отд.	Мешалкин			Р	14	
Гл. спец.	Руссин					
ГИП	Крюков		Отстойник. Узлы 3÷6.	Мосводоканалниипроект		
Рук. бр.	Болотова					
Ст. инж.	Карначкова					

Привязан:

Инв. №

Инв. № подл. | Подп. и дата | Взам. инв. №

т. п. 902-2-376.83

11 19173-02 16

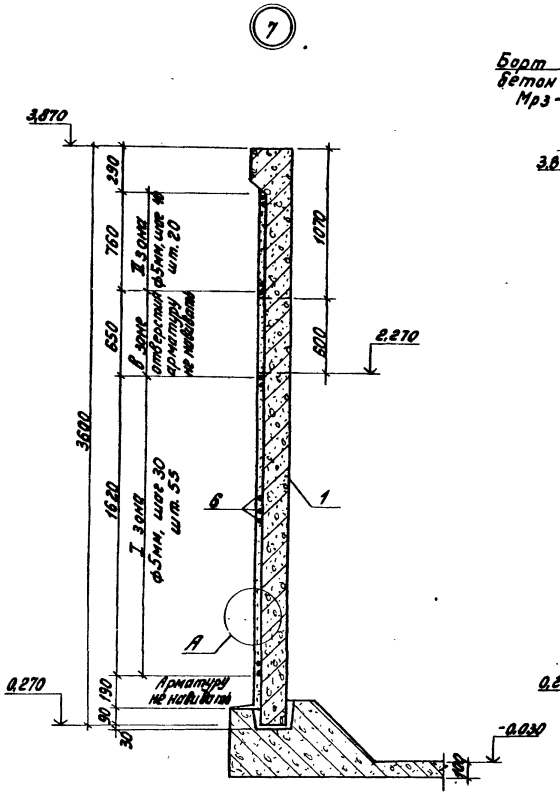

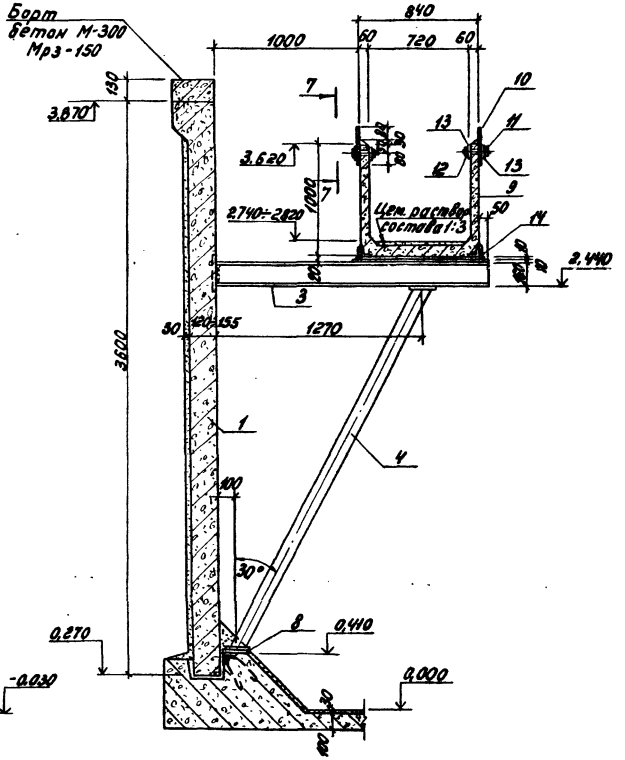

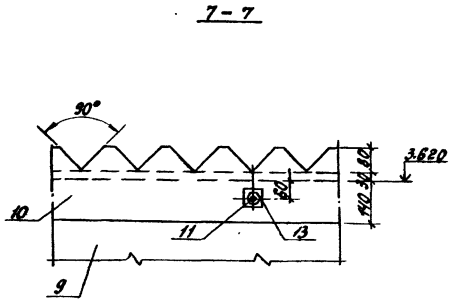

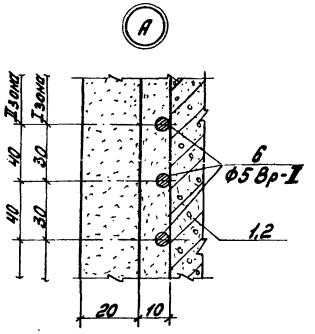

Примечания:

1. Данный лист рассматривать согласно с листом КЖ-16.
2. Отверстия в водосливе просверливать по месту при устройстве водослива.

Привязан:				т. п. 902-2-376.83			-КЖ
		Н.контр.	Мильцер	Отстойники канализационные радиальные вторичные из сборного ж/б диаметром 30м	Стадия	Лист	Листов
		Нач.отд.	Мешалкин		Р	15	
		Гл.спец.	Руссин				
		ГИП	Крюков	Отстойник. Узел 7. Сечения 6-6, 7-7.	Мосводоканалниипроект		
Инв. №		Ст.инж.	Карнаухова				

Т. п. 902-2-376.83

Инв. № подл. | Подп. и дата | Взам. инв. №

19173-02 17

Схема расположения лотков и борта отстойника.

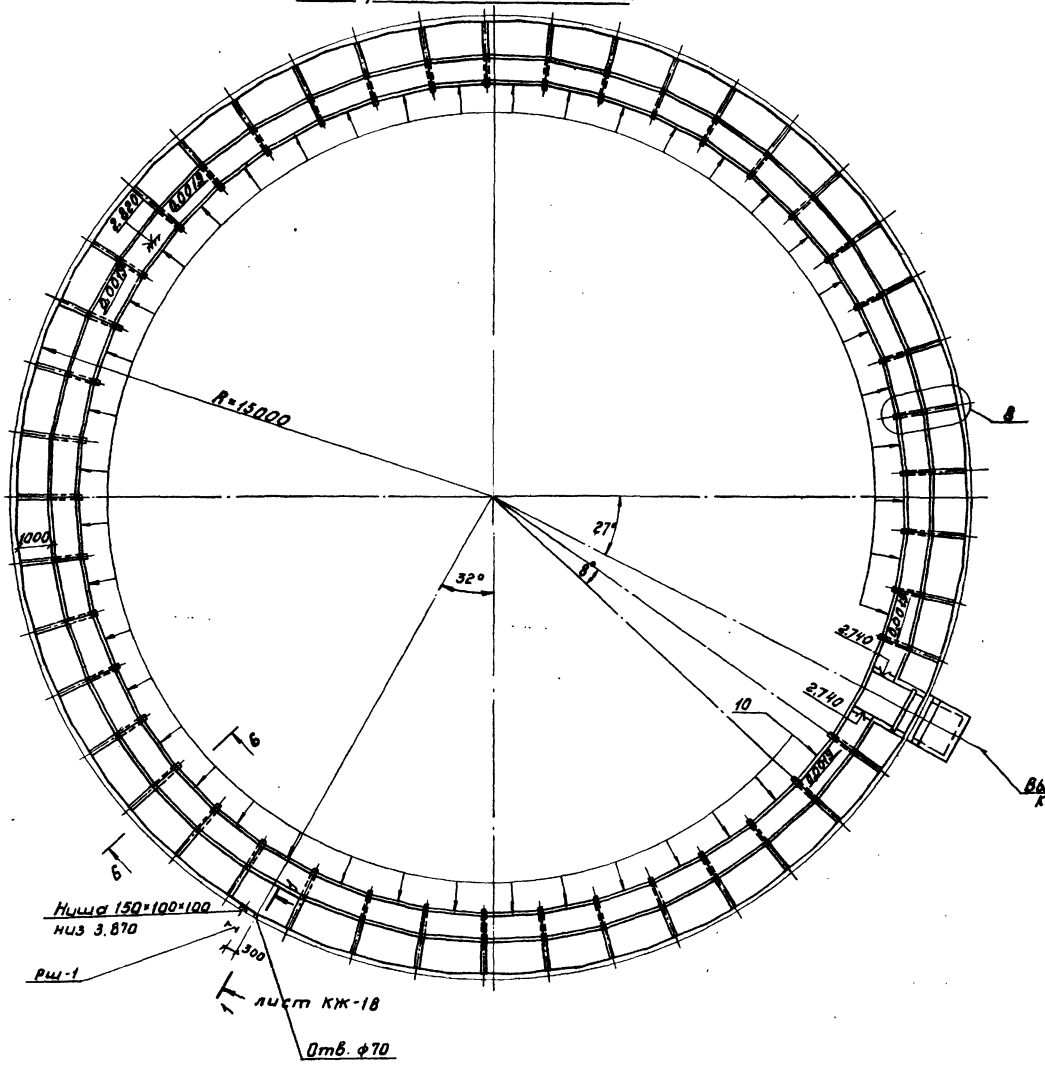

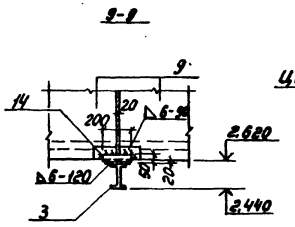

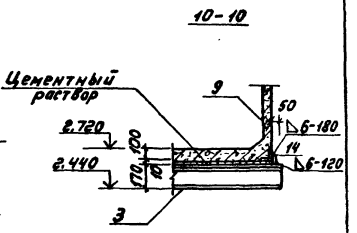

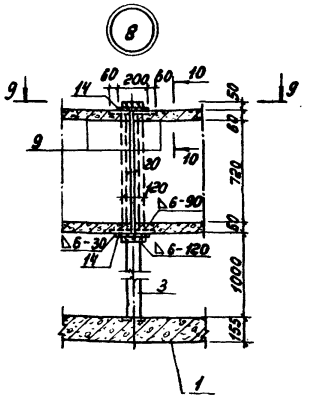

Примечания.

1. Пояснения к монтажу стеновых панелей и ригельно-подкосной системы дано на листе КЖ-14.
2. Спецификация элементов дана на листе КЖ-13.

				т. п. 902-2-376.83			-КЖ
Привязан	Н. контр.	Мильцер		Отстойники канализационные радиальные вторичные из сборного ж/б диаметром 30м	Стадия	Лист	Листов
	Нач. отд.	Мешалкин			Р	16	
	Гл. спец.	Руссин					
	ГНП	Крюков		Отстойник. Схема расположения лотков. Узел 8.	Мосводоканалниипроект		
Инв. №	Ст. инж.	Карнаухова					

Копировал: 19173-02 18 Формат А2

Инв. № подл. | Подп. и дата | Взам. инв. №

Т.п. 902-2-376.83

1-1

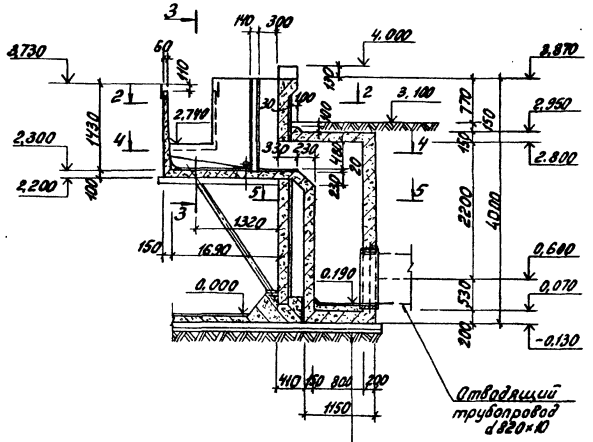

3-3

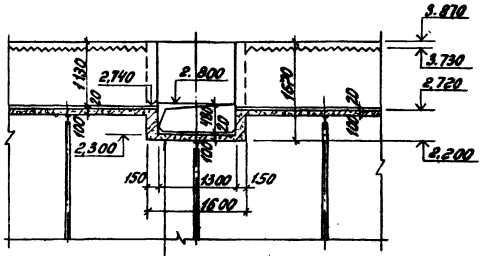

Б-Б

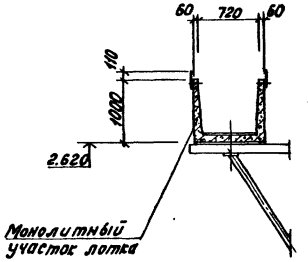

Цементная штукатурка-20
Набетонка М100 – 100
Железобетонное днище-200
Подготовка из бетона М50 – 100
Щебень, втрамбованный в грунт-50

2-2

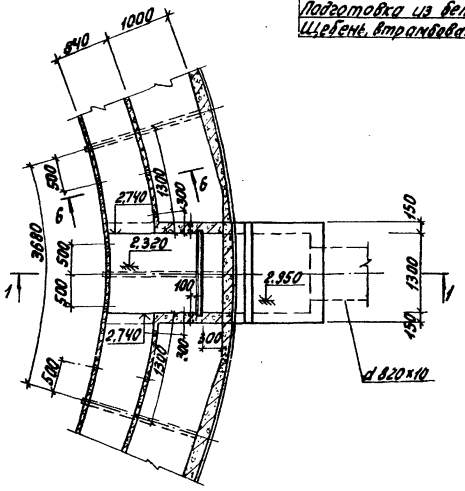

4-4

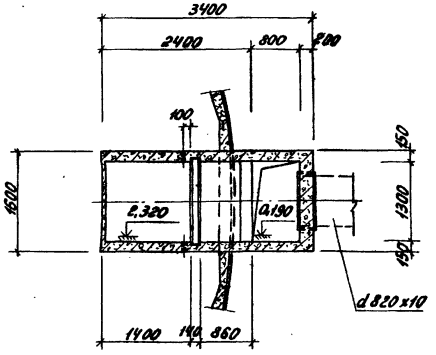

5-5

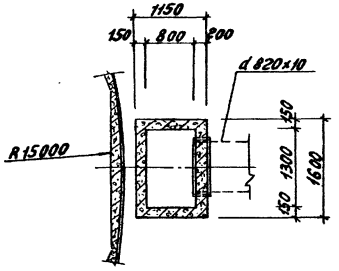

Примечания.

1. Камера выполняется после навивки арматуры на стены отстойника и торкретирования.
2. Внутренние поверхности стен оштукатуриваются цементным раствором слоем 20мм.
3. Наружные поверхности камеры ниже планировки затираются цементным раствором, выше планировки – оштукатуриваются.

Привязан:

Инв.№

Н.контр.	Мильцер		
Нач.отд.	Мешалкин		
Гл.спец.	Русских		
ГИП	Крюков		
Инженер	Нафтулец		

Т.П. 902-2-376.83 -КЖ

Отстойники канализационные радиальные вторичные из сборного ж/б диаметром 30м

Отстойник. Выпускная камера. Сечения 1-1 ÷ Б-Б.

Стадия	Лист	Листов
Р	17	

Мосводоканалниипроект

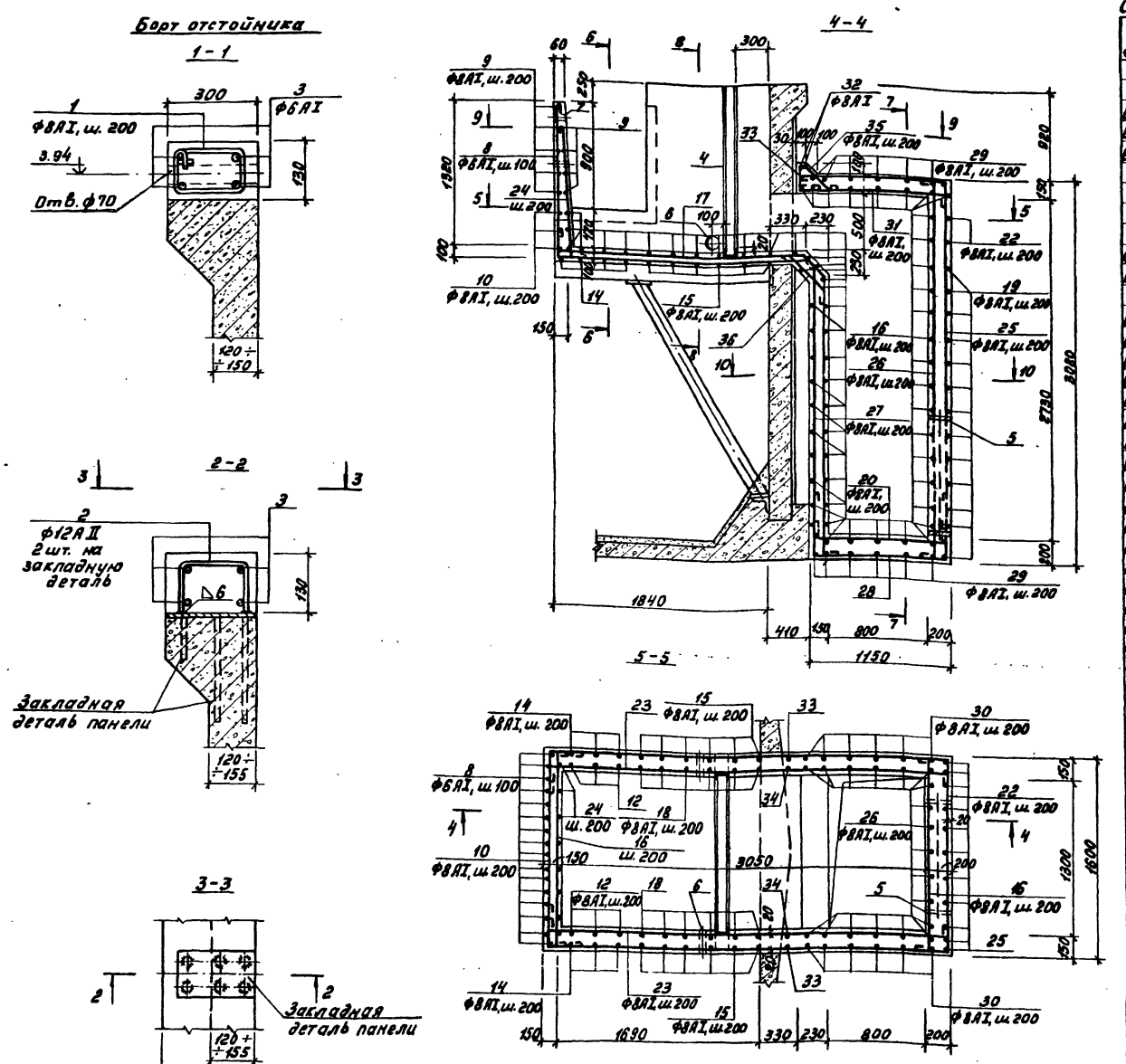

*) Поз. 1, 2, 8 ÷ 20, 22 ÷ 38 смотреть ведомость стержней на листе АС-19.

Спецификация на борт отстойника и выпускную камеру

Формат	Зона	Поз.	Обозначение	Наименование	Кол.	Примечание
				Борт отстойника.		
				Детали.		
Б4		1	АС-18	ф8АI, ГОСТ 5781-82, ℓ=720	360	0,30кг
Б4		2		ф12АII, ГОСТ 5781-82, ℓ=420	180	0,40кг
Б4		3		ф6АI, ГОСТ 5781-82, ℓобщ.=387000	–	86,0кг
				Материалы.		
				Бетон М300, Мрз-150	–	5,60м³
				Выпускная камера.		
				Сборочные единицы.		
А4		4	т.п. 902- КЖИ-МН3	Закладное изделие МН2	1	58,30кг
А3		5	3.901-5 лист ТМ-29	Сальник dy=600, ℓ=200	1	65,00кг
				Детали.		
Б4		6	АС-18, 19	Тр. dy100, ГОСТ 3262-75*, ℓ=150	2	1,63кг
Б4		7		Тр. dy25, ГОСТ 3262-75*, ℓ=80	8	0,19кг
Б4		8*)		ф6АI, ГОСТ 5781-82, ℓ=3710	16	0,80кг
Б4		9*)		ф8АI, ГОСТ 5781-82, ℓ=3770	10	1,50кг
Б4		10*)		ℓ=2150	3	0,90кг
Б4		11*)		ф6АI, ГОСТ 5781-82, ℓ=2780	24	0,62кг
Б4		12*)		ф8АI, ГОСТ 5781-82, ℓср.=1970	6	0,80кг
Б4		13*)		ℓ=2390	12	1,00кг
Б4		14*)		ℓ=3050	4	1,20кг
Б4		15*)		ℓ=4910	6	1,90кг
Б4		16*)		ℓ=1950	65	0,80кг
Б4		17*)		ℓ=5030	7	2,00кг
Б4		18*)		ℓ=1940	12	0,80кг
Б4		19*)		ℓ=4350	13	1,80кг
Б4		20*)		ℓ=1500	31	0,60кг
Б4		21*)		ф16АII, ГОСТ 5781-82, ℓ=3350	8	5,30кг
Б4		22*)		ф8АI, ГОСТ 5781-82, ℓ=8830	2	3,50кг
Б4		23*)		ℓ=3790	4	1,50кг
Б4		24*)		ℓ=1600	16	0,65кг
Б4		25*)		ℓ=4330	11	1,65кг
Б4		26*)		ℓ=3360	19	1,26кг
Б4		27*)		ℓ=2320	11	0,85кг
Б4		28*)		ℓ=2240	9	0,90кг
Б4		29*)		ℓ=2610	12	1,10кг
Б4		30*)		ℓ=2970	10	1,20кг
Б4		31*)		ℓ=1600	11	0,65кг
Б4		32*)		ℓ=1670	2	0,70кг
Б4		33*)		ℓ=3050	1	1,20кг
Б4		34*)		ℓ=1250	16	0,50кг
Б4		35*)		ℓ=1010	11	0,40кг
Б4		36*)		ℓ=890	11	0,40кг
Б4		37*)		ℓ=1140	4	0,50кг
Б4		38*)		ℓ=1020	28	0,40кг
				Материалы.		
				Бетон М200, Мрз-100		
				и В-4	–	4,90м³

т. п. 902-2-376.83 -КЖ

Н. контр.	Мильцер		
Нач. отд.	Мешалкин		
Гл. спец.	Руссин		
ГИП	Крюков		
Рук. бр.	Болотова		
Ст. инж.	Карнаухова		

Отстойники канализационные радиальные вторичные из сборного ж/б диаметром 30м

Отстойник. Борт отстойника. Выпускная камера. Армирование

Стадия	Лист	Листов
Р	18	

Мосводоканалниипроект

Привязан

Инв. №

Инв. № подл. | Подп. и дата | Взам. инв.

т.п. 902-2-376.83

11 - 19173-02 20

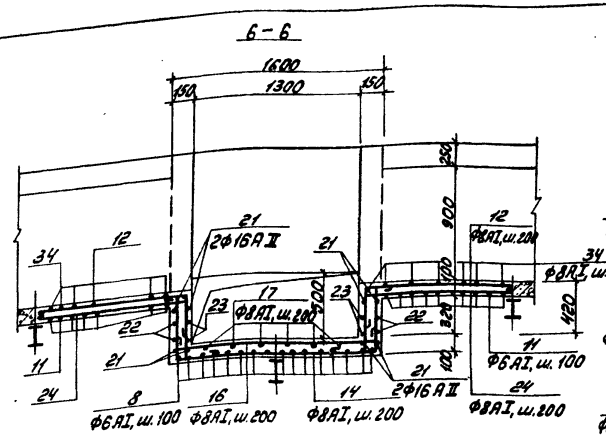

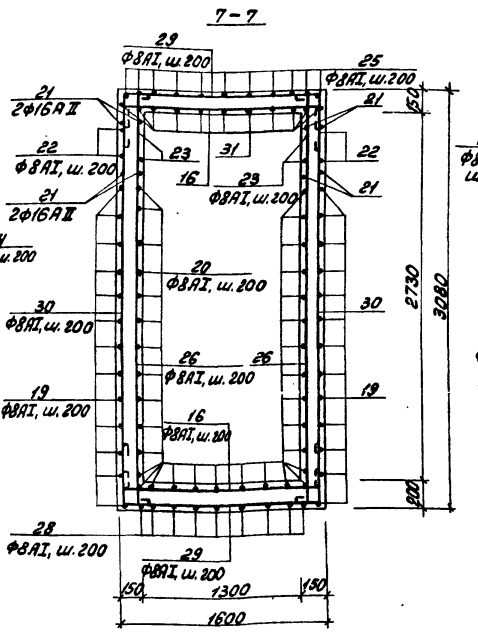

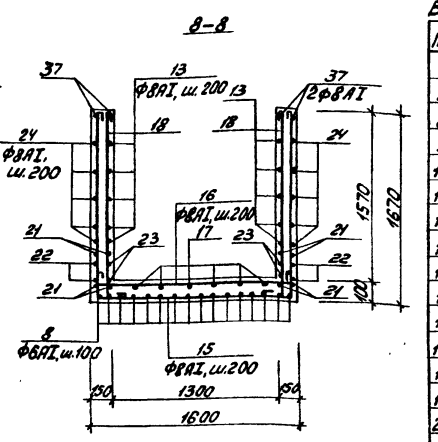

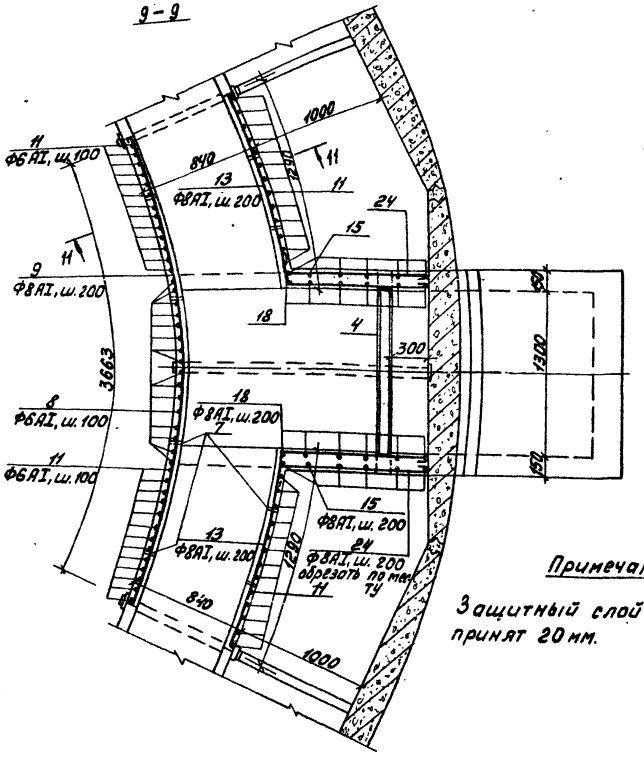

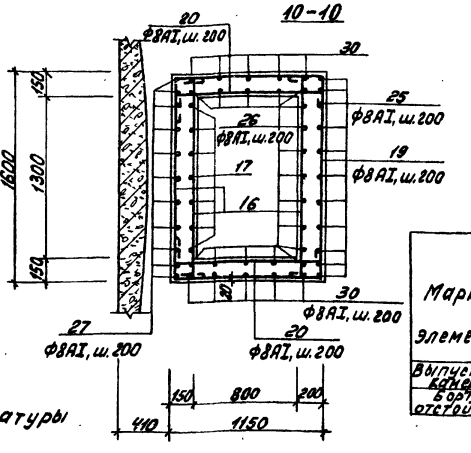

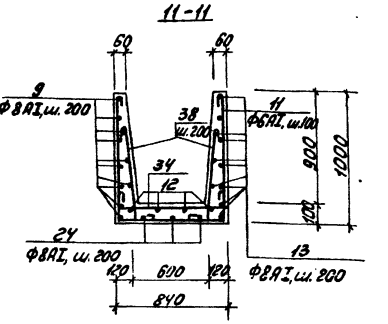

Примечание.

Защитный слой арматуры принят 20 мм.

Ведомость стержней

Поз.	Эскиз
1	140 220 80
2	100 220 100
8	1370 2160 90
9	3650
10	240 1550 240
11	350 780
12	1440-1250 190
13	1250 1020
14	240 V60 1530 240 V60
15	1630 1530 1630
16	1m 1550 140
17	240 2120 800 2160
18	1630 90 190
19	1100 210 1550 210 1100
20	140 1100 140
22	240 3370 240 3370 1550
23	240 3340 90
24	240 1240
25	1360 2850
26	140 3010 90
27	100 2100
28	520 10800 520
29	980 1530 980
30	2850
31	1360 110
32	1550
33	700 1530 700
34	170 790 170
35	200 240 280 100
36	170 500 100
37	1020
38	200 700

Ведомость расхода стали, кг

Марка элемента	Изделия арматурные: Арматура класса AI, ГОСТ 5781-82, ф6	ф8	Итого	Арматура класса AII, ГОСТ 5781-82, ф12	ф16	Итого	Всего	Изделия закладные: Арм. кп. AI, ГОСТ 5781-82, ф6	Прокат марки С38/23 В Ст3 кп2, ГОСТ 19903, ф16	ГОСТ 19903, ш14	ГОСТ 82-70, 5-10	ГОСТ 19903, 4у-25	ГОСТ 19903, 4у-40	ГОСТ 19903, 4у-100	Всего	Общий расход
Выпускная камера	21.70	318.6	340.30	—	42.30	42.30	389.60	2.20	11.70	56.10	12.90	1.60	3.30	40.40	128.90	518.00
Вар. отстойника	86.00	108.0	194.0	72.0	—	72.0	266.0									266.0

				т.п. 902-2-376.83	-КЖ
Привязан:					
Инв. №	Н.контр.	Мильцер		Отстойники канализационные радиальные вторичные из сборного ж/б диаметром 30м. Отстойник. Выпускная камера. Армирование. Сечения 6-6 ÷ 11-11	Стадия: Р; Лист: 19; Листов:
	Нач.отд	Мешалкин			
	Гл.спец.	Русевич			
	ГИП	Крюков			
	Рук.гр.	Болотова			
	Ст.инж.	Карнаухова			Госводоканалниипроект

Инв. № подл. | Подп. и дата | Взам. инв. №

Копировал: 19173-02 21 Формат А2

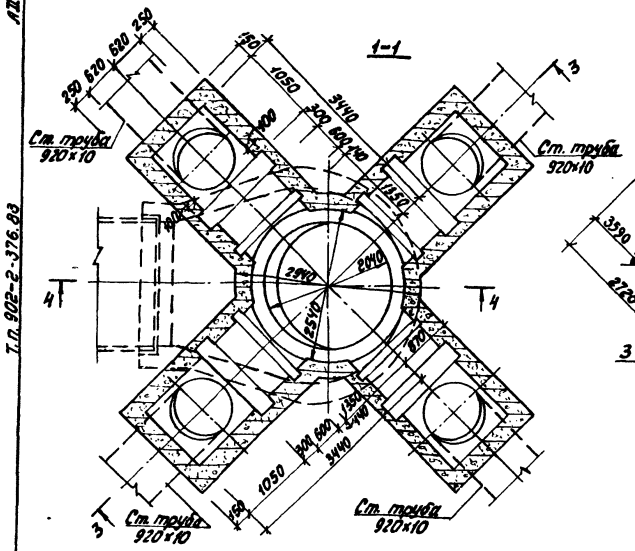

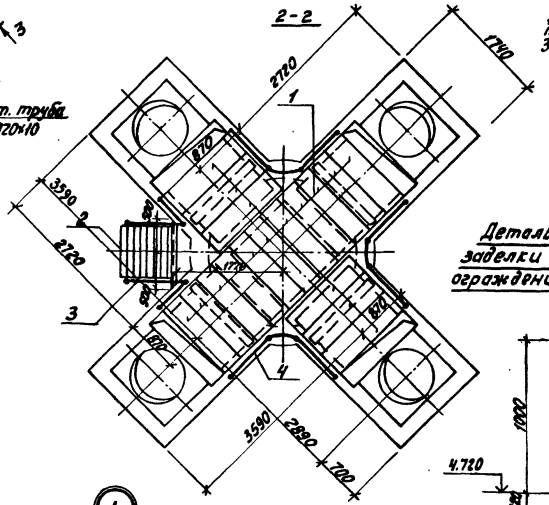

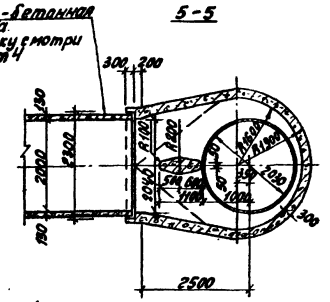

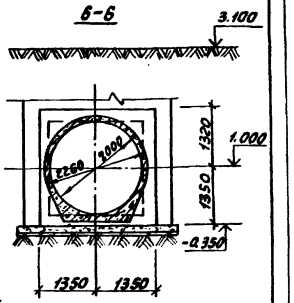

Деталь заделки ограждения

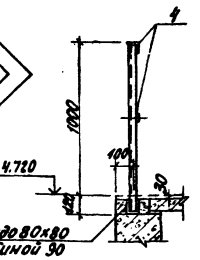

Спецификация элементов распределительной чаши

Марка поз.	Обозначение	Наименование	Кол.	Масса ед., кг	Примечание
1	ГОСТ 948-76	Перемычки 2ПРЧ-14.38.6	17	88.00	
2	т.п. 902-2-376.83 КЖИ ЛС1	Лестница ЛС1, h=1400	1	121.80	
3	КЖИ ОГ1	Ограждение ОГ1	2	15.30	
4	КЖИ ОГ2	ОГ2	4 м. 8,5	13.10	
5	КЖ-20	С10 ГОСТ 8240-72, ℓ=700	2	6.00	
6	т.п. 902-2-376.83 альбом VII	Труба 2030×10, ℓ=1650	1		
7	КЖ-20÷22	Распределительная чаша	1		

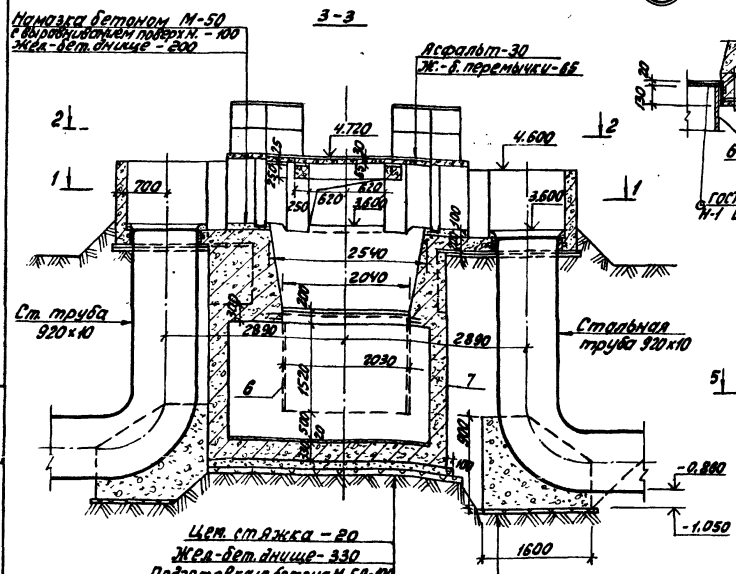

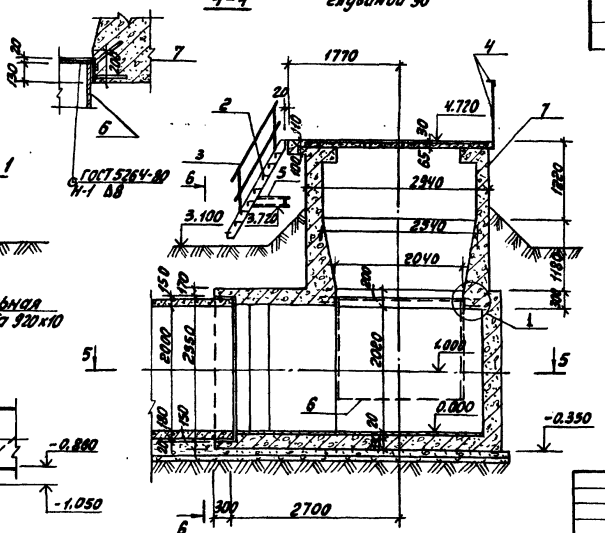

Примечания:

1. Указания по отделке наружных и внутренних поверхностей даны на листе общих данных, лист 4.
2. Во избежание образования трещин в период бетонирования консольных конструкций чаши засыпку грунта до уровня низа консолей производить с тщательным уплотнением слоями по 150мм.
3. Заделку железобетонной трубы смотреть листы общих данных, лист 4.

					т.п. 902-2-376.83		-КЖ
Н.контр.	Мильцер			Отстойники канализационные радиальные вторичные из сборного ж/б диаметром 30м. Распределительная чаша. Планы 1-1, 2-2 5-5. Сечения 3-3, 4-4, 6-6.	Стадия	Лист	Листов
Нач. отд.	Мешалкин				Р	20	
Гл. спец.	Руссин						
ГИП	Крюков				Москводоканалпроект		
Рук. гр.	Болотова						
Инженер	Марунец						

Привязан:

Инв. №

Инв. № подл. | Подп. и дата | Взам. инв. №

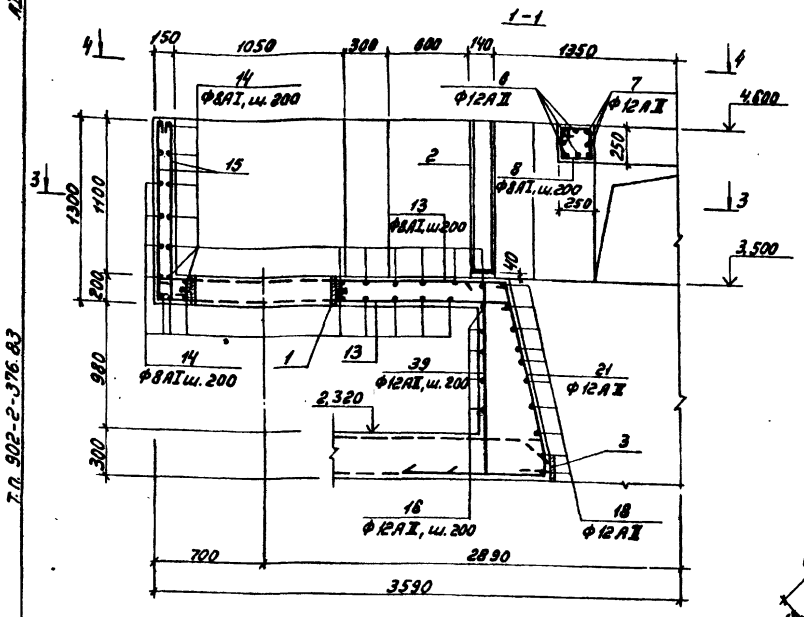
1-1
2-2
3-3
4-4
Ф8АI, ш. 200
Ф12АII
Ф12АI
Ф8АI, ш.200
Ф12АII, ш. 200
Ф12АII
Ф12АI, ш. 200
Ф12АII
Ф8АI ш. 200
Ф12АII, ш. 200
Ф12АII
Ф8АI, ш. 200
Ф12АII
Ф8АI, ш. 200
Ф12АII, ш. 200
Ф12АII
Ф8АI, ш. 200
Ф12АII
Ф8АI, ш. 200
Ф12АII
Ф8АI

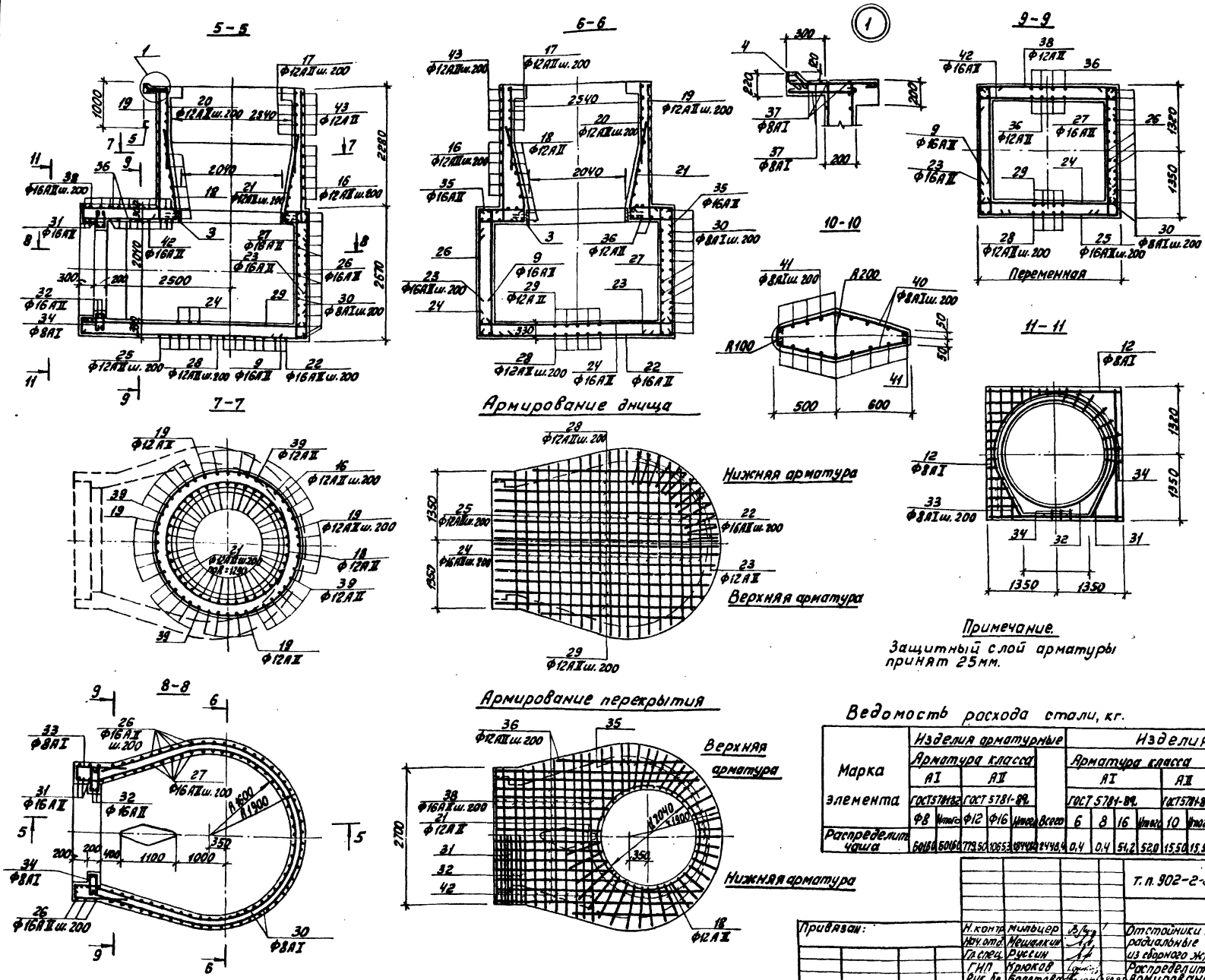

Ведомость стержней

Поз.	Эскиз
7	220 4130 220
8	200 200
9	200 780
10	160 1150 180 140
11	830
12	240 2640 240
13	2320+2620
14	240 1670 240
15	1250 240
16	d 2900 360
17	140 350 700 350 R=1300
18	d 2590÷2090 360
19	2540 110
21	200 1660 150 170
22	3750÷2500
23	780 900
24	230 3750÷2500 230
25	800 3750÷2650 800
27	2320 230
28	4500÷2850
29	4500÷2850 110
30	2560 R=1870
31	d 2370 180 180 1350
32	d 2090 1230 480
33	150÷600 240 540
34	450 450
35	830÷1250 480
36	1900÷4000
38	2650÷3500
39	210 110 1430
40	50 480 580 50
41	2600
42	230 2650÷3500 230
43	R 1440

Ведомость расхода стали, кг.

Марка элемента	Изделия арматурные						Изделия закладные														Общий расход
	Арматура класса						Арматура класса						Прокат марки								
	AI		AII				AI				AII		$C^{38}/23$ 8ст3 кп2								
	ГОСТ 5781-82		ГОСТ 5781-82				ГОСТ 5781-82				ГОСТ 5781-82		ГОСТ 5781-82	ГОСТ 8509-72	ГОСТ 19903-74*		ГОСТ 10707-80*				
	Ф8	Итого	Ф12	Ф16	Итого	Всего	6	8	16	Итого	10	Итого	С14	С15×8	С50×8	Лист 5-10	Тр. 10×10	Итого	Всего		
Распределит. чаша	601,60	601,60	779,50	1065,3	1844,80	2448,4	0,4	0,4	51,2	52,0	15,50	15,50	170,0	9,0	60,9	58,4	176,0	474,3	541,8		2988,2

т.п. 902-2-376.83 -КЖ

Привязан:				
	Н.контр.	Мильцер		
	Нач.отд.	Мешалкин		
	Гл.спец.	Руссин		
	ГИП	Крюков		
	Рук.бр.	Болотова		
Инв. №	Инженер	Корунец		

Отстойники канализационные радиальные вторичные из сборного ж/б диаметром 30м

Распределительная чаша. Армирование. Сечения 5-5 ÷ 11-11.

Стадия	Лист	Листов
Р	22	

Мосводоканалниипроект

Инв. № подл. | Подп. и дата | Взам. инв. №

т.п. 902-2-376.83

19173-02 24

Камера ОВ1

1-1

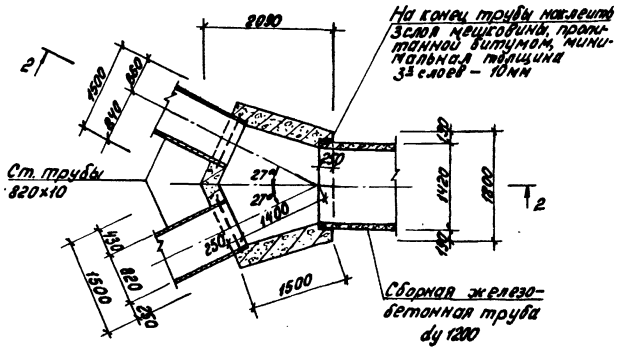

2-2

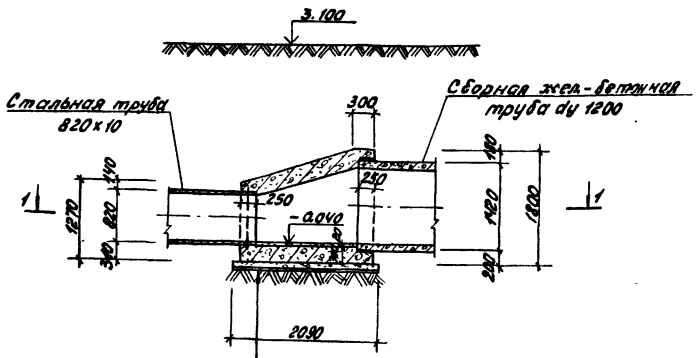

Штукатурка цем. раствором состава 1:2 – 20
Жел.-бет. днище М-200 – 300
Подготовка из бетона М-50 – 100
Щебень, втрамбованный в грунт – 50

Камера ОВ2

3-3

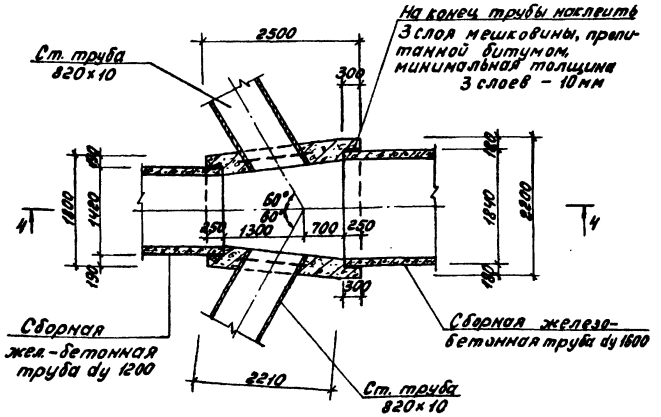

4-4

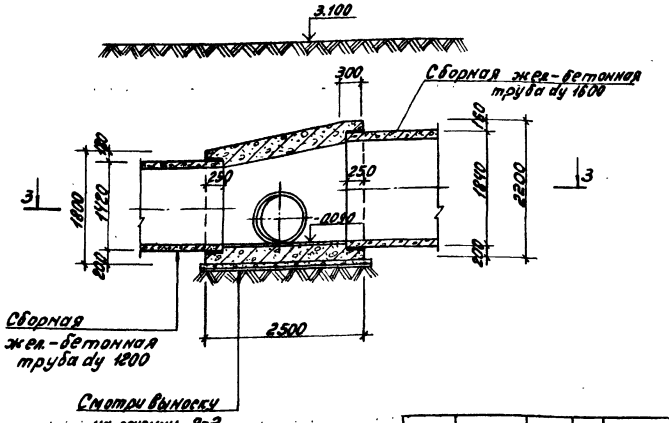

Примечания

1. Бетонирование камер ОВ1 и ОВ2 производить после укладки стальных и железобетонных труб, концы последних оклеить 3-мя слоями мешковины, пропитанной в битуме.
2. Основание под сборные железобетонные трубы разрабатывается при привязке настоящего проекта к конкретным геологическим условиям.
3. Наружные поверхности камер затереть цементным раствором.

				т. п. 902-2-376.83			-КЖ
Привязан:	Н.контр.	Мильцер		Отстойники канализационные радиальные вторичные из сборного ж/б диаметром 30м	Стадия	Лист	Листов
	Нач.отд.	Мешалкин			Р	23	
	Гл.спец.	Руссин					
	ГИП	Крюков		Камеры ОВ1 и ОВ2. Планы, сечения.	Мосводоканалниипроект		
	Рук.бр.	Болотова					
Инв. №	Инжен.	Наручец					

Копировал: 19173-02 25 Формат А2

Инв. № подл. | Подп. и дата | Взам. инв. №

т. п. 902-2-376.83

А2

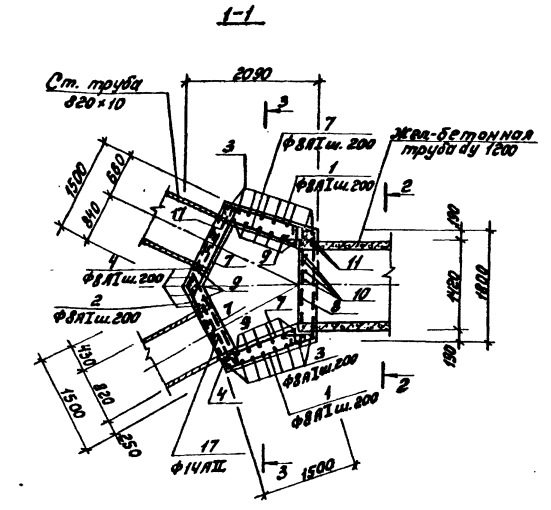

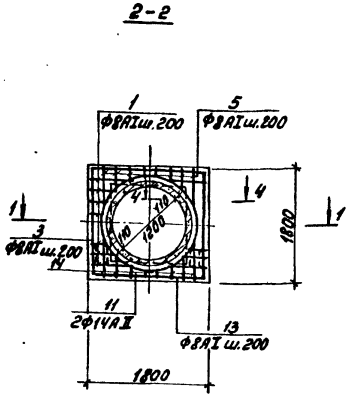

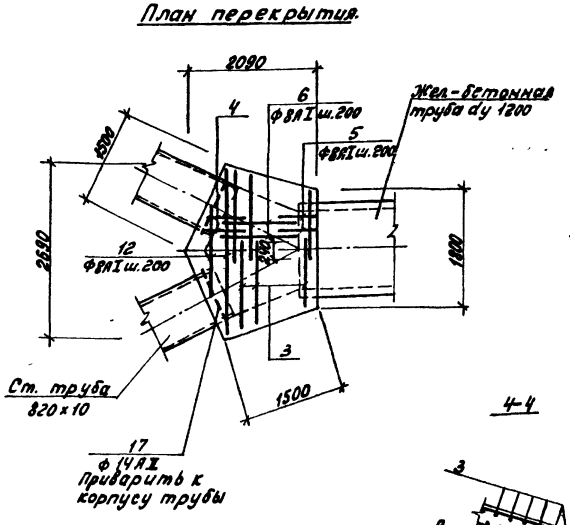

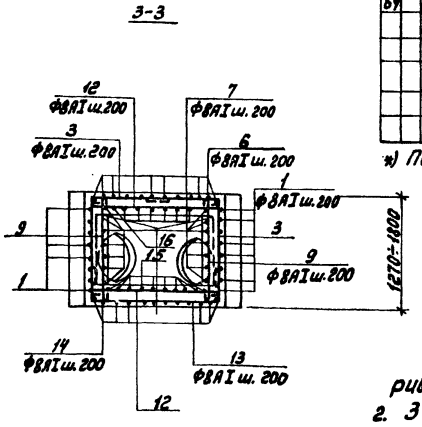

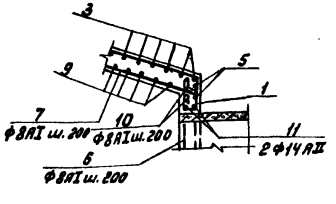

Спецификация камеры.

Формат	Зона	Поз.	Обозначение	Наименование	Кол.	Примечание
				Камера 081 (шт. 1)		
				Детали.		
БЧ		1*)		ф8АI, ГОСТ 5781-82; ℓ=6290	9	2,50кг
БЧ		2*)		ℓ=2040	6	0,80кг
БЧ		3*)		ℓср.=2630	16	1,10кг
БЧ		4*)		ℓср.=1520	16	0,60кг
БЧ		5*)		ℓ=2090	10	0,90кг
БЧ		6*)		ℓср.=1480	12	0,60кг
БЧ		7*)		ℓ=1740	26	0,70кг
БЧ		8*)		ℓ=2000	10	0,80кг
БЧ		9*)		ℓср.=1600	28	0,70кг
БЧ		10*)		ℓ=1870	8	0,80кг
БЧ		11*)		ф14АII, ГОСТ 5781-82; ℓ=5160	2	6,20кг
БЧ		12*)		ф8АI, ГОСТ 5781-82; ℓср.=2320	26	0,90кг
БЧ		13*)		ℓср.=3340	11	1,30кг
БЧ		14*)		ℓср.=2410	12	1,00кг
БЧ		15*)		ℓср.=1390	12	0,60кг
БЧ		16*)		ℓ=1420	12	0,60кг
БЧ		17*)		ф14АII, ГОСТ 5781-82; ℓ=3000	2	3,60кг
				Материалы.		
				Бетон М-200		
				Мрз-100, В-4		4,60м³

*) Поз. 1÷17 – смотри ведомость стержней на данном листе.

Ведомость стержней

Поз.	Эскиз
1	780, 760, 1450, 1750, 1450
2	960, 960
3	940÷1470, 1060÷1540
4	940÷860, 500
5	1470, 500
6	1520÷1200
7	1620
8	1880
9	1210÷1740
10	1750
11	420, d 1510
12	1750÷2640
13	510, 2640÷1750, 510
14	510, 2040÷500, 510
15	2040÷500
16	2070÷530
17	420, d 880

Примечания.

1. Арматура в месте прохождения стальных труб d 820×10 разрезается, отгибается и приваривается к корпусу трубы.
2. Защитный слой принят 25мм.
3. Поз. 17 приваривается к корпусу трубы d 820×10.

Ведомость расхода стали, кг

Марка элемента	Изделия арматурные						Общий расход
	Арматура класса						
	АI			АII			
	ГОСТ 5781-82			ГОСТ 5781-82			
	ф8	–	Итого	ф14	–	Итого	
081	181,7		181,7	19,8		19,8	201,5

Т.П. 902-2-376.83 -КЖ

Привязан:	Н.контр.	Мильцер		Отстойники канализационные радиальные вторичные из сборного ж/б диаметром 30м	Стадия	Лист	Листов
	Нач.отд.	Мешалкин			Р	24	
	Гл.спец.	Руссин					
	ГИП	Крюков		Камера 081. Армирование. План 1-1. План перекрытия. Сечения 2-2÷4	Мосводоканалниипроект		
Инв. №	Рук.бр.	Болотова					
	Инжен.	Нарунец					

Копировал: 19173-02 26 Формат А2

Инв.№ подл. | Подп. и дата | Взам.инв.№

Т.П. 902-2-376.83 АII

1-1

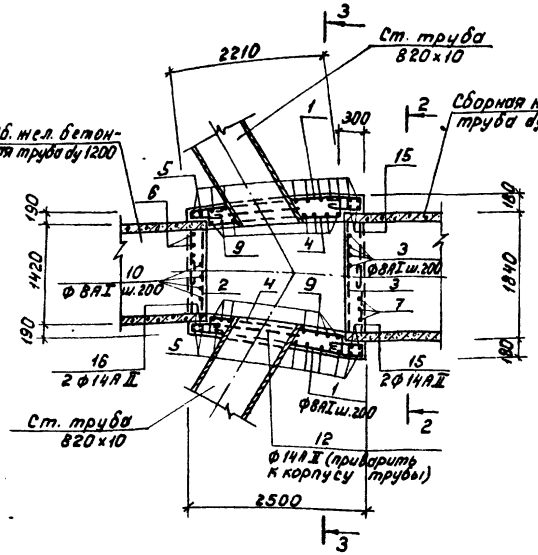

2-2

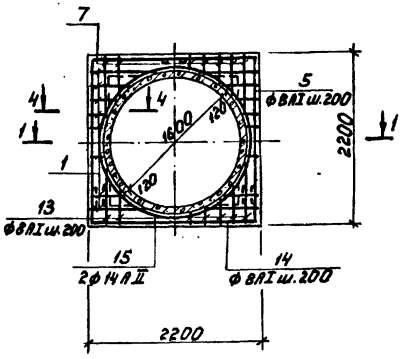

План перекрытия

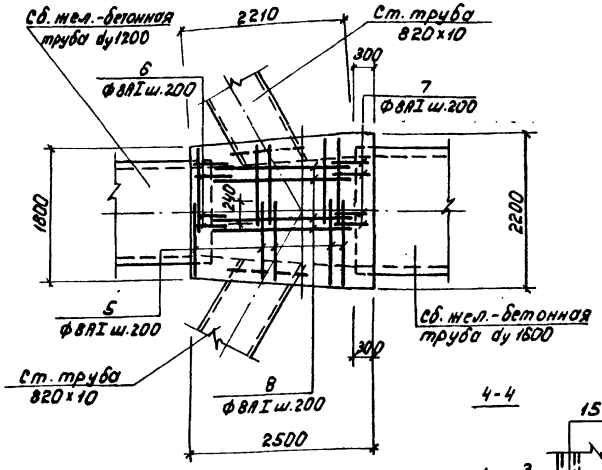

3-3

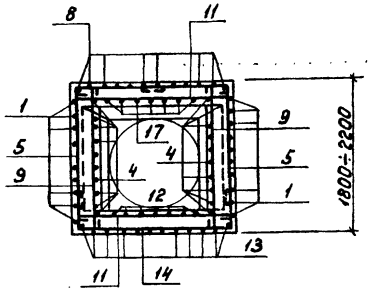

4-4

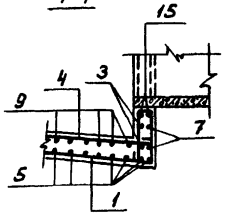

Спецификация камеры

Формат	Зона	Поз.	Обозначение	Наименование	Кол.	Примечание
				Камера ОВ2 (шт.1)		
				Детали		
Б4		1*)	КЖ-25	ф8 AI, ГОСТ 5781-82; ℓ=4790	20	1.90 кг
Б4		2*)		ℓ=1920	9	0,80 кг
Б4		3*)		ℓ=2270	20	0,90 кг
Б4		4*)		ℓ=2580	20	1.00 кг
Б4		5*)		ℓср=2900	26	1,20 кг
Б4		6*)		ℓ=2100	10	0,80 кг
Б4		7*)		ℓ=2500	12	1.00 кг
Б4		8*)		ℓ=2120	11	0,80 кг
Б4		9*)		ℓср=2070	22	0,80 кг
Б4		10*)		ℓ=1870	10	0,70 кг
Б4		11*)		ℓср=2070	26	0,80 кг
Б4		12*)		ℓ=2570	12	1.00 кг
Б4		13*)		ℓ=3590	12	1.40 кг
Б4		14*)		ℓср=3090	13	1,20 кг
Б4		15*)	ф14 A II	ГОСТ 5781-82; ℓ=6420	2	7.80 кг
Б4		16*)		ℓ=5100	2	6,20 кг
Б4		17*)	ф8 AI,	ГОСТ 5781-82; ℓ=2600	10	1.00 кг
Б4		18	ф14 A II,	ГОСТ 5781-82; ℓобщ=3500	2	4.20 кг
				Материалы		
				Бетон М-200		
				Мрз-100, В-4		6,0 м³

*) Поз. 1÷17 - смотри ведомость стержней на данном листе.

Ведомость стержней

Поз.	Эскиз
1	1000 2190 1200 280
2	1800
3	2150
4	2460
5	1480÷1880 1000÷1200
6	500 1480
7	270 1880
8	2000
9	1750÷2150
10	1750
11	1750÷2150
12	2450
13	510 2450 510
14	510 1750÷2150 510
15	420 d1910
16	420 d1490
17	2480

Примечания.

1. Арматура в месте прохождения стальных труб d 820×10 разрезается, отгибается и приваривается к корпусу трубы.
2. Защитный слой принят 25 мм.
3. Поз. 18 приваривается к корпусу трубы d 820×10.

Ведомость расхода стали, кг.

Марка элемента	Изделия арматурные						Общий расход
	Арматура класса						
	AI			A II			
	ГОСТ 5781-82			ГОСТ 5781-82			
	ф8	—	Итого	ф14	—	Итого	
ОВ2	244,6		244,6	36,4		36,4	281.0

				Т.П. 902-2-376.83		-КЖ
Привязан:	Н. контр.	Нильцер		Оттойники канализационные радиальные. Вторичные из сборного ж/б диаметром 30 м. Камера ОВ2. Армирование. План 1-1. План перекрытия. Сечения 2-2÷4-4	Стадия	Лист	Листов
	Нач. отд.	Нешалкин			Р	25	
	Гл. спец.	Руссин					
	ГИП	Крюков			Мосводоканалжилпроект		
	Рук. гр.	Болотова					
Инв. №	Инжен.	Нарунец					

Копировал: 12173-02 27 Формат А2

Инв. № подл. | Подпись и дата | Взам. инв. №

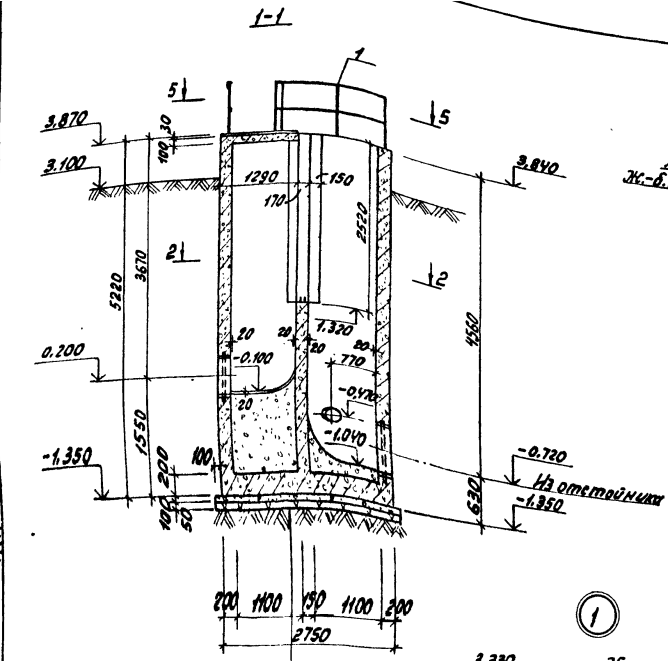

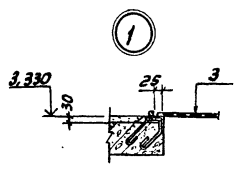

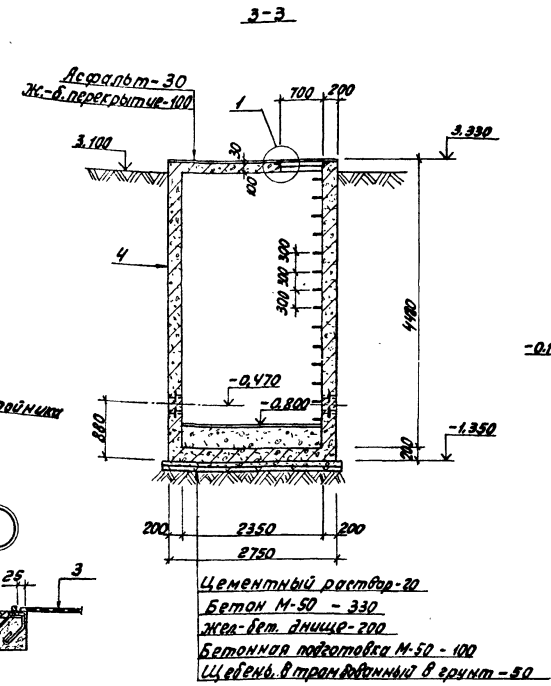

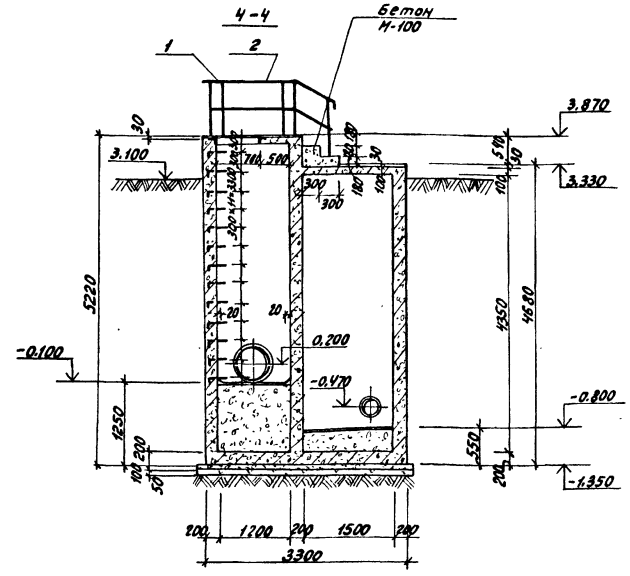

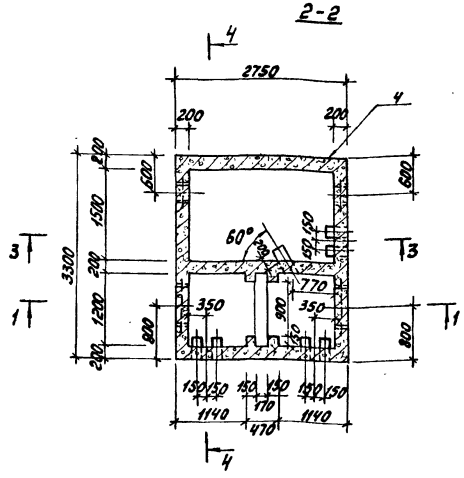

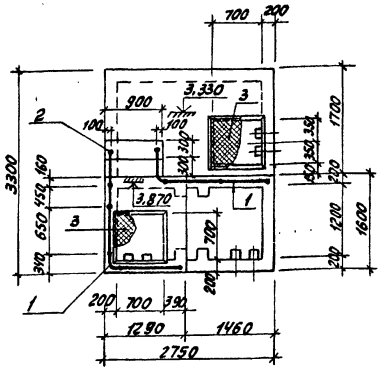

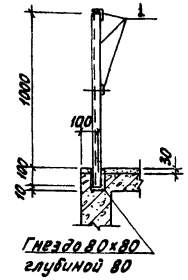

Спецификация элементов иловой камеры

Марка поз.	Обозначение	Наименование	Кол.	Масса ед.кг	Примечание
1	т.п.902 КЖИ-ОГ2	Ограждение ОГ2	4,4	13,1	
2	КЖИ-ОГ3	Ограждение ОГ3	2	9,7	
3	КЖИ-К1	Крышка люка К1	2	28,1	
4		Иловая камера	1		

Примечания 1. Внутренняя поверхность отсека на трубопроводе возвратного ила штукатурится цементным раствором состава 1:2 толщиной 20мм. Внутренняя поверхность отсека на трубопроводе опорожнения затирается цементным раствором.
2. Иловая камера ИК2 выполняется зеркально ИК1.

т.п. 902-2-376.83 - КЖ

Н. контр.	Мильцер		Отстойники канализационные радиальные вторичные из сборного ж/б диаметром 30м	Стадия: Р; Лист: 26; Листов:
Нач. отд.	Мешалкин			
Гл. спец.	Руссин			
ГИП	Крюков		Иловая камера ИК1. Планы 2-2, 5-5. Сечения 1-1, 3-3, 4-4.	Мосводоканалниипроект
Рук. бр.	Болотова			
Инженер	Нарунец			

Привязан:

Инв. №

Копировал: 19173-02 28 Формат А2

Инв. № подл. | Подп. и дата | Взам. инв. №

Т.П. 902-2-376.83 АII

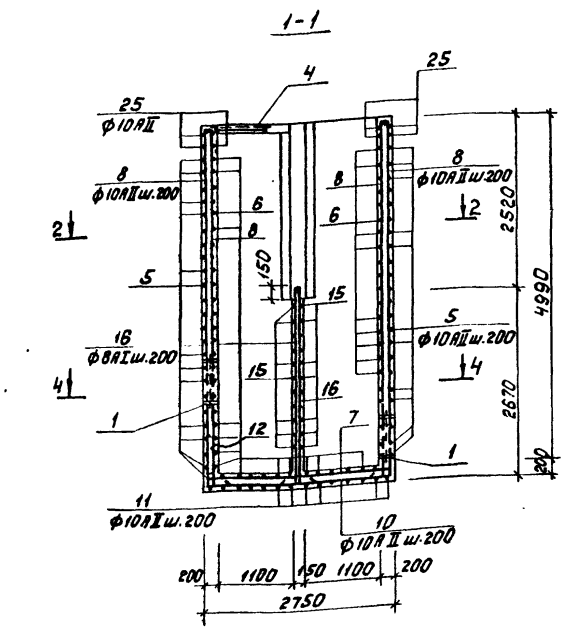

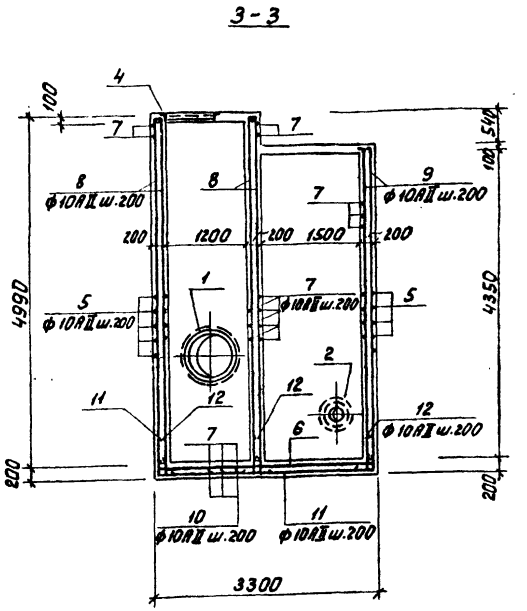

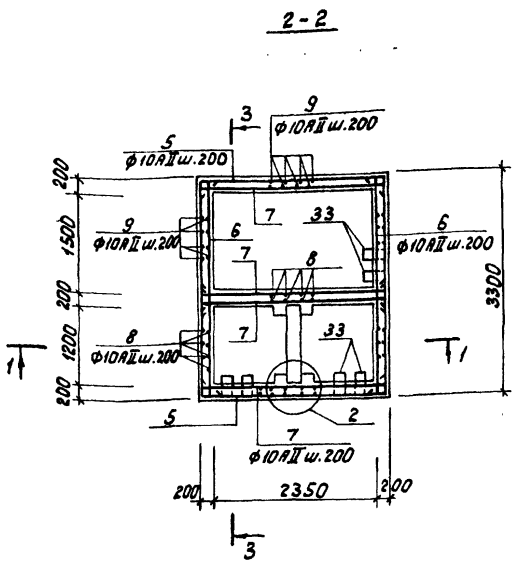

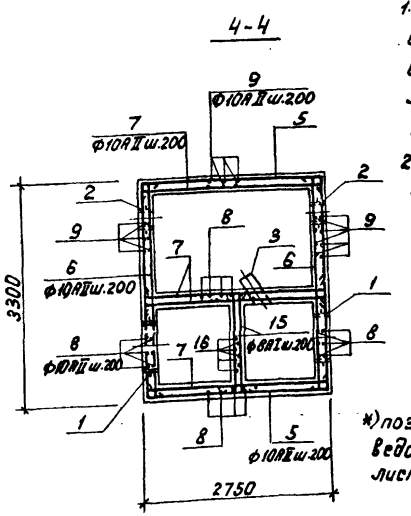

Спецификация камеры ИК1

Формат	Зона	Поз.	Обозначение	Наименование	Кол.	Примечание
				Иловая камера		
				Сборочные единицы		
А3		1	3.901-5 лист ТМ-25	Сальник dy=600, ℓ=200	2	48,00кг
А3		2	ТМ-15	Сальник dy=250, ℓ=200	2	20,3кг
А4		3	т.п.902-2-376.83 КЖИ-МН7	То же МН7	1	41,0кг
А3		4	КЖИ-МН8	То же МН8	2	22,8кг
				Детали		
Б4		5*)	КЖ-27,28	ф10АII, ГОСТ5781-82; ℓ=6260	48	3,90кг
Б4		6*)		ℓ=3550	59	2,20кг
Б4		7*)		ℓ=3000	106	1,90кг
Б4		8*)		ℓ=5110	82	3,20кг
Б4		9*)		ℓ=4570	54	2,80кг
Б4		10*)		ℓ=3700	17	2,30кг
Б4		11*)		ℓ=4250	15	2,60кг
Б4		12*)		ℓ=650	150	0,40кг
Б4		13*)		ф8АI, ГОСТ5781-82; ℓ=1000	56	0,40кг
Б4		14		ℓ=2500	8	1,00кг
Б4		15*)		ℓ=1870	22	0,70кг
Б4		16*)		ℓ=3020	8	1,20кг
Б4		17*)		ф10АII, ГОСТ5781-82; ℓ=2150	12	1,30кг
Б4		18*)		ф8АI, ГОСТ5781-82; ℓ=3120	6	1,20кг
Б4		19*)		ℓ=2820	6	1,10кг
Б4		20*)		ℓ=2020	3	0,80кг
Б4		21*)		ℓср=1970	13	0,80кг
Б4		22*)		ℓ=1020	3	0,40кг
Б4		23*)		ℓ=940	3	0,40кг
Б4		24*)		ℓ=520	5	0,20кг
Б4		25*)		ф10АII, ГОСТ5781-82; ℓ=1950	13	1,20кг
Б4		26*)		ℓ=1680	5	1,00кг
Б4		27*)		ф8АI, ГОСТ5781-82; ℓ=920	5	0,30кг
Б4		28*)		ℓ=780	5	0,30кг
Б4		29*)		ℓ=1460	4	0,60кг
Б4		30*)		ℓ=900	4	0,40кг
Б4		31*)		ℓ=430	5	0,20кг
Б4		32*)		ℓ=1370	3	0,50кг
Б4		33*)		ф20АI, ГОСТ5781-82; ℓ=950	43	2,40кг
				Материалы		
				Бетон М-200 Мрз-100, В-4		14,0м³

Примечания

1. Армирование иловой камеры ИК2 выполняется аналогично иловой камере ИК1.
2. Защитный слой арматуры принят 20 мм.

*) поз. 5÷13, 15÷33 - смотри ведомость стержней, лист КЖ-28.

т.п. 902-2-376.83 - КЖ

Н.контр.	Мильцер		Отстойники канализационные радиальные вторичные из сборного ж/б диаметром 30м	Стадия	Лист	Листов
Нач.отд.	Мешалкин			Р	27	
Гл.спец.	Руссин					
ГИП	Крюков		Иловая камера ИК1. Армирование. Планы 2-2, 4-4, сечения 1-1, 3-3.	Мосводоканал Ниипроект		
Рук.бр.	Болотова					
Инженер	Нарунец					

Привязан:

Инв. №

Инв. № подл. | Подп. и дата | Взам. инв. №

копировал: 19173-02 29 формат А2

Армирование перекрытия камеры

План

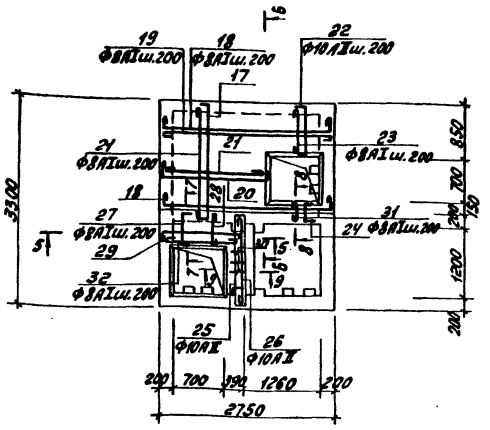

5-5

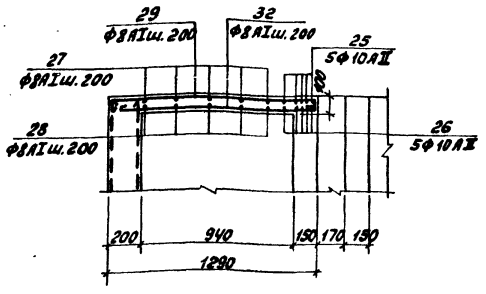

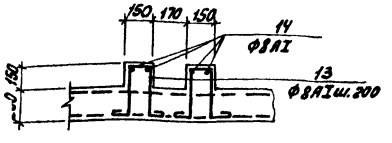

6-6

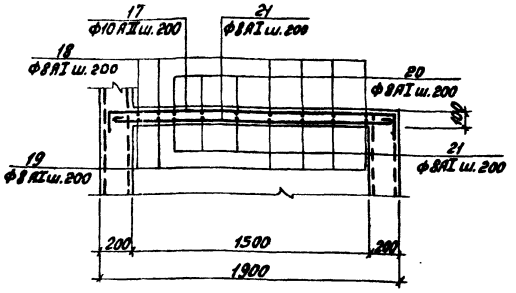

7-7

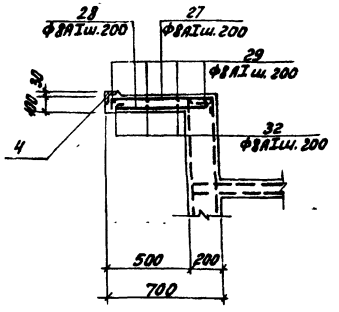

9-9

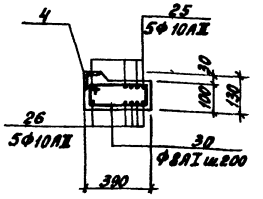

8-8

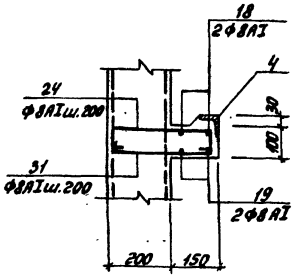

Ведомость стержней

Поз.	Эскиз
5	1780 | 2700 | 1780
6	150 | 3250 | 150
7	150 | 2700 | 150
8	4960 | 150
9	4420 | 150
10	500 | 2700 | 500
11	500 | 3250 | 500
12	500 | 150
13	90 — 100 | 1300 | 300 — 90
15	100 | 1550 | 100
16	100 | 2800
17	150 | 1850 | 150
18	150 | 2700 | 150
19	2700
20	100 | 1800 | 60 (185 от 1820)
21	
22	100 | 800 | 60 (820)
23	
24	100 | 300 | 60
25	200 | 1350 | 200 (1560)
26	
27	150 | 650 | 60 (660)
28	
29	100 | 1240 | 60
30	100 | 300 | 60 (320)
31	310
32	1250
33	100 | 100 | 100

Примечания.

1. В стенах камеры в местах установки закладных поз. 1, 2 арматура стен разрезается, отгибается и приваривается к корпусу трубы закладной.

Ведомость расхода стали на один элемент, кг.

Марка элемента	Изделия арматурные						Изделия закладные												Общий расход
	Арматура класса AI			Арматура класса AII			Арматура класса AI				Прокат марки С38/23. В Ст3 кп2								
	ГОСТ 5781-82			ГОСТ 5781-82			ГОСТ 5781-82				ГОСТ 19903-74	ГОСТ 8732-78						Всего	
	Ф8	Ф20	Итого	Ф10	Итого	Всего	Ф8	Ф10	Ф12	Итого	4505-71 L63×6	2591-71 Ш10×10	ГОСТ 19903-74 Лист 5 Ст3 Т=10	ГОСТ 19903-74 Лист 5 Ст3 Т=10	Тр 273×6	Тр 351×8	Тр 720×8	Итого	
ИК1	93.5	101.00	194.5	1223.0	1223.0	1417.50	2.80	3.70	11.40	17.90	37.60	4.80	9.10	21.20	31.90	32.40	70.00	207.0	224.90	1642.40

							Т. п. 902-2-376.83		-КЖ
Привязан:			Н. контр.	Мильцер			Отстойники канализационные радиальные вторичные из сборного железобетона Ø30м	Стадия	Лист	Листов
			Нач. отд.	Мещанкин				Р	28	
			Гл. спец.	Рысин						
			ГИП	Кряков			Иловая камера ИК1. Армирование перекрытия. Узлы. Сечения 5-5+9-9. Узел 2.	Мосводоканалнипроект		
Инв. №			Рук. др.	Болотова						
			Инжен.	Нарышев						

Копировал: [illegible] 19173-02 Формат А2

gost.e-ecolog.ru