ТИПОВОЙ ПРОЕКТ

904-1-55.84

КОМПРЕССОРНАЯ СТАНЦИЯ АВТОМАТИЗИРОВАННАЯ ОТДЕЛЬНО СТОЯЩАЯ 6(4)К-250АО ПРОИЗВОДИТЕЛЬНОСТЬЮ 1500(1000) $м^3$/мин ОСУШЕННОГО ВОЗДУХА

Исключен из числа действующих и 1.86

АЛЬБОМ-8

СТРОИТЕЛЬНЫЕ КОНСТРУКЦИИ И ИЗДЕЛИЯ

и 1 87

gost.e-ecolog.ru

КФ ЦИТП инв. № 8683/8

ТИПОВОЙ ПРОЕКТ

904-1-55.84

КОМПРЕССОРНАЯ СТАНЦИЯ АВТОМАТИЗИРОВАННАЯ ОТДЕЛЬНО СТОЯЩАЯ 6(4)К-250АО ПРОИЗВОДИТЕЛЬНОСТЬЮ 1500(1000)$м^3$/МИН ОСУШЕННОГО ВОЗДУХА

АЛЬБОМ-8

РАЗРАБОТАН ГОСУДАРСТВЕННЫМИ ПРОЕКТНЫМИ ИНСТИТУТАМИ

ГИПРОСТРОЙДОРМАШ; АЛЬБОМЫ 1,2,3,4,5,9,10,11,12,13
РОСТОВСКИЙ ПРОМСТРОЙНИИПРОЕКТ: АЛЬБОМЫ 6,7,8,10,11,12,13

УТВЕРЖДЕН МИНСТРОЙДОРМАШЕМ
РЕШЕНИЕ №20/83 ОТ 1.11. 1983г

ВВЕДЕН В ДЕЙСТВИЕ ГИПРОСТРОЙДОРМАШЕМ
С 30.12. 1983г ПРИКАЗ №190-П от 20.12.1983г

ГЛАВНЫЙ ИНЖЕНЕР ИНСТИТУТА В.Р. НИКИТЕНКО

ГЛАВНЫЙ ИНЖЕНЕР ПРОЕКТА Г.В. ОСТАШЕВСКИЙ

КФ ЦИТП № 8689/8

Типовой проект 904-1-1584.КЖИ Альбом 8

Формат	Обозначение	Наименование	Стр.	Примечание
	ТП 904-1-1584.КЖИ-ТТ1	Технические требования к изготовлению сборных железобетонных изделий.	5	
	-ТТ2	Технические требования к изготовлению арматурных и закладных изделий.	5	
А3	-100	Ферма (ФБ24VI-7В-1, ФБ24VI-7В-2	6	
А3	-200	Плита покрытия (1ПГ-2АтVТ-МПЖ-200П-1, 1ПГ-3АтVТ-МПЖ-200П-1, 1ПГ-2АтVТ-1МПЖ-200П-2, 1ПГ-3АтVТ-МПЖ-200П-2, 1ПГ-2АтVТ-МПЖ-200П-3, 1ПГ-3АтVТ-МПЖ-200П-3)	7	
А3	-201	Плита покрытия (1ПВ10-2АтVТ-МПЖ-200П-1, 1ПВ10-3АтVТ-МПЖ-200П-1, 1ПВ4-2АтVТ-МПЖ-200П-1, 1ПВ4-3АтVТ-МПЖ-200П-1, 1ПВ4-2АтVТ-МПЖ-200П-2, 1ПВ4-3АтVТ-МПЖ-200П-2)	8	
А3	-300	Ригель (2РД4.74-51АтV-а, 2РД4.74-51АтV-б)	9	
А3	-301	" (Р1, Р1-1)	10	
А3	-302	" Р2	11	
А3	-303	" Р3	12	
А4	-304	" 2РОЧ-32-35П-1	13	
А4	-402	Плита ПРС 56.15-10АтVТ-б	13	
А4	-401	" ПРС 56.15-10АтVТ-а	14	
А4	-400	" ПРС 56.15-16АтVТ-а	14	
А3	-К96-14-1	Колонна К 96-14-1	15	
А3	-К96-14-2	" К 96-14-2	16	
А3	-К96-14-3	" К 96-14-3	17	
А3	-К96-14-4	" К 96-14-4	18	
А3	-К96-14-5	" К 96-14-5	19	
А3	-К96-14-6	" К 96-14-6	20	
А3	-К96-14-7, К96-14-11	" (К96-14-7, К96-14-11)	21	

Формат	Обозначение	Наименование	Стр.	Примечание
А3	ТП 904-1-1584.КЖИ-К96-14-8	Колонна К 96-14-8	22	
А3	-К96-14-9	" К 96-14-9	23	
А3	-К96-14-10	" К 96-14-10	24	
А3	-К13-1	" К 13-1	25	
А3	-К13-2	" К 13-2	26	
А3	-К13-3, К13-4	" (К13-3, К13-4)	27	
А3	-К13-5	" К 13-5	28	
А3	-К1, К1-1	" (К1, К1-1)	29	
А3	-К2	" К2	30	
А3	-К3	" К3	31	
А3	-К3	" (К3-1, К3-2, К3-3)	32	
А3	-К4	" К4	33	
А3	-К5	" (К5, К5-1, К5-2, К5-3, К5-4, К5-5)	34	
А3	-К5	" (К5, К5-1, К5-2, К5-3, К5-4, К5-5)	35	
А4	-ПС625.9.20-А-21-1	Панель стеновая ПС625.9.20-А-21-1	36	
А4	-ПС625.9.20-А-22-1	то же ПС625.9.20-А-22-1	36	
А4	-ПС295.12.20-А-5	" ПС295.12.20-А-5	37	
А4	-ПС600.12.20-А-3-4	" ПС600.12.20-А-3-4	37	
А4	-ПС295.12.20-А-6	" ПС295.12.20-А-6	38	
А4	-ПС625.12.20-А-22-1	" ПС625.12.20-А-22-1	38	
А4	-ПС600.12.20-А-3-2	" (ПС600.12.20-А-3-2, ПС600.18.20-А-3-2)	39	
А4	-ПС600.12.20-А-3-3	" ПС600.12.20-А-3-3	39	

Инв. № подл. | Подпись и дата | Взам. инв. №

Привязан

8689/8 2 Инв. №

Гл. инж. проекта	Растеряева		
Ст. инж.	Макарова		
Рук. гр.	Моргунов		
Гл. спец.	Сташевский		
Нач. ОСП-1	Саакьянц		
Н. контр.	Луценко		

ТП 904-1-1584 КЖИ-ДО

Содержание листов выпуска

Стадия	Лист	Листов
Р	1	3

Госстрой СССР Ростовский Промстройниипроект

Копировал

Формат А3

Типовой проект 904-1-55.84 КЖИ Альбом 8

Формат	Обозначение	Наименование	стр.	Примечание
А4	ТП904-1-55.84 КЖИ-ПС45.12.20А-Я-2	Панель стеновая ПС45.12.20А-Я-2	40	
А4	-ПС600.12.20-Я-7-1	то же ПС600.12.20-Я-7-1	40	
А4	-ПС600.12.20-Я-3-5	" ПС600.12.20-Я-3-5	41	
А4	-ПС600.18.20-Я-1-1	" (ПС600.18.20Я-Н, ПС600.12.20-Я-1-1)	41	
А3	-ПС600.15.20-Я-4-1	" ПС600.15.20-Я-4-1	42	
А4	-ПС295.12.20-Я-4	" (ПС295.12.20-Я-4, ПС445.12.20А-Я-1, ПС445.18.20А-Я-1, ПС445.12.20А-Я-3)	43	
А4	-ПС600.12.20-Я-3-1	" ПС600.12.20-Я-3-1	43	
А3	-ПС1	" ПС1	44	
А3	-ПС2	" ПС2	45	
А3	-ПС3	" ПС3	46	
А3	-ПГ1	Панель ПГ1	47	
А3	-ПГ2	" ПГ2	48	
А3	-ПГ3	" ПГ3	49	
А3	-ПГ4	" ПГ4	50	
А3	-ПГ5	" (ПГ6, ПГ14, ПГ16, ПГ17	51	
А3	-ПГ6, ПГ7	" (ПГ6, ПГ7)	52	
А3	-ПГ8	" (ПГ8, ПГ12, ПГ18, ПГ20, ПГ21)	53	
А3	-ПГ9	" ПГ9	54	
А3	-ПГ10	" (ПГ10, ПГ19, ПГ22)	55	
А3	-ПГ11	" ПГ11	56	
А3	-ПГ13	" (ПГ13, ПГ15)	57	
А4	-ППБ-18 / 2.6Vх3.9Т -1	" ППБ-18 / 2.6Vх3.9Т -1	58	
А4	-Л6g-5-1	Лоток Л6g-5-1	58	
А3	-П14g-3-1	Плита (П14g-3-1, П17g-3-1, П7g-3-1 П10g-3-1, П15g-8-1)	59	
А3	-Ф61	Фундаментная балка Ф61	60	
А3	-61	Балка 61	61	
А3	-КП1, КП2	Каркас пространственный (КП1, КП2)	62	
А4	-КП3	то же КП3	63	
А4	-КП4	" КП4	63	
А4	-КП5	" КП5	64	
А4	-КП11	" КП11	64	
А3	ТП904-1-55.84 КЖИ-КП6, КП10	Каркас пространственный (КП6, КП10)	65	
А4	-КП7	то же КП7	66	
А4	-КП8	" КП8	66	
А3	-КП9	" КП9	67	
А4	-КП12	" КП12	68	
А4	-КП13	" КП13	68	
А4	-КП14	" КП14	69	
А4	-КП15	" КП15	69	
А4	-КП16	" КП16	70	
А4	-КР1	Каркас плоский КР1	70	
А3	-КР2	то же (КР2, КР3, КР6, КР7)	71	
А4	-КР4	" КР4	72	
А4	-КР5	" КР5	72	
А4	-КР8	" КР8	73	
А4	-КР9, КР10	" (КР9, КР10)	73	
А4	-КР11, КР14	" (КР11, КР14)	74	
А4	-КР12, КР13	" (КР12, КР13)	74	
А4	-МН10, МН11	Изделие закладное (МН10, МН11)	75	
А4	-КР15	Каркас плоский КР15	75	
А4	-МН1	Изделие закладное МН1	76	
А4	-МН2	то же МН2	76	
А3	-МН2СБ	Изделие закладное МН2	77	
		Сборочный чертеж		
А3	-МН2СБ	то же МН2	78	
А4	-МН3	Изделие закладное МН3	79	

Инв. № подл. | Подпись и дата | Взам. инв. №

привязан

8689/8 3 Инв. №

ТП 904-1-55.84 КЖИ-ДО Лист 2

Копировал

Формат А3

Типовой проект 904-1-55.84 КЖИ Альбом 8

Формат	Обозначение	Наименование	стр.	Примечание
А4	ТП904-1-55.84 КЖИ-МН4, МН5	Изделие закладное (МН4, МН5)	79	
А4	-МН6	то же МН6	80	
А4	-МН7	" МН7	80	
А4	-МН8	" МН8	81	
А4	-МН9	" МН9	81	
А4	-МС1	Изделие соединительное МС1	82	
А4	-МС2	то же МС2	82	
А4	-МС3	" МС3	83	
А4	-МС4	" МС4	83	
А4	-МС5	" МС5	84	
А4	-МС6	" МС6	84	
А4	-МС7	" МС7	85	
А4	-МС8	" МС8	85	
А3	-С1	Сетка арматурная С1	86	
А3	-С2	то же С2	87	
А4	-С3	" С3	88	
А4	-С9	" С9	88	
А3	-С4	" (С4, С10, С14, С22)	89	
А3	-С5	" (С5, С6, С7, С17)	90	
А3	-С8	" С8	91	
А4	-С11	" С11	92	
А4	-С16	" С16	92	
А3	-С12	" С12	93	
А3	-С13	" С13	94	
А3	-С15	" С15	95	
А3	-С18	" С18	96	
А4	-С19	" С19	97	
А4	-С23, С38	" (С23, С38)	97	
А3	-С20	" С20	98	
А3	-С21	" С21	99	

Формат	Обозначение	Наименование	стр.	Примечание
А3	ТП904-1-55.84 КЖИ-С24	Сетка арматурная (С24, 39, С41)	100	
А4	-С25	то же С25	101	
А4	-С37	" С37	101	
А3	-С26	" (С26-30)	102	
А3	-С31	" (С31-С34)	103	
А3	-С35, С36	" (С35, С36)	104	
А4	-С40	" С40	105	
А4	-С48	" (С48, С53)	105	
А3	-С42	" (С42, С43, С45, С47, С49, С52, С54, С56)	106	
А3	-С44	" (С44, С46, С50, С51, С55)	107	
А3	-ЖР1	Жалюзийная решетка ЖР1	108	
А3	-Р1, Р2	Стальная решетка (Р1, Р2)	109	
А3	-ЩД1, ЩД2	Щит деревянный (ЩД1, ЩД2)	110	
А3	-ЩД3, ЩД4	то же (ЩД3, ЩД4)	111	
А3	-ЩД5	" ЩД5	112	
А3	-УК1	Утепленный клапан УК1	113	

Инв.№ подл. | Подпись и дата | Взам.инв.№

Привязан

Инв.№

8689/8 4

ТП 904-1-55.84 КЖИ-АО

Лист 3

Копировал

Формат А3

Типовой проект 904.1-55.84-КЖИ Альбом 8

1. Указания по изготовлению, транспортировке и складированию стеновых панелей, ригелей, колонн и панелей перегородок даны в пояснительных записках серий, соответственно: 1.432-14 вып. 0 и 1; 1.020-1 выпуски 0-4, 3-5 и 2-1; 1.431-15 вып. 2.

2. Контроль за качеством бетона выполнять в соответствии с ГОСТ 10180-78 „Бетоны. Методы определения прочности на сжатие и растяжение."

3. Величина отпускной прочности бетона должна быть равна проектной.

Привязан

Инв.№ подл. | Подп. и дата | Взам. инв.№

8689/8

Инв.№

		ТП 904-1-55.84-КЖИ-ТТ1	
Ст. инж.	Макарова	Техн. требования к изготовлению сборных железобетонных изделий	Стадия: Р; Лист; Листов: 1
Рук. гр.	Моргунов		Госстрой СССР РОСТОВСКИЙ ПРОМСТРОЙНИИПРОЕКТ
Гл. спец.	Осташевский		
Нач. отд.	Саакьянц		
Н. контр.	Луценко		

Копировал

Формат А4

Типовой проект 904.1-55.84-КЖИ Альбом 8

1. Сварные швы выполнять электродами типа Э42 по ГОСТ 9467-75.

2. Материал конструкций (прокат) по ГОСТ 380-71*

3. Закладные изделия, сетки, каркасы изготавливать в соответствии с ГОСТ 10922-75 „Арматурные изделия и закладные детали сварные для железобетонных конструкций. Технические требования и методы испытаний." и ГОСТ 14098-68 „Соединения сварные арматуры железобетонных изделий и конструкций. Контактная и ванная сварка."

4. Указания по приварке анкеров к пластинам втавр даны в пояснительной записке серии 1.400-15 вып.1

5. Стальные закладные изделия железобетонных конструкций должны быть защищены от коррозии:

а) стеновых панелей наружных стен из ячеистого бетона - алюминиевым покрытием толщиной 200 мкм;

б) колонн, стропильных ферм и плит покрытия - горячим цинкованием толщиной 50-60 мкм;

в) остальных железобетонных конструкций - лакокрасочным покрытием, согласно общих указаний на ТП 904-1- -АР-2

Привязан

Инв.№ подл. | Подп. и дата | Взам. инв.№

8689/8 5

Инв.№

		ТП 904-1-55.84-КЖИ-ТТ2	
Ст. инж.	Макарова	Техн. требования к изготовлению арматурных и закладных изделий	Стадия: Р; Лист; Листов: 1
Рук. гр.	Моргунов		Госстрой СССР РОСТОВСКИЙ ПРОМСТРОЙНИИПРОЕКТ
Гл. спец.	Осташевский		
Нач. отд.	Саакьянц		
Н. контр.	Луценко		

Копировал

Формат А4

Типовой проект 904-1-55.84-КЖИ Альбом 8

Ведомость расхода стали на закладные изделия, кг

Марка элемента	Изделия закладные: Арматура класса А-III ГОСТ 5781-82									Прокат марки Вст3 кп2 ГОСТ 19903-74*				ГОСТ 103-76			ГОСТ 8509-72*											Всего	Общий расход
	⌀8	⌀10	⌀12	⌀14					Итого	δ=6	δ=8	δ=12	Итого	δ=8	δ=6	Итого	L80×7			Итого									
ФБ24III-78-1	3.4	0.4	5.5	8.2					17.5	5.2	17.5	13.0	35.7		22.0	22.0	6.8			6.8								82.0	82.0
ФБ24III-78-2	3.4	0.4	6.5	8.2					18.5	5.2	17.5	13.0	35.7	3.0	22.0	25.0	6.8			6.8								86.0	86.0

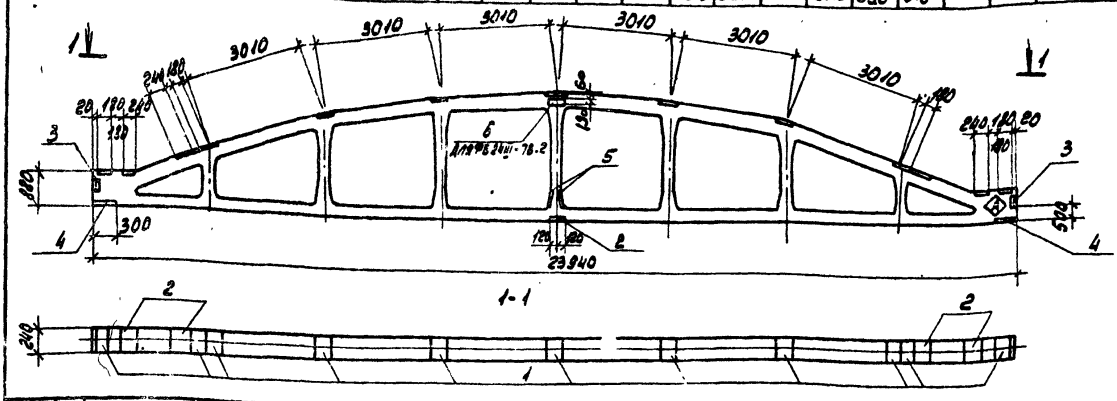

1. Расход стали дан только на закладные изделия и суммируется с расходом стали на арматурные изделия, приведенным в серии 1.463-3 вып. IV.
2. Индекс Ⓐ нанести масляной краской на поверхность фермы ФБ24III-78-2.

Формат	Зона	Поз.	Обозначение	Наименование	Кол. на исполн.		Примечание
				Сборочные единицы			
			1.463-3 вып. IV	Ферма ФБ24III-78	1	1	
		1	1.400-6/76 вып.1	Изделие закладное МЧ-14	11	11	
		2	1.400-6/76 вып.1	То же МЧ-37	5	5	
		3	1.400-6/76 вып.1	" МЧ-10-1	2	2	
		4	1.400-6/76 вып.1	" МЗ-11	2	2	
		5	1.400-6/76 вып.1	" МЧ-4	2	2	
		6	1.400-6/76 вып.1	" МЧ-11.1		1	
					ФБ24III-78-1	ФБ24III-78-2	

Остальное - смотрите ферму ФБ24III-78 серии 1.463-3 вып. IV

Привязан

Инв. №

8689/8 6

Проверил	Макарова	
Ст. техник	Растеряева	
Ст. инж.	Макарова	
Рук. гр.	Моргунов	
Гл. спец.	Осташевский	
Нач. осп. 1	Саакьянц	
Н. контр.	Луценко	

ТП 904.1-55.84-КЖИ-100

Ферма (ФБ24III-78-1, ФБ24III-78-2)

Стадия	Масса	Масштаб
Р	11700	-

Лист | Листов 1

ГОССТРОЙ СССР РОСТОВСКИЙ ПРОМСТРОЙНИИПРОЕКТ

Копировал

Формат А3

Типовой проект 904-1-55.84 КЖИ Альбом 8

Формат	Зона	Поз.	Обозначение	Наименование	Кол. на исполн. 1	2	3	4	5	6	Примечание
				Сборочные единицы							
			ГОСТ 22701.1-77	Плита 1ПГ-2АтV̄т-МПЖ-200П	1		1		1		
			1.465.1-10/82 вып.1	" 1ПГ-3АтV̄т-МПЖ-200П		1		1		1	
		1	ГОСТ 22701.5-77 стр 13	Изделие закладное М8	4	4			4	4	
		2	ГОСТ 22701.5-77 стр 13	То же М9			2	2	2	2	

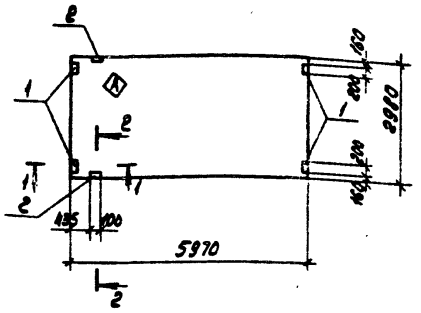

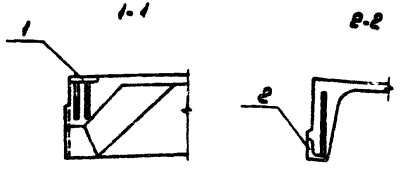

Остальное - смотрите плиты 1ПГ-2АтV̄т-МПЖ-200П, 1ПГ-3АтV̄т-МПЖ-200П ГОСТ 22701.1-77 и серию 1.465.1-10/82 вып 1

Индекс (А) нанести несмываемой краской.

Марка	Номер на исполн.
1ПГ-2АтV̄т-МПЖ-200П-1	1
1ПГ-3АтV̄т-МПЖ-200П-1	2
1ПГ-2АтV̄т-МПЖ-200П-2	3
1ПГ-3АтV̄т-МПЖ-200П-2	4
1ПГ-2АтV̄т-МПЖ-200П-3	5
1ПГ-3АтV̄т-МПЖ-200П-3	6

Ведомость расхода стали на дополнительные закладные изделия

Марка элемента	Изделия закладные: Арматура класса А-III, ГОСТ 5781-82 ф10	ф14		Итого	Прокат марки Вст 3 кп2, ГОСТ 103-76 δ=8		Итого	ГОСТ 8509-72* ∠70х8		Итого	Всего
1ПГ-2АтV̄т-МПЖ-200П-1	1.6			1.6	5.2		5.2				6.8
1ПГ-3АтV̄т-МПЖ-200П-1	1.6			1.6	5.2		5.2				6.8
1ПГ-2АтV̄т-МПЖ-200П-2	0.6	0.2		0.8				1.7		1.7	2.5
1ПГ-3АтV̄т-МПЖ-200П-2	0.6	0.2		0.8				1.7		1.7	2.5
1ПГ-2АтV̄т-МПЖ-200П-3	2.2	0.2		2.4	5.2		5.2	1.7		1.7	9.3
1ПГ-3АтV̄т-МПЖ-200П-3	2.2	0.2		2.4	5.2		5.2	1.7		1.7	9.3

Взам. инв. № | Подп. и дата | Инв. № подл.

Привязан

Инв. № 8689/8 7

ТП 904-1-55.84-КЖИ-200

Проверил	Макарова	
Ст. техник	Растеряева	
Ст. инж.	Макарова	
Рук. гр.	Моргунов	
Гл. спец.	Осташевский	
Нач. осп.	Саакьянц	
Н. контр.	Луценко	

Плита покрытия (1ПГ-2АтV̄т-МПЖ-200П-1, 1ПГ-3АтV̄т-МПЖ-200П-1, 1ПГ-2АтV̄т-МПЖ-200П-2, 1ПГ-3АтV̄т-МПЖ-200П-2, 1ПГ-2АтV̄т-МПЖ-200П-3, 1ПГ-3АтV̄т-МПЖ-200П-3)

Стадия	Масса	Масштаб
Р	2980	1:100

Лист | Листов 1

ГОССТРОЙ СССР РОСТОВСКИЙ ПРОМСТРОЙНИИПРОЕКТ

Копировал [illegible] Формат А3

Формат	Зона	Поз.	Обозначение	Наименование	Кол. на исполн. 1	2	3	4	5	6	Примечание
				Сборочные единицы							
			ГОСТ 22701.2-77 1.465.1-10/82 вып.1	Плита 1ПВ4-2АтVт-МПЖ-200П			1		1		
				1ПВ10-2АтVт-МПЖ-200П	1						
				1ПВ4-3АтVт-МПЖ-200П				1		1	
				1ПВ10-3АтVт-МПЖ-200П		1					
		1	ГОСТ 22701.5-77	Изделие закладное М8					2	2	
		2	ГОСТ 22701.5-77	То же М9	2	2	2	2	2	2	

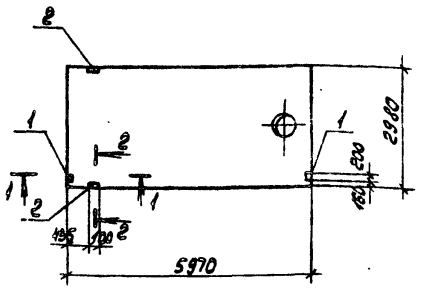

1-1

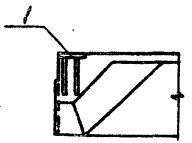

2-2

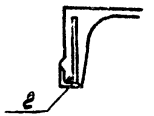

Остальное - смотрите плиты 1ПВ4-2АтVт-МПЖ-200П, 1ПВ10-3АтVт-МПЖ-200П, 1ПВ4-3АтVт-МПЖ-200П, 1ПВ10-3АтVт-МПЖ-200П ГОСТ 22701.1-77 и серию 1.465.1-10/82 вып.1

Марка	Номер на исполн.	Масса
1ПВ10-2АтVт-МПЖ-200П-1	1	3810
1ПВ10-3АтVт-МПЖ-200П-1	2	3810
1ПВ4-2АтVт-МПЖ-200П-1	3	3570
1ПВ4-3АтVт-МПЖ-200П-1	4	3570
1ПВ4-2АтVт-МПЖ-200П-2	5	3570
1ПВ4-3АтVт-МПЖ-200П-2	6	3570

Ведомость расхода стали на дополнительные закладные изделия, кг

Марка элемента	Изделия закладные: Арматура класса А-III ГОСТ 5781-82 ф10	ф14		Итого	Прокат марки Вст 3кп2 ГОСТ 103-76 б=8		Итого	ГОСТ 8509-72* L70x8		Итого	Всего
1ПВ10-2АтVт-МПЖ-200П-1	0.6	0.2		0.8				1.7		1.7	2.5
1ПВ10-3АтVт-МПЖ-200П-1	0.6	0.2		0.8				1.7		1.7	2.5
1ПВ4-2АтVт-МПЖ-200П-1	0.6	0.2		0.8				1.7		1.7	2.5
1ПВ4-3АтVт-МПЖ-200П-1	0.6	0.2		0.8				1.7		1.7	2.5
1ПВ4-2АтVт-МПЖ-200П-2	1.4	0.2		1.6	2.6		2.6	1.7		1.7	5.9
1ПВ4-3АтVт-МПЖ200П-2	1.4	0.2		1.6	2.6		2.6	1.7		1.7	5.9

Привязан

Инв. №

8689/8 8

ТП 904.1-55.84 - КЖИ-201

Проверил	Макарова	
Ст. техник	Растеряева	
Ст. инж.	Макарова	
Рук. гр.	Моргунов	
Гл. спец.	Осташевский	
Нач. осп.	Саакьянц	
Н. контр.	Луценко	

Плита покрытия 1ПВ10-2АтVт-МПЖ-200П-1; 1ПВ10-3АтVт-МПЖ-200П-1; 1ПВ4-2АтVт-МПЖ-200П-1, 1ПВ4-3АтVт-МПЖ-200П-1; 1ПВ4-2АтVт-МПЖ-200П-2, 1ПВ4-3АтVт-МПЖ-200П-2

Стадия	Масса	Масштаб
Р	Смотрите таблицу	1:100

Лист | Листов 1

ГОССТРОЙ СССР РОСТОВСКИЙ ПРОМСТРОЙНИИПРОЕКТ

Копировал [illegible]

Формат А3

ТП 904-1-55.84 КЖИ Альбом 8

Типовой проект 904.1-55.84-КЖИ Альбом 8

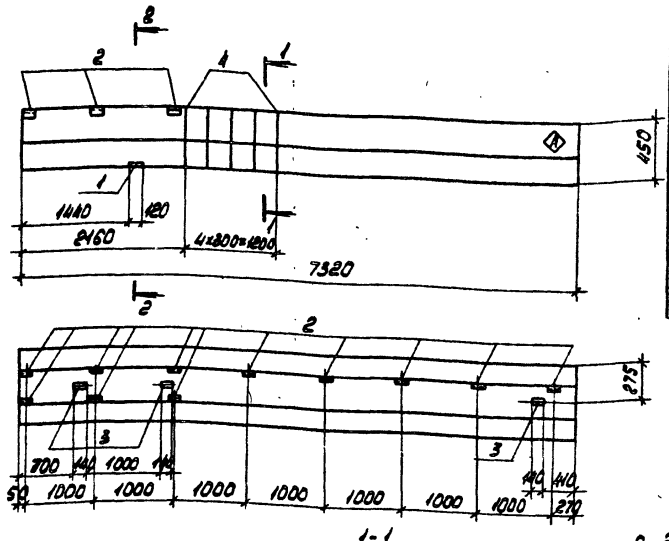

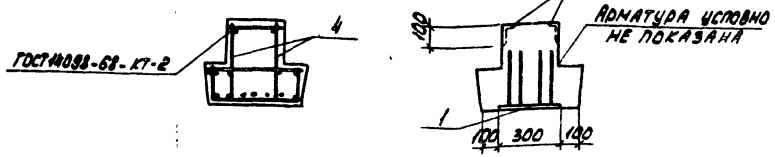

Формат	Зона	Поз.	Обозначение	Наименование	Кол. на испол. 1	Кол. на испол. 2		Примечание
				Сборочные единицы				
			1.020-1, вып. 3-5	Ригель 2РДЧ.74-51АтV	1	1		
		1	1.020-1, вып. 3-7	Изделие закладное МН-26	1	1		
		2	1.400.15. Вып. 1	То же МН 539		11		
		3	1.020-1, вып. 3-7	" МН-38	3	3		
				Деталь				
БЧ		4		⌀8AIII ГОСТ 5781-82: ℓ=430	10	10		0.2кг

1. Расход стали приведен на дополнительные арматурные и закладные изделия и суммируется с расходом стали ригеля 2РДЧ.74-51АтV серии 1.020-1, вып. 3-5.
2. Поз. 4 приварить к стержням пространственного каркаса до его установки в опалубку.
3. Индекс ◈ нанести несмываемой краской

Марка	Номер испол.
2РДЧ.74-51АтV-а	1
2РДЧ.74-51АтV-б	2

Привязан

Инв. № подл. | Подп. и дата | Взам. инв. №

Ведомость расхода стали на дополнительные арматурные и закладные изделия, кг.

8689/8

9 Инв. №

Марка элемента	Изделия арматурные: Арматура класса A-III ГОСТ 5781-82: ⌀8	⌀10	Итого	Всего	Изделия закладные: Арматура класса A-III ГОСТ 5781-82: ⌀8	⌀10	Итого	Прокат марки Вст3кп2 ГОСТ 8510-76*: уголки	Итого	ГОСТ 103-76: Б-8	Итого	Всего	Общий расход
2РДЧ.74-51АтV-а	2.0		2.0	2.0		3.9	3.9			5.3	5.3	9.2	11.2
2РДЧ.74-51АтV-б	2.0		2.0	2.0	4.4	3.9	8.3	8.3	8.3	5.3	5.3	21.9	23.9

Проверил	Макарова	
Инженер	Решетникова	
Ст. инж.	Макарова	
Рук. гр.	Могучнов	
Гл. спец.	Осташевский	
Нач. отд-я	Салкынц	
Н. контр.	Луценко	

ТП 904.1-55.84-КЖИ-300

Ригель 1 2РДЧ.74-51АтV-а 2 2РДЧ.74-51АтV-б

Стадия	Масса	Масштаб
Р	3400	-
Лист	Листов	

Госстрой СССР Ростовский Промстройниипроект

Копировал

Формат А3

Типовой проект 904.1-55.84 КЖИ Альбом 8.

Инв. № подл. | Подп. и дата | Взам. инв. №

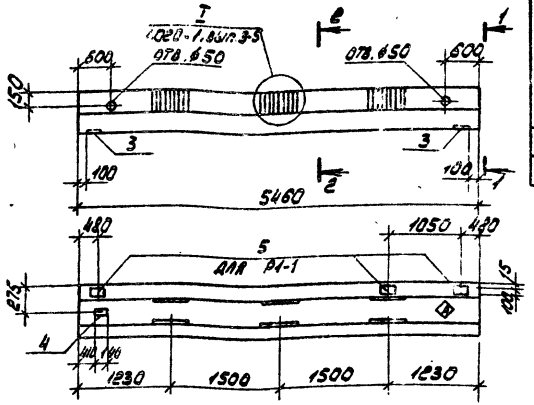

1-1

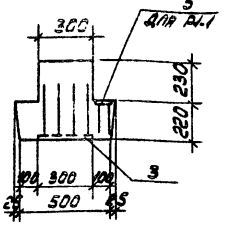

2-2

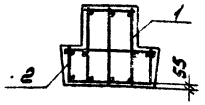

1. Ригели Р1 и Р1-1 изготовляются в опалубке ригеля ВРДУ.60 серии 1.020-1, вып.3-5
2. Индекс ⊗ нанести несмываемой краской.

Ведомость расхода стали на один элемент, кг.

Марка элемента	Изделия арматурные								Изделия закладные						Общий расход
	Арматура класса Вр-I ГОСТ 6727-80			Арматура класса A-III ГОСТ 5781-82					Арматура класса A-III ГОСТ 5781-82			Прокат марки Вст3кп2 ГОСТ 103-76			
	⌀4		Итого	⌀8	⌀16	⌀32	Итого	Всего	⌀8	⌀10	Итого	δ=8	δ=6	Итого	Всего	
Р1	5,2		5,2	42,3	25,2	102,6	170,1	175,9		3,3	3,3	5,6		5,6	8,9	184,8
Р1-1	5,2		5,2	42,3	25,8	102,6	170,1	175,9	0,9	3,3	4,2	5,6	2,1	7,7	11,9	187,8

Формат	Зона	Поз.	Обозначение	Наименование	Кол. на испол. Р1	Кол. на испол. Р1-1		Примечание
				Документация				
А4			ТП 904-1-55.84 КЖИ-ТТ1	Технические требования к изготовлению сборных железобетонных изделий				
				Сборочные единицы				
А4		1	ТП 904.1- -КЖИ-КП13	Каркас пространственный КП13	1	1		
А3		2	-КЖИ-СЕ4	Сетка арматурная СЕ4	1	1		
		3	1.020-1, вып.3-7	Изделие закладное МН-25	2	2		
		4	1.020-1, вып.3-7	То же МН-38	1	1		
		5	1.400-15, вып.1	" МН106-3		3		
				Материалы				
				Бетон марки 400	1,0	1,0		м³

8689/8 10

Привязан

Инв. №

Проверил	Макарова	
Инженер	Решетникова	
Ст. инж.	Макарова	
Рук. гр.	Мокунов	
Гл. спец.	Остшевский	
Нач. отд.	Салкьянц	
Н. контр.	Луценко	

ТП 904-1-55.84 -КЖИ-301

Ригель (Р1, Р1-1)

Стадия	Масса	Масштаб
Р	2500	
Лист	Листов 1	

Госстрой СССР Ростовский Промстройниипроект

Копировал ЛКО

Формат А3

Типовой проект 904-1-55.84-КЖИ Альбом 8

Ведомость расхода стали на один элемент, кг.

Марка элемента	Изделия арматурные									Изделия закладные																Общий расход
	Арматура класса Вр-I ГОСТ 6727-80			Арматура класса A-III ГОСТ 5781-82					Всего	Арматура класса A-III ГОСТ 5781-82				Прокат марки Ст3кп2 ГОСТ 103-76											Всего	
	ф4		Итого	ф8	ф12	ф28		Итого		ф10	ф12	ф18		Итого	δ=8			Итого									
Р2	5,0		5,0	40,8	14,1	74,4		129,3	134,3	2,1	1,0	4,8		7,9	5,7			5,7								13,6	147,9

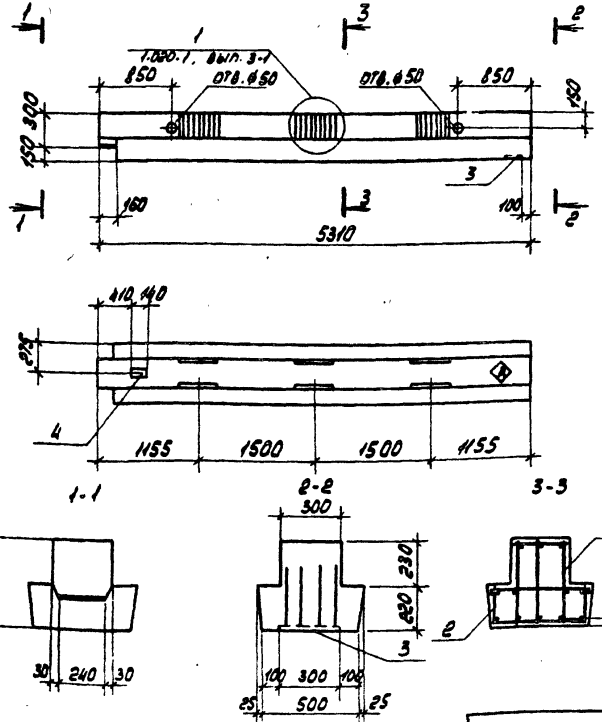

1. Ригель Р2 изготовляется в опалубке ригеля 1РДП4. 57 серии 1.020-1, вып. 3-1
2. Индекс ④ нанести несмываемой краской

Формат	Зона	Поз.	Обозначение	Наименование	Кол.	Примечание
				Документация		
А4			ТП 904.1-55.84-КЖИ-ТТ1	Технические требования к изготовлению сборных железобетонных изделий		
				Сборные единицы		
А4		1	ТП 904.1-55.84-КЖИ-КП14	Каркас пространственный КП14	1	
А3		2	-КЖИ-СР4	Сетка арматурная С39	1	
		3	1.020-1, вып. 3-7	Изделие закладное МН-28	1	
		4	1.020-1, вып. 3-7	То же МН-38	1	
				Материалы		
				Бетон марки 400	0,96	м³

Привязан

Инв. №

Инв.№подл. | Подп. и дата | Взам.инв.№

8689/8 11

ТП 904-1-55.84-КЖИ-ЗП2

Проверил	Макарова	
Инженер	Решетникова	
Ст. инж.	Макарова	
Рук. гр.	Моргунов	
Гл. спец.	Осташевский	
Нач. отд.	Сакальниц	
Н. контр.	Луценко	

Ригель Р2

Стадия	Масса	Масштаб
Р	2400	-
Лист	Листов 1	

Госстрой СССР Ростовский Промстройниипроект

Копировал

Формат А3

Типовой проект 904-1-55.84 КЖИ Альбом 8

Ведомость расхода стали на один элемент, кг.

Марка элемента	Изделия арматурные										Изделия закладные												Общий расход
	Арматура класса Вр-I ГОСТ 6727-80				Арматура класса A-III ГОСТ 5781-82						Арматура класса A-III ГОСТ 5781-82				Прокат марки ВСт 3 кп 2 ГОСТ 103-76				ГОСТ 8509-72				
	ф4			Итого	ф8	ф10	ф20			Итого	Всего	ф12	ф20		Итого	δ=8			Итого	L75×8			Итого	Всего	
Р3	5,2			5,2	25,3	6,6	26,8			57,8	63,9	1,6	2,2		3,8	3,8			3,8	3,0			3,0	10,8	74,5

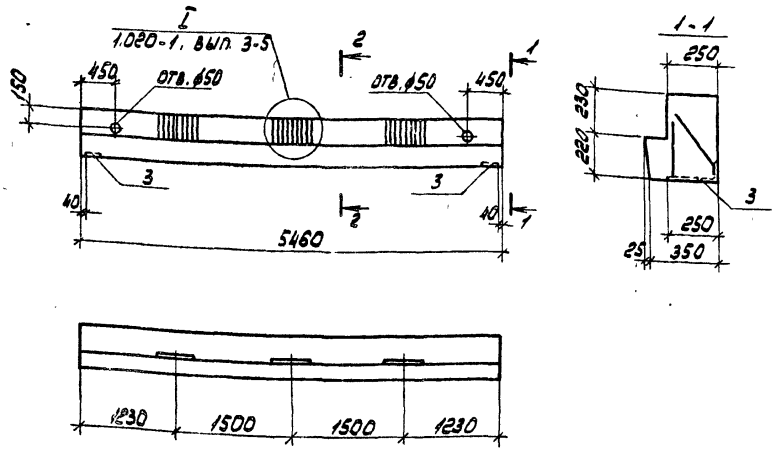

2-2

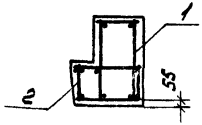

Ригель Р3 изготовляется в опалубке ригеля 2РОЧ.60 серии 1.020-1, вып. 3-5

Формат	Зона	Поз.	Обозначение	Наименование	Кол.	Примечание
				Документация		
А4			ТП 904-1-55.84-КЖИ-ТТ1	Технические требования к изготовлению сборных железобетонных изделий		
				Сборочные единицы		
А4		1	ТП 904-1-55.84-КЖИ-КП15	Каркас пространственный КП15	1	
А3		2	-КЖИ-С24	Сетка арматурная С41	1	
		3	1.020-1, вып. 3-7	Изделие закладное МН-27	2	
				Материалы		
				Бетон марки 400	0,75	м³

Привязан

8689/8 12 Инв. №

ТП 904-1-55.84 КЖИ-303

Проверил	Макарова		
Инженер	Решетников		
Ст. инж.	Макарова		
Рук. гр.	Моргунов		
Гл. спец.	Осташевский		
Нач. отд.	Сафьянц		
Н. контр.	Луценко		

Ригель Р3

Стадия	Масса	Масштаб
Р	1880	-
Лист	Листов 1	

Госстрой СССР РОСТОВСКИЙ ПРОМСТРОЙНИИПРОЕКТ

Копировал

Формат А3

Инв. № подл. | Подп. и дата | Взам. инв. №

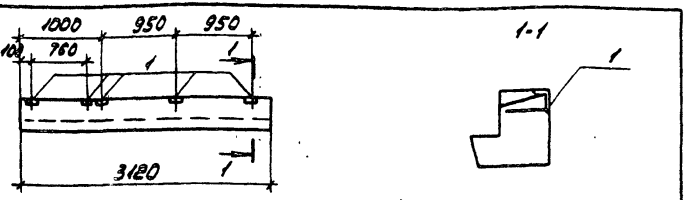

Формат	Зона	Поз.	Обозначение	Наименование	Кол.	Примечание
				Сборочные единицы		
			1.020-1 вып. 3-5	Ригель 2Р04-32-35П	1	
		1	1.400-15 вып.1	Изделие закладное МН539	5	

Ведомость расхода стали на дополнительные закладные изделия

Марка элемента	Изделия закладные: Арматура класса A-III, ГОСТ 5781-82, ф8	Итого	Изделия закладные: Прокат марки Вст3кп2, ГОСТ 8510-72*, ∟100×63×6	Итого	Всего
2Р04-32-35П-1	2.0	2.0	4.0	4.0	6.0

Остальное - смотрите ригель 2Р04-32-35П серии 1.020-1 вып.3-5.

Привязан

Инв.№

8689/8

ТП 904-1-55.84-КЖИ-304

Ригель 2Р04-32-35П-1	Стадия: Р	Масса: 10,75	Масштаб: -
	Лист	Листов 1	
	Госстрой СССР Ростовский Промстройниипроект		

Проверил Макарова; Ст.техник Растеряева; Ст.инж. Макарова; Рук.гр. Моргунов; Гл.спец. Осташевский; Нач.отд.1 Савкьянц; Н.контр. Луценко

Инв.№ подл. | Подп. и дата | Взам.инв.№

Копировал

Формат А4

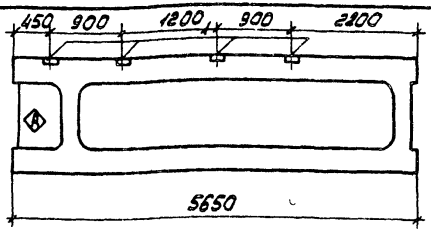

Формат	Зона	Поз.	Обозначение	Наименование	Кол.	Примечание
				Сборочные единицы		
			1.041-1 вып.4	Плита ПРС56.15-10АтVт	1	
		1	1.400-15 вып.1	Изделие закладное МН539	4	

Ведомость расхода стали на дополнительные закладные изделия

Марка элемента	Изделия закладные: Арматура класса A-III, ГОСТ 5781-82, ф8	Итого	Изделия закладные: Прокат марки Вст3кп2, ГОСТ 8510-72*, ∟100×63×6	Итого	Всего
ПРС56.15-10АтVт-6	1.6	1.6	3.2	3.2	4.8

Остальное - смотрите плиту ПРС56.15-10АтVт серии 1.041-1 вып.4 Индекс А нанести несмываемой краской

Привязан

Инв.№

8689/8 13

ТП 904-1-55.84-КЖИ-4С2

Плита ПРС56.15-10АтVт-6	Стадия: Р	Масса: 2500	Масштаб: -
	Лист	Листов 1	
	Госстрой СССР Ростовский Промстройниипроект		

Проверил Макарова; Ст.техник Растеряева; Ст.инж. Макарова; Рук.гр. Моргунов; Гл.спец. Осташевский; Нач.отд.1 Савкьянц; Н.контр. Луценко

Инв.№ подл. | Подп. и дата | Взам.инв.№

Копировал

Формат А4

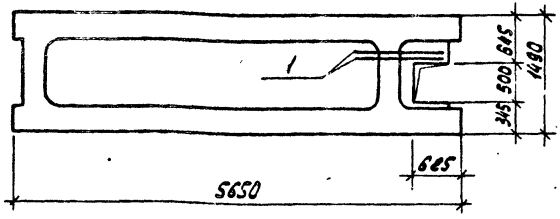

Формат	Зона	Поз.	Обозначение	Наименование	Кол.	Примечание
				Сборочные единицы		
			1.041-1 вып. 4	Плита ПРС 56.15-10АтVТ	1	
				Детали		
Б4		1		⌀6 AIII ГОСТ 5781-82 ℓ=1000	2	0,2 кг

Ведомость расхода стали на дополнительные арматурные изделия, кг

Марка элемента	Изделия арматурные. Арматура класса A-III ГОСТ 5781-82 ⌀6	Всего
ПРС 56.15-10АтVТ-а	0.4	0.4

Остальное - смотрите плиту ПРС 56.15-10АтVТ серии 1.041-1 вып. 4

Привязан

8683/8

Инв. №

ТП 904-1-55.84-КЖИ-401

Проверил	Макарова		Плита ПРС 56.15-10АтVТ-а	Стадия	Масса	Масштаб
Ст. техник	Растеряева			Р	2500	1:50
Ст. инж.	Макарова			Лист	Листов 1
Рук. гр.	Моргунов			Госстрой СССР Ростовский Промстройниипроект	
Гл. спец.	Остяшевский				
Нач. отд.	Саакьянц				
Н. контр.	Луценко				

Копировал

Формат А4

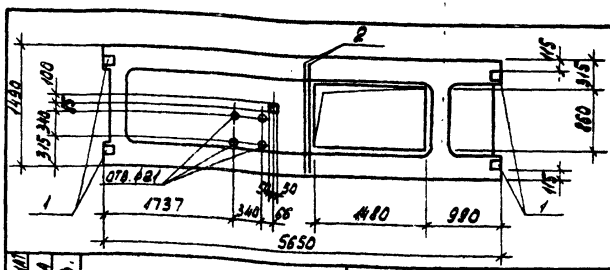

Формат	Зона	Поз.	Обозначение	Наименование	Кол.	Примечание
				Сборочные единицы		
			1.041-1 вып. 4	Плита ПРС 56.15-16АтVТ	1	
		1	1.041-1 вып. 4	Изделие закладное МН5	4	
				Детали		
Б4		2		⌀10 AIII ГОСТ 5781-82 ℓ=1450	2	0,9 кг

Ведомость расхода стали на дополнительные арматурные и закладные изделия, кг

Марка элемента	Изделия арматурные. Арматура класса A-III ГОСТ 5781-82			Всего	Изделия закладные. Арматура класса A-III ГОСТ 5781-82				Прокат марки Вст3кп2 ГОСТ 103-76			Всего
	⌀10		Итого		⌀8	⌀14		Итого	δ=8		Итого	
ПРС 56.15-16АтVТ-а	1.8		1.8	1.8	0.5	3,7		4.2	2.5		2.5	6.7

Остальное - смотрите плиту ПРС 56.15-16АтVТ серии 1.041-1 вып. 4.

Привязан

8683/8 14

Инв. №

ТП 904-1-55.84 -КЖИ-400

Проверил	Макарова		Плита ПРС 56.15-16АтVТ-а	Стадия	Масса	Масштаб
Ст. техник	Растеряева			Р	2500	1:50
Ст. инж.	Макарова			Лист	Листов 1
Рук. гр.	Моргунов			Госстрой СССР Ростовский Промстройниипроект	
Гл. спец.	Остяшевский				
Нач. отд.	Саакьянц				
Н. контр.	Луценко				

Копировал

Формат А4

Инв. № подл. | Подп. и дата | Взам. инв. №

Типовой проект 904-1-55.84 - КЖИ Альбом 8

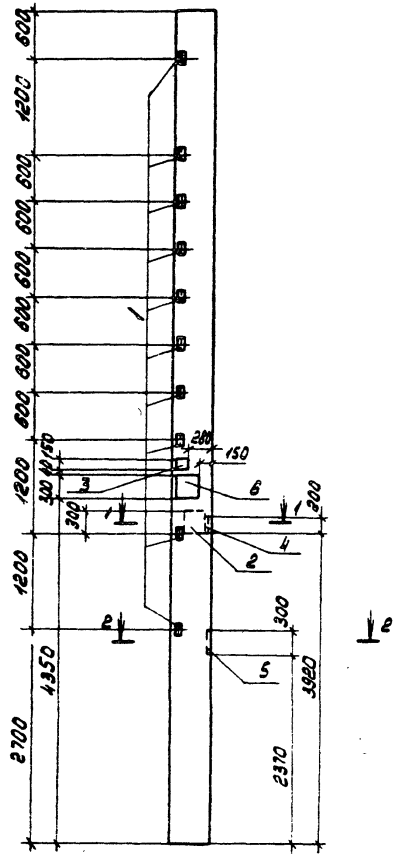

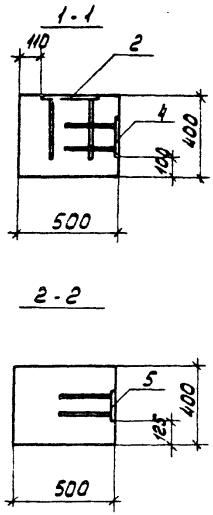

Ведомость расхода стали на дополнительные закладные изделия, кг

Марка элемента	Изделия закладные												
	Арматура класса				Прокат марки								
	А-III				В ст3 кп2								
	ГОСТ 5781-82				ГОСТ 103-76			ГОСТ 82-70*			ГОСТ 8509-72*		
	ф8	ф12	ф16	Итого	б=6	б=8	Итого	б=10	б=12	Итого	L53x5	Итого	Всего
К 96-14-1	0.3	6.5	5.0	11.8	1.1	5.9	7.0	6.8	17.0	23.8	15.0	15.0	57.6

Формат	Зона	Поз.	Обозначение	Наименование	Кол.	Примечание
				Сборочные единицы		
			1.423-3, вып.1	Колонна К 96-14	1	
		1	1.400-6.176, вып.1	Изделие закладное М1-14	10	
		2	1.400-6/76, вып.1	То же МО-2-1	1	
		3	1.400-15, вып.1	" МН111-3	1	
		4	1.400-15, вып.1	" МН118-3	1	
		5	1.400-15, вып.1	" МН135-3	1	
		6	1.400-15, вып.1	" МН222-5	1	

Остальное смотрите колонну К96-14 серии 1.423-3, вып.1

Привязан

Инв. №

8689/8 15

ТП 904-1-55.84 - КЖИ - К96-14-1

Проверил	Моргунов	
Инженер	Решетникова	
Ст инж.	Макарова	
Рук гр.	Моргунов	
Гл спец.	Осташевский	
Нач. осп.	Саакьянц	
Н. контр.	Луценко	

Колонна К96-14-1

Стадия	Масса	Масштаб
Р	5300	
Лист	Листов 1	

ГОССТРОЙ СССР
РОСТОВСКИЙ ПРОМСТРОЙНИИПРОЕКТ

Копировал ЛЦ

Формат А3

Инв. № подл. | Подп. и дата | Взам. инв. №

Типовой проект 904-1-55.84-КЖИ Альбом 8

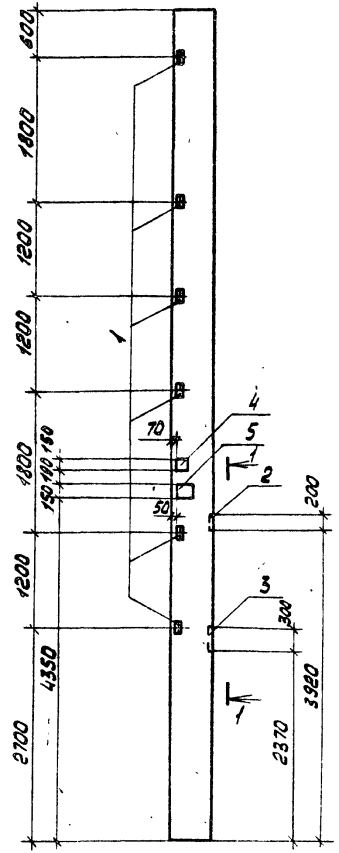

1-1

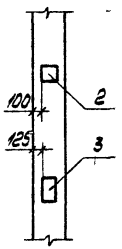

Ведомость расхода стали на дополнительные закладные изделия, кг

Марка элемента	Изделия закладные											
	Арматура класса А-III			Прокат марки Вст3кп2								
	ГОСТ 5781-82			ГОСТ 103-76					ГОСТ 8509-72*			
	⌀12		Итого	δ=8	δ=10			Итого	L63x5		Итого	Всего
К 96-14-2	7.0		7.0	5,3	8.4			13,7	9.0		9.0	29.7

Формат	Зона	Поз.	Обозначение	Наименование	Кол.	Примечание
				Сборочные единицы		
			1.423-3, вып.1	Колонна К 96-14	1	
		1	1.400-6/76, вып.1	Изделие закладное М1-14	6	
		2	1.400-15, вып.1	То же МН118-3	1	
		3	1.400-15, вып.1	" МН135-3	1	
		4	1.400-15, вып.1	" МН201-5	1	
		5	1.400-15, вып.1	" МН202-5	1	

Остальное смотрите колонну К96-14 серии 1.423-3, вып.1

Привязан

Инв. №

8689/8 16

ТП 904-1-55.84-КЖИ - К96-14-2

Проверил	Моргунов	
Инженер	Решетников	
Ст. инж.	Макарова	
Рук. гр.	Моргунов	
Гл. спец.	Осташевский	
Нач. осп.	Саакьянц	
Н. контр.	Луценко	

Колонна К 96-14-2

Стадия	Масса	Масштаб
Р	5300	1:50
Лист	Листов 1	

ГОССТРОЙ СССР РОСТОВСКИЙ ПРОМСТРОЙНИИПРОЕКТ

Копировал ЛГИ

Формат А3

Инв. № подл. | Подп. и дата | Взам. инв. №

Типовой проект 904-1-55.84-КЖИ Альбом 8

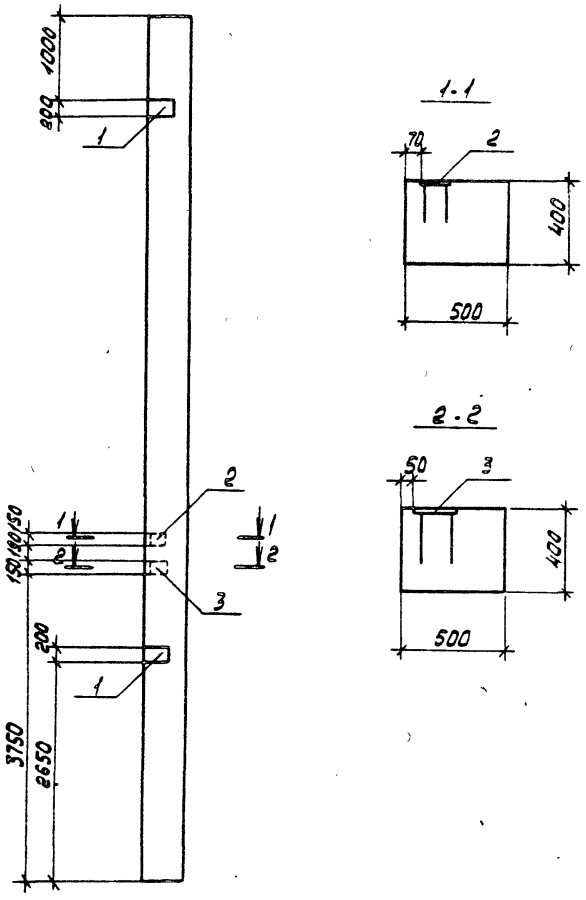

ВЕДОМОСТЬ РАСХОДА СТАЛИ НА ДОПОЛНИТЕЛЬНЫЕ ЗАКЛАДНЫЕ ИЗДЕЛИЯ, КГ

Марка элемента	Изделия закладные											
	Арматура класса				Прокат марки							
	А-III				Вст 3 кп 2							
	ГОСТ 5781-82				ГОСТ 103-76							
	ф8	ф12		Итого	δ=6	δ=8	δ=10				Итого	Всего
К 96-14-3	0.3	3.8		4.1	1.1	1.9	9.2				12.2	16.3

Формат	Зона	Поз.	Обозначение	Наименование	Кол.	Примечание
				Сборочные единицы		
			1.423-3, вып.1	Колонна К96-14	1	
		1	1.400-6/76, вып.1	Изделие закладное М1-12	2	
		2	1.400-15, вып.1	То же МН111-3	1	
		3	1.400-15, вып.1	" МН114-3	1	

Остальное смотрите колонну К96-14 серии 1.423-3, вып.1

Привязан

Инв. №

8689/8 17

ТП904-1-55.84-КЖИ-К96-14-3

Проверил	Моргунов	
Инженер	Решетников	
Ст. инж.	Макарова	
Рук. гр.	Моргунов	
Гл. спец.	Осташевский	
Нач. осп.	Саакьянц	
Н. контр.	Луценко	

Колонна К96-14-3

Стадия	Масса	Масштаб
Р	5300	-

Лист | Листов 1

ГОССТРОЙ СССР РОСТОВСКИЙ ПРОМСТРОЙНИИПРОЕКТ

Копировал [illegible] Формат А3

Инв. № подл. | Подп. и дата | Взам. инв. №

Типовой проект 904-1-5584 КЖИ Альбом 8

Инв. № подл. | Подп. и дата | Взам. инв. №

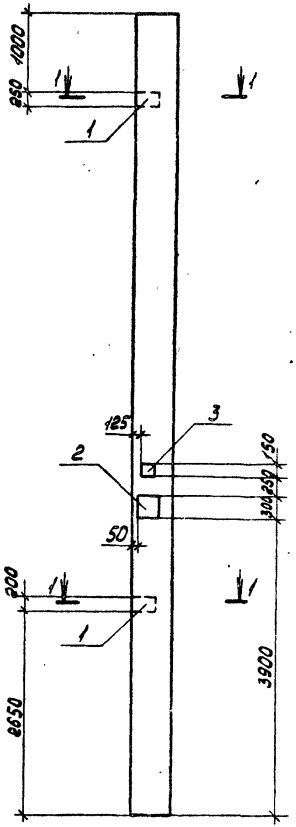

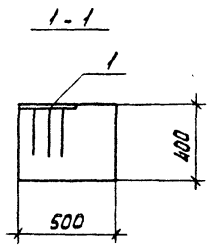

Ведомость расхода стали на дополнительные закладные изделия, кг

Марка элемента	Изделия закладные											
	Арматура класса			Прокат марки								
	A-III			Вст3кп2								
	ГОСТ5781-82*			ГОСТ 103-76						ГОСТ82-70*		
	ф8	ф12	Итого	δ=6	δ=8	δ=10		Итого	δ=10		Итого	Всего
К 96-14-4	0,3	3,9	4,2	1,1	0,6	9,2		10,9	6,8		6,8	21,9

Формат	Зона	Поз.	Обозначение	Наименование	Кол.	Примечание
				Сборочные единицы		
			1.423-3, вып.1	Колонна К 96-14	1	
		1	1.400-6/76, вып.1	Изделие закладное М1-12	2	
		2	1.400-6/76, вып.1	То же М0-2.1	1	
		3	1.400-15, вып.1	" МН111-3	1	

Остальное смотрите колонну К 96-14 серии 1.423-3, вып.1

Привязан

Инв.№ 8689/8 18

ТП904-1-5584-КЖИ - К 96-14-4

Проверил	Моргунов	
Инженер	Решетникова	
Ст. инж.	Макарова	
Рук. гр.	Моргунов	
Гл. спец.	Осташевский	
Нач. отд.	Салкынц	
Н. контр.	Луценко	

Колонна К 96-14-4

Стадия	Масса	Масштаб
Р	5300	-
Лист	Листов 1	

ГОССТРОЙ СССР РОСТОВСКИЙ ПРОМСТРОЙНИИПРОЕКТ

Копировал

Формат А3

Типовой проект 904-1.55.84-КЖИ Альбом 8

Инв. № подл. | Подп. и дата | Взам. инв. №

Ведомость расхода стали на дополнительные закладные изделия кг

Марка элемента	Изделия закладные														
	Арматура класса А-III ГОСТ 5781-82					Прокат марки Вст3кп2 ГОСТ 103-76				ГОСТ 82-70*		ГОСТ 8509-72*			
	ф8	ф10	ф12	ф16	Итого	Б-6	Б-8	Б-10	Итого	Б-12	Итого	∠63×5			Итого	Всего
К96-14-5	0.6	0.3	4.2	3.0	8.1	2.2	1.9	4.8	8.9	8.3	8.3	9.0			9.0	34.3

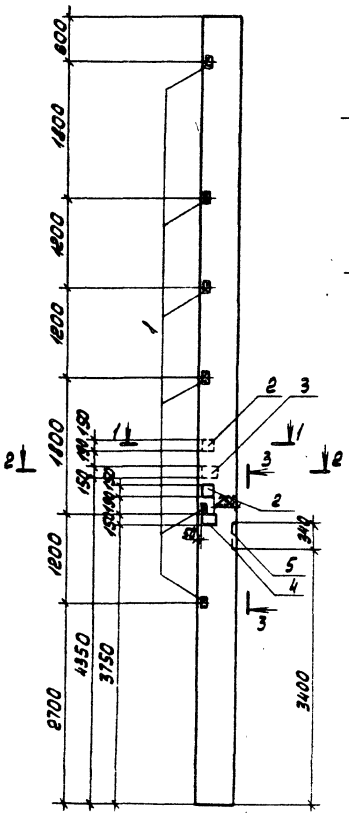

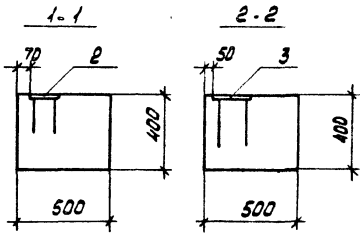

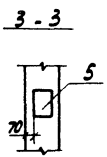

Формат	Зона	Поз.	Обозначение	Наименование	Кол.	Примечание
				Сборочные единицы		
			1.423-3, вып.1	Колонна К96-14	1	
		1	1.400-6/76, вып.1	Изделие закладное М1-14	6	
		2	1.400-15, вып.1	То же МН111-3	2	
		3	1.400-15. вып.1	" МН114-3	1	
		4	1.400-15. вып.1	" МН202-5	1	
		5	1.020-1. вып. 2-5	" МН-30	1	

Остальное смотрите колонну К96-14 серии 1.423-3, вып.1

Привязан

Инв. № 8689/8 19

ТП 904-1-55.84-КЖИ - К96-14-5

Проверил	Молгунов		
Инженер	Решетников		
Ст. инж.	Макарова		
Рук. гр.	Молгунов		
Гл. спец.	Осташевский		
Нач. отд.	Саакьянц		
Н. контр.	Луценко		

Колонна К96-14-5

Стадия	Масса	Масштаб
Р	5300	-
Лист	Листов 1	

ГОССТРОЙ СССР РОСТОВСКИЙ ПРОМСТРОЙНИИПРОЕКТ

Копировал

Формат А3

Типовой проект 904-1-55.84-КЖИ Альбом 8

Ведомость расхода стали на дополнительные закладные изделия, кг

Марка элемента	Изделия закладные													
	Арматура класса A-III ГОСТ 5781-82					Прокат марки Вст3кп2 ГОСТ 103-76			ГОСТ 82-70*			ГОСТ 8509-72*		
	ф10	ф12	ф14	ф16	Итого	δ=10		Итого	δ=10	δ=12	Итого	L63×5	Итого	Итого
К 96-14-6	0.3	3.9	6.9	3.0	14.1	12.6		12.6	23.1	8.3	31.4	9.0	9.0	67.1

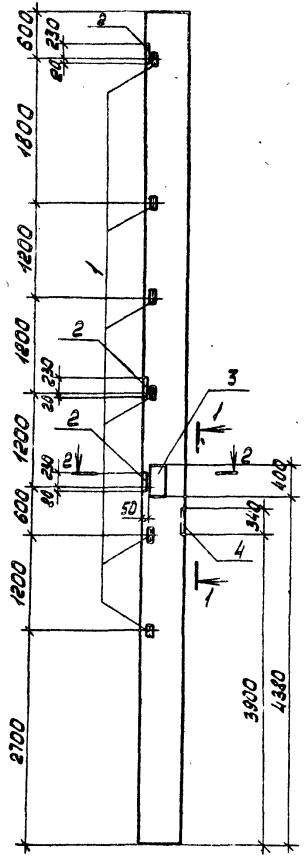

2-2

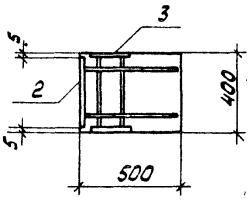

1-1

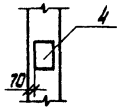

Формат	Зона	Поз.	Обозначение	Наименование	Кол.	Примечание
				Сборочные единицы		
			1.423-3, вып.1	Колонна К 96-14	1	
		1	1.400-6/76, вып.1	Изделие закладное М1-14	6	
		2	1.400-6/76 вып.1	То же М1-3-1	3	
		3	1.400-15, вып.1	" МН212-5	1	
		4	1.020-1, вып. 2-5	" МН-30	1	

Остальное смотрите колонну К 96-14 серии 1.423-3, вып.1

Привязан

8689/8 20 Инв.N

ТП 904-1-55.84-КЖИ-К 96-14-6

Проверил	Моргунов		
Инженер	Решетникова		
Ст. инж.	Макарова		
Рук. гр.	Моргунов		
Гл. спец.	Осташевский		
Нач. отд.	Саакьянц		
Н. контр.	Лищенко		

Колонна К 96-14-6

Стадия	Масса	Масштаб
Р	5300	-
Лист	Листов 1	

Госстрой СССР Ростовский Промстройниипроект

Копировал ЯРЦ Формат А3

Типовой проект 904-1-55.84-КЖИ Альбом 8

Инв. № подл. | Подп. и дата | Взам. инв. №

К96-14-7
К96-14-11

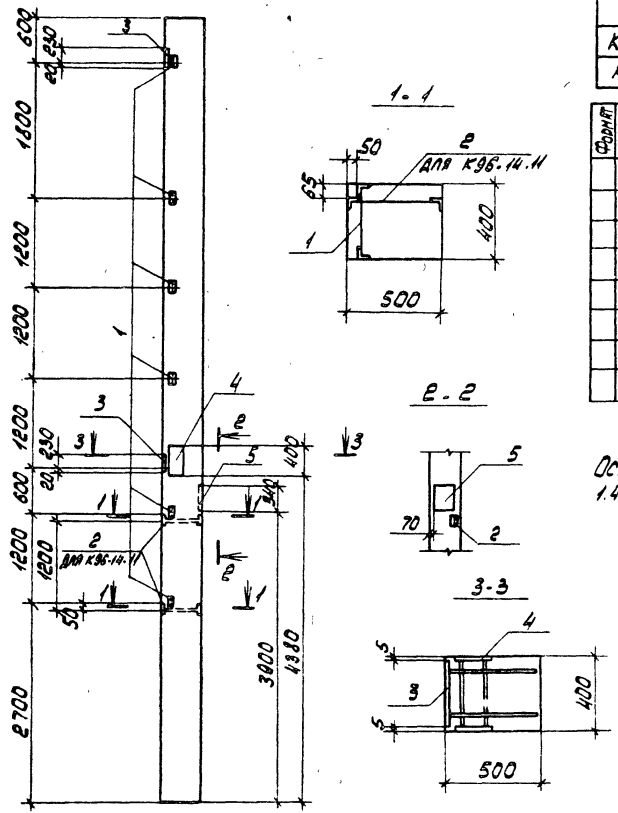

Ведомость расхода стали на дополнительные закладные изделия, кг

Марка элемента	Изделия закладные												
	Арматура класса A-III ГОСТ 5781-82					Прокат марки Вст3кп2 ГОСТ 103-76		ГОСТ 82-70*			ГОСТ 8509-72*		
	ф10	ф12	ф14	ф16	Итого	Б-10	Итого	Б-10	Б-12	Итого	Л63-5	Итого	Б-ст
К96-14-7	0,3	3,9	4,6	3,0	11,8	12,6	12,6	15,4	8,3	23,7	9,0	9,0	57,1
К96-14-11	0,3	4,7	4,6	3,0	12,6	12,6	12,6	15,4	8,3	23,7	12,0	12,0	60,9

Формат	Зона	Поз.	Обозначение	Наименование	Кол. на испол. К96-14-7	Кол. на испол. К96-14-11	Примечание
				Сборочные единицы			
			1.423-3, вып.1	Колонна К96-14	1	1	
		1	1.400-6/76, вып.1	Изделие закладное МН1-14	6	6	
		2	1.400-6/76, вып.1	Тоже МН1-15		2	
		3	1.400-6/76, вып.1	" МН1-3-1	2	2	
		4	1.400-15, вып.1	" МН212-5	1	1	
		5	1.400-15, вып.1	" МН-30	1	1	

Остальное смотрите колонну К96-14 серии 1.423-3, вып.1

Привязан

Инв. № 8689/8 21

Проверил	Моргунов		ТП 904-1-55.84 КЖИ - К96-14-7, К96-14-11		
Инженер	Решетников				
Ст. инж.	Макарова		Колонна (К96-14-7, К96-14-11)	Стадия: Р	Масса: 5300	Масштаб: -
Рук. гр.	Моргунов			Лист	Листов 1
Гл. спец.	Осташевский			Госстрой СССР Ростовский Промстройниипроект	
Нач. отд.	Сакович				
Н. контр.	Лучёнко				

Копировал

Формат А3

Типовой проект 904-1-55.84 КЖИ Альбом 8

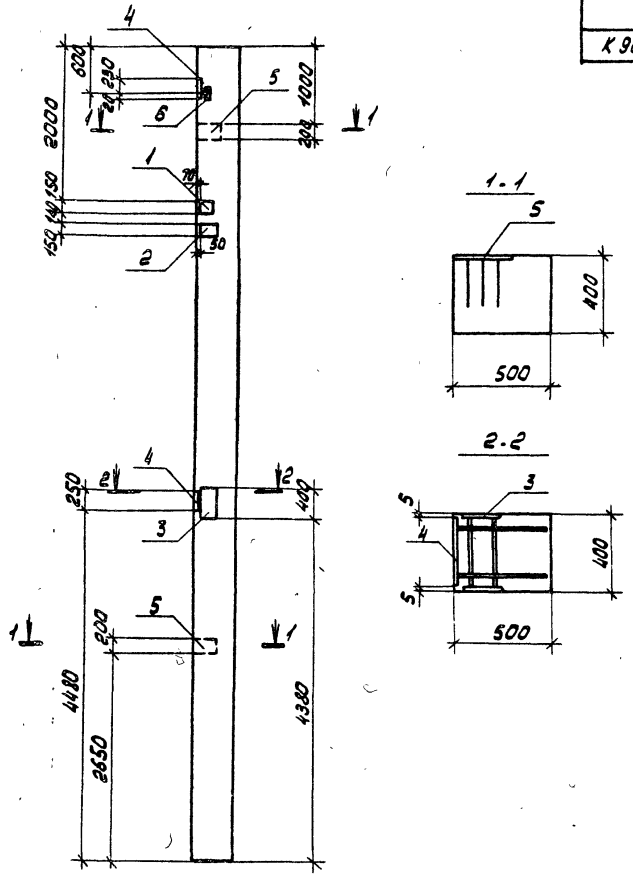

Ведомость расхода стали на дополнительные закладные изделия, кг

Марка элемента	Изделия закладные															
	Арматура класса				Прокат марки											
	А-III				ВСТ3 кп2											
	ГОСТ 5781-82				ГОСТ 103-76				ГОСТ 82-70*			ГОСТ 8509-72*				
	ф8	ф12	ф14	Итого	δ=6	δ=8	δ=10	Итого	δ=10		Итого	L63×5			Итого	Всего
К 96-14-8	0.3	6.2	4.6	11.1	1.1	1.9	21.8	24.8	15.4		15.4	1.5			1.5	52.8

Формат	Зона	Поз.	Обозначение	Наименование	Кол.	Примечание
				Сборочные единицы		
			1.423-3, вып.1	Колонна К96-14	1	
		1	1.400-15, вып.1	Изделие закладное МН111-3	1	
		2	1.400-15, вып.1	То же МН114-3	1	
		3	1.400-15, вып.1	" МН212-5	1	
		4	1.400-6/76, вып.1	" М1-3-1	2	
		5	1.400-6/76, вып.1	" М1-12	2	
		6	1.400-6/76, вып.1	" М1-14	1	

Остальное смотрите колонну К96-14 серии 1.423-3, вып.1

Привязан

Инв. №

8689/8 22

Проверил	Моргунов		
Инженер	Решетникова		
Ст. инж.	Макарова		
Рук. гр.	Моргунов		
Гл. спец.	Осташевский		
Нач. ОСП	Саакьянц		
Н. контр.	Луценко		

ТП 904-1-55.84 КЖИ - К96-14-8

Колонна К96-14-8

Стадия	Масса	Масштаб
Р	5300	-

Лист | Листов 1

ГОССТРОЙ СССР РОСТОВСКИЙ ПРОМСТРОЙНИИПРОЕКТ

Инв. № подл. | Подп. и дата | Взам. инв. №

Копировал [illegible] Формат А3

Типовой проект 904-1-55.84 КЖИ Альбом 8

Ведомость расхода стали на дополнительные закладные изделия, кг

Марка элемента	Изделия закладные															
	Арматура класса А-III ГОСТ 5781-82						Прокат марки Вст3кп2 ГОСТ 103-76			ГОСТ 82-70*			ГОСТ 8509-72*			
	ф8	ф10	ф12	ф14	ф16	Итого	б=6	б=10	Итого	б=10	б=12	Итого	∠63х5		Итого	Всего
К96-14-9	0.3	0.6	5.0	4.6	6.1	16.6	1.1	17.4	18.5	15.1	16.6	32.0	7.5		7.5	74.6

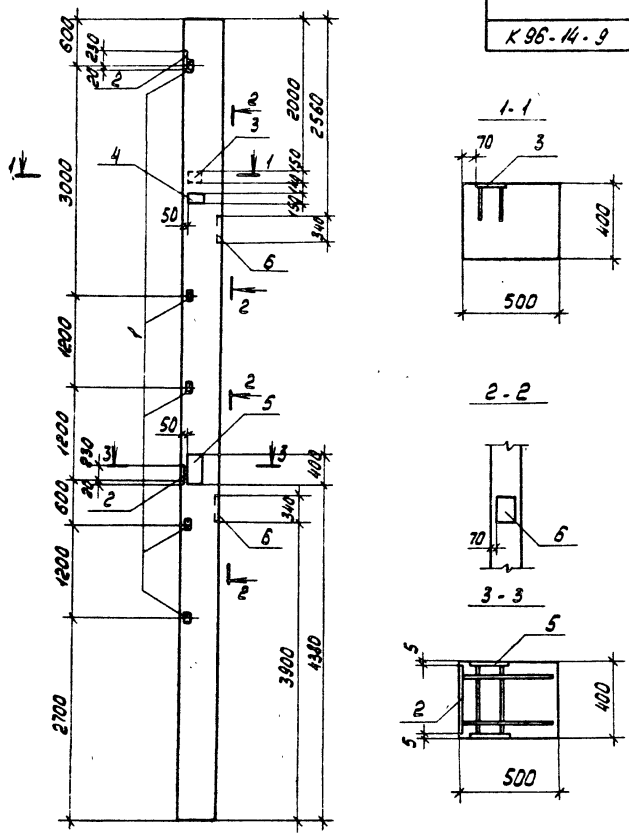

Формат	Зона	Поз.	Обозначение	Наименование	Кол.	Примечание
				Сборочные единицы		
			1.423-3, вып.1	Колонна К96-14	1	
		1	1.400-6/76, вып.1	Изделие закладное М1-14	5	
		2	1.400-6/76, вып.1	То же М1-3-1	2	
		3	1.400-15, вып.1	" МН111-3	1	
		4	1.400-15, вып.1	" МН202.5	1	
		5	1.400-15, вып.1	" МН212-5	1	
		6	1.020-1, вып.2-5	" МН-30	2	

Остальное смотрите колонну К96-14 серии 1.423-3 вып.1

Привязан

Инв.№ подл. | Подп. и дата | Взам. инв.№

8689/8 23 Инв.№

ТП 904-1-55.84 КЖИ-К96-14-9

Проверил	Моргунов	
Инженер	Решетников	
Ст. инж.	Макарова	
Рук. гр.	Моргунов	
Гл. спец.	Осташевский	
Нач. отд.	Саякьянц	
Н. контр.	Луценко	

Колонна К96-14-9

Стадия	Масс.	Масштаб
Р	5300	-
Лист	Листов 1	

Госстрой СССР Ростовский Промстройниипроект

Копировал

Формат А3

Типовой проект 904-1-55.84-КЖИ Альбом 8

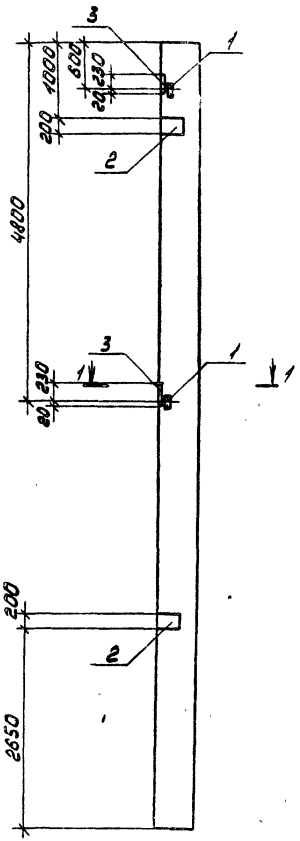

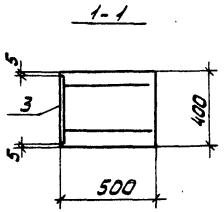

Ведомость расхода стали на дополнительные закладные изделия, кг

Марка элемента	Изделия закладные												
	Арматура класса				Прокат марки								
	А-III				Вст3кп2								
	ГОСТ 5781-82				ГОСТ 103-76			ГОСТ 82-70*			ГОСТ 8509-72*		
	ф12	ф14		Итого	δ=10		Итого	δ=10		Итого	L63x5		Итого	Всего
К96-14-10	3.4	4.6		8.0	9.2		9.2	15.4		15.4	3.0		3.0	35.6

Формат	Зона	Поз.	Обозначение	Наименование	Кол.	Примечание
				Сборочные единицы		
			1.423-3, вып.1	Колонна К96-14	1	
		1	1.400-6/76, вып.1	Изделие закладное М1-14	2	
		2	1.400-6/76, вып.1	То же М1-12	2	
		3	1.400-6/76, вып.1	" М1-3-1	2	

Остальное смотрите колонну К96-14 серии 1.423-3, вып.1

Привязан

Инв. №

8689/8 24

Проверил	Моргунов		
Инженер	Решетников		
Ст. инж.	Макарова		
Рук. гр.	Моргунов		
Гл. спец.	Ослашевский		
Нач. осл.	Саакьянц		
Н. контр.	Луценко		

ТП 904-1-55.84 КЖИ - К96-14-10

Колонна К96-14-10

Стадия	Масса	Масштаб
Р	5300	-

Лист | Листов 1

ГОССТРОЙ СССР РОСТОВСКИЙ ПРОМСТРОЙНИИПРОЕКТ

Копировал

Формат А3

Инв. № подл. | Подп. и дата | Взам. инв. №

Типовой проект 904-1-55.84 КЖИ Альбом 8

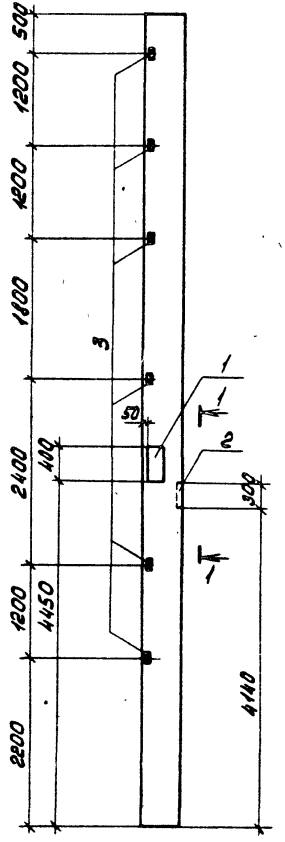

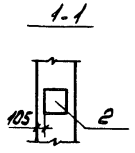

Ведомость расхода стали на дополнительные закладные изделия, кг.

Марка элемента	Изделия закладные														
	Арматура класса				Прокат марки										
	А-III				Вст 3 кп 2										
	ГОСТ 5781-82				ГОСТ 103-76			ГОСТ 82-70*			ГОСТ 8509-72*				
	ф12			Итого	δ=10	δ=8	Итого	δ=10		Итого	L63×5			Итого	Всего
К13-1	5,6			5,6	12,6	0,6	13,2	6,8		6,8	9,0			9,0	34,6

Формат	Зона	Поз.	Обозначение	Наименование	Кол.	Примечание
				Сборочные единицы		
			КЭ-01-55, вып.2	Колонна К13	1	
		1	1.400-15, вып.1	Изделие закладное МН212-5	1	
		2	1.400-6/76, вып.1	То же М0-2-1	1	
		3	1.400-6/76, вып.1	" М1-15	6	

Остальное смотрите колонну К13 серии КЭ-01-55, вып.2.

Привязан

Инв. №

8689/8 25

ТП 904-1-55.84-КЖИ-К13-1

Проверил	Моргунов	
Инженер	Решетникова	
Ст. инж.	Макарова	
Рук. гр.	Моргунов	
Гл. спец.	Осташевский	
Нач. осп.	Салкьянц	
Н. контр.	Луценко	

Колонна К13-1

Стадия	Масса	Масштаб
Р	6560	1:50

Лист | Листов 1

ГОССТРОЙ СССР РОСТОВСКИЙ ПРОМСТРОЙНИИПРОЕКТ

Инв. № подл. | Подп. и дата | Взам. инв. №

Копировал | Формат А3

Инв.№ подл. | Подпись и дата | Взам.инв.№ | Альбом 8

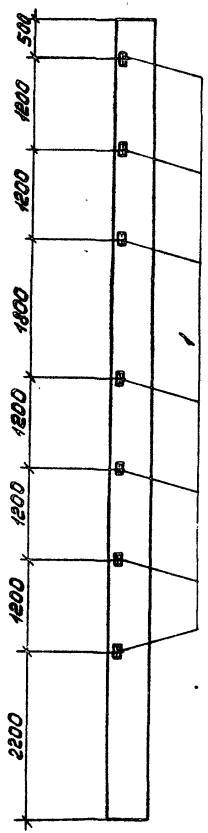

Ведомость расхода стали на дополнительные закладные изделия, кг.

Марка элемента	Изделия закладные												
	Арматура класса A-III ГОСТ 5781-82					Прокат марки Вст3кп2 ГОСТ 8509-72*						Итого	Всего
	ф12				Итого	4693.5							
К13-2	2.8				2.8	10.5						10.5	13.3

Формат	Зона	Поз.	Обозначение	Наименование	Кол.	Примечание
				Сборочные единицы		
			КЭ-01-55, вып.2	Колонна К13	1	
		1	1.400-6/76, вып.1	Изделие закладное М1-15	7	

Остальное смотрите колонну К13 серии КЭ-01-55, вып.2.

Привязан

Инв.№

8689/8 26

ТП 904-1-55.84 КЖИ - К13-2

Проверил	Моргунов	
Инженер	Решетников	
Ст. инж.	Макарова	
Рук. гр.	Моргунов	
Гл. спец.	Осташевский	
Нач. отд.	Саакьянц	
Н. контр.	Луценко	

Колонна К13-2

Стадия	Масса	Масштаб
Р	6560	1:50
Лист	Листов 1	

Госстрой СССР РОСТОВСКИЙ ПРОМСТРОЙНИИПРОЕКТ

Копировал

Формат А3

Типовой проект 904-1-55.84-КЖИ Альбом 8

Инв. № подл. | Подп. и дата | Взам. инв. №

К13-3
К13-4

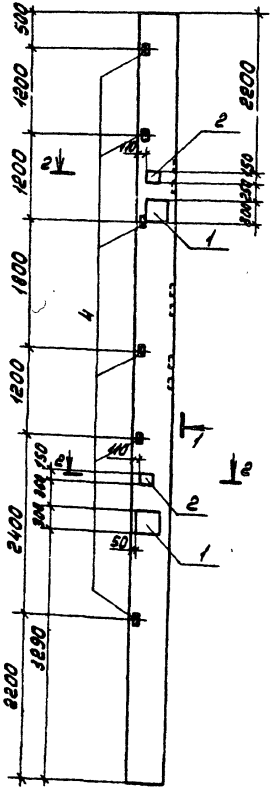
1
1
2
2
2
1
1
4
500
1200
1200
1800
1200
2400
3290
8200
2800
2
2
2

Типовой проект 904-1-55.84.КЖИ Альбом 8

Ведомость расхода стали на дополнительные закладные изделия, кг

Марка элемента	Изделия закладные														
	Арматура класса А-III ГОСТ 5781-82					Прокат марки Вст3 кп2 ГОСТ 103-76			ГОСТ 82-70*			ГОСТ 8509-72*			
	ф8	ф10	ф12	ф16	Итого	Б-6		Итого	Б-12		Итого	L63х5		Итого	Всего
К13-5	1.5	0.3	2.4	21.6	25.8	5.5		5.5	59.3		59.3	9.0		9.0	99.6

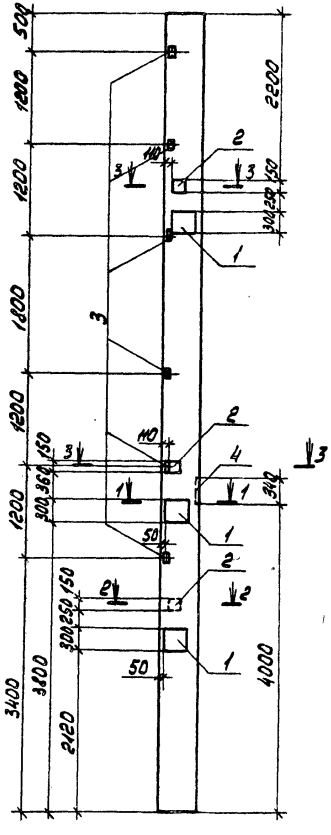

1-1

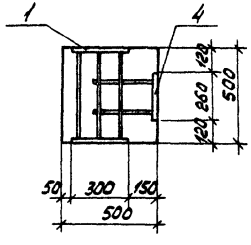

2-2

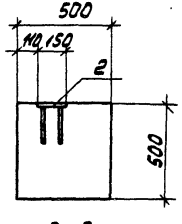

3-3

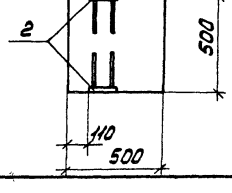

Формат	Зона	Поз.	Обозначение	Наименование	Кол.	Примечание
				Сварочные единицы		
			КЭ-01-55, вып.2	Колонна К13		
		1	1.400-15, вып.1	Изделие закладное МН822-6	3	
		2	1.400-15, вып.1	То же МН111-3	5	
		3	1.400-6/76, вып.1	" М1-15	6	
		4	1.020-1, вып.2-5	" МН-30	1	

Остальное смотрите колонну К13 серии КЭ-01-55, вып.2.

Привязан

8689/8 28 Инв. №

ТП 904-1-55.84 КЖИ - К13-5

Проверил	Моргунов	
Инженер	Решетникова	
Ст. инж.	Макарова	
Рук. гр.	Моргунов	
Гл. спец.	Осташевский	
Нач. отд.	Салькынин	
Н. контр.	Луценко	

Колонна К13-5

Стадия	Масса	Масштаб
Р	6560	-
Лист	Листов 1	

Госстрой СССР Ростовский Промстройниипроект

Копировал АСД Формат А3

Инв. № подл. | Подп. и дата | Взам. инв. №

Типовой проект 904-1-55,84 КЖИ Альбом 8

Ведомость расхода стали на один элемент, кг

Марка элемента	Изделия арматурные										Изделия закладные												
	Арматура класса										Арматура класса						Прокат марки						
	В-1			А-I			А-III				А-III						Вст3кп2						
	ГОСТ 6727-80			ГОСТ 5781-82							ГОСТ 5781-82						ГОСТ 103-76						
	ф4		Итого	ф6		Итого	ф10	ф16	Итого	Всего	ф8	ф10	ф12	ф16	ф22	Итого	б=6	б=8	б=10	б=14	Итого	Всего	Общий расход
К1	0.4		0.4	5.4		5.4	1.7	48.8	50.5	56.3		0.3	2.4	1.3	6.0	10.0		5.3	8.4	4.3	18.0	28.0	84.3
К1-1	0.4		0.4	5.4		5.4	1.7	48.8	50.5	56.3	0.6	0.3	4.4	1.3	6.0	12.6	2.2	9.1	8.4	4.3	24.0	36.6	92.9

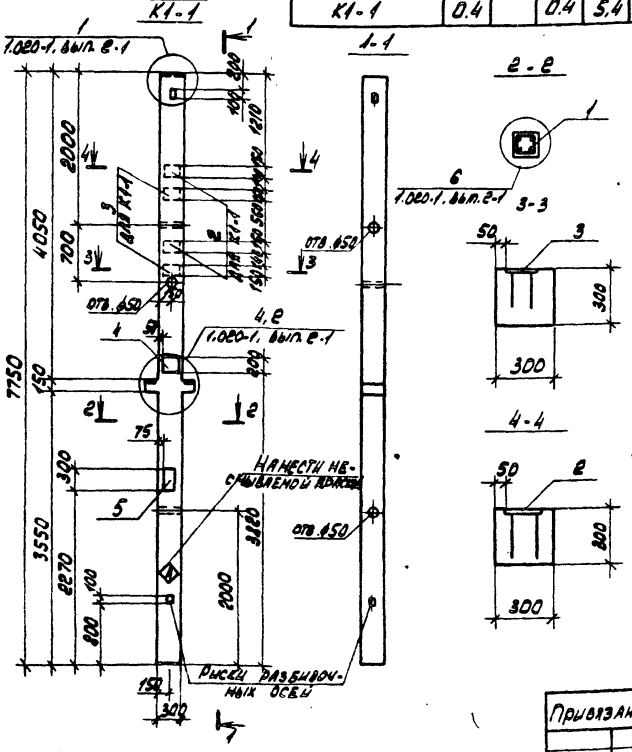

Формат	Зона	Поз.	Обозначение	Наименование	Кол. на испол. К1	Кол. на испол. К1-1	Примечание
				Документация			
А4			ТП 904-1-55,84 КЖИ-ТТ1	Технические требования к изготовлению сборных железобетонных изделий			
				Сборочные единицы			
А3		1	ТП 904-1-55,84-КЖИ-КП1, КП2	Каркас пространственный КП1	1	1	
		*)	1.020-1, вып. 2-5	Сетка арматурная С-2	2	2	*) по узлу и серии 1.020-1, вып. 2-1
		2	1.400-15, вып. 1	Изделие закладное МН111-3		2	
		3	1.400-15, вып. 1	То же МН114-3		2	
		4	1.400-15, вып. 1	" МН118-3	1	1	
		5	1.400-15, вып. 1	" МН135-3	1	1	
				Материалы			
				Бетон марки 300	0,71	0,71	м3

8689/8 29

Колонны К1 и К1-1 изготавливаются в опалубке колонн серии 1.020-1, вып. 2-1

Привязан

Инв. №

Проверил	Моргунов	
Инженер	Решетникова	
Ст. инж.	Макарова	
Рук. гр.	Моргунов	
Гл. спец.	Осташевский	
Нач. осп.	Саакьянц	
Н. контр.	Луценко	

ТП 904-1-55,84-КЖИ-К1, К1-1

Колонна (К1, К1-1)

Стадия	Масса	Масштаб
Р	1780	-

Лист | Листов 1

ГОССТРОЙ СССР РОСТОВСКИЙ ПРОМСТРОЙНИЙПРОЕКТ

Инв. № подл. | Подп. и дата | Взам. инв. №

Копировал

Формат А3

Типовой проект 904-1-55.84-КЖИ Альбом 8

Ведомость расхода стали на один элемент, кг

Марка элемента	Изделия арматурные: Арматура класса B-I ГОСТ 6727-80 ф4		Итого	Арматура класса A-I ГОСТ 5781-82 ф6		Итого	Арматура класса A-III ГОСТ 5781-82 ф10	ф16	Итого	Всего	Изделия закладные: Арматура класса A-III ГОСТ 5781-82 ф10	ф16	ф22	Итого	Прокат марки ВСт3кп2 ГОСТ 103-76 б=10	б=14	Итого	ГОСТ 82-70* б=12		Итого	Всего	Общий расход
К2	0.4		0.4	5.4		5.4	1.7	48.8	50.5	56.3	0.6	4.3	6.0	10.9	8.4	4.3	12.7	8.3		8.3	31.9	88.2

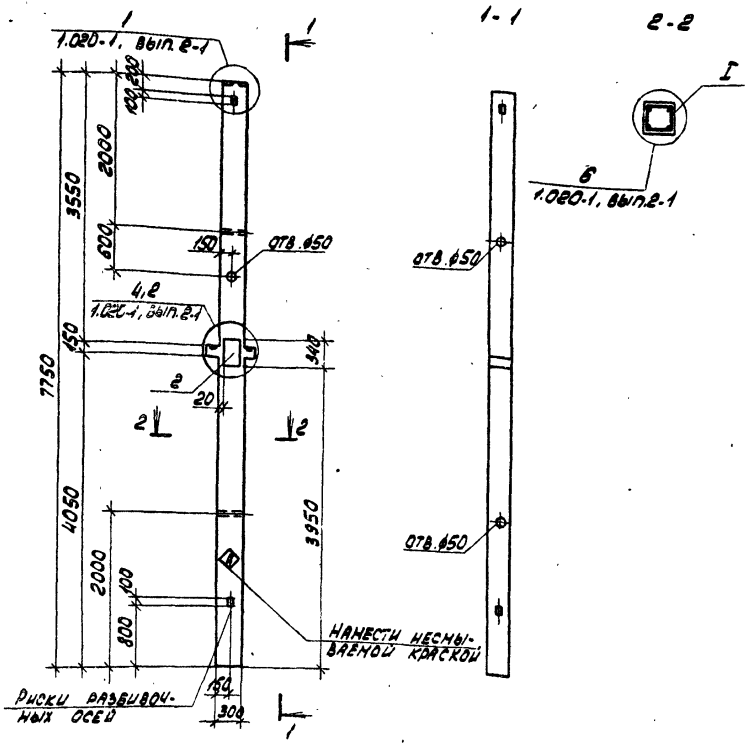

Формат	Зона	Поз.	Обозначение	Наименование	Кол.	Примечание
				Документация		
А4			ТП 904-1-55.84КЖИ-ТТ1	Технические требования к изготовлению сборных железобетонных изделий		
				Сборочные единицы		
А3		1	ТП 904-1-55.84 КЖИ. КП1, КП2	Каркас пространственный КП2	1	
		*)	1.020-1, вып. 2-5	Сетка арматурная С-2	2	*) Отв. ф50 см. 1.020-1, вып.2-1
		2	1.020-1, вып. 2-5	Изделие закладное МН-30	1	
				Материалы		
				Бетон марки 300	0.71	м3

Колонна К2 изготавливается в опалубке колонн серии 1.020-1, вып. 2-1

Привязан

8689/8 30 Инв. №

Проверил	Моргунов		
Инженер	Решетникова		
Ст. инж.	Макарова		
Рук. гр.	Моргунов		
Гл. спец.	Осташевский		
Нач. отд.	Саакьянц		
Н. контр.	Луценко		

ТП 904-1-55.84-КЖИ-К2

Колонна К2

Стадия	Масса	Масштаб
Р	1780	-
Лист	Листов 1	

Госстрой СССР Ростовский Промстройниипроект

Копировал

Формат А3

Инв. № подл. | Подп. и дата | Взам. инв. №

Типовой проект 904-1-55.84-КЖИ Альбом 8

Ведомость расхода стали на один элемент, кг

Марка элемента	Изделия арматурные							Изделия закладные						Общий расход
	Арматура класса							Арматура класса			Прокат марки			
	A-I		A-III					A-III			Вст3кп2			
	ГОСТ 5781-82							ГОСТ 5781-82			ГОСТ 103-76			
	ф6		Итого	ф10	ф16	Итого	Всего	ф16		Итого	Б=10		Итого	Всего	
К3	3.0		3.0	0.8	25.6	26.4	29.4	1.3		1.3	3.0		3.0	4.3	33,7

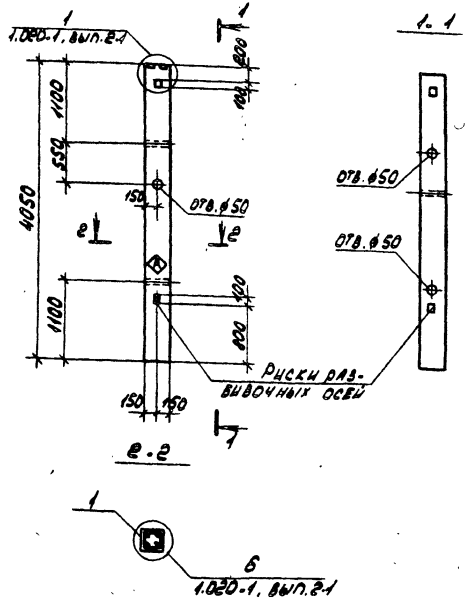

Формат	Зона	Поз.	Обозначение	Наименование	Кол.	Примечание
				Документация		
А4			ТП 904-1-55.84 КЖИ-ТТ1	Технические требования к изготовлению сборных железобетонных изделий		
				Сборочные единицы		
А4		1	ТП 904-1-5584 КЖИ-КП3	Каркас пространственный КП3	1	
				Материалы		
				Бетон марки 300	0,36	м3

1. Колонна К3 изготовляется в опалубке колонн серии 1.020.1, вып. 2.1.
2. Индекс ◇ нанести несмываемой краской.

Привязан

Инв. № подл. | Подп. и дата | Взам. инв. №

8689/8 31 Инв. №

Проверил	Моргунов	
Инженер	Решетников	
Ст. инж.	Макарова	
Рук. гр.	Моргунов	
Гл. спец.	Остапевский	
Нач. отд.	Салкынин	
Н. контр.	Луценко	

ТП 904-1-55.84 КЖИ-К3

Колонна К3

Стадия	Масса	Масштаб
Р	900	-
Лист	Листов 1	

Госстрой СССР Ростовский Промстройниипроект

Копировал

Формат А3

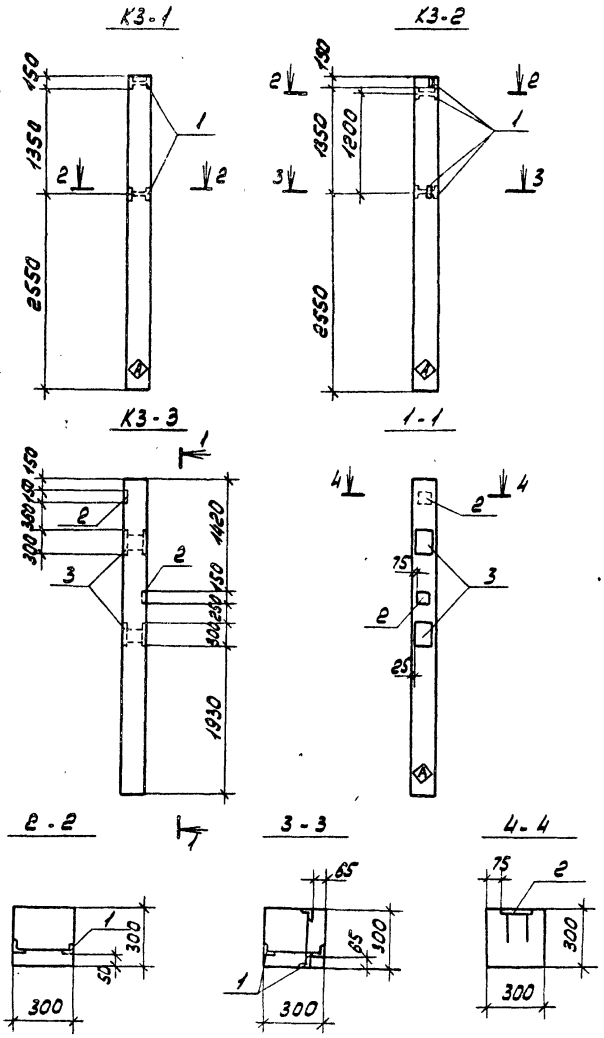
К3-1
К3-2
К3-3
1-1
2-2
3-3
4-4
2550
1350
1200
1930
1420
300
300
300
150
150
150

Типовой проект 904-1-55.84-КЖИ Альбом 8

Ведомость расхода стали на один элемент, кг

Марка элемента	Изделия арматурные									Изделия закладные												Общий расход
	Арматура класса									Арматура класса					Прокат марки							
	A-I			A-I			A-III			A-III					Вст 3 кп 2							
	ГОСТ 6727-80			ГОСТ 5781-82						ГОСТ 5781-82					ГОСТ 103-76				ГОСТ 82-70*			
	ф4		Итого	ф6		Итого	ф10	ф16	Итого	Всего	ф10	ф12	ф16	ф22	Итого	δ=8	δ=10	δ=14	Итого	δ=12	Итого	Всего	
К4	0.3		0.3	3.2		3.2	0.8	28.0	28.8	32.3	0.7	1.0	3.0	4.7	9.4	1.9	2.7	2.1	6.7	8.3	8.3	24.4	56.7

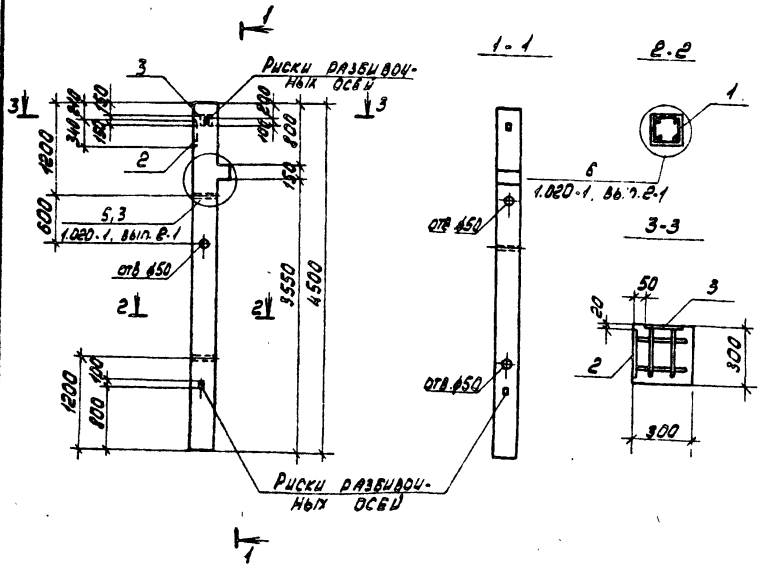

Формат	Зона	Поз.	Обозначение	Наименование	Кол.	Примечание
				Документация		
А4			ТП 904-1-55.84-КЖИ-ТТ1	Технические требования к изготовлению сборных железобетонных изделий		
				Сборочные единицы		
А4		1	ТП 904-1-55.84-КЖИ-КП4	Каркас пространственный КП4	1	
		*		Сетка арматурная С-1	2	По п.1.4 Схемы 1.020-1 вып. 2-1
		2	1.020-1. вып. 2-5	Изделие закладное МН-30	1	
		3	1.400-15, вып. 1	То же МН14-3	1	
				Материалы		
				Бетон марки 300	0.41	м³

Колонна К4 изготавливается в опалубке колонн серии 1.020-1, вып. 2-1

Привязан

8689/8 33 Инв. №

		ТП 904-1-55.84-КЖИ - К4		
Проверил	Моргунов	Колонна К4	Стадия	Масса	Масштаб
Инженер	Решетникова		Р	1080	-
Ст. инж.	Макарова		Лист	Листов 1
Рук. гр.	Моргунов		Госстрой СССР Ростовский Промстройниипроект	
Гл. спец.	Осташевский			
Нач. отд.	Салканы			
Н. контр.	Луценко			

Копировал

Формат А3

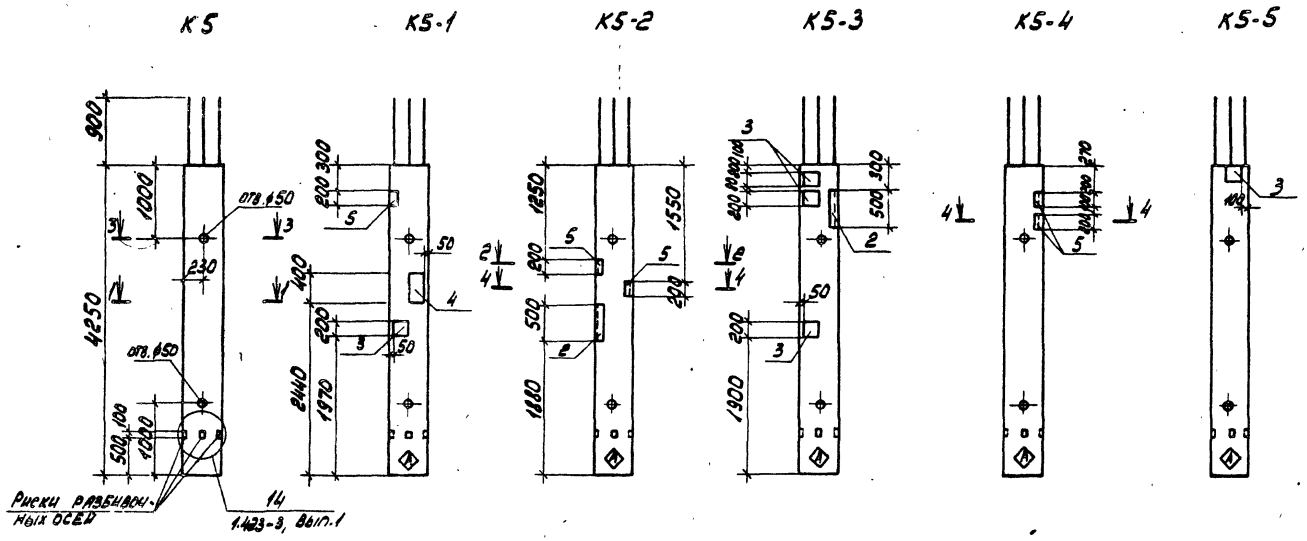

1. Колонны К5, К5-1, К5-2, К5-3, К5-4, К5-5 изготавливаются в опалубке колонн серии 1.423-3, вып.1.
2. Индекс Ⓐ нанести несмываемой краской.

Привязан

Инв.№ 8689/8 34

ТП 904.1-55.84 КЖИ-К5

Проверил	Моргунов		Колонна (К5, К5-1, К5-2, К5-3, К5-4, К5-5)	Стадия	Масса	Масштаб
Инженер	Решетникова			Р	2750	1:50
Инженер	Толмачева			Лист	Листов 2	
Ст. инж.	Макарова					
Рук. гр.	Моргунов			Госстрой СССР РОСТОВСКИЙ ПРОМСТРОЙНИИПРОЕКТ		
Гл. спец.	Остшевский					
Нач. отд.	Скакальщ					
Н. контр.	Лученко					

Копировал

Формат А3

Инв.№ подл. | Подпись и дата | Взам.инв.№

Типовой проект 904-1-55.84 КЖИ Альбом 8

Инв.№подл. | Подп. и дата | Взам.инв.№

Схема армирования

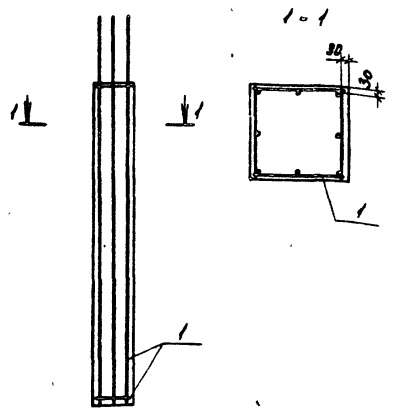

Формат	Зона	Поз.	Обозначение	Наименование	Кол. на испол.						Примечание
				Документация							
А4			ТП 904-1-55.84-КЖИ-ТТ1	Технические требования к изготовлению арматурных и закладных изделий							
				Сборочные единицы							
А4		1	ТП 904-1-55.84-КЖИ-КП11	Каркас пространственный КП11	1	1	1	1	1	1	
		2	1.400-15. Вып.1	Изделие закладное МН533			1	1			
		3	1.400-15. Вып.1	То же МН117-1		1		3		1	
		4	1.400-15. Вып.1	" МН139-1		1					
		5	1.400-15. Вып.1	" МН526		1	3		2		
				Материалы							
				Бетон марки 300	1.1	1.1	1.1	1.1	1.1	1.1	м3
					К5	К5-1	К5-2	К5-3	К5-4	К5-5	

Ведомость расхода стали на один элемент, кг

Марка элемента	Изделия арматурные							Изделия закладные								Общий расход
	Арматура класса							Арматура класса			Прокат марки					
	A-I			A-II				A-III			Ст 3 кп2					
	ГОСТ 5781-82							ГОСТ 5781-82			ГОСТ 103-76			ГОСТ 8509-72*		
	ф6		Итого	ф16		Итого	Всего	ф8	ф10	Итого	б=6		Итого	L90х7	Итого	Всего	
К5	6.0		6.0	64.8		64.8	70.8										70.8
К5-1	6.0		6.0	64.8		64.8	70.8	1.2	1.0	2.2	5.7		5.7	1.9	1.9	9.8	80.6
К5-2	6.0		6.0	64.8		64.8	70.8		4.6	4.6				10.5	10.5	15.1	85.9
К5-3	6.0		6.0	64.8		64.8	70.8	1.5	1.6	3.1	5.7		5.7	4.8	4.8	13.6	84.4
К5-4	6.0		6.0	64.8		64.8	70.8		2.0	2.0				3.8	3.8	5.8	76.6
К5-5	6.0		6.0	64.8		64.8	70.8	0.5		0.5	1.9		1.9			2.4	73.2

8689/8 35

Привязан

Инв.№

ТП 904-1-55.84-КЖИ-К5

Лист 2

Копировал

Формат А3

Типовой проект 904-1-55.84 КЖИ Альбом 8

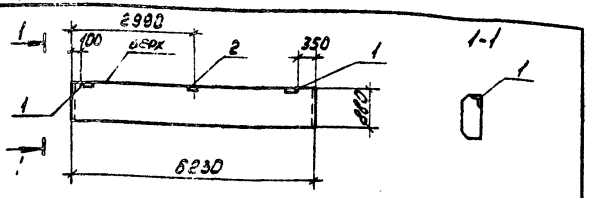

Формат	Зона	Поз.	Обозначение	Наименование	Кол.	Примечание
				Сборочные единицы		
			1.432-14/80 вып.1	Панель ПС625.9.20-Я-21	1	
		1	1.432-14/80 вып.3	Изделие закладное М1	2	
		2	1.432-14/80 вып.3	То же М7	1	

Ведомость расхода стали на закладные изделия, кг

Марка элемента	Изделия закладные										Всего
	Арматура класса А-II ГОСТ 5781-82			Прокат марки Вст3кп2 ГОСТ 8509-72*			ГОСТ 103-76				
	ф10		Итого	∠63×6		Итого	δ=6	δ=8		Итого	
ПС625.9.20-Я-21.1	0.8		0.8	2.8		2.8	1.2	1.0		2.2	5.8

Расход стали приведен только на закладные изделия, кроме петли, и суммируется с расходом стали на арматурные изделия панели ПС625.9.20-Я-21

Привязан

8689/8

Инв.№

ТП 904-1-55.84-КЖИ-ПС625.9.20-Я-21.1

Проверил	Моргунов		
Ст.техник	Растерляева		
Инженер	Решетникова		
Ст.инж.	Накарова		
Рук.гр.	Моргунов		
Гл.спец.	Остащевский		
Нач.отд.1	Саакьянц		
Н.контр.	Луценко		

Панель стеновая ПС625.9.20-Я-21.1

Стадия	Масса	Масштаб
Р	900	1:100
Лист	Листов 1	

ГОССТРОЙ СССР РОСТОВСКИЙ ПРОМСТРОЙНИИПРОЕКТ

Копировал | Формат А4

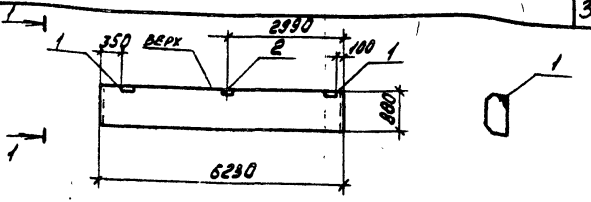

Формат	Зона	Поз.	Обозначение	Наименование	Кол.	Примечание
				Сборочные единицы		
			1.432-14/80 вып.1	Панель ПС625.9.20-Я-22	1	
		1	1.432-14/80 вып.3	Изделие закладное М1	2	
		2	1.432-14/80 вып.3	То же М7	1	

Ведомость расхода стали на закладные изделия, кг

Марка элемента	Изделия закладные										Всего
	Арматура класса А-II ГОСТ 5781-82			Прокат марки Вст3кп2 ГОСТ 8509-72*			ГОСТ 103-76				
	ф10		Итого	∠63×6		Итого	δ=6	δ=8		Итого	
ПС625.9.20-Я-22.1	0.8		0.8	2.8		2.8	1.2	1.0		2.2	5.8

Расход стали приведен только на закладные изделия, кроме петли, и суммируется с расходом стали на арматурные изделия панели ПС625.9.20-Я-22.

Привязан

8689/8 36

Инв.№

ТП 904-1-55.84-КЖИ-ПС625.9.20-Я-22.1

Проверил	Моргунов		
Ст.техник	Растерляева		
Инженер	Решетникова		
Ст.инж.	Накарова		
Рук.гр.	Моргунов		
Гл.спец.	Остащевский		
Нач.отд.1	Саакьянц		
Н.контр.	Луценко		

Панель стеновая ПС625.9.20-Я-22.1

Стадия	Масса	Масштаб
Р	900	1:100
Лист	Листов 1	

ГОССТРОЙ СССР РОСТОВСКИЙ ПРОМСТРОЙНИИПРОЕКТ

Копировал | Формат А4

Инв.№ подл. | Подп. и дата | Взам.инв.№

Типовой проект 904.1-55.84-КЖИ Альбом 8

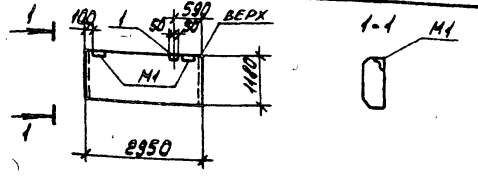

Формат	Зона	Поз.	Обозначение	Наименование	Кол.	Примечание
				Сборочные единицы		
			1.432-14/80 вып.1	Панель ПС295.12.20-я	1	
		1	1.432-14/80 вып.3	Изделие закладное М7	1	

Ведомость расхода стали на дополнительные закладные изделия, кг

Марка элемента	Изделия закладные										Всего
	Арматура класса А-II ГОСТ 5781-82			Прокат марки Вст3кп2 ГОСТ 103-76							
	ф10		Итого	δ=8			Итого				
ПС295.12.20-я-5	0.4		0.4	1.0			1.0				1.4

Разбивка М1 по данному чертежу

Остальное смотрите панель ПС295.12.20-я по серии 1.432-14/80. вып.1

Привязан

Инв.№

8689/8

ТП 904-1-55.84 КЖИ - ПС295.12.20-я-5

Проверил	Моргунов		
Ст.техник	Растеряева		
Инженер	Решетникова		
Ст. инж.	Макарова		
Рук. гр.	Моргунов		
Гл.спец.	Остшевский		
Нач. отд.	Саакьянц		
Н. контр.	Луценко		

Панель стеновая ПС295.12.20-я-5

Стадия	Масса	Масштаб
Р	600	1:100
Лист	Листов 1	

Госстрой СССР РОСТОВСКИЙ ПРОМСТРОЙНИИПРОЕКТ

Копировал Формат А4

Инв.№ подл. | Подп. и дата | Взам. инв.№

Типовой проект 904.1-55.84-КЖИ Альбом 8

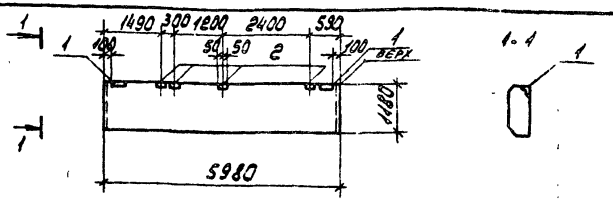

Формат	Зона	Поз.	Обозначение	Наименование	Кол.	Примечание
				Сборочные единицы		
			1.432-14/80 вып.1	Панель ПС600.12.20-я-3	1	
			1.432-14/80 вып.1	Изделие закладное М1	2	
			1.432-14/80 вып.1	То же М7	4	

Ведомость расхода стали на закладные изделия, кг

Марка элемента	Изделия закладные												Всего
	Арматура класса А-II			Прокат марки Вст3кп2									
	ГОСТ 5781-82			ГОСТ 8509-72*				ГОСТ 103-76					
	ф10		Итого	L63х6			Итого	δ=6	δ=8		Итого		
ПС600.12.20-я-3-4	2.0		2.0	2.8			2.8	1.2	4.0		5.2		10.0

Расход стали приведен только на закладные изделия, кроме петли, и суммируется с расходом стали на арматурные изделия панели ПС600.12.20-я-3

Привязан

Инв.№

8689/8 37

ТП 904-1-55.84 КЖИ - ПС600.12.20-я-3-4

Проверил	Моргунов		
Ст.техник	Растеряева		
Инженер	Решетникова		
Ст. инж.	Макарова		
Рук. гр.	Моргунов		
Гл.спец.	Остшевский		
Нач. отд.	Саакьянц		
Н. контр.	Луценко		

Панель стеновая ПС600.12.20-я-3-4

Стадия	Масса	Масштаб
Р	1200	1:100
Лист	Листов 1	

Госстрой СССР РОСТОВСКИЙ ПРОМСТРОЙНИИПРОЕКТ

Копировал Формат А4

Инв.№ подл. | Подп. и дата | Взам. инв.№

Типовой проект 904-1-55.84 КЖИ Альбом 8

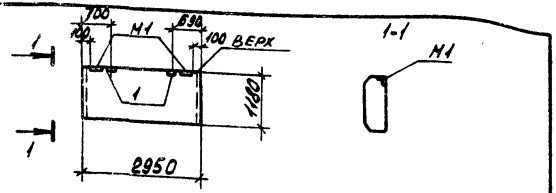

Формат	Зона	Поз.	Обозначение	Наименование	Кол.	Примечание
				Сборочные единицы		
			1.432-14/80 вып.1	Панель ПС295.12.20-Я	1	
		1	1.432-14/80 вып.3	Изделие закладное М1	2	

Ведомость расхода стали на дополнительные закладные изделия, кг

Марка элемента	Изделия закладные									Всего
	Арматура класса А-II, ГОСТ 5781-81				Прокат марки Вст3кп2, ГОСТ 103-76					
	ф10			Итого	δ=8			Итого		
ПС295.12.20-Я-6	0.8			0.8	2.0			2.0		2.8

Разбивка М1 по данному чертежу

Остальное смотрите панель ПС295.12.20-Я по серии 1.432.14/80 вып.1

8689/8

Привязан

Инв.№

ТП 904-1-55.84 -КЖИ- ПС295.12.20-Я-6

Проверил	Моргунов		
Ст.техник	Растеряева		
Инженер	Решетникова		
Ст. инж.	Макарова		
Рук. гр.	Моргунов		
Гл.спец.	Осташевский		
Нач.осп.1	Саакьянц		
Н. контр.	Луценко		

Панель стеновая

ПС295.12.20-Я-6

Стадия	Масса	Масштаб
Р	600	1:100
Лист	Листов 1	

ГОССТРОЙ СССР
РОСТОВСКИЙ ПРОМСТРОЙНИИПРОЕКТ

Копировал

Формат А4

Типовой проект 904-1-55.84 КЖИ Альбом 8

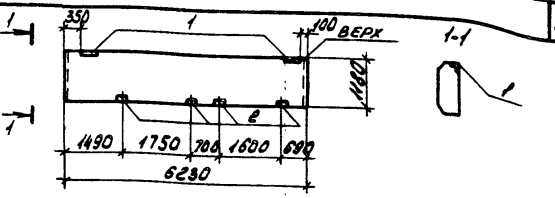

Формат	Зона	Поз.	Обозначение	Наименование	Кол.	Примечание
				Сборочные единицы		
			1.432.14/80 вып.1	Панель ПС625.12.20-Я-22	1	
		1	1.432.14/80 вып.3	Изделие закладное М1	2	
		2	1.432-14/80 вып.3	то же М7	4	

Ведомость расхода стали на закладные изделия, кг

Марка элемента	Изделия закладные											Всего
	Арматура класса А-II, ГОСТ 5781-81			Прокат марки Вст3кп2, ГОСТ 8509-72*				ГОСТ 103-76				
	ф10		Итого	L63x6			Итого	δ=6	δ=8		Итого	
ПС625.12.20-Я-22.1	2.0		2.0	2.8			2.8	1.2	4.0		5.2	10.0

Расход стали приведен только на закладные изделия, кроме петли, и суммируется с расходом стали на арматурные изделия панели ПС625.12.20-Я-22.

8689/8 38

Привязан

Инв.№

ТП 904-1-55.84-КЖИ-ПС625.12.20 Я.22.1

Проверил	Моргунов		
Ст.техник	Растеряева		
Инженер	Решетникова		
Ст.инж.	Макарова		
Рук.гр.	Моргунов		
Гл.спец.	Осташевский		
Нач.осп.1	Саакьянц		
Н.контр.	Луценко		

Панель стеновая

ПС625.12.20-Я-22-1

Стадия	Масса	Масштаб
Р	1200	1:100
Лист	Листов 1	

ГОССТРОЙ СССР
РОСТОВСКИЙ ПРОМСТРОЙНИИПРОЕКТ

Копировал

Формат А4

Типовой проект 904-1-55.84-КЖИ Альбом 8

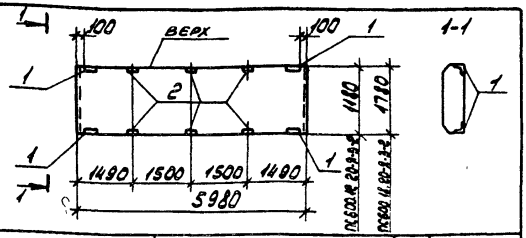

Марка	Масса
ПС600.12.20-Я-3-2	1200
ПС600.18.20-Я-3-2	1800

Формат	Зона	Поз.	Обозначение	Наименование	Кол.	Примечание
				Сборочные единицы		
			1.432-14/80 вып.1	Панель ПС600.12.20-Я-3	1	
			1.432-14/80 вып.1	Панель ПС600.12.20-Я-3	1	
		1	1.432-14/80 вып.3	Изделие закладное М1	4	
		2	1.432-14/80 вып.3	То же М7	6	

Ведомость расхода стали на закладные изделия, кг

Марка элемента	Изделия закладные											Всего
	Арматура класса			Прокат марки								
	А-II			Вст 3 кп2								
	ГОСТ 5781-82			ГОСТ 8509-72*				ГОСТ 103-76				
	ф10		Итого	L63x6			Итого	б=6	б=8		Итого	
ПС600.12.20-Я-3-2	3,2		3,2	5.6			5.6	2.4	6.0		8.4	17.2
ПС600.18.20-Я-3-2	3,2		3,2	5.6			5.6	2.4	6.0		8.4	17.2

Расход стали приведен только на закладные изделия, кроме петли, и суммируется с расходом стали на арматурные изделия панелей ПС600.12.20-Я-3, ПС600.18.20-Я-3 серии 1.432-14/80 вып.1

Привязан

Инв. №

8689/8

Взам. инв. №

Подп. и дата

Инв. № подл.

ТП904-1-55.84КЖИ-ПС600.12.20-Я-3-2

Проверил	Моргунов	
Ст. техник	Растеряева	
Инженер	Решетникова	
Ст. инж.	Макарова	
Рук гр.	Моргунов	
Гл. спец.	Осташевский	
Нач. ОСП-1	Салкьянц	
Н. контр.	Луценко	

Панель стеновая (ПС600.12.20-Я-3-2, ПС600.18.20-Я-3-2)

Стадия	Масса	Масштаб
Р	см. таблицу	-
Лист	Листов 1	

ГОССТРОЙ СССР РОСТОВСКИЙ ПРОМСТРОЙНИИПРОЕКТ

Копировал

Формат А4

Типовой проект 904-1-55.84-КЖИ Альбом 8

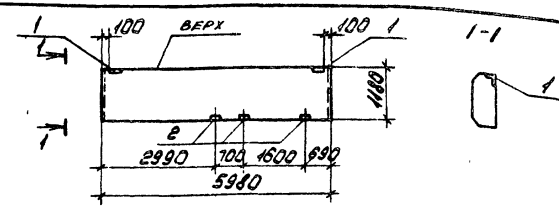

Формат	Зона	Поз.	Обозначение	Наименование	Кол.	Примечание
				Сборочные единицы		
			1.432-14/80 вып.1	Панель ПС600.12.20-Я-3	1	
		1	1.432-14/80 вып.3	Изделие закладное М1	2	
		2	1.432-14/80 вып.3	То же М7	3	

Ведомость расхода стали на закладные изделия, кг

Марка элемента	Изделия закладные											Всего
	Арматура класса			Прокат марки								
	А-II			Вст 3 кп2								
	ГОСТ 5781-82			ГОСТ 8509-72*				ГОСТ 103-76				
	ф10		Итого	L63x6			Итого	б=6	б=8		Итого	
ПС600.12.20-Я-3-3	1.4		1.4	1.4			1.4	0,6	3,0		3,6	6,4

Расход стали приведен только на закладные изделия, кроме петли, и суммируется с расходом стали на арматурные изделия панели ПС600.12.20-Я-3 серии 1.432-14/80 вып.1.

Привязан

Инв. №

8689/8 39

Взам. инв. №

Подп. и дата

Инв. № подл.

ТП 904-1-55.84-КЖИ-ПС600.12.20-Я-3-3

Проверил	Моргунов	
Ст. техник	Растеряева	
Инженер	Решетникова	
Ст. инж.	Макарова	
Рук гр.	Моргунов	
Гл. спец.	Осташевский	
Нач. ОСП-1	Салкьянц	
Н. контр.	Луценко	

Панель стеновая ПС600.12.20-Я-3-3

Стадия	Масса	Масштаб
Р	1200	1:100
Лист	Листов 1	

ГОССТРОЙ СССР РОСТОВСКИЙ ПРОМСТРОЙНИИПРОЕКТ

Копировал

Формат А4

Типовой проект 904-1-55.84 КЖИ Альбом 8

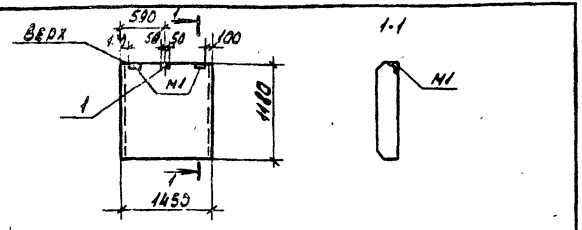

Формат	Зона	Поз.	Обозначение	Наименование	Кол.	Примечание
				Сборочные единицы		
			1.432.14/80 вып.1	Панель ПС145.12.20А-Я	1	
		1	1.432.14/80 вып.3	Изделие закладное М7	1	

Ведомость расхода стали на дополнительные закладные изделия, кг

Марка элемента	Изделия закладные										Всего
	Арматура класса А-II ГОСТ 5781-82			Прокат марки Вст3кп2 ГОСТ 103-76							
	ф10		Итого	б=8			Итого				
ПС145.12.20А-Я-2	0.4		0.4	1.0			1.0				1.4

Разбивка М1 по данному чертежу.
Остальное смотрите панель ПС145.12.20А-Я по серии 1.432.14/80 вып.1

Привязан

Инв.№

8689/8

Взам.инв.№ | Подп. и дата | Инв.№подл.

ТП 904-1-55.84-КЖИ-ПС 145.12.20А-Я-2

Проверил	Моргунов	
Ст.техник	Растерявая	
Инженер	Решетникова	
Ст.инж.	Макарова	
Рук.гр.	Моргунов	
Гл.спец.	Остащевский	
Нач.отд.	Саакьянц	
Н.контр.	Луценко	

Панель стеновая ПС145.12.20А-Я-2

Стадия	Масса	Масштаб
Р	300	-
Лист	Листов 1	

Госстрой СССР РОСТОВСКИЙ ПРОМСТРОЙНИИПРОЕКТ

Копировал

Формат А4

Типовой проект 904-1-55.84 КЖИ Альбом 8

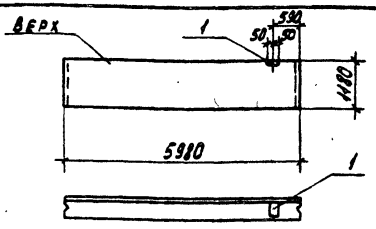

Формат	Зона	Поз.	Обозначение	Наименование	Кол.	Примечание
				Сборочные единицы		
			1.432.14/80 вып.1	Панель ПС600.12.20-Я-7	1	
		1	1.432.14/80 вып.1	Изделие закладное М7	1	

Ведомость расхода стали на дополнительные закладные изделия, кг

Марка элемента	Изделия закладные										Всего
	Арматура класса А-II ГОСТ 5781-82			Прокат марки Вст3кп2 ГОСТ 103-76							
	ф10		Итого	б=8			Итого				
ПС600.12.20-Я-7-1	0.4		0.4	1.0			1.0				1.4

Остальное смотрите панель ПС600.12.20.Я-7 по серии 1.432.14/80 вып.1

Привязан

Инв.№

8689/8 40

Взам.инв.№ | Подп. и дата | Инв.№подл.

ТП 904-1-55.84-КЖИ-ПС600.12.20-Я-7-1

Проверил	Моргунов	
Ст.техник	Растерявая	
Инженер	Решетникова	
Ст.инж.	Макарова	
Рук.гр.	Моргунов	
Гл.спец.	Остащевский	
Нач.отд.	Саакьянц	
Н.контр.	Луценко	

Панель стеновая ПС600.12.20-Я-7-1

Стадия	Масса	Масштаб
Р	1200	1:100
Лист	Листов 1	

Госстрой СССР РОСТОВСКИЙ ПРОМСТРОЙНИИПРОЕКТ

Копировал

Формат А4

Типовой проект 904.1-55.84 КЖИ Альбом 8

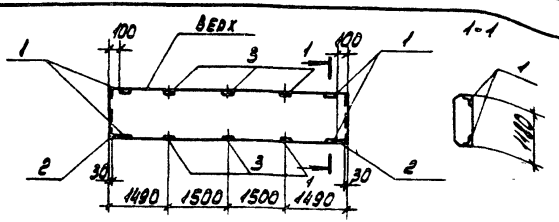

Формат	Зона	Поз.	Обозначение	Наименование	Кол.	Примечание
				Сборочные единицы		
			1.432.14/80 Вып.1	Панель ПС600.12.20-Я-3	1	
		1	1.432.14/80 Вып.3	Изделие закладное М1	4	
		2	1.432.14/80 Вып.3	То же М4	2	
		3	1.432.14/80 Вып.3	" М7	6	

Ведомость расхода стали на изделия закладные, кг

Марка элемента	Изделия закладные										
	Арматура класса			Прокат марки							
	А-II			Вст3кп2							
	ГОСТ 5781-82			ГОСТ 103-76				ГОСТ 8509-72*			Всего
	ф10		Итого	δ=8	δ=6		Итого	∠63х6		Итого	
ПС600.1220-Я-3-5	4.2		4.2	7.2	2.4		9.6	5.6		5.6	19.4

Расход стали приведен только на закладные изделия, кроме петли, и суммируется с расходом стали на арматурные изделия панели ПС600.1220-Я-3 серии 1.432.14/80 вып.1

8689/8

Привязан

Инв.№

ТП 904.1-55.84-КЖИ. ПС600.12.20-Я-3-5

Ст.инж.	Макарова		
Рук.гр.	Моргунов		
Гл.спец.	Осташевский		
Нач.отд.	Саакьянц		
Н.контр.	Луценко		

Панель ПС600.12.20-Я-3-5

Стадия	Масса	Масштаб
Р	1200	1:10
Лист	Листов 1	

ГОССТРОЙ СССР РОСТОВСКИЙ ПРОМСТРОЙНИИПРОЕКТ

Копировал Формат А4

Типовой проект 904.1-55.84 КЖИ Альбом 8

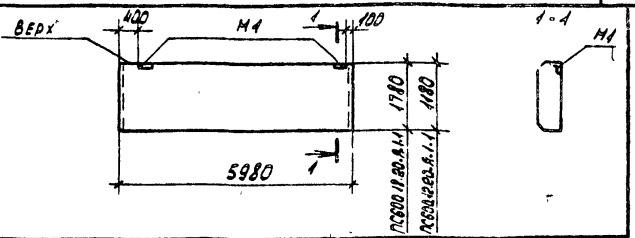

Формат	Зона	Поз.	Обозначение	Наименование	Кол.	Примечание
				Сборочные единицы		
			1.432.14/80 Вып.1	Панель ПС600.1180-Я-1	1	
			1.432.14/80 Вып.1	Панель ПС600.12.20-Я-1	1	

Марка	Масса
ПС600.1180-Я-1.1	1800
ПС600.12.20-Я-1.1	1200

Разбивка М1 по данному чертежу. Остальное смотрите панели ПС600.1180-Я-1, ПС600.12.20-Я-1 по серии 1.432-14/80 вып.1.

Привязан

8689/8 41

Инв.№

ТП 904.1-55.84-КЖИ-ПС600.1180-Я-1-1

Проверил	Моргунов		
Ст.техник	Растегаева		
Инженер	Решетникова		
Ст.инж.	Макарова		
Рук.гр.	Моргунов		
Гл.спец.	Осташевский		
Нач.отд.	Саакьянц		
Н.контр.	Луценко		

Панель стеновая (ПС600.1180-Я-1-1, ПС600.12.20-Я-1-1)

Стадия	Масса	Масшт.
Р	смотрите таблицу	-
Лист	Листов 1	

ГОССТРОЙ СССР РОСТОВСКИЙ ПРОМСТРОЙНИИПРОЕКТ

Копировал Формат А4

Типовой проект 901-1-55.84 КЖИ Альбом 8

Ведомость расхода стали на закладные изделия, кг

Марка элемента	Изделия закладные																					
	Арматура класса			Прокат марки																		
	А-II			Вст3кп2																		
	ГОСТ 5781-82			ГОСТ 8509-72*			ГОСТ 103-76			ГОСТ 19903-74			ГОСТ 10704-76				ГОСТ 2590-71				
	ф10		Итого	L63×6		Итого	δ=6	Итого	δ=10		Итого	Тр 152×4,5	Тр 245×7	Тр 720×10	Итого	ф6	ф10	ф12	Итого	Всего
ПС600.15.20-Я-4-1	0.4		0.4	2.8		2.8	1.2	1.2	11.0		11.0	3.3	8.2	35.0	46.5	0.4	1.3	5.7	7.4	68.3

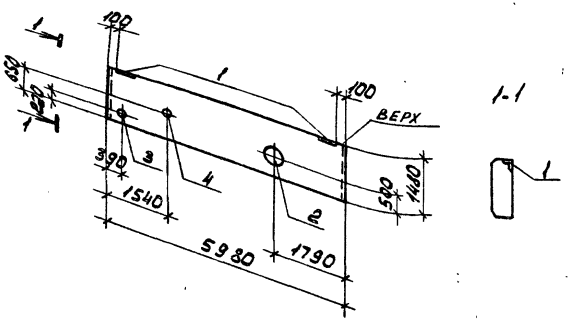

Формат	Доп.	Поз.	Обозначение	Наименование	Кол.	Примечание
				Сборочные единицы		
			1.432-14/80. Вып 1	Панель ПС600.15.20-Я-4	1	
		1	1.432-14/80. Вып. 3	Изделие закладное М1	2	
		2	3.901-5	Сальник Ду600 l=200	1	
		3	3.901-5	Сальник Ду150 l=200	1	
		4	3.901-5	Сальник Ду80 l=200	1	

1. Расход стали приведен только на закладные изделия, кроме петли, и суммируется с расходом стали на арматурные изделия панели ПС600.15.20-Я-4 серии 1.432.14/80, вып.1.

2. При установке сальника Ду 600 арматуру панели вырезать. Корпус сальника приварить к арматуре панели.

Привязан

Инв. № подл. | Подп. и дата | Взам. инв. №

8689/8 42 Инв. №

ТП 904-1-55.84 КЖИ - ПС600.15.20-Я-4-1

Проверил	Моргунов		Панель стеновая ПС600.15.20-Я-4-1	Стадия	Масса	Масштаб
Инженер	Решетников			Р	1500	1:100
Ст. инж.	Макарова			Лист	Листов 1
Рук. гр.	Моргунов			Госстрой СССР Ростовский промстройниипроект	
Гл. спец.	Осташевский				
Нач. отд.	Сальянц				
Н. контр.	Луценко				

Копировал

Формат А3

Типовой проект 904-1-55.84-КЖИ Альбом 8

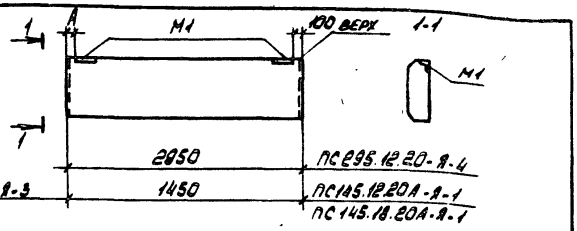

Формат	Зона	Поз.	Обозначение	Наименование	Кол.	Примечание
				Сборочные единицы		
			1.432-14/80 вып.1	Панель ПС295.12.20-А	1	
			1.432-14/80 вып.1	Панель ПС145.12.20А-А	1	
			1.432-14/80 вып.1	Панель ПС145.18.20А-А	1	

Остальное смотрите панели соответствующих марок без индекса „1" и „3" по серии 1.432-14/80 вып.1 Разбивка М1 по данному чертежу.

Марка	Масса	А
ПС145.12.20А-А-3	300	350
ПС295.12.20-А-4	600	100
ПС145.12.20А-А-1	300	100
ПС145.18.20А-А-1	500	100

Привязан

Инв.№ подл. | Подп. и дата | Взам.инв.№

8689/8

Инв.№

ТП 904-1-55.84-КЖИ-ПС295.12.20-А-4

Проверил	Моргунов		Панель стеновая (ПС295.12.20-А-4, ПС145.12.20А-А-1, ПС145.12.20А-А-3)	Стадия	Масса	Масштаб
Ст.техник	Растегаева			Р	смотрите таблицу	-
Инженер	Решетникова			Лист	Листов 1	
Ст. инж.	Макарова			ГОССТРОЙ СССР РОСТОВСКИЙ ПРОМСТРОЙНИИПРОЕКТ		
Рук.гр.	Моргунов					
Гл.спец.	Осташевский					
Нач.отд.	Сакьянц					
Н.контр.	Луценко					

Копировал Формат А4

Типовой проект 904-1-55.84-КЖИ Альбом 8

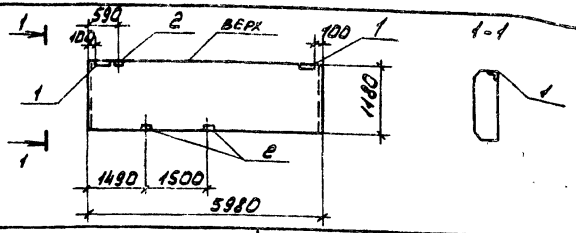

Формат	Зона	Поз.	Обозначение	Наименование	Кол.	Примечание
				Сборочные единицы		
			1.432-14/80 вып.1	Панель ПС600.12.20-А-3	1	
		1	1.432-14/80 вып.3	Изделие закладное М1	2	
		2	1.432-14/80 вып.3	То же М7	3	

Ведомость расхода стали на закладные изделия, кг

Марка элемента	Изделия закладные										Всего
	Арматура класса А-II			Прокат марки Вст3кп2							
	ГОСТ 5781-82			ГОСТ 8509-72*			ГОСТ 103-76				
	ф10		Итого	L63х6		Итого	Б-6	Б-8		Итого	
ПС600.12.20-А-3-1	1.6		1.6	2.8		2.8	1.2	3.0		4.2	8.6

Расход стали приведен только на закладные изделия, кроме петли, и суммируется с расходом стали на арматурные изделия панели ПС 600.12.20-А-3 серии 1.432-14/80 вып.1

Привязан

Инв.№ подл. | Подп. и дата | Взам.инв.№

8689/8 43

Инв.№

ТП 904-1-55.84-КЖИ-ПС 600.12.20-А-3-1

Проверил	Моргунов		Панель стеновая ПС600.12.20-А-3-1	Стадия	Масса	Масштаб
Ст.техник	Растегаева			Р	1200	1:100
Инженер	Решетникова			Лист	Листов 1	
Ст. инж.	Макарова			ГОССТРОЙ СССР РОСТОВСКИЙ ПРОМСТРОЙНИИПРОЕКТ		
Рук.гр.	Моргунов					
Гл.спец.	Осташевский					
Нач.отд.	Сакьянц					
Н.контр.	Луценко					

Копировал Формат А4

Типовой проект 904-1-55.84-КЖИ Альбом 8

Ведомость расхода стали на один элемент, кг

Марка элемента	Изделия арматурные: Арматура класса Вр-I ГОСТ 6727-80 ф4	ф5			Итого	Арматура класса A-III ГОСТ 5781-82 ф6		Итого	Всего	Изделия закладные: Арматура класса A-I ГОСТ 5781-82 ф12	ф20		Итого	A-II ф10			Итого	Прокат марки Ст3кп2 ГОСТ 8509-72* L63×6			Итого	ГОСТ 103-76 Б:6			Итого	Общий расход
ПС1	2.0	2.4			4.4	13.0		13.0	17.4	0.4	8.6		9.0	0.4			0.4	2.8			2.8	1.2			1.2	30.8

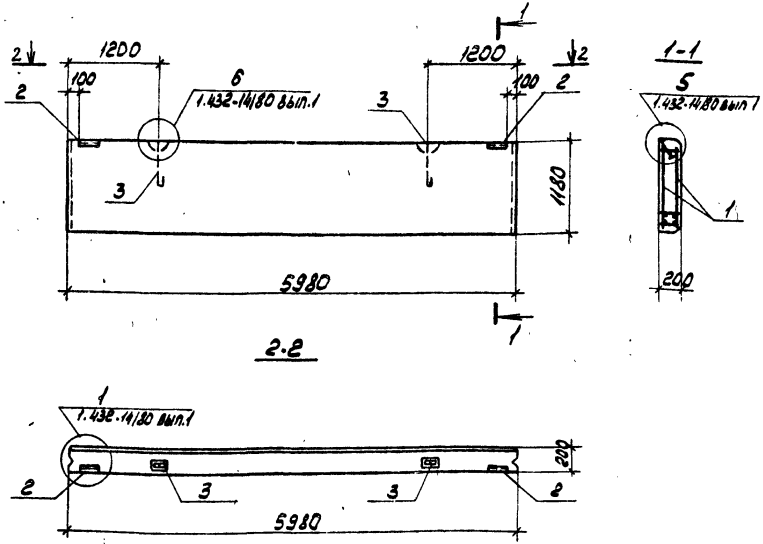

Формат	Зона	Поз	Обозначение	Наименование	Кол.	Примечание
				Документация		
А4			ТП 904-1-55.84 КЖИ-ТТ1	Технические требования к изготовлению сборных железобетонных изделий		
				Сборочные единицы		
		1	1.432-14/80 вып.1	Каркас пространственный КПВ	1	
		2	1.432-14/80 вып.3	Изделие закладное М1	2	
		3	1.432-14/80 вып.3	То же П7	2	
				Материалы		
				Бетон марки 200	1.41	м³

Панель ПС1 выполнить в опалубке панели ПС600.12.20-А-1 серии 1.432-14/80 вып.1.

Привязан

Инв.№ 8689/8 44

Проверил	Норгунов	
Ст.техник	Растерявев	
Инженер	Решетников	
Ст. инж.	Макарова	
Рук. гр.	Норгунов	
Гл. спец.	Осташевский	
Нач. отд.	Скакьянц	
Н. контр.	Луценко	

ТП 904-1-55.84-КЖИ-ПС1

Панель стеновая ПС1

Стадия	Масса	Масштаб
Р	3525	1:50
Лист	Листов 1	

Госстрой СССР Ростовский Промстройниипроект

Копировал

Формат А3

Типовой проект 904-1-55.84.КЖИ Альбом 8

Ведомость расхода стали на один элемент, кг

Марка элемента	Изделия арматурные: Арматура класса Вр-I ГОСТ 6727-80					Изделия арматурные: Арматура класса А-III ГОСТ 5781-82				Всего	Изделия закладные: Арматура класса А-I ГОСТ 5781-82					Изделия закладные: Арматура класса А-II ГОСТ 5781-82					Прокат марки Ст 3 кп2 ГОСТ 8509-72*			ГОСТ 103-76					Общий расход
	4	5			Итого	6			Итого		ф12	ф20			Итого	ф10				Итого	L63×6			Итого	5=6				Итого	
ПС2	2.8	4.8			7.6	18.2			18.2	25.8	0.4	8.6			9.0	0.4				0.4	2.8			2.8	12				1.2	39.2

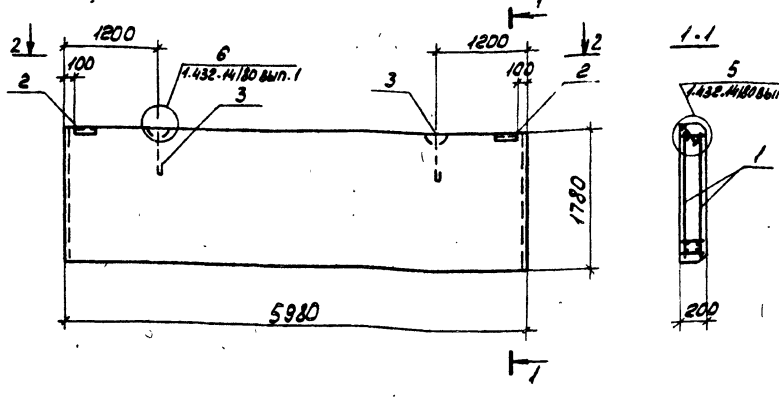

Формат	Зона	Поз.	Обозначение	Наименование	Кол.	Примечание
				Документация		
А4			ТП 904-1-55.84.КЖИ-ТТ1	Технические требования к изготовлению сборных железобетонных изделий		
				Сборочные единицы		
		1	1.432-14/80 вып.1	Каркас пространственный КП3	1	
		2	1.432-14/80 вып.3	Изделие закладное М1	2	
		3	1.432-14/80 вып.3	То же П7	2	
				Материалы		
				Бетон марки 200	213	м³

Панель ПС2 выполнить в опалубке панели ПС 600.18.30-Я-1 серии 1.432-14/80 вып.1.

Привязан

Инв.№ подл. | Подп. и дата | Взам. инв.№

8683/8 45 Инв.№

ТП 904-1-55.84-КЖИ-ПС2

Разработал	Моргунов	
Ст. техник	Растегаева	
Инженер	Решетникова	
Ст. инж.	Макарова	
Рук. гр.	Моргунов	
Гл. спец.	Осташевский	
Нач. отд.	Самылина	
Н. контр.	Пученко	

Панель стеновая ПС2

Стадия	Масса	Масштаб
Р	5325	1:50
Лист	Листов 1	

Госстрой СССР Ростовский Промстройниипроект

Копировал

Формат А3

Типовой проект 904-1-55.84-КЖИ Альбом 8

Ведомость расхода стали на один элемент, кг

Марка элемента	Изделия арматурные: Арматура класса Вр I ГОСТ 6727-80 ф4	ф5	Итого	Арматура класса А-III ГОСТ 5781-82 ф8		Итого	Всего	Изделия закладные: Арматура класса А-I ГОСТ 5781-82 ф12	Итого	А-II ф10	Итого	А-III ф8	Итого	Прокат Ст3кп2 ГОСТ 2590-71 ф10	Итого	ГОСТ 8732-78 Fo 299-2-1	Итого	ГОСТ 8509-72* ∟80х6	∟63х6	Итого	ГОСТ 19903-74 δ=10		Итого	ГОСТ 103-76 δ=8	δ=6	Итого	Всего	Общий расход
ПС3	2.8	20.3	23.1	3.2		3.2	26.3	2.4	2.4	0.4	0.4	4.0	4.0	1.6	1.6	11.5	11.5	28.2	2.8	31.0	2.6		2.6	0.4	5.4	5.8	59.3	85.6

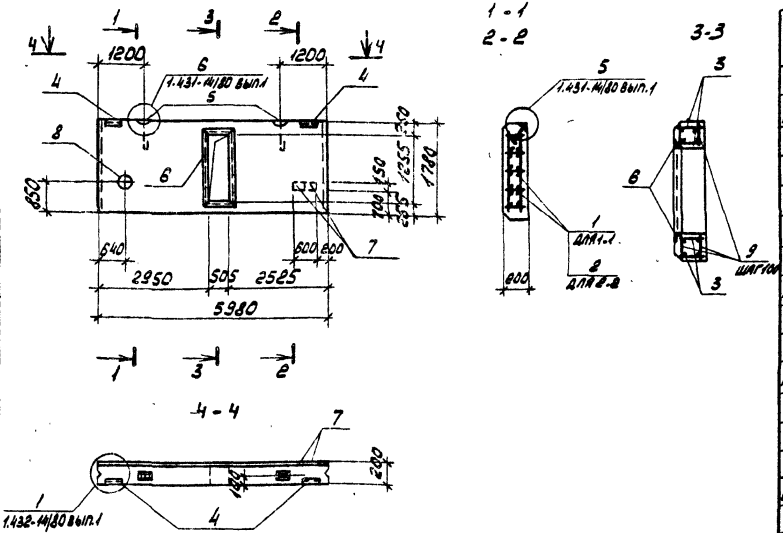

1. Панель ПС3 изготавливается в опалубке панели ПС 600.18.20-1 серии 1.432-14/80 вып.1
2. Защитный слой бетона до рабочей арматуры 30 мм.

Формат	Зона	Поз.	Обозначение	Наименование	Кол.	Примечание
				Документация		
А4			ТП 904-1-55.84КЖИ-ТТ1	Технические требования к изготовлению сборных железобетонных изделий		
				Сборочные единицы		
		1	1.432-14/80 вып.1	Каркас пространственный КП12	1	
А4		2	ТП 904-1-55.84КЖИ-КП12	то же КП12	1	
А4		3	-КР9, КР10	Каркас плоский КР10	4	
		4	1.432-14/80 вып.3	Изделие закладное М1	2	
		5	1.432-14/80 вып.3	то же П2	2	
А4		6	ТП 904-1-55.84КЖИ МН6	" МН6	1	
		7	1.400-15 вып.1	" МН134-6	2	
		8	3.901-5	Сальник Дуу200 l=200	1	
				Детали		
Б4		9		ф5 Вр I ГОСТ 6727-80 l=240	20	0.04
				Материалы		
				Бетон марки 35	2.0	м3

Привязан

8689/8 46

Инв. № подл. | Подп. и дата | Взам. инв. №

Проверил	Моргунов		
Ст. техник	Растеряева		
Ст. инж.	Макарова		
Рук. гр.	Моргунов		
Гл. спец.	Осташевский		
Нач. отд.	Слабьянц		
Н. контр.	Луценко		

ТП 904-1-55.84-КЖИ-ПС3

Панель стеновая ПС3

Стадия	Масса	Масштаб
Р	1690	-
Лист	Листов 1	

Госстрой СССР Ростовский Промстройниипроект

Копировал

Формат А3

Типовой проект 904-1-55.84-КЖИ Альбом 8

Ведомость расхода стали на один элемент, кг

Марка элемента	Изделия арматурные								Изделия закладные																		Общий расход
	Арматура класса							Всего	Арматура класса								Прокат марки										
	Вр-I			А-III					А-I				А-III				Вст3кп2										
	ГОСТ 6727-80			ГОСТ 5781-82					ГОСТ 5781-82				ГОСТ 5781-82				ГОСТ 8278-75*				ГОСТ 8240-72						
	Ф5		Итого	Ф12			Итого		Ф10	Ф14		Итого	Ф8			Итого	ГНС 50×50×4			Итого	[10			Итого				
ПГ1	15,2		15,2	45,6			45,6	60,8	3,0	5,6		8,6	4.6			4,6	0,06			0,06	66,5			66,5			79,8	140,6

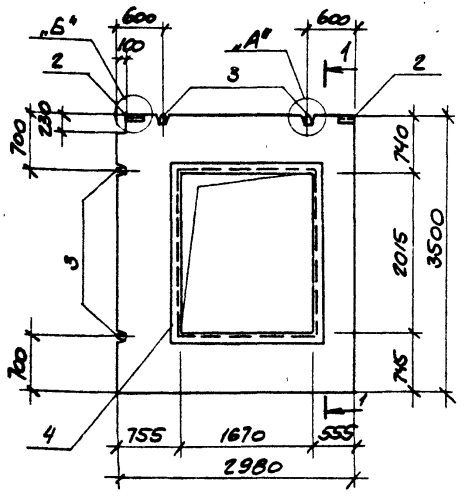

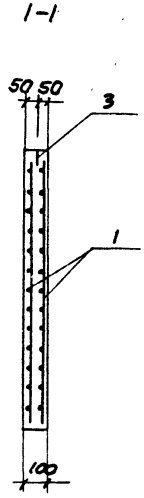

Формат	Зона	Поз.	Обозначение	Наименование	Кол.	Примечание
				Документация		
А4			ТП 904-1-55.84-КЖИ-ТТ1	Технические требования к изготовлению сборных железобетонных изделий		
				Сборочные единицы		
А3		1	ТП 904-1-55.84-КЖИ-С1	Сетка арматурная С1	2	
		2	1.431-15 вып.4	Изделие закладное М1	2	
		3	1.400-9 вып.1	То же УП1-7	4	
		4	1.400-15 вып.1	" МН565	7.73	п.м
				Материалы		
				Бетон марки 100		0,74 м³

1. Панель ПГ1 изготавливается в опалубке панели $\frac{ППБ-22-В}{2,98\times3,94}$ серии 1.431-15 вып. 2
2. Узлы „А", „Б" смотрите серию 1.431-15 вып. 2 лист 3
3. Защитный слой бетона до рабочей арматуры 10 мм

Привязан

Инв. №

8689/8 47

ТП 904-1-55.84.КЖИ-ПГ1

Проверил	Макарова		
Ст. техн.	Ряхтеряева		
Инженер	Решетникова		
Ст. инж.	Макарова		
Рук. гр.	Моргунов		
Гл. спец.	Осташевский		
Нач. отд.	Слаькянис		
Н. контр.	Луценко		

Панель ПГ1

Стадия	Масса	Масштаб
Р	1850	1:50

Лист | Листов 1

Госстрой СССР Ростовский Промстройниипроект

Инв. № подл. | Подпись и дата | Взам. инв. №

Копировал

Формат А3

Ведомость расхода стали на один элемент, кг

Марка элемента	Изделия арматурные							Изделия закладные																		Всего	Общий расход
	Арматура класса							Арматура класса					Прокат														
	Вр-I			А-III				А-I			А-II		Вст 3 кп 2														
	ГОСТ 6727-80			ГОСТ 5781-82			Всего	ГОСТ 5781-82			ГОСТ 5781-82		ГОСТ 2590-71			ГОСТ 1050-74		ГОСТ 8732-78*		ГОСТ 19904-74	ГОСТ 8509-72	ГОСТ 8278-75*				
	Ф5		Итого	Ф12		Итого		Ф10	Ф14	Итого	Ф8		Итого	Ф6	Ф10	Итого	Т.А. 52×4,5	Итого	Т.А. 265×7	Итого	δ=10	Итого	180×6	Итого	Т.А. 50×4	Итого		
ПГ2	24,6		24,6	45,6		45,6	70,2	3,0	5,6	8,6	3,6		3,6	0,3	0,8	1,1	1,6	1,6	4,1	4,1	3,7	3,7	28,2	28,2	0,06		0,06	51,0	121,2

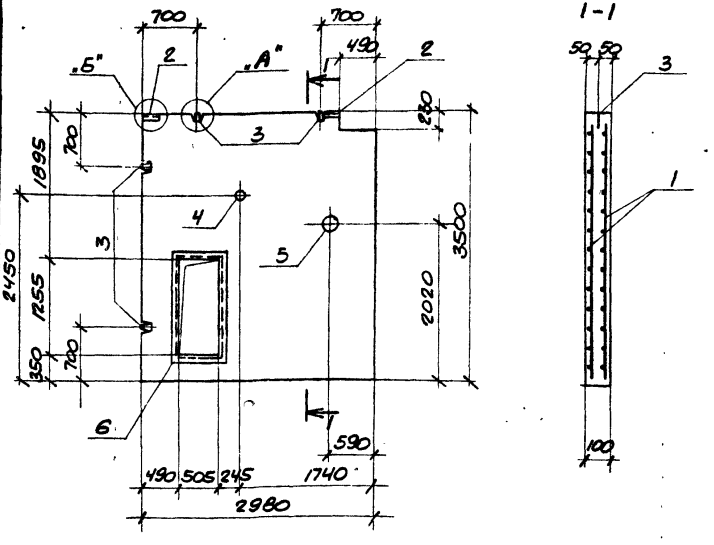

1. Панель ПГ2 изготовляется в опалубке ППБ-22-Б панели 2,98×3,94 серии 1.431-15 вып. 2
2. Узлы „А", „Б" даны в серии 1.431-15 вып 2 лист 3.
3. Защитный слой бетона до рабочей арматуры 10мм.

Формат	Зона	Поз.	Обозначение	Наименование	Кол.	Примечание
				Документация		
А4			ТП 904-1-55.84 КЖИ-ТТ1	Технические требования к изготовлению сборных железобетонных изделий		
				Сборочные единицы		
А3		1	ТП 904-1-55.84 КЖИ-С2	Сетка арматурная С2	2	
		2	1.431-15 вып.4	Изделие закладное М1	2	
		3	1.400-9 вып.1	То же УП1-7	4	
А4		4	ТП 904-1-55.84 КЖИ-МН4, МН5	" МН4	1	
А4		5	ТП 904-1-55.84 КЖИ-МН4, МН5	" МН5	1	
А4		6	ТП 904-1-55.84 КЖИ-МН6	" МН6	1	
				Материалы		
				Бетон марки 100		0,97 м³

Привязан

Инв. № 8689/8 48

Проверил	Макарова		
Гл. техник	Растеряева		
Инженер	Решетникова		
Ст. инж.	Макарова		
Рук. гр.	Моргунов		
Гл. спец.	Ставевский		
Нач. отд.	Сакьянц		
Н. контр.	Луценко		

ТП 904-1-55.84 КЖИ-ПГ2

Панель ПГ2

Стадия	Масса	Масштаб
Р	2430	1:50
Лист	Листов 1	

Госстрой СССР
Ростовский промстройниипроект

Копировал

Формат А3

Альбом 8 ТП 904-1-55.84-КЖИ Проект УОЧ-1 Индивидуальный одноэтажный производственный корпус

Типовой проект 904-1-55.84-КЖИ Альбом 8

Ведомость расхода стали на один элемент, кг

Марка элемента	Изделия арматурные									Изделия закладные																		Общий расход
	Арматура класса									Арматура класса					Прокат марки													
	Вр-I				А-III					А-I					Вст3кп2													
	ГОСТ 6727-80				ГОСТ 5781-82				Всего	ГОСТ 5781-82					ГОСТ 2590-71			ГОСТ 10704-76			ГОСТ 8732-70		ГОСТ 103-76		ГОСТ 8278-75*			
	Ф5			Итого	Ф12				Итого	Ф10	Ф14			Итого	Ф6	Ф10	Итого	ТР 152×4,5		Итого	ТР 245×7	Итого	δ=10	Итого	ГНС 60×50×4	Итого	Всего	
ПГ3	26,6			26,6	23,2				23,2	49,8	3,0	5,6			8,6	0,3	0,8	1.1	1,7		1,7	4,1	4,1	3,7	3,7	0,06	0,06	19,3	61,3

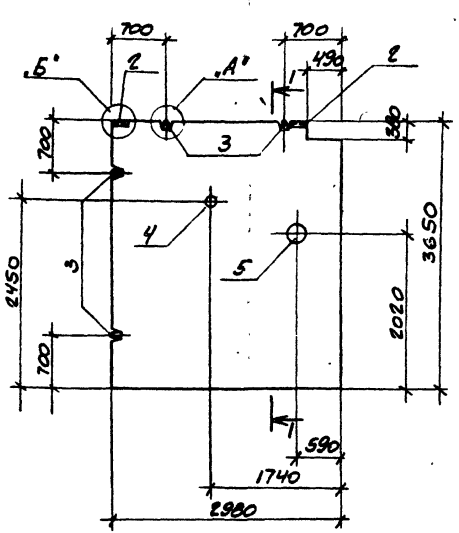

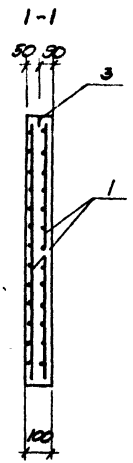

Формат	Зона	Поз.	Обозначение	Наименование	Кол.	Примечание
				Документация		
А4			ТП 904-1-55.84-КЖИ-ТТ1	Технические требования к изготовлению сборных железобетонных изделий		
				Сборочные единицы		
А4		1	ТП 904-1-55.84-КЖИ-С3	Сетка арматурная С3	2	
		2	1.431-15 вып.4	Изделие закладное М1	2	
		3	1.400-9 вып.1	То же УП1-7	4	
А4		4	ТП 904-1-55.84-КЖИ-МН4, МН5	" МН4	1	
А4		5	ТП 904-1-55.84-КЖИ-МН4, МН5	" МН5	1	
				Материалы		
				Бетон марки 100		104 м³

1. Панель ПГ3 изготавливается в опалубке панели $\frac{ППБ-22-8}{2.98 \times 3.94}$ серии 1.431-15 вып. 2
2. Узлы „А", „Б" даны в серии 1.431-15 вып. 2 лист 3
3. Защитный слой бетона до рабочей арматуры 10 мм.

Инв. № подл. | Подпись и дата | Взам. инв. №

Привязан

8689/8 49 Инв. №

Провер.	Макарова		
Ст. техн.	Растеряева		
Инженер	Решетникова		
Ст. инж.	Макарова		
Рук. гр.	Моргунов		
Гл. спец.	Осташевский		
Нач. отд.	Саакьянц		
Н. контр.	Луценко		

ТП 904-1-55.84-КЖИ-ПГ3

Панель ПГ3

Стадия	Масса	Масштаб
Р	2600	1:50
Лист	Листов 1	

Госстрой СССР
Ростовский промстройниипроект

Копировал

Формат А3

Ведомость расхода стали на один элемент, кг

| Марка элемента | Изделия арматурные | | | | | | | Изделия закладные | | | | | | |

Типовой проект 904-1- -КЖИ Альбом 8

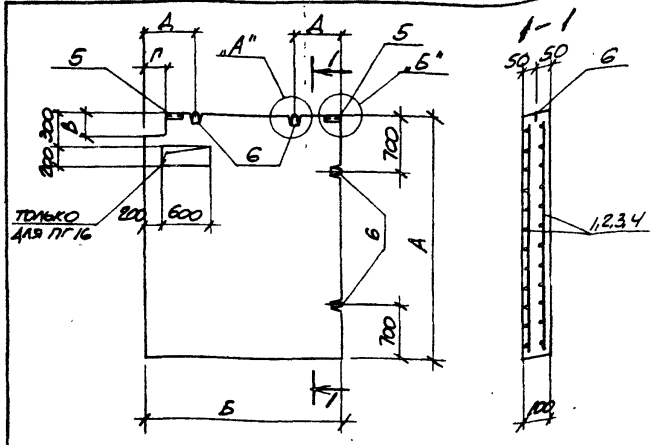

Формат	Зона	Поз.	Обозначение	Наименование	Кол. на элем. ПГ5	ПГ14	ПГ16	ПГ17	Примечание
				Документация					
А4			ТП 904-1-55.84 КЖИ-ТТ1	Технические требования к изготовлению сборных железобетонных изделий					
				Сборочные единицы					
А3		1	ТП 904-1-55.84 КЖИ-С5	Сетка арматурная С5	2				
А3		2	ТП 904-1-55.84 КЖИ-С14	То же С14		2			
А4		3	ТП 904-1-55.84 КЖИ-С16	" С16			2		
А3		4	ТП 904-1-55.84 КЖИ-С5	" С17				2	
		5	1.431-15 вып. 4	Изделие закладное М-1	2	2	2	2	
		6	1.431-15 вып. 4	То же М-3	4	4	4	4	
				Материалы					
				Бетон марки 100	0,65	1,0	0,91	1,1	$м^3$

Марка	Размеры, мм А	Б	В	Г	Д	Масса кг
ПГ5	3270	1980	–	–	500	1625
ПГ14	3340	2980	400	280	600	2500
ПГ16	3500	2640	220	160	900	2275
ПГ17	3690	2980	–	–	500	2750

1. Панели ПГ5, ПГ14, ПГ16, ПГ17 изготавливаются в опалубке панели $\frac{ППБ-22}{2.98\times3.94}$ серии 1.431-15 вып. 2
2. Узлы „А", „Б" смотрите серию 1.431-15 вып. 2 лист 3.
3. Защитный слой бетона до рабочей арматуры равен 10мм

Ведомость расхода стали на один элемент, кг

Марка элемента	Изделия арматурные: Арматура класса A-II ГОСТ 5781-82 Ф12	Ф16	Итого	Арматура класса Bp-I ГОСТ 6727-80 Ф5	Итого	Всего	Изделия закладные: Арматура класса A-I ГОСТ 5781-82 Ф10	Ф12	Ф16	Итого	Прокат ВСТ 3кп2 ГОСТ 19281-73* Стали 3	Итого	Общий расход
ПГ5	–	–	–	21,2	21,2	21,2	3,0		12,8	15,8	0,06	0,06	15,9	37,1
ПГ14	11,6	9,4	21,0	25,4	25,4	46,4	3,0		12,8	15,8	0,06	0,06	15,9	62,3
ПГ16	18,6	16,4	35,0	20,8	20,8	55,8	3,0		12,8	15,8	0,06	0,06	15,9	71,7
ПГ17	–	–	–	38,2	38,2	38,2	3,0		12,8	15,8	0,06	0,06	15,9	54,1

Привязан

Инв. № подл. | Подп. и дата | Взам. инв. №

8689/8 51 Инв. №

ТП 904-1-55.84-КЖИ-ПГ5

Проверил	Макарова	
Ст. техник	Растеряева	
Инженер	Решетникова	
Ст. инж.	Макарова	
Рук. гр.	Моргунов	
Гл. спец.	Осташевский	
Нач. отд.	Саакьянц	
Н. контр.	Луценко	

Панель (ПГ5, ПГ14, ПГ16, ПГ17)

Стадия	Масса	Масштаб
Р	смотрите таблицу	–

Лист | Листов 1

Госстрой СССР РОСТОВСКИЙ ПРОМСТРОЙНИИПРОЕКТ

Копировал

Формат А3

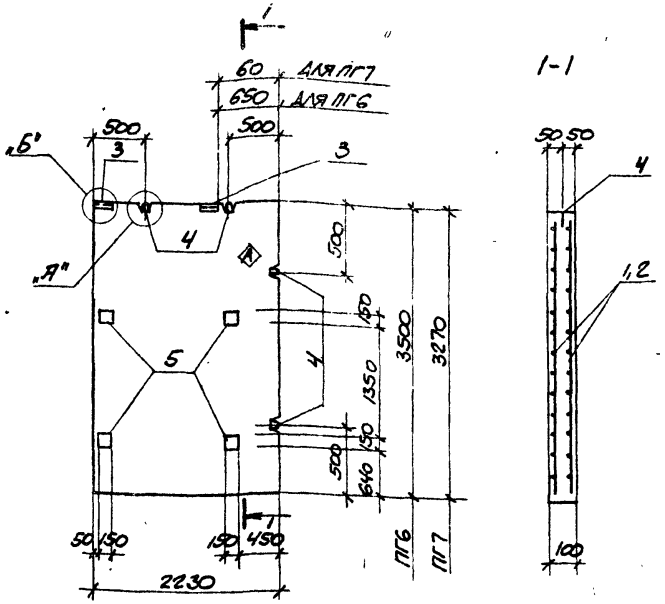

Формат	Зона	Поз.	Обозначение	Наименование	Кол. на испол. ПГ6	ПГ7		Примечание
				Документация				
А4			ТП 904-1-55.84 КЖИ-ТТ1	Технические требования к изготовлению сборных железобетонных изделий.				
				Сборочные единицы				
А3		1	ТП 904-1-55.84 КЖИ-С5	Сетка арматурная С6	2			
А3		2	ТП 904-1-55.84 КЖИ-С5	То же С7		2		
		3	1.431-15 вып. 4	Изделие закладное М1	2	2		
		4	1.400-9 вып. 1	То же УП1-7	4	4		
А4		5	ТП 904-1-55.84 КЖИ-МН3	" МН3	4	4		
				Материалы				
				Бетон марки 100	0,78	0,73		м³

1. Индекс Ⓐ нанести несмываемой краской.
2. Панели ПГ6, ПГ7 изготавливаются в опалубке панели $\frac{ППБ-17}{2,54 \times 3,69}$ серии 1.431-15, вып. 2.
3. Узлы „А", „Б" смотрите серию 1.431-15 вып. 2 лист 3
4. Защитный слой бетона до рабочей арматуры 10 мм.

Марка	Масса
ПГ6	1950
ПГ7	1820

Ведомость расхода стали на один элемент, кг

Марка элемента	Изделия арматурные: Арматура класса Вр-I ГОСТ 6727-80 Ф5	Итого	Всего	Изделия закладные: Арматура класса А-I ГОСТ 5781-82 Ф10	Ф14	Итого	А-III Ф12		Итого	Прокат Вст 3 кп 2 ГОСТ 8278-75* ГН С 90х50х4	Итого	ГОСТ 103-76 δ=10	Итого	Всего	Общий расход
ПГ6	22,8	22,8	22,8	3,0	5,6	8,6	3,2		3,2	0,06	0,06	14,4	14,4	26,3	49,1
ПГ7	22,2	22,2	22,2	3,0	5,6	8,6	3,2		3,2	0,06	0,06	14,4	14,4	26,3	48,5

Проверил	Макарова	
Ст. техн.	Растеряева	
Инженер	Решетников	
Ст. инж.	Макарова	
Рук. гр.	Моргунов	
Гл. спец.	Осташевский	
Нач. осп.	Саакьянц	
Н. контр.	Луценко	

Привязан

Инв. №

8689/8 52

ТП 904-1-55.84-КЖИ-ПГ6, ПГ7

Панель (ПГ6, ПГ7)

Стадия	Масса	Масштаб
Р	Смотрите таблицу	1:50

Лист | Листов 1

Госстрой СССР
РОСТОВСКИЙ ПРОМСТРОЙНИИПРОЕКТ

Копировал

Формат А3

Типовой проект 904-1-55.84.КЖИ Альбом 8

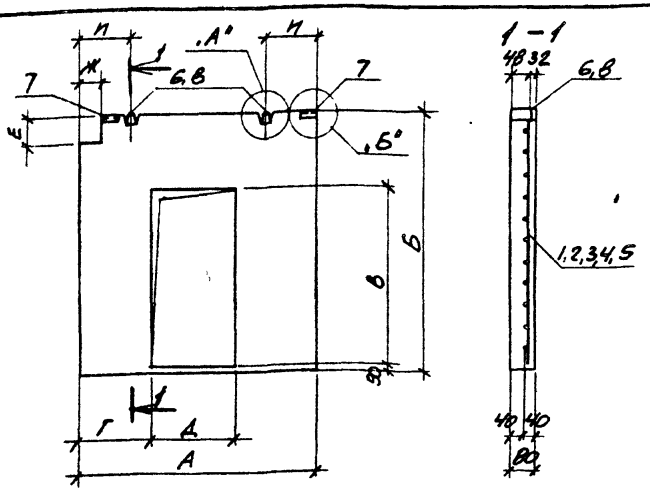

Марка	Размеры, мм А	Б	В	Г	Д	Е	Ж	И	Масса
ПГ8	2640	2780	2080	500	1020	240	220	600	1025
ПГ12	2000	3040	2120	590	820	-	-	375	875
ПГ18	4430	3040	2120	2810	820	400	280	600	2325
ПГ20	2980	3040	2080	380	1020	220	280	600	1375
ПГ21	2540	3040	2120	1100	820	-	-	375	1200

Формат	Зона	Поз.	Обозначение	Наименование	Кол. на испол. ПГ8	ПГ12	ПГ18	ПГ20	ПГ21	Примечание
				Документация						
А4				Технические требования к изготовлению сборных железобетонных изделий						
				Сборочные единицы						
А3		1	ТП 904-1-55.84.КЖИ-СВ	Сетка арматурная СВ	1					
А3		2	ТП 904-1-55.84.КЖИ-С12	То же С12		1				
А3		3	ТП 904-1-55.84.КЖИ-С18	" С18			1			
А3		4	ТП 904-1-55.84.КЖИ-С20	" С20				1		
А3		5	ТП 904-1-55.84.КЖИ-С21	" С21					1	
		6	1.400-9 вып. 1	Изделие закладное УП1-3	2					
		7	1.431-15 вып. 4	То же М-1	2	2	2	2	2	
		8	1.431-15 вып. 4	" М-3		2	2	2	2	
				Материалы						
				Бетон марки 100	0,41	0,35	0,93	0,55	0,48	м³

1. Панели ПГ8, ПГ12, ПГ20, ПГ21 изготовляются в опалубке панели ППБ-30-А 2,98×3,04, панель ПГ18 изготовляется в опалубке панели ППБ-2-А 5,54×3,04 серии 1.431-15 вып. 2.
2. Узлы „А", „Б" смотрите серию 1.431-15 вып. 2 лист 3

Ведомость расхода стали на один элемент, кг

Марка элемента	Изделия арматурные: Арматура класса А-II ГОСТ 5781-82 Ф12	Ф16	Итого	Арматура класса Вр-I ГОСТ 6727-80 Ф5	Итого	Всего	Изделия закладные: Арматура класса А-I ГОСТ 5781-82 Ф10	Ф16	Итого	Прокат Ст3кп2 ГОСТ 8278-75* гнс 90×5 мм	Итого	Всего	Общий расход
ПГ8	9,8	12,3	22,1	6,3	6,3	28,4	4,0		4,0	0,06	0,06	4,1	32,5
ПГ12	11,0	9,3	20,3	4,1	4,1	24,4	3,0	6,4	9,4	0,06	0,06	9,5	33,9
ПГ18	11,0	21,0	32,0	15,2	15,2	47,2	3,0	6,4	9,4	0,06	0,06	9,5	56,7
ПГ20	8,3	14,1	22,4	8,8	8,8	31,2	3,0	6,4	9,4	0,06	0,06	9,5	40,7
ПГ21	11,0	12,0	23,0	7,6	7,6	30,6	3,0	6,4	9,4	0,06	0,06	9,5	40,1

Привязан

8689/8 53 Инв. №

ТП 904-1-55.84 – КЖИ – ПГ8

Панель (ПГ8, ПГ12, ПГ18, ПГ20, ПГ21)

Стадия	Масса	Масштаб
Р	смотрите таблицу	

Лист | Листов 1

ГОССТРОЙ СССР РОСТОВСКИЙ ПРОМСТРОЙНИИПРОЕКТ

Проверил	Макарова	
Ст. техн.	Астерияева	
Инженер	Решетникова	
Ст. инж.	Макарова	
Рук. гр.	Моргунов	
Н. отд.	Усташевский	
Нач. отд.	Саакьянц	
Н. контр.	Луценко	

Копировал

Формат А3

Инв. № подл. | Подпись и дата | Взам. инв. №

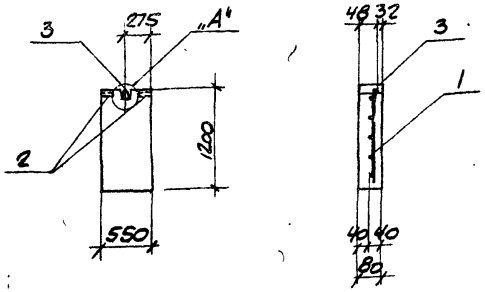

Формат	Зона	Поз.	Обозначение	Наименование	Кол.	Примечание
				Документация		
А4			ТП 904-1-55.84-КЖИ-ТТ1	Технические требования к изготовлению сборных железобетонных изделий		
				Сборочные единицы		
А4		1	ТП 904-1-55.84-КЖИ-С9	Сетка арматурная С9	1	
		2	1.431-15 вып. 4	Изделие закладное М-1	2	
		3	1.431-15 вып. 4	то же М-5	1	
				Материалы		
				Бетон марки 100		0,05 м³

1. Панель ПГ9 изготавливается в опалубке панели $\frac{ППБ-В}{5.54 \times 0.55}$ серии 1.431-15 вып. 2.
2. Узел „А" смотрите серию 1.431-15 вып.2 лист 3

Ведомость расхода стали на один элемент, кг

8689/8 54

Марка элемента	Изделия арматурные						Изделия закладные						Всего	Общий расход
	Арматура класса						Арматура класса			Прокат				
	А-II			Вр-I			А-I			Вст3 кп2				
	ГОСТ 5781-82			ГОСТ 6727-80		Всего	ГОСТ 5781-82			ГОСТ 8278-75*				
			Итого	Ф5	Итого		Ф10		Итого	ГНС 50×50×4		Итого		
ПГ9				1,3	1,3	1,3	3,9		3,9	0,1		0,1	4,0	5,3

Ст. техн.	Растеряева	
Инженер	Решетникова	
Ст. инж.	Макарова	
Рук. гр.	Моргунов	
Гл. спец.	Осташевский	
Нач. ОСП-1	Саакьянц	
Н. контр.	Луценко	

ТП 904-1-55.84 -КЖИ-ПГ9

Панель ПГ9

Стадия	Масса	Масштаб
Р	125	1:50

Лист | Листов 1

Госстрой СССР
РОСТОВСКИЙ ПРОМСТРОЙНИИПРОЕКТ

Копировал

Формат А3

Инв. № подл. | Подпись и дата | Взам. инв. №

Типовой проект 904-1-55.84-КЖИ Альбом 8

Типовой проект 904-1-55.84-КЖИ Альбом 8

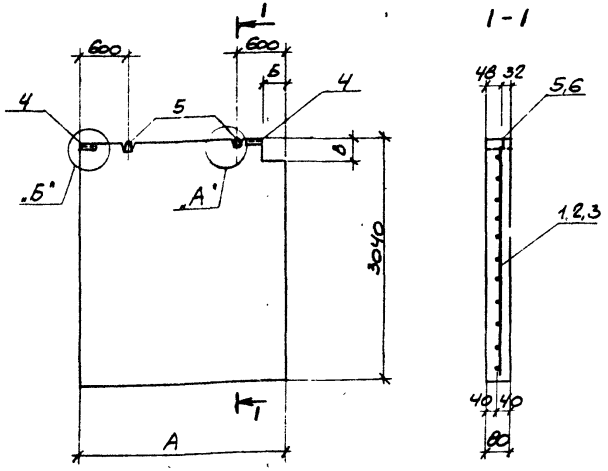

Формат	Зона	Поз.	Обозначение	Наименование	Кол. на исполн. ПГ10	ПГ19	ПГ22	Примечание
				Документация				
А4			ТП 904-1-55.84-КЖИ-ТТ1	Технические требования к изготовлению сборных железобетонных изделий				
				Сборочные единицы				
А3		1	ТП 904-1-55.84-КЖИ-С4	Сетка арматурная С10	1			
А3		2	ТП 904-1-55.84-КЖИ-С19	То же С19		1		
А3		3	ТП 904-1-55.84-КЖИ-С4	" С22			1	
		4	1.431-15 вып. 4	Изделие закладное М-1	2	2	2	
		5	1.431-15 вып. 4	То же М-3	2	2	2	
				Материалы				
				Бетон марки 100	0,72	0,64	1,1	м³

1. Панели ПГ10, ПГ19 изготавливаются в опалубке панели $\frac{ППБ-20-В}{2,98 \times 3,040}$, панель ПГ22 изготавливается в опалубке панели $\frac{ППБ-2}{5,54 \times 3,04}$ серии 1.431-15 вып. 2.
2. Узлы „А", „Б" смотрите серию 1.431-15 вып. 2 лист 3.

Марка	Размеры, мм А	Б	В	Масса
ПГ10	2980	280	400	1800
ПГ19	2640	220	240	1600
ПГ22	4430	280	400	2750

Ведомость расхода стали на один элемент, кг

Марка элемента	Изделия арматурные: Арматура класса А-II ГОСТ 5781-82 Ф12	Ф16	Итого	Вр-I ГОСТ 6727-80 Ф5	Итого	Всего	Изделия закладные: Арматура класса А-I ГОСТ 5781-82 Ф10	Ф16		Итого	Прокат Вст3кп2 ГОСТ 8278-75* гн С 5 ГОСТ	Итого	Всего	Общий расход
ПГ10	5,4	4,7	10,1	11,7	11,7	21,8	3,0	6,4		9,4	0,06	0,06	9,5	31,3
ПГ19	5,4	4,1	9,5	9,1	9,1	18,6	3,0	6,4		9,4	0,06	0,06	9,5	28,1
ПГ22	5,4	6,7	12,1	15,9	15,9	28,0	3,0	6,4		9,4	0,06	0,06	9,5	37,5

Инв. № подл. | Подпись и дата | Взам. инв. №

Привязан

Инв. №

8689/8 55

ТП 904-1-55.84-КЖИ-ПГ10

Панель (ПГ10, ПГ19, ПГ22)

Проверил	Макарова	
Ст. техн.	Растеряева	
Инженер	Ешетникова	
Ст. инж.	Макарова	
Рук. гр.	Моргунов	
Гл. спец.	Осташевский	
Нач. ОСТ	Саакьянц	
Н. контр.	Пущенко	

Стадия	Масса	Масштаб
Р	Смотрите таблицу	–

Лист | Листов 1

ГОССТРОЙ СССР
РОСТОВСКИЙ ПРОМСТРОЙНИИПРОЕКТ

Копировал

Формат А3

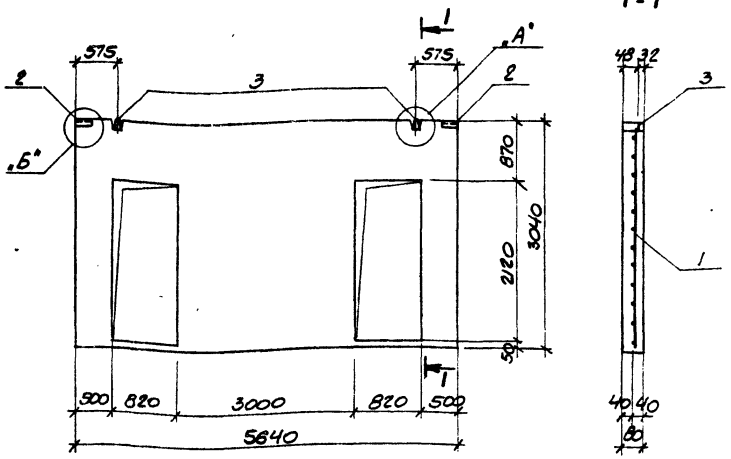

Формат	Зона	Поз.	Обозначение	Наименование	Кол.	Примечание
				Документация		
А4			ТП 904-1-55.84-КЖИ-ТТ2	Технические требования к изготовлению сборных железобетонных изделий.		
				Сборочные единицы		
А4		1	ТП 904-1-55.84-КЖИ-С11	Сетка арматурная С11	1	
		2	1.431-15 вып. 4	Изделие закладное М-1	2	
		3	1.431-15 вып. 4	То же М-3	2	
				Материалы		
				Бетон марки 100		1,1 м³

1. Панель ПГ11 изготавливается в опалубке панели ППБ-1-21 / 5,64×3,04 серии 1.431-15 вып. 2.
2. Узлы „А", „Б" смотрите серию 1.431-15 вып. 2 лист 3.

Ведомость расхода стали на один элемент, кг

Марка элемента	Изделия арматурные						Изделия закладные						Общий расход
	Арматура класса						Арматура класса			Прокат			
	А-II			Вр-I			А-I			Вст 3кп2			
	ГОСТ 5781-82			ГОСТ 6727-80		Всего	ГОСТ 5781-82			ГОСТ 8278-75*		Всего	
	Ф12	Ф16	Итого	Ф5	Итого		Ф10	Ф16	Итого	ГНС 5525-84	Итого		
ПГ11	16,6	26,7	43,3	17,9	17,9	61,2	3,0	6,4	9,4	0,06	0,06	9,5	70,7

Проверил	Макарова	
Ст. техн.	Растрягина	
Инженер	Светникова	
Ст. инж.	Макарова	
Рук. гр.	Морозов	
Гл. спец.	Стаховский	
Нач. ОСТП	Сахьянц	
Н. контр.	Лущенко	

Привязан

8689/8 56 Инв. №

ТП 904-1-55.84 – КЖИ-ПГ11

Панель ПГ11

Стадия	Масса	Масштаб
Р	2750	1:50
Лист	Листов 1	

Госстрой СССР
Ростовский Промстройниипроект

Копировал

Формат А3

Типовой проект 904-1-55.84-КЖИ Альбом 8

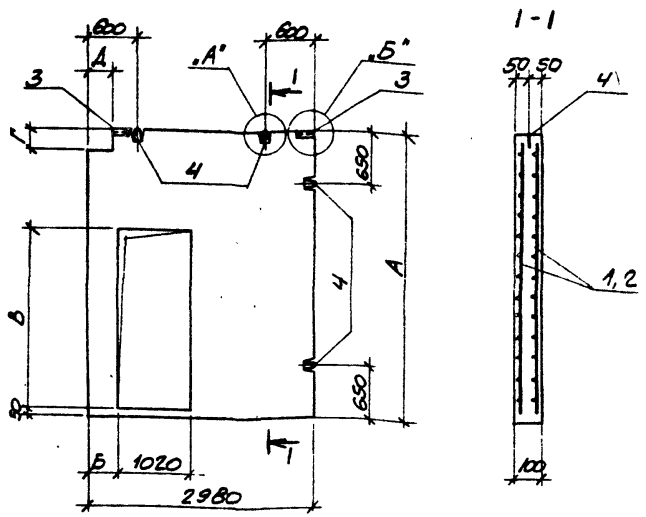

Формат	Зона	Поз.	Обозначение	Наименование	Кол. на исполн.			Примечание
				Документация				
А4			ТП 904-1-55.84-КЖИ-ТТ1	Технические требования к изготовлению сборных железобетонных изделий				
				Сборочные единицы				
А3		1	ТП 904-1-55.84-КЖИ-С13	Сетка арматурная С13	2			
А3		2	ТП 904-1-55.84-КЖИ-С15	то же С15		2		
		3	1.431-15 вып 4	Изделие закладное М-1	2	2		
		4	1.431-15 вып. 4	то же М-3	4	4		
				Материалы				
				Бетон марки 100	0,78	0,83		м³
					ПГ13	ПГ15		

1. Панель ПГ13 изготавливается в опалубке панели $\frac{ППБ-21-В-Д}{2.98\times3,34}$, панель ПГ15 изготавливается в опалубке панели $\frac{ППБ-22-В-Д}{2.98\times3,94}$ серии 1.431-15 вып. 2.
2. Защитный слой бетона до рабочей арматуры равен 10мм.
3. Узлы „А", „Б" смотрите серию 1.431-15 вып. 2 лист 3.

Марка	Размеры, мм					Масса
	А	Б	В	Г	Д	
ПГ13	3340	260	2020	220	280	1950
ПГ15	3500	815	2080	370	130	2075

Ведомость расхода стали на один элемент, кг

Марка элемента	Изделия арматурные						Изделия закладные							Общий расход
	Арматура класса						Арматура класса				Прокат			
	А-II			Вр-I			А-I				Вст 3 кп 2			
	ГОСТ 5781-82			ГОСТ 6727-80		Всего	ГОСТ 5781-82				ГОСТ 8278-75*		Всего	
	Ф12	Ф16	Итого	Ф5	Итого		Ф10	Ф16		Итого	ГНБ 5.0.5.7.4	Итого		
ПГ13	20,0	28,2	48,2	20,6	20,6	68,8	3,0	12,8		15,8	0,06	0,06	15,9	84,7
ПГ15	25,2	28,2	53,4	19,6	19,6	73,0	3,0	12,8		15,8	0,06	0,06	15,9	88,9

Проверил	Макарова	
Ст. техник	Растеряева	
Инженер	Решетникова	
Ст. инж.	Макарова	
Рук. гр.	Моргунов	
Гл. спец.	Осташевский	
Нач. осп-1	Саакьянц	
Н. контр.	Луценко	

ТП 904-1-55.84-КЖИ-ПГ13

Панель (ПГ13, ПГ15)

Стадия	Масса	Масштаб
Р	Смотрите таблицу	-

Лист | Листов 1

Госстрой СССР Ростовский Промстройниипроект

Инв. № подл. | Подпись и дата | Взам. инв. №

Копировал

Формат А3

Привязан

Инв. №

8689/8 57

Типовой проект 904-1-55.84-КЖИ Альбом 8.

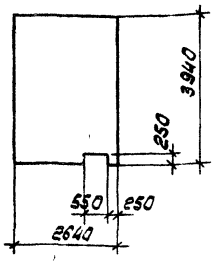

Формат	Зона	Поз.	Обозначение	Наименование	Кол.	Примечание
				Сборочные единицы		
			1.431-15 вып.2	Панель ППБ-18 / 2.64 x 3.94	1	

Арматуру вырезать по месту.
Остальное смотрите панель ППБ-18 / 2.64 x 3.94 серии 1.431-15 вып.2.

Привязан

Инв. №

8689/8

ТП 904-1-55.84-КЖИ - ППБ-18 / 2.64 x 3.94 -1

Проверил	Макарова	
Ст. техник	Растеряева	
Инженер	Решетникова	
Ст. инж.	Макарова	
Рук. гр.	Моргунов	
Гл. спец.	Осташевский	
Нач. осп. 1	Саакьянц	
Н. контр.	Луценко	

Панель ППБ-18 / 2.64 x 3.94 -1

Стадия	Масса	Масштаб
Р	2600	1:100

Лист | Листов 1

ГОССТРОЙ СССР РОСТОВСКИЙ ПРОМСТРОЙНИИПРОЕКТ

Инв. № подл. | Подп. и дата | Взам. инв. №

Копировал [illegible] Формат А4

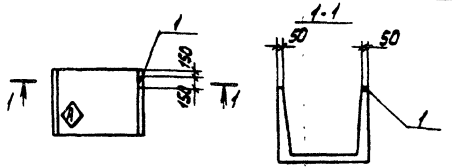

Формат	Зона	Поз.	Обозначение	Наименование	Кол.	Примечание
				Сборочные единицы		
			3.006-2 вып.II-1	Лоток Л8д-5	1	
		1	1.400-15 вып.1	Изделие закладное МН102-3	1	

Ведомость расхода дополнительной стали на один элемент, кг

Марка элемента	Изделие закладное											Всего
	Арматура класса					Прокат марки						
	А-III					Вст3 кп2						
	ГОСТ 5781-82					ГОСТ 103-76						
	ф8				Итого	Б=6					Итого	
Л8д-5-1	0.2				0.2	0.4					0.4	0.6

Остальное - смотрите лоток Л8д-5 серии 3.006-2 вып. II-1.
Индекс (А) нанести несмываемой краской.

Привязан

Инв. №

8689/8 58

ТП 904-1-55.84-КЖИ - Л8д-5-1

Проверил	Макарова	
Ст. техник	Растеряева	
Инженер	Толмачева	
Ст. инж.	Макарова	
Рук. гр.	Моргунов	
Гл. спец.	Осташевский	
Нач. осп. 1	Саакьянц	
Н. контр.	Луценко	

Лоток Л8д-5-1

Стадия	Масса	Масштаб
Р	500	-

Лист | Листов 1

ГОССТРОЙ СССР РОСТОВСКИЙ ПРОМСТРОЙНИИПРОЕКТ

Инв. № подл. | Подп. и дата | Взам. инв. №

Копировал [illegible] Формат А4

Типовой проект 904-1-55.84-КЖИ Альбом 8

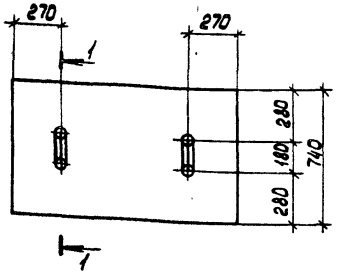

1-1

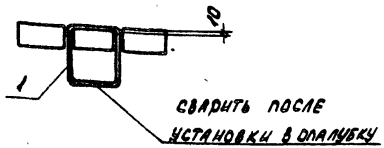

Формат	Зона	Поз.	Обозначение	Наименование	Кол. на испол.						Примечание
				Сборочные единицы							
			3.006 вып. II-2	Плита П14g-3	1						
			3.006 вып. II-2	П17g-3		1					
			3.006 вып. II-2	П7g-3			1				
			3.006 вып. II-2	П10g-3				1			
			3.006 вып. II-2	П5g-8					1		
А4		1	ТП 904.1-55.84 КЖИ-МН7	Изделие закладное МН7	2	2	2	2	3		
					П14g-3-1	П17g-3-1	П7g-3-1	П10g-3-1	П5g-8-1		

Остальное - см. плиты П14g-3, П17g-3, П7g-3, П10g-3, П5g-8 серии 3.006-2 вып. II-2.

Ведомость расхода дополнительной стали на один элемент, кг

Марка элемента	Изделия закладные. Арматура класса А-I ГОСТ 5781-82 ф10			Итого	Всего
П14g-3-1	1.0			1.0	1.0
П17g-3-1	1.0			1.0	1.0
П7g-3-1	1.0			1.0	1.0
П10g-3-1	1.0			1.0	1.0
П5g-8-1	1.0			1.0	1.0

Марка	Масса кг			
П14g-3-1	310	Проверил	Моргунов	
П17g-3-1	480	Ст. техник	Растеряева	
П7g-3-1	150	Ст. инж.	Накарова	
П10g-3-1	190	Рук. гр.	Моргунов	
П5g-8-1	100	Гл. спец.	Осташевский	
		Нач. ОСП-1	Сакьяни	
		Н. контр.	Луценко	

Привязан

Инв. №

8689/8 59

ТП 904-1-55.84-КЖИ - П14g-3-1

Плита (П14g-3-1, П17g-3-1, П7g-3-1, П10g-3-1, П5g-8-1)

Стадия	Масса	Масштаб
Р	смотрите таблицу	-

Лист | Листов 1

Госстрой СССР Ростобский Промстройниипроект

Копировал

Формат А3

Инв. № подл. | Подп. и дата | Взам. инв. №

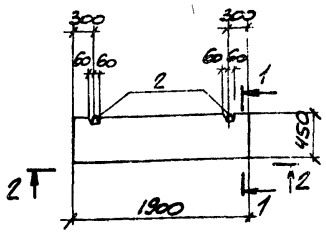

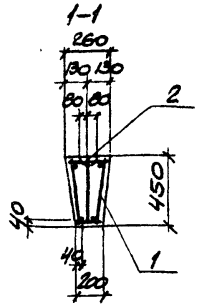

2-2

Схема армирования

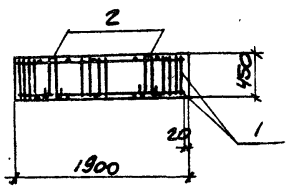

Формат	Зона	Поз.	Обозначение	Наименование	Кол.	Примечание
				Документация		
А4			ТП 904-1-55.84-КЖИ-ТТ1	Технические требования к изготовлению сборных железобетонных изделий		
				Сборочные единицы		
А4		1	ТП904-1-55.84.КЖИ-КП5	Каркас пространственный КП5	1	
		2	1.400-9 вып.1	Изделие закладное УП1-7	2	
				Материалы		
				Бетон марки 200		0,2м³

Балка изготавливается в опалубке балки ФБ6-5 серии 1.415-1 вып 1.

Ведомость расхода стали на один элемент, кг

Марка элемента	Изделия арматурные. Арматура класса А-I ГОСТ 5781-82 Ф6	Ф10		Итого	А-III ГОСТ 5781-82 Ф14		Итого	Всего	Изделия закладные. Арматура класса А-I ГОСТ 5781-82 Ф14				Итого	Общий расход
ФБ1	2,9	2,2		5,1	4,2		4,2	9,3	2,8				2,8	12,1

8689/8 60

Привязан

Инв. №

Проверил	Моргунов	
Ст. техн.	Растеряева	
Инженер	Толмачева	
Ст. инж.	Макарова	
Рук. гр.	Моргунов	
Гл. спец.	Осташевский	
Нач. осн.	Саакьянц	
Н. контр.	Луценко	

ТП 904-1-55.84-КЖИ-ФБ1

Фундаментная балка ФБ1

Стадия	Масса	Масштаб
Р	500	1:50

Лист | Листов 1

Госстрой СССР Ростовский Промстройниипроект

Копировал

Формат А3

Типовой проект 904-1-55.84-КЖИ Альбом 8

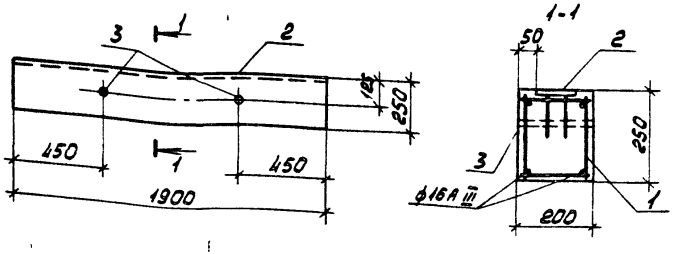

Формат	Зона	Поз.	Обозначение	Наименование	Кол.	Приме-чание
				Документация		
А4			ТП 904-1-55.84-КЖИ-ТТ1	Технические требования к изготовлению сборных железобетонных изделий		
				Сборочные единицы		
А4		1	ТП 904-1-55.84-КЖИ-КП16	Каркас пространственный КП16	1	
		2	1.400-15 вып.1	Изделие закладное МН1-3	1.9	кг
		3	1.400-15 вып.1	То же МН804	2	
				Материалы		
				Бетон марки 200	0.1	м³

Защитный слой бетона до рабочей арматуры 25 мм.

Ведомость расхода стали на один элемент, кг

Марка элемента	Изделия арматурные					Изделия закладные							Общий расход
	Арматура класса				Всего	Арматура класса			Прокат			Всего	
	А-I		А-III			А-III			Вст3кп2				
	ГОСТ 5781-82					ГОСТ 5781-82			ГОСТ 103-76		ГОСТ 10704-76		
	ф8	Итого	ф16	Итого		ф8		Итого	δ=6	Итого	Т2 45х44	Итого	
Б1	5.1	5.1	5.8	5.8	10.9	1.6		1.6	8.9	8.9	0.6	0.6	11.1	22.0

Разработал	Моргунов	
Ст. техник	Растеряева	
Ст. инж.	Макарова	
Рук. гр.	Моргунов	
Гл. спец.	Ольшевский	
Нач. отд.	Саядян	
Н. контр.	Лущенко	

Привязан

Инв. № 8689/8 61

ТП 904-1-55.84-КЖИ-61

Балка Б1

Стадия	Масса	Масштаб
Р	250	-
Лист	Листов 1	

Госстрой СССР РОСТОВСКИЙ ПРОМСТРОЙНИИПРОЕКТ

Инв. № подл. | Подп. и дата | Взам. инв. №

Копировал

Формат А3

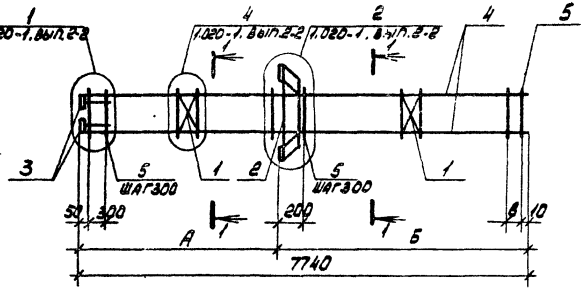

Формат	Зона	Поз.	Обозначение	Наименование	Кол. на исполн.			Примечание
				Документация				
А4			ТП904-1-55.84КЖИ-ТТ2	Технические требования к изготовлению арматурных и закладных изделий				
				Сборочные единицы				
		1	1.020-1, вып. 2-5	Сетка арматурная С-3	2	2		
		2	1.020-1, вып.2-5	Изделие закладное МН-2	1	1		
		3	1.020-1, вып.2-5	То же МН-3	4	4		
				Детали				
Б4		4		ф16АIII ГОСТ5781-82 l=7720	4	4		12,2кг
Б4		5		ф6АI ГОСТ5781-82 l=1000	27	27		0,2 кг
					КП1	КП2		

Сетки С-3 установить возможно ближе к середине пролетов А и Б.

Ведомость деталей

Поз.	Эскиз
5	260, 240, 240, 260

1-1

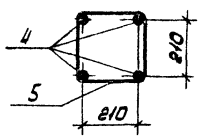

Марка	А	Б	В
КП1	4050	3690	180
КП2	3550	4190	80

Привязан

Инв.№

8689/8 62

ТП 904-1-55.84 КЖИ - КП1, КП2

Проверил	Макарова	
Инженер	Решетникова	
Ст. инж.	Макарова	
Рук. гр.	Моргунов	
Гл. спец.	Осташевский	
Нач. осп.	Саакьянц	
Н. контр.	Луценко	

Каркас пространственный (КП1, КП2)

Стадия	Масса	Масштаб
Р	76,3	-

Лист | Листов 1

ГОССТРОЙ СССР РОСТОВСКИЙ ПРОМСТРОЙНИИПРОЕКТ

Копировал [illegible] Формат А3

Типовой проект 904-1-55.84 КЖИ Альбом 8

Типовой проект 904-1-55.84-КЖИ Альбом 8

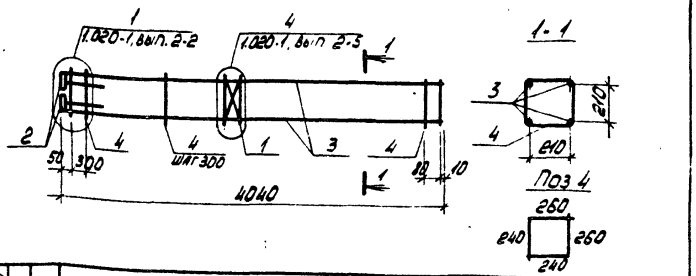

Формат	Зона	Поз.	Обозначение	Наименование	Кол.	Примечание
				Документация		
А4			ТП 904-1-55.84-КЖИ-ТТ2	Технические требования к изготовлению арматурных и закладных изделий		
				Сборочные единицы		
		1	1.020-1, вып. 2-5	Сетка арматурная С-3	1	
		2	1.020-1, вып. 2-5	Изделие закладное МН-3	4	
				Детали		
Б4		3		ф16 AIII ГОСТ 5781-82 ℓ=4020	4	6,4 кг
Б4		4		ф6 AI ГОСТ 5781-82 ℓ=1000	15	0,2 кг

Сетку С-3 установить возможно ближе к середине каркаса

Привязан

Инв. №

8689/8

Инв. № подл. | Подп. и дата | Взам. инв. №

ТП 904-1-55.84-КЖИ-КП3

Проверил	Макарова	
Инженер	Решетникова	
Ст. инж.	Макарова	
Рук. гр.	Носгучов	
Гл. спец.	Осташевский	
Нач. отд.	Сальянц	
Н. контр.	Луценко	

Каркас пространственный КП3

Стадия	Масса	Масштаб
Р	33.7	-
Лист	Листов 1	

Госстрой СССР РОСТОВСКИЙ ПРОМСТРОЙНИИПРОЕКТ

Копировал

Формат А4

Типовой проект 904-1-55.84-КЖИ Альбом 8

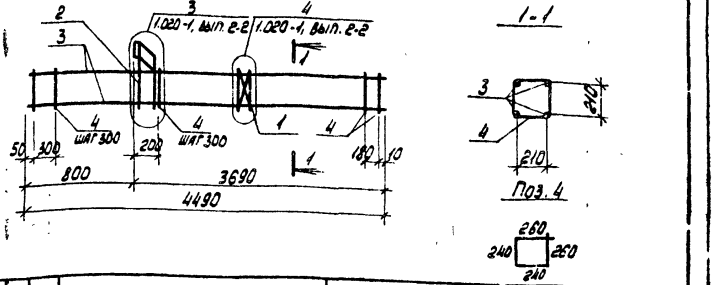

Формат	Зона	Поз.	Обозначение	Наименование	Кол.	Примечание
				Документация		
А4			ТП 904-1-55.84КЖИ-ТТ2	Технические требования к изготовлению арматурных и закладных изделий		
				Сборочные единицы		
		1	1.020-1, вып. 2-5	Сетка арматурная С-3	1	
		2	1.020-1, вып. 2-5	Изделие закладное МН-1	1	
				Детали		
Б4		3		ф16 AIII ГОСТ 5781-82 ℓ=4490	4	7,0 кг
		4		ф6 AI ГОСТ 5781-82 ℓ=1000	16	0,2 кг

Сетку С3 установить возможно ближе к середине пролета.

Привязан

Инв. №

8689/8 63

Инв. № подл. | Подп. и дата | Взам. инв. №

ТП 904-1-55.84-КЖИ-КП4

Проверил	Макарова	
Инженер	Решетникова	
Ст. инж.	Макарова	
Рук. гр.	Носгучов	
Гл. спец.	Осташевский	
Нач. отд.	Сальянц	
Н. контр.	Луценко	

Каркас пространственный КП4

Стадия	Масса	Масштаб
Р	42.5	-
Лист	Листов	

Госстрой СССР РОСТОВСКИЙ ПРОМСТРОЙНИИПРОЕКТ

Копировал

Формат А4

Типовой проект 904-1-55.84 КЖИ Альбом 8

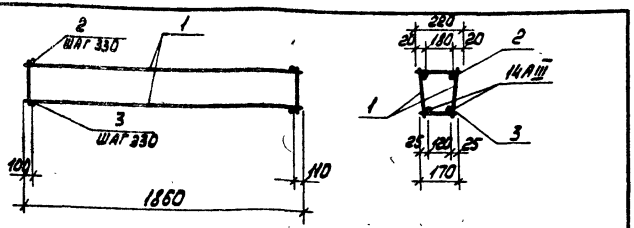

Формат	Зона	Поз.	Обозначение	Наименование	Кол.	Примечание
				Документация		
А4			ТП 904-1-55.84 КЖИ-ТТ2	Технические требования к изготовлению арматурных и закладных изделий		
				Сборочные единицы		
А4		1	ТП 904-1-55.84 КЖИ-КР1	Каркас плоский КР1	2	
				Детали		
Б4		2		⌀6AI ГОСТ 5781-82 ℓ=220	6	0.05 кг
Б4		3		⌀6AI ГОСТ 5781-82 ℓ=170	6	0.04 кг

Привязан

Инв. № 8689/8

Проверил	Макарова		
Ст. техник	Растеряева		
Инженер	Толмачева		
Ст. инж.	Макарова		
Рук. гр.	Моргунов		
Гл. спец.	Осташевский		
Нач. отд.	Сакьянц		
Н. контр.	Луценко		

ТП 904-1-55.84-КЖИ-КП5

Каркас пространственный КП5

Стадия	Масса	Масштаб
Р	9.9	-
Лист	Листов 1	

Госстрой СССР Ростовский Промстройниипроект

Копировал

Формат А4

Типовой проект 904-1-55.84 КЖИ Альбом 8

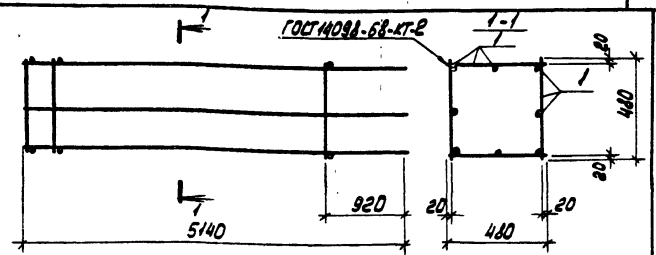

Формат	Зона	Поз.	Обозначение	Наименование	Кол.	Примечание
				Документация		
А4			ТП 904-1-55.84 КЖИ-ТТ2	Технические требования к изготовлению арматурных и закладных изделий		
				Сборочные единицы		
А4		1	ТП 904-1-55.84 КЖИ-КР8	Каркас плоский КР8	4	17.7 кг

Привязан

Инв. № 8689/8 64

Проверил	Макарова		
Инженер	Решетникова		
Ст. инж.	Макарова		
Рук. гр.	Моргунов		
Гл. спец.	Осташевский		
Нач. отд.	Сакьянц		
Н. контр.	Луценко		

ТП 904-1-55.84-КЖИ-КП11

Каркас пространственный КП11

Стадия	Масса	Масштаб
Р	70.8	-
Лист	Листов 1	

Госстрой СССР Ростовский Промстройниипроект

Копировал

Формат А4

Типовой проект 904-1-55.84-КЖИ Альбом 8

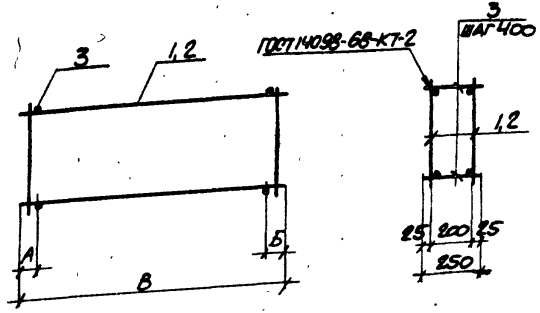

Формат	Зона	Поз.	Обозначение	Наименование	Кол. на полн. КП6	Кол. на полн. КП10	Примечание
				Документация			
А4			ТП 904-1-55.84-КЖИ-ТТ2	Технические требования к изготовлению арматурных и закладных изделий			
				Сборочные единицы			
А3		1	ТП 904-1-55.84-КЖИ-КР2	Каркас плоский КР2	2		
А3		2	ТП 904-1-55.84-КЖИ-КР2	то же КР7		2	
				Деталь			
Б4		3		ФВАI ГОСТ 5781-82 ℓ=250	18	16	0,1 кг

Марка каркаса	Размеры, мм А	Б	В		Масса кг
КП6	125	125	3450		18.2
КП10	15	35	2850		18.0

Инв.№ подл. | Подпись и дата | Взам. инв.№

Привязан

Инв.№ 8689/8 65

Проверил	Макарова		
Инженер	Андреева		
Инженер	Голмачева		
Ст. инж.	Макарова		
Рук. гр.	Моргунов		
Гл. спец.	Ставвеский		
Нач. отд.	Саакьянц		
Н. контр.	Луценко		

ТП 904-1-55.84-КЖИ-КП6, КП10

Каркас пространственный (КП6, КП10)

Стадия	Масса	Масштаб
Р	смотрите таблицу	-

Лист | Листов /

Госстрой СССР Ростовский Промстройниипроект

Копировал

Формат А3

Типовой проект 904-1-55.84 КЖИ Альбом 8

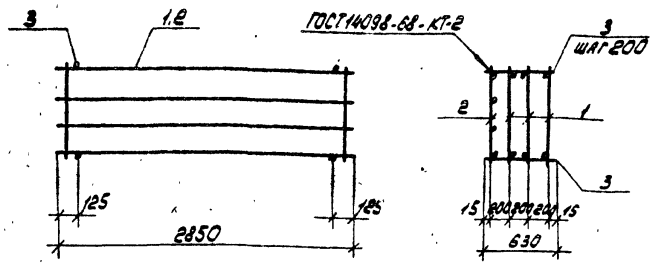

Формат	Зона	Поз.	Обозначение	Наименование	Кол.	Примечание
				Документация		
А4			ТП 904-1-55.84 КЖИ-ТТ2	Технические требования к изготовлению арматурных и закладных изделий		
				Сборочные единицы		
А3		1	ТП 904-1-55.84 КЖИ-КР2	Каркас плоский КР3	3	
А4		2	ТП 904-1-55.84 КЖИ-КР4	То же КР4	1	
				Детали		
Б4		3		ф8 AI ГОСТ 5781-82 ℓ=630	28	0,2 кг

Привязан

Инв.№

8689/8

ТП 904-1-55.84-КЖИ-КП7

Проверил	Макарова		
Инженер	Андреева		
Инженер	Толмачева		
Ст. инж.	Макарова		
Рук. гр.	Моргунов		
Гл. спец.	Осташевский		
Нач. отд.	Саакьянц		
Н. контр.	Луценко		

Каркас пространственный КП7

Стадия	Масса	Масштаб
Р	90,6	
Лист	Листов 1	

Госстрой СССР РОСТОВСКИЙ ПРОМСТРОЙНИИПРОЕКТ

Копировал

Формат А4

Типовой проект 904-1-55.84 КЖИ Альбом 8

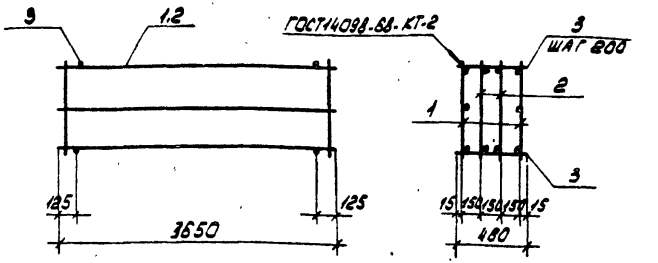

Формат	Зона	Поз.	Обозначение	Наименование	Кол.	Примечание
				Документация		
А4			ТП 904-1-55.84 КЖИ-ТТ2	Технические требования к изготовлению арматурных и закладных изделий		
				Сборочные единицы		
А4		1	ТП 904-1-55.84 КЖИ-КР5	Каркас плоский КР5	2	
А3		2	ТП 904-1-55.84 КЖИ-КР6	То же КР6	2	
				Детали		
Б4		3		ф8 AI ГОСТ 5781-82 ℓ=480	36	0,2 кг

Привязан

Инв.№

8689/8 66

ТП 904-1-55.84-КЖИ-КП8

Проверил	Макарова		
Инженер	Андреева		
Инженер	Толмачева		
Ст. инж.	Макарова		
Рук. гр.	Моргунов		
Гл. спец.	Осташевский		
Нач. отд.	Саакьянц		
Н. контр.	Луценко		

Каркас пространственный КП8

Стадия	Масса	Масштаб
Р	75,2	-
Лист	Листов 1	

Госстрой СССР РОСТОВСКИЙ ПРОМСТРОЙНИИПРОЕКТ

Копировал

Формат А4

Взам. инв. № | Подп. и дата | Инв. № подл.

Типовой проект 904-1-55.84-КЖИ Альбом 8

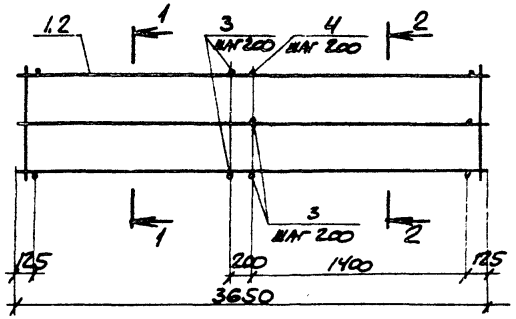

1-1

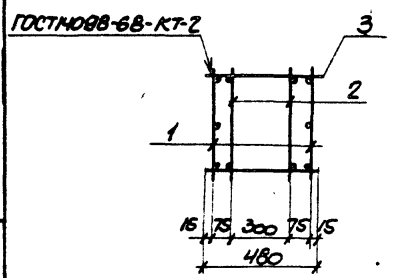

2-2

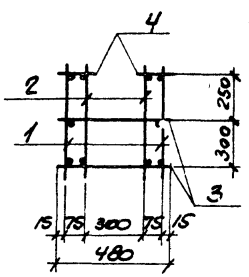

Формат	Зона	Поз.	Обозначение	Наименование	Кол.	Примечание
				Документация		
А4			ТП 904-1-55.84-КЖИ-ТТ2	Технические требования к изготовлению арматурных и закладных изделий		
				Сборочные единицы		
А4		1	ТП 904-1-55.84-КЖИ-КР5	Каркас плоский КР5	2	
А3		2	ТП 904-1-55.84-КЖИ-КР2	то же КР6	2	
				Детали		
Б4		3		ФВАI ГОСТ 5781-82 ℓ=480	36	0,2 кг
Б4		4		ФВАI ГОСТ 5781-82 ℓ=110	16	0,04 кг

Привязан

8689/8 67 Инв. №

Гл. спец.	Макарова		ТП 904-1-55.84-КЖИ-КП9
Инженер	Андреева		Каркас пространственный КП9
Инженер	Голмачева		
Ст. техн.	Макарова		
Рук. гр.	Моргунов		
Гл. спец.	Осташевский		
Нач. отд.	Саакьянц		
Н. контр.	Луценко		

Стадия	Масса	Масшт.
Р	75,8	–
Лист	Листов 1	

Госстрой СССР Ростовский Промстройниипроект

Копировал

Формат А3

Инв. № подл. | Подпись и дата | Взам. инв. №

Типовой проект 904.1-55.84-КЖИ Альбом 8

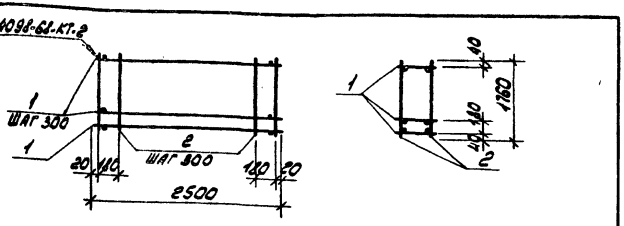

Формат	Зона	Поз.	Обозначение	Наименование	Кол.	Примечание
				Документация		
А4			ТП 904-1-55.84 КЖИ-ТТ2	Технические требования к изготовлению арматурных и закладных изделий		
				Сборочные единицы		
А4		1	ТП 904-1-55.84-КЖИ-КП9, КП10	Каркас плоский КП9	7	
				Детали		
Б4		2		ф 5 Вр I ГОСТ 6727-80 ℓ=1760	20	0.2 кг

Привязан

Инв. № подл. | Подп. и дата | Взам. инв. №

8689/8

Инв. №

ТП 904-1-55.84 - КЖИ - КП12

Проверил	Макарова		Каркас пространственный КГ.12	Стадия	Масса	Масштаб
Ст. техник	Растеряева			Р	11.0	-
Ст. инж.	Макарова			Лист	Листов 1
Рук. гр.	Морчунов			Госстрой СССР РОСТОВСКИЙ ПРОМСТРОЙНИИПРОЕКТ	
Гл. спец.	Осташевский				
Нач. отд.	Саакьянц				
Н. контр.	Луценко				

Копировал

Формат А4

Типовой проект 904.1-55.84-КЖИ Альбом 8

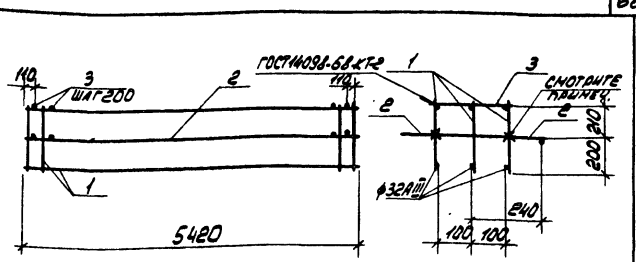

Формат	Зона	Поз.	Обозначение	Наименование	Кол.	Примечание
				Документация		
А4			ТП 904-1-55.84 КЖИ-ТТ2	Технические требования к изготовлению арматурных и закладных изделий		
				Сборочные единицы		
А4		1	ТП 904-1-55.84 КЖИ-КП11, КП14	Каркас плоский КП11	3	
А4		2	-КЖИ. С23, С38	Сетка арматурная С23	2	
				Детали		
Б4		3		ф 8 AIII ГОСТ 5781-82 ℓ=280	27	0,1 кг

Сетки арматурные С23 привязать вязальной проволокой к стержням каркаса.

Привязан

Инв. № подл. | Подп. и дата | Взам. инв. №

8689/8 68

Инв. №

ТП 904-1-55.84 - КЖИ - КП13

Проверил	Макарова		Каркас пространственный КП13	Стадия	Масса	Масштаб
Инженер	Решетникова			Р	170,7	-
Ст. инж.	Макарова			Лист	Листов 1
Рук. гр.	Морчунов			Госстрой СССР РОСТОВСКИЙ ПРОМСТРОЙНИИПРОЕКТ	
Гл. спец.	Осташевский				
Нач. отд.	Саакьянц				
Н. контр.	Луценко				

Копировал

Формат А4

Типовой проект 904.1-55.84-КЖИ Альбом 8

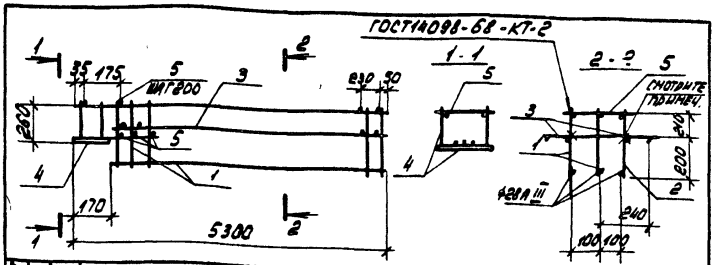

Формат	Зона	Поз.	Обозначение	Наименование	Кол.	Примечание
				Документация		
А4			ТП904.1-55.84-КЖИ-ТТ2	Технические требования к изготовлению арматурных и закладных изделий		
				Сборочные единицы		
А4		1	ТП904.1-55.84-КЖИ-КР12	Каркас плоский КР12	2	
А4		2	-КЖИ-КР13	То же КР13	1	
А4		3	-КЖИ-С23, С38	Сетка арматурная С38	2	
		4	1.020-1, вып. 3.7	Изделие закладное МН-1	1	
				Детали		
Б4		5		ф8А III ГОСТ5781-82 ℓ=280	30	0.1 кг

Сетки арматурные С38 привязать вязальной проволокой к стержням каркаса.

8689/8

Привязан

Инв. N

Взам. инв. №

Подп. и дата

Инв. № подл.

ТП 904-1-55.84-КЖИ-КП14

Проверил	Макарова	
Инженер	Решетникова	
Ст. инж.	Макарова	
Рук. гр.	Моргунов	
Гл. спец.	Осташевский	
Нач. осп.	Саакьянц	
Н. контр.	Луценко	

Каркас пространственный КП14

Стадия	Масса	Масштаб
Р	137,5	-

Лист | Листов 1

ГОССТРОЙ СССР РОСТОВСКИЙ ПРОМСТРОЙНИИПРОЕКТ

Копировал [illegible] Формат А4

Типовой проект 904.1-55.84-КЖИ Альбом 8

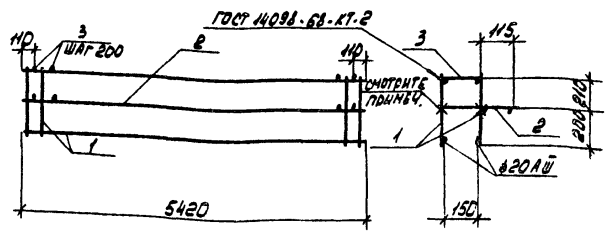

Формат	Зона	Поз.	Обозначение	Наименование	Кол.	Примечание
				Документация		
А4			ТП904-1-55.84-КЖИ-ТТ2	Технические требования к изготовлению арматурных и закладных изделий		
				Сборочные единицы		
А4		1	ТП904-1-55.84-КЖИ-КР11, КР14	Каркас плоский КР14	2	
А4		2	-КЖИ-С40	Сетка арматурная С40	1	
				Детали		
Б4		3		ф8А III ГОСТ5781-82 ℓ=210	27	0.1 кг

Сетку арматурную С40 привязать вязальной проволокой к стержням каркаса.

8689/8 69

Привязан

Инв. №

Взам. инв. №

Подп. и дата

Инв. № подл.

ТП 904-1-55.84-КЖИ-КП15

Проверил	Макарова	
Инженер	Решетникова	
Ст. инж.	Макарова	
Рук. гр.	Моргунов	
Гл. спец.	Осташевский	
Нач. осп.	Саакьянц	
Н. контр.	Луценко	

Каркас пространственный КП15

Стадия	Масса	Масштаб
Р	58.7	-

Лист | Листов 1

ГОССТРОЙ СССР РОСТОВСКИЙ ПРОМСТРОЙНИИПРОЕКТ

Копировал [illegible] Формат А4

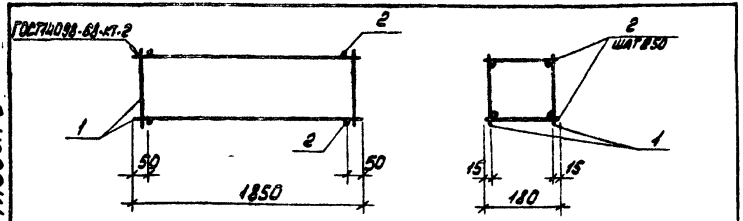

Формат	Зона	Поз.	Обозначение	Наименование	Кол.	Примечание
				Документация		
А4			ТП 904-1-55.84КЖИ-ТТ2	Технические требования		
				к изготовлению арматурных		
				и закладных изделий		
				Сборочные единицы		
А4		1	ТП 904-1-55.84.КЖИ-КР15	Каркас плоский КР15	2	
				Детали		
Б4		2		ф8АI ГОСТ 5781-82 ℓ=180	16	0.07кг

Привязан

Инв. №

8689/8

ТП 904-1-55.84-КЖИ-КП16

Проверил	Макарова	
Ст. техник	Растеряева	
Ст. инж.	Макарова	
Рук. гр.	Моргунов	
Гл. спец.	Осташевский	
Нач. отд.	Саакьянц	
Н. контр.	Луценко	

Каркас пространственный КП16

Стадия	Масса	Масштаб
Р	10.9	-
Лист	Листов 1	

Госстрой СССР РОСТОВСКИЙ ПРОМСТРОЙНИИПРОЕКТ

Копировал

Формат А4

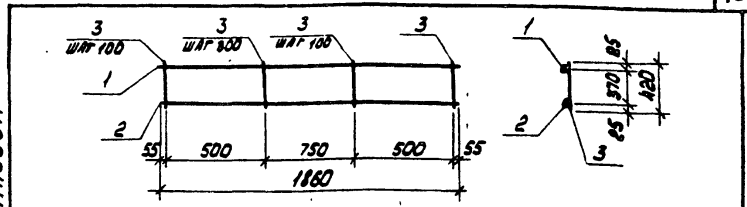

Формат	Зона	Поз.	Обозначение	Наименование	Кол.	Примечание
				Документация		
А4			ТП 904-1-55.84-КЖИ-ТТ2	Технические требования		
				к изготовлению арматурных		
				и закладных изделий		
				Детали		
Б4		1		ф10АI ГОСТ 5781-82 ℓ=1860	1	1.1кг
Б4		2		ф14АIII ГОСТ 5781-82 ℓ=1860	1	2.2кг
Б4		3		ф6АI ГОСТ 5781-82 ℓ=420	14	0.1 кг

Привязан

Инв. №

8689/8 70

ТП 904-1-55.84-КЖИ-КР1

Проверил	Макарова	
Ст. техник	Растеряева	
Инженер	Толмачева	
Ст. инж.	Макарова	
Рук. гр.	Моргунов	
Гл. спец.	Осташевский	
Нач. отд.	Саакьянц	
Н. контр.	Луценко	

Каркас плоский КР1

Стадия	Масса	Масштаб
Р	4.7	-
Лист	Листов 1	

Госстрой СССР РОСТОВСКИЙ ПРОМСТРОЙНИИПРОЕКТ

Копировал

Формат А4

Инв. № подл. | Подп. и дата | Взам. инв. №

Типовой проект 904-1-55.84-КЖИ Альбом 8

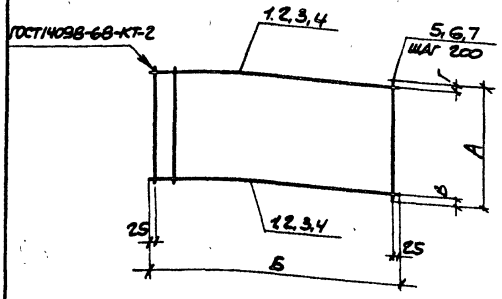

Формат	Зона	Поз.	Обозначение	Наименование	Кол. на испол. КР2	КР3	КР6	КР7	Примечание
				Документация					
А4			ТП 904-1-55.84-КЖИ-ТТ2	Технические требования к изготовлению арматурных и закладных изделий					
				Деталм					
Б.Ч.		1		ФВОАII ГОСТ 5781-82 ℓ=2850		2			7,0 кг
Б.Ч.		2		ФВАII ГОСТ 5781-82 ℓ=3650			2		5,8 кг
Б.Ч.		3		ФВАI ГОСТ 5781-82 ℓ=2850				2	1,1 кг
Б.Ч.		4		ФВАI ГОСТ 5781-82 ℓ=3450	2				1,4 кг
Б.Ч.		5		ФВАI ГОСТ 5781-82 ℓ=700	18				0,3 кг
Б.Ч.		6		ФВАI ГОСТ 5781-82 ℓ=900		15		15	0,4 кг
Б.Ч.		7		ФВАI ГОСТ 5781-82 ℓ=600			19		0,2 кг

Марка каркаса	Размеры, мм А	Б	В	Г		Масса, кг
КР2	700	3450	35	35		8,2
КР3	900	2850	25	25		20,0
КР6	600	3650	25	25		15,4
КР7	900	2850	20	20		8,2

Инв. № подл. | Подпись и дата | Взам. инв. №

Привязан

Инв. № 8689/8 71

Проверил	Макарова	
Инженер	Андреева	
Инженер	Томанчева	
Ст. инж.	Макарова	
Рук. гр.	Моргунов	
Гл. спец.	Сташевский	
Нач. отд.	Смакьянц	
Н. контр.	Луценко	

ТП 904-1-55.84 – КЖИ-КР2

Каркас плоский (КР2, КР3, КР6, КР7)

Стадия	Масса	Масштаб
Р	см. ведомость	–
Лист	Листов 1	

Госстрой СССР Ростовский Промстройниипроект

Копировал

Формат А3

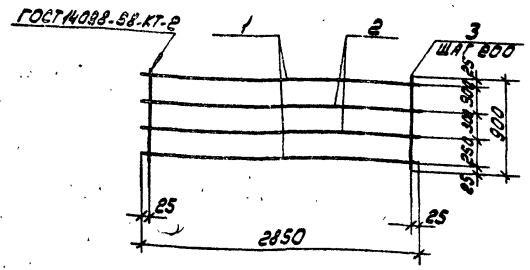

Формат	Зона	Поз.	Обозначение	Наименование	Кол.	Примечание
				Документация		
А4			ТП 904.1-55.84-КЖИ-ТТ2	Технические требования к изготовлению арматурных и закладных изделий		
				Детали		
Б.Ч.		1		ф 20 AII ГОСТ 5781-82 ℓ=2850	2	7.0 кг
Б.Ч.		2		ф 12 AI ГОСТ 5781-82 ℓ=2850	2	2.5 кг
Б.Ч.		3		ф 8 AI ГОСТ 5781-82 ℓ=900	15	0.4 кг

Привязан

8689/8

Инв. №

Проверил	Макарова		ТП 904-1-55.84-КЖИ-КР4
Инженер	Андреева		Каркас плоский КР4
Инженер	Толмачева		Стадия: Р; Масса: 25.0; Масштаб: -
Ст. инж.	Макарова		Лист; Листов 1
Рук. гр.	Моргунов		Госстрой СССР Ростовский Промстройниипроект
Гл. спец.	Осташевский		
Нач. отд.	Салкаянц		
Н. контр.	Луценко		

Копировал Формат А4

Инв. № подл. | Подп. и дата | Взам. инв. №

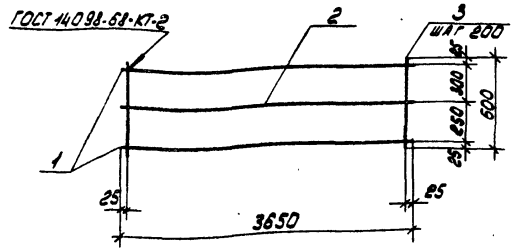

Формат	Зона	Поз.	Обозначение	Наименование	Кол.	Примечание
				Документация		
А4			ТП 904.1-55.84-КЖИ-ТТ2	Технические требования к изготовлению арматурных и закладных изделий		
				Детали		
Б.Ч.		1		ф 16 AIII ГОСТ 5781-82 ℓ=3650	2	5.8 кг
Б.Ч.		2		ф 12 AI ГОСТ 5781-82 ℓ=3650	1	3.2 кг
Б.Ч.		3		ф 8 AI ГОСТ 5781-82 ℓ=800	19	0.2 кг

Привязан

8689/8 72

Инв. №

Проверил	Макарова		ТП 904-1-55.84-КЖИ-КР5
Инженер	Андреева		Каркас плоский КР5
Инженер	Толмачева		Стадия: Р; Масса: 18.6; Масштаб: -
Ст. инж.	Макарова		Лист; Листов 1
Рук. гр.	Моргунов		Госстрой СССР Ростовский Промстройниипроект
Гл. спец.	Осташевский		
Нач. отд.	Салкаянц		
Н. контр.	Луценко		

Копировал Формат А4

Инв. № подл. | Подп. и дата | Взам. инв. №

Типовой проект 904-1-55.84-КЖИ Альбом 8

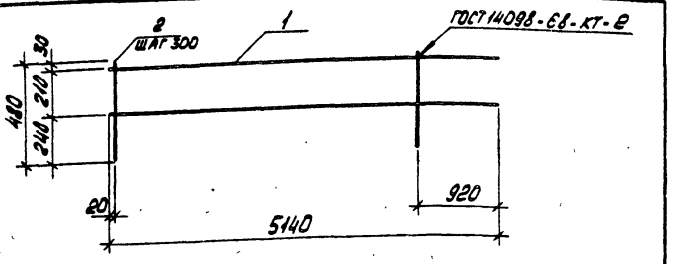

Формат	Зона	Поз.	Обозначение	Наименование	Кол.	Примечание
				Документация		
А4			ТП 904-1-55.84 КЖИ-ТТ2	Технические требования к изготовлению арматурных и закладных изделий		
				Детали		
Б4		1		ф6А-II ГОСТ 5781-82 ℓ=5140	2	8,1 кг
Б4		2		ф6А-I ГОСТ 5781-82 ℓ=480	15	0,1 кг

Привязан

Инв. №

8689/8

ТП 904-1-55.84-КЖИ-КР8

Проверил	Макарова	
Инженер	Решетников	
Ст. инж.	Макарова	
Рук. гр.	Новгунов	
Гл. спец.	Осташевский	
Нач. ОСПА	Салькынц	
Н. контр.	Луценко	

Каркас плоский КР8

Стадия	Масса	Масштаб
Р	17,7	-
Лист	Листов 1	

ГОССТРОЙ СССР РОСТОВСКИЙ ПРОМСТРОЙНИИПРОЕКТ

Копировал

Формат А4

Инв. № подл. | Подп. и дата | Взам. инв. №

Типовой проект 904-1-55.84-КЖИ Альбом 8

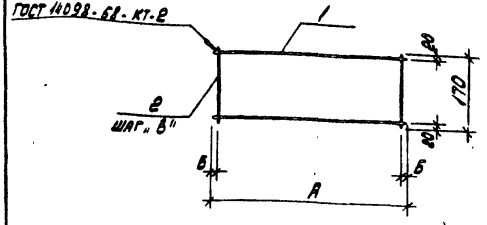

Формат	Зона	Поз.	Обозначение	Наименование	Кол.	Примечание
				Документация		
А4			ТП 904-1-55.84 КЖИ-ТТ2	Технические требования к изготовлению арматурных и закладных изделий		
				КР9		
				Детали		
Б4		1		ф58в-I ГОСТ 6727-80 ℓ=2500	2	3,4 кг
Б4		2		ф48в-I ГОСТ 6727-80 ℓ=170	9	0,02 кг
				КР10		
				Детали		
Б4		1		ф88-II ГОСТ 5781-82 ℓ=1000	2	0,4 кг
Б4		2		ф58в-I ГОСТ 6727-80 ℓ=170	6	0,02 кг

Марка	Размеры, мм А	Б	В	Масса
КР9	2500	50	300	1,0
КР10	1000	250	100	0,9

Привязан

Инв. №

8689/8 73

ТП 904-1-55.84-КЖИ - КР9, КР10

Проверил	Макарова	
Ст. технолог	Растеряев А.	
Ст. инж.	Макарова	
Рук. гр.	Моргунов	
Гл. спец.	Осташевский	
Нач. ОСПА	Салькынц	
Н. контр.	Луценко	

Каркас плоский (КР9, КР10)

Стадия	Масса	Масштаб
Р	смотрите таблицу	-
Лист	Листов 1	

ГОССТРОЙ СССР РОСТОВСКИЙ ПРОМСТРОЙНИИПРОЕКТ

Копировал

Формат А4

Инв. № подл. | Подп. и дата | Взам. инв. №

Типовой проект 904-1-55.84-КЖИ Альбом 8

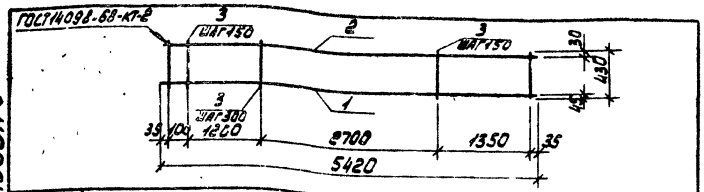

Формат	Зона	Поз.	Обозначение	Наименование	Кол.	Приме-чание
				Документация		
А4			ТП 904-1-55.84 КЖИ-ТТ2	Технические требования		
				к изготовлению армату-		
				ных и закладных изделий		
				КР11		
				Детали		
Б.Ч.		1		ф32 А III ГОСТ 5781-82 ℓ=5420	1	34,2 кг
Б.Ч.		2		ф16 А III ГОСТ 5781-82 ℓ=5420	1	8,6 кг
Б.Ч.		3		ф8 А III ГОСТ 5781-82 ℓ=430	28	0,2 кг
				КР14		
				Детали		
Б.Ч.		1		ф20 А III ГОСТ 5781-82 ℓ=5420	1	13,4 кг
Б.Ч.		2		ф10 А III ГОСТ 5781-82 ℓ=5420	1	3,3 кг
Б.Ч.		3		ф8 А III ГОСТ 5781-82 ℓ=430	28	0,2 кг

Марка	Масса
КР11	48,4
КР14	22,3

Привязан

Инв. N

8689/8

ТП 904-1-55.84-КЖИ - КР11, КР14

Проверил	Макарова	
Инженер	Решетникова	
Ст. инж.	Макарова	
Рук. гр.	Мордунов	
Гл. спец.	Осташевский	
Нач. отд.	Гавкалянц	
Н. контр.	Луценко	

Каркас плоский (КР11, КР14)

Стадия	Масса	Масштаб
Р	смотрите таблицу	-
Лист	Листов 1	

Госстрой СССР Ростовский Промстройниипроект

Копировал

Формат А4

Типовой проект 904-1-55.84-КЖИ Альбом 8

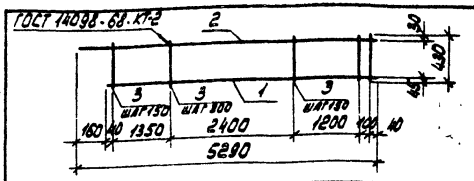

Формат	Зона	Поз.	Обозначение	Наименование	Кол.	Приме-чание
				Документация		
А4			ТП 904-1-55.84 КЖИ-ТТ2	Технические требования		
				к изготовлению арматурных		
				и закладных изделий		
				КР12, КР13		
				Детали		
Б.Ч.		1		ф28 А III ГОСТ 5781-82 ℓ=5130	1	24,8 кг
Б.Ч.		2		ф12 А III ГОСТ 5781-82 ℓ=5290	1	4,7 кг
Б.Ч.		3		ф8 А III ГОСТ 5781-82 ℓ=430	27	0,2 кг

Привязан

Инв. N

8689/8

74

ТП 904-1-55.84-КЖИ - КР12, КР13.

Проверил	Макарова	
Инженер	Решетникова	
Ст. инж.	Макарова	
Рук. гр.	Мордунов	
Гл. спец.	Осташевский	
Нач. отд.	Гавкалянц	
Н. контр.	Луценко	

Каркас плоский (КР12, КР13)

Стадия	Масса	Масштаб
Р	34,9	-
Лист	Листов 1	

Госстрой СССР Ростовский Промстройниипроект

Копировал

Формат А4

Инв. N подл. | Подп. и дата | Взам. инв. N

Типовой проект 904-1-55.84 КЖИ Альбом 8

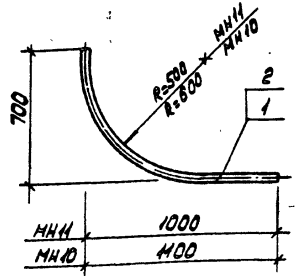

Марка	Масса, кг
МН10	7.5
МН11	7.3

Формат	Зона	Поз.	Обозначение	Наименование	Кол.	Примечание
				МН10		
				Детали		
БЧ		1		Тр. Ду50 ГОСТ 3262-75 ℓ=1540	1	7.5 кг
				МН11		
				Детали		
БЧ		2		Тр. Ду50 ГОСТ 3262-75 ℓ=1490	1	7.3 кг

Привязан

Инв. № подл. | Подп. и дата | Взам. инв. №

8683/8

ТП 904-1-55.84 КЖИ - МН10; МН11

Провер.	Горская	
Техник	Суман	
Ст. инж.	Горская	
Рук. гр.	Бескозовайный	
ГАП	Петровский	
Нач. отд.	Саакьянц	
Н. контр.	Луценко	

Изделие закладное (МН10; МН11)

Стадия	Масса	Масштаб
Р	См. табл.	
Лист	Листов	

Госстрой СССР Ростовский Промстройниипроект

Копировал

Формат А4

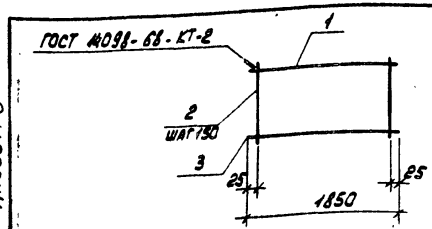

Формат	Зона	Поз.	Обозначение	Наименование	Кол.	Примечание
				Документация		
А4			ТП 904-1-55.84-КЖИ-ТТ2	Технические требования		
				к изготовлению арматурных		
				и закладных изделий		
				Детали		
БЧ		1		ф8 AI ГОСТ 5781-82 ℓ=1850	1	0.7 кг
БЧ		2		ф8 AI ГОСТ 5781-82 ℓ=230	13	0.1 кг
БЧ		3		ф16 A III ГОСТ 5781-82 ℓ=1850	1	2.9 кг

Привязан

Инв. № подл. | Подп. и дата | Взам. инв. №

8683/8 75

ТП 904-1-55.84-КЖИ-КР15

Проверил	Макарова	
Ст. техник	Растеряева	
Ст. инж.	Макарова	
Рук. гр.	Моргунов	
Гл. спец.	Остшевский	
Нач. отд.	Саакьянц	
Н. контр.	Луценко	

Каркас плоский КР15

Стадия	Масса	Масштаб
Р	4.9	-
Лист	Листов 1	

Госстрой СССР Ростовский Промстройниипроект

Копировал

Формат А4

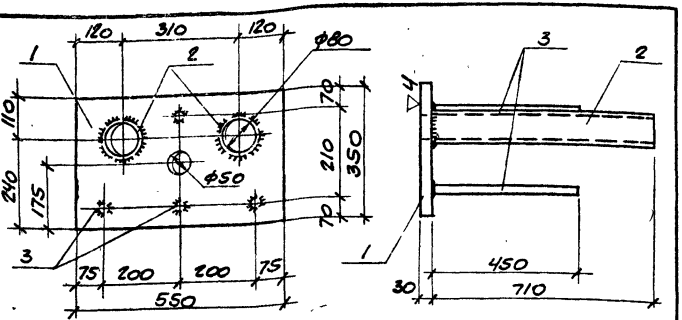

Формат	Зона	Поз.	Обозначение	Наименование	Кол.	Примечание
				Документация		
А4			ТП 904-1-55.84-КЖИ-ТТ2	Технические требования к изготовлению арматурных и закладных изделий		
				Деталь		
Б.Ч.		1		-350×30 ГОСТ 19903-74 ℓ=550	1	45,3 кг
Б.Ч.		2		Тр ф89×4,5 ГОСТ 8732-78 ℓ=710	2	6,7 кг
Б.Ч		3		ФГОАIII ГОСТ 5781-82 ℓ=450	4	1,1 кг

Профильная сталь марки Вст 3пс6 по ГОСТ 380-71*

Привязан

Инв. № 8689/8

Проверил	Моргунов		
Инженер	Толмачева		
Ст. инж.	Макарова		
Вед. гр.	Морозов		
Гл. спец.	Осташевский		
Нач. отд.	Саакьянц		
Н. контр.	Луценко		

ТП 904-1-55.84-КЖИ-МН1

Изделие закладное МН1

Стадия	Масса	Масштаб
Р	63,1	1:10

Лист | Листов 1

ГОССТРОЙ СССР РОСТОВСКИЙ ПРОМСТРОЙНИИПРОЕКТ

Копировал | Формат А4

Формат	Зона	Поз.	Обозначение	Наименование	Кол.	Примечание
				Документация		
А4			ТП 904-1-55.84-КЖИ-ТТ2	Технические требования к изготовлению арматурных и закладных изделий		
А3			-МН2 СБ	Сборочный чертеж		
				Деталь		
Б.Ч.		1		-980×30 ГОСТ 19903-74 ℓ=1230	1	283,9 кг
Б.Ч.		2		-300×30 ГОСТ 82-70 ℓ=1530	1	111,6 кг
Б.Ч.		3		-200×30 ГОСТ 103-76 ℓ=980	2	46,2 кг
Б.Ч.		4		-100×30 ГОСТ 103-76 ℓ=980	3	23,1 кг
Б.Ч.		5		-100×30 ГОСТ 103-76 ℓ=1580	2	37,2 кг
Б.Ч.		6		-80×8 ГОСТ 103-76 ℓ=104	6	0,5 кг
Б.Ч.		7		-40×8 ГОСТ 103-76 ℓ=55	12	0,1 кг
Б.Ч.		8		I 30Б2 ТУ 14-2-24-72 ℓ=4950	2	68,6 кг
Б.Ч.		9		I 30Б2 ТУ 14-2-24-72 ℓ=1950	1	68,6 кг
Б.Ч.		10		I 30Б2 ТУ 14-2-24-72 ℓ=1950	1	68,6 кг
Б.Ч.		11		I 20 ГОСТ 8239-72 ℓ=474	6	10,0 кг
Б.Ч.		12		Тр ф89×4,5 ГОСТ 8732-78 ℓ=710	2	6,7 кг
Б.Ч.		13		Тр ф89×4,5 ГОСТ 8732-78 ℓ=810	8	7,6 кг
Б.Ч.		14		ФГОАIII ГОСТ 5781-82 ℓ=450	19	1,1 кг

Профильная сталь марки Вст 3пс6 по ГОСТ 380-71*

Привязан

Инв. № 8689/8 76

Проверил	Моргунов		
Инженер	Толмачева		
Ст. инж.	Макарова		
Вед. гр.	Морозов		
Гл. спец.	Осташевский		
Нач. отд.	Саакьянц		
Н. контр.	Луценко		

ТП 904-1-55.84 - КЖИ-МН2

Изделие закладное МН2

Стадия	Лист	Листов
Р		1

ГОССТРОЙ СССР РОСТОВСКИЙ ПРОМСТРОЙНИИПРОЕКТ

Копировал | Формат А4

Инв. № подл. | Подпись и дата | Взам. инв. №

Типовой проект 904-1-55,84 КЖИ Альбом 8

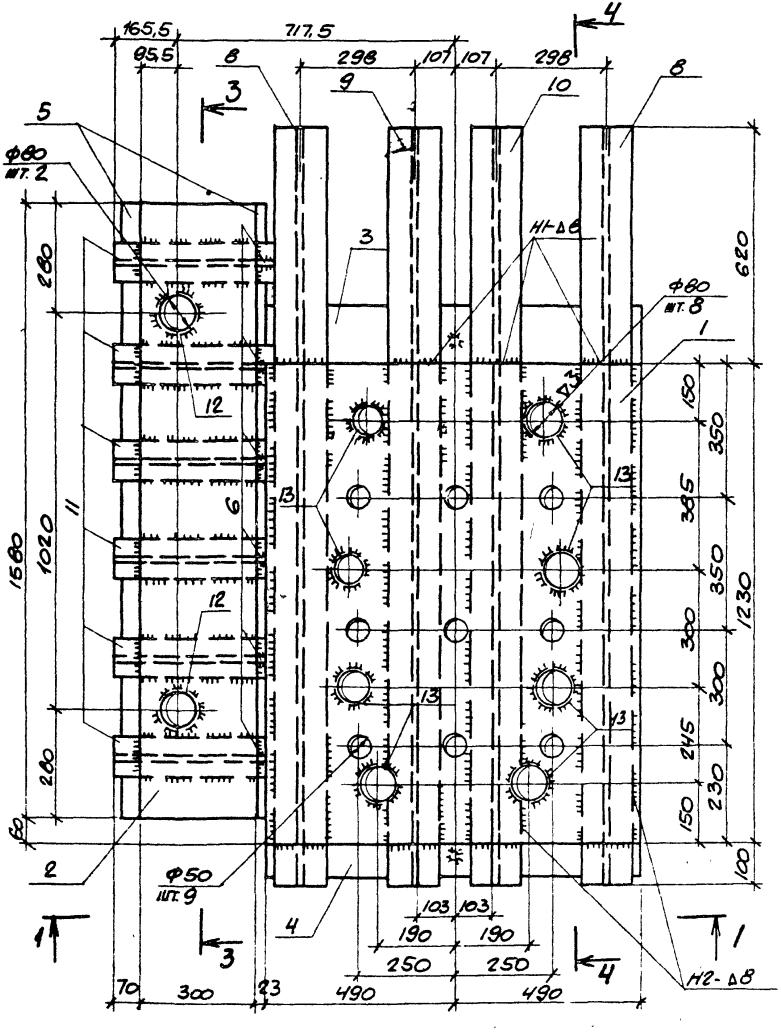

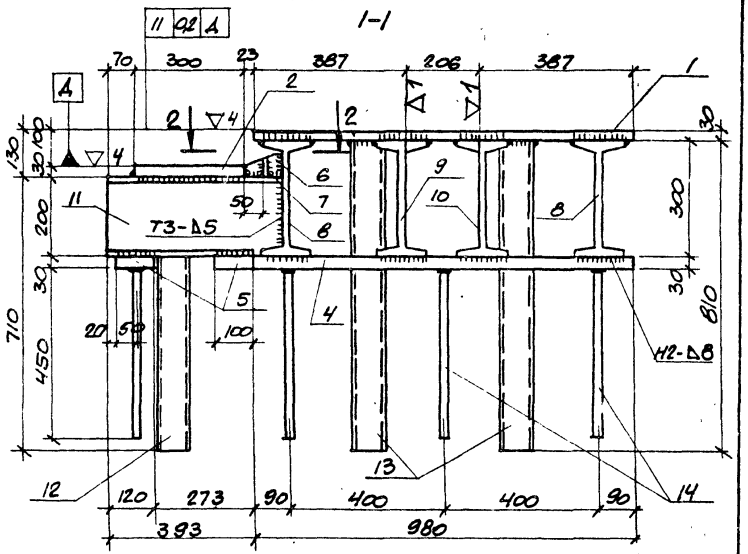

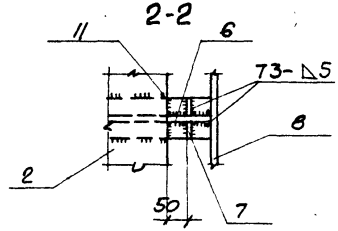

ПРИВЯЗАН			
ИНВ. №			

8689/8 77

				ТП 904-1-55,84-КЖИ-МН2 СБ			
Провер.	Моргунов			Изделие закладное МН2	Стадия	Масса	Масштаб
Инженер	Толмачева			Сборочный чертеж.	Р	1065,3	1:10
Ст. инж.	Макарова				Лист 1	Листов 2	
Рук. гр.	Моргунов				Госстрой СССР Ростовский Промстройниипроект		
Гл. спец.	Осташевский						
Нач. отд.	Саакьянц						
Н. контр.	Луценко						

Копировал

Формат А3

Инв. № подл. | Подпись и дата | Взам. инв. №

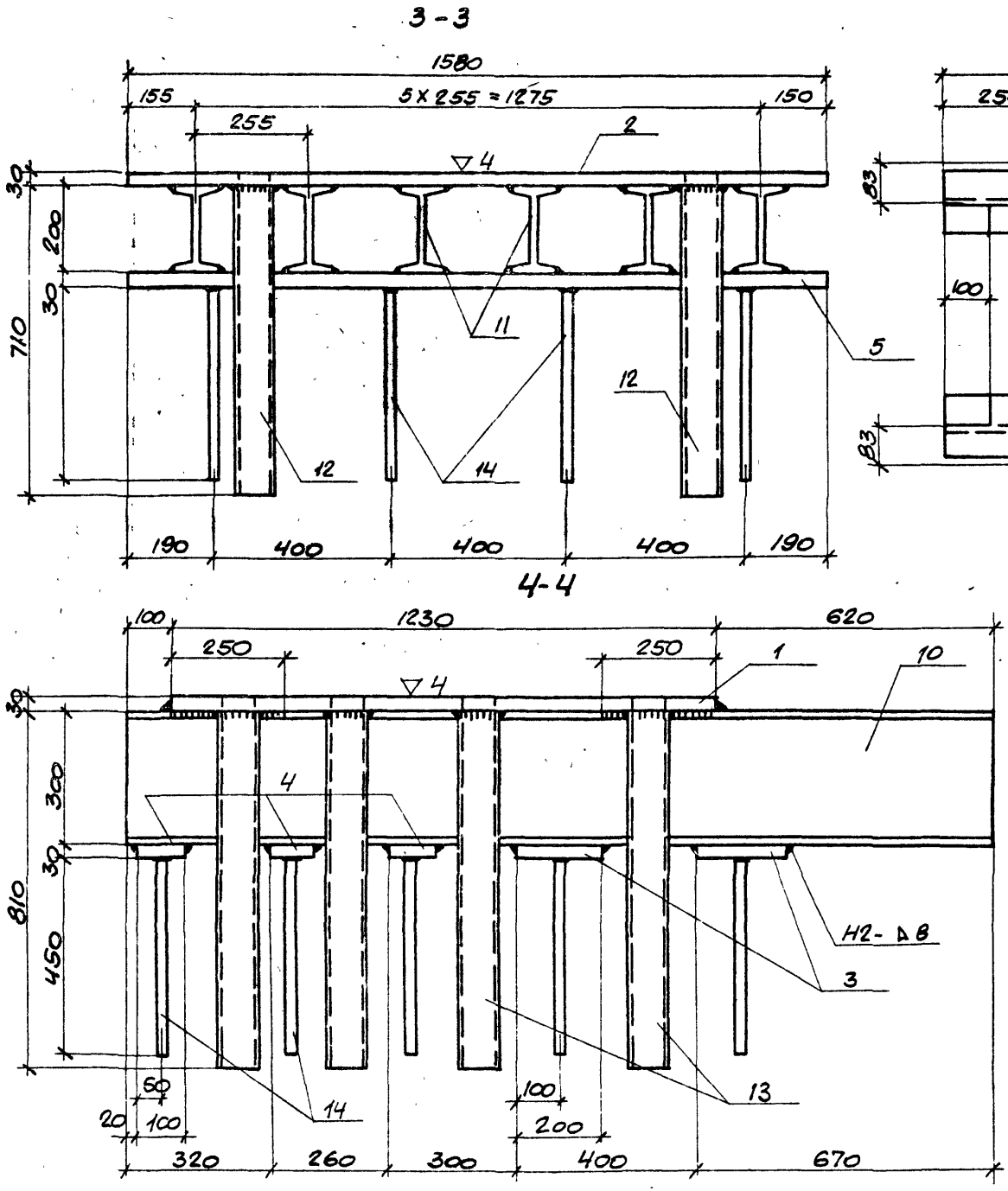

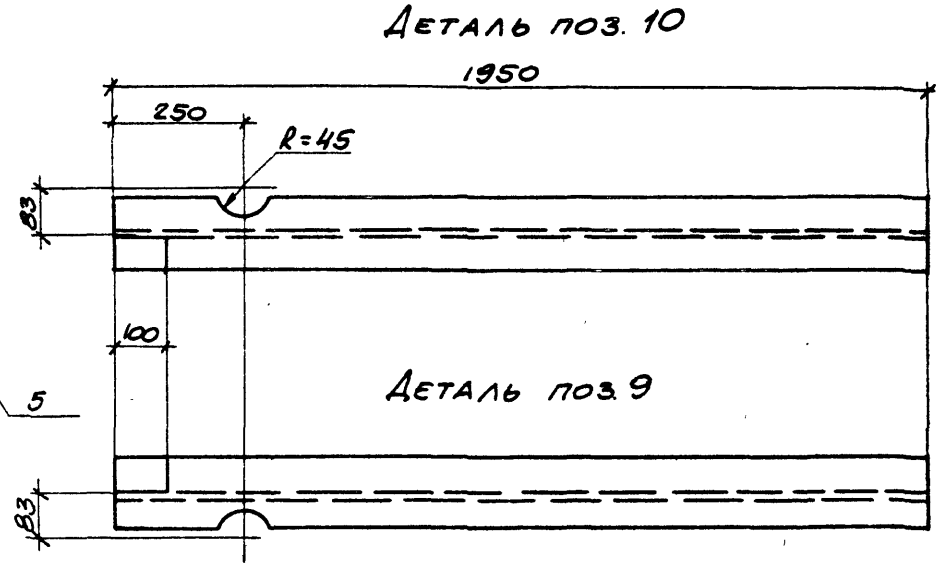

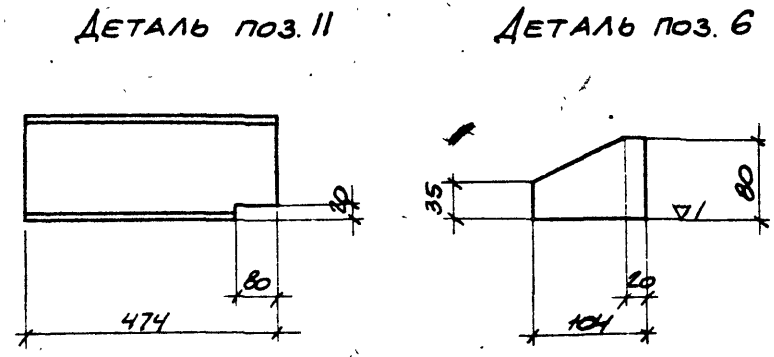

Сварные швы по ГОСТ 5264-80

ПРИВЯЗАН	
ИНВ. №	

8689/8 78

ТП904-1-55.84-КЖИ-МН2СБ

ЛИСТ 2

КОПИРОВАЛ

ФОРМАТ А3

Типовой проект 904-1-55.84-КЖИ Альбом 8

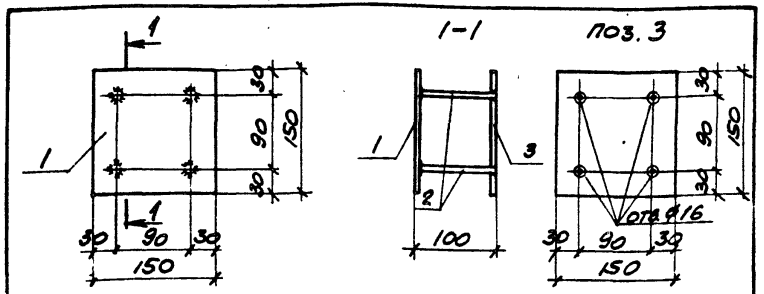

Формат	Зона	Поз.	Обозначение	Наименование	Кол.	Примечание
				Документация		
А4			ТП904-1-55.84-КЖИ-ТТ2	Технические требования к изготовлению арматурных и закладных изделий		
				Детали		
Б.Ч.		1		-150×10 ГОСТ 103-76 ℓ=150	1	1,8кг
Б.Ч.		2		ф12А-III ГОСТ 5781-82 ℓ=90	4	0,1кг
Б.Ч.		3		-150×10 ГОСТ 103-76 ℓ=150	1	1,8кг

1. Профильную сталь принять марки Вст 3 кп2
2. Раззенковку отверстий выполнять в соответствии с СН393-78, тип 21.

Привязан

Инв. №

8689/8

Инженер	Бжетникова		
Ст. инж.	Макарова		
Рук. гр.	Моргунов		
Нач. ОСП-1	Сакьянц		
Гл. спец.	Осташевский		
Н. контр.	Луценко		

ТП904-1-55.84-КЖИ-МН3

Изделие закладное МН3

Стадия	Масса	Масштаб
Р	4.0	1:5

Лист | Листов 1

Госстрой СССР Ростовский Промстройниипроект

Копировал | Формат А4

Взам. инв. № | Подпись и дата | Инв. № подл.

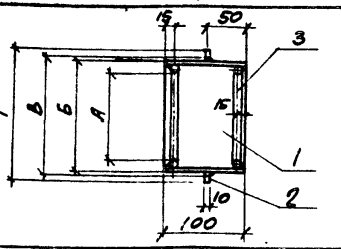

Формат	Зона	Поз.	Обозначение	Наименование	Кол.	Примечание
				Документация		
А4			ТП904-1-55.84-КЖИ-ТТ2	Технические требования к изготовлению арматурных и закладных изделий		
				МН4		
				Детали		
Б.Ч.		1		тр152×4,5 ГОСТ 10704-76 ℓ=100	1	1,6кг
Б.Ч.		2		δ=10 ГОСТ 19903-74	1	1,4кг
Б.Ч.		3		Ф6 ГОСТ 2590-71 ℓ=410	2	0,1кг
				МН5		
				Детали		
Б.Ч.		1		тр245×7 ГОСТ 8732-78 ℓ=100	1	4,1кг
Б.Ч.		2		δ=10 ГОСТ 19903-74	1	2,3кг
Б.Ч.		3		Ф10 ГОСТ 2590-71 ℓ=660	2	0,4кг

Марка	Размеры, мм				Масса
	А	Б	В	Г	
МН4	128	152	154	216	3,2
МН5	208	245	248	315	7,2

79

8689/8

Привязан

Инв. №

Проверил	Макарова		
Ст. техник	Растеряева		
Ст. инж.	Макарова		
Рук. гр.	Моргунов		
Гл. спец.	Осташевский		
Нач. ОСП-1	Сакьянц		
Н. контр.	Луценко		

ТП904-1-55.84-КЖИ-МН4; МН5

Изделие закладное (МН4, МН5)

Стадия	Масса	Масштаб
Р	см. таблицу	–

Лист | Листов 1

Вст 3 кп2

Госстрой СССР Ростовский Промстройниипроект

Копировал | Формат А4

Взам. инв. № | Подпись и дата | Инв. № подл.

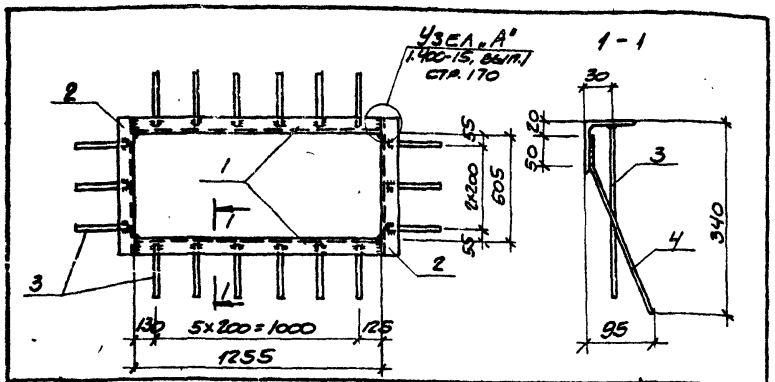

Формат	Зона	Поз.	Обозначение	Наименование	Кол.	Примечание
				Документация		
А4			ТП904-1-55,84-КЖИ-ТТ2	Технические требования к изготовлению арматурных и закладных изделий		
				Детали		
Б.Ч.		1		∠80×6 ГОСТ 8509-72 ℓ=1255	2	9,2кг
Б.Ч.		2		∠80×6 ГОСТ 8509-72 ℓ=665	2	4,9кг
Б.Ч.		3		ФВА III ГОСТ 5781-82 ℓ=300	18	0,1кг
Б.Ч.		4		ФВА III ГОСТ 5781-82 ℓ=340	18	0,1кг

Профильную сталь принять марки Вст3кп2.

8689/8

Привязан

Инв. №

ТП904-1-55.84-КЖИ-МН6

Изделие закладное МН6

Стадия	Масса	Масштаб
Р	31,8	-

Лист | Листов 1

Проверил Макарова
Инженер Решетникова
Ст. инж. Макарова
Рук. гр. Моргунов
Нач. осл. Саакьянц
Гл. спец. Осташевский
Н. контр. Луценко

ГОССТРОЙ СССР РОСТОВСКИЙ ПРОМСТРОЙНИИПРОЕКТ

Копировал

Формат А4

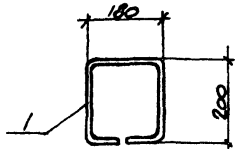

Формат	Зона	Поз.	Обозначение	Наименование	Кол.	Примечание
				Документация		
А4			ТП904-1-55,84-КЖИ-ТТ2	Технические требования к изготовлению арматурных и закладных изделий		
				Детали		
Б.Ч.		1		Ф10А I ГОСТ 5781-82 ℓ=760	1	0,5кг

8689/8 80

Привязан

Инв. №

ТП 904-1-55.84-КЖИ-МН7

Изделие закладное МН7

Стадия	Масса	Масштаб
Р	0,5	1:10

Лист | Листов 1

Проверил Макарова
Ст. техн. Растеряева
Ст. инж. Макарова
Рук. гр. Моргунов
Гл. спец. Осташевский
Нач. осл. Саакьянц
Н. контр. Луценко

ГОССТРОЙ СССР РОСТОВСКИЙ ПРОМСТРОЙНИИПРОЕКТ

Инв. № подл. | Подпись и дата | Взам. инв. №

Копировал

Формат А4

Типовой проект 904-1-55.84-КЖИ Альбом 8

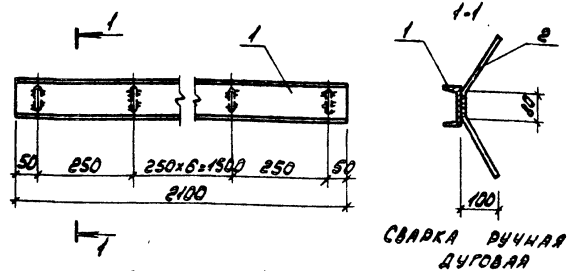

Формат	Зона	Поз.	Обозначение	Наименование	Кол.	Примечание
				Документация		
			ТП 904-1-55.84-КЖИ-ТТ2	Технические требования к изготовлению арматурных и закладных изделий		
				Детали		
Б4		1		С10 ГОСТ 8240-72; ℓ=2100	1	18.0 кг
Б4		2		⌀ 8 AIII ГОСТ 5781-75; ℓ=480	9	0,2 кг

8683/8

ТП 904-1-55.84-КЖИ-МН8

Изделие закладное МН8	Стадия	Масса	Масштаб
	Р	19.8	1:10
	Лист	Листов 1	

Госстрой СССР РОСТОВСКИЙ ПРОМСТРОЙНИИПРОЕКТ

Ст. инж.	Горская	
Рук. гр.	Бескоровайный	
ГАП	Петровский	
Нач. отд.	Салкьянц	
Н. контр.	Луценко	

Инв. № подл. | Подп. и дата | Взам. инв. №

Копировал АЦ Формат А4

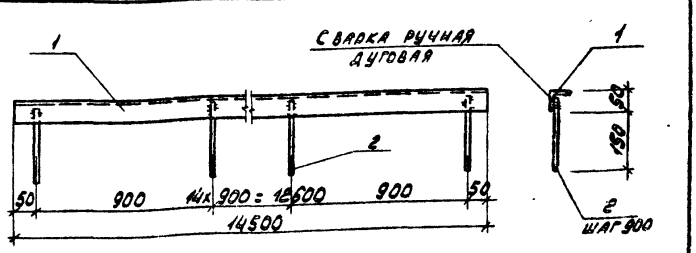

Формат	Зона	Поз.	Обозначение	Наименование	Кол.	Примечание
				Документация		
			ТП 904.1-55.84КЖИ-ТТ2	Технические требования к изготовлению арматурных и закладных изделий		
				Детали		
Б4		1		∠50×5 ГОСТ 8509-72* ℓ=1400	1	54,67кг
Б4		2		⌀ 8 AIII ГОСТ 5781-75 ℓ=190	17	3.08кг

Привязан

Инв. №

8683/8 81

ТП 904.1-55.84-КЖИ-МН9

Изделие закладное МН9	Стадия	Масса	Масштаб
	Р	56,1кг	
	Лист	Листов 1	

Госстрой СССР РОСТОВСКИЙ ПРОМСТРОЙНИИПРОЕКТ

Техник	Суман	
Ст. инж.	Горская	
Рук. гр.	Бескоровайный	
ГАП	Петровский	
Нач. отд.	Салкьянц	
Н. контр.	Луценко	

Инв. № подл. | Подп. и дата | Взам. инв. №

Копировал АЦ Формат А4

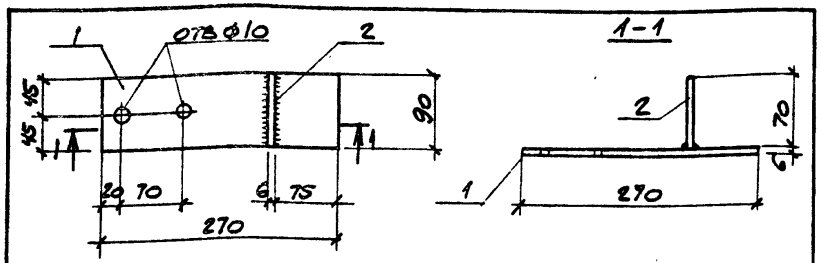

Формат	Зона	Поз	Обозначение	Наименование	Кол	Примечание
				Документация		
А4			ТП904-1-55.84-КЖИ-ТТ2	Технические требования к изготовлению арматурных и закладных изделий		
				Детали		
Б.Ч.		1		-90х6 ГОСТ 103-76 ℓ=270	1	1.1кг
Б.Ч.		2		-70х6 ГОСТ 103-76 ℓ=90	1	0.3кг

8689/8

Привязан

Инв.№

Проверил	Макарова		ТП 904-1-55.84-КЖИ-МС1
Ст.техник	Экстерьева		Изделие соединительное МС1
Инженер	Решетникова		Стадия Р; Масса 1.4; Масштаб 1:50
Ст.инж.	Макарова		Лист; Листов 1
Рук.гр.	Моргунов		Вст 3 кл 2
Гл.констр.	Сташевский		Госстрой СССР Ростовский Промстройниипроект
Нач.отд-ла	Саакьянц		
Н.контр.	Луценко		

Копировал

Формат А4

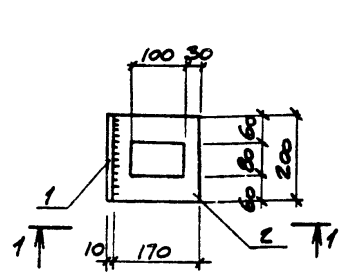

Формат	Зона	Поз.	Обозначение	Наименование	Кол.	Примечание
				Документация		
А4			ТП904-1-55.84-КЖИ-ТТ2	Технические требования к изготовлению арматурных и закладных изделий		
				Детали		
Б.Ч.		1		-150х10 ГОСТ 103-76 ℓ=200	1	2.4кг
Б.Ч.		2		-170х10 ГОСТ 103-76 ℓ=200	1	2.7кг

Привязан

8689/8 82

Инв.№

Проверил	Макарова		ТП904-1-55.84КЖИ-МС2
Ст.техн.	Экстерьева		Изделие соединительное МС2
Ст.инж.	Макарова		Стадия Р; Масса 5.1; Масштаб 1:10
Рук.гр.	Моргунов		Лист; Листов 1
Гл.спец.	Сташевский		Вст 3 кл 2
Нач.отд-ла	Саакьянц		Госстрой СССР Ростовский Промстройниипроект
Н.контр.	Луценко		

Инв.№ подл. | Подпись и дата | Взам.инв.№

Копировал

Формат А4

Типовой проект 904-1-55.84-КЖИ Альбом 8

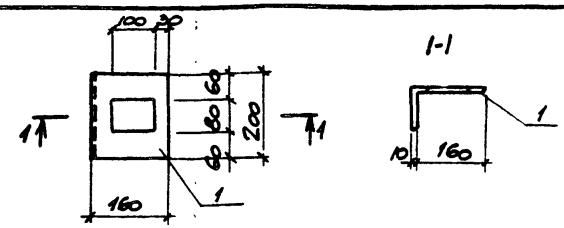

Формат	Зона	Поз	Обозначение	Наименование	Кол	Примечание
				Документация		
А4			ТП904-1-55.84КЖИ-ТТ2	Технические требования к изготовлению арматурных и закладных изделий		
				Детали		
Б.Ч		1		∟160×100×10 ГОСТ 8510-72* ℓ=200	1	4.0кг

Привязан

Инв. №

8689/8

ТП904-1-55.84-КЖИ-МС3

Проверил	Макарова		
Ст. техник	Растеряева		
Ст. инж.	Макарова		
Рук. гр.	Моргунов		
Гл. спец.	Осташевский		
Нач. осн-1	Саакьянц		
Н. контр.	Луценко		

Изделие соединительное МС3

Стадия	Масса	Масштаб
Р	4.0	1:10

Лист | Листов 1

Вст 3 кп 2

Госстрой СССР Ростовский Промстройниипроект

Инв. № подл. | Подпись и дата | Взам. инв. №

Копировал

Формат А4

Типовой проект 904-1-55.84-КЖИ Альбом 8

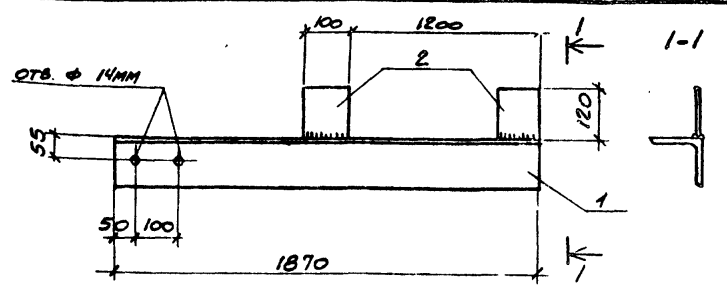

Формат	Зона	Поз.	Обозначение	Наименование	Кол.	Примечание
				Документация		
А4			ТП 904-1-55.84-КЖИ-ТТ2	Технические требования к изготовлению арматурных и закладных изделий		
				Детали		
Б.Ч		1		∟125×14 ГОСТ 8509-72* ℓ=1870	1	49.0кг
Б.Ч		2		-100×10 ГОСТ 103-76 ℓ=120	2	0.9кг

Привязан

Инв. №

8689/8 83

ТП 904-1-55.84-КЖИ-МС4

Проверил	Макарова		
Ст. техник	Растеряева		
Ст. инж.	Макарова		
Рук. гр.	Моргунов		
Гл. спец	Осташевский		
Нач. осн-1	Саакьянц		
Н. контр.	Луценко		

Изделие соединительное МС4

Стадия	Масса	Масштаб
Р	50,8	1:10

Лист | Листов 1

Вст 3 кп 2

Госстрой СССР Ростовский Промстройниипроект

Инв. № подл. | Подпись и дата | Взам. инв. №

Копировал

Формат А4

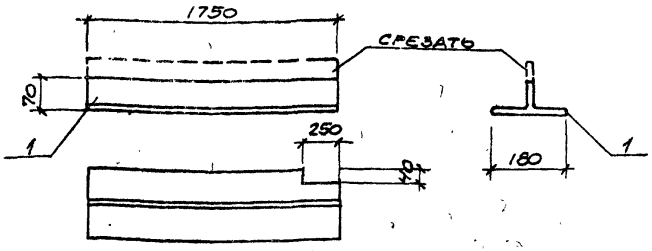

Формат	Зона	Поз	Обозначение	Наименование	Кол.	Примечание
				Документация		
А4			ТП 904-1-55.84 КЖИ-ТТ2	Технические требования к изготовлению арматурных и закладных изделий		
				Детали		
		1		Ш3 ШТ1 ТУ14-2-24-72 ℓ=1750	1	37.5 кг

Привязан

Инв. № подл. | Подпись и дата | Взам. инв. №

8689/8

Инв. №

Проверил	Макарова		
Ст. техник	Растеряева		
Ст. инж.	Макарова		
Рук. гр.	Моргунов		
Гл. спец.	Осташевский		
Нач. отд-л	Саакьянц		
Н. контр.	Луценко		

ТП 904-1-55.84-КЖИ-МС5

Изделие соединительное МС5

Стадия	Масса	Масштаб
Р	37,5	1:10
Лист	Листов 1	

Вст 3 кл 2

Госстрой СССР Ростовский Промстройниипроект

Копировал

Формат А4

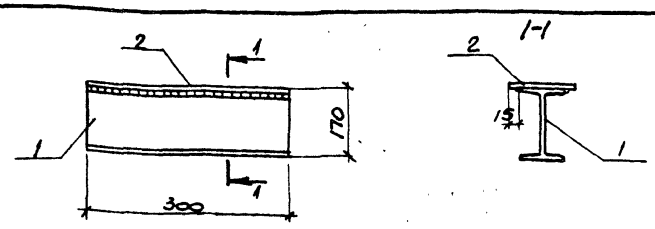

Формат	Зона	Поз	Обозначение	Наименование	Кол	Примечание
				Документация		
А4			ТП 904-1-55.84-КЖИ-ТТ2	Технические требования к изготовлению арматурных и закладных изделий		
				Детали		
Б.ч.		1		Ι16 ГОСТ 8239-72* ℓ=300	1	4,8 кг
Б.ч.		2		-110х10 ГОСТ 103-76 ℓ=300	1	2,6 кг

Привязан

Инв. № подл. | Подпись и дата | Взам. инв. №

8689/8 84

Инв. №

Проверил	Макарова		
Ст. техник	Растеряева		
Ст. инж.	Макарова		
Рук. гр.	Моргунов		
Гл. спец.	Осташевский		
Нач. отд-л	Саакьянц		
Н. контр.	Луценко		

ТП 904-1-55.84-КЖИ-МС6

Изделие соединительное МС6

Стадия	Масса	Масштаб
Р	7.4	-
Лист	Листов 1	

Вст 3 кл 2

Госстрой СССР Ростовский Промстройниипроект

Копировал

Формат А4

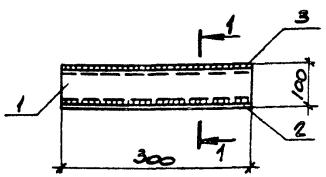

Формат	Зона	Поз.	Обозначение	Наименование	Кол.	Примечание
				Документация		
А4			ТП 904-1-55.84-КЖИ-ТТ2	Технические требования к изготовлению арматурных и закладных изделий		
				Детали		
Б.Ч.		1		СВ ГОСТ 8240-72 ℓ=300	2	2.1кг
Б.Ч.		2		-200×10 ГОСТ 103-76 ℓ=300	1	4.7кг
Б.Ч.		3		-180×10 ГОСТ 103-76 ℓ=300	1	4.2кг

Привязан

Инв. №

8689/8

ТП 904-1-5584-КЖИ-МС7

Проверил	Макарова	
Гл. техник	Астеряева	
Гл. инж.	Макарова	
Рук. гр.	Моргунов	
Гл. спец.	Осташевский	
Нач. отд-я	Саакьянц	
Н. контр.	Луценко	

Изделие соединительное МС7

Стадия	Масса	Масштаб
Р	13.1	-
Лист	Листов 1	

Вст 3кл 2

Госстрой СССР Ростовский промстройниипроект

Копировал

Формат А4

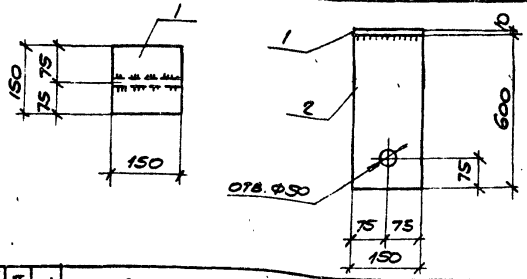

Формат	Зона	Поз.	Обозначение	Наименование	Кол.	Примечание
				Документация		
А4			ТП 904-1-55.84-КЖИ-ТТ2	Технические требования к изготовлению арматурных и закладных изделий		
				Детали		
Б.Ч.		1		-150×10 ГОСТ 103-76 ℓ=150	1	1.8кг
Б.Ч.		2		-150×10 ГОСТ 103-76 ℓ=600	1	7.1кг

Привязан

Инв. №

8689/8

85

ТП 904-1-5584-КЖИ-МС8

Проверил	Макарова	
Гл. техник	Астеряева	
Инженер	Тимачева	
Ст. инж.	Макарова	
Рук. гр.	Моргунов	
Гл. спец.	Осташевский	
Нач. отд-я	Саакьянц	
Н. контр.	Луценко	

Изделие соединительное МС8

Стадия	Масса	Масштаб
Р	8.9	-
Лист	Листов 1	

Вст 3кл 2

Госстрой СССР Ростовский промстройниипроект

Копировал

Формат А4

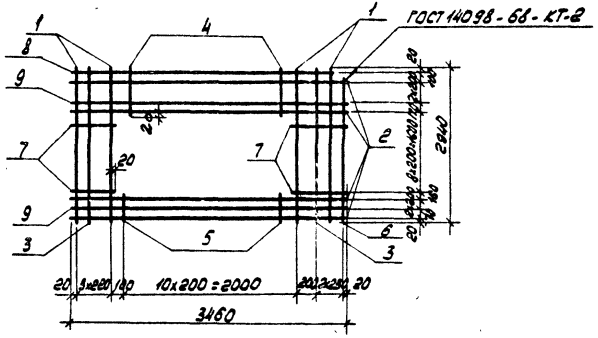

Формат	Зона	Поз.	Обозначение	Наименование	Кол.	Примечание
				Документация		
А4			ТП 904-1-55.84-КЖИ-ТТ2	Технические требования к изготовлению арматурных и закладных изделий		
				Детали		
Б4		1		ф12 AII ГОСТ 5781-82 ℓ=2940	4	2.6 кг
Б4		2		ф12 AII ГОСТ 5781-82 ℓ=3460	4	3.1 кг
Б4		3		ф5 Bp I ГОСТ 6727-80 ℓ=2940	3	0.4 кг
Б4		4		ф5 Bp I ГОСТ 6727-80 ℓ=710	10	0.1 кг
Б4		5		ф5 Bp I ГОСТ 6727-80 ℓ=510	10	0.1 кг
Б4		6		ф5 Bp I ГОСТ 6727-80 ℓ=2940	1	0.4 кг
Б4		7		ф5 Bp I ГОСТ 6727-80 ℓ=700	16	0.1 кг
Б4		8		ф5 Bp I ГОСТ 6727-80 ℓ=3230	1	0.4 кг
Б4		9		ф5 Bp I ГОСТ 6727-80 ℓ=3460	4	0.5 кг

Привязан

8689/8 86 Инв. №

ТП 904-1-55.84-КЖИ-С1

Проверил	Макарова	
Ст. техник	Растеряева	
Ст. инж.	Макарова	
Рук. гр.	Моргунов	
Гл. спец.	Осташевский	
Нач. ОСП	Салкынц	
Н. контр.	Луценко	

Сетка арматурная С1

Стадия	Масса	Масштаб
Р	30.4	-
Лист	Листов 1	

Госстрой СССР РОСТОВСКИЙ ПРОМСТРОЙНИИПРОЕКТ

Копировал

Формат А3

Типовой проект 904-1-55.84-КЖИ Альбом 8

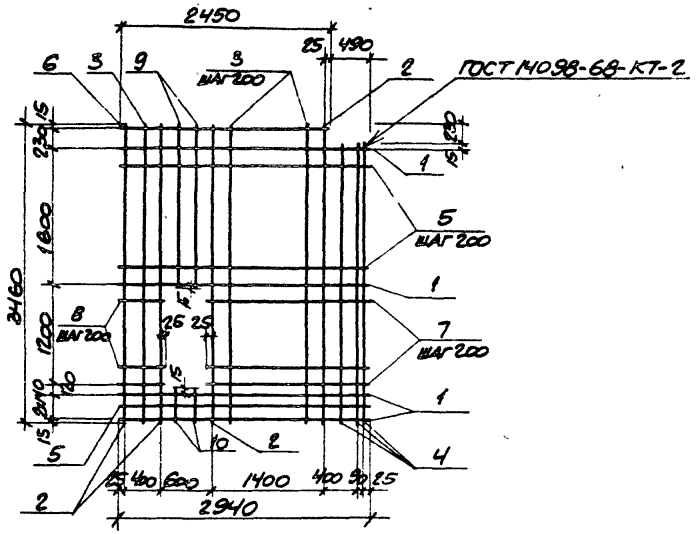

Формат	Зона	Поз.	Обозначение	Наименование	Кол.	Приме-чание
				Документация		
А4			ТП 904-1-55.84-КЖИ-ТТ2	Технические требования к изготовлению арматурных и закладных изделий		
				Детали		
Б.Ч.		1		Ф12 AII ГОСТ 5781-82 ℓ=2940	4	2,6 кг
Б.Ч.		2		Ф12 AII ГОСТ 5781-82 ℓ=3460	4	3,1 кг
Б.Ч.		3		Ф5 BpI ГОСТ 6727-80 ℓ=3460	7	0,5 кг
Б.Ч.		4		Ф5 BpI ГОСТ 6727-80 ℓ=3230	3	0,5 кг
Б.Ч.		5		Ф5 BpI ГОСТ 6727-80 ℓ=2940	8	0,5 кг
Б.Ч.		6		Ф5 BpI ГОСТ 6727-80 ℓ=2450	1	0,4 кг
Б.Ч.		7		Ф5 BpI ГОСТ 6727-80 ℓ=1940	6	0,3 кг
Б.Ч.		8		Ф5 BpI ГОСТ 6727-80 ℓ=450	6	0,07 кг
Б.Ч.		9		Ф5 BpI ГОСТ 6727-80 ℓ=1860	2	0,3 кг
Б.Ч.		10		Ф5 BpI ГОСТ 6727-80 ℓ=310	2	0,04 кг

Привязан

Инв. №

8689/8 87

Проверил	Макарова		
Гл. техник	Растеряева		
Ст. инж.	Макарова		
Рук. гр.	Моргунов		
Гл. спец.	Осташевский		
Нач. ОСПЛ	Оганьянц		
Н. контр.	Луценко		

ТП 904-1-55.84-КЖИ-С2

Сетка арматурная С2

Стадия	Масса	Масштаб
Р	35,1	—
Лист	Листов 1	

Госстрой СССР РОСТОВСКИЙ ПРОМСТРОЙНИИПРОЕКТ

Копировал

Формат А3

Инв. № подл. | Подпись и дата | Взам. инв. №

Типовой проект 904-1-55.84-КЖИ Альбом 8

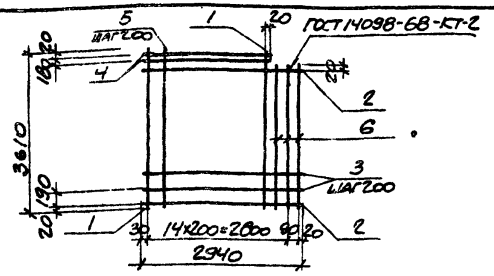

Формат	Зона	Поз.	Обозначение	Наименование	Кол.	Примечание
				Документация		
А4			ТП 904-1-55.84-КЖИ-ТТ2	Технические требования к изготовлению арматурных и закладных изделий		
				Детали		
Б.Ч.		1		ф12 А-II ГОСТ 5781-82 ℓ=3610	2	3,2 кг
Б.Ч.		2		ф12 А-II ГОСТ 5781-82 ℓ=2940	2	2,6 кг
Б.Ч.		3		ф5 Вр-I ГОСТ 6727-80 ℓ=2940	15	0,4 кг
Б.Ч.		4		ф5 Вр-I ГОСТ 6727-80 ℓ=2450	2	0,3 кг
Б.Ч.		5		ф5 Вр-I ГОСТ 6727-80 ℓ=3610	11	0,5 кг
Б.Ч.		6		ф5 Вр-I ГОСТ 6727-80 ℓ=3230	3	0,4 кг

Привязан

Инв. № подл. | Подпись и дата | Взам. инв. №

8689/8

Инв. №

Проверил	Макарова		
Инженер	Решетникова		
Ст. инж.	Макарова		
Рук. гр.	Моргунов		
Гл. спец.	Осташевский		
Нач. отд.	Саакьянц		
Н. контр.	Лущенко		

ТП 904-1-55.84-КЖИ-С3

Сетка арматурная С3

Стадия	Масса	Масштаб
Р	24,9	—
Лист	Листов 1	

Госстрой СССР
Ростовский Промстройниипроект

Копировал

Формат А4

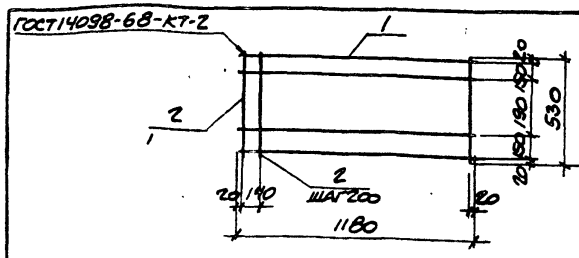

Формат	Зона	Поз.	Обозначение	Наименование	Кол.	Примечание
				Документация		
А4			ТП 904-1-55.84-КЖИ-ТТ2	Технические требования к изготовлению арматурных и закладных изделий		
				Детали		
Б.Ч.		1		ф6 Вр-I ГОСТ 6727-80 ℓ=1180	4	0,2 кг
Б.Ч.		2		ф5 Вр-I ГОСТ 6727-80 ℓ=530	7	0,08 кг

Привязан

Инв. № подл. | Подпись и дата | Взам. инв. №

8689/8 88

Инв. №

Проверил	Макарова		
Ст. техн.	Растеряева		
Ст. инж.	Макарова		
Рук. гр.	Моргунов		
Гл. спец.	Осташевский		
Нач. отд.	Саакьянц		
Н. контр.	Лущенко		

ТП 904-1-55.84-КЖИ-С9

Сетка арматурная С9

Стадия	Масса	Масштаб
Р	1,4	—
Лист	Листов 1	

Госстрой СССР
Ростовский Промстройниипроект

Копировал

Формат А4

Типовой проект 904-1-55.84-КЖИ Альбом 8

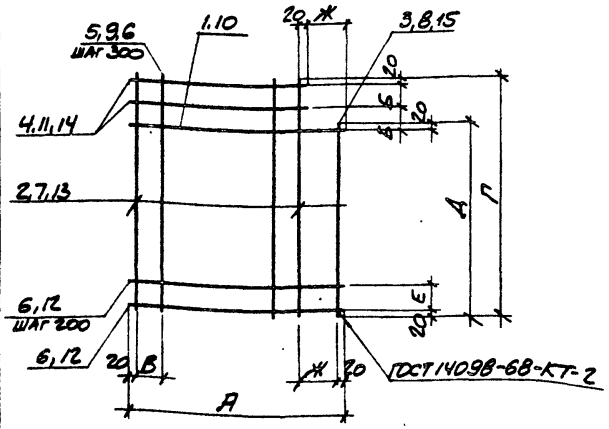

Формат	Зона	Поз.	Обозначение	Наименование	Кол. на исполн.				Примечание
				Документация					
А4			ТП 904-1-55.84-КЖИ-ТТ2	Технические требования к изготовлению арматурных и закладных изделий					
				Детали					
Б.Ч.		1		Ф16АII ГОСТ 5781-82 ℓ=2960	1	1		1	4,7кг
Б.Ч.		2		Ф12АII ГОСТ 5781-82 ℓ=3000	2		2		2,7кг
Б.Ч.		3		Ф5ВрI ГОСТ 6727-80 ℓ=2600	1		1		0,4кг
Б.Ч.		4		Ф5ВрI ГОСТ 6727-80 ℓ=2680	2	2			0,4кг
Б.Ч.		5		Ф5ВрI ГОСТ 6727-80 ℓ=3000	8		13		0,5кг
Б.Ч.		6		Ф5ВрI ГОСТ 6727-80 ℓ=2960	13	15		22	0,5кг
Б.Ч.		7		Ф12АII ГОСТ 5781-82 ℓ=3300		2			2,9кг
Б.Ч.		8		Ф5ВрI ГОСТ 6727-80 ℓ=2900		1			0,4кг
Б.Ч.		9		Ф5ВрI ГОСТ 6727-80 ℓ=3300		8			0,5кг
Б.Ч.		10		Ф16АII ГОСТ 5781-82 ℓ=4410			1		6,7кг
Б.Ч.		11		Ф5ВрI ГОСТ 6727-80 ℓ=4130			2		0,8кг
Б.Ч.		12		Ф5ВрI ГОСТ 6727-80 ℓ=4410			13		0,6кг
Б.Ч.		13		Ф12АII ГОСТ 5781-82 ℓ=2960				2	2,6кг
Б.Ч.		14		Ф5ВрI ГОСТ 6727-80 ℓ=2860				2	0,4кг
Б.Ч.		15		Ф5ВрI ГОСТ 6727-80 ℓ=2580				1	0,4кг
					С10	С14	С22	С4	

8689/8 89

Марка	Размеры, мм							Масса кг
	А	Б	В	Г	Д	Е	Ж	
С10	2960	200	240	3000	2600	160	280	21,8
С14	2960	200	240	3300	2900	60	280	23,2
С22	4410	200	190	3000	2600	160	280	28,0
С4	2960	190	120	2960	2580	140	100	22,1

Инв. № подл. | Подпись и дата | Взам. инв. №

Привязан

Инв. №

Проверил	Макарова	
Ст. техн.	Растеряева	
Ст. инж.	Макарова	
Рук. гр.	Моргунов	
Гл. спец	Осташевский	
Нач. осл.	Слакьянц	
Н. контр.	Луценко	

ТП 904-1-55.84-КЖИ-С4

Сетка арматурная (С4, С10, С14, С22)

Стадия	Масса	Масштаб
Р	Смотрите таблицу	–

Лист | Листов 1

ГОССТРОЙ СССР
РОСТОВСКИЙ ПРОМСТРОЙНИИПРОЕКТ

Копировал

Формат А3

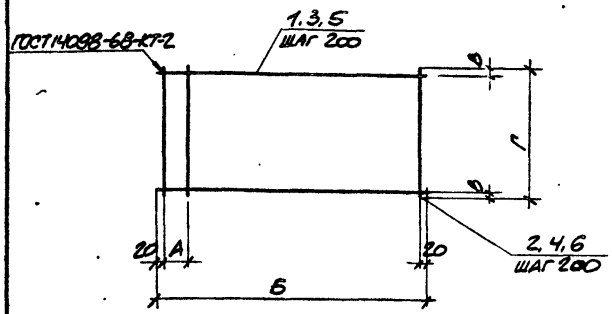

Формат	Зона	Поз.	Обозначение	Наименование	Кол. на исполн.				Примечание
				Документация					
А4			ТП 904-1-55.84-КЖИ-ТТ2	Технические требования к изготовлению арматурных и закладных изделий					
				Детали					
Б.Ч.		1		ФБвр I ГОСТ 6727-80 ℓ=1940	17				0,3кг
Б.Ч.		2		ФБвр I ГОСТ 6727-80 ℓ=3230	11		12		0,5кг
Б.Ч.		3		ФБвр I ГОСТ 6727-80 ℓ=2190		18	17		0,3кг
Б.Ч.		4		ФБвр I ГОСТ 6727-80 ℓ=3460		12			0,5кг
Б.Ч.		5		ФБвр I ГОСТ 6727-80 ℓ=2940				19	0,5кг
Б.Ч.		6		ФБвр I ГОСТ 6727-80 ℓ=3650				16	0,6кг
					С5	С6	С7	С17	

Марка сетки	Размеры, мм					Масса кг
	А	Б	В	Г		
С5	100	1940	15	3230		10,6
С6	150	2190	30	3460		11.4
С7	150	2190	15	3230		11,1
С17	100	2940	25	3650		19.1

8689/8 90

Привязан

Инв. №

Проверил	Макарова	
Ст. техник	Растеряева	
Инженер	Решетникова	
Ст. инж.	Макарова	
Рук. гр.	Моргунов	
Гл. спец.	Осташевский	
Нач. осп-1	Саакьянц	
Н. контр.	Луценко	

ТП 904-1-55.84-КЖИ-С5

Сетка арматурная (С5, С6, С7, С17)

Стадия	Масса	Масштаб
Р	Смотрите таблицу	—

Лист | Листов 1

Госстрой СССР
Ростовский Промстройниипроект

Копировал

Формат А3

Типовой проект 904-1-55.84-КЖИ Альбом 8

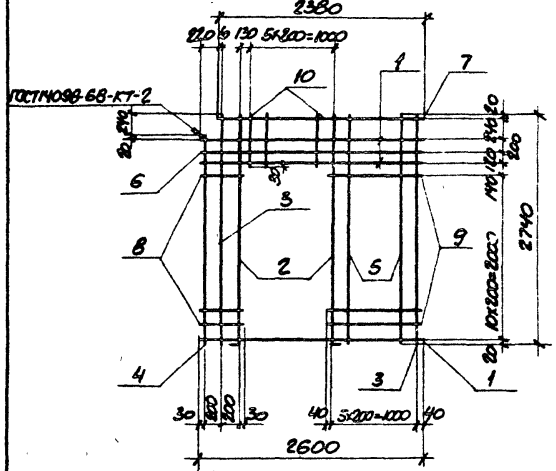

Формат	Зона	Поз.	Обозначение	Наименование	Кол.	Приме-чание
				Документация		
А4			ТП 904-1-55.84КЖИ-ТТ2	Технические требования к изготовлению арматурных и закладных изделий		
				Детали		
Б.ч.		1		⌀16 AII ГОСТ 5781-82 ℓ=2600	3	4,1 кг
Б.ч.		2		⌀12 AII ГОСТ 5781-82 ℓ=2840	2	2,5 кг
Б.ч.		3		⌀12 AII ГОСТ 5781-82 ℓ=2740	2	2,4 кг
Б.ч.		4		⌀5 BpI ГОСТ 6727-80 ℓ=2500	1	0,4 кг
Б.ч.		5		⌀5 BpI ГОСТ 6727-80 ℓ=2740	4	0,4 кг
Б.ч.		6		⌀5 BpI ГОСТ 6727-80 ℓ=2600	1	0,4 кг
Б.ч.		7		⌀5 BpI ГОСТ 6727-80 ℓ=2380	1	0,4 кг
Б.ч.		8		⌀5 BpI ГОСТ 6727-80 ℓ=460	10	0,1 кг
Б.ч.		9		⌀5 BpI ГОСТ 6727-80 ℓ=1080	10	0,2 кг
Б.ч.		10		⌀5 BpI ГОСТ 6727-80 ℓ=610	5	0,1 кг

Ведомость деталей

Поз.	Эскиз
2	100 | 2740

Инв. № подл. | Подпись и дата | Взам. инв. №

Привязан

Инв. №

8689/8 91

Проверил	Макарова		ТП 904-1-55.84-КЖИ-СВ
Гл. технолог	Растерляева		Сетка арматурная СВ
Ст. инж.	Макарова		Стадия Р; Масса 28,4; Масштаб —; Лист; Листов 1
Рук. гр.	Моргунов		
Гл. спец.	Осташевский		
Нач. сект.	Оганьянц		
Н. контр.	Луценко		ГОССТРОЙ СССР Ростовский промстройниипроект

Копировал

Формат А3

Типовой проект 904-1-55.84-КЖИ Альбом 8

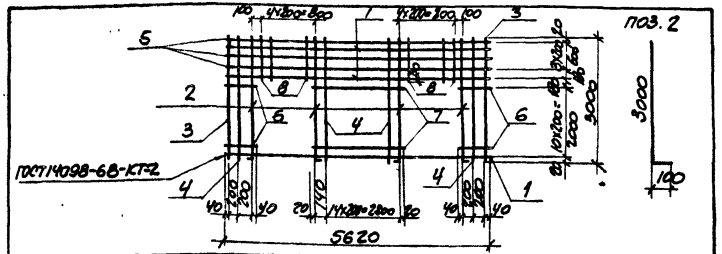

Формат	Зона	Поз.	Обозначение	Наименование	Кол.	Примечание
А4			ТП 904-1-55.84-КЖИ-ТТ2	Документация		
				Технические требования к изготовлению арматурных и закладных изделий.		
				Детали		
Б.Ч.		1		ФI6AII ГОСТ 5781-82 ℓ=5620	3	8,9кг
Б.Ч.		2		ФI2AII ГОСТ 5781-82 ℓ=3100	4	2,8кг
Б.Ч.		3		ФI2AII ГОСТ 5781-82 ℓ=3000	2	2,7кг
Б.Ч.		4		ФС8рI ГОСТ 6727-80 ℓ=3000	16	0,5кг
Б.Ч.		5		ФС8рI ГОСТ 6727-80 ℓ=5620	3	0,9кг
Б.Ч.		6		ФС8рI ГОСТ 6727-80 ℓ=430	20	0,07кг
Б.Ч.		7		ФС8рI ГОСТ 6727-80 ℓ=2980	10	0,5кг
Б.Ч.		8		ФС8рI ГОСТ 6727-80 ℓ=830	8	0,1кг

Инв.№ подл. | Подпись и дата | Взам.инв.№

8689/8

Привязан

Инв.№

ТП 904-1-55.84-КЖИ-С11

Проверил	Макарова		
Ст. техник	Астеряева		
Ст. инж.	Макарова		
Рук. гр.	Моргунов		
Гл. спец.	Сташевский		
Нач. отд.	Саакьянц		
Н. контр.	Луценко		

Сетка арматурная С11

Стадия	Масса	Масштаб
Р	61,2	—
Лист	Листов 1	

Госстрой СССР
Ростовский Промстройниипроект

Копировал

Формат А4

Типовой проект 904-1-55.84-КЖИ Альбом 8

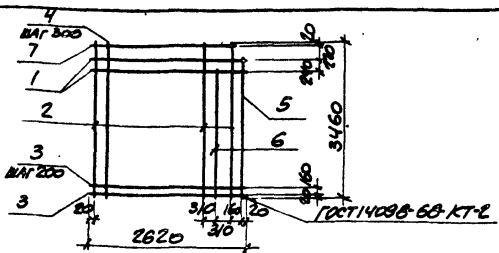

Формат	Зона	Поз.	Обозначение	Наименование	Кол.	Примечание
А4			ТП 904-1-55.84-КЖИ-ТТ2	Документация		
				Технические требования к изготовлению арматурных и закладных изделий		
				Детали		
Б.Ч.		1		ФI6AII ГОСТ 5781-82 ℓ=2620	2	4,1кг
Б.Ч.		2		ФI2AII ГОСТ 5781-82 ℓ=3460	3	3,1кг
Б.Ч.		3		ФС8рI ГОСТ 6727-80 ℓ=2620	15	0,4кг
Б.Ч.		4		ФС8рI ГОСТ 6727-80 ℓ=3460	6	0,5кг
Б.Ч.		5		ФС8рI ГОСТ 6727-80 ℓ=3240	1	0,5кг
Б.Ч.		6		ФС8рI ГОСТ 6727-80 ℓ=3000	1	0,5кг
Б.Ч.		7		ФС8рI ГОСТ 6727-80 ℓ=2460	1	0,4кг

Инв.№ подл. | Подпись и дата | Взам.инв.№

8689/8 92

Привязан

Инв.№

ТП 904-1-55.84-КЖИ-С16

Ст. инж.	Макарова		
Рук. гр.	Моргунов		
Гл. спец.	Сташевский		
Нач. отд.	Саакьянц		
Н. контр.	Луценко		

Сетка арматурная С16

Стадия	Масса	Масштаб
Р	27,9	—
Лист	Листов 1	

Госстрой СССР
Ростовский Промстройниипроект

Копировал

Формат А4

Типовой проект 904-1-55.84-КЖИ Альбом 8

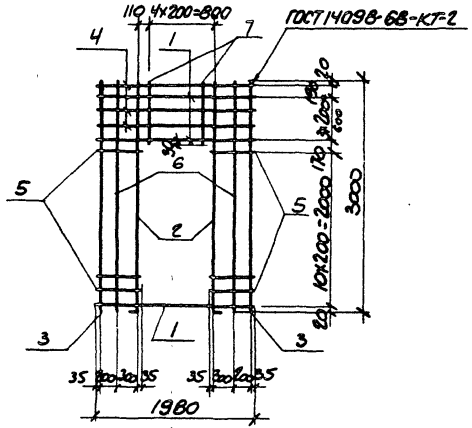

Формат	Зона	Поз.	Обозначение	Наименование	Кол.	Примечание
				Документация		
А4			ТП 904-1-55.84-КЖИ-ТТ2	Технические требования к изготовлению арматурных и закладных изделий		
				Детали		
Б.Ч.		1		ф16 AII ГОСТ 5781-82 ℓ=1980	3	3,1 кг
Б.Ч.		2		ф12 AII ГОСТ 5781-82 ℓ=3100	2	2,8 кг
Б.Ч.		3		ф12 AII ГОСТ 5781-82 ℓ=3000	2	2,7 кг
Б.Ч.		4		ф5 BpI ГОСТ 6727-80 ℓ=1980	3	0,3 кг
Б.Ч.		5		ф5 BpI ГОСТ 6727-80 ℓ=570	20	0,1 кг
Б.Ч.		6		ф5 BpI ГОСТ 6727-80 ℓ=300	2	0,4 кг
Б.Ч.		7		ф5 BpI ГОСТ 6727-80 ℓ=840	4	0,1 кг

Ведомость деталей

Поз	Эскиз
2	100 — 3000

Инв. № подл. | Подпись и дата | Взам. инв. №

Привязан

Инв. № 8689/8 93

Проверил	Макарова		
Ст. техн.	Потеряева		
Ст. инж.	Макарова		
Рук. гр.	Моргунов		
Гл. спец.	Ставовский		
Нач. отд.	Салакянц		
Н. контр.	Луценко		

ТП 904-1-55.84-КЖИ-С12

Сетка арматурная С12

Стадия	Масса	Масштаб
Р	24,4	1:50

Лист | Листов 1

Госстрой СССР Ростовский Промстройниипроект

Копировал

Формат А3

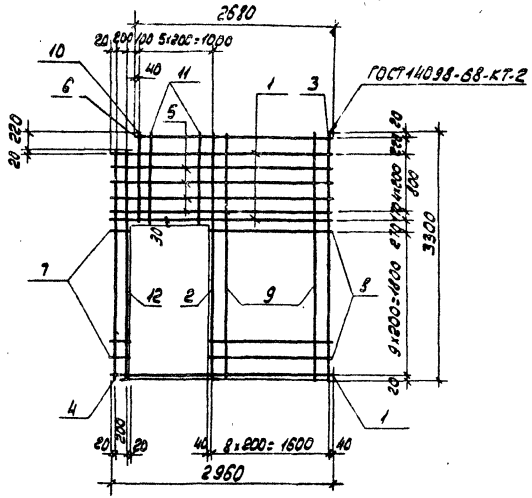

Формат	Зона	Поз.	Обозначение	Наименование	Кол.	Примечание
				Документация		
А4			ТП 904-1-55.84 КЖИ-ТТ2	Технические требования		
				к изготовлению арматурных		
				и закладных изделий		
				Детали		
Б4		1		ф16АII ГОСТ 5781-82 ℓ=2960	3	4,7 кг
Б4		2		ф12АII ГОСТ 5781-82 ℓ=3400	1	3,0 кг
Б4		3		ф12АII ГОСТ 5781-82 ℓ=3300	1	2,9 кг
Б4		4		ф5ВрI ГОСТ 6727-80 ℓ=3080	1	0,5 кг
Б4		5		ф5ВрI ГОСТ 6727-80 ℓ=2960	4	0,5 кг
Б4		6		ф5ВрI ГОСТ 6727-80 ℓ=2680	1	0,4 кг
Б4		7		ф5ВрI ГОСТ 6727-80 ℓ=240	9	0,04 кг
Б4		8		ф5ВрI ГОСТ 6727-80 ℓ=1680	9	0,3 кг
Б4		9		ф5ВрI ГОСТ 6727-80 ℓ=3300	7	0,5 кг
Б4		10		ф12АII ГОСТ 5781-82 ℓ=1240	1	1,1 кг
Б4		11		ф5ВрI ГОСТ 6727-80 ℓ=1240	4	0,2 кг
Б4		12		ф12АII ГОСТ 5781-82 ℓ=3180	1	2,8 кг

Ведомость деталей

Поз	Эскиз
2	100 ⌊ 3300
12	100 ⌊ 3080

Привязан

8689/8 94 Инв. №

Проверил	Макарова	
Ст. техник	Растеряева	
Ст. инж.	Макарова	
Рук. гр.	Моргунов	
Гл. спец.	Осташевский	
Нач. отд.	Спакьянц	
Н. контр.	Луценко	

ТП 904-1-55.84 - КЖИ - С13

Сетка арматурная С13

Стадия	Масса	Масштаб
Р	34,4	-
Лист	Листов 1	

Госстрой СССР
Ростовский Промстройниипроект

Копировал [illegible]

Формат А3

Типовой проект 904-1-55.84-КЖИ Альбом 8

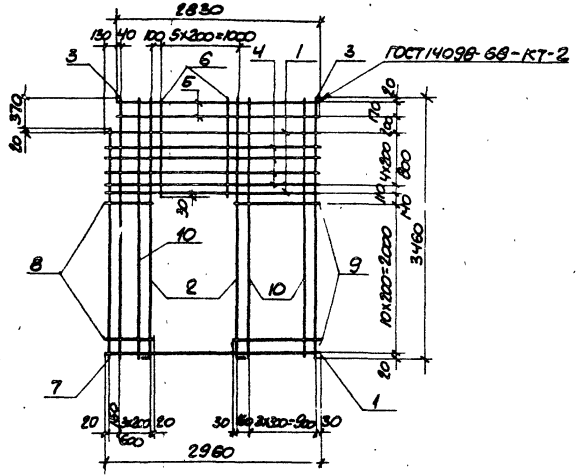

Формат	Зона	Поз.	Обозначение	Наименование	Кол.	Примечание
				Документация		
А4			ТП 904-1-55.84-КЖИ-ТТ2	Технические требования к изготовлению арматурных и закладных изделий		
				Детали		
Б.Ч.		1		Ф16 А II ГОСТ 5781-82 ℓ=2960	3	4.7 кг
Б.Ч.		2		Ф12 А II ГОСТ 5781-82 ℓ=3560	2	3.2 кг
Б.Ч.		3		Ф12 А II ГОСТ 5781-82 ℓ=3460	2	3.1 кг
Б.Ч.		4		Ф5 В р I ГОСТ 6727-80 ℓ=2960	4	0.5 кг
Б.Ч.		5		Ф5 В р I ГОСТ 6727-80 ℓ=2830	2	0.4 кг
Б.Ч.		6		Ф5 В р I ГОСТ 6727-80 ℓ=1330	5	0.2 кг
Б.Ч.		7		Ф5 В р I ГОСТ 6727-80 ℓ=3090	1	0.5 кг
Б.Ч.		8		Ф5 В р I ГОСТ 6727-80 ℓ=790	10	0.1 кг
Б.Ч.		9		Ф5 В р I ГОСТ 6727-80 ℓ=1120	10	0.2 кг
Б.Ч.		10		Ф5 В р I ГОСТ 6727-80 ℓ=3460	5	0.5 кг

Ведомость деталей

Поз.	Эскиз
2	100 | 3460

Инв. № подл. | Подпись и дата | Взам. инв. №

Привязан

Инв. № 8689/8 95

ТП 904-1-55.84-КЖИ-С15

Проверил	Макарова	
Ст. техник	Растеряева	
Ст. инж.	Макарова	
Рук. гр.	Морунов	
Гл. спец.	Ставевский	
Нач. отд.	Смакьянц	
Н. контр.	Лущенко	

Сетка арматурная С15

Стадия	Масса	Масштаб
Р	36,5	–
Лист	Листов 1	

Госстрой СССР Ростовский Промстройниипроект

Копировал

Формат А3

ТИПОВОЙ ПРОЕКТ 904-1-55.84-КЖИ Альбом 8

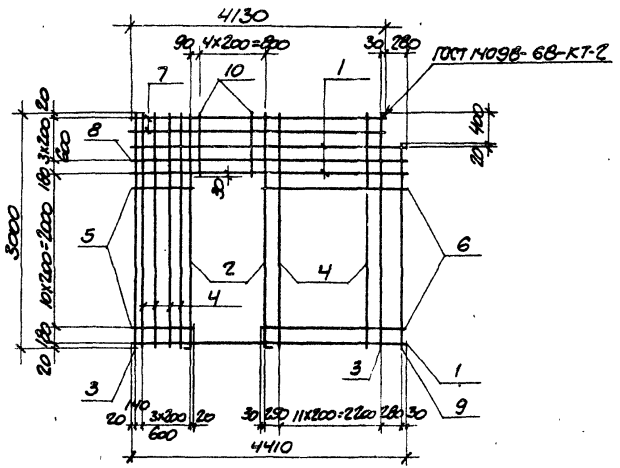

Формат	Зона	Поз.	Обозначение	Наименование	Кол.	Примечание
				Документация		
А4			ТП 904-1-55.84 КЖИ-ТТ2	Технические требования к изготовлению арматурных и закладных изделий		
				Детали		
Б.Ч.		1		Ф16АII ГОСТ 5781-82 ℓ=4410	3	7,0кг
Б.Ч.		2		Ф12АII ГОСТ 5781-82 ℓ=3100	2	2,8кг
Б.Ч.		3		Ф12АII ГОСТ 5781-82 ℓ=3000	2	2,7кг
Б.Ч.		4		Ф5ВрI ГОСТ 6727-80 ℓ=3000	15	0,5кг
Б.Ч.		5		Ф5ВрI ГОСТ 6727-80 ℓ=780	10	0,1кг
Б.Ч.		6		Ф5ВрI ГОСТ 6727-80 ℓ=2790	10	0,4кг
Б.Ч.		7		Ф5ВрI ГОСТ 6727-80 ℓ=4130	2	0,6кг
Б.Ч.		8		Ф5ВрI ГОСТ 6727-80 ℓ=4410	1	0,7кг
Б.Ч.		9		Ф5ВрI ГОСТ 6727-80 ℓ=2600	1	0,4кг
Б.Ч.		10		Ф5ВрI ГОСТ 6727-80 ℓ=830	4	0,1кг

Ведомость деталей

Поз.	Эскиз
2	100 | 3000

Привязан

Инв. №

8689/8 96

Проверил	Макарова	
Ст. техник	Растеряева	
Ст. инж.	Макарова	
Рук. гр.	Моргунов	
Гл. спец.	Осташевский	
Нач. ОСП-1	Саакьянц	
Н. контр.	Луценко	

ТП 904-1-55.84-КЖИ - С18

Сетка арматурная С18

Стадия	Масса	Масштаб
Р	47,2	–

Лист | Листов 1

ГОССТРОЙ СССР РОСТОВСКИЙ ПРОМСТРОЙНИИПРОЕКТ

Копировал

Формат А3

Инв. № подл. | Подпись и дата | Взам. инв. №

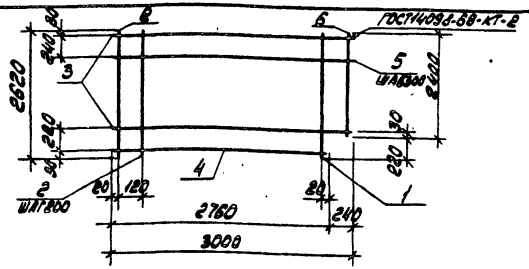

Формат	Зона	Поз.	Обозначение	Наименование	Кол.	Примечание
				Документация		
А4			ТП 904-1-55.84 КЖИ-ТТС	Технические требования к изготовлению арматурных и закладных изделий		
				Детали		
Б.Ч.		1		ф16 AII ГОСТ 5781-82 ℓ=2620	1	4,1 кг
Б.Ч.		2		ф5 Bp I ГОСТ 6727-80 ℓ=2620	14	0,4 кг
Б.Ч.		3		ф12 AII ГОСТ 5781-82 ℓ=3000	2	2,7 кг
Б.Ч.		4		ф5 Bp I ГОСТ 6727-80 ℓ=2760	1	0,4 кг
Б.Ч.		5		ф5 Bp I ГОСТ 6727-80 ℓ=3000	7	0,4 кг
Б.Ч.		6		ф5 Bp I ГОСТ 6727-80 ℓ=2400	1	0,3 кг

Привязан

Инв. № подл. | Подп. и дата | Взам. инв. №

8689/8

Инв. №

ТП 904.1- -КЖИ - С19

Проверил	Макарова	
Ст. техник	Растворева	
Ст. инж.	Макарова	
Рук. гр.	Моргунов	
Гл. спец.	Осташевский	
Нач. отд.	Салькинц	
Н. контр.	Луценко	

Сетка арматурная С19

Стадия	Масса	Масштаб
Р	18,6	-

Лист | Листов 1

Госстрой СССР РОСТОВСКИЙ ПРОМСТРОЙНИИПРОЕКТ

Копировал | Формат А4

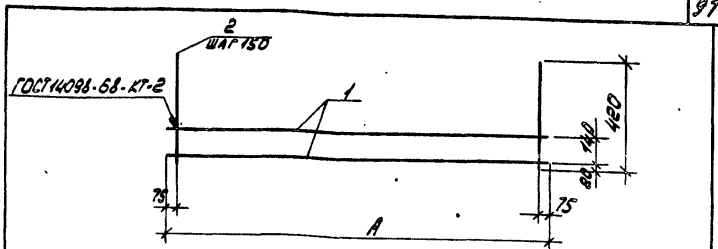

Формат	Зона	Поз.	Обозначение	Наименование	Кол.	Примечание
				Документация		
А4			ТП 904-1-55.84 КЖИ-ТТС	Технические требования к изготовлению арматурных и закладных изделий		
				С23		
				Детали		
Б.Ч.		1		ф8 AIII ГОСТ 5781-82 ℓ=5400	2	2,1 кг
Б.Ч.		2		ф8 AIII ГОСТ 5781-82 ℓ=420	36	0,2 кг
				С38		
				Детали		
Б.Ч.		1		ф8 AIII ГОСТ 5781-82 ℓ=5100	2	2,0 кг
Б.Ч.		2		ф8 AIII ГОСТ 5781-82 ℓ=420	34	0,2 кг

Марка	А	Масса
С23	5400	11,4
С38	5100	10,8

Привязан

Инв. № подл. | Подп. и дата | Взам. инв. №

8689/8 97

Инв. №

ТП 904-1-55.84- КЖИ - С23, С38

Проверил	Макарова	
Инженер	Решетникова	
Ст. инж.	Макарова	
Рук. гр.	Моргунов	
Гл. спец.	Осташевский	
Нач. отд.	Салькинц	
Н. контр.	Луценко	

Сетка арматурная (С23, С38)

Стадия	Масса	Масштаб
Р	смотрите таблицу	

Лист | Листов 1

Госстрой СССР РОСТОВСКИЙ ПРОМСТРОЙНИИПРОЕКТ

Копировал КЖИ | Формат А4

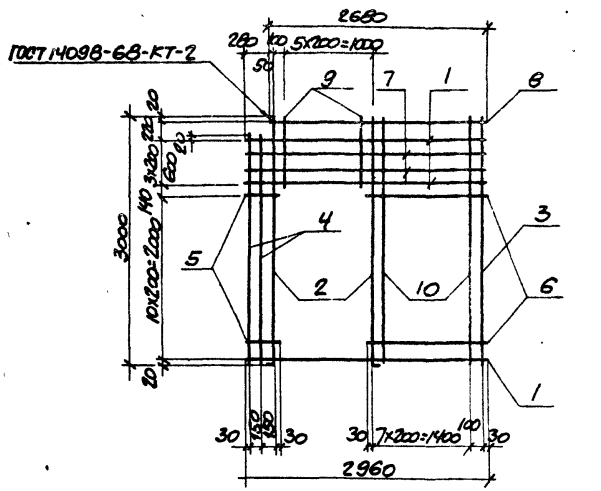

Поз.	Эскиз
2	100 | 3000

Формат	Зона	Поз.	Обозначение	Наименование	Кол.	Приме-чание
				Документация		
А4			ТП-904-1-55.84КЖИ-ТТ2	Технические требования к изготовлению арматурных и закладных изделий		
				Деталм		
Б.Ч.		1		ФI6АII ГОСТ 5781-82 ℓ=2980	3	4,7кг
Б.Ч.		2		ФI2АII ГОСТ 5781-82 ℓ=3100	2	2,8кг
Б.Ч.		3		ФI2АII ГОСТ 5781-82 ℓ=3000	1	2,7кг
Б.Ч.		4		Ф5ВрI ГОСТ 6727-80 ℓ=2780	2	0,4кг
Б.Ч.		5		Ф5ВрI ГОСТ 6727-80 ℓ=360	10	0,06кг
Б.Ч.		6		Ф5ВрI ГОСТ 6727-80 ℓ=1560	10	0,2кг
Б.Ч.		7		Ф5ВрI ГОСТ 6727-80 ℓ=2960	2	0,5кг
Б.Ч.		8		Ф5ВрI ГОСТ 6727-80 ℓ=2680	1	0,4кг
Б.Ч.		9		Ф5ВрI ГОСТ 6727-80 ℓ=870	5	0,1кг
Б.Ч.		10		Ф5ВрI ГОСТ 6727-80 ℓ=3000	7	0,5кг

Привязан

Инв. № 8689/8 98

Проверил	Макарова		
Гл. техник	Растеряева		
Гл. инж.	Макарова		
Рук. гр.	Моргунов		
Гл. спец.	Осташевский		
Нач. ОСП-1	Сакьянц		
Н. контр.	Лущенко		

ТП 904-1-55.84 КЖИ-С20

Сетка арматурная С20

Стадия	Масса	Масштаб
Р	31,2	–
Лист	Листов 1	

Госстрой СССР. Ростовский Промстройниипроект

Копировал

Формат А3

Типовой проект 904-1-5584-КЖИ Альбом 8

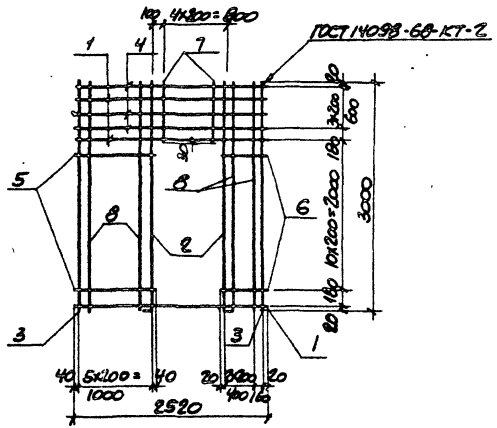

Формат	Зона	Поз.	Обозначение	Наименование	Кол.	Примечание
				Документация		
А4			ТП 904-1-5584 КЖИ-ТТ2	Технические требования к изготовлению арматурных и закладных изделий		
				Детали		
Б.Ч.		1		Ф16АII ГОСТ 5781-82 ℓ=2520	3	4,0 кг
Б.Ч.		2		Ф12АII ГОСТ 5781-82 ℓ=3100	2	2,0 кг
Б.Ч.		3		Ф12АII ГОСТ 5781-82 ℓ=3000	2	2,7 кг
Б.Ч.		4		ФБВрI ГОСТ 6727-80 ℓ=2520	3	0,4 кг
Б.Ч.		5		ФБВрI ГОСТ 6727-80 ℓ=1080	10	0,2 кг
Б.Ч.		6		ФБВрI ГОСТ 6727-80 ℓ=600	10	0,1 кг
Б.Ч.		7		ФБВрI ГОСТ 6727-80 ℓ=830	4	0,1 кг
Б.Ч.		8		ФБВрI ГОСТ 6727-80 ℓ=3000	6	0,5 кг

Ведомость деталей

Поз.	Эскиз
2	100 \ 3000

Инв. № подл. | Подпись и дата | Взам. инв. №

Привязан

Инв. № 8689/8 99

ТП 904-1-5584.КЖ.1-С21

Проверил	Макарова	
Ст. техник	Растеряева	
Ст. инж.	Макарова	
Рук. гр.	Моргунов	
Гл. спец.	Сташевский	
Нач. ООП-1	Саакян Н.Ц.	
Н. контр.	Луценко	

Сетка арматурная С21

Стадия	Масса	Масштаб
Р	30,6	—
Лист	Листов 1	

Госстрой СССР Ростовский Промстройниипроект

Копировал

Формат А3

Типовой проект 904-1-55.84-КЖИ Альбом 8

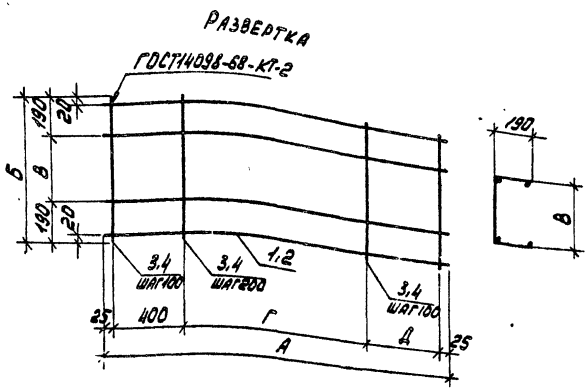

Формат	Зона	Поз.	Обозначение	Наименование	Кол. на исполн.				Примечание
				Документация					
А4			ТП904-1-55.84-КЖИ-ТТ1	Технические требования к изготовлению арматурных и закладных изделий					
				Детали					
Б4		1		ф4Вр I ГОСТ6727-80, ℓ=5350	4		4		0,5 кг
Б4		2		ф4Вр I ГОСТ6727-80, ℓ=5050		4			0,5 кг
Б4		3		ф4Вр I ГОСТ6727-80, ℓ=850	32	30			0,1 кг
Б4		4		ф4Вр I ГОСТ6727-80, ℓ=680			32		0,1 кг
					С24	С39	С41		

Марка	Размеры, мм					Масса
	А	Б	В	Г	Д	
С24	5350	850	470	4400	500	5,2
С39	5050	850	470	4200	400	5,0
С41	5350	680	300	4400	500	5,2

Инв. № подл. | Подп. и дата | Взам. инв. №

Привязан

Инв. №

8689/8

100

ТП 904-1-55.84-КЖИ-С24

Проверил	Макарова	
Инженер	Решетникова	
Ст. инж.	Макарова	
Рук. гр.	Моргунов	
Гл. спец.	Осташевский	
Нач. отд.	Саакьянц	
Н. контр.	Лущенко	

Сетка арматурная (С24, С39, С41)

Стадия	Масса	Масштаб
Р	Смотрите таблицу	
Лист	Листов 1	

ГОССТРОЙ СССР РОСТОВСКИЙ ПРОМСТРОЙНИИПРОЕКТ

Копировал ЛЦИ

Формат А3

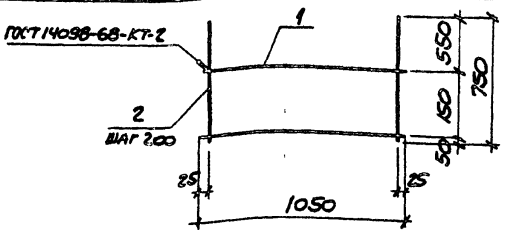

Формат	Зона	Поз.	Обозначение	Наименование	Кол.	Примечание
				Документация		
А4			ТП 904-1-55.84-КЖИ-ТТ2	Технические требования к изготовлению арматурных и закладных изделий		
				Детали		
Б.Ч.		1		ФВАI ГОСТ 5781-82 ℓ = 1050	2	0,4 кг
Б.Ч.		2		ФI2АII ГОСТ 5781-82 ℓ = 750	6	0,7 кг

Привязан

Инв. №

8689/8

Проверил	Макарова		
Ст. техник	Астеряева		
Ст. инж.	Макарова		
Рук. гр.	Моргунов		
Гл. спец.	Осташевский		
Нач. отд-я	Сакьянц		
Н. контр.	Луценко		

ТП 904-1-55.84-КЖИ-С25

Сетка арматурная С25

Стадия	Масса	Масштаб
Р	5.0	—
Лист	Листов 1	

Госстрой СССР Ростовский Промстройниипроект

Копировал

Формат А4

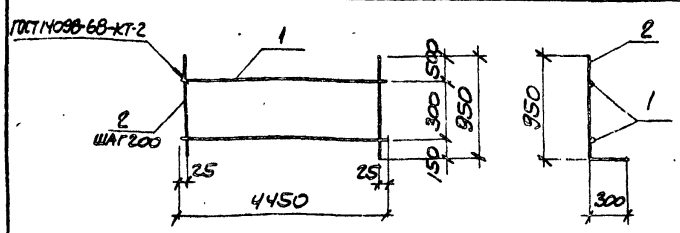

Формат	Зона	Поз.	Обозначение	Наименование	Кол.	Примечание
				Документация		
А4			ТП 904-1-55.84-КЖИ-ТТ2	Технические требования к изготовлению арматурных и закладных изделий		
				Детали		
Б.Ч.		1		ФI2АII ГОСТ 5781-82 ℓ = 4450	2	4,0 кг
Б.Ч.		2		ФI2АII ГОСТ 5781-82 ℓ = 1250	23	1,1 кг

Привязан

Инв. №

8689/8 101

Проверил	Макарова		
Ст. техник	Астеряева		
Инженер	Томачева		
Ст. инж.	Макарова		
Рук. гр.	Моргунов		
Гл. спец.	Осташевский		
Нач. отд-я	Сакьянц		
Н. контр.	Луценко		

ТП 904-1-55.84-КЖИ-С37

Сетка арматурная С37

Стадия	Масса	Масштаб
Р	33,3	—
Лист	Листов 1	

Госстрой СССР Ростовский Промстройниипроект

Копировал

Формат А4

Типовой проект 904-1-55,84кжи Альбом 8

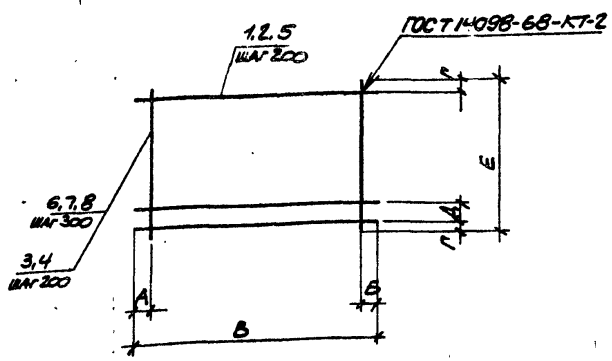

Формат	Зона	Поз.	Обозначение	Наименование	Кол. на испол.					Примечание
				Документация						
А4			ТП 904-1-55.84кжи-ТТ2	Технические требования						
				к изготовлению арматурных						
				и закладных изделий						
				Деталм						
Б.Ч.		1		ФI2AII ГОСТ 5781-82 ℓ=850	4	9	25			0,8кг
Б.Ч.		2		ФI6AII ГОСТ 5781-82 ℓ=1650				15		2,6кг
Б.Ч.		3		ФI6AII ГОСТ 5781-82 ℓ=2850				9		4,5кг
Б.Ч.		4		ФI6AII ГОСТ 5781-82 ℓ=2050					10	3,2кг
Б.Ч.		5		ФI6AII ГОСТ 5781-82 ℓ=1850					11	2,9кг
Б.Ч.		6		ФI6AI ГОСТ 5781-82 ℓ=640	3					0,1кг
Б.Ч.		7		ФI6AI ГОСТ 5781-82 ℓ=1550		3				0,3кг
Б.Ч.		8		ФI6AI ГОСТ 5781-82 ℓ=4850			3			1,1кг
					С26	С27	С28	С29	С30	

Марка сеток	Размеры мм						Масса кг
	А	Б	В	Г	Д	Е	
С26	20	230	850	20	200	640	3,5
С27	20	230	850	25	100	1550	8,1
С28	20	230	850	25	200	4850	23,3
С29	25	25	1650	25	200	2850	79,5
С30	25	25	1850	25	200	2050	63,9

Привязан

Инв. № подл. | Подп. и дата | Взам. инв. №

8689/8 102 Инв. №

Проверил	Макарова	
Ст. техник	Растеряева	
Инженер	Толмачева	
Ст. инж.	Макарова	
Рук. гр.	Марунов	
Н. спец.	Осташевский	
Нач. отд-л	Саакьянц	
Н. контр.	Пущенко	

ТП 904-1-55,84-КЖИ-С26

Сетка арматурная (С26-С30)

Стадия	Масса	Масштаб
Р	смотрите таблицу	-
Лист.	Листов 1	

ГОССТРОЙ СССР
РОСТОВСКИЙ ПРОМСТРОЙНИИПРОЕКТ

Копировал

Формат А3

Типовой проект 904-1-55,84-КЖИ Альбом 8

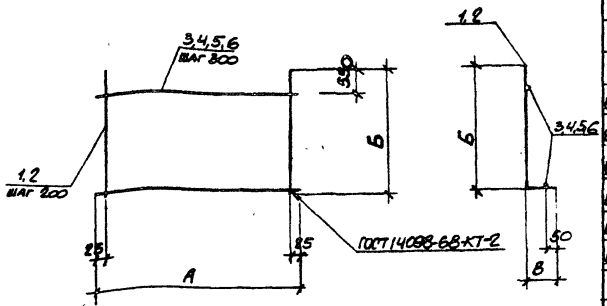

Формат	Зона	Поз.	Обозначение	Наименование	Кол на исполн.				Примечание
				Документация					
А4			ТП 904-1-55,84-КЖИ-ТТ2	Технические требования к изготовлению арматурных и закладных изделий					
				Детали					
Б.4		1		Ф16АII ГОСТ 5781-82 ℓ=1200	4		8	25	1,9кг
Б.4		2		Ф16АII ГОСТ 5781-82 ℓ=1450		21			2,3кг
Б.4		3		Ф8АI ГОСТ 5781-82 ℓ=650	3				0,3кг
Б.4		4		Ф8АI ГОСТ 5781-82 ℓ=4050		4			1,6кг
Б.4		5		Ф8АI ГОСТ 5781-82 ℓ=1450			3		0,6кг
Б.4		6		Ф8АI ГОСТ 5781-82 ℓ=4850				3	1,9кг
					С31	С32	С33	С34	

Марка сеток	Размеры, мм				Масса кг
	А	Б	В		
С31	650	1060	140		8,5
С32	4050	1040	410		54,7
С33	1450	1060	140		17,0
С34	4850	1060	140		53,2

Инв. № подл. | Подпись и дата | Взам. инв. №

Привязан

Инв. №

8689/8 103

ТП 904-1-55,84. КЖИ-С31

Проверил	Макарова	
Ст. техник	Растеряева	
Инженер	Толмачева	
Ст. инж.	Макарова	
Рук. гр.	Моргунов	
Гл. спец	Осташевский	
Нач. отд.	Саакьянц	
Н. контр.	Луценко	

Сетка арматурная (С31-С34)

Стадия	Масса	Масштаб
Р	Смотрите таблицу	—

Лист | Листов 1

Госстрой СССР
Ростовский промстройниипроект

Копировал

Формат А3

Типовой проект 904-1-55.84-КЖИ Альбом 8

Инв. № подл. | Подпись и дата | Взам. инв. №

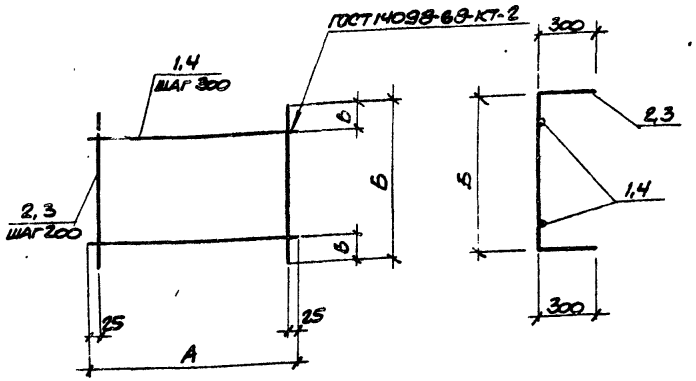

Формат	Зона	Поз.	Обозначение	Наименование	Кол. на испол.			Примечание
				Документация				
А4			ТП 904-1-55.84 КЖИ-ТТ2	Технические требования к изготовлению арматурных и закладных изделий				
				Детали				
Б.ч.		1		ФГ2АII ГОСТ 5781-82 ℓ=2850	3			2,5 кг
Б.ч.		2		ФГ2АII ГОСТ 5781-82 ℓ=1590	15			1,4 кг
Б.ч.		3		ФГ2АII ГОСТ 5781-82 ℓ=1050		11		0,9 кг
Б.ч.		4		ФГ2АII ГОСТ 5781-82 ℓ=2050		2		1,8 кг
					С35	С36		

Марка сетки	Размеры, мм А	Б	В		Масса кг
С35	2850	950	175		28,5
С36	2050	450	75		13,5

Привязан

Инв. №

8689/8 104

Проверил	Макарова		
Ст. техник	Астеряева		
Инженер	Толмачева		
Ст. инж.	Макарова		
Рук. гр.	Моргунов		
Гл. спец.	Сташевский		
Нач. отд.	Садкьянц		
Н. контр.	Луценко		

ТП 904-1-55.84 -КЖИ- С35, С36

Сетка арматурная (С35, С36)

Стадия	Масса	Масштаб
Р	Смотрите таблицу	–

Лист | Листов 1

Госстрой СССР Ростовский Промстройниипроект

Копировал

Формат А3

Типовой проект 904.1-55.84 КЖИ Альбом 8

Развертка

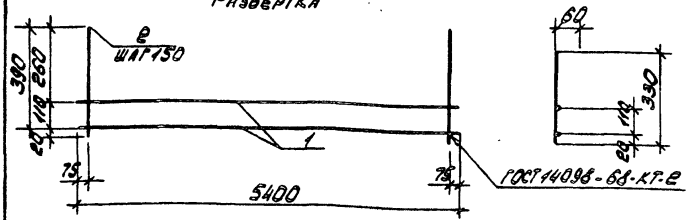

Формат	Зона	Поз.	Обозначение	Наименование	Кол.	Примечание
				Документация		
А4			ТП 904.1-55.84-КЖИ-ТТ2	Технические требования к изготовлению арматурных и закладных изделий		
				Детали		
Б4		1		ф8AIII ГОСТ 5781-82 ℓ=5400	2	2,1 кг
Б4		2		ф8AIII ГОСТ 5781-82 ℓ=390	36	0,2 кг

Привязан

8689/8

Инв. №

Проверил	Макарова	
Инженер	Решетникова	
Ст. инж.	Макарова	
Рук. гр	Моргунов	
Гл. спец	Оставецкий	
Нач. отд.	Саркисянц	
Н. контр.	Луценко	

ТП 904-1-55.84-КЖИ-С40

Сетка арматурная С40

Стадия	Масса	Масштаб
Р	11,4	-
Лист	Листов 1	

Госстрой СССР РОСТОВСКИЙ ПРОМСТРОЙНИИПРОЕКТ

Копировал

Формат А4

Типовой проект 904.1-55.84 КЖИ Альбом 8

Развертка

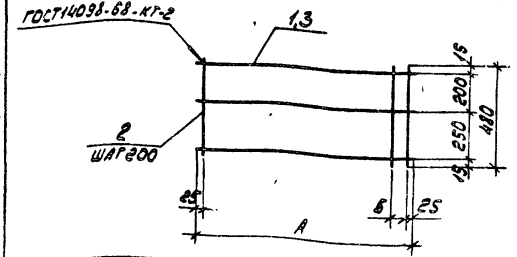

Формат	Зона	Поз.	Обозначение	Наименование	Кол.	Примечание
				Документация		
А4			ТП 904.1-55.84-КЖИ-ТТ2	Технические требования к изготовлению арматурных и закладных изделий		
				С48		
				Детали		
Б4		1		ф6AI ГОСТ 5781-82 ℓ=5550	3	1,2 кг
Б4		2		ф6AIII ГОСТ 5781-82 ℓ=480	29	0,1 кг
				С53		
				Детали		
Б4		3		ф6AI ГОСТ 5781-82 ℓ=5050	3	1,1 кг
Б4		2		ф6AIII ГОСТ 5781-82 ℓ=480	26	0,1 кг

Марка сетки	Размеры, мм А	Размеры, мм Б	Масса, кг
С48	5550	100	6,5
С53	5050	-	5,9

Привязан

105

8689/8

Инв. №

Проверил	Толмачева	
Инженер	Андреева	
Инженер	Толмачева	
Ст. инж.	Макарова	
Рук. гр.	Моргунов	
Гл. спец	Оставецкий	
Нач. отд.	Саркисянц	
Н. контр.	Луценко	

ТП 904-1-55.84 КЖИ-С48

Сетка арматурная (С48, С53)

Стадия	Масса	Масштаб
Р	смотрите таблицу	-
Лист	Листов 1	

Госстрой СССР РОСТОВСКИЙ ПРОМСТРОЙНИИПРОЕКТ

Копировал

Формат А4

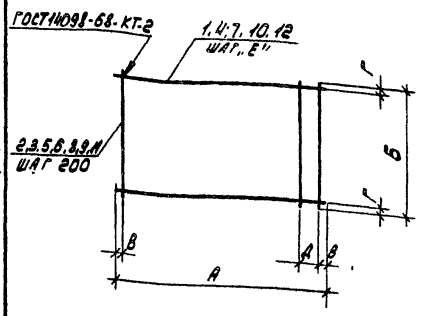

Формат	Зона	Поз.	Обозначение	Наименование	Кол. на исполн.								Примечание
А4			ТП 904.1-55.84КЖИ.ТТ2	Документация									
				Технические требования									
				к изготовлению армату-									
				рных и закладных изделий									
				Детали									
Б4		1		ф6АI ГОСТ 5781-82 ℓ=6050	3	2							1,3 кг
Б4		2		ф6АIII ГОСТ 5781-82 ℓ=720	31								0,2 кг
Б4		3		ф6АIII ГОСТ 5781-82 ℓ=370		31							0,1 кг
Б4		4		ф6АI ГОСТ 5781-82 ℓ=5650			3	3					1,3 кг
Б4		5		ф8АIII ГОСТ 5781-82 ℓ=450			29						0,2 кг
Б4		6		ф8АIII ГОСТ 5781-82 ℓ=650				29					0,3 кг
Б4		7		ф6АI ГОСТ 5781-82 ℓ=5550					4				1,2 кг
Б4		8		ф6АIII ГОСТ 5781-82 ℓ=780					29				0,2 кг
Б4		9		ф6АIII ГОСТ 5781-82 ℓ=630								26	0,1 кг
Б4		10		ф6АI ГОСТ 5781-82 ℓ=5050						3		3	1,1 кг
Б4		11		ф6АIII ГОСТ 5781-82 ℓ=560						26	28		0,1 кг
Б4		12		ф6АI ГОСТ 5781-82 ℓ=5330							3		1,2 кг
					С42	С43	С45	С47	С49	С52	С54	С56	

Марка сетки	Размеры, мм						Масса, кг
	А	Б	В	Г	Д	Е	
С42	6050	720	25	10	-	350	10,1
С43	6050	370	25	10	-	200	5,7
С45	5650	450	25	25	-	200	9,7
С47	5650	650	25	25	-	200	12,6
С49	5550	780	25	15	100	250	10,6
С52	5050	560	25	30	-	250	5,9
С54	5330	560	15	30	100	250	6,4
С56	5050	630	25	15	-	300	5,9

Привязан

8689/8 106 Инв.№

Проверил	Толмачева	
Инженер	Андреева	
Инженер	Толмачева	
Ст. инж.	Макарова	
Рук. гр.	Мордунов	
Гл. спец.	Осташевский	
Нач. отд.	Саакьян	
Н. контр.	Лущенко	

ТП 904-1-55.84-КЖИ-С42

Сетка арматурная (С42, С43, С45, С47, С49, С52, С54, С56)

Стадия	Масса	Масштаб
Р	Смотрите таблицу	-
Лист	Листов 1	

Госстрой СССР Ростовский Промстройниипроект

Копировал

Формат А3

Типовой проект 904-1-55.84 КЖИ Альбом 8

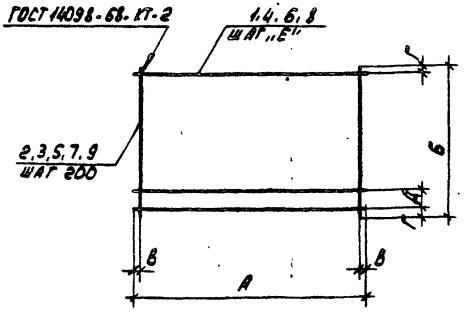

Формат	Зона	Поз.	Обозначение	Наименование	Кол. на испол.						Примечание
				Документация							
А4			ТП 904.1-55.84 КЖИ-ТТ2	Технические требования к изготовлению арматурных и закладных изделий							
				Детали							
Б4		1		⌀6 AI ГОСТ 5781-82 ℓ=5650	6	8					1,3 кг
Б4		2		⌀8 AIII ГОСТ 5781-82 ℓ=1730	29						0,7 кг
Б4		3		⌀8 AIII ГОСТ 5781-82 ℓ=2080		29					0,8 кг
Б4		4		⌀6 AI ГОСТ 5781-82 ℓ=5230			4	5			1,2 кг
Б4		5		⌀6 AIII ГОСТ 5781-82 ℓ=830			27				0,2 кг
Б4		7		⌀8 AIII ГОСТ 5781-82 ℓ=1190				27			0,5 кг
Б4		8		⌀6 AI ГОСТ 5781-82 ℓ=3850					5		0,9 кг
Б4		9		⌀8 AIII ГОСТ 5781-82 ℓ=1140					20		0,5 кг
					С44	С46	С50	С51	С55		

Марка сетки	Размеры, мм						Масса, кг
	А	Б	В	Г	Д	Е	
С44	5650	1730	25	15	300	350	28.1
С46	5650	2080	25	15	250	350	33.6
С50	5230	830	15	15	200	300	10.2
С51	5230	1190	15	20	250	300	19.5
С55	3850	1140	25	20	200	300	14.5

Инв.№ подл. | Подп. и дата | Взам. инв.№

Привязан

Инв.№

8689/8 107

ТП 904.1-55.84-КЖИ. С44

Проверил	Толмачева	
Инженер	Андреева	
Инженер	Толмачева	
Ст. инж.	Макарова	
Рук. гр.	Моргунов	
Гл. спец.	Осташевский	
Нач. отд.	Саакьянц	
Н. контр.	Луценко	

Сетка арматурная (С44, С46, С50, С51, С55)

Стадия	Масса	Масштаб
Р	смотрите таблицу	-
Лист	Листов 1	

Госстрой СССР Ростовский промстройниипроект

Копировал

Формат А3

Типовой проект 904-1-55.84 КЖИ Альбом 8

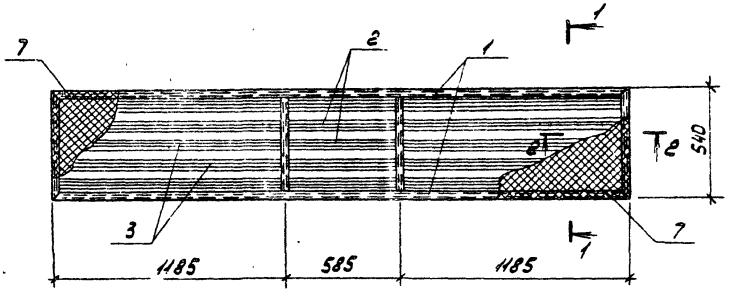

1-1

2-2

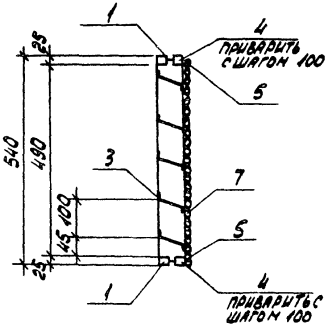

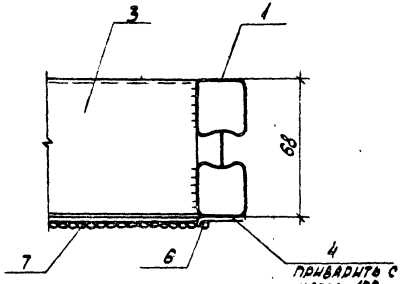

Ведомость деталей

Поз.	Эскиз
2	68, 25, 5
3	
4	

Формат	Зона	Поз.	Обозначение	Наименование	Кол.	Приме-чание
				Документация		
А4			ТП 904-1-55.84-КЖИ-ТТ2	Технические требования к изготовлению арматурных и закладных изделий		
				Сборочные единицы		
		1	1.436.2-15 вып.2	Переплет П30.06	1	
				Детали		
Б4		2		δ=1.8 ГОСТ 19903-74 ℓ=535	5	0.8 кг
Б4		3		δ=1.8 ГОСТ 19903-74 ℓ=435	10	1.8 кг
Б4		4		-44х1.8 ГОСТ 503-81 ℓ=30	74	0.01 кг
Б4		5		ф3 ГОСТ 3282-74* ℓ=2930	2	0.2 кг
Б4		6		ф3 ГОСТ 3282-74* ℓ=490	2	0.03 кг
				Стандартные изделия		
		7	ГОСТ 5336-80	Сетка Р20-1.6(2930х490)	1	2.5 кг

Привязан

Инв. №

Инв. № подл. | Подп. и дата | Взам. инв. №

8689/8 108

ТП 904.1-55.84 .КЖИ- ЖР1

Жалюзийная решетка ЖР1

Ст. инж.	Макарова	
Рук. гр.	Моргунов	
Гл. спец.	Осташевский	
Нач. ОСП	Саакьянц	
Н. контр.	Луценко	

Ст 3 кп 2

Стадия	Масса	Масштаб
Р	47.0	-
Лист	Листов 1	

Госстрой СССР РОСТОВСКИЙ ПРОМСТРОЙНИИПРОЕКТ

Копировал КЖИ Формат А3

Типовой проект 904-1-55.84-КЖИ Альбом 8

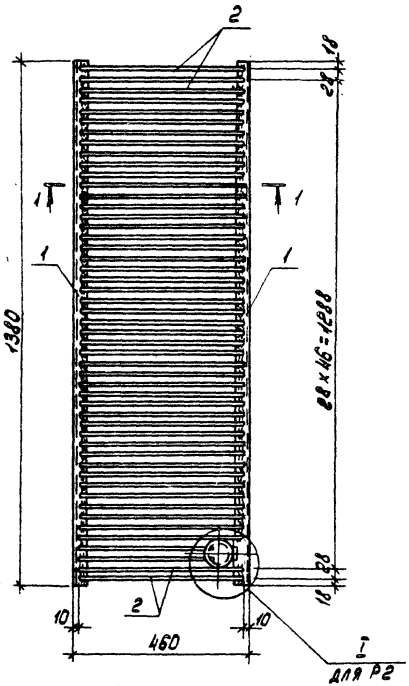

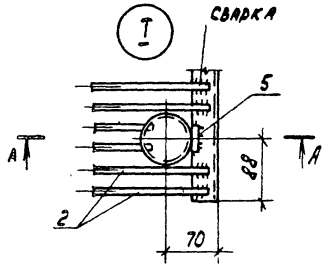

А-А

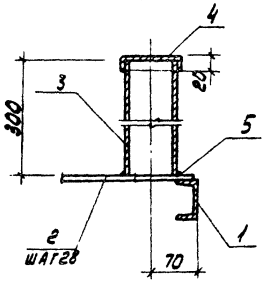

1-1

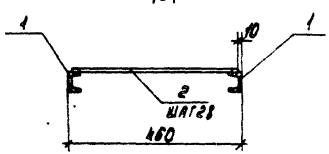

Формат	Зона	Поз.	Обозначение	Наименование	Кол.	Примечание
				Документация		
			ТП 904-1-55.84-КЖИ-ТТ2	Технические требования		
				к изготовлению арматур-		
				ных и закладных изделий		
				Детали		
Б4		1		С5 ГОСТ 8240-72 ℓ=1380	2	6,7кг
Б4		2		⌀ 8АII ГОСТ 5781-75 ℓ=440	49	0,2кг
			Переменные данные для исполнений			
				Р2		
				Детали		
Б4		3		Труба d70 ГОСТ 3262-75 ℓ=300	1	2,1кг
Б4		4		-110×0,5 ГОСТ 19903-74 ℓ=110	1	0,0 кг
Б4		5		⌀ 8АII ГОСТ 5781-75 ℓ=30	1	0,01кг

Привязан

Инв. №

8689/8 109

ТП 904-1-55.84-КЖИ-Р1; Р2

Марка	Масса, кг
Р1	23,2
Р2	25,3

Провер.	Горская	
Техник	Суман	
Ст. инж.	Горская	
Рук. гр.	Бескоровайный	
ГАП	Петровский	
Нач. ОСП-1	Саакьянц	
Н. контр.	Луценко	

Стальная решетка (Р1, Р2)

Стадия	Масса	Масштаб
Р	См. таблицу	

Лист | Листов

Госстрой СССР
РОСТОВСКИЙ ПРОМСТРОЙНИИПРОЕКТ

Инв. № подл. | Подп. и дата | Взам. инв. №

Копировал [illegible] Формат А3

ТИПОВОЙ ПРОЕКТ 904-1-55.84 КЖИ АЛЬБОМ 8

ЩД1; ЩД2

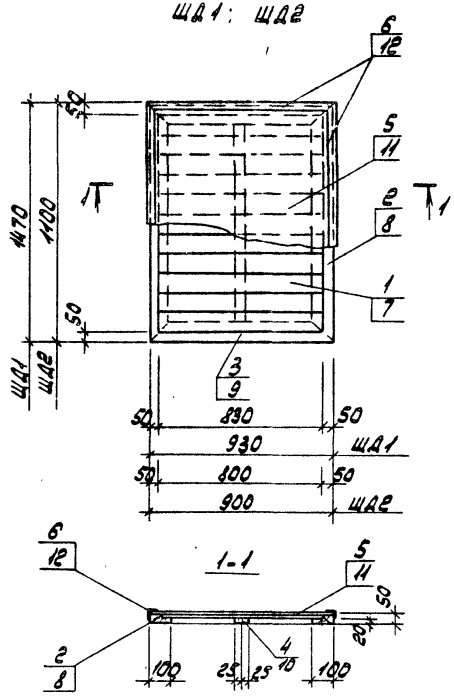

1. Щиты выполнить из древесины лиственных пород с влажностью не более 12% с антисептированием, обеспечивающим предел огнестойкости 0,5 часа.

Формат	Зона	Поз.	Обозначение	Наименование	Кол.	Примечание
				ЩД1		
				Детали		
Б4		1		Доска 100x20 / ГОСТ 2695-71 l=830	14	
Б4		2		Брус 100x50 / ГОСТ 2695-71 l=1470	2	
Б4		3		Брус 100x50 / ГОСТ 2695-71 l=930	2	
Б4		4		Рейка 50x20 / ГОСТ 2695-71 l=1270	1	
Б4		5		Линолеум ГОСТ 7251-77	1,36	м²
Б4		6		Уголок прессованный из алюминия 410078 (30x2) ГОСТ 13737-80	4,8	м
				ЩД2		
				Детали		
Б4		7		Доска 100x29 / ГОСТ 2695-71 l=780	10	
Б4		8		Брус 100x50 / ГОСТ 2695-71 l=1100	2	
Б4		9		Брус 100x50 / ГОСТ 2695-71 l=900	2	
Б4		10		Рейка 50x20 / ГОСТ 2695-71 l=900	1	
Б4		11		Линолеум ГОСТ 7251-77	0,99	м²
Б4		12		Уголок прессованный из алюминия 410078 (30x2) ГОСТ 13737-80	4	м

Привязан

Инв. №

8689/8 110

ТП 904-1-55.84 -КЖИ- ЩД1; ЩД2

Провер.	Горская	
Ст. техн.	Суман	
Ст. инж.	Горская	
Рук. гр.	Бескоровайный	
ГАП	Петровский	
Нач. осп.	Саакьянц	
Н. контр.	Луценко	

Щит деревянный (ЩД1; ЩД2)

Стадия	Масса	Масштаб
Р	-	1:20

Лист | Листов 1

ГОССТРОЙ СССР РОСТОВСКИЙ ПРОМСТРОЙНИИПРОЕКТ

Копировал [illegible] Формат А3

Типовой проект 904-1-55.84-КЖИ Альбом 8

ШД3; ШД4

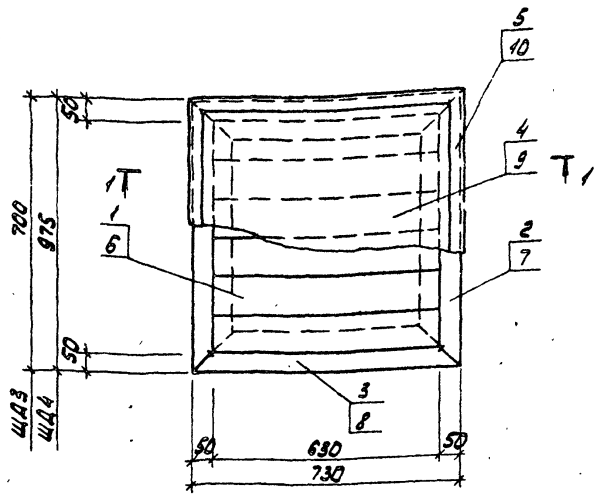

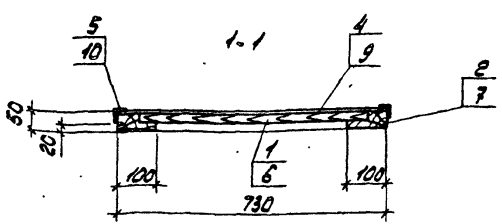

1. Щиты выполнить из древесины лиственных пород с влажностью не более 12% с антисептированием, обеспечивающим предел огнестойкости 0,5 часа.

Формат	Зона	Пов.	Обозначение	Наименование	Кол.	Примечание
				ЩД3		
				Детали		
Б4		1		Доска 100×29 / ГОСТ 2695-71 l=630	6	
Б4		2		Брус 100×50 / ГОСТ 2695-71 l=700	2	
Б4		3		Брус 100×50 / ГОСТ 2695-71 l=730	2	
Б4		4		Линолеум ГОСТ 7251-77	0,51	м²
Б4		5		Уголок прессованный из алюминия 410078 (30×2) ГОСТ 13737-80	2,86	м
				ЩД4		
				Детали		
Б4		6		Доска 100×29 / ГОСТ 2695-71 l=630	9	
Б4		7		Брус 100×50 / ГОСТ 2695-71 l=975	2	
Б4		8		Брус 100×50 / ГОСТ 2695-71 l=730	2	
Б4		9		Линолеум ГОСТ 7251-77	0,71	м²
Б4		10		Уголок прессованный из алюминия 410078 (30×2) ГОСТ 13737-80	3,41	м

Привязан

Инв. №

8689/8 1Н

ТП 904-1-55.84-КЖИ-ШД3; ШД4

Провер.	Горская	
Ст. техн.	Суман	
Инж.	Горелова	
Ст. инж.	Горская	
Рук. гр.	Бескоровайный	
ГАП	Петровский	
Нач. осп. 1	Салкьянц	
Н. контр.	Луценко	

Щит деревянный (ШД3; ШД4)

Стадия	Масса	Масштаб
Р	–	–

Лист | Листов

ГОССТРОЙ СССР РУСТОВСКИЙ ПРОМСТРОЙНИИПРОЕКТ

Инв. № подл. | Подп. и дата | Взам. инв. №

Копировал [illegible] Формат А3

Типовой проект 904.1-55.84-КЖИ Альбом 8

Формат	Зона	Поз.	Обозначение	Наименование	Кол.	Примечание
				Детали		
БЧ		1		Доска 100х29 / ГОСТ 2695-71* l=630	7	
БЧ		2		Брус 100х50 / ГОСТ 2695-71 l=795	2	
БЧ		3		Брус 100х50 / ГОСТ 2695-71 l=730	2	
БЧ		4		Линолеум ГОСТ 7251-77	0,58	м²
БЧ		5		Уголок прессованный из алюминия 410078(30х2) ГОСТ 13737-80	3,09	м

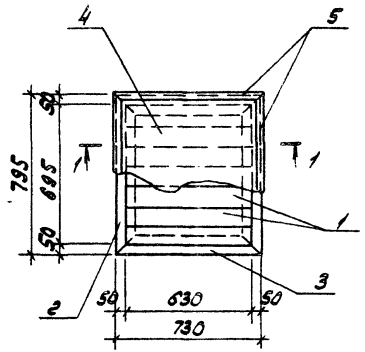

1-1

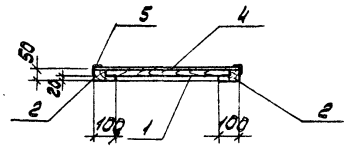

1. Щит выполнить из древесины лиственных пород с влажностью не более 12% с антисептированием, обеспечивающим предел огнестойкости 0,5 часа.

Инв. № подл.	Подп. и дата	Взам. инв. №

Привязан

Инв. №

112

8689/8

ТП 904-1-55.84-КЖИ-ЩД 5

Провер.	Горская	
Ст. техн.	Суман	
Ст. инж.	Горская	
Рук. гр.	Бескоровайный	
ГАП	Петровский	
Нач. осп.	Саакьянц	
Н. контр.	Пуценко	

Щит деревянный ЩД5

Стадия	Масса	Масштаб
Р	–	1:20

Лист | Листов

ГОССТРОЙ СССР
РОСТОВСКИЙ ПРОМСТРОЙНИИПРОЕКТ

Копировал ЛВИ

Формат А3

Типовой проект 904-1-55.84-КЖИ Альбом 8

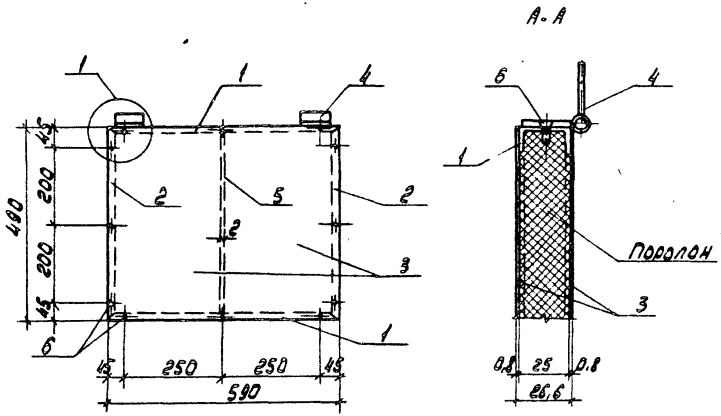

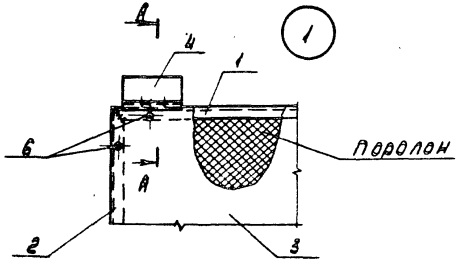

Формат	Зона	Поз.	Обозначение	Наименование	Кол.	Примечание
				Документация		
			ТП 904-1-55.84 КЖИ - ТТ2	Технические требования к изготовлению арматурных и закладных изделий		
				Детали		
54		1		С52 ГОСТ 13623-80 ℓ=590	2	0,13 кг
64		2		С52 ГОСТ 13623-80 ℓ=490	2	0,11 кг
64		3		δ=0,8 ГОСТ 19904-74* S=0,29 м²	2	1,8 кг
64		4		Петля оконная ГОСТ 5088-78	2	-
64		5		-25×2 ГОСТ 19904-74 ℓ=460	1	0,2 кг
64		6		Винт М2 ГОСТ 17473-80 ℓ=10	16	0,002 кг

Привязан

Инв. №

113

8689/8

ТП 904-1-55.84 - КЖИ - УК1

Утепленный клапан УК1

Стадия	Масса	Масштаб
Р	-	-

Лист | Листов

Ст. техн.	Суман	
Ст. инж.	Горская	
Рук. гр.	Бескоровайный	
ГАП	Петровский	
Нач. осл.	Саакьянц	
Н. контр.	Луценко	

ГОССТРОЙ СССР РОСТОВСКИЙ ПРОМСТРОЙНИИПРОЕКТ

Копировал

Формат А3

Инв. № подл. | Подп. и дата | Взам. инв. №

ЦЕНТРАЛЬНЫЙ ИНСТИТУТ ТИПОВОГО ПРОЕКТИРОВАНИЯ
ГОССТРОЯ СССР
КИЕВСКИЙ ФИЛИАЛ
г. Киев-57 ул. Эжена Потье № 12

69/9
Заказ № 6158 Инв. № 8689/8 Тираж 400

Сдано в печать 9/8 1984г Цена 4-37

gost.e-ecolog.ru