ТИПОВОЙ ПРОЕКТ
904-1-55.84

КОМПРЕССОРНАЯ СТАНЦИЯ
АВТОМАТИЗИРОВАННАЯ
ОТДЕЛЬНО СТОЯЩАЯ 6(4)К-250А0
ПРОИЗВОДИТЕЛЬНОСТЬЮ
1500(1000)$м^3$/МИН ОСУШЕННОГО ВОЗДУХА

АЛЬБОМ 7

АРХИТЕКТУРНО-СТРОИТЕЛЬНАЯ И САНТЕХНИЧЕСКАЯ ЧАСТИ
ДЛЯ 4 КОМПРЕССОРОВ

Исключен из числа действующих
Ж.1.86

8689/7
4.7-22

gost.e-ecolog.ru

КФ. 1979 инв. № 8689/7

ТИПОВОЙ ПРОЕКТ 904-1-55.84

КОМПРЕССОРНАЯ СТАНЦИЯ АВТОМАТИЗИРОВАННАЯ ОТДЕЛЬНО СТОЯЩАЯ

6(4)К-250А0

ПРОИЗВОДИТЕЛЬНОСТЬЮ 1500(1000)$м^3$/МИН ОСУШЕННОГО ВОЗДУХА

АЛЬБОМ 7

СОСТАВ ПРОЕКТА:

АЛЬБОМ 1	ТЕХНОЛОГИЧЕСКАЯ ЧАСТЬ.
АЛЬБОМ 2	ЭЛЕКТРОТЕХНИЧЕСКАЯ ЧАСТЬ.
АЛЬБОМ 3	АВТОМАТИЗАЦИЯ И КИП. ЧЕРТЕЖИ.
АЛЬБОМ 4	АВТОМАТИЗАЦИЯ И КИП. ЗАДАНИЕ ЗАВОДУ ИЗГОТОВИТЕЛЮ ДЛЯ 6 КОМПРЕССОРОВ
АЛЬБОМ 5	АВТОМАТИЗАЦИЯ И КИП. ЗАДАНИЕ ЗАВОДУ ИЗГОТОВИТЕЛЮ ДЛЯ 4 КОМПРЕССОРОВ
АЛЬБОМ 6	АРХИТЕКТУРНО-СТРОИТЕЛЬНАЯ И САНТЕХНИЧЕСКАЯ ЧАСТИ ДЛЯ 6 КОМПРЕССОРОВ
АЛЬБОМ 7	АРХИТЕКТУРНО-СТРОИТЕЛЬНАЯ И САНТЕХНИЧЕСКАЯ ЧАСТИ ДЛЯ 4 КОМПРЕССОРОВ
АЛЬБОМ 8	СТРОИТЕЛЬНЫЕ КОНСТРУКЦИИ И ИЗДЕЛИЯ.
АЛЬБОМ 9	НЕСТАНДАРТИЗИРОВАННОЕ ОБОРУДОВАНИЕ. ТЕХНОЛОГИЧЕСКАЯ ЧАСТЬ
АЛЬБОМ 10	СБОРНИК СПЕЦИФИКАЦИЙ ОБОРУДОВАНИЯ ДЛЯ 6 КОМПРЕССОРОВ
АЛЬБОМ 11	СБОРНИК СПЕЦИФИКАЦИЙ ОБОРУДОВАНИЯ ДЛЯ 4 КОМПРЕССОРОВ
АЛЬБОМ 12	СМЕТЫ И ВЕДОМОСТИ ПОТРЕБНОСТИ В МАТЕРИАЛАХ ДЛЯ 6 КОМПРЕССОРОВ
АЛЬБОМ 13	СМЕТЫ И ВЕДОМОСТИ ПОТРЕБНОСТИ В МАТЕРИАЛАХ ДЛЯ 4 КОМПРЕССОРОВ

ПРИМЕНЕННЫЕ МАТЕРИАЛЫ:

ТИПОВОЙ ПРОЕКТ 407-3-168/75 ТРАНСФОРМАТОРНЫЕ ПОДСТАНЦИИ С КАБЕЛЬНЫМИ И ВОЗДУШНЫМИ ВВОДАМИ 6-10 КВ. ОДИН И ДВА ТРАНСФОРМАТОРА МОЩНОСТЬЮ ДО 2×630 КВА АЛЬБОМ 3 /РАСПРОСТРАНЯЕТ СВЕРДЛОВСКИЙ ФИЛИАЛ ЦИТП/

РАЗРАБОТАН ГОСУДАРСТВЕННЫМИ ПРОЕКТНЫМИ ИНСТИТУТАМИ:

ГИПРОСТРОЙДОРМАШ; АЛЬБОМЫ 1,2,3,4,5,9,10,11,12,13

РОСТОВСКИЙ ПРОМСТРОЙНИИПРОЕКТ: АЛЬБОМЫ 6,7,8,10,11 12,13

ГЛАВНЫЙ ИНЖЕНЕР ИНСТИТУТА В.Р.НИКИТЕНКО

ГЛАВНЫЙ ИНЖЕНЕР ПРОЕКТА Г.В.ОСТАШЕВСКИЙ

УТВЕРЖДЕН МИНСТРОЙДОРМАШЕМ РЕШЕНИЕ №20/83 ОТ 1.11. 1983г.

ВВЕДЕН В ДЕЙСТВИЕ ГИПРОСТРОЙДОРМАШЕМ С 30.12. 1983г. ПРИКАЗ №190-П ОТ 20.12.1983г.

К9 ЦИТП ИНВ. № 8689/7

Типовой проект 904-1-55,84-АР Альбом 7

Лист	Наименование	Страница
	Содержание альбома	2
	Пояснительная записка	3-5
	Архитектурные решения	
1	Общие данные (начало).	6
2	Общие данные (окончание).	7
3	Схемы расположения подземных конструкций и опор под внутренние перегородки (начало).	8
4	Схемы расположения подземных конструкций и опор под внутренние перегородки (окончание)	9
5	Планы на отм. 0.000 и 3.800.	10
6	Фрагменты плана 1-3. Схема расположения накладных проступей.	11
7	Фрагмент плана 4.	12
8	Разрезы 1-1 – 5-5.	13
9	Фасады	14
10	Схемы расположения опор двойного пола и деревянных щитов.	15
11	Сечения 1-1 – 2-2.	16
12	Ведомость отделки помещений. Экспликация полов. План кровли.	17
13	Узлы I-XI. Схема установки закладных элементов в проеме ворот.	18
	Конструкции железобетонные	
1	Общие данные (начало).	19
2	Общие данные (продолжение).	20
3	Общие данные (окончание).	21
4	Схема расположения элементов фундаментов. Узел I.	22
5	Узлы II – VIII	23
6	Узлы IX – XX, А, Б.	24
7	Фундаменты Фм1 – Фм3.	25
8	Фундаменты Фм5 – Фм7, Фм18.	26
9	Фундаменты Фм8 – Фм10.	27
10	Фундаменты Фм4, Фм11, Фм12.	28
11	Фундаменты Фм13 – Фм17.	29
12	Схемы расположения элементов колодцев К1, К2, К3; плит перекрытия и элементов канала КН1 (начало).	30
13	Схемы расположения элементов колодцев К1, К2, К3; плит перекрытия и элементов канала КН1 (продолжение)	31
14	Схемы расположения элементов колодцев К1, К2, К3; плит перекрытия и элементов канала КН1 (окончание).	32
15	Спецификация к участкам монолитным Ум1 – Ум5, Ум9.	33
16	Спецификация к участкам монолитным Ум6 – Ум8. Ведомость расхода стали.	34
17	Участок монолитный Ум1.	35
18	Участки монолитные Ум2 – Ум5.	36
19	Участки монолитные Ум6 – Ум8.	37
20	Участок монолитный Ум9. Ведомость деталей.	38
21	Схема расположения элементов фундамента ФО1.	39
22	Плита ПФм1.	40
23	Плита ПФм2. Спецификация.	41
24	Плита ПФм2. Общий вид (начало).	42
25	Плита ПФм2. Общий вид (продолжение)	43
26	Плита ПФм2. Общий вид (окончание)	44
27	Плита ПФм2. Схема армирования (начало)	45
28	Плита ПФм2. Схема армирования (окончание)	46
29	Спецификация к схемам расположения элементов каркаса, ферм, плит покрытия и перекрытия, элементов лестницы.	47
30	Узлы I – VI.	48
31	Схемы расположения элементов каркаса на отм. 3.800 и ферм.	49
32	Схемы расположения плит перекрытия, покрытия и элементов каркаса на отм. 7.420.	50
33	Схема расположения элементов лестницы. Разрезы 4-4 – 9-9.	51
34	Схемы расположения стеновых панелей (начало)	52
35	Схемы расположения стеновых панелей (продолжение)	53
36	Схемы расположения стеновых панелей (продолжение)	54
37	Схемы расположения стеновых панелей (продолжение)	55
38	Схемы расположения стеновых панелей (окончание)	56
39	Схемы расположения перегородок в осях 1-2, В-10 (начало)	57
40	Схемы расположения перегородок в осях 1-2, В-10 (окончание).	58
41	Плиты Пм1 – Пм13. Спецификация (начало)	59
42	Плиты Пм1 – Пм13 Спецификация (окончание)	60
43	Плиты Пм1, Пм2.	61
44	Плиты Пм3 – Пм7.	62
45	Плиты Пм8 – Пм13.	63
46	Фундаменты под оборудование ФОм1 – ФОм14 (начало)	64
47	Фундаменты под оборудование ФОм1 – ФОм14 (окончание)	65
	Конструкции металлические	
1	Общие данные.	66
2	Техническая спецификация металла на объект (начало).	67
3	Техническая спецификация металла на объект (окончание).	68
4	Техническая спецификация металла на лестницы	69
5	Ведомость металлоконструкций по видам профилей.	70
6	Схема расположения подвесных путей.	71
7	Схема расположения балок перекрытия на отметке 3.800. Разрез 1-1.	72
8	Схема расположения щитов перекрытия на отметке 3.800.	73
9	Разрезы 2-2 – 14-14. Узлы 1 – 5.	74
10	Схема расположения балок на отметках 3.200, 7,400, 4.600, 5,600.	75
11	Схема расположения коробов электрокабелей.	76
12	Шахта для электрокабелей. Схема расположения стоек трубопроводов.	77
13	Схема расположения щитов и балок на отметках 3.800, 0.000.	78
14	Схема расположения щитов перекрытия канала КН1 в осях 1-2, 3, 4, 5, 6, 7. Щиты Щ1 – Щ16.	79
15	Схема расположения жалюзийных решеток, кронштейнов.	80
16	Схема расположения балок и решеток на отм. 0,750, 2,250. Решетки Р1 – Р3.	81
17	Схема расположения лестницы и ограждений, площадки на отметке 3.770.	82
18	Схема расположения наружной лестницы.	83
	Внутренние водопровод и канализация.	
1	Общие данные.	84
2	Планы.	85
3	План кровли. Схемы.	86
	Отопление и вентиляция.	
1	Общие данные (начало)	87
2	Общие данные (окончание)	88
3	План на отм. 0.000.	89
4	План на отм. 3.800.	90
5	Схема системы отопления. Узел управления.	91
6	Схема системы теплоснабжения установок А1.	92
7	Разрезы 1-1; 2-2; 3-3. Схемы систем В2, Ве; Ве2; Ве3; Ве4.	93

Инв.№ подл. | Подпись и дата | Взам. инв.№

привязан

8689/7 2 Инв.№

904-1-55,84-АР

Архит.	Анапалян		
Рук. гр.	Богорошский		
ГАП	Петровский		
Нач. отд.	Оганьянц		
ГИП	Остапенский		

Содержание альбома

Стадия	Лист	Листов
Р	1	1

Госстрой СССР
Ростовский Промстройниипроект

1. Общие данные

1.1. Основание для проектирования

Рабочие чертежи архитектурно-строительной части типового проекта 904-1- автоматизированной компрессорной 6(4)К-250А0 производительностью 1500(1000)м³/мин осушенного воздуха разработаны в соответствии с планом типового проектирования на 1983 год на основании:

1.1.1. Задания на разработку типовых проектов компрессорных станций автоматизированных отдельно стоящих 6(4)К-250А0; 4(3)К-500А0 производительностью 1500(1000); 2000(1500)м³/мин осушенного воздуха.

1.1.2. Технологических заданий на архитектурно-строительную и сантехническую части проекта, выданных институтом „Гипростройдормаш"

1.2. Условия строительства.

При разработке рабочих чертежей приняты типовые конструкции и учтены требования нормативных документов, действующих на 1.01.83 года применительно к площадке строительства со следующей характеристикой природных условий:

- Расчетная зимняя температура наружного воздуха для проектирования отопления -20°С; -30°С; -40°С.
- Вес снегового покрова – для II района – 0.7кПа (70 кгс/м²)
  для III района – 1.0кПа (100 кгс/м²)
  для IV района – 1.5кПа (150 кгс/м²)
- Скоростной напор ветра по СНиП II-6-74 для III географического района (тип местности Б)
- Расчетная глубина промерзания грунта -1.5м
- Грунтовые воды на площадке отсутствуют, грунты непучинистые, непросадочные со следующими нормативными характеристиками: $\varphi^н$=28°; $C^н$=2кПа (0.02 кгс/см²); E=14,7МПа (150 кгс/см²); ρ=1.8 т/м³; коэффициент безопасности по грунту Кг=1.

Здание не рассчитано на строительство в районах с сейсмичностью более 6 баллов, на территориях с подработкой горными выработками и в районах вечной мерзлоты.

1.3. Общие архитектурно-планировочные решения.

Здание компрессорной станции запроектировано в соответствии с требованиями государственных стандартов СССР на габаритные схемы и параметры зданий промышленных предприятий (ГОСТ 23837-79; ГОСТ 23838-79) с учетом „Правил устройства и безопасной эксплуатации стационарных компрессорных установок, воздуховодов и газопроводов", утвержденных Госгортехнадзором СССР и действующих СНиП.

Здание компрессорной станции имеет простую компактную конфигурацию в плане со встроенными камерами воздухозабора и стравливания.

Условно за отметку 0.000 принята отметка чистого пола помещения машинного зала.

Планировочная отметка земли вокруг здания принята -0.150

Степень огнестойкости здания компрессорной – II

Класс ответственности здания – II.

Коэффициент надежности – 0,95.

2. Архитектурно-строительные решения.

2.1. Основные несущие конструкции приняты по строительным каталогам унифицированных железобетонных конструкций одноэтажных производственных зданий.

– Фундаменты под колонны – монолитные железобетонные стаканного типа. Под наружные стены здания предусмотрены сборные железобетонные фундаментные балки.

– Фундаменты под компрессоры – железобетонные сборно-монолитные.

– Фундаменты под прочее оборудование – монолитные бетонные.

– Колонны, фермы, плиты покрытия – сборные железобетонные.

– Каналы – железобетонные сборные и монолитные.

Элементы ограждающих конструкций приняты следующие:

– Стены – однослойные панели из ячеистого бетона марки 35 плотностью ρ=700 кг/м³. Толщина стеновых панелей принята 200мм для всех расчетных температур.

– Кирпичные участки наружных стен в местах устройства ворот приняты толщиной 380мм для всех расчетных температур из кирпича (ГОСТ 530-80) марки 75 на растворе марки 25 с последующей штукатуркой с обеих сторон.

– Покрытие здания – комплексные плиты с теплоизоляционным слоем из гидрофобизированных минераловатных плит повышенной жесткости ρ=200 кг/м³ (ГОСТ 22950-78). Толщину утеплителя принимать по таблице 1 в зависимости от расчетной зимней температуры наружного воздуха.

Таблица 1

Расчетная зимняя температура наружного воздуха	Толщина теплоизоляционного слоя, мм.
-20°	40
-30°	50
-40°	60

– Кровля – рулонная из рубероида марки РЭМ-350, скатная с внутренним водоотводом.

– Освещение здания естественное через окна. Оконные переплеты – деревянные двойные по ГОСТ 12506-67 и стальные переплеты с жалюзийными решетками в камерах воздухозабора и стравливания.

– Внутренние перегородки из сборных железобетонных панелей по серии 1.431-15.

2.2 Обслуживание работающих

2.2.1. Бытовое обслуживание предусмотрено для следующего состава работающих данного производства:
списочное количество работающих – 9
работающих в максимальную смену – 3.

2.2.2. По санитарной характеристике производственный процесс в компрессорной станции относится к группе I^Б.

2.2.3. Бытовые помещения запроектированы раздельными, для обслуживающего и ремонтного персонала. В гардеробных принято общее хранение всех видов одежды.

2.3. Общие противопожарные мероприятия.

2.3.1. Здание компрессорной станции по огнестойкости относится ко II степени.

2.3.2. Категория производства по взрывной, взрывопожарной и пожарной опасности – „А" и „В"

2.3.3. Пределы огнестойкости принятых в проекте основных строительных конструкций соответствуют требованиям таблицы 1 СНиП II-2-80 „Противопожарные нормы проектирования зданий и сооружений".

2.3.4. Встроенные вспомогательные помещения отделены от производственного помещения несгораемыми перегородками.

Испол.	Горская		
Рук. гр.	Бескоровайный		
Гл. спец.	Ясиновской		
Гл. спец.	Рывкис		
Нач. ОВК	Верченко		
Нач. ОПВ	Комов		
ГАП	Петровский		
Нач. отд.	Саакьянц		
Гл. арх.	Кияшко		
Гл. спец.	Боярченко		
Н. контр.	Луценко		

8689/7 3

ТП 904-1-55.84 ПЗ

Пояснительная записка.

Стадия	Лист	Листов
Р	1	3

Госстрой СССР Ростовский Ростовпромстройпроект

2.4 МЕРОПРИЯТИЯ ПО БОРЬБЕ С ШУМОМ.

В ЦЕЛЯХ СНИЖЕНИЯ ОБЩЕГО УРОВНЯ ПРОИЗВОДСТВЕННОГО ШУМА ПРОЕКТОМ ПРЕДУСМОТРЕН РЯД МЕРОПРИЯТИЙ ПО ЗВУКОИЗОЛЯЦИИ ОГРАЖДАЮЩИХ КОНСТРУКЦИЙ.

В ВЫГОРОЖЕННОМ ОТ МАШЗАЛА ПОМЕЩЕНИИ ОПЕРАТОРА ПРИМЕНЕНЫ ОГРАЖДАЮЩИЕ КОНСТРУКЦИИ СО ЗВУКОИЗОЛИРУЮЩЕЙ СПОСОБНОСТЬЮ 30-55ДБ, ОБЕСПЕЧИВАЮЩИЕ ДОПУСТИМЫЙ УРОВЕНЬ ЗВУКОВОГО ДАВЛЕНИЯ В ПОМЕЩЕНИИ:

А) СТЕНЫ – ИЗ СБОРНЫХ ЖЕЛЕЗОБЕТОННЫХ ПАНЕЛЕЙ, СО СТОРОНЫ МАШИННОГО ЗАЛА ОШТУКАТУРЕННЫХ ЗВУКОПОГЛОЩАЮЩЕЙ ШТУКАТУРКОЙ

Б) ДВЕРЬ-ИЗ ДРЕВЕСНО-СТРУЖЕЧНЫХ ПЛИТ

В) ОКНО – ДЕРЕВЯННОЕ С ДВОЙНЫМ ОСТЕКЛЕНИЕМ СТЕКЛОМ ТОЛЩИНОЙ 4 ММ.

ПРИ ПРОИЗВОДСТВЕ РАБОТ ОСОБОЕ ВНИМАНИЕ ДОЛЖНО БЫТЬ ОБРАЩЕНО НА ТЩАТЕЛЬНОСТЬ ГЕРМЕТИЗАЦИИ ОКНА, ВВОДОВ В ПОМЕЩЕНИЕ ОПЕРАТОРА, А ТАКЖЕ НА ТЩАТЕЛЬНОСТЬ ЗАДЕЛКИ АКУСТИЧЕСКИМИ МАТЕРИАЛАМИ МЕСТ СТЫКОВ В ОГРАЖДАЮЩИХ КОНСТРУКЦИЯХ ЭТОГО ПОМЕЩЕНИЯ.

3. ОТОПЛЕНИЕ И ВЕНТИЛЯЦИЯ.

3.1. ОБЩИЕ ДАННЫЕ.

В НАСТОЯЩЕМ РАЗДЕЛЕ РАССМАТРИВАЮТСЯ УСТРОЙСТВА СИСТЕМ ОТОПЛЕНИЯ И ВЕНТИЛЯЦИИ ПОМЕЩЕНИЙ КОМПРЕССОРНОЙ СТАНЦИИ.

В КАЧЕСТВЕ ТЕПЛОНОСИТЕЛЯ ДЛЯ ОТОПЛЕНИЯ И ВЕНТИЛЯЦИИ ПРИНЯТА ПЕРЕГРЕТАЯ ВОДА С ТЕМПЕРАТУРОЙ 150-70°С., ПОДАВАЕМАЯ ОТ ТЕПЛОСЕТИ ПРОМПРЕДПРИЯТИЯ.

3.2. ОТОПЛЕНИЕ

ОТОПЛЕНИЕ МАШИННОГО ЗАЛА В РАБОЧЕЕ ВРЕМЯ ОСУЩЕСТВЛЯЕТСЯ ЗА СЧЕТ ПРОИЗВОДСТВЕННЫХ ТЕПЛОВЫДЕЛЕНИЙ.

ПОДДЕРЖАНИЕ В ПОМЕЩЕНИИ МАШЗАЛА ТЕМПЕРАТУРЫ +20°С В РАБОЧЕЕ И +5°С В НЕРАБОЧЕЕ ВРЕМЯ ОБЕСПЕЧИВАЕТСЯ: НА ОТМЕТКЕ 3.800 – АВТОМАТИЧЕСКИМ ВКЛЮЧЕНИЕМ ОТОПИТЕЛЬНЫХ АГРЕГАТОВ ОТ УСТАНОВЛЕННЫХ В ПОМЕЩЕНИИ ДАТЧИКОВ ТЕМПЕРАТУРЫ, НА ОТМЕТКЕ 0.000 – ВКЛЮЧЕНИЕМ НАГРЕВАТЕЛЬНЫХ ПРИБОРОВ-КОНВЕКТОРОВ ТИПА „АККОРД", УСТАНОВЛЕННЫХ ПОД ОКОННЫМИ ПРОЕМАМИ.

ОТОПЛЕНИЕ ВСПОМОГАТЕЛЬНЫХ ПОМЕЩЕНИЙ ПРЕДУСМАТРИВАЕТСЯ:

– БЫТОВЫХ – КОНВЕКТОРАМИ ТИПА „АККОРД",

– МАСЛОХОЗЯЙСТВА – РЕГИСТРАМИ ИЗ ГЛАДКИХ ТРУБ С УСТАНОВКОЙ ОГРАЖДАЮЩИХ ЭКРАНОВ,

– ОПЕРАТОРСКОГО ПУНКТА И КТП – РЕГИСТРАМИ ИЗ ГЛАДКИХ ТРУБ. ПОДВОДКА К РЕГИСТРАМ ВЫПОЛНЯЕТСЯ НА СВАРКЕ, А РЕГУЛИРУЮЩАЯ И СПУСКНАЯ АРМАТУРА ВЫНЕСЕНЫ ЗА ПРЕДЕЛЫ ЭЛЕКТРИЧЕСКИХ ПОМЕЩЕНИЙ. В РАБОЧЕЕ ВРЕМЯ ОТОПЛЕНИЕ КТП ОСУЩЕСТВЛЯЕТСЯ ЗА СЧЕТ ТЕПЛОВЫДЕЛЕНИЙ ОТ ЭЛЕКТРООБОРУДОВАНИЯ

ТРУБОПРОВОДЫ СИСТЕМЫ ОТОПЛЕНИЯ МОНТИРУЮТСЯ ИЗ СТАЛЬНЫХ ВОДОГАЗОПРОВОДНЫХ ЛЕГКИХ ТРУБ ПО ГОСТ 3262-75.

ПОСЛЕ МОНТАЖА ТРУБОПРОВОДЫ И НАГРЕВАТЕЛЬНЫЕ ПРИБОРЫ ОКРАШИВАЮТСЯ КРАСКОЙ БТ-577 ЗА ДВА РАЗА ПО 1 СЛОЮ ГРУНТОВКИ ПФ-020.

ТРУБОПРОВОДЫ УЗЛА УПРАВЛЕНИЯ ОКРАШИВАЮТСЯ ГРУНТОМ ПФ-020 ЗА 1 РАЗ, ПОСЛЕ ЧЕГО ИЗОЛИРУЮТСЯ ПУХШНУРОМ ИЗ МИНЕРАЛЬНОЙ ВАТЫ ТОЛЩИНОЙ 35ММ В ОПЛЕТКЕ ИЗ ХЛОПЧАТОБУМАЖНОЙ ТКАНИ И ПОКРЫВАЮТСЯ ЛАКОСТЕКЛОТКАНЬЮ ПО РУБЕРОИДУ.

ОПОЗНАВАТЕЛЬНАЯ ОКРАСКА ТРУБОПРОВОДОВ ВЫПОЛНЯЕТСЯ В СООТВЕТСТВИИ С ГОСТ 14202-69.

3.3. ВЕНТИЛЯЦИЯ.

ОСНОВНОЙ ВРЕДНОСТЬЮ В ПОМЕЩЕНИЯХ КОМПРЕССОРНОЙ ЯВЛЯЮТСЯ ТЕПЛОИЗБЫТКИ, СЛАГАЮЩИЕСЯ ИЗ ПРОИЗВОДСТВЕННЫХ ТЕПЛОВЫДЕЛЕНИЙ И ТЕПЛОПОСТУПЛЕНИЙ ОТ СОЛНЕЧНОЙ РАДИАЦИИ.

В МАШИННОМ ЗАЛЕ ПРЕДУСМАТРИВАЕТСЯ ОБЩЕОБМЕННАЯ ВЕНТИЛЯЦИЯ, РАСЧИТАННАЯ НА РАЗБАВЛЕНИЕ ТЕПЛОИЗБЫТКОВ В ЛЕТНИЙ ПЕРИОД.

ВЫТЯЖКА ОСУЩЕСТВЛЯЕТСЯ КРЫШНЫМИ ВЕНТИЛЯТОРАМИ, ОБОРУДОВАННЫМИ САМОЗАКРЫВАЮЩИМИСЯ КЛАПАНАМИ.

ПРИТОК НАРУЖНОГО ВОЗДУХА ОБЕСПЕЧИВАЕТСЯ ЧЕРЕЗ ОТКРЫВАЮЩИЕСЯ СТВОРКИ ОКОН.

В ХОЛОДНЫЙ И ПЕРЕХОДНЫЙ ПЕРИОДЫ ВЕНТИЛЯЦИЯ МАШИННОГО ЗАЛА ОГРАНИЧИВАЕТСЯ ПРОВЕТРИВАНИЕМ ПОМЕЩЕНИЯ ПУТЕМ ПЕРИОДИЧЕСКОГО ПУСКА КРЫШНЫХ ВЕНТИЛЯТОРОВ И ОТКРЫВАНИЕМ ОКОН 2 ГО ЯРУСА.

В ПОМЕЩЕНИИ МАСЛОХОЗЯЙСТВА ПРЕДУСМАТРИВАЕТСЯ МЕХАНИЧЕСКАЯ ОБЩЕОБМЕННАЯ ВЫТЯЖКА, РАССЧИТАННАЯ НА ПЯТИКРАТНЫЙ ВОЗДУХООБМЕН. 2/3 ОБЪЕМА ВОЗДУХА УДАЛЯЕТСЯ ИЗ НИЖНЕЙ ЗОНЫ ПОМЕЩЕНИЯ, А 1/3 – ИЗ ВЕРХНЕЙ.

ПРИТОК ДЛЯ КОМПЕНСАЦИИ ВЫТЯЖКИ ПОСТУПАЕТ ИЗ МАШИННОГО ЗАЛА ЧЕРЕЗ ПРОЕМ, ОБОРУДОВАННЫЙ ОГНЕЗАДЕРЖИВАЮЩИМ КЛАПАНОМ.

В ПОМЕЩЕНИИ ОПЕРАТОРА ВЫТЯЖКА ОСУЩЕСТВЛЯЕТСЯ ЧЕРЕЗ ШАХТУ С ДЕФЛЕКТОРОМ. ПРИТОК – ЧЕРЕЗ ОТКРЫВАЕМЫЕ СТВОРКИ ОКОН.

ПРИ РАССЧЕТНОЙ НАРУЖНОЙ ТЕМПЕРАТУРЕ +28°С И ВЫШЕ ПРЕДУСМАТРИВАЕТСЯ УСТАНОВКА АВТОНОМНОГО БЫТОВОГО КОНДИЦИОНЕРА БК-2500, ОБЕСПЕЧИВАЮЩЕГО ПОДДЕРЖАНИЕ В ПОМЕЩЕНИИ ТЕМПЕРАТУРЫ НЕ ВЫШЕ +25°С.

В КТП ЗАПРОЕКТИРОВАНА ЕСТЕСТВЕННАЯ ВЕНТИЛЯЦИЯ, РАССЧИТАНАЯ НА УДАЛЕНИЕ ТЕПЛОПОСТУПЛЕНИЙ ОТ ЭЛЕКТРООБОРУДОВАНИЯ. ПРИТОК ОСУЩЕСТВЛЯЕТСЯ ЧЕРЕЗ ЖАЛЮЗИЙНЫЕ РЕШЕТКИ В ВОРОТАХ, СНАБЖЕННЫЕ УТЕПЛЕННЫМИ КЛАПАНАМИ.

БЫТОВЫЕ ПОМЕЩЕНИЯ ИМЕЮТ ЕСТЕСТВЕННУЮ ВЕНТИЛЯЦИЮ ЧЕРЕЗ ШАХТУ С ДЕФЛЕКТОРОМ.

МОНТАЖ СИСТЕМ ВЕНТИЛЯЦИИ ВЫПОЛНЯЕТСЯ В СООТВЕТСТВИИ СО СНИП III-28-75.

УЗЛЫ ПРОХОДА СИСТЕМ ВЕ 1; ВЕ 3 ЧЕРЕЗ КРОВЛЮ ВЫПОЛНЯЮТСЯ С КЛАПАНАМИ ПО СЕРИИ 5.904-10.

ВОЗДУХОВОДЫ СИСТЕМ В2; ВЕ 1; ВЕ 3 ИЗГОТАВЛИВАЮТСЯ ИЗ ТОНКОЛИСТОВОЙ СТАЛИ ТОЛЩИНОЙ ДО 0,7ММ, А ВОЗДУХОВОДЫ, ПРОЛОЖЕННЫЕ ВЫШЕ КРОВЛИ – ИЗ ТОНКОЛИСТОВОЙ СТАЛИ ТОЛЩИНОЙ 1,4ММ.

ВОЗДУХОВОД СИСТЕМЫ В2, ПРОХОДЯЩИЙ ЧЕРЕЗ ПОМЕЩЕНИЕ МАШИННОГО ЗАЛА, ВЫПОЛНЯЕТСЯ ИЗ СТАЛИ ТОЛЩИНОЙ 1,4ММ НА СВАРКЕ И ОШТУКАТУРИВАЕТСЯ ПЕРЛИТОВОЙ ШТУКАТУРКОЙ ТОЛЩИННОЙ 25ММ ПО МЕТАЛЛИЧЕСКОЙ СЕТКЕ.

ВОЗДУХОВОДЫ СИСТЕМЫ ВЕ 2; ВЕ 4 ВЫПОЛНЯЮТСЯ ИЗ ОЦИНКОВАННОЙ СТАЛИ.

ВОЗДУХОВОДЫ ИЗ ЧЕРНОЙ СТАЛИ ПОКРЫВАЮТСЯ КРАСКОЙ ПФ-115 ПО ГРУНТУ ПФ-020 ВНУТРИ И СНАРУЖИ ЗА 1 РАЗ. ВТОРАЯ ОКРАСКА НАРУЖНОЙ ПОВЕРХНОСТИ ВОЗДУХОВОДОВ ВЫПОЛНЯЕТСЯ ПОСЛЕ ИХ МОНТАЖА.

ОСНОВНЫЕ ПОКАЗАТЕЛИ ПО ЧЕРТЕЖАМ ОТОПЛЕНИЯ И ВЕНТИЛЯЦИИ, ХАРАКТЕРИСТИКА ОТОПИТЕЛЬНО-ВЕНТИЛЯЦИОННЫХ СИСТЕМ И ДАННЫЕ РАСЧЕТОВ ВОЗДУШНО-ТЕПЛОВЫХ БАЛАНСОВ ПРИВЕДЕНЫ В ТАБЛИЦАХ 1-3.

4. ВНУТРЕННИЙ ВОДОПРОВОД И КАНАЛИЗАЦИЯ.

4.1. ОБЩИЕ ДАННЫЕ

ПРОЕКТОМ ПРЕДУСМАТРИВАЕТСЯ УСТРОЙСТВО В ЗДАНИИ ВНУТРЕННИХ СИСТЕМ ХОЗЯЙСТВЕННО-ПИТЬЕВОГО ВОДОПРОВОДА, ГОРЯЧЕГО ВОДОСНАБЖЕНИЯ, БЫТОВОЙ И ПРОИЗВОДСТВЕННОЙ КАНАЛИЗАЦИИ, А ТАКЖЕ ВНУТРЕННИХ ВОДОСТОКОВ.

РЕШЕНИЕ СИСТЕМЫ ОБОРОТНОГО ВОДОСНАБЖЕНИЯ И ОТВОДА ВОДЫ ОТ ПРЕДОХРАНИТЕЛЬНОГО КЛАПАНА ПРЕДУСМОТРЕНО В ТЕХНОЛОГИЧЕСКОЙ ЧАСТИ ПРОЕКТА.

ДАННЫЙ РАЗДЕЛ ВЫПОЛНЕН В СООТВЕТСТВИИ СО СЛЕДУЮЩЕЙ ДОКУМЕНТАЦИЕЙ:

– СНИП II-30-76„ ВНУТРЕННИЙ ВОДОПРОВОД И КАНАЛИЗАЦИЯ ЗДАНИЙ".

– СНИП II-34-76„ ГОРЯЧЕЕ ВОДОСНАБЖЕНИЕ".

– СН 478-80 „ИНСТРУКЦИЯ ПО ПРОЕКТИРОВАНИЮ И МОНТАЖУ СЕТЕЙ ВОДОСНАБЖЕНИЯ И КАНАЛИЗАЦИИ ИЗ ПЛАСТМАССОВЫХ ТРУБ".

4.2. МЕРОПРИЯТИЯ ПО РАЦИОНАЛЬНОМУ ИСПОЛЬЗОВАНИЮ ВОДНЫХ РЕСУРСОВ И ОХРАНЕ ВОДОЕМОВ ОТ ЗАГРЯЗНЕНИЙ.

В ЦЕЛЯХ СОКРАЩЕНИЯ РАСХОДА ПИТЬЕВОЙ ВОДЫ ПОСЛЕДНЯЯ ПОДАЕТСЯ ТОЛЬКО НА ХОЗЯЙСТВЕННО-ПИТЬЕВЫЕ НУЖДЫ. НА ОХЛАЖДЕНИЕ КОМПРЕССОРНЫХ АГРЕГАТОВ ПРЕДУСМАТРИВАЕТСЯ ПОДАЧА ВОДЫ ИЗ СИСТЕМЫ ОБОРОТНОГО ВОДОПРОВОДА.

4.3. ТЕХНИЧЕСКИЕ РЕШЕНИЯ.

РАСЧЕТНЫЕ РАСХОДЫ ВОДЫ И СТОКОВ СОСТАВЛЯЮТ:

- ВОДОПРОВОД ХОЗЯЙСТВЕННО-ПИТЬЕВОЙ — 1,46 $м^3$/сут; 0,48 $м^3$/ч; 0,42 л/с
- ГОРЯЧЕЕ ВОДОСНАБЖЕНИЕ — 0,85 $м^3$/сут; 0,56 $м^3$/ч; 0,42 л/с
- КАНАЛИЗАЦИЯ БЫТОВАЯ — 1,11 $м^3$/сут; 1,04 $м^3$/ч; 2,2 л/с
- КАНАЛИЗАЦИЯ ДОЖДЕВАЯ — 32 л/с
- КАНАЛИЗАЦИЯ ПРОИЗВОДСТВЕННАЯ — 24,6 $м^3$/сут; 1,1 $м^3$/ч; 0,3 л/с

ПОТРЕБНЫЕ НАПОРЫ НА ВВОДЕ ДЛЯ СЕТЕЙ ХОЗЯЙСТВЕННО-ПИТЬЕВОГО ВОДОПРОВОДА И ГОРЯЧЕГО ВОДОСНАБЖЕНИЯ СОСТАВЛЯЮТ 12 м.

В ПРОИЗВОДСТВЕННУЮ КАНАЛИЗАЦИЮ ОТВОДЯТСЯ ЧИСТЫЕ СТОКИ ОТ ДРЕНАЖА И ПРОДУВКИ ОБОРУДОВАНИЯ, ДРЕНАЖНЫЕ ВОДЫ ИЗ КАМЕР СТРАВЛИВАНИЯ И КАНАЛОВ. НА ВЫПУСКЕ ИЗ КАНАЛОВ В ПРИЯМКЕ, УСТАНОВЛЕНА ЗАДВИЖКА, КОТОРАЯ НОРМАЛЬНО НАХОДИТСЯ В ЗАКРЫТОМ СОСТОЯНИИ.

В СВЯЗИ С МАЛЫМ ОБЪЕМОМ ПОМЕЩЕНИЯ МАСЛОХОЗЯЙСТВА И НА ОСНОВАНИИ П.3.11д И ТАБЛИЦЫ 5[9] СНиП 11-30-76 ПРОТИВОПОЖАРНЫЙ ВОДОПРОВОД В ЗДАНИИ НЕ ПРЕДУСМАТРИВАЕТСЯ.

РАСХОД ВОДЫ НА НАРУЖНОЕ ПОЖАРОТУШЕНИЕ СОСТАВЛЯЕТ 15 л/с.

5. УКАЗАНИЯ ПО ПРИВЯЗКЕ

ПРИ ПРИВЯЗКЕ ПРОЕКТА К КОНКРЕТНОЙ ПЛОЩАДКЕ НЕОБХОДИМО:

В ОБЩИХ УКАЗАНИЯХ НА ЛИСТЕ 2 УКАЗАТЬ МАРКИ БИТУМНЫХ МАСТИК ДЛЯ УСТРОЙСТВА КРОВЕЛЬ СОГЛАСНО ТАБЛИЦЕ 3 СНиП II-26-76 „КРОВЛИ."

В ВЕДОМОСТИ ОТДЕЛКИ ПОМЕЩЕНИЙ УКАЗАТЬ ЦВЕТА ОТДЕЛОЧНЫХ ОКРАСОК.

В КОМПЛЕКТЕ ЧЕРТЕЖЕЙ ТП 904-1- -ВК ОПРЕДЕЛИТЬ И ПРОСТАВИТЬ ГЛУБИНУ ЗАЛОЖЕНИЯ, ДЛИНУ И УКЛОН ВВОДОВ И ВЫПУСКОВ. В СЛУЧАЕ ПОДКЛЮЧЕНИЯ ПРОИЗВОДСТВЕННОЙ КАНАЛИЗАЦИИ К НАРУЖНОЙ КАНАЛИЗАЦИОННОЙ СЕТИ, ВЫДЕЛЯЮЩЕЙ ВРЕДНЫЕ ПАРЫ И ЗАПАХИ, НЕОБХОДИМО ПРЕДУСМОТРЕТЬ МЕРОПРИЯТИЯ, ИСКЛЮЧАЮЩИЕ ПОПАДАНИЕ ЗАПАХОВ И ГАЗОВ.

Типовой проект 9.904-1-55.84-АР Альбом 7

Ведомость основных комплектов рабочих чертежей

Обозначение	Наименование	Примечание
ТП904-1- -ТХ	Технология производства	
-ЭС	Электроснабжение	
-ЭМ	Силовое электрооборудование	
-ЭО	Электрическое освещение	
-СС	Связь и сигнализация	
-А	Автоматизация	
-АЗЩ	Задание заводу-изготовителю щитов	
-АР	Архитектурные решения	
-КЖ	Конструкции железобетонные	
-КМ	Конструкции металлические	
-ВК	Внутренние водопровод и канализация	
-ОВ	Отопление и вентиляция	

Ведомость рабочих чертежей основного комплекта ТП904-1- -АР

Лист	Наименование	Примечание
1	Общие данные (начало)	
2	Общие данные (окончание)	
3	Схемы расположения подземных конструкций и опор под внутренние перегородки. (начало)	
4	Схемы расположения подземных конструкций и опор под внутренние перегородки. (окончание)	
5	Планы на отм. 0.000 и 3.800	
6	Фрагменты плана 1-3. Схема расположения накладных проступей	
7	Фрагмент плана 4	
8	Разрезы 1-1 — 5-5	
9	Фасады	
10	Схемы расположения опор двойного пола и деревянных щитов	
11	Сечения 1-1 — 2-2	
12	Ведомость отделки помещений. Экспликация полов. План кровли	
13	Узлы I-XI. Схема установки закладных элементов в проеме ворот	

Данный проект выполнен в соответствии с действующими строительными нормами и правилами проектирования, которые предусматривают мероприятия, обеспечивающие взрывную, взрывопожарную и пожарную безопасность при соблюдении правил безопасности в эксплуатации здания (сооружения). Мероприятия выполнены на основании технологических заданий и указанных в них категорий производств.

Главный инженер проекта
Главный специалист
Дата 28.06.1

Ведомость ссылочных и прилагаемых документов

Обозначение	Наименование	Примечание
	Ссылочные документы	
ГОСТ 948-76	Перемычки железобетонные для зданий с кирпичными стенами	
ГОСТ 6629-74*	Двери деревянные внутренние для жилых и общественных зданий. Типы и размеры	
ГОСТ 12506-67	Окна деревянные для зданий промышленных предприятий	
ГОСТ 14624-69	Двери деревянные для зданий промышленных предприятий	
Шифр 41-74	Ворота распашные В 3.6 х 3.0; В 3.6 х 3.6; В 3.6 х 4.2; В 4.8 х 5.4 с ручными приборами открывания.	
вып. 1	Техническое описание.	
вып. 2	Рабочие чертежи. Технические условия	
ИИ-04-07 вып.1	Железобетонные лестницы для зданий с высотой этажей 3.3 и 4.2м	
5.904-4	Двери и люки для венткамер	
1.020-1 вып. 7-1	Конструкции каркаса межвидового применения для многоэтажных общественных и производственных зданий (на основе серии ИИ-04). Лестницы железобетонные. Опалубочные чертежи армирования. Пространственные каркасы. Арматурные изделия.	
1.400-15 вып.1	Унифицированные закладные изделия железобетонных конструкций для крепления технологических коммуникаций и устройств. Рабочие чертежи унифицированных закладных изделий	
1.431-6	Кирпичные перегородки для одноэтажных и многоэтажных зданий	
1.431-10 вып. 2 вып. 3	Перегородки консольные сетчатые стальные. Монтажные схемы. Узлы. Дверные створки, стойки, ригели; щиты	
2.435-6 вып. 5	Противопожарные двери и ворота промышленных зданий. Противопожарные двери деревянные (пропитанные антипиренами)	
ТП 407-3-168/75 Альбом III	Трансформаторные подстанции с кабельными и воздушными вводами 6-10 кв на один и два трансформатора мощностью до 2х630 кв А Типовые детали и конструкции	
3.006-2 вып. II-2	Сборные железобетонные каналы и тоннели из лотковых элементов Рабочие чертежи железобетонных изделий (плиты, опорные подушки)	
2.430-3	Типовые архитектурно-строительные детали промышленных зданий с кирпичными стенами. Детали сопряжения кирпичных стен с конструкциями зданий	
2.436-9	Типовые архитектурно-строительные детали окон с применением деревянных оконных блоков по ГОСТ 12506-67	
2.436-11 вып.1	Узлы окон со стальными переплетами по серии 1.436.2-15. Узлы крепления окон и сопряжения со стенами.	
2.460-5 вып.1	Архитектурные детали утепленных покрытий одноэтажных промышленных зданий. Рабочие чертежи типовых деталей парапетов, карнизов и ендов	
2.460-14 вып.1	Типовые узлы покрытий промышленных зданий в местах пропуска вентиляционных шахт. Рабочие чертежи типовых узлов	
2.460-15 вып.1	Типовые узлы покрытий промышленных зданий в местах установки крышных вентиляторов. Рабочие чертежи типовых узлов	

Ведомость спецификаций

Лист	Наименование	Примечание
4	Спецификация к схеме расположения элементов подземных конструкций	
5	Спецификация элементов заполнения проемов ворот, дверей и перемычек	
6	Спецификация к схеме расположения сетчатых перегородок и накладных проступей.	
7	Спецификация элементов к фрагменту плана 4	
9	Спецификация элементов заполнения оконных проемов	
10	Спецификация к схеме расположения опор двойного пола.	
12	Спецификация элементов к узлам заделки кровли	
13	Спецификация элементов к плану на отм. 0.000	

8689/7 6

Инв. № подл. | Подпись и дата | Взам. инв. №

Привязан

Инв. №

Ст. техн.	Суман	
Ст. инж.	Горская	
Рук. гр.	Бескоровайный	
ГАП	Петровский	
Нач. отд.	Саакьянц	
Гл. спец.	Князько	
Н. контр.	Луценко	
ГИП	Осташевский	

ТП904-1-55.84 АР

Компрессорная станция 4К-250АО с осушкой воздуха

Стадия	Лист	Листов
Р	1	13

Общие данные (начало)

Госстрой СССР Ростовский Промстройниипроект

Типовой проект 904-1-55.84-АР Альбом 7

1. Общие указания.

1.1. Рабочие чертежи архитектурно-строительной части автоматизированной отдельно стоящей компрессорной станции 6(4)К-250 АО производительностью 1500(1000) $м^3$/мин. осушенного воздуха разработаны на основании заданий на архитектурно-строительную и сантехническую части проекта, выданных институтом „Гипростройдормаш" г. Ростова-на-Дону в 1983 г.

1.2 Условно за отметку 0.000 принята отметка чистого пола первого этажа машинного зала, соответствующая отметке по топографической съемке генерального плана.

1.3 Степень огнестойкости здания – II.

1.4 Степень ответственности здания – II.

1.5. Наружные стены здания компрессорной станции – однослойные панели толщиной 200мм из ячеистого бетона марки 35 с плотностью $\rho = 700$ кг/$м^3$.

1.6 Отдельные участки наружных стен выполнять из кирпича (ГОСТ 530-80) марки 75 на растворе марки 25.

1.7 Внутренние стены и перегородки выполнять из сборных железобетонных панелей.

1.8 Отдельные участки внутренних стен и перегородок выполнять из кирпича марки 75 на растворе марки 25.

1.9 При кладке кирпичных участков перегородок в откосы дверных проемов заложить антисептированные деревянные пробки размером 250×120×65 через 10 рядов кладки по высоте, но не менее двух с каждой стороны проема. При кладке кирпичного участка наружной стены по оси „Д" предусмотреть установку закладных элементов для крепления ворот трансформаторной подстанции.

1.10 Горизонтальная гидроизоляция наружных и внутренних стен на отметке -0.030 выполняется из цементно-песчаного раствора состава 1:2 толщиной 30 мм.

1.11 До начала производства работ по устройству кровли необходимо разработать мероприятия по противопожарной защите и по контролю за выполнением правил пожарной безопасности и правил техники безопасности при производстве строительно-монтажных работ.

1.12 Отвод воды с кровли – внутренний.

1.13 Покрытие здания компрессорной станции выполняется из сборных железобетонных комплексных плит с теплоизоляционным слоем из гидрофобизированных минераловатных плит повышенной жесткости толщиной 40; 50; 60мм (ГОСТ 22950-78), плотностью $\rho = 200$ кг/$м^3$, производимых из гидромассы и защитного водоизоляционного ковра из одного слоя рубероида марки РэМ-350 (ТУ 21-30-72), наклеенного в заводских условиях.

1.14 Конструкция кровли по комплексным плитам состоит из следующих элементов:

а) защитного слоя из гравия (ГОСТ 8268-74*) крупностью 5-10мм на горячей битумной мастике марки МБК-Г-

б) водоизоляционного ковра из двух слоев рубероида с эластичным слоем марки РэМ-350 (ТУ 21-30-72) на горячей битумной мастике МБК-Г-

1.15 В местах примыканий кровли к парапету выполнить усиление из 3х слоев рубероида: 1й слой (верхний) из рубероида с эластичным покровным слоем и крупнозернистой посыпкой марки РэК-420 (ТУ 21-27-30-72), 2 слоя (нижних) из рубероида марки РэМ-350 на горячей битумной мастике марки МБК-Г-

1.16 Продольные и поперечные стыки между комплексными плитами и места примыкания их к парапету заполнить вкладышами из гидрофобизированных минераловатных плит (ГОСТ 22950-78) и предусмотреть над стыками укладку полос шириной 250 мм из подкладочного рубероида маки РПП-350Б (ГОСТ 10923-76) и точечную приклейку их с одной стороны шва.

1.17 Все деревянные конструкции должны быть антисептированы, а соприкасающиеся с бетоном или кирпичной кладкой обернуты толем.

1.18 Стальные щиты из рифленой стали, жалюзийные решетки и все деревянные конструкции окрасить двумя слоями эмали ПФ-115 (ГОСТ 6465-76*) по одному слою грунтовки ПФ-020 (ГОСТ 10186-79). Стальные щиты сетчатых перегородок закладные элементы и прочие стальные конструкции окрасить алюминиевой краской БТ177 (ГОСТ 5631-79).

1.19 Стеновые панели с фасадной стороны должны отделываться в заводских условиях лицевым слоем с применением цветных смесей.

1.20 Кирпичные участки наружных стен оштукатурить цементно-песчаным раствором марки „50" толщиной 20мм и расшить под швы панелей. Откосы оконных и дверных проемов тоже оштукатурить цементно-песчаным раствором.

1.20.1 После монтажа наружных стеновых панелей горизонтальные и вертикальные швы расшить цементным раствором марки 100 согласно узлам серии 2.432-1 в.1.

1.20.2 В целях снижения производственного шума предусмотреть звукопоглощающую штукатурку в отсеках всасывания воздуха с отм. 3.000 и внутренней перегородки по оси „7" с отм. 3.800 со стороны машинного зала. Для звукопоглощающей штукатурки должны применяться в качестве вяжущего портландцемент или шлакопортландцемент. В качестве заполнителя – однофракционные пески крупностью от 3мм до 5мм из легких пористых материалов: пемзы, перлита, шлаков, керамзита и др. Количество вяжущего и зерновой состав заполнителя должны обеспечивать открытую незамкнутую поверхность. Приготовленный раствор для звукопоглощающей штукатурки слоем 25 мм укладывают на свеженанесенный грунт, выполненный из цементного раствора толщиной 10 мм.

1.20.3 Работы в зимних условиях должны производиться в соответствии с проектом производства работ. Возведение кирпичной кладки в зимних условиях производить в соответствии с требованиями п.п. 7.1-7.22 СНиП III-17-78. Способ возведения кладки в зимних условиях выбирается в проекте производства работ.

1.20.4 Внутренние отделочные работы в зимнее время при отрицательных температурах должны производиться только при наличии постоянно действующих систем отопления и вентиляции в помещениях.

1.20.5 Схемы расположения фундаментов под каркас здания, фундаментных балок и характеристики грунтовых условий приведены в основном комплекте чертежей железобетонных конструкций ТП904-1- -КЖ.

1.20. Уплотнение основания под полы, каналы, фундаменты под оборудование производить слоями непучинистых грунтов толщиной 200мм с доведением плотности скелета грунта до 1,6 т/$м^3$.

1.20. Подготовка под сборные элементы подземных конструкций песчаная толщиной 100мм. Основания под монолитные элементы выполнять путем втрамбования в грунт щебня или гравия крупностью 40-60 мм.

1.20. Наружные поверхности стенок каналов и приямков, находящиеся в грунте, обмазать за 2 раза горячим битумом марки БН 70/30 ГОСТ 6617-76 по холодной битумной грунтовке.

1.20 Обратную засыпку фундаментов и пазух у стенок каналов допускается производить после монтажа плит перекрытия каналов непучинистым грунтом с послойным трамбованием через 200-300мм с обеих сторон.

1.2 Покрытие полов выполнять после устройства фундаментов под оборудование, каналов, сантехнических, энергетических и технологических разводок, а также после окончания монтажа технологического оборудования.

1.2 Уклон пола в камерах стравливания выполнить за счет планировки грунта.

1.2 Прокладку труб для кабелей производить под наблюдением электриков.

1.2 По периметру наружных стен здания выполнить асфальтобетонную отмостку шириной 1000мм с уклоном 5% от здания по щебеночному основанию толщиной 100мм.

Инв.№ подл.	Подпись и дата	Взам. инв.№
Сл. инж.	Горская	
Рук. гр.	Бескоровайный	
ГАП	Петровский	
Нач. отд.	Саакьянц	
Гл. спец. т.о.	Кияшко	
Н. контр.	Луценко	
ГИП	Осташевский	

8689/7 7

ПРИВЯЗАН

ИНВ. №

ТП 904-1-55.84-АР

Компрессорная станция ЧК-250 АО с осушкой воздуха.

Стадия	Лист	Листов
Р	2	

Общие данные (окончание)

ГОССТРОЙ СССР РОСТОВСКИЙ ПРОМСТРОЙНИЙПРОЕКТ

Типовой проект 904-1-55.84 АР Альбом 7

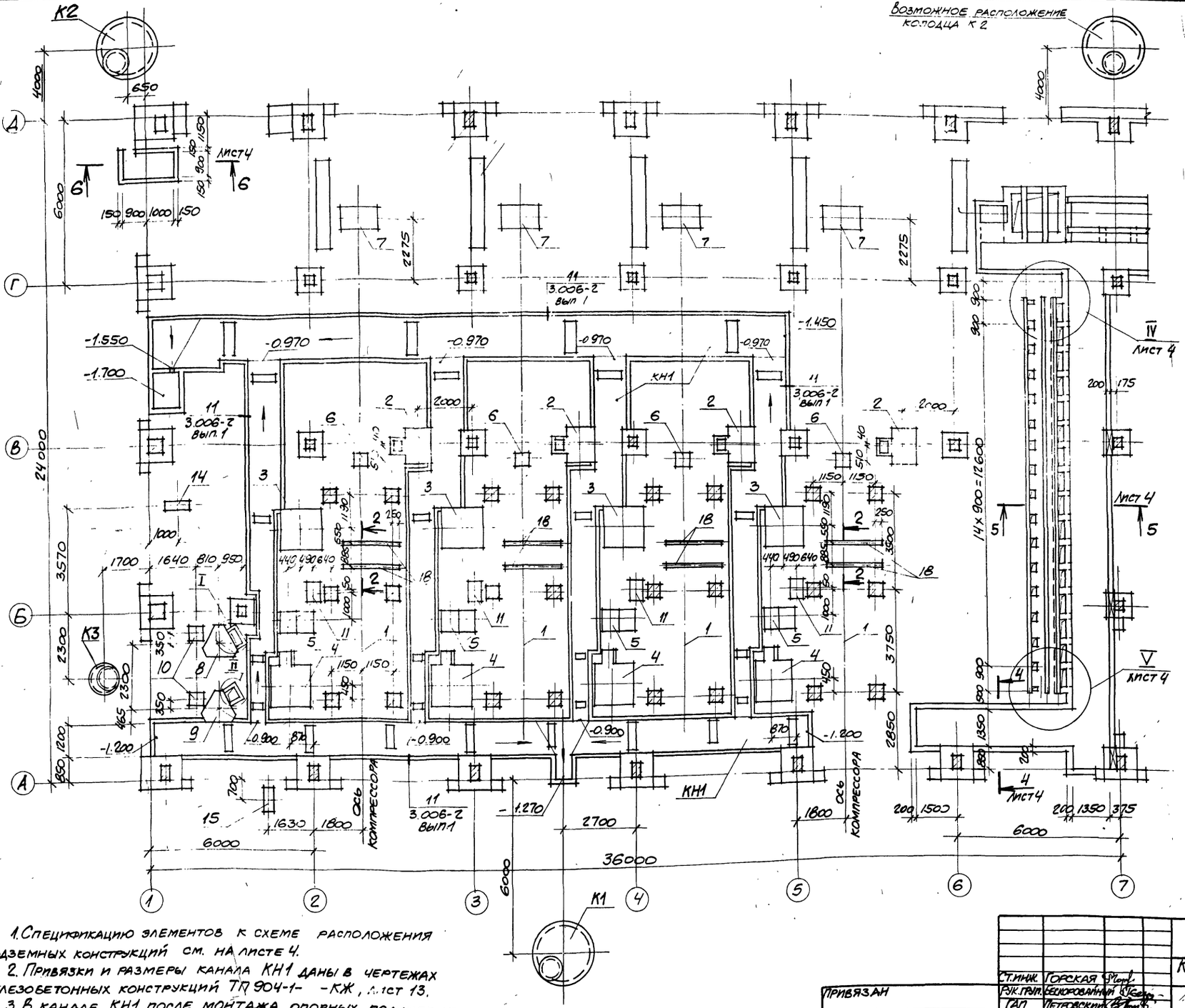
К2
Возможное расположение колодца К2
К3
К1
КН1
Ось компрессора
Ось компрессора
Лист 4
Лист 4
Лист 4
Лист 4
Лист 4
Лист 5
5
6
6
4
4
4
5
14 х 900 = 12600
36000
6000
6000
6000
6000
6000
24000
3570
2300
2300
2850
3750
2275
2275
4000
4000
650
1700
1640
810
950
1630
1800
2700
1800
1500
1350
375
1000
1150
1150
1150
1150
2000
2000
2000
2000
1200
700
870
870
465
350
350
350
450
450
250
250
3900
3900
1130
1130
1130

Типовой проект 904-1-55.84 АР. Альбом 7

Инв.№ подл. | Подпись и дата | Взам.инв.№

Схемы расположения опор под внутренние перегородки

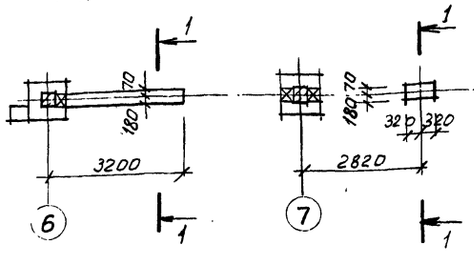

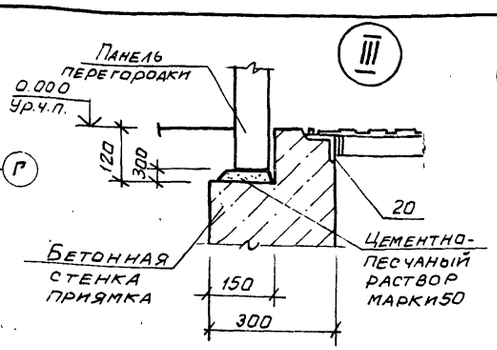

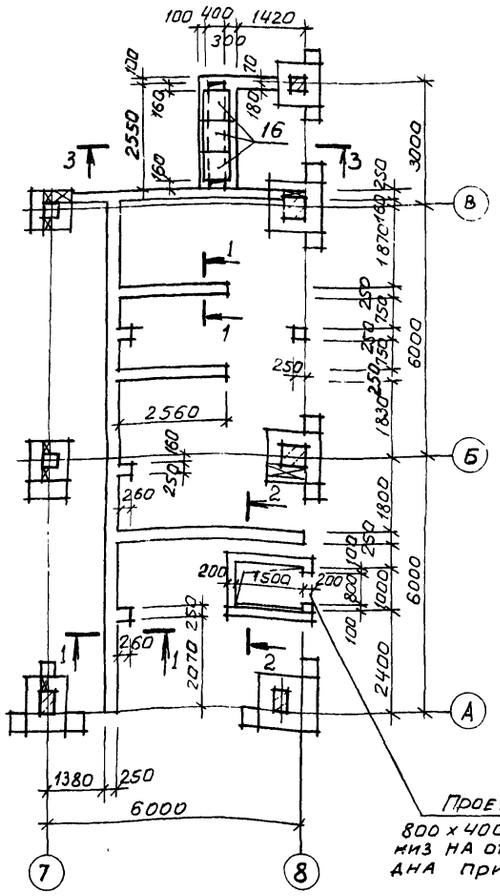

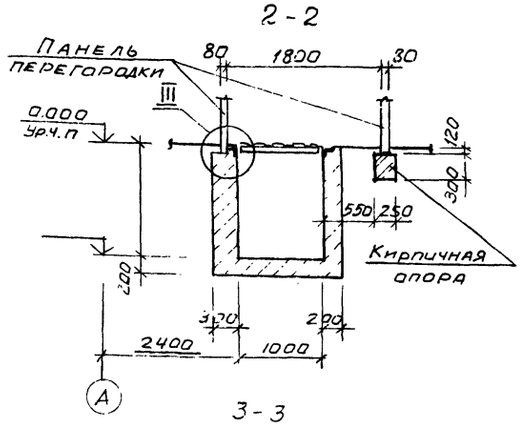

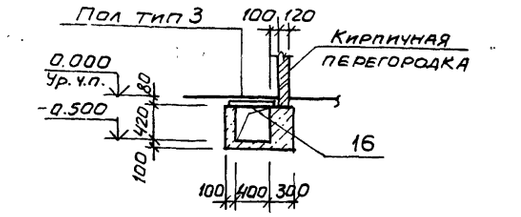

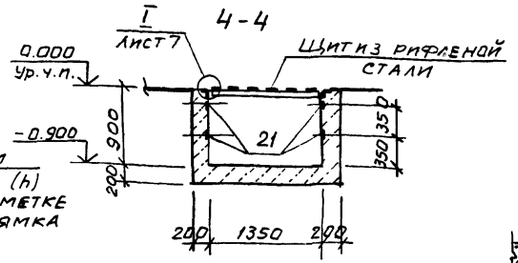

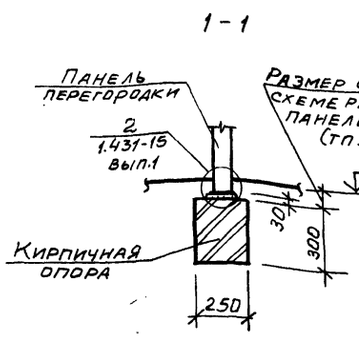

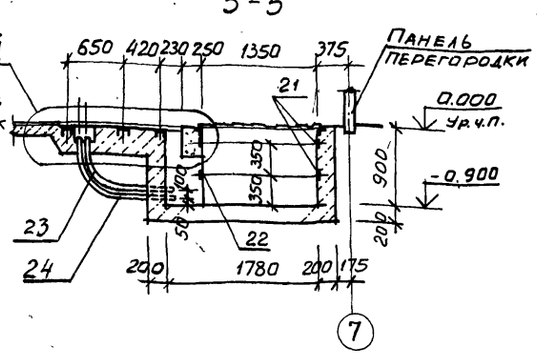

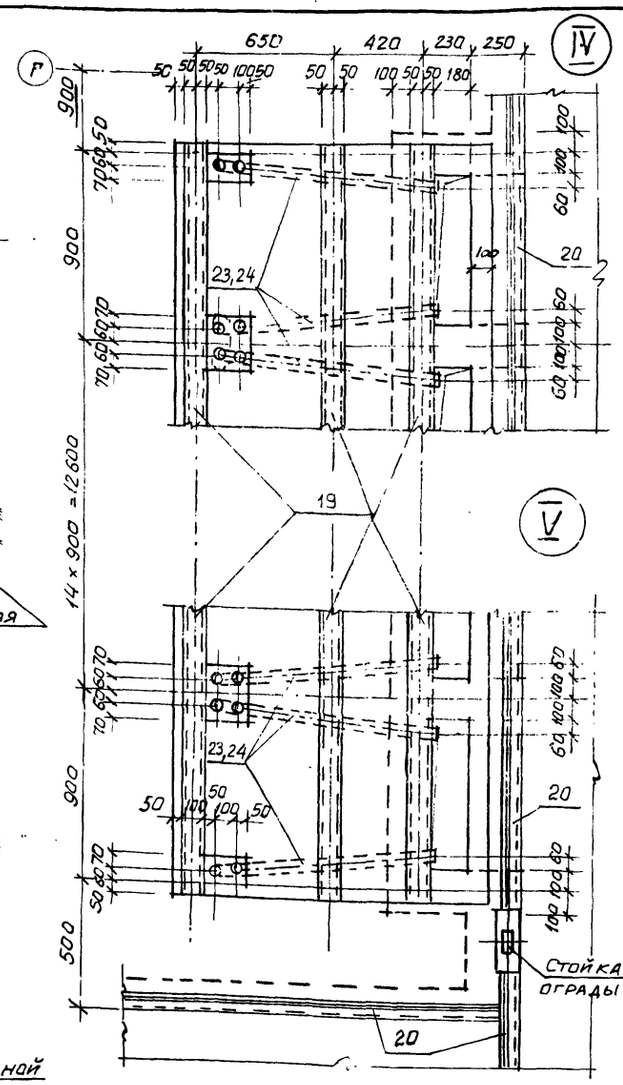

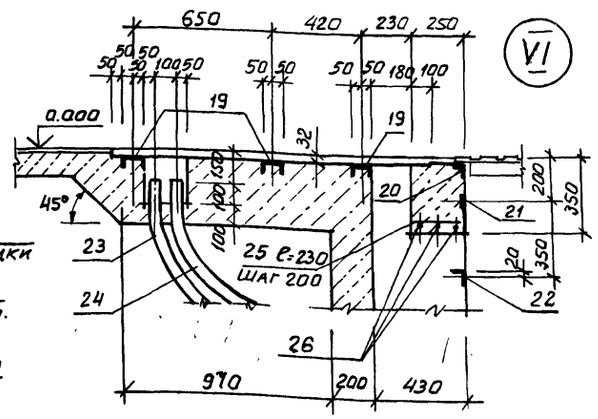

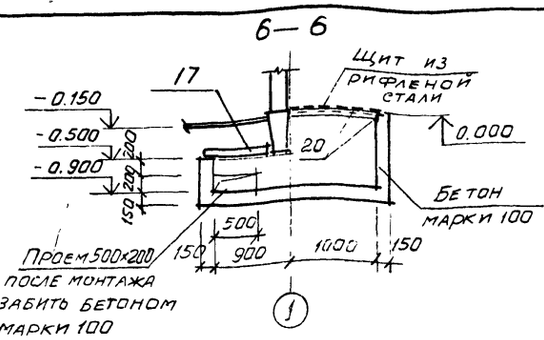

Спецификация к схеме расположения элементов подземных конструкций

Марка, поз	Обозначение	Наименование		Кол.	Масса ед, кг	Приме-чание
КН1	тп 904-1- -КЖ, лист 13	Канал	КН1	1		
К1	тп 904-1- -КЖ, лист 12	Колодец	К1	1		
К2		"	К2	1		
К3		"	К3	1		
1	тп 904-1- -КЖ, лист 41	Фундамент	Ф01	4		
2	тп 904-1- -КЖ лист 46	"	Ф0м1	4		
3		"	Ф0м2	4		
4		"	Ф0м3	4		
5		"	Ф0м4	4		
6		"	Ф0м5	4		
7		"	Ф0м6	4		
8		"	Ф0м7	1		
9		"	Ф0м8	1		
10		"	Ф0м9	2		
11	тп 904-1- -КЖ лист 47	"	Ф0м10	4		
12		"	Ф0м11	4		
13		"	Ф0м12	4		
14		"	Ф0м13	1		
15			Ф0м14	1		
16	3.006-2 в. II-2	Плита	П3-8	3		
17		"	П7д-5	1		
18	тп 904-1- -КЖИ-МН8	Изделие закладное МН8		8		
19	1.400-15 в.1 560-07	То же	МН565	43,5	9,2	м
20	1.400-15 в.1 550-06	"	МН555	53,5	5,3	м
21	1.400-15 в.1 110-11	"	МН104-6	65,0	3,5	м
22	тп 904-1- -КЖИ-МН9	"	МН9	1	56,1	
23	тп 904-1 -КЖИ- -МН10; МН11	"	МН10	32	7,5	
24		"	МН11	32	7,3	
25		ф6 АI ГОСТ 5781-82		17	0,222	м
26		ф10 АI ГОСТ 5781-82		43,5	0,617	м

8689/7 5

Техник	Суман	
Ст.инж.	Горская	
Рук. гр.	Бескородайный	
ГАП	Петровский	
Нач. отд.	Саакьянц	
Гл. спец.	Княжко	
Н. контр.	Луценко	
ГИП	Осташевский	

Привязан

Инв.№

ТП 904-1-55.84 - АР

Компрессорная станция 4К-250 А0 с осушкой воздуха

Стадия	Лист	Листов
Р	4	

Схемы расположения подземных конструкций и опор под внутренние перегородки (окончание)

Госстрой СССР Ростовский Промстройниипроект

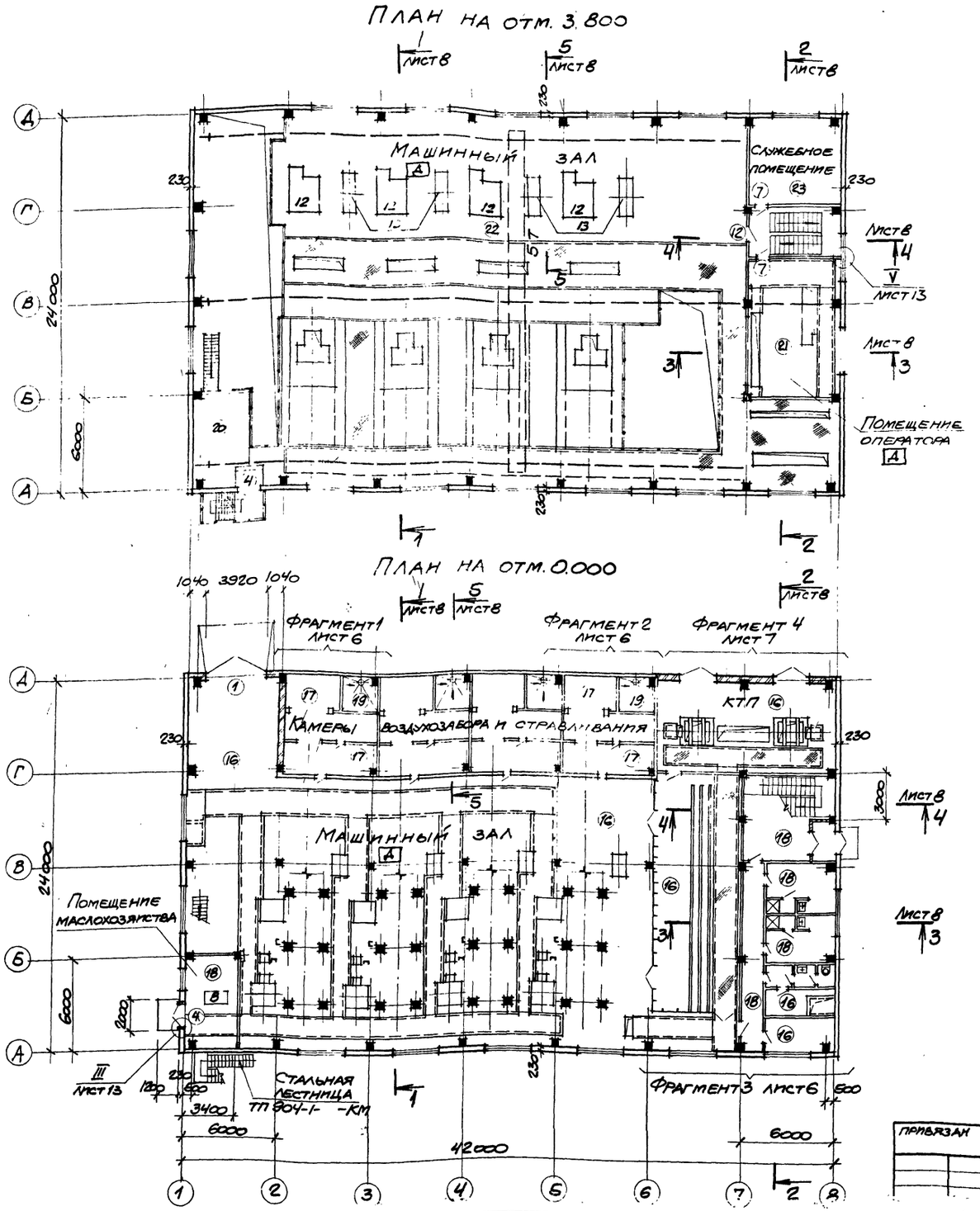

Ведомость проемов ворот и дверей

Марка поз.	Размер проема в кладке
1	3920 × 4800
2	2200 × 2360
5	1520 × 2380
8А; 9	810 × 2070

Ведомость перемычек

Марка поз.	Схема сечения
ПР1	2.400; 380; 2ПР8-24.38.14
ПР2	1ПР3-19.12.14; 2.380 (ПР2); 2.080 (ПР3)
ПР3	120; 1ПР1-10.12.14

Спецификация элементов заполнения проемов ворот, дверей и перемычек

Марка, поз.	Обозначение	Наименование	Кол.	Масса ед, кг	Примечание
		Элементы заполнения проемов			
1	Шифр 41-74, вып. 1; 2	Ворота В 3,6×4,2	1		
2	ТП 407-3-168/75, Альбом IV	Ворота В-3Ж	2		
3	ГОСТ 14624-69	Дверной блок Д59-ПП	1		
4		То же Д52-ПП	2		
5		" Д32-ПП	1		
6	ГОСТ 6629-74	" ДГ21-10ЛП	1		
7		" ДГ21-10П	3		
8 / 8А		" ДГ21-8П	5/1		
9		" ДГ21-8ПП	1		
10		" ДГ21-8ППВ	1		
11		" ДГ21-8ЛПВ	1		
12		" ДГ24-12П	1		
13	2.435-6, вып. 5	" ПД-5	1		
14	5.904-4	" ДУс1.25×0,5	4		
15		" Дс1,25×0,5	4		
		Перемычки			
ПР1	ГОСТ 948-76	2ПР8-24.38.14	1	326	
ПР2		1ПР3-19.12.14	1	75	
ПР3		1ПР1-10.12.6	2	25	
КР24-10	ИИ-03-02 Альбом 18-64	Карнизная плита КР24-10	5	478	

8689/7 10

Техник	Суман	
Ст. инж.	Горская	
Рук. гр.	Бескоровайный	
ГАП	Петровский	
Нач. ОСП	Саакьянц	
Гл. спец. ТО	Кияшко	
Н. контр.	Луценко	

ПРИВЯЗАН

ТП 904-1-55.84-АР

Компрессорная станция 4К-250 АО с осушкой воздуха.

Стадия	Лист	Листов
Р	5	

Планы на отм. 0.000 и 3.800

Госстрой СССР

Типовой проект 904-1-55.84-АР Альбом 7

Согласовано

Рук. группы ОПВ ВК

Инв. № подл. | Подпись и дата | Взам. инв. №

Типовой проект 904-1-55.84-АР Альбом 7

ФРАГМЕНТ ПЛАНА 1

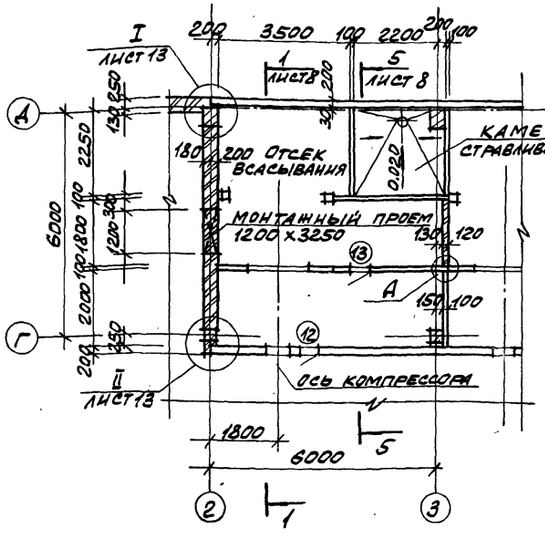

ФРАГМЕНТ ПЛАНА 2

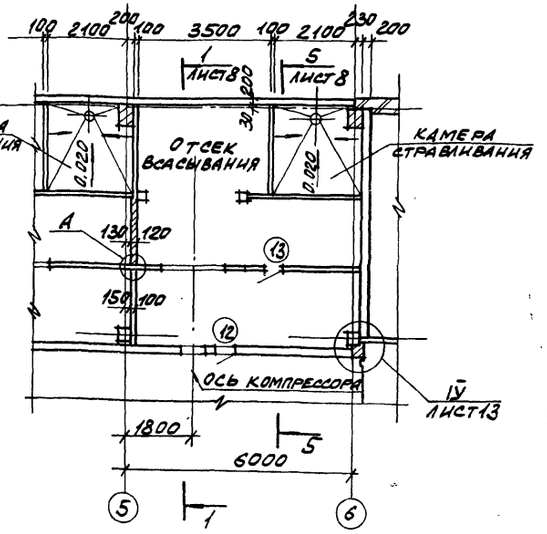

ФРАГМЕНТ ПЛАНА 3

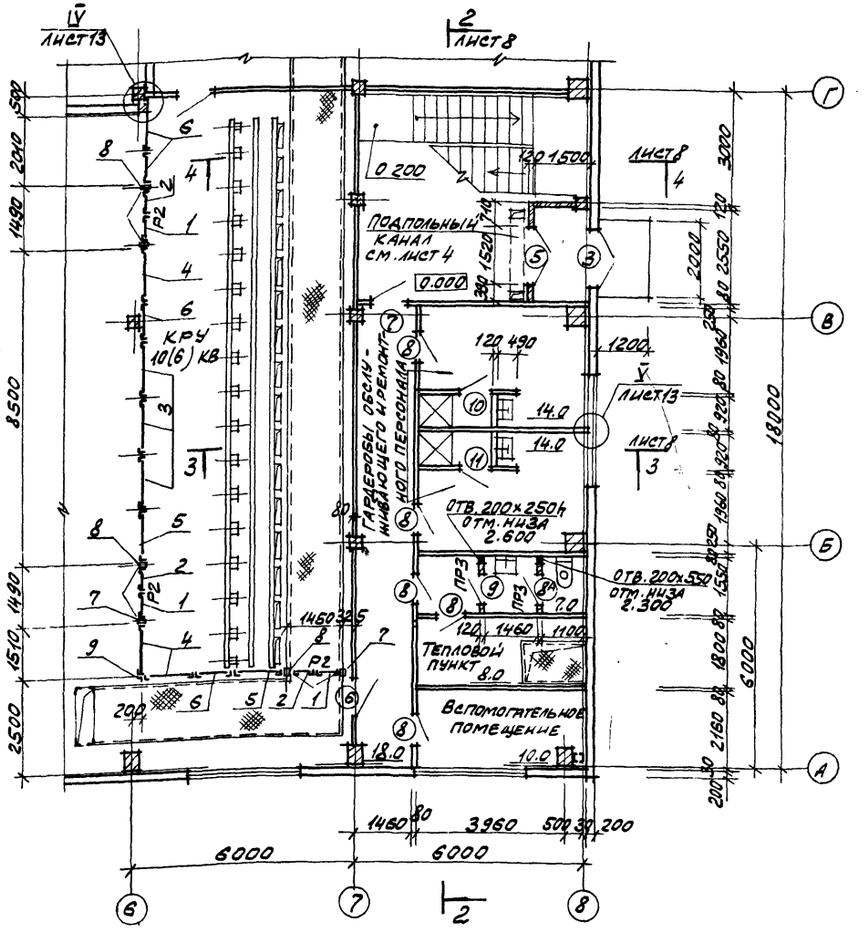

СХЕМА РАСПОЛОЖЕНИЯ НАКЛАДНЫХ ПРОСТУПЕЙ

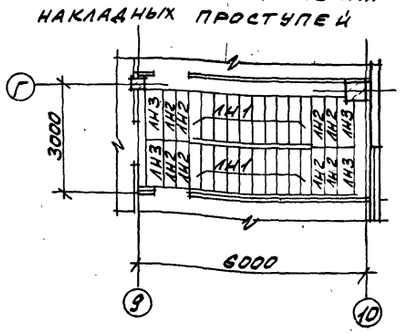

СПЕЦИФИКАЦИЯ К СХЕМЕ РАСПОЛОЖЕНИЕ СЕТЧАТЫХ ПЕРЕГОРОДОК И НАКЛАДНЫХ ПРОСТУПЕЙ.

МАРКА ПОЗ.	ОБОЗНАЧЕНИЕ	НАИМЕНОВАНИЕ	КОЛ.	МАССА ЕД. КГ	ПРИМЕЧАНИЕ
1	1.431-10 ВЗ.02.06.00-01	ЩИТ 0,7 х 2.4 ДПГ-П	3	21.1	
2	1.431-10 ВЗ.02.17.00	" 0,7 х 2.4 ДПГ-Л	3	19.4	
3	1.431-10 ВЗ.02.01.00-02	" 1.5 х 2.4 ЩПГ	3	26.2	
4	1.431-10 ВЗ 02.02.00-01	" 1.5 х 2.4 ЩПГ-А	3	24.7	
5	1.431-10 ВЗ 02.03.00	" 1,5 х 2,4 ЩПГ-Б	2	24.7	
6	1.431-10 ВЗ.02.01.00-03	" 1.0 х 2.4 ЩПГ	4	22.3	
7	1.431-10 ВЗ 02.05.00-03	Стойка 2.4 ДСГ-П	3	11.9	
8	1.431-10 ВЗ 02.05.00-01	" 2.4 ДСГ-Л	3	11.9	
9	1.431-10 ВЗ 02.00.01-01	Уголок	1	4.6	
Р2	1.431-10 ВЗ 02.15.00-01	Ригель Р2	3	7.1	
	02.18.00	Болт самоанкерующ.	32	0.2	
		Накладные проступи			
ЛН1	1.020-18.Т-1 5.0.0.0	1ЛН 13.3	20	49	
ЛН2	1.020-18.7-1 5.0.0.0-02	2ЛН 14.3	8	46	
ЛН3	1.020-18.7-1 5.0.0.0-03	2ЛН 14.5	4	66	

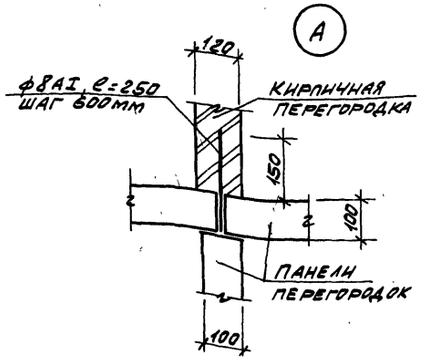

1. Схемы расположения внутренних перегородок даны в основном комплекте чертежей железобетонных конструкций ТП 904-1- -К.НН.

2. Участки кирпичных перегородок в камерах воздухозабора и стравливания по осям 3;4;5 возводить после монтажа оборудования.

3. Гардеробы оборудованы шкафами МД-33.3 по ГОСТ 22414 - 77. Общее количество шкафов - 8 шт.

8689/7 11

				ТП 904-1-55.84-АР	
				КОМПРЕССОРНАЯ СТАНЦИЯ 4К-250.40 С ОСУШКОЙ ВОЗДУХА	
					СТАДИЯ / ЛИСТ / ЛИСТОВ
					Р / 6 /
ПРИВЯЗАН				СХЕМА РАСПОЛОЖЕНИЯ НАКЛАДНЫХ ПРОСТУПЕЙ. ФРАГМЕНТЫ ПЛАНА 1; 2; 3	ГОССТРОЙ СССР РОСТОВСКИЙ ПРОМСТРОЙНИИПРОЕКТ
ИНВ.№					

ПРОВЕР. ГОРСКАЯ
ТЕХНИК СУМАН
СТ.ИНЖ. ГОРСКАЯ
РУК.ГР. БЕСКОРОВАЙНЫЙ
САП ПЕТРОВСКИЙ
НАЧ.ОТД СААКЬЯНЦ
Исполн. КИЯШКО
Н.КОНТР. ЛУЧЕНКО
ГИП ОСТАПЕВСКИЙ

Типовой проект 304-1-55.84-АР Альбом 7

ФРАГМЕНТ ПЛАНА 4

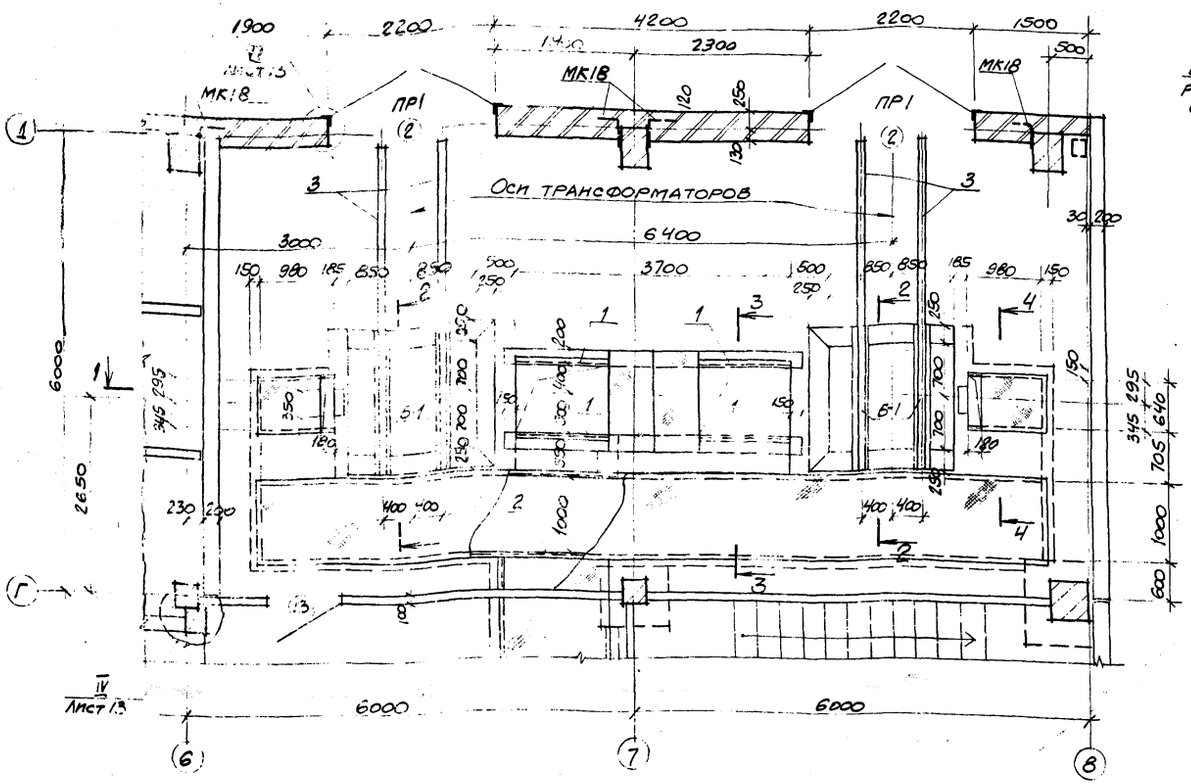

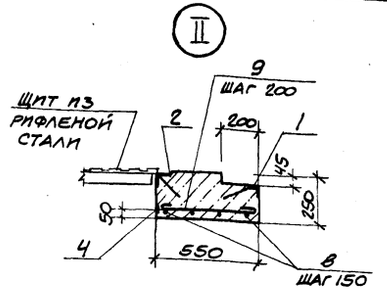

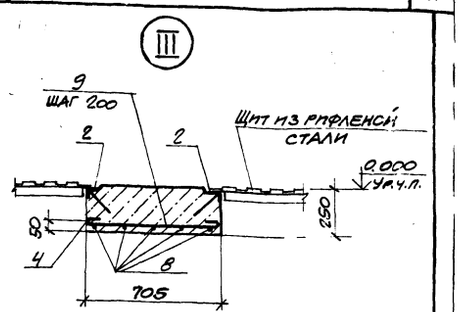

Спецификация элементов к фрагменту плана 4

Марка, поз.	Обозначение	Наименование	Кол.	Масса ед., кг	Примечание
Б1	ТП 904-1- -КЖИ-Б1	Ж.-б. балка Б-1	4	2,50	
		Изделия закладные			
1	1.400-15.в.1 550-04	МН 553	7,4	4,1	м
2	550-06	МН 555	28,0	5,3	м
3	140-05	МН 127-6	9,68	6,0	м
4	110-11	МН 104-6	41,7	3,5	м
		Стальные решетки			
5	ТП 904-1- -КЖИ-Р1, Р2	Р1	6	23,4	
6		Р2	2	25,5	
7		Ст0 ГОСТ 8240-72, ℓ=2000	4	17,2	
8		Ф10 АI ГОСТ 5781-82	31,2	0,6	по месту
9		Ф6 АI ГОСТ 5781-82	23,8	0,2	по месту
		Материалы			
		Бетон марки 150	16,2		м³

1. Канал и приямки выполнить из бетона марки 150.
2. При бетонировании стенок приямков и каналов предусмотреть установку закладных элементов.
3. Стальные решетки в маслосборных ямах засыпать слоем гравия толщиной 250 мм, крупностью 30-50 мм.
4. Канал перекрыть щитами из рифленой стали. Схему раскладки щитов см. на листе ТП 904-1- -КМ.
5. МК18 учтены в спецификации на листе 13.
6. Перемычки ПР1 учтены в спецификации на листе 5.

1-1

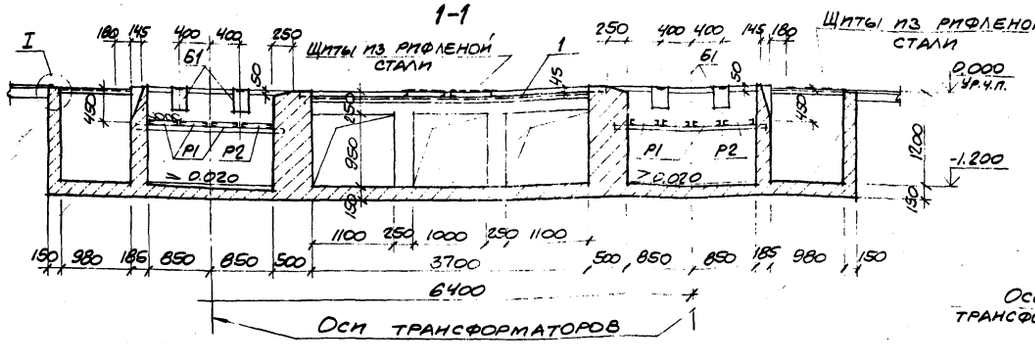

2-2

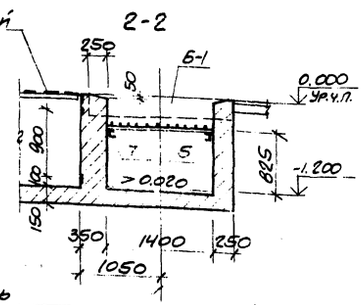

3-3

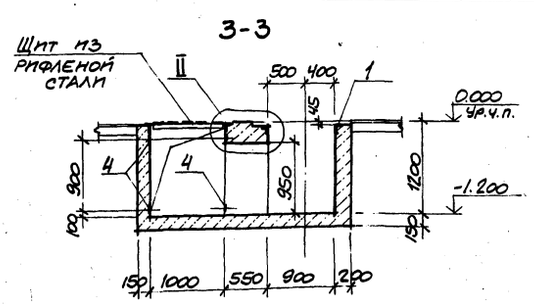

4-4

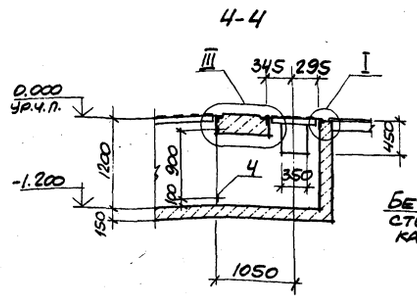

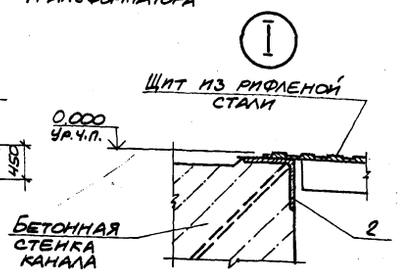

Привязан

Инв. №

8689/7 12

ТП 904-1-55.84-АР			
Компрессорная станция 4К-250 АО с осушкой воздуха.			
Инженер Орелова		Стадия	Лист	Листов
Ст.инж. Горская		Р	7	
Рук.гр. Безгородний				
ГАП Петровский				
Нач.отд. Салькянц		Госстрой СССР Ростовский		
Гл.спец.пр. Клящко				
Н.контр. Луценко				
Фрагмент плана 4				

Инв.№ подл. | Подпись и дата | Взам.инв.№

Разрез 1-1

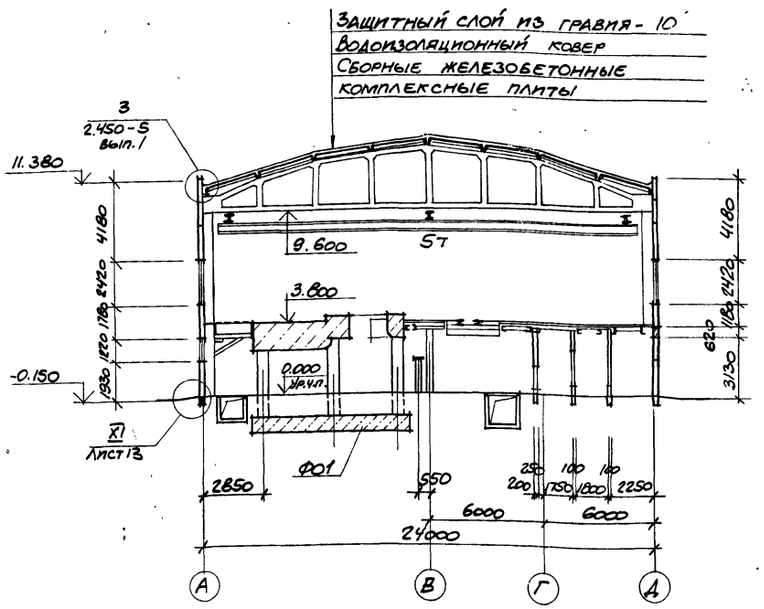

Разрез 2-2

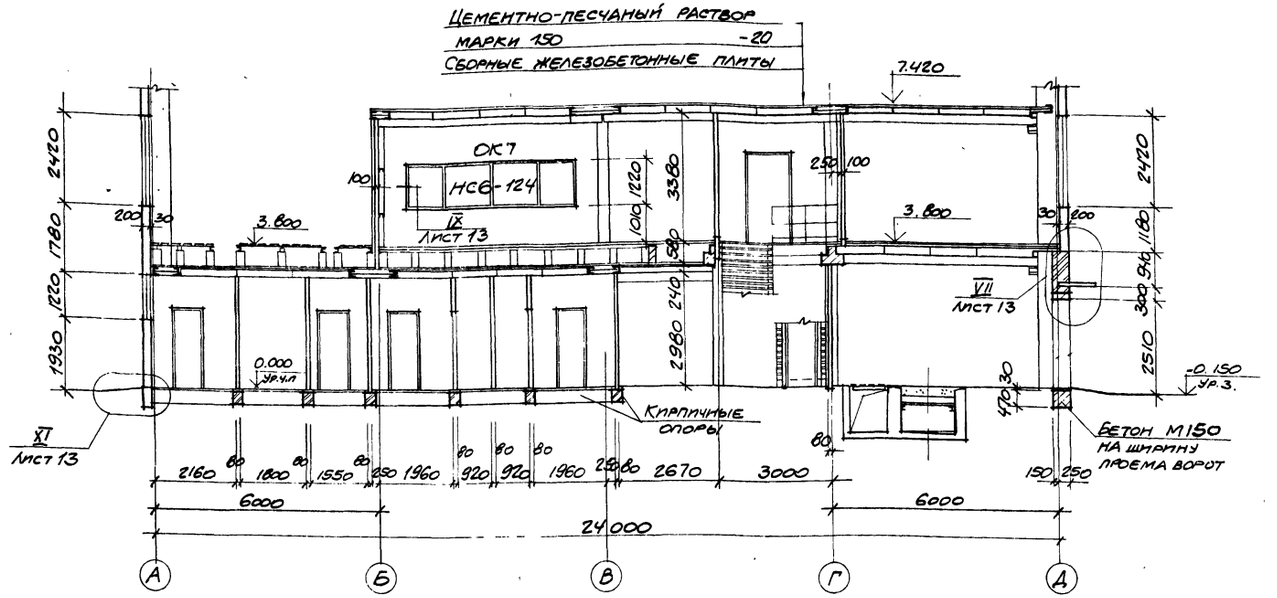

Разрез 3-3

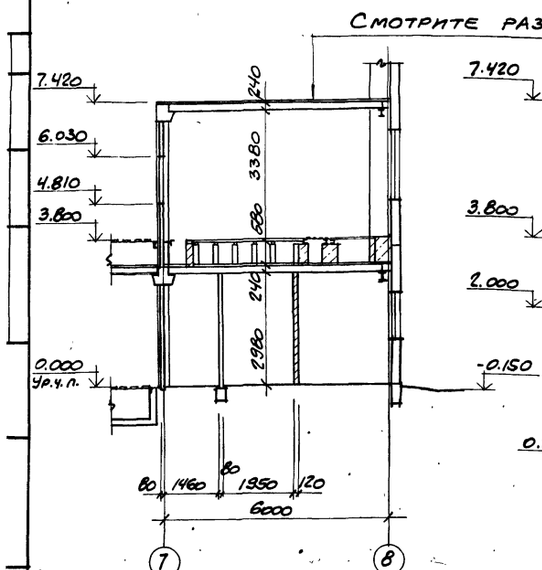

Разрез 4-4

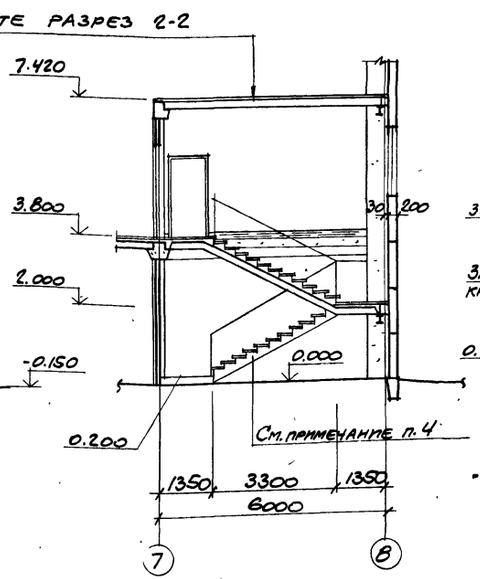

Разрез 5-5

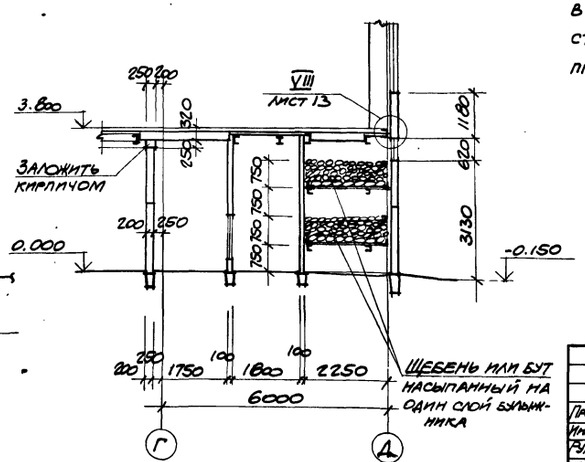

1. Состав кровли, указанный в выносной надписи на разрезе 1-1, приведен в общих указаниях на листе 2.
2. Оконный блок НСБ-124 (ОК7) учтен в спецификации на листе 9.
3. Схема расположения кирпичных опор под внутренние перегородки дана на листе 4.
4. Схему расположения элементов лестницы см. в основном комплекте чертежей железобетонных конструкций ТП 904-1- -КЖ. Схема расположения накладных проступей дана в данном комплекте на листе 6.

Привязан

Инв. №

8689/7 13

Провер.	Горская		
Инженер	Орелова		
Рук. гр.	Бескоровайный		
ГАП	Петровский		
Нач. отд-я	Саакьянц		
Гл. спец. т.о.	Кияшко		
Н. контр.	Луценко		
ГИП	Сташевский		

ТП 904-1-55.84-АР

Компрессорная станция 4К-250АО с осушкой воздуха.

Стадия	Лист	Листов
Р	8	

Разрезы 1-1 – 5-5

Госстрой СССР Ростовский Промстройниипроект

Типовой проект 904-1-55.84-АР Альбом 7

Фасад 1-8

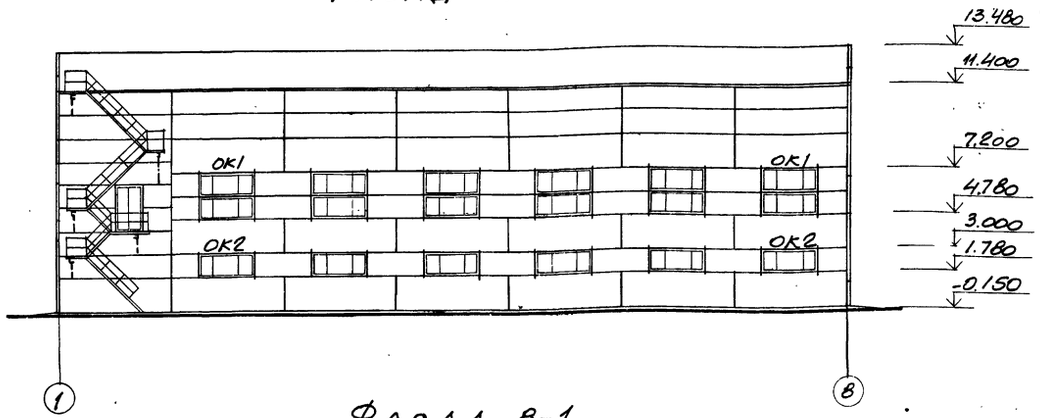

Фасад А-Д

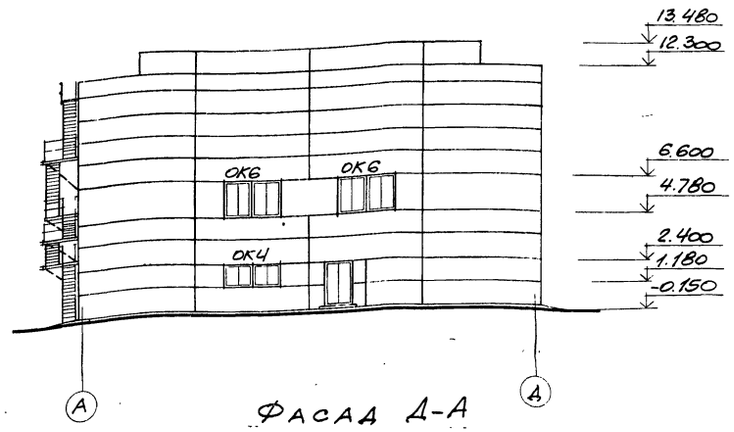

Фасад 8-1

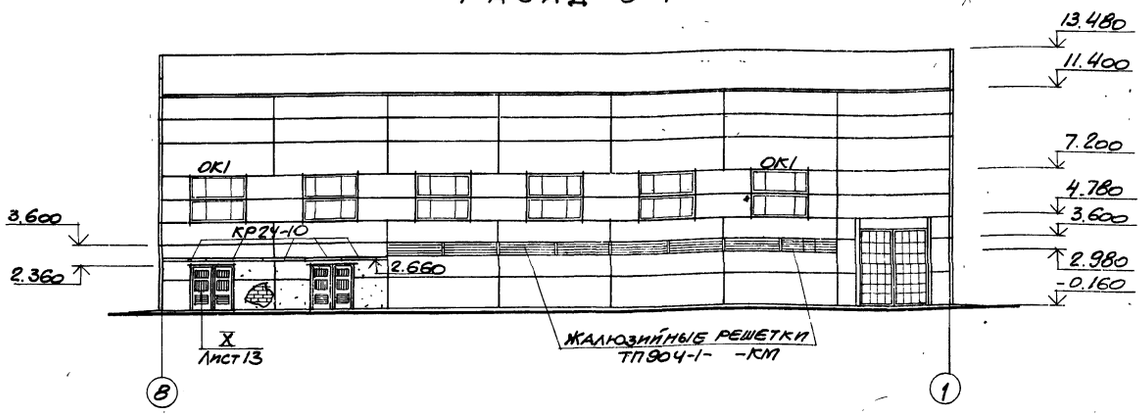

Фасад Д-А

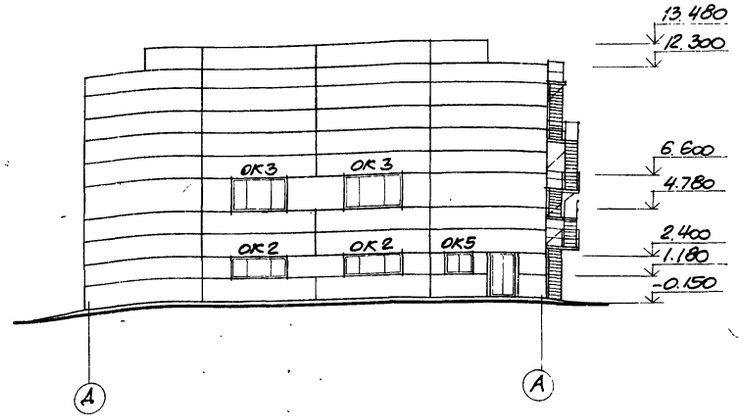

Схема заполнения оконных проемов

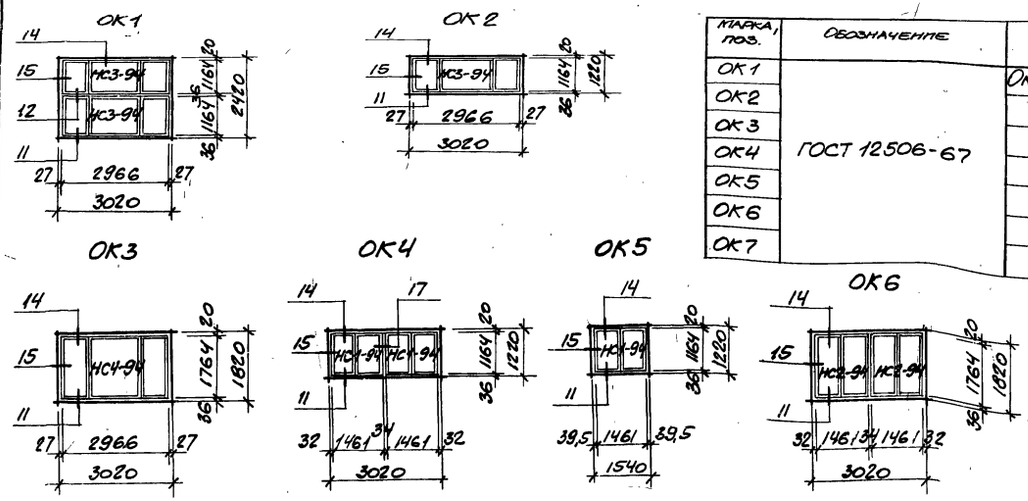

Спецификация элементов заполнения оконных проемов

Марка, поз.	Обозначение	Наименование	Кол.	Масса ед. кг	Примечание
ОК1	ГОСТ 12506-67	Оконный блок НС3-94	24		
ОК2		То же НС3-94	8		
ОК3		" НС4-94	2		
ОК4		" НС1-94	2		
ОК5		" НС1-94	1		
ОК6		" НС2-94	4		
ОК7		" НС6-124	1		

1. Узлы, замаркированные на схеме заполнения оконных проемов, приняты по серии 2.436-9.
2. Жалюзийные решетки устанавливаются по чертежам металлических конструкций ТП 904-1- -КМ.
3. Карнизные плиты КР24-10, замаркированные на данном листе, учтены в спецификации на листе 5.
4. Рекомендации по отделке фасадов даны в общих указаниях на листе 2.
5. ОК7 см. на листе 8 (разрез 2-2).

8689/7 14

Проверил	Орская		
Техник	Суман		
Инженер	Орелова		
Рук. гр.	Бескоровайный		
ГАП	Петровский		
Нач. ОСПА	Скальянц		
Н. спец. ТО	Княшко		
Н. контр.	Луценко		
ГИП	Ортанцевский		

ТП 904-1-55.84 АР

Компрессорная станция 4К-250АО с осушкой воздуха

Стадия	Лист	Листов
Р	9	

Фасады.

Госстрой СССР Ростовский Промстройниипроект

Привязан

Инв. № подл. | Подпись и дата | Взам. инв. №

Согласовано

Типовой проект 904-1-55.84-АР Альбом 7

Схема расположения опор двойного пола

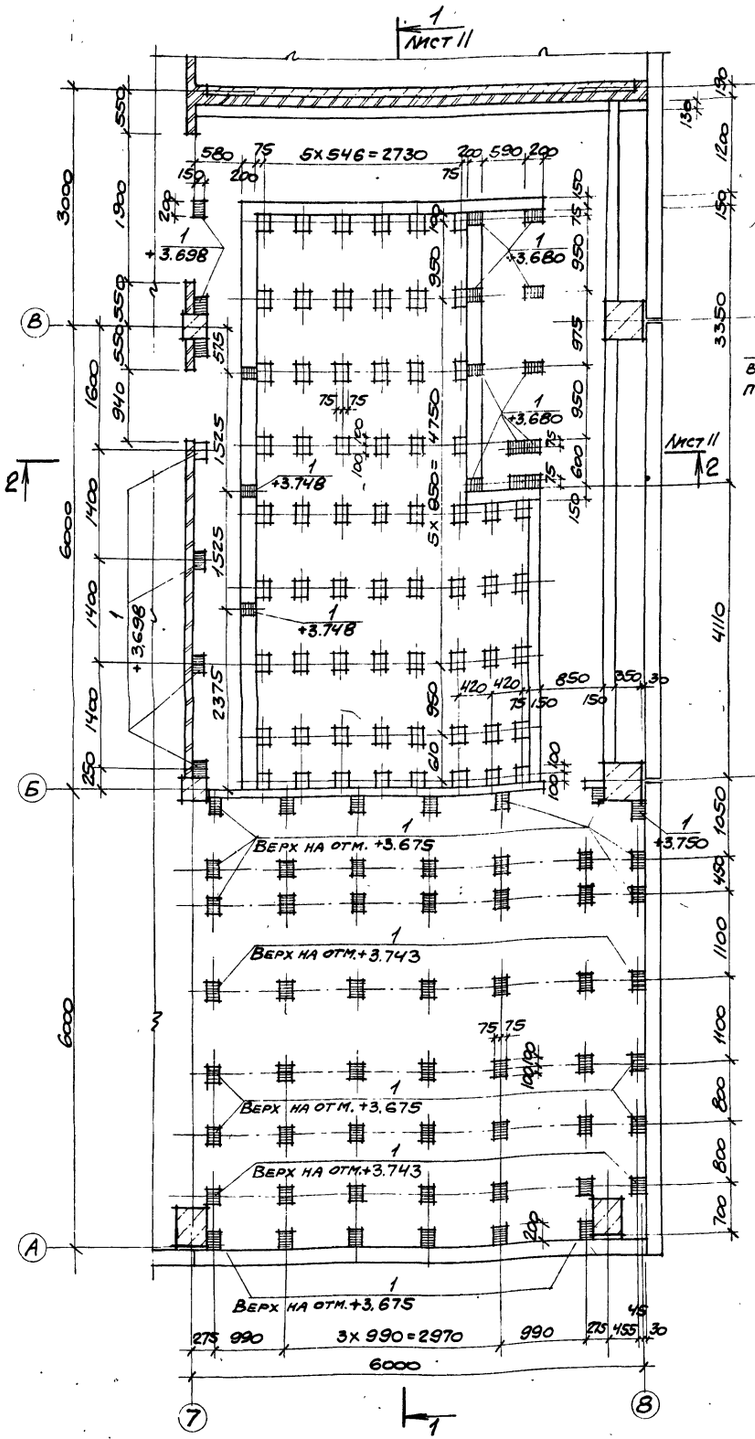

Схема раскладки деревянных щитов

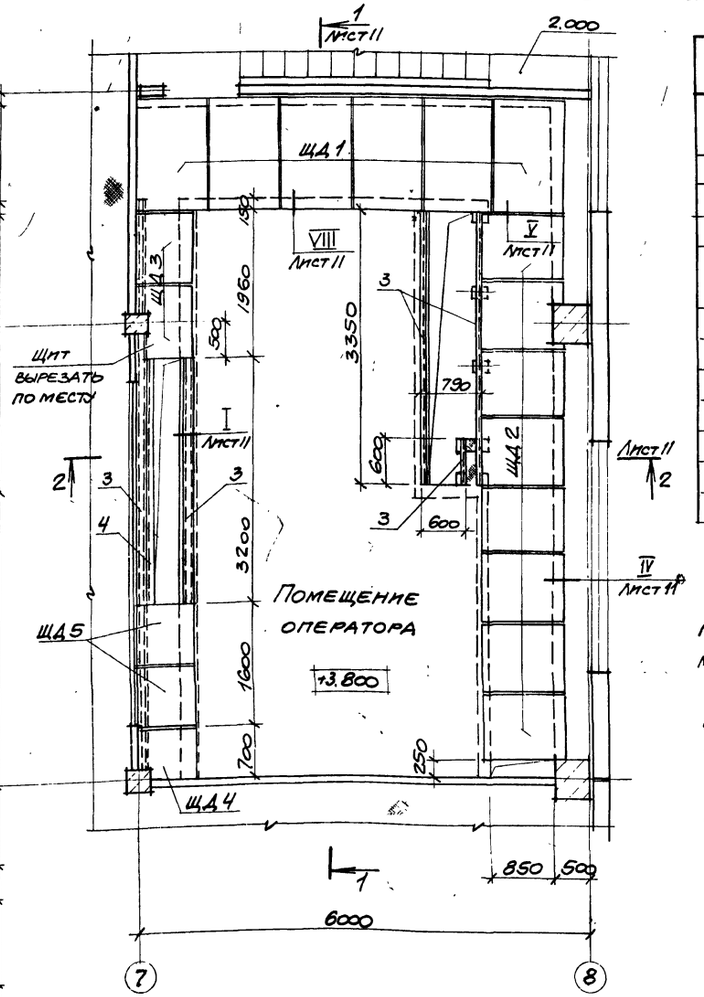

Спецификация к схеме расположения опор двойного пола и деревянных щитов

Марка, поз.	Обозначение	Наименование	Кол.	Масса ед., кг	Примечание
1	1.400-15.81.120-50	Изделие закладное МН 113-3	76	1,7	
2		L50х5 ГОСТ 8509-72	4,5	3,8	м
3		[12 ГОСТ 8240-72	17,7	10,4	м
4		L80х6 ГОСТ 8509-72	3,2	7,4	м
5		Уголок прессованный из алюминия 40х78/30х2 ГОСТ 13737-80	15,7	0,3	м
		Щиты деревянные			
ЩД1	ТП 904-1- -КЖИ- -ЩД1; ЩД2	ЩД1	6		
ЩД2		ЩД2	8		
ЩД3	ТП 904-1- -КЖИ -ЩД3; ЩД4	ЩД3	2		
ЩД4		ЩД4	1		
ЩД5	ТП 904-1- -АРИ-ЩД5	ЩД5	2		

1. Опоры двойного пола (столбики с размерами в плане 200х150) и стенки канала выполнить из бетона марки 150.
2. При бетонировании опор и стенок канала предусмотреть установку закладных элементов поз. 1.
3. Покрытие пола в помещении оператора в местах примыкания к каналу обрамить уголком поз. 5 (см. узлы 1; 2; 8 на листе 11).

Привязан

Инв. № подл. | Подпись и дата | Взам. инв. №

8689/7 15

Инв. №

Гип	Горская		ТП 904-1-55.84-АР
Инженер	Горелова		Компрессорная станция 4К-250АО с осушкой воздуха.
Ст. инж.	Горская		
Рук. гр.	Бескоровайный		Стадия Р; Лист 10; Листов
ГАП	Петровский		
Нач. отд.	Саакьянц		
Гл. спец.	Кияшко		Схема расположения опор двойного пола и деревян-
Н. контр.	Луценко		Госстрой СССР Ростовский

Типовой проект 904-1-55.84-АР Альбом 7

1-1

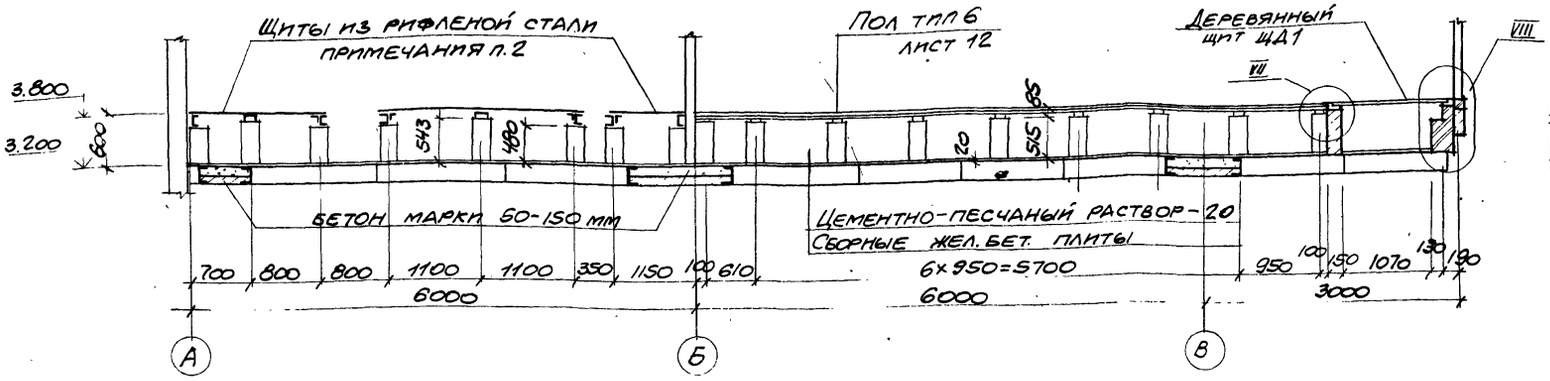

2-2

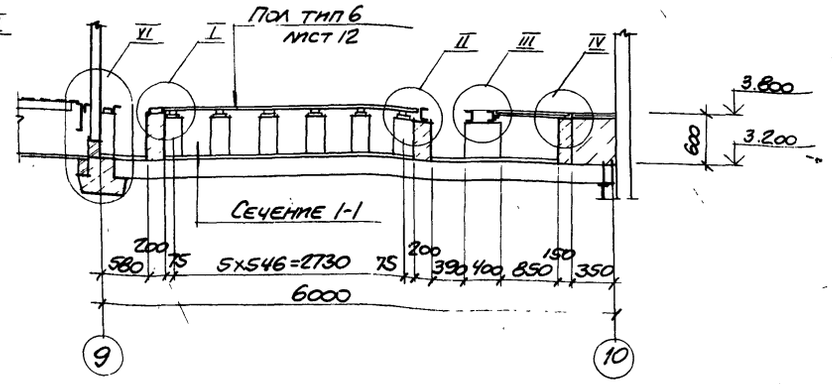

I

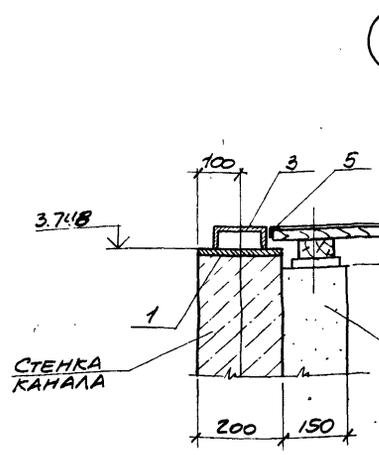

II

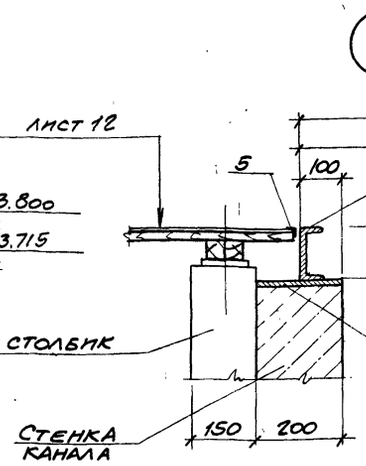

III

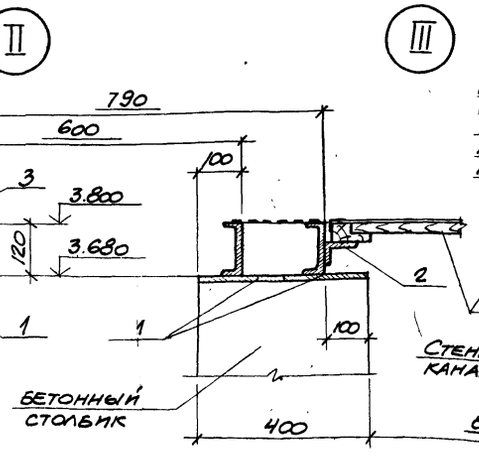

IV

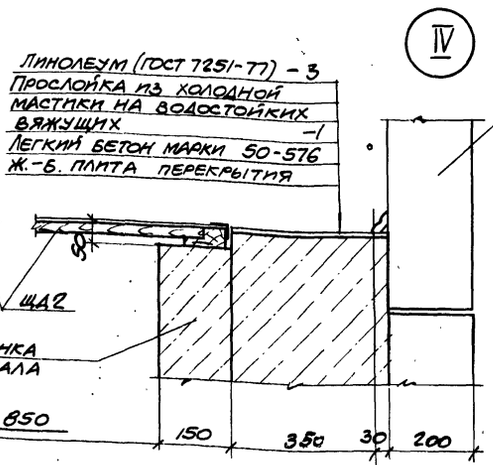

V

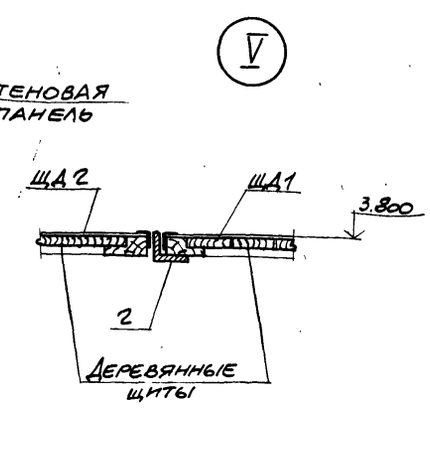

VI

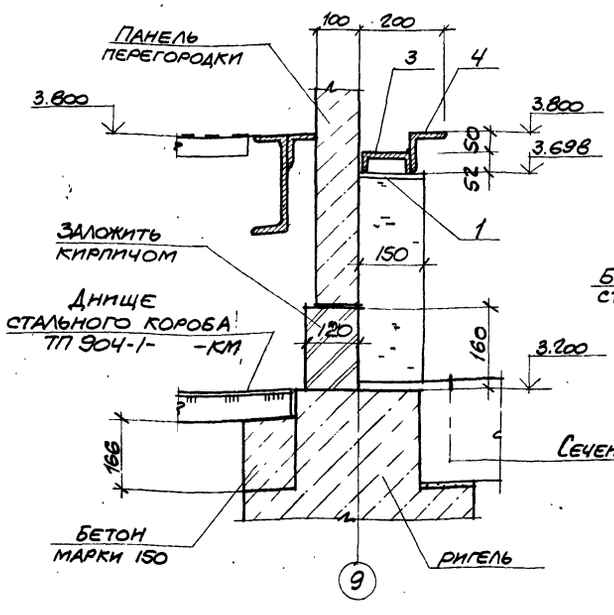

VII

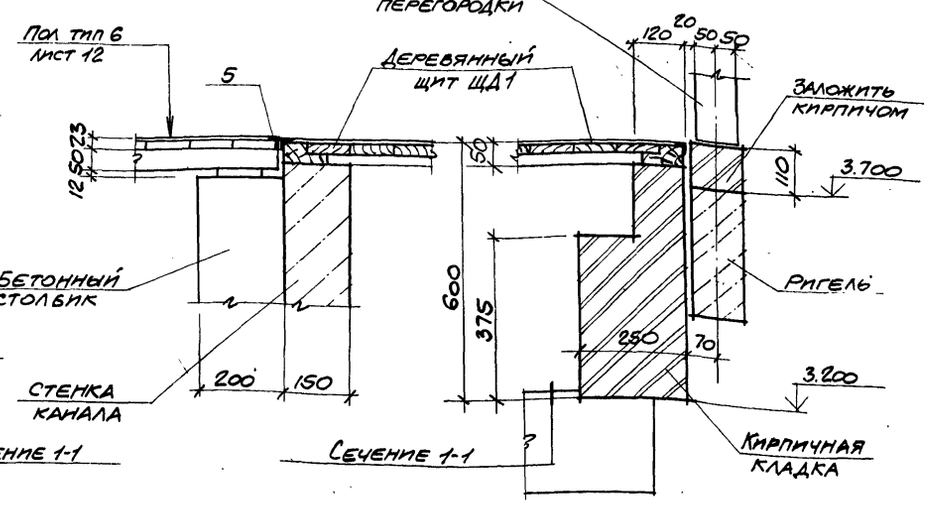

VIII

1. Узел V замаркирован на листе 10.
2. Схему раскладки щитов из рифленой стали см. в основном комплекте чертежей металлических конструкций ТП 904-1- -КМ.

Привязан

Инв. № 8689/7 16

			ТП 904-1-55.84-АР
Провер.	Горская		Компрессорная станция 4К-250 АО с осушкой воздуха.
Инженер	Горелова		
Рук. гр.	Безоровайный		
ГАП	Петровский		Стадия Р; Лист 11; Листов
Нач. ОСП-1	Саакьянц		
Гл. спец. т.о.	Киящко		
Н. контр.	Луценко		Сечения 1-1 - 2-2
ГИП	Сталинский		Госстрой СССР Ростовский Промстройниипроект

Согласовано

Инв. № подл. | Подпись и дата | Взам. инв. №

Типовой проект 904-1-55.84-АР Альбом 7

Ведомость отделки помещений

Наименование или номер помещения	Потолок: Площадь	Потолок: Вид отделки	Стены или перегородки: Площадь	Стены или перегородки: Вид отделки	Низ стен или перегородок (панель): Площадь	Низ стен или перегородок (панель): Вид отделки	Высота мм	Колонны: Площадь	Колонны: Вид отделки	Балки покрытия и перекрытия: Площадь	Балки покрытия и перекрытия: Вид отделки	Поверхности фундамента под компрессор		Примечание
Машинный зал на отм. 0.000 и 3.800 КТП. Помещение теплопункта. Помещение маслохозяйства		Затирка. Полимерцементная окраска		Акустическая штукатурка. Затирка, Полимерцементная окраска	—	—	—		Полимерцементная окраска.		Полимерцементная окраска		Затирка, Полимерцементная окраска	Акустическая штукатурка только по ряду Б и оси 7 с отм. 3.800 со стороны машинного зала
Душевые		Затирка. Силикатная окраска		Керамическая плитка	—	—	—	—	—	—	—	—	—	
Гардеробные		Затирка. Водоэмульсионная окр.		Затирка. Водоэмульсионная окраска.		Керамическая плитка	1500	—	—		Водоэмульсионная окраска	—	—	Панель только в месте установки раковины.
Санузел, шлюз.		Затирка. Силикатная окраска		Затирка. Штукатурка. Силикатная окраска		Керамическая плитка	2100	—	—		Силикатная окраска	—	—	Штукатурка только кирпичных участков с отм. 2.100
Коридор, тамбур служебное и вспомогательное помещение		Затирка. Меловая окраска		Штукатурка. Затирка. Водоэмульсионная окраска.	—	—	—		Водоэмульсионная окраска		Водоэмульсионная окраска	—	—	Штукатурка только кирпичной перегородки тамбура.
Помещение оператора		Затирка, Водоэмульсионная окраска		Затирка, Водоэмульсионная окраска.	—	—	—		Водоэмульсионная окраска		Водоэмульсионная окраска	—	—	
Лестничная клетка		Затирка. Меловая окраска		Затирка. Водоэмульсионная окраска	—	—	—		Водоэмульсионная окраска	—	—	—	—	
Камеры воздухозабора и стравливания		Затирка		Затирка. Акустическая штукатурка	—	—	—	—	—	—	—	—	—	Акустическая штукатурка только в отсеках всасывания с отм. 3.800.

План кровли

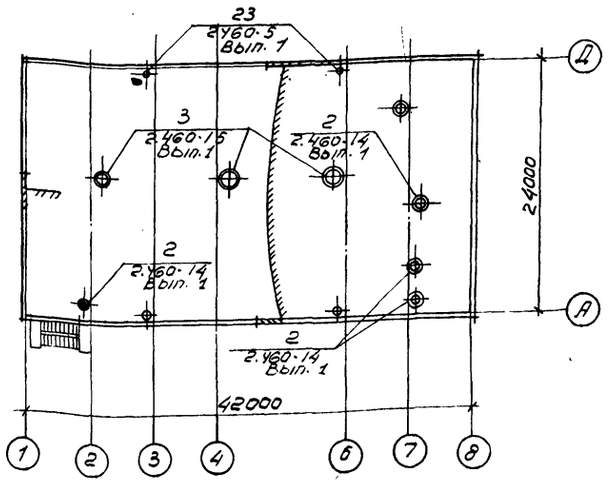

Спецификация элементов к плану кровли

Марка, поз.	Обозначение	Наименование	Кол.	Масса ед, кг	Примечание
КР5	2.460-15, вып. 1	Стальной козырек КР-5	3	6.5	
ФЭ12		Фасонный элемент ФЭ12	3	26.2	
ПП5		Прижимная полоса ПП5	3	2.5	
КС9	2.460-14, вып. 1	Стяжное кольцо КС9	1	0.9	
КС13		КС13	1	1.7	
КС6		КС6	3	0.5	
КЛ4		Стальной колпак КЛ4	1	10.9	
КЛ8		КЛ8	1	10.7	
КЛ1		КЛ1	3	5.7	
ПП2		Прижимная полоса ПП2	1	1.7	
ПП3		ПП3	1	1.9	
ПП1		ПП1	3	1.1	
КФ3		Кольцо-фланец КФ3	1	4.4	
КФ7		КФ7	1	6.2	
КФ1		КФ1	3	1.4	
ФЭ4		Фасонный элемент ФЭ4	1	9.5	
ФЭ10		ФЭ10	1	15.2	
ФЭ3		ФЭ3	3	6.3	

Экспликация полов

Наименование или номер помещения по проекту	Тип пола по проекту	Схема пола или номер узла по серии	Элементы пола и их толщина	Площадь пола
Машинный зал на отм. 0.000 КТП	16		Покрытие - бетон М 300 - 25 мм. Подстилающий слой - бетон М 100 - 100 мм. Грунт основания	529
Камеры воздухозабора	17		Покрытие - цементно-песчаный раствор М 200 - 20 мм. Подстилающий слой - бетон М 100 - 80 мм. Грунт основания.	127
Помещение маслохозяйства и помещения в осях 7-8: А-Г	18		Покрытие - плитка керамическая по ГОСТ 6787-80 - 13 мм. Прослойка и заполнение швов цементно-песчаный раствор марки 150 - 15 мм. Подстилающий слой - бетон марки 100. - 100 мм. Грунт основания	120
Камеры стравливания	19		Покрытие - бетон марки „100" по уклону от 100 до 150 грунт основания.	20
Машинный зал на отм. 0.000	20		Покрытие - цементно-песчаный раствор марки 300-30 мм. Сборные ж. б. плиты.	22
Помещение оператора	21		Покрытие - линолеум по ГОСТ 7251-77. Прослойка - холодная мастика на водостойких вяжущих. ДСП по ГОСТ 10632-77 - 19 мм. Лаги деревянные шаг 500-50 мм. Прокладка деревянная антисептированная 100 х 100 - 12 мм. Бетонный столбик. Сборные железобетонные плиты	50
Машзал на отм. 3.800	22		Покрытие - цементно-песчаный раствор марки 300 - 30 мм. Стяжка-цементно-песчаный раствор марки 150 - 30 мм. Теплоизоляционный слой - жесткие минералловатные плиты - 40 мм. Сборные железобетонные плиты.	301
Служебное помещение	23		Покрытие - линолеум по ГОСТ 7251-77. Прослойка - холодная мастика на водостойких вяжущих. ДСП по ГОСТ 10632-77 - 19 мм. Лаги деревянные шаг 500-40 мм. Прокладка деревянная антисептированная 100 х 100 - 17 мм. Стяжка-цементно-песчаный раствор марки 150 - 20 мм. Сборные железобетонные [illegible]	34

Инв. № подл. | Подпись и дата | Взам. инв. №

Привязан

Инв. №

8689/7 17

ТП 904-1-55.84-АР

Инженер	Горелова	
Ст. техн.	Анапалян	
Рук. гр.	Бескоровайный	
ГАП	Петровский	
Нач. отд.	Саакьянц	
Гл. спец.	Кияшко	
Н. контр.	Луценко	
ГИП	[illegible]	

Компрессорная станция с осушкой воздуха 4К-250АО

Стадия	Лист	Листов
Р	12	

Ведомость отделки помещений. Экспликация полов. План кровли

ГОССТРОЙ СССР РОСТОВСКИЙ

Согласовано
Инв. № подл. | Подпись и дата | Взам. инв. №

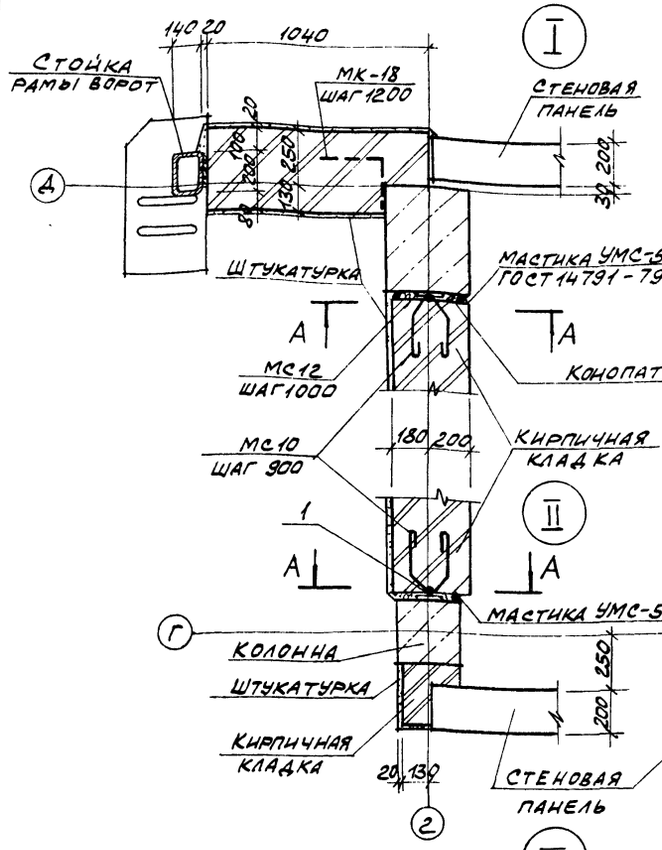

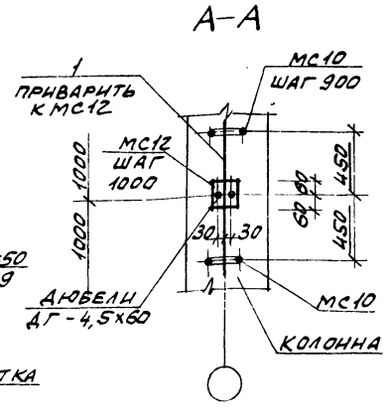

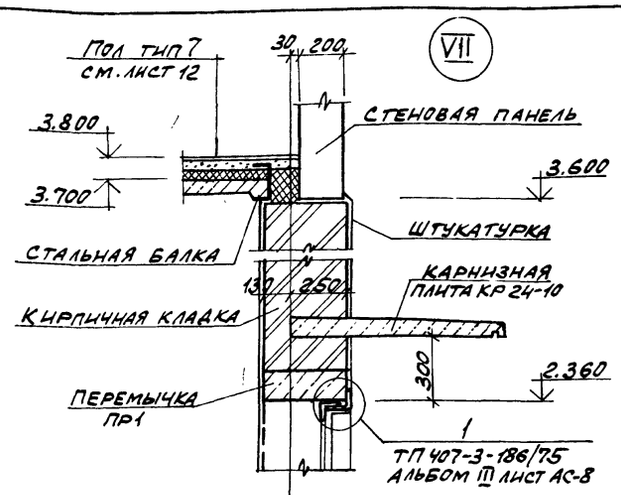

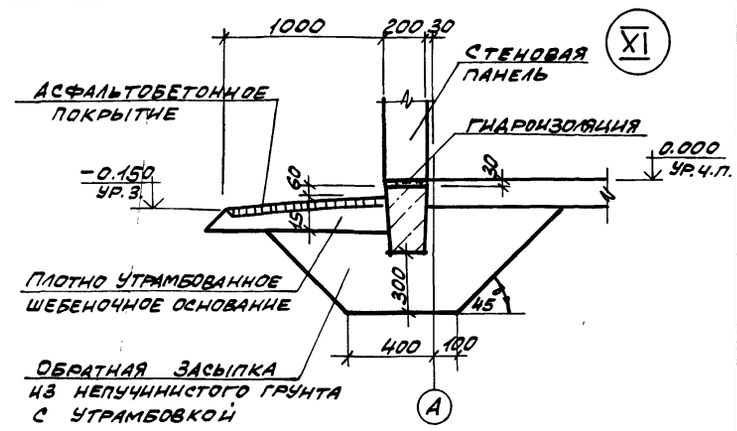

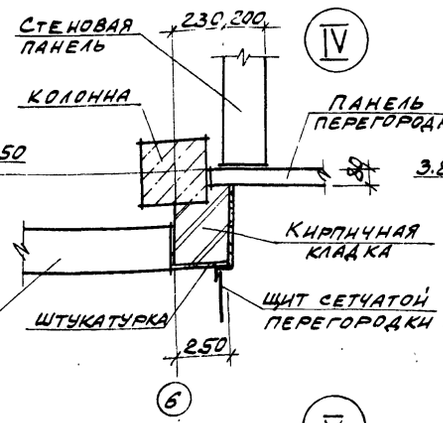

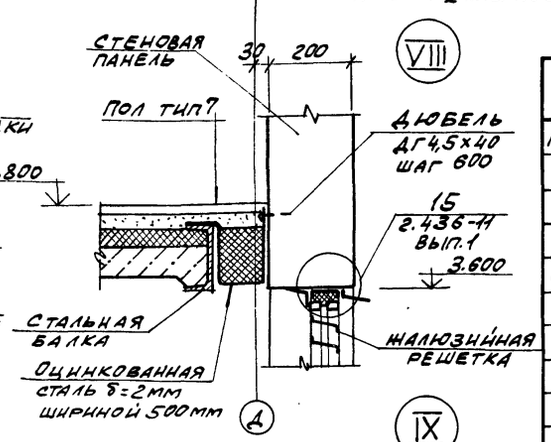

Схема установки закладных элементов в проеме ворот

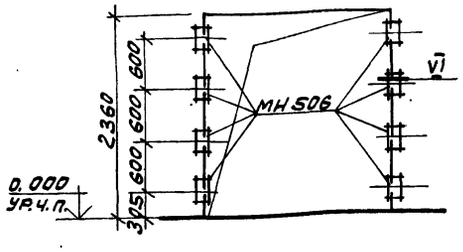

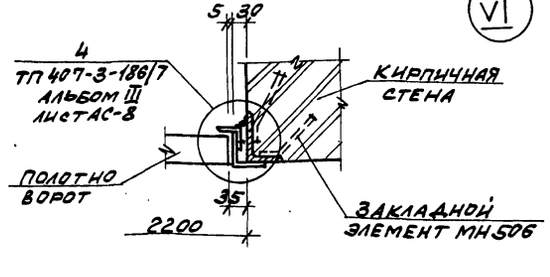

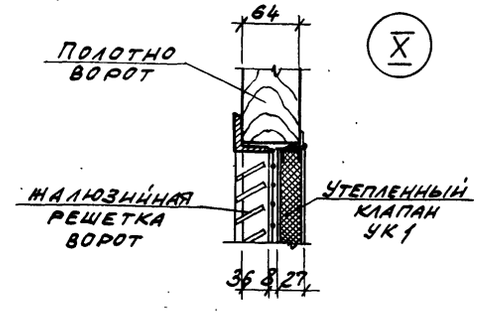

Спецификация элементов к плану на отм. 0.000

Марка поз.	Обозначение	Наименование	Кол.	Масса ед. кг	Приме-чание
МН506	1.400-15. Вып. 1	Изделие закладное МН506	16	3.9	
		Изделия соединительные			
МС10	1.431-6	МС10	6	0.3	
МС12		МС12	8	1.1	
МК18	2.430-3, вып. 3	МК18	16	0.5	
1		Ф12 А1 ГОСТ 5781-82	6.5	0.9	м
УК1	ТП 904-1- -АРИ-УК1	Утепленный клапан УК1	4		
		Материалы			
		Оцинкованная сталь			
		δ=2мм, ГОСТ 19904-74	28.0	7.9	

8689/7 18

			ТП 904-1-55.84- АР	
Техник	Суман		Компрессорная станция 4К-250 АО с осушкой воздуха.	
Ст. инж.	Горская			
Рук. гр.	Бескоровайный			
ГАП	Петровский		Стадия Р	Лист 13
Нач. отд.	Саакьянц			
Гл. спец.	Кнашко		Схема установки закладных элементов в проеме ворот. Узлы I - XI	Госстрой СССР Ростовский промстройпроект
Н. контр.	Лученко			
ГИП	Остапенский			

Типовой проект 904-1-55,84-КЖ Альбом 1

Ведомость рабочих чертежей основного комплекта ТП904-1- -КЖ.

Лист	Наименование	Примечание
1	Общие данные (Начало)	
2	Общие данные (Продолжение)	
3	Общие данные (Окончание)	
4	Схема расположения элементов фундаментов Узел I.	
5	Узлы II-VIII.	
6	Узлы IX-XX, А,Б.	
7	Фундаменты Фм1-Фм3.	
8	Фундаменты Фм5-Фм7, Фм18.	
9	Фундаменты Фм8-Фм10.	
10	Фундаменты Фм4, Фм11, Фм12.	
11	Фундаменты Фм13-Фм17.	
12	Схемы расположения элементов колодцев К1, К2, К3; плит перекрытия и элементов канала КН1 (Начало).	
13	Схемы расположения элементов колодцев К1, К2, К3. плит перекрытия и элементов канала КН1 (Продолжение).	
14	Схемы расположения элементов колодцев К1, К2, К3; плит перекрытия и элементов канала КН1. (Окончание)	
15	Спецификация к участкам монолитным Ум1-Ум5, Ум9.	
16	Спецификация к участкам монолитным Ум6-Ум8. Ведомость расхода стали.	
17	Участок монолитный Ум1.	
18	Участки монолитные Ум2-Ум5.	
19	Участки монолитные Ум6-Ум8.	
20	Участок монолитный Ум9. Ведомость деталей.	
21	Схема расположения элементов фундамента ФО1.	
22	Плита ПФм1	
23	Плита ПФм2. Спецификация.	
24	Плита ПФм2. Общий вид (Начало).	
25	Плита ПФм2. Общий вид (Продолжение)	
26	Плита ПФм2. Общий вид (Окончание).	
27	Плита ПФм2. Схема армирования (Начало).	
28	Плита ПФм2. Схема армирования (Окончание).	
29	Спецификация к схемам расположения элементов каркаса, ферм, плит покрытия и перекрытия, элементов лестницы.	
30	Узлы I-VI	
31	Схемы расположения элементов каркаса на отм. 3.800 и ферм.	
32	Схемы расположения плит перекрытия, покрытия и элементов каркаса на отм. 7.420.	
33	Схема расположения элементов лестницы. Разрезы 4-4-9-9.	
34	Схемы расположения стеновых панелей (Начало).	
35	Схемы расположения стеновых панелей (Продолжение).	
36	Схемы расположения стеновых панелей (Продолжение).	
37	Схемы расположения стеновых панелей (Продолжение).	
38	Схемы расположения стеновых панелей (Окончание)	
39	Схемы расположения перегородок в осях 1-2; 8-10 (Начало)	
40	Схемы расположения перегородок в осях 1-2; 8-10 (Окончание).	
41	Плиты Пм1-Пм13. Спецификация (Начало).	
42	Плиты Пм1-Пм13. Спецификация (Окончание)	
43	Плиты Пм1, Пм2.	
44	Плиты Пм3-Пм7.	
45	Плиты Пм8-Пм13.	
46	Фундаменты под оборудование ФОм1-ФОм14 (Начало)	
47	Фундаменты под оборудование ФОм1-ФОм14 (Окончание).	

1. Общие указания к проекту помещены в пояснительной записке.

2. При разработке рабочих чертежей приняты следующие временные нормативные нагрузки:

2.1 Вес снегового покрова на 1м² горизонтальной поверхности земли для II района по снеговому покрову - 0,7 кПа (70 кг с/м²);
для III района - 1,0 кПа (100 кгс/м²);
для IV района - 1,5 кПа (150 кгс/м²).

2.2. Скоростной напор ветра на высоте 10м над поверхностью земли для III района (по скоростным напорам ветра) - 450 Па (45 кгс/м²). Тип местности Б.

2.3. Кран подвесной, электрический однобалочный грузоподъемностью Q=5т, пролетом L=21м.

3. Степень агрессивного воздействия среды на необетонируемые стальные закладные и соединительные изделия железобетонных конструкций - неагрессивная. Для защиты от коррозии этих изделий применяются следующие мероприятия:

3.1 Алюминиевое покрытие толщиной 200 мкм в стеновых панелях наружных стен из ячеистых бетонов

3.2. Цинковое покрытие, получаемое горячим цинкованием, толщиной 50-60 мкм, в колоннах, стропильных фермах и плитах покрытия.

3.3. Лакокрасочное покрытие, согласно общих указаний на листе ТП904-1- -АР-2, в остальных железобетонных конструкциях.

4. Монтаж конструкции осуществлять на монтажной сварке электродами типа Э42. Высоту сварных швов, не оговоренных в чертежах, принимать 6мм. Контроль качества сварных швов должен производиться в соответствии с ГОСТ 3242-79 „Соединения сварные. Методы контроля качества".

5. В рабочих чертежах применены типовые железобетонные конструкции по действующим сериям общесоюзного каталога.

19

8689/7

Данный проект выполнен в соответствии с действующими строительными нормами и правилами проектирования, которые предусматривают мероприятия, обеспечивающие взрывную, взрывопожарную и пожарную безопасность при соблюдении правил безопасности в эксплуатации здания (сооружения). Мероприятия выполнены на основании технологических заданий и указанных в них категорий производств.

Главный инженер проекта
Главный специалист
28.08.83

Инв. № подл. | Подпись и дата | Взам. инв. №

Привязан

Инв. №

ТП904-1-55,84-КЖ

Компрессорная станция 4К-250АО с осушкой воздуха.

Инженер	Толмачева	
Ст. инж.	Макарова	
Рук. гр.	Моргунов	
Нач. осп-1	Саакьянц	
Гл. спец. Т.	Боярченко	
Н. контр.	Луценко	

Стадия	Лист	Листов
Р	1	47

Общие данные (Начало)

Госстрой СССР
Ростовский
Сельхозпроект

Типовой проект 816-14-55.84 КЖ Альбом 7

Ведомость ссылочных и прилагаемых документов

Обозначение	Наименование	Примечание
	Ссылочные материалы	
ГОСТ 3634-79	Люки чугунные для колодцев.	
ГОСТ 13579-78	Блоки бетонные для стен подвалов	
ГОСТ 22701.0-77 ГОСТ 22701.1-77 ГОСТ 22701.2-77 ГОСТ 22701.5-77	Плиты железобетонные ребристые предварительно напряженные размерами 6х3м для покрытий. Технические условия. Плиты типа ПГ. Показатели и армирование. Плиты: типа ПВ. Показатели и армировании. Арматурные изделия и закладные изделия.	
ГОСТ 24379.1-80	Болты фундаментные. Конструкция и размеры.	
1.020-1 Вып. 2-1 Вып. 2-5 Вып. 3-1 Вып. 3-5 Вып. 3-7 Вып. 7-1 Вып. 8-1 Вып. 9-1 Вып. 10-1 Вып. 10-2	Конструкции каркаса межвидового применения для многоэтажных общественных и производственных зданий. Колонны сечением 300х300 Опалубочные чертежи и армирование Колонны сечением 300х300 и 400х400. Арматурные изделия. Ригели перекрытий пролетом 7,2; 6,0; 4,5 и 3,0м с высотой сечения 450мм под многопустотные панели перекрытий. Опалубочные чертежи и армирование Пространственные каркасы. Ригели покрытий пролетом 9,0; 7,2; 6,0; 4,5 и 3,0м под многопустотные панели и ребристые плиты перекрытий. Опалубочные чертежи и армирование. Пространственные каркасы. Ригели. Арматурные изделия Лестницы железобетонные. Опалубочные чертежи и армирование. Пространственные каркасы. Арматурные изделия. Металлические ограждения лестниц. Изделия соединительные стальные. Монтажные узлы каркаса. Монтажные узлы стен.	
1.041-1 Вып. 1 Вып. 4	Сборные железобетонные многопустотные панели перекрытий многоэтажных общественных и производственных зданий. Многопустотные панели длиной 5650 мм шириной 1190, 1490, 2380 и 2980 мм с предварительно напрягаемой арматурой из стали классов А-IV, Ат-V и Вр-II, из тяжелого и легкого бетонов. Ребристые связевые плиты длиной 5650мм, шириной 1490мм с предварительно напрягаемой	

Обозначение	Наименование	Примечание
	арматурой из сталм классов А-IV, Ат-V из тяжелого и легкого бетона.	
1.400-6/76 Вып. 1	Унифицированные закладные детали сборных железобетонных конструкций зданий промышленных предприятий. Закладные детали конструкций одноэтажных зданий.	
1.400-7	Стальные изделия для сопряжения сборных железобетонных конструкций одноэтажных промышленных зданий.	
1.400-9 Вып. 1	Унифицированные строповочные петли для подъема сборных железобетонных конструкций зданий и сооружений промышленных предприятий. Строповочные петли железобетонных конструкций.	
1.400-15 Вып. 0 Вып. 1	Унифицированные закладные изделия железобетонных конструкций для крепления технологических коммуникаций и устройств. Материалы для проектирования. Рабочие чертежи унифицированных закладных изделий.	
1.410-2 Вып. 1	Унифицированные арматурные изделия для монолитных железобетонных конструкций. Арматурные сетки.	
1.412-1/77 Вып. 3	Монолитные железобетонные фундаменты под типовые колонны прямоугольного сечения одноэтажных промышленных зданий. Арматурные изделия.	
1.415-1 Вып. 1	Железобетонные фундаментные балки для стен производственных зданий. Фундаментные балки для стен с шагом колонн 6м.	
1.423-3 Вып. 1 Вып. 2	Железобетонные колонны прямоугольного сечения для одноэтажных производственных зданий без мостовых кранов высотой до 9,6м. Рабочие чертежи колонн. Арматурные и закладные изделия.	
1.431-15 Вып. 1 Вып. 2 Вып. 4	Перегородки многоэтажных зданий с каркасом по серии ИИ-04 Монтажные узлы. Панели из различных бетонов. Стальные изделия.	

Обозначение	Наименование	Примечание
1.432-14/80 Вып. 0 Вып. 1 Вып. 3	Стеновые панели отапливаемых производственных зданий с шагом колонн 6 м. Материалы для проектирования Стеновые панели. Арматурные изделия и закладные детали.	
1.439-2	Стальные изделия для креплений панельных стен одноэтажных производственных зданий с железобетонным каркасом.	
1.463-3 Вып. I Вып. IV	Железобетонные предварительно напряженные безраскосные фермы пролетом 18-24м для покрытий, зданий со скатной кровлей. Материалы для проектирования. Рабочие чертежи ферм пролетом 24м.	
1.465.1-10/82 Вып. 1	Комплексные железобетонные плиты покрытий одноэтажных промышленных зданий. Комплексные плиты с несущей основой из железобетонных ребристых плит длиной 6м.	
1.494-24 Вып. 1	Стаканы для крепления крышных вентиляторов, дефлекторов и зонтов Рабочие чертежи.	
2.420-1 Вып. 1	Монтажные детали сборных железобетонных колонн и подкрановых балок одноэтажных промышленных зданий. Рабочие чертежи типовых монтажных деталей.	
2.432-1 Вып. 1.	Монтажные узлы панельных стен отапливаемых одноэтажных производственных зданий с железобетонным каркасом. Монтажные узлы.	

Инв. № подл. | Подпись и дата | Взам. инв. №

8689/7 20

Привязан

Инв. №

ТП 904-1-55.84 КЖ.

Компрессорная станция 4К-250АО с осушкой воздуха.

Инженер	Толмачева		
Ст. инж.	Макарова		
Рук. гр.	Моргунов		
Нач. отд.	Саакьянц		
Гл. спец.	Бобрченко		
Н. контр.	Луценко		
ГИП	Устшевский		

Стадия	Лист	Листов
Р	2	

Общие данные (Продолжение)

Госстрой СССР Ростовский Промстройниипроект

Копировал

Формат А3

Типовой проект 904-1-55.84-КЖ. Альбом 7

Ведомость ссылочных и прилагаемых документов (продолжение)

Обозначение	Наименование	Примечание
2.460-2	Монтажные детали сборных железобетонных конструкций покрытий одноэтажных промышленных зданий.	
вып. 2	Рабочие чертежи типовых монтажных деталей плит и температурных швов.	
2.460-15	Типовые узлы покрытий промышленных зданий в местах установки крышных вентиляторов.	
вып. 0	Указания по применению типовых узлов.	
3.006-2	Сборные железобетонные каналы и тоннели из лотковых элементов	
вып. I	Материалы для проектирования	
вып. II-1	Рабочие чертежи железобетонных изделий (Лотковые элементы).	
вып. II-2	Рабочие чертежи железобетонных изделий (плиты, опорные подушки).	
вып. II-3	Рабочие чертежи арматурных изделий и закладных деталей (Лотковые элементы).	
вып. II-4	Рабочие чертежи арматурных изделий и закладных деталей (Плиты, опорные подушки).	
3.900-3	Сборные железобетонные конструкции емкостных сооружений для водоснабжения и канализации.	
вып. 7	Изделия для круглых колодцев.	
часть 1	Рабочие чертежи.	
часть 2	Рабочие чертежи арматурных изделий.	
3.901-5	Сальники набивные Dy50-1400мм для пропуска труб через стены.	
КЭ-01-55	Сборные железобетонные колонны продольных и торцевых фахверков одноэтажных промышленных зданий.	
вып. II	Рабочие чертежи колонн.	
	Прилагаемые документы	
ТП 904-1- -КЖИ альбом	Строительные конструкции и изделия.	

Ведомость объемов сборных бетонных и железобетонных конструкций по чертежам основного комплекта.

№ строки	Наименование группы элементов конструкций	Код	Кол. м³	Примечание
1	Блоки фундаментов	581100	5,7	
2	Колонны	582100	82,6	
3	Фундаментные балки	582400	13,7	
4	Ригели	582500	17,8	
5	Фермы	582600	37,6	
6	Перемычки	582800	0,7	
7	Панели стеновые наружные	583100	285,5	
8	Перегородки	583300	50,7	
9	Плиты покрытия	584100	63,1	
10	Плиты перекрытия	584200	43,7	
11	Детали смотровых колодцев	585500	5,0	
12	Детали каналов	585800	37,4	
13	Элементы лестниц	589100	2,8	
14	Элементы входов	589500	1,0	
15				
16				
17				
18	Итого		647,3	

Материалы на изготовление сборных бетонных и железобетонных конструкций учтены в ведомости потребности в материалах и отдельно не учитываются.

Ведомость спецификаций

Лист	Наименование	Примечание
4	Спецификация к схеме расположения элементов фундаментов.	
12	Спецификация к схемам расположения элементов колодцев К1, К2, К3; плит перекрытия и элементов канала КН1.	
21	Спецификация к схеме расположения фундамента ФО1.	
29	Спецификация к схемам расположения элементов каркаса, ферм, плит покрытия и перекрытия, элементов лестницы.	
30	Спецификация к схемам расположения элементов каркаса, ферм, плит покрытия и перекрытия, элементов лестницы (Продолжение).	
34	Спецификация к схемам расположения стеновых панелей.	
39	Спецификация к схемам расположения перегородок.	

Сокращение слов.

см. — смотрите
п.а. — по аналогии
отм. — отметка
шт. — штук
риф. ст. — рифленая сталь
тр. — труба

8689/7 21

Инв. № подл. | Подпись и дата | Взам. инв. №

Привязан

Инв. №

ТП 904-1-55.84-КЖ

Компрессорная станция 4К-250АС с осушкой воздуха.

Инженер	Толмачева	
Ст. инж.	Макарова	
Рук. гр.	Моргунов	
Нач. ООП-1	Саакьянц	
Гл. спец. т.о.	Боярченко	
Н. контр.	Луценко	

Стадия	Лист	Листов
Р	3	

Общие данные (окончание)

Госстрой СССР Ростовский Промстройниипроект

Типовой проект 904-1-55.84 КЖ Альбом 7

Инв. № подл. | Подпись и дата | Взам. инв. №

Схема расположения элементов фундаментов

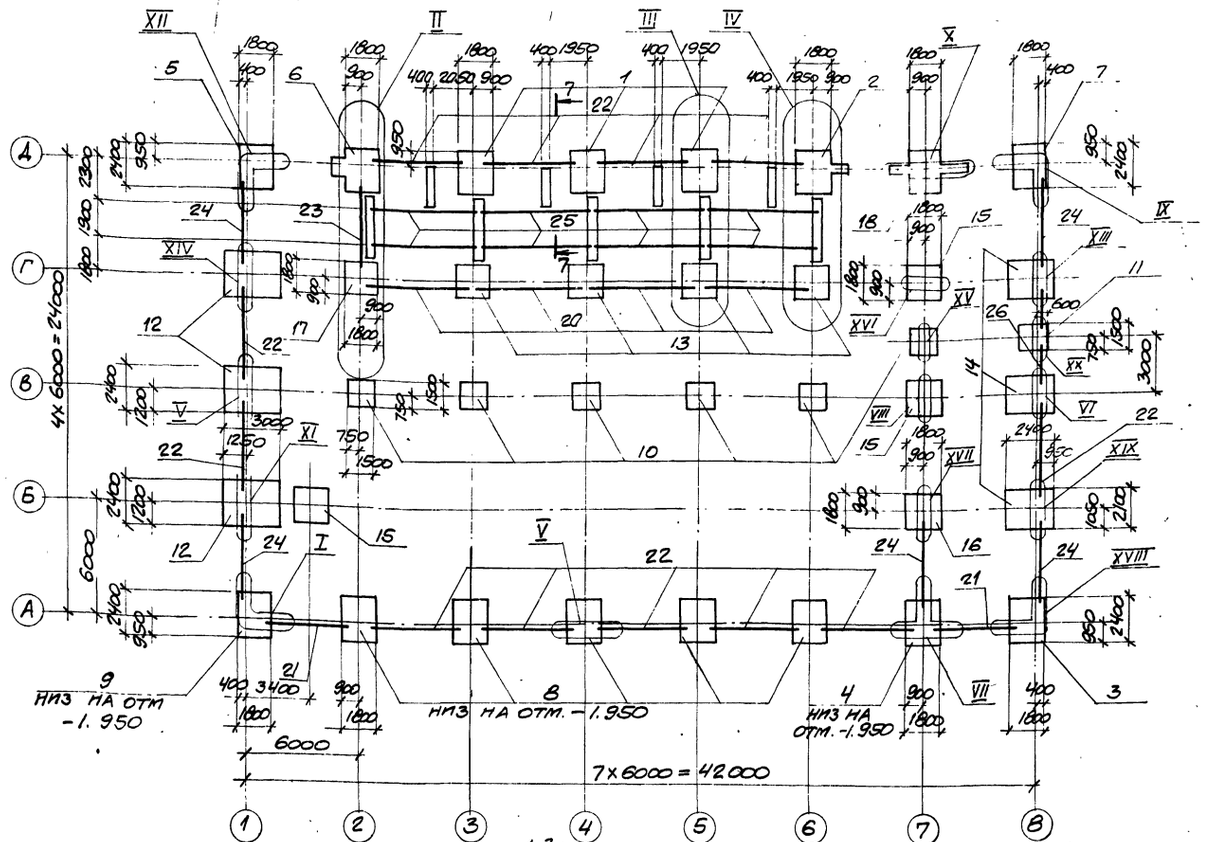

7-7

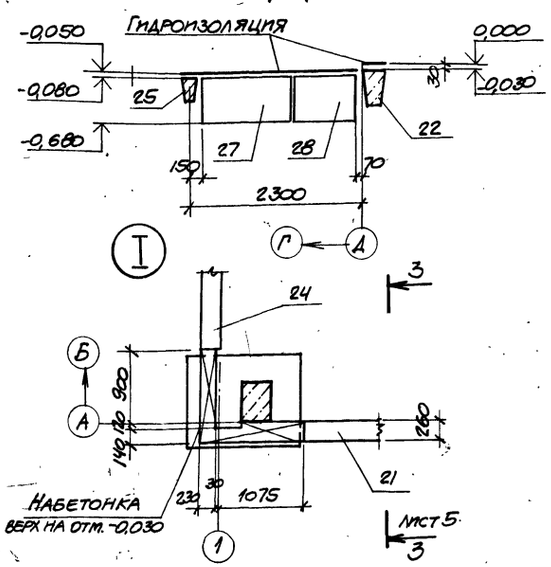

1. За условную отметку 0,000 принят уровень чистого пола первого этажа машинного зала.
2. Характеристика грунтов, служащих основанием для фундаментов, дана в пояснительной записке к типовому проекту.
3. Фундаменты Фм1,4,6,8,13,15,16,17 выполняются в типовой опалубке серии 1.412-1/77 и отличаются подбетонками для фундаментных балок, которые могут бетонироваться после распалубливания фундаментов.
4. Подготовку основания под фундаменты выполнять путем втрамбования в грунт щебня или гравия крупностью 40-60 мм.
5. Ленточные фундаменты выполняются из бетонных блоков, укладываемых на цементном растворе марки 100. Подготовка - песчаная, толщиной 100 мм.
6. Фундаментные балки устанавливаются на цементном растворе марки 100. На участках между торцами фундаментных балок выполнить набетонки из бетона марки 100.
7. Гидроизоляция под стены выполняется на отметках -0,030, -0,050 из слоя цементного раствора состава 1:2 толщиной 30 мм.
8. Отметка подошвы фундаментов -1,650, кроме оговоренных на чертеже.
9. Узлы II-VIII см. на листе 5, узлы IX-XX см. на листе 6.

Спецификация к схеме расположения элементов фундаментов

Марка, поз.	Обозначение	Наименование	Кол.	Масса ед., кг	Примечание
		Фундаменты			
1	ТП 904-1- -КЖ. лист 7	Фм1	3		
2		Фм2	1		
3		Фм3	1		
4	лист 10	Фм4	1		
5	лист 8	Фм5	1		
6		Фм6	1		
7		Фм7	1		
8	лист 9	Фм8	5		
9		Фм9	1		
10		Фм10	6		
11	лист 10	Фм11	1		
12		Фм12	3		
13	лист 11	Фм13	4		
14		Фм14	3		
15		Фм15	3		
16		Фм16	1		
17		Фм17	1		
18	лист 8	Фм18	1		
		Балки фундаментные			
20	1.415-1 вып.1	ФБ6-41	4	700	
21	1.415-1 вып.1	ФБ6-5	2	1100	
22	1.415-1 вып.1	ФБ6-3	12	1200	
23	1.415-1 вып.1	ФБ6-14	1	1300	
24	1.415-1 вып.1	ФБ6-4	5	1200	
25	1.415-1 вып.1	ФБ6-40	8	800	
26	ТП 904-1- -КЖИ-ФБ1	ФБ1	2	500	
		Блоки бетонные			
27	ГОСТ 13579-78	ФБС12,4,6-Т	4	640	
28	ГОСТ 13579-78	ФБС9,4,6-Т	4	470	
29	ГОСТ 13579-78	ФБС9,5,6-Т	5	590	
30	ГОСТ 13579-78	ФБС24,5,6-Т	5	1630	
		Материалы			
		Бетон марки 100	4,4		м3

Привязан

8689/7 22 Инв. №

Гл. инж. проекта	Мотунов	
Инженер	Толмачева	
Инженер	Решетникова	
Ст. инж.	Макарова	
Рук. гр.	Мотунов	
Нач. отд.	Саакьянц	
Гл. спец. ТО	Бобрченко	
Н. контр.	Лущенко	
ГИП	Осташевский	

ТП 904-1-55.84 - КЖ

Компрессорная станция 4К-250АО с осушкой воздуха

Стадия	Лист	Листов
Р	4	

Схема расположения элементов фундаментов Узел I

Госстрой СССР Ростовский Промстройниипроект

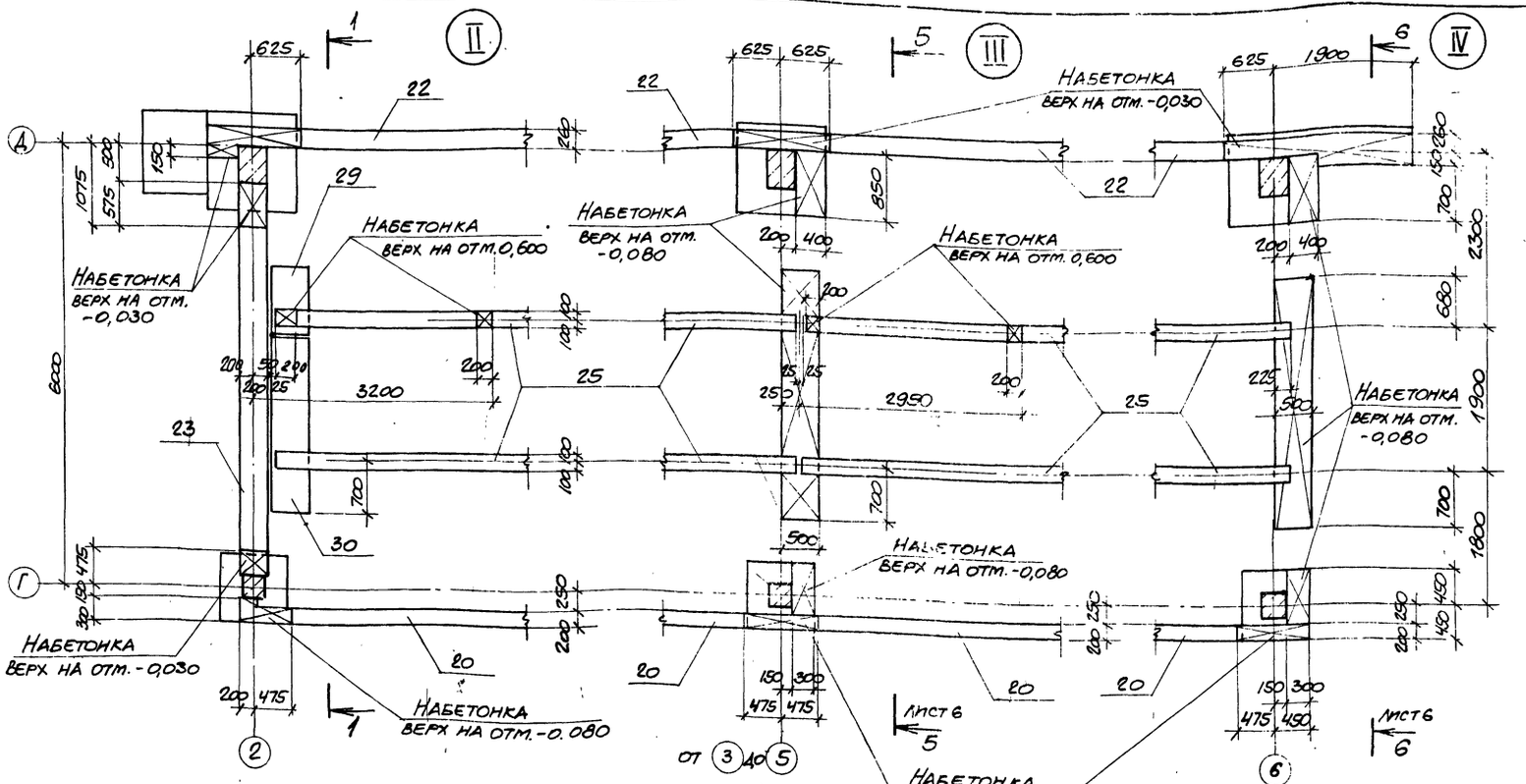

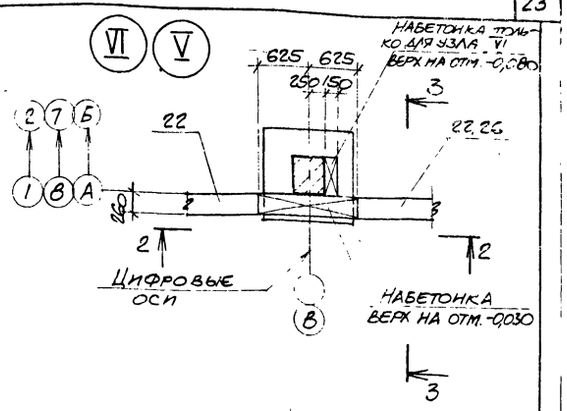

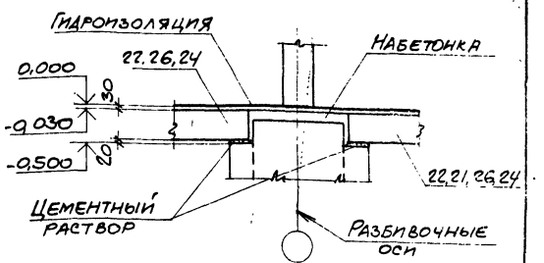

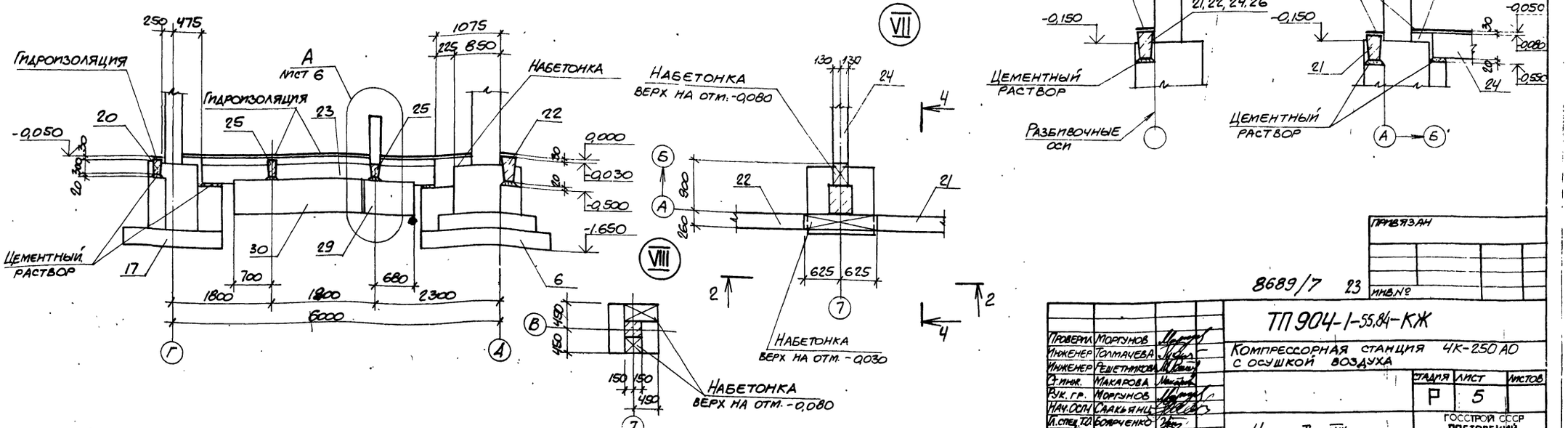

Привязан

8689/7 23 Инв. №

Проверил	Моргунов		
Инженер	Голмачева		
Инженер	Решетникова		
Ст. инж.	Макарова		
Рук. гр.	Моргунов		
Нач. ОСП	Саакьянц		
Гл. спец. ТО	Бобрченко		
Н. контр.	Луценко		

ТП 904-1-55.84-КЖ

Компрессорная станция 4К-250 АО с осушкой воздуха

Стадия	Лист	Листов
Р	5	

Узлы II - VIII

Госстрой СССР Ростовский ордена Трудового Красного Знамени промстройпроект

Типовой проект 904-1-55.84 КЖ Альбом 7

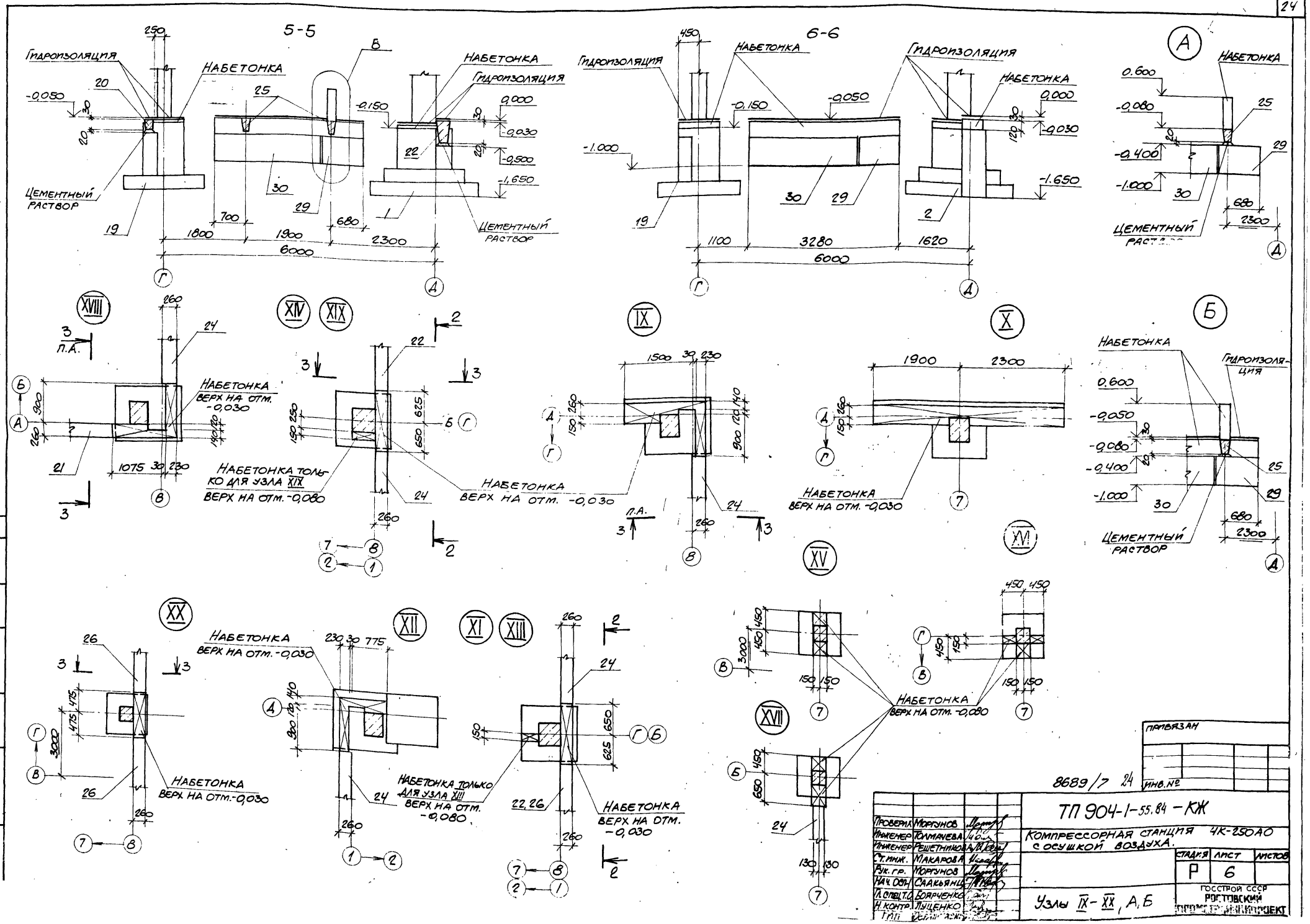

Инв. № подл. | Подпись и дата | Взам. инв. №

Привязан

Инв. №

8689/7 24

Проверил	Моргунов		
Инженер	Толмачева		
Инженер	Решетникова		
Ст. инж.	Макарова		
Рук. гр.	Моргунов		
Нач. отд.	Саакьянц		
Гл. спец.	Боярченко		
Н. контр.	Луценко		
ГИП			

ТП 904-1-55.84 – КЖ

Компрессорная станция 4К-250АО с осушкой воздуха.

Стадия	Лист	Листов
Р	6	

Узлы IX–XX, А, Б

Госстрой СССР Ростовский Промстройниипроект

Типовой проект 904-1-55.84-КЖ Альбом 7

Фм1

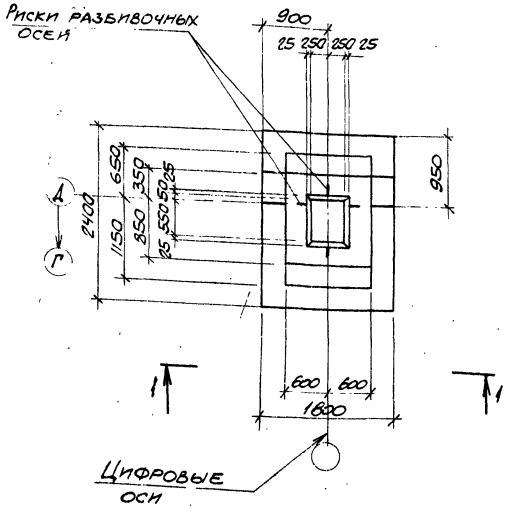

Фм2

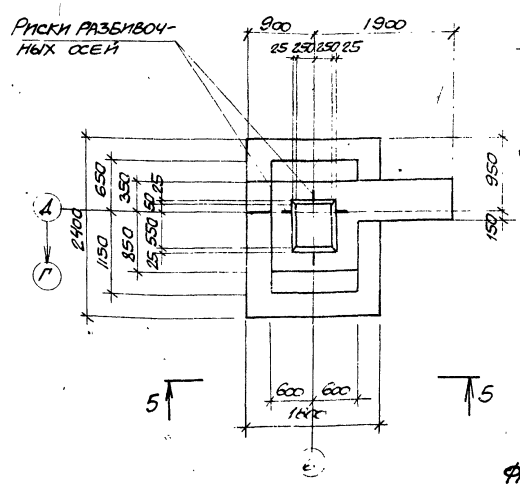

4-4

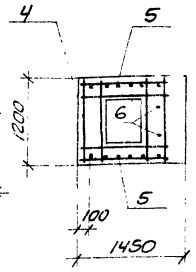

Спецификация к фундаментам Фм1-Фм3

Формат	Зона	Поз	Обозначение	Наименование	Кол. на исполн. Фм1	Фм2	Фм3		Примечание
				Сборочные единицы					
				Сетки арматурные					
		1	1.410-2 вып. 1	С(1) 10АII-8×18	1	1	1		
		2	1.410-2 вып. 1	С(1) 10АII-14×18	1	1	1		
		3	1.410-2 вып. 1	С(1) 10АII-8×24	2	2	2		
		4	1.412-1/77 вып. 3	СБ-8АI	6	6	6		
		5	1.412-1/77 вып. 3	СН 12АII-10×15	2	2	2		
				Стандартные изделия					
		6	ГОСТ 24379.1-80	Болт 1.1 М24×800 Вст3кп2			2		3,42 кг
				Материалы					
				Бетон марки 150	3,2	4,0	3,7		м³

Схема нормативных нагрузок Фм1, Фм2, Фм4, Фм6, Фм18 Фм3, Фм5, Фм7

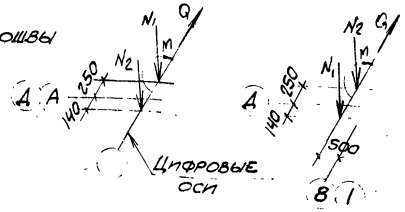

Нагрузки:
$N_1 = 610$ кН $Q = 9{,}5$ кН
$N_2 = 130{,}0$ кН $M = 117{,}9$ кН·м

Фм3

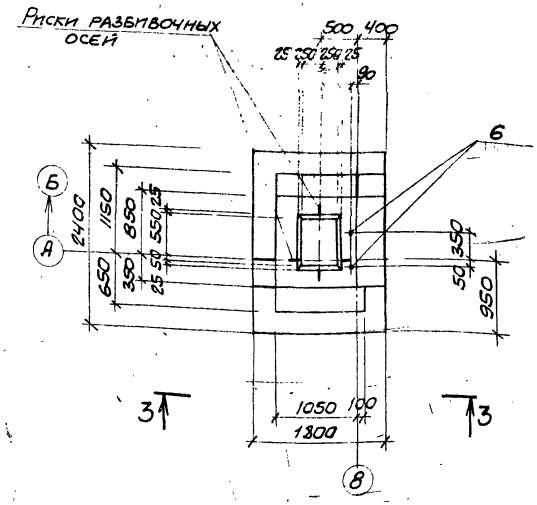

Схема раскладки сеток подошвы фундаментов Фм1-Фм7, Фм18

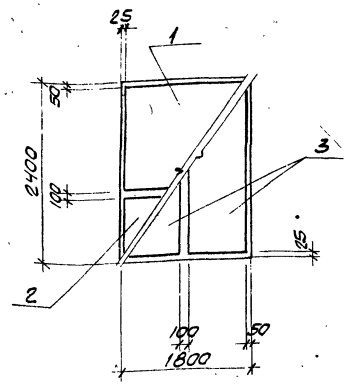

5-5

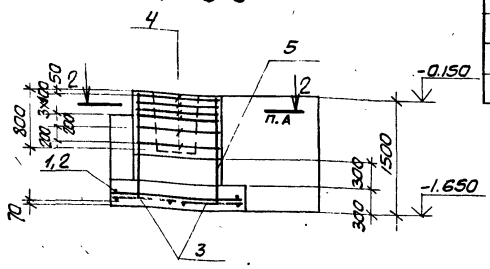

Ведомость расхода стали на элемент, кг

Марка элемента	Изделия арматурные									Общий расход
	Арматура класса								Всего	
	А-I				А-II					
	ГОСТ 5781-82									
	Ф6	Ф8		Итого	Ф10	Ф12		Итого		
Фм1	4,9	24,0		28,9	28,6	15,4		44,0	72,9	72,9
Фм2	4,9	24,0		28,9	28,6	15,4		44,0	72,9	72,9
Фм3	4,9	24,0		28,9	28,6	15,4		44,0	72,9	72,9

Нагрузки на фундаменты даны по верхнему обрезу фундаментов без учета нагрузок на пол, веса фундамента и грунта на его уступах

1-1

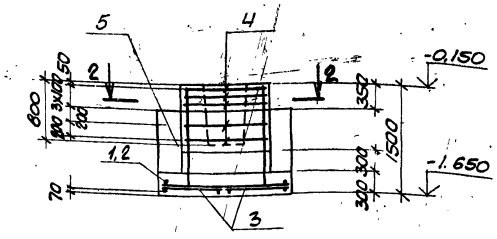

3-3

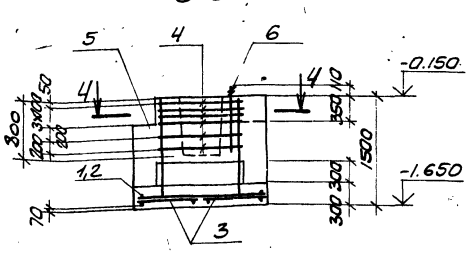

2-2

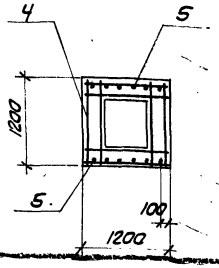

Проверил	Моргунов		
Инженер	Толмачева		
Инженер	Решетникова		
Ст. инж.	Макарова		
Рук. гр.	Моргунов		
Нач. ОСП	Саакьянц		
Гл. спец. т.о.	Боярченко		
Н. контр.	Луценко		
Гип.	Осташевский		

ПРИВЯЗАН

ИНВ. №

8689/7 25

ТП904-1-55.84-КЖ

Компрессорная станция 4К-250АО с осушкой воздуха.

Стадия	Лист	Листов
Р	7	

Фундаменты Фм1-Фм3.

ГОССТРОЙ СССР РОСТОВСКИЙ ПРОМСТРОЙНИЙПРОЕКТ

Типовой проект 904-1-55.84-КЖ Альбом 1

Фм 7

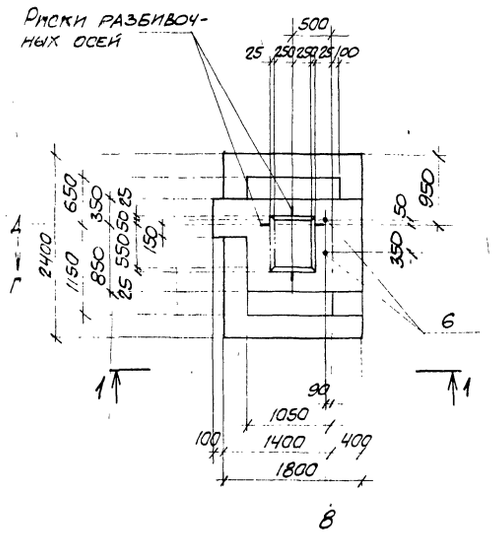

Фм 5

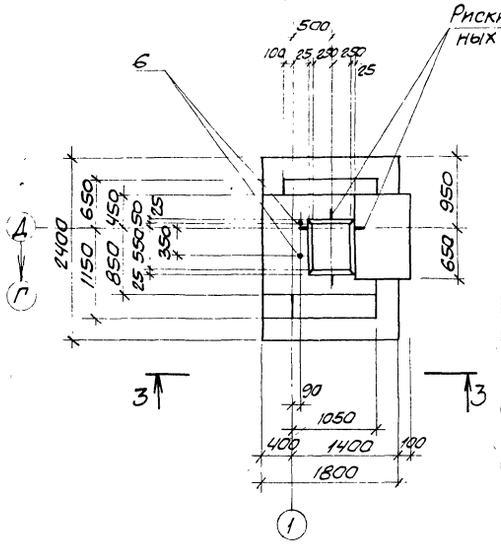

2-2

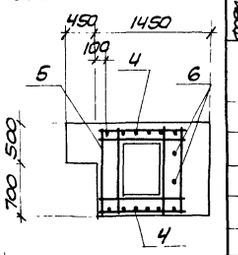

8-8

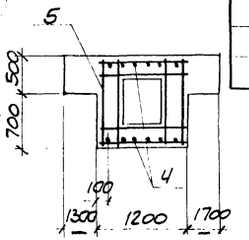

Спецификация к фундаментам Фм 5-Фм 7, Фм 18

Формат	Зона	Поз	Обозначение	Наименование	кол. на исполн.				Примечание
				Сборочные единицы					
				Сетки арматурные					
		1	1.410-2 вып.1	С(1) 10АII - 8×18	1	1	1	1	
		2	1.410-2 вып. 1	С(1) 10АII - 14×18	1	1	1	1	
		3	1.410-2 вып. 1	С(1) 10АII - 8×24	2	2	2	2	
		4	1.412-1/77 вып. 3	СН12АII - 10×15	2	2	2	2	
		5	1.412-1/77 вып. 3	СБ-8АI	6	6	6	6	
				Стандартные изделия					
		6	ГОСТ 24379.1-80	Болт 1.1 М24×800 Вст3 кп2	2	2			3,42 кг
				Материалы					
				Бетон марки 150	4,2	4,7	3,8	5,2	
					Фм 5	Фм 6	Фм 7	Фм 18	

Ведомость расхода стали на элемент, кг

Марка элемента	Изделия арматурные							Всего	Общий расход
	Арматура класса								
	A-I				A-II				
	ГОСТ 5781-82								
	Ф6	Ф8		Итого	Ф10	Ф12		Итого		
Фм 5	4,9	24,0		28,9	28,6	15,4		44,0	72,9	72,9
Фм 6	4,9	24,0		28,9	28,6	15,4		44,0	72,9	72,9
Фм 7	4,9	24,0		28,9	28,6	15,4		44,0	72,9	72,9
Фм 18	4,9	24,0		28,9	28,6	15,4		44,0	72,9	72,9

Фм 6

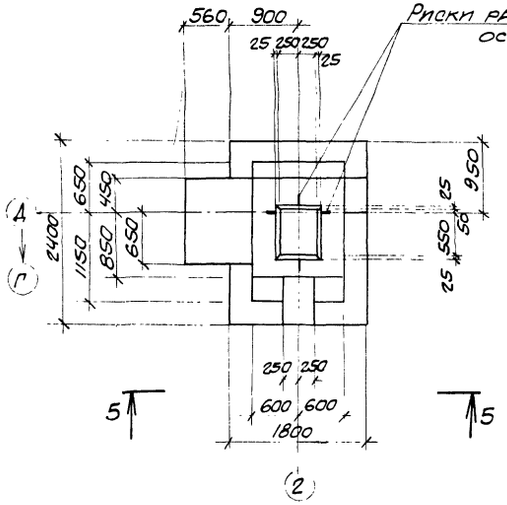

Фм 18

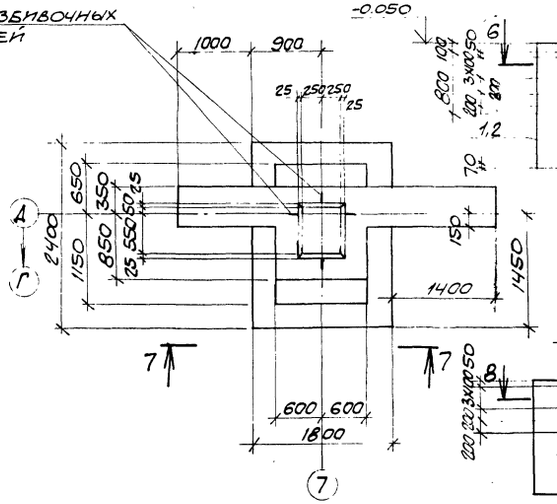

5-5

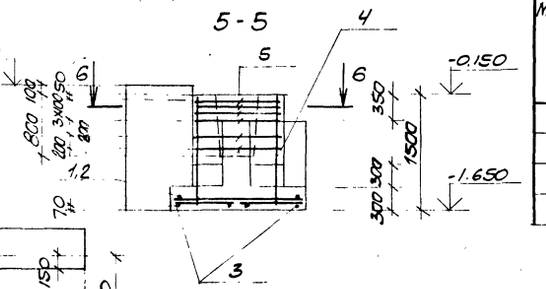

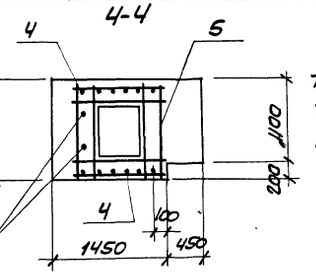

Схемы раскладки сеток подошвы фундамента и нормативных нагрузок даны на листе 7.

7-7

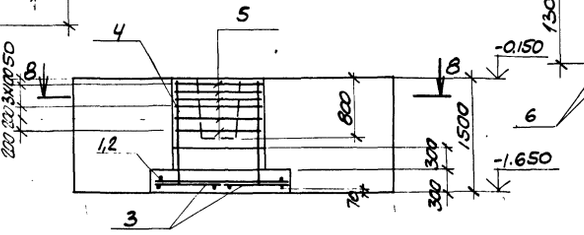

1-1

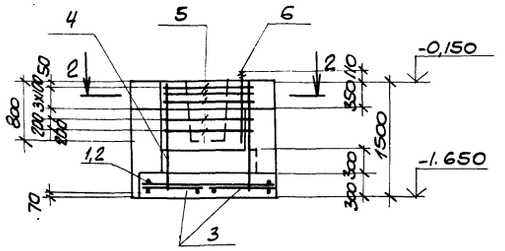

3-3

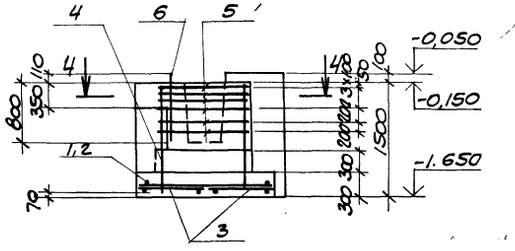

6-6

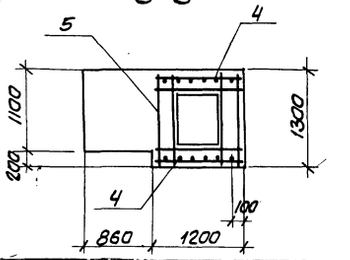

Привязан

Инв. №

8689/7 26

Проверил	Моргунов		ТП904-1-55.84-КЖ
Инженер	Толмачева		Компрессорная станция 4К-250АО с осушкой воздуха.
Инженер	Решетникова		
Ст. инж.	Макарова		Стадия Р; Лист 8; Листов
Рук. гр.	Моргунов		
Нач. ОСПА	Саакьянц		
Гл. спец. пр.	Боярченко		Госстрой СССР РОСТОВСКИЙ ПРОМСТРОЙНИИПРОЕКТ
Н. контр.	Луценко		Фундаменты Фм 5-Фм 7, Фм 18
ГИП	Осташевский		

Копировал

Формат А3

Инв. № подл. | Подпись и дата | Взам. инв. №

Типовой проект 904-1-55.84 КЖ Альбом 7

Фм8

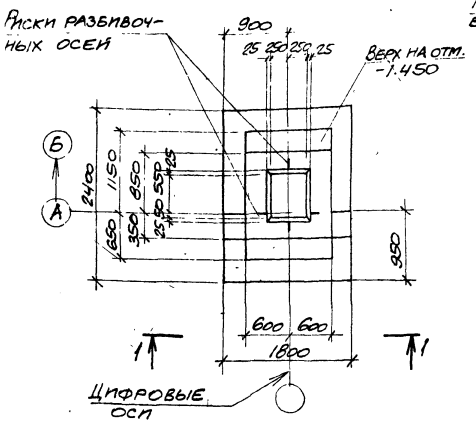

Фм9

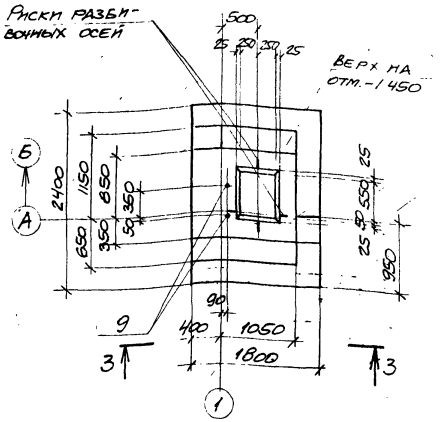

4-4

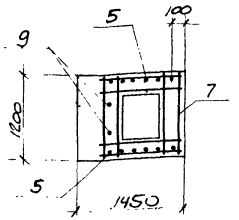

2-2, 6-6

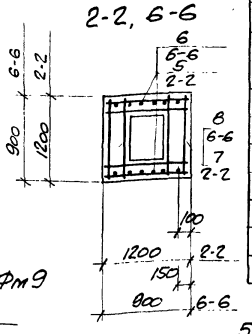

Спецификация к фундаментам Фм8, Фм9, Фм10

Формат	Зона	Поз.	Обозначение	Наименование	Кол. на испол. Фм8	Фм9	Фм10		Примечание
				Сборочные единицы					
				Сетки арматурные					
		1	1.410-2 вып.1	С(1)10АII-8×18	1	1			
		2	1.410-2 вып.1	С(1)10АII-14×18	1	1			
		3	1.410-2 вып.1	С(1)10АII-8×24	2	2			
		4	1.410-2 вып.1	С10АII-14×15			2		
		5	1.410-2 вып.1	1С12АII-10×18	2	2			
		6	1.412-1/77 вып.3	СН12АII-6×15			2		
		7	1.412-1/77 вып.3	СБ-8АI	6	6			
		8	1.412-1/77 вып.3	СА-8АI			5		
				Стандартные изделия					
		9	ГОСТ 24379.1-80	Болт 1.1М24×800 Вст3кп2		2			3.42 кг
				Материалы					
				Бетон марки 150	3.7	4.2	1.5		м³

Схема раскладки сеток подошвы фундаментов

Фм10, Фм11

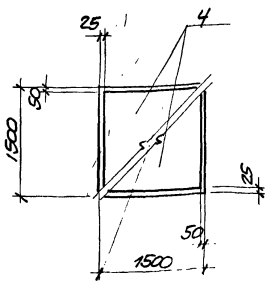

Фм8, Фм9

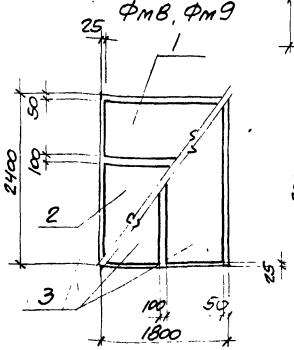

5-5

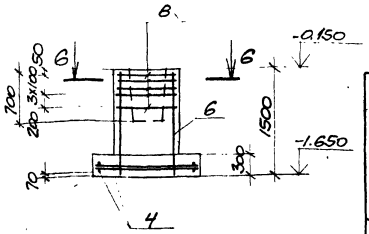

Фм10

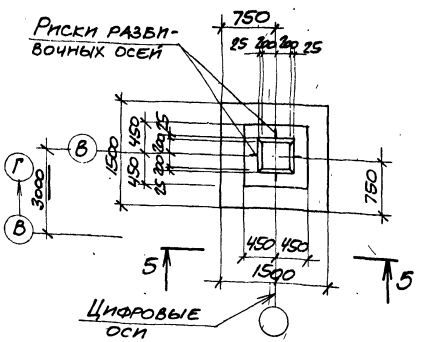

1-1

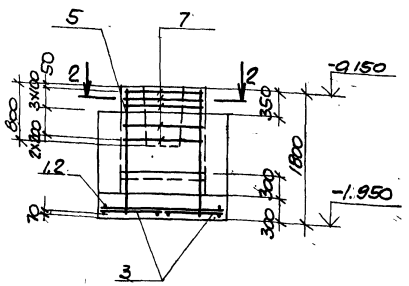

3-3

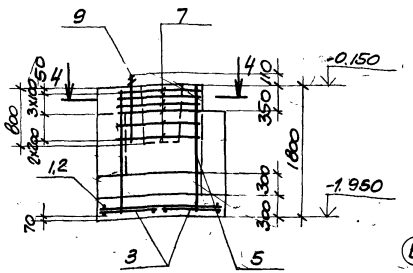

Ведомость расхода стали на элемент, кг

Марка элемента	Изделия арматурные							Всего	Общий расход
	Арматура класса								
	A-I				A-II				
	ГОСТ 5781-82								
	Ф6	Ф8		Итого	Ф10	Ф12		Итого	
Фм8	4.8	23.3		28.1	28.5	18.6		47.1	75.2	75.2
Фм9	4.8	23.3		28.1	28.5	18.6		47.1	75.2	75.2
Фм10	1.9	15.1		17.0	14.3	10.4		24.7	41.7	41.7

Схема нормативных нагрузок

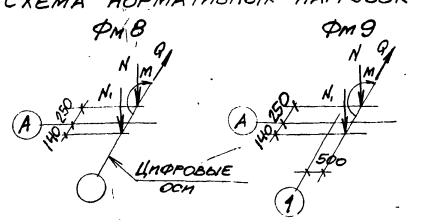

Фм10, Фм11

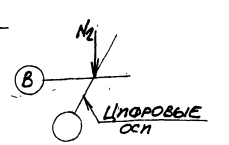

Нагрузки:

$N = 610.0$ кН

$N_1 = 130.0$ кН

$N_2 = 231.3$ кН

$Q = 9.6$ кН

$M = 117.9$ кН·м

Нагрузки на фундаменты даны по верхнему обрезу фундаментов без учета нагрузок на пол, веса фундамента и грунта на его уступах.

Привязан

8689/7 27

Инв. №

Проверил	Моргунов		ТП 904-1-55.84-КЖ		
Инженер	Балмачева		Компрессорная станция 4К-250АО с осушкой воздуха.		
Инженер	Решетникова				
Ст. инж.	Макарова			Стадия	Лист	Листов
Рук. гр.	Моргунов			Р	9	
Нач. сект.	Оганьян					
И. спец. ТО	Борченко					
Н. контр.	Лущенко		Фундаменты Фм8-Фм10	Госстрой СССР Ростовский Промстройниипроект	
ГИП	Оганьянский				

Инв. № подл. | Подпись и дата | Взам. инв. №

Типовой проект 904-1-55.84-КЖ Альбом 7

Фм4

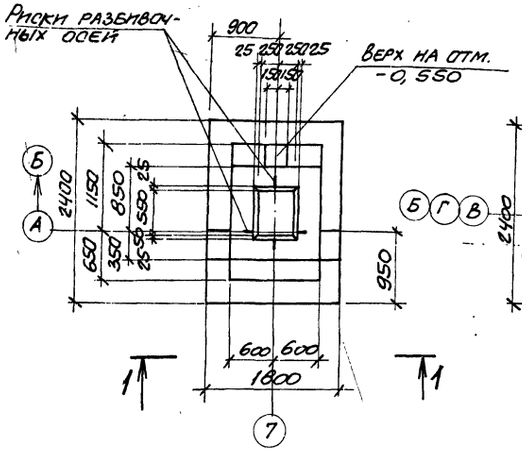

Фм12

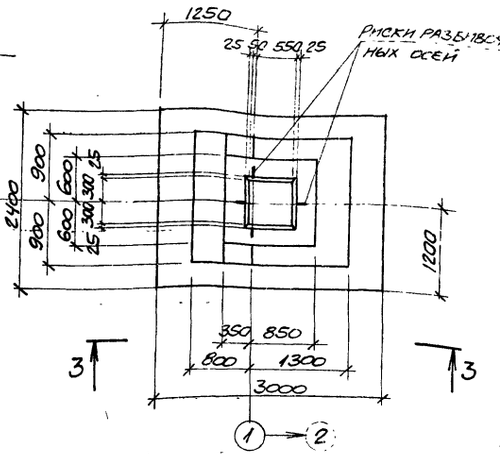

Схема нормативных нагрузок Фм12

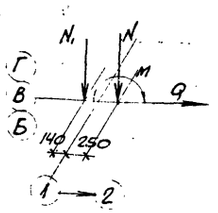

Нагрузки

$N = 65,7$ кН

$N_1 = 136,7$ кН

$Q = 22,6$ кН

$M = 60,6$ кН·м

Спецификация к фундаментам Фм11, Фм12, Фм4

Формат	Зона	Поз.	Обозначение	Наименование	Кол. на испол. Фм11	Фм12	Фм4	Примечание
				Сборочные единицы				
				Сетки арматурные				
		1	1.410-2 вып.1	С(1) 10АII-8×18			1	
		2	1.410-2 вып.1	С(1) 10АII-14×18			1	
		3	1.410-2 вып.1	С(1) 10АII-8×24			2	
		4	1.410-2 вып.1	С10АII-14×15	2			
		5	1.412-1/77 вып.3	СН12АII-10×15		2		
		6	1.412-1/77 вып.3	СН12АII-6×15	2			
		7	1.412-1/77 вып.3	СБ-6АI		6	6	
		8	1.412-1/77 вып.3	СА-8АI	5			
		9	1.410-2 вып.1	1С12АII-10×18			2	
		10	1.410-2 вып.1	С(1) 10АII-14×30		1		
		11	1.410-2 вып.1	С(1) 10АII-8×30		1		
		12	1.410-2 вып.1	С(1) 10АII-14×24		2		
				Материалы				
				Бетон марки 150	1,7	4,4	3,7	$м^3$

Фм11

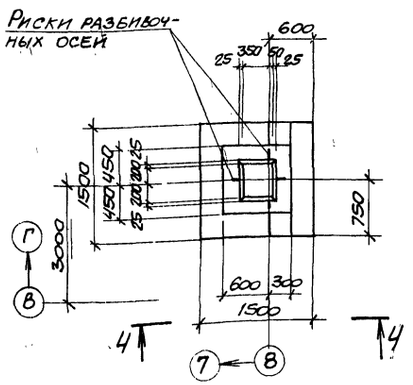

Схема раскладки сеток подошвы фундаментов Фм12

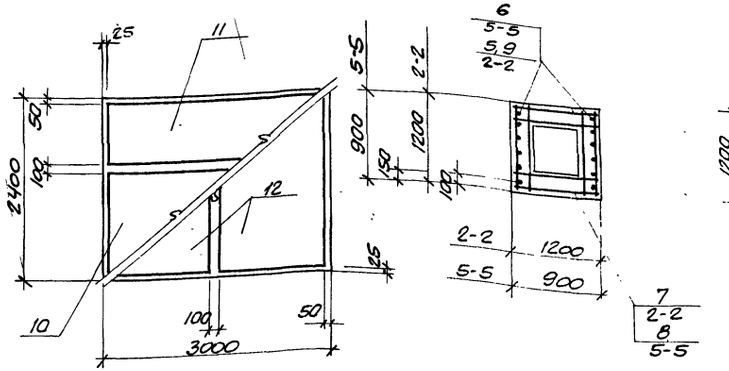

Ведомость расхода стали на элемент, кг

Марка элемента	Изделия арматурные							Всего	Общий расход
	Арматура класса								
	A-I				A-II				
	ГОСТ 5781-82								
	Ф6	Ф8		Итого	Ф10	Ф12	Итого		
Фм11	1,9	16,7		18,6	14,3	10,4	24,7	43,3	43,3
Фм12	7,5	24,0		31,5	46,9	15,4	62,3	93,8	93,8
Фм4	4,8	23,3		28,1	28,5	18,6	47,1	75,2	75,2

1. Нагрузки на фундаменты даны по верхнему обрезу фундаментов без учета нагрузок на пол, веса фундамента и грунта на его уступах.

2. Схемы раскладки сеток подошвы фундамента и нормативных нагрузок для Фм11 даны на листе 9, для Фм4 – на листе 7.

1-1

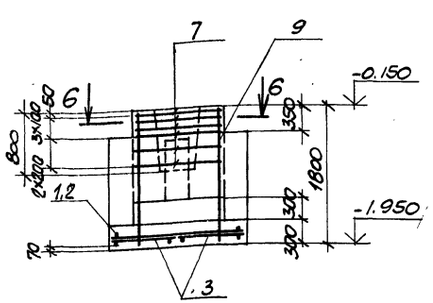

3-3

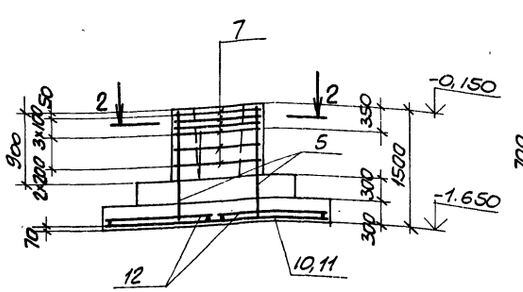

4-4

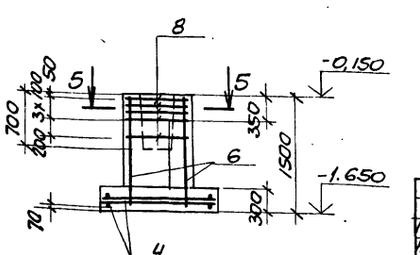

Привязан

Инв. № подл. | Подпись и дата | Взам. инв. №

8689/7 28

Инв. №

Согласовано

Проверил	Моргунов		
Инженер	Толмачева		
Инженер	Решетников		
Ст. инж.	Макарова		
Рук. гр.	Моргунов		
Нач. отд.	Саакьянц		
Гл. спец. проекта	Боярченко		
Н. контр.	Луценко		
ГИП	Усташевский		

ТП 904-1-55.84-КЖ

Компрессорная станция 4К-250 АО с осушкой воздуха.

Стадия	Лист	Листов
Р	10	

Фундаменты Фм4, Фм11, Фм12

Госстрой СССР Ростовский Промстройниипроект

1 ИПОВОЙ ПРОЕКТ 904-1-55,84-КЖ АЛЬБОМ 1

Фм14

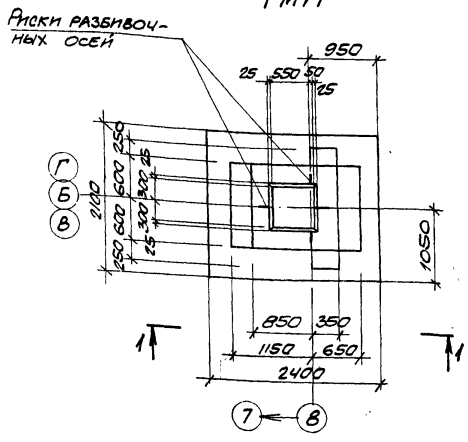

Фм13, Фм17

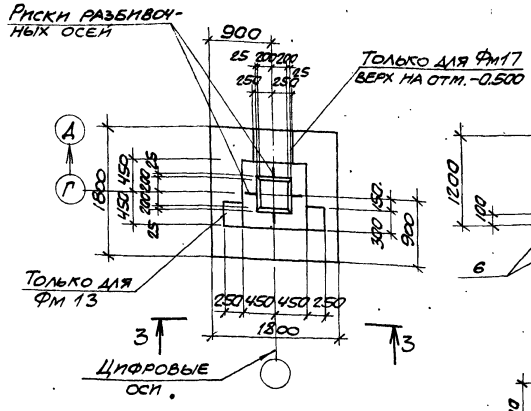

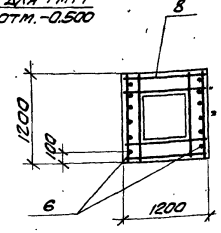

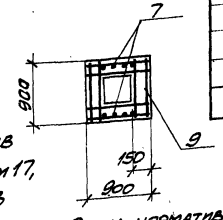

Спецификация к фундаментам Фм13-Фм17

Формат	Зона	Поз.	Обозначение	Наименование	Кол. на исполн. Фм14	Фм15	Фм16,13	Фм17	Примечание
				Сборочные единицы					
				Сетки арматурные					
		1	1.410-2 вып.1	С(1)10АII-2×24	1				
		2	1.410-2 вып.1	С(1)10АII-10×24	1				
		3	1.410-2 вып.1	С10АII-14×21	1				
		4	1.410-2 вып.1	С10АII-8×21	1				
		5	1.410-2 вып.1	С(1)10АII-8×18		4	4	4	
		6	1.412-1/77 вып.3	СН12АII-10×15	2				
		7	1.412-1/77 вып.3	СН12АII-6×15		2	2	2	
		8	1.412-1/77 вып.3	СБ-10АII	6				
		9	1.412-1/77 вып.3	СА-8АI		5	5	5	
				Материалы:					
				Бетон марки 150	3,4	1,8	2,0	2,1	м³

Нагрузки:

$N = 282,5$ кН $Q = 26$ кН

$N_1 = 136,7$ кН $M = 131,1$ кН·м

$N_2 = 358,0$ кН

Фм15, Фм16

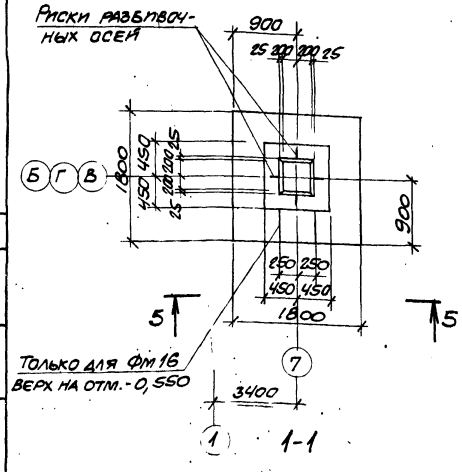

1-1

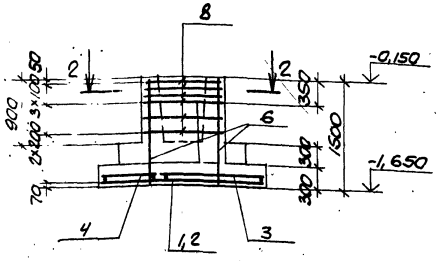

Схемы раскладки сеток подошвы фундаментов

Фм14

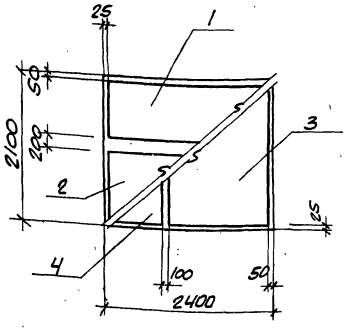

Фм15-Фм17, Фм13

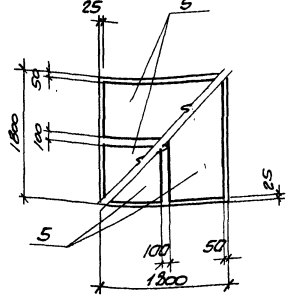

5-5

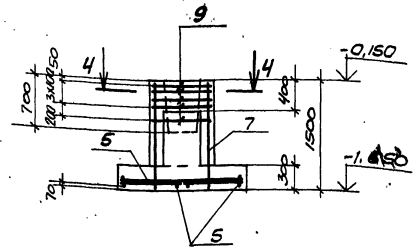

Схема нормативных нагрузок Фм14

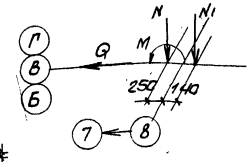

Фм15-Фм17, Фм13

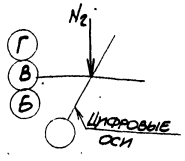

3-3

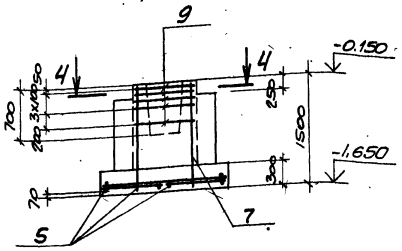

Ведомость расхода стали на элемент, кг

Марка элемента	Изделия арматурные. Арматура класса А-I, ГОСТ 5781-82: Ф6	Ф8		Итого	А-II: Ф10	Ф12		Итого	Всего	Общий расход
Фм14	4,6	2,4		7,0	66,6	15,4		82,0	89,0	89,0
Фм15	3,8	15,1		18,9	21,6	10,4		32,0	50,9	50,9
Фм16	3,8	15,1		18,9	21,6	10,4		32,0	50,9	50,9
Фм17	3,8	15,1		18,9	21,6	10,4		32,0	50,9	50,9
Фм13	3,8	15,1		18,9	21,6	10,4		32,0	50,9	50,9

Нагрузки на фундаменты даны по верхнему обрезу фундамента без учета нагрузок на пол, веса фундамента и грунта на его уступах.

Привязан

Инв. №

29

8689/7

Проверил	Моргунов	
Инженер	Толмачева	
Инженер	Решетникова	
Ст. инж.	Макарова	
Рук. гр.	Моргунов	
Нач. ОСП	Саакьянц	
Гл. спец. ТО	Боярченко	
Н. контр.	Луценко	
ГИП	Ольшев	

ТП 904-1-55,84-КЖ

Компрессорная станция 4К-250АО с осушкой воздуха.

Стадия	Лист	Листов
Р	11	

Фундаменты Фм13-Фм17

Госстрой СССР РОСТОВСКИЙ ПРОМСТРОЙНИИПРОЕКТ

Типовой проект 904-1-55-84 Альбом 7

Спецификация к схемам расположения элементов колодцев К1, К2, К3; плит перекрытия и элементов канала КН1

Марка, поз.	Обозначение	Наименование	Кол.					Масса ед., кг	Примечание
1	3.900-3 вып. 7	Плита днища КЦД 20	1	1				1470	
2	3.900-3 вып. 7	Кольцо стеновое КЦ-7-3	1	1				130	
3	3.900-3 вып. 7	То же КЦ-10-6			1			400	
4	3.900-3 вып. 7	" КЦ-20-6	1	1				980	
5	3.900-3 вып. 7	" КЦ-20-6а	1	2				730	
6	3.900-3 вып. 7	" КЦ-20-9	1					1470	
7	3.900-3 вып. 7	Плита перекрытия КЦП1-20-1	1	1				1280	
8	3.900-3 вып. 7	То же КЦП1-10-1			1			250	
9	3.900-3 вып. 7	Кольцо опорное КЦО-1	2	2	1			50	
10	ГОСТ 3634-79	Люк легкий „Л"	1	1	1			70	
12	3.006-2 вып. II-1	Лоток Л5g-8				13		280	
13	ТП904-1- -КНИ-Л8g-5-1	" Л8g-5-1				3		500	
14	3.006-2 вып. II-1	" Л8g-5				23		500	
15	3.006-2 вып. II-1	" Л12g-3				22		600	
16	3.006-2 вып. II-1	" Л20g-3				6		950	
17	3.006-2 вып. II-1	" Л13g-3				13		800	
18	3.006-2 вып. II-1	" Л18g-3				20		1180	
19	3.006-2 вып. II-1	" Л22g-3				2		1300	
20	3.006-2 вып. II-1	" Л3g-8				13		190	
23	ТП904-1- -КНИ-П14g-3-1	Плита П5g-8-1				1		100	
24	-П14g-3-1	" П7g-3-1				24		150	
25	-П14g-3-1	" П10g-3-1				44		190	
26	-П14g-3-1	" П14g-3-1				28		310	
27	-П14g-3-1	" П17g-3-1				3		480	
30	3.006-2 вып. II-2	Опорная подушка ОП1				24		10	
31	3.006-2 вып. II-2	То же ОП2				79		13	
32	3.006-2 вып. II-2	" ОП3				12		15	
34	ТП904-1- -КН лист 17	Участок монолитный Ум1				1			
35	лист 18	То же Ум2				3			
36	лист 18	" Ум3				2			
37	лист 18	" Ум4				1			
38	лист 18	" Ум5				1			
39	лист 19	" Ум6				1			
40	лист 19	" Ум7				3			
41	лист 19	" Ум8				1			
42	лист 20	" Ум9				3			
		Изделия соединительные							
45	3.006-2 вып. II-3	МС-1				26		2,9	
46		L110×70×8 ГОСТ 8510-72* ℓ=900				5		9,8	
47		L110×70×8 ГОСТ 8510-72* ℓ=1500				7		16,4	
48	ТП904-1- -КНИ-МС5	МС5				3			
49		Рифл. ст. δ=5 ГОСТ 8568-77				1,0		42,3	м²
50		-75×6 ГОСТ 103-76 ℓ=3700				—		13,1	м
		Материалы							
		Бетон марки 100	0,25	0,50	0,63	1,8			
		Бетон марки 50				2,8			
			К1	К2	К3	КН1			

Согласовано

Инв. № подл. | Подпись и дата | Взам. инв. №

Схема расположения элементов колодцев

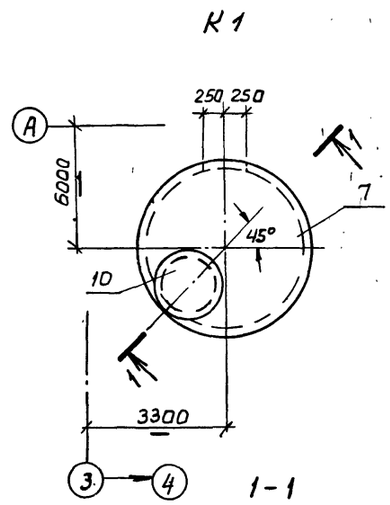

1. Подготовку основания под колодец К3 выполнять путем втрамбования в грунт щебня или гравия крупностью 40-60мм.

2. Заделку отверстий в колодцах К1, К2, К3 после прокладки труб и отмостку вокруг люка „Л" выполнить по деталям типового проекта 901-9-8 вып. I для сухих грунтов.

3. Внутренние поверхности колодца К1 покрыть мастикой на основе эпоксидной смолы ЭД-5 с отвердителем.

4. Привязку колодца К2 к цифровым осям смотрите ТП904-1- -АР лист 3.

Привязан

Инв. №

8689/7 30

Проверил	Моргунов		
Инженер	Толмачева		
Ст. инж.	Макарова		
Рук. гр.	Моргунов		
Нач. ОКП-1	Саакьянц		
Гл. спец. ТО	Боярченко		
Н. контр.	Луценко		
ГИП	Осташевский		

ТП 904-1-55.84-КН

Компрессорная станция 4К-250АО с осушкой воздуха

Стадия	Лист	Листов
Р	12	

Схемы расположения элементов колодцев К1, К2, К3; плит перекрытия и элементов канала КН1 (начало)

Госстрой СССР Ростовский Промстройниипроект

Схема расположения элементов канала КН1

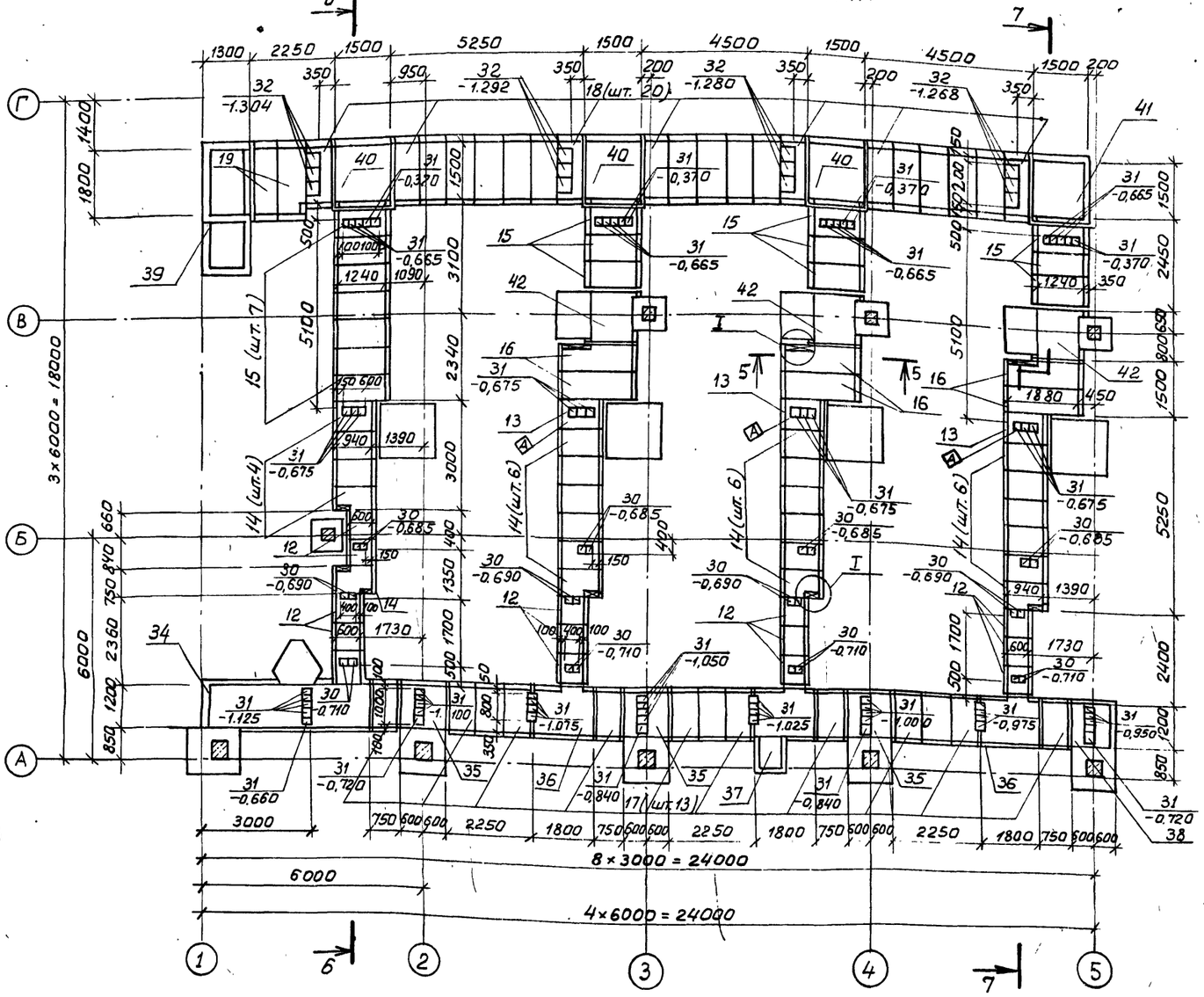

5-5

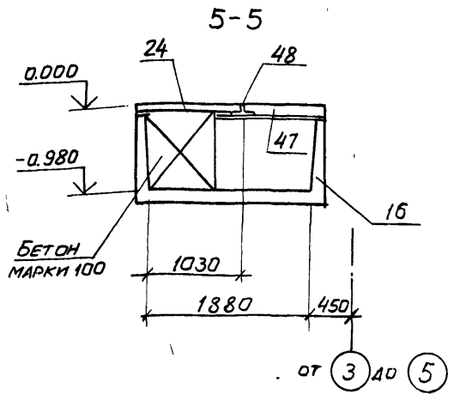

I

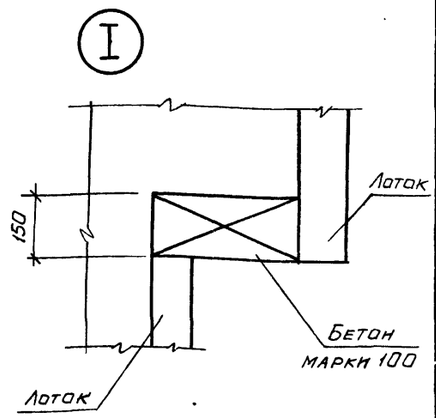

6-6

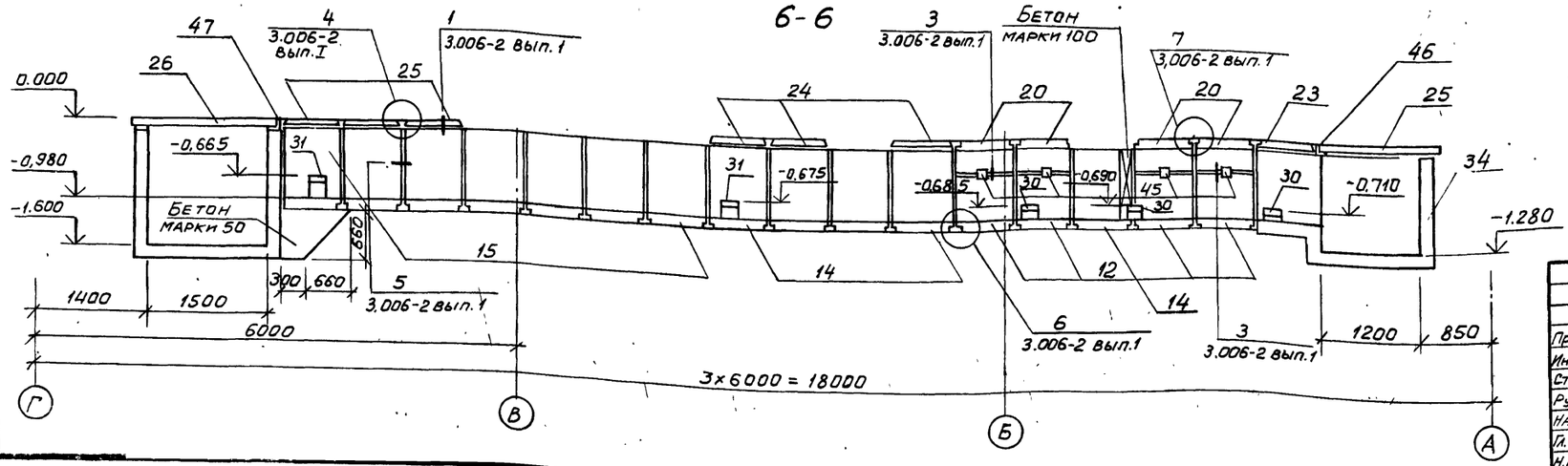

1 Временная распределенная нагрузка на полы и плиты канала — $p^н = 0{,}01$ МПа.

2. Индекс А дан для ориентации при монтаже

3. Подготовку основания под монолитные участки канала КН1 выполнять путем втрамбования в грунт щебня или гравия крупностью 40-60мм, под сборную часть подготовка песчаная.

Привяз. зан

Инв. №

8689/7 31

ТП 904-1-55.84-КН

Компрессорная станция 4К-250 АО с осушкой воздуха

Проверил	Моргунов	
Инженер	Толмачева	
Ст. инж.	Макарова	
Рук. гр.	Моргунов	
Нач. ОСП-1	Саакьянц	
Гл. спец. т.	Бояренко	
Н. контр.	Луценко	
ГИП	Романенко	

Стадия	Лист	Листов
Р	13	

Схемы расположения элементов колодцев К1, К2, К3; плит перекрытий и элементов канала КН1 (продолжение)

Госстрой СССР
Ростовский
Промстройниипроект

Копировал:

Формат А2

Типовой проект 904-1-55.84 Альбом I

Типовой проект 904-1-55.84-КН

Схема расположения плит перекрытия канала КН1

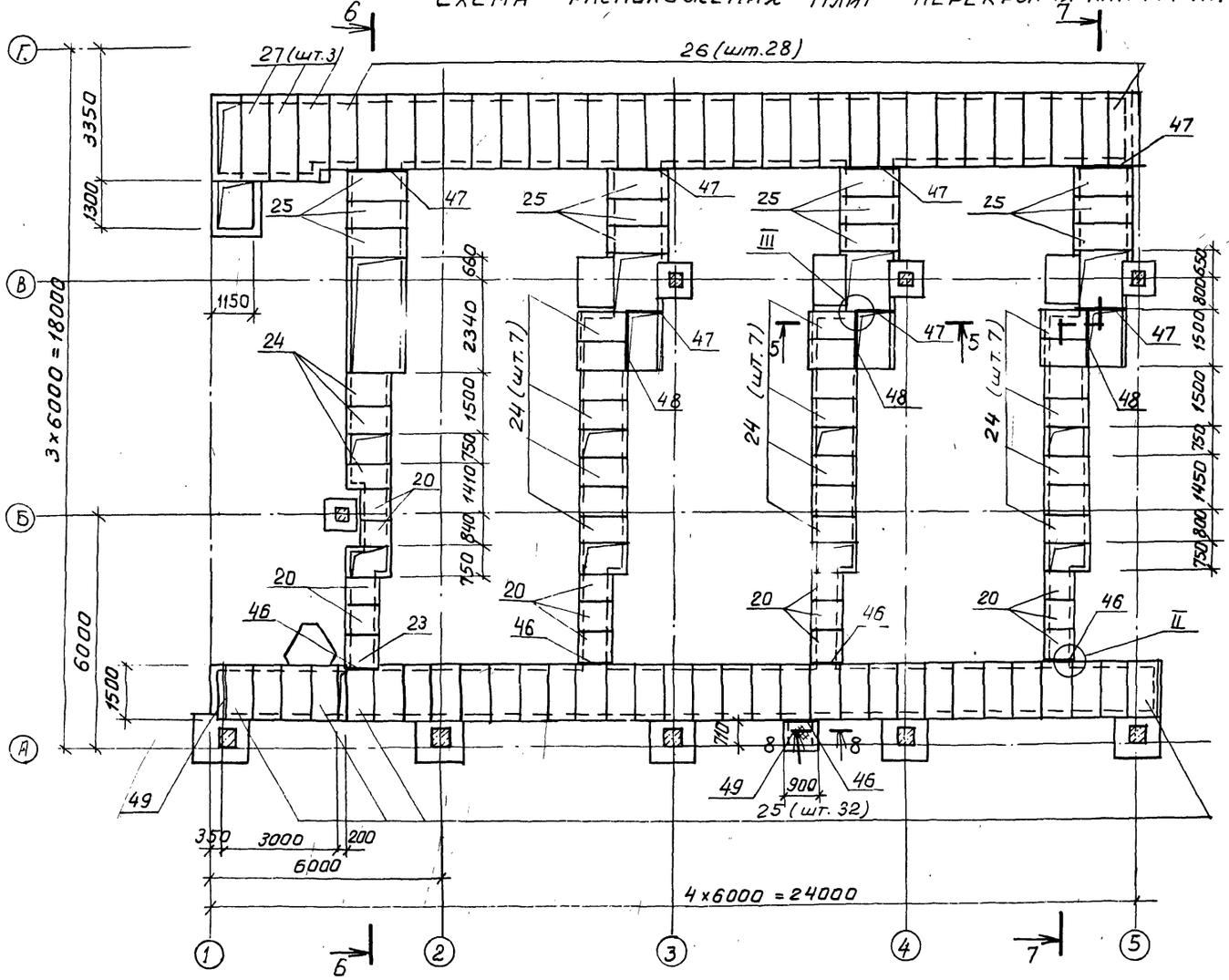

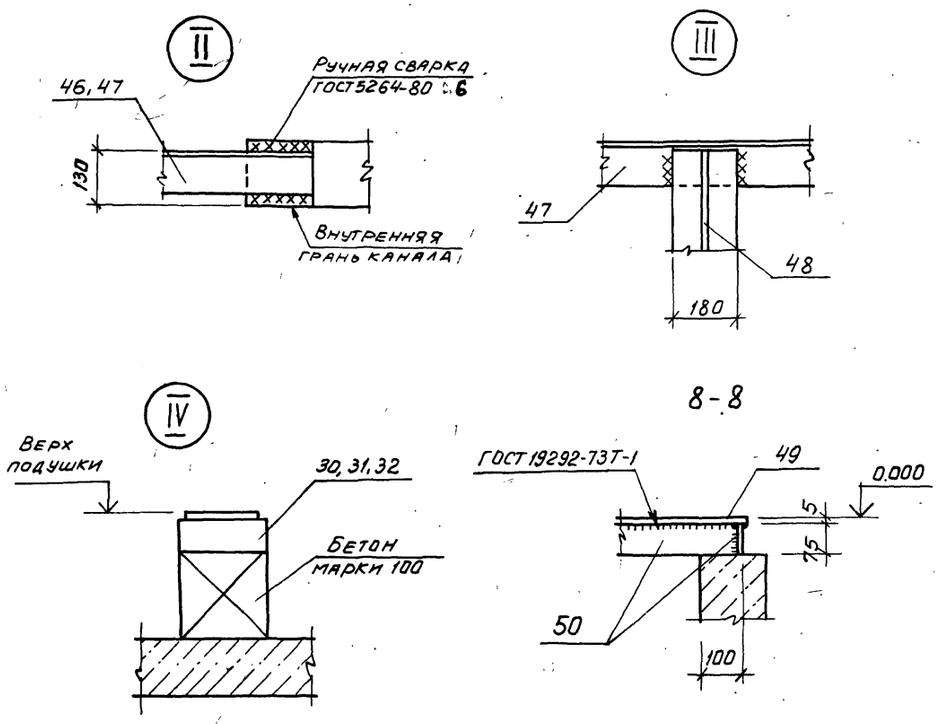

7-7

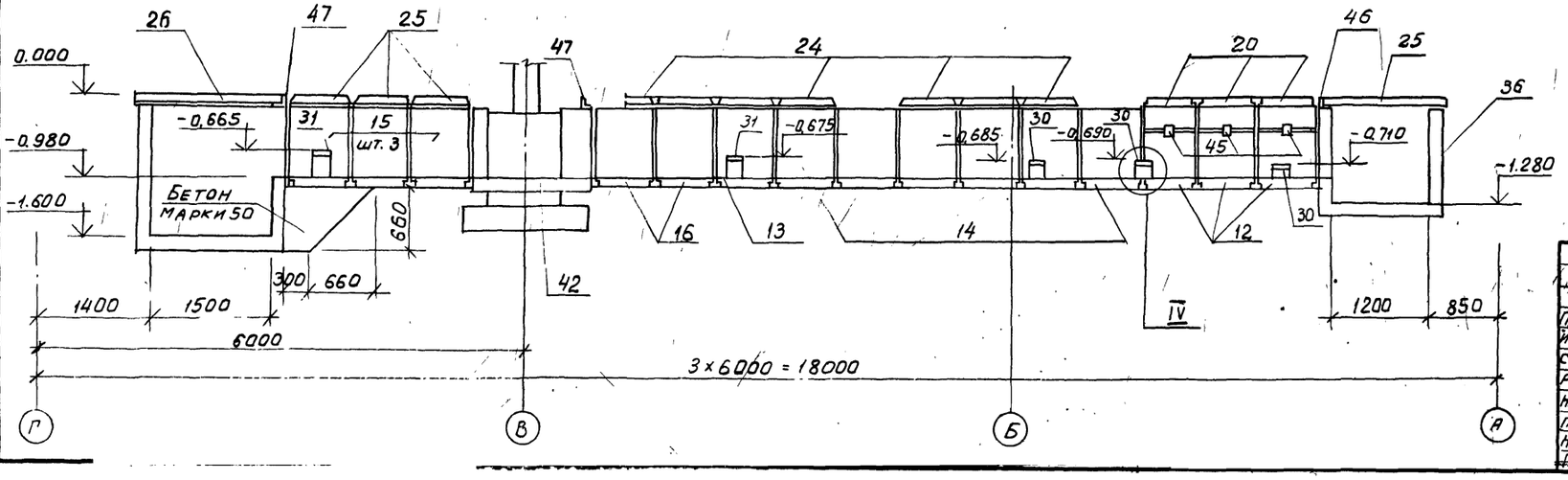

Проверил	Моргунов		
Инженер	Толмачева		
Ст. инж.	Макарова		
Рук. гр.	Моргунов		
Нач. ОСП-1	Даакьянц		
Гл. с пец.	Боярченко		
Н. контр.	Луценко		
ГИП	Остапчевский		

8689/7 32

Привязан

Инв. №

ТП 904-1-55.84-КН

Компрессорная станция 4К-250 АО с осушкой воздуха

Стадия	Лист	Листов
Р	14	

Схемы расположения элементов колодцев К1, К2, К3; Плит перекрытия и элементов канала КН1 (Окончание)

Госстрой СССР
Ростовский Промстройниипроект

Инв. № подл. | Подпись и дата | Взам. инв. №

Альбом 7

Типовой проект 904-1-55.84-КЖ

Инв.№подл. | Подпись и дата | Взам.инв.№

Формат	Зона	Поз.	Обозначение	Наименование	Кол.	Примечание
				Ум1		
				Сборочные единицы		
				Изделия закладные		
		1	1.400-15 вып.1	МН111-3	1	
		2	1.400-15 вып.1	МН106-3	1	
				Детали		
				ФВАI ГОСТ 5781-82		
Б.Ч.		3*		ℓ=2770	13	1,1кг
Б.Ч.		4*		ℓ=1400	40	0,6кг
Б.Ч.		5*		ℓ=1370	13	0,5кг
Б.Ч.		6*		ℓ=1320	4	0,5кг
Б.Ч.		7*		ℓ=1800	7	0,7кг
Б.Ч.		8*		ℓ=850	5	0,3кг
Б.Ч.		9*		ℓ=4150	7	1,6кг
Б.Ч.		10*		ℓ=1550	11	0,6кг
Б.Ч.		11*		ℓ=3250	4	1,3кг
Б.Ч.		12*		ℓ=2850	4	1,1кг
				ФВАI ГОСТ 5781-82		
Б.Ч.		14*		ℓ=1630	8	0,4кг
Б.Ч.		15*		ℓ=4600	14	1,0кг
Б.Ч.		16*		ℓ=1850	16	0,4кг
Б.Ч.		17*		ℓ=2030	4	0,5кг
Б.Ч.		18*		ℓ=3830	13	0,9кг
Б.Ч.		19*		ℓ=800	5	0,2кг
Б.Ч.		20*		ℓ=730	5	0,2кг
Б.Ч.		21*		ℓ=1780	1	0,4кг
Б.Ч.		22*		ℓ=1700	1	0,4кг
Б.Ч.		23*		ℓ=880	5	0,2кг
Б.Ч.		24*		ℓ=980	10	0,2кг
Б.Ч.		26*		ℓ=410	5	0,1кг
Б.Ч.		27*		ℓ=180	140	0,04кг
Б.Ч.		46*		ℓ=1450	7	0,3кг
				Материалы		
				Бетон марки 200	2,5	м³
				Ум2		
				Детали		
				ФВАI ГОСТ 5781-82		
Б.Ч.		3*		ℓ=2770	7	1,1кг
Б.Ч.		4*		ℓ=1400	7	0,6кг
Б.Ч.		5*		ℓ=1370	7	0,5кг
				ФВАI ГОСТ 5781-82		
Б.Ч.		27*		ℓ=180	18	0,04кг
Б.Ч.		29*		ℓ=1250	26	0,3кг
				Материалы		
				Бетон марки 200	0,5	м³

Формат	Зона	Поз.	Обозначение	Наименование	Кол.	Примечание
Б.Ч.		4*		ℓ=1400	18	0,6кг
Б.Ч.		9*		ℓ=4150	8	1,6кг
Б.Ч.		10*		ℓ=1550	10	0,6кг
Б.Ч.		11*		ℓ=3250	2	1,3кг
Б.Ч.		30*		ℓ=500	2	0,2кг
Б.Ч.		23*		ФВАI ГОСТ 5781-82		
Б.Ч.		27*		ℓ=880	10	0,2кг
Б.Ч.		16*		ℓ=180	44	0,04кг
Б.Ч.		32*		ℓ=1850	28	0,4кг
				ℓ=430	10	0,1кг
				Материалы		
				Бетон марки 200	1,0	м³
				Ум4		
				Сборочные единицы		
				Изделия закладные		
		1	1.400-15 вып.1	МН111-3	4	
				Детали		
				ФВАI ГОСТ 5781-82		
Б.Ч.		36*		ℓ=3700	5	1,5кг
Б.Ч.		38*		ℓ=3550	4	1,4кг
Б.Ч.		4*		ℓ=1400	24	0,6кг
Б.Ч.		6*		ℓ=1320	3	0,5кг
Б.Ч.		7*		ℓ=950	7	0,4кг
Б.Ч.		9*		ℓ=4150	3	1,6кг
Б.Ч.		10*		ℓ=1550	7	0,9кг
Б.Ч.		11*		ℓ=3250	2	1,3кг
Б.Ч.		30*		ℓ=500	2	0,2кг
Б.Ч.		35*		ℓ=2400	3	0,9кг
Б.Ч.		39*		ФВАI ГОСТ 5781-82		
Б.Ч.		40*		ℓ=1130	4	0,3кг
Б.Ч.		41*		ℓ=1880	4	0,4кг
Б.Ч.		42*		ℓ=1430	8	0,3кг
Б.Ч.		23*		ℓ=1130	4	0,3кг
Б.Ч.		24*		ℓ=880	14	0,2кг
Б.Ч.		25*		ℓ=980	2	0,2кг
Б.Ч.		27*		ℓ=1210	2	0,3кг
Б.Ч.		16*		ℓ=180	80	0,04кг
Б.Ч.		33*		ℓ=1850	16	0,4кг
Б.Ч.		34*		ℓ=1180	6	0,3кг
Б.Ч.		32*		ℓ=1080	6	0,2кг
				ℓ=430	10	0,1кг

Формат	Зона	Поз.	Обозначение	Наименование	Кол.	Примечание
				Материалы		
				Бетон марки 200	1,3	м³
				Ум5		
				Детали		
				ФВАI ГОСТ 5781-82		
Б.Ч.		27*		ℓ=180	40	0,04кг
Б.Ч.		29*		ℓ=1250	14	0,3кг
Б.Ч.		44*		ℓ=2500	6	0,6кг
Б.Ч.		45*		ℓ=1330	6	0,3кг
Б.Ч.		46*		ℓ=1450	6	0,3кг
				ФВАI ГОСТ 5781-82		
Б.Ч.		41*		ℓ=1400	12	0,6кг
Б.Ч.		5*		ℓ=1370	6	0,5кг
Б.Ч.		43*		ℓ=1800	6	0,7кг
Б.Ч.		3*		ℓ=2770	7	1,1кг
				Материалы		
				Бетон марки 200	0,7	м³
				Ум9		
				Сборочные единицы		
				Изделия закладные		
		1	1.400-15 вып.1	МН111-3	2	
				Детали		
				ФВАI ГОСТ 5781-82		
Б.Ч.		5*		ℓ=1370	1	0,5кг
Б.Ч.		13*		ℓ=1100	16	0,4кг
Б.Ч.		79*		ℓ=2470	2	1,0кг
Б.Ч.		80*		ℓ=1450	2	0,6кг
Б.Ч.		81*		ℓ=3450	2	1,4кг
Б.Ч.		82*		ℓ=2370	1	0,9кг
				ФВАI ГОСТ 5781-82		
Б.Ч.		83*		ℓ=1480	12	0,3кг
Б.Ч.		58*		ℓ=550	10	0,1кг
Б.Ч.		81*		ℓ=810	5	0,1кг
				Материалы		
				Бетон марки 200	0,3	м³

*) Поз. 3-46, 58, 79-84 см. ведомость деталей на листе 20.

Привязан

8689/7 33 Инв.№

Проверил	Моргунов	
Инженер	Толмачева	
Ст.инж.	Макарова	
Рук.гр.	Моргунов	
Нач.ОВК	Саакьянц	
Гл.спец.Т	Бобрченко	
Н.контр.	Луценко	
ГИП		

ТП 904-1-55.84-КЖ

Компрессорная станция 4К-250 АО с осушкой воздуха

Стадия	Лист	Листов
Р	15	

Спецификация к участкам монолитным Ум1-Ум5, Ум9.

Госстрой СССР Ростовский Промстройниипроект

Типовой проект 904-1-55.84-КЖ Альбом 7

Спецификация к участкам монолитным Ум 6 – Ум 8

Формат	Зона	Поз.	Обозначение	Наименование	Кол.	Примечание
				Ум 6		
				Сборочные единицы		
				Изделия закладные		
		47	3.901-5	Сальник Ду 50 ℓ=200	1	
		48	1.400-15 вып. 1	МН 555	4,2	м
		49	1.400-15 вып. 1	МН 801	4	
		50	1.400-15 вып. 1	МН 107-6	4	
				Детали		
				ФВАI ГОСТ 5781-82		
Б.Ч.		5*		ℓ=1370	7	0,5кг
Б.Ч.		51*		ℓ=2500	6	1,0кг
Б.Ч.		52*		ℓ=3100	6	1,2кг
Б.Ч.		53*		ℓ=2550	6	1,0кг
Б.Ч.		54*		ℓ=3600	6	1,4кг
Б.Ч.		55*		ℓ=1900	20	0,8кг
Б.Ч.		56*		ℓ=1800	27	0,7кг
Б.Ч.		57*		ℓ=4950	8	2,0кг
Б.Ч.		59*		ℓ=2200	11	0,9кг
				ФБАI ГОСТ 5781-82		
Б.Ч.		27*		ℓ=180	120	0,04кг
Б.Ч.		60*		ℓ=1910	18	0,4кг
Б.Ч.		61*		ℓ=1510	18	0,3кг
Б.Ч.		62*		ℓ=1330	21	0,3кг
Б.Ч.		14*		ℓ=1630	9	0,4кг
Б.Ч.		64*		ℓ=1430	9	0,3кг
Б.Ч.		65*		ℓ=3760	9	0,8кг
Б.Ч.		66*		ℓ=3580	9	0,8кг
Б.Ч.		67*		ℓ=1530	9	0,3кг
Б.Ч.		68*		ℓ=1710	9	0,4кг
				Материалы		
				Бетон марки 200	2,7	м³
				Ум 7		
				Сборочные единицы		
				Изделия закладные		
		1	1.400-15 вып. 1	МН 111-3	2	
				Детали		
				ФВАI ГОСТ 5781-82		
Б.Ч.		5*		ℓ=1370	4	0,5кг
Б.Ч.		70*		ℓ=1700	12	0,7кг
Б.Ч.		71*		ℓ=4250	8	1,7кг
Б.Ч.		72*		ℓ=800	6	0,3кг
Б.Ч.		73*		ℓ=1850	8	0,7кг
				ФБАI ГОСТ 5781-82		
Б.Ч.		27*		ℓ=180	46	0,04кг
Б.Ч.		58*		ℓ=550	10	0,1кг
Б.Ч.		67*		ℓ=1530	42	0,3кг
				Материалы		
				Бетон марки 200	0,9	м³
				Ум 8		
				Сборочные единицы		
				Изделия закладные		
		1	1.400-15 вып. 1	МН 111-3	2	
				Детали		
				ФВАI ГОСТ 5781-82		
Б.Ч.		70*		ℓ=1700	20	0,7кг
Б.Ч.		71*		ℓ=4250	8	1,7кг
Б.Ч.		72*		ℓ=800	6	0,3кг
Б.Ч.		73*		ℓ=1850	7	0,7кг
Б.Ч.		59		ℓ=2200	10	0,9кг
				ФВАI ГОСТ 5781-82		
Б.Ч.		27*		ℓ=180	70	0,04кг
Б.Ч.		67*		ℓ=1530	30	0,3кг
Б.Ч.		74*		ℓ=1630	12	0,4кг
Б.Ч.		75*		ℓ=2130	4	0,5кг
Б.Ч.		76*		ℓ=1930	4	0,4кг
Б.Ч.		77*		ℓ=2410	4	0,5кг
Б.Ч.		78*		ℓ=2010	4	0,4кг
				Материалы		
				Бетон марки 200	1,3	м³

*) Поз. 5, 27, 51-62, 64-68, 70-78 см. ведомость деталей на листе 20.

Ведомость расхода стали на один элемент, кг

Марка элемента	Изделия арматурные: Арматура класса А-I ГОСТ 5781-82 Ф6	Ф8			Итого	Всего	Изделия закладные: Арматура класса А-I ГОСТ 5781-82 Ф6	Ф16		Итого	А-III Ф8		Итого	Прокат марки Вст3кп2: ГОСТ 103-76 δ=6	δ=8	Итого	ГОСТ 19903-74 δ=10		Итого	ГОСТ 10704-76 тр. Ф121х4		Итого	ГОСТ 8509-72* ∠63х5		Итого	Всего	Общий расход
Ум 1	54,3	84,6			138,9	138,9					0,6		0,6	1,8		1,8										2,4	141,3
Ум 2	8,5	15,4			23,9	23,9																					23,9
Ум 3	16,0	32,6			48,6	48,6					0,6		0,6	2,2		2,2										2,8	51,4
Ум 4	23,8	46,5			70,3	70,3					1,2		1,2	4,4		4,4										5,6	75,9
Ум 5	13,0	22,1			35,1	35,1																					35,1
Ум 6	50,7	91,9			142,6	142,6	1,1	3,0		4,1	1,7		1,7	3,6	1,6	5,2	1,2		1,2	2,3		2,3	20,2		20,2	34,7	177,3
Ум 7	15,4	41,8			57,2	57,2					0,6		0,6	2,2		2,2										2,8	60,0
Ум 8	23,8	43,3			67,1	67,1					0,6		0,6	2,2		2,2										2,8	69,9
Ум 9	5,1	13,8			18,9	18,9					0,6		0,6	2,2		2,2										2,8	21,7

Инв. № подл. | Подпись и дата | Взам. инв. №

Привязан

Инв. №

8689/7 34

ТП 904-1-55.84-КЖ

Проверил	Моргунов	
Инженер	Толмачева	
Ст. инж.	Макарова	
Рук. гр.	Моргунов	
Нач. ОСП-1	Саакьянц	
Гл. спец.	Боярченко	
Н. контр.	Луценко	
ГИП	Осташевский	

Компрессорная станция 4К-250АО с осушкой воздуха.

Стадия	Лист	Листов
Р	16	

Спецификация к участкам монолитным Ум 6 – Ум 8. Ведомость расхода стали.

Госстрой СССР Ростовский промстройниипроект

Копировал

Формат А2

Типовой проект 904-1-55.84-КЖС Альбом 7

Инв. № подл. | Подпись и дата | Взам. инв. №

Ум 1

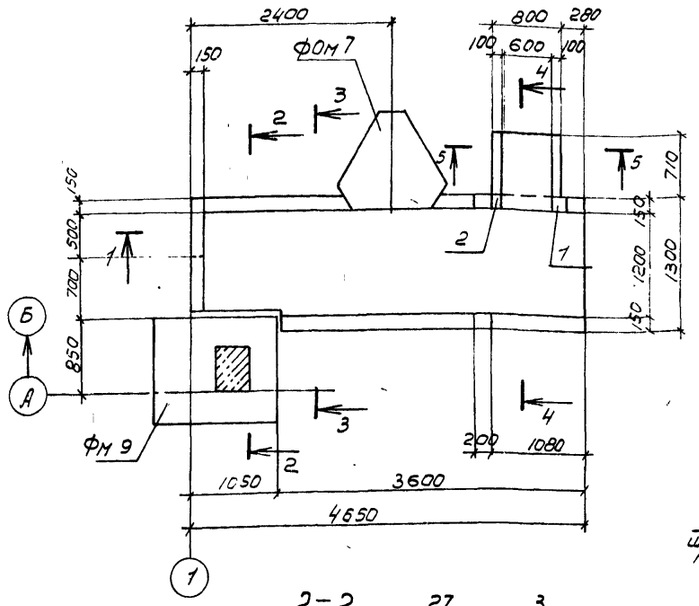

1-1

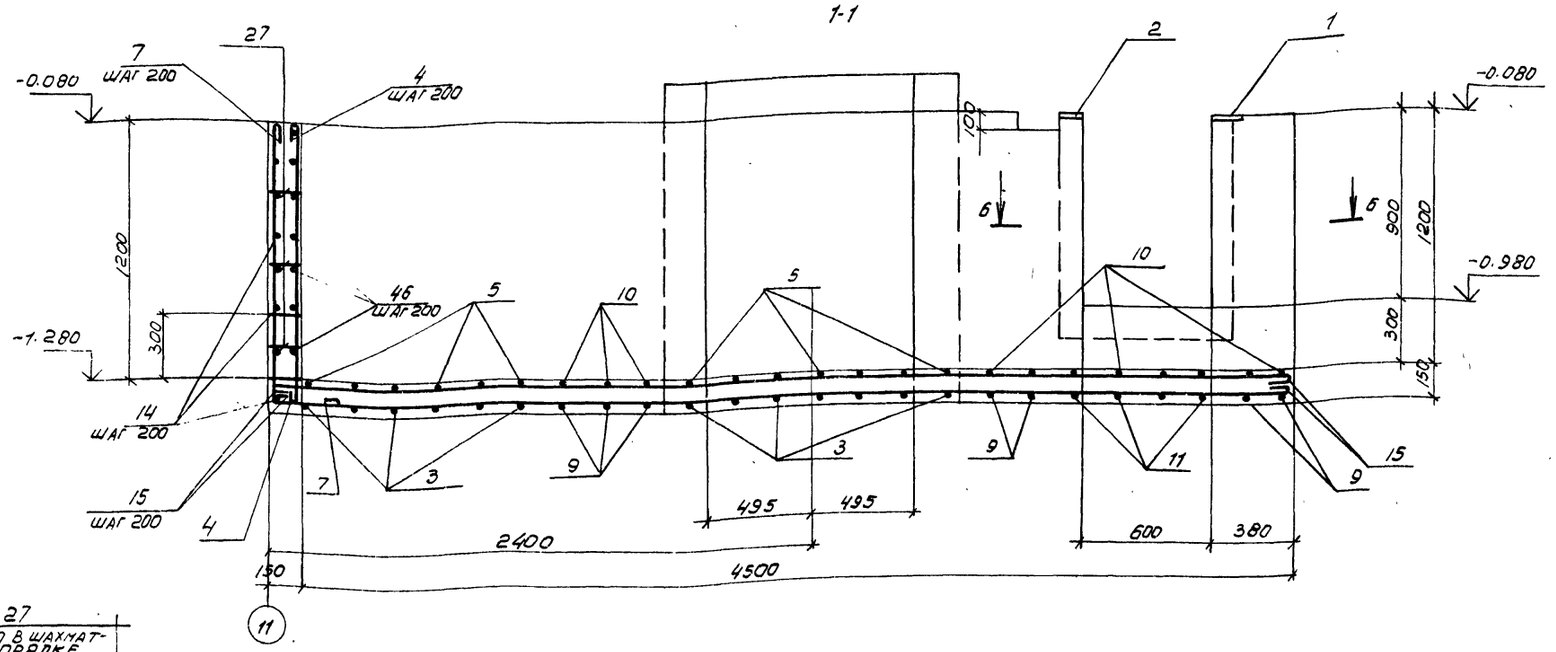

2-2

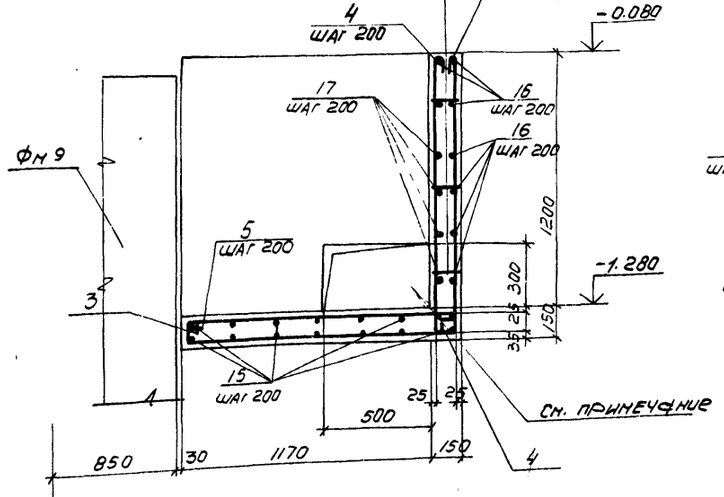

3-3

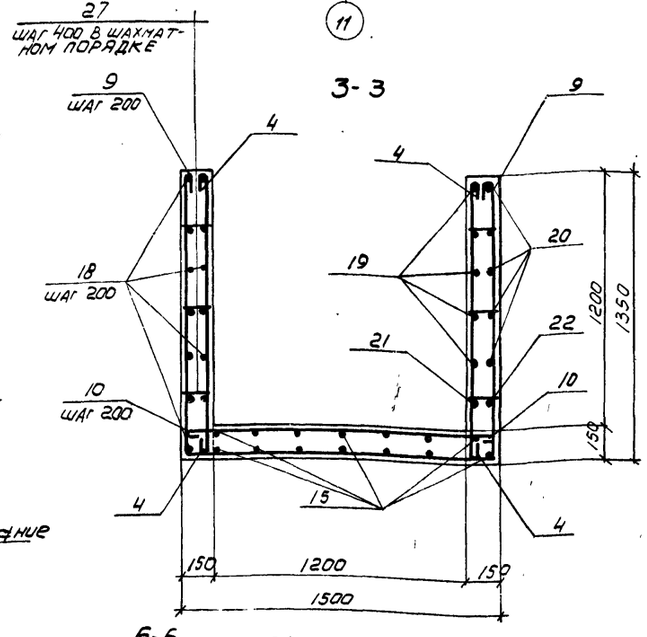

4-4

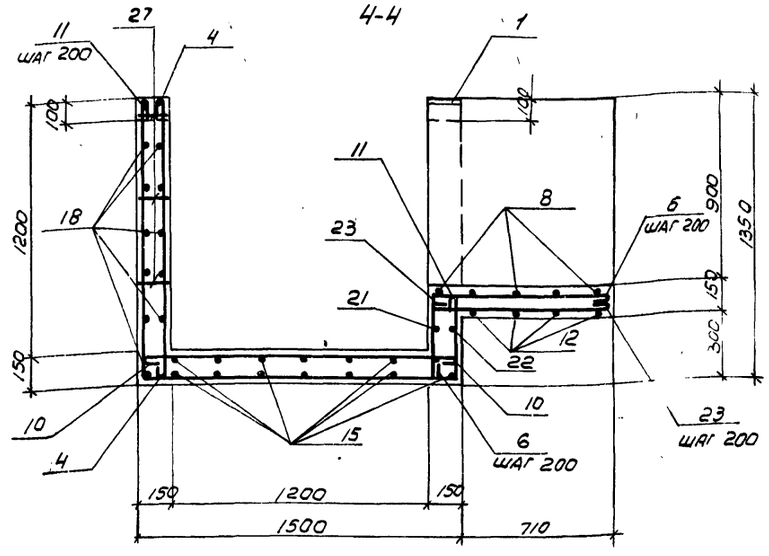

5-5

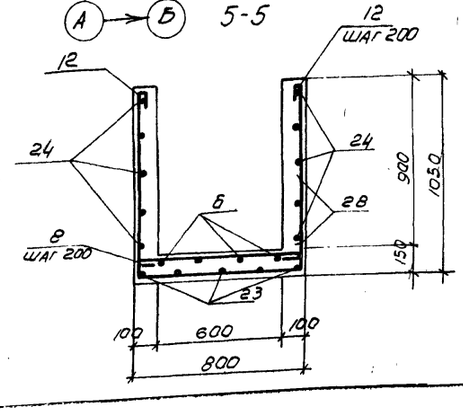

6-6

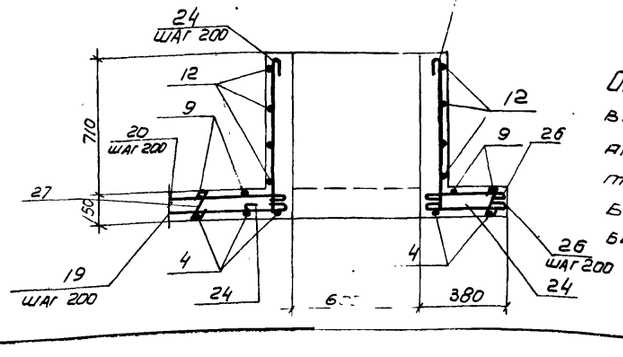

Отверстие в монолитном участке выполнить без нарушения арматуры. После прокладки труб отверстие заделать бетоном марки 150, расход бетона равен 0.08 м³.

8689/7 35

Привязан

Инв. №

ТП 904-1-55.84 – КЖ –			
Компрессорная станция 4К-250АО с осушкой воздуха			
Проверил	Моргунов		
Инженер	Толмачева		
Ст. инж.	Макарова		
Рук. гр.	Моргунов		
Нач. отд.	Саакьянц		
Н. спец. то	Бобрученко		
Н. контр.	Лученко		
ГИП			
Участок монолитный Ум 1	Стадия Р	Лист 17	Листов
	Госстрой СССР Ростовский Промстройниипроект		

Типовой проект 904-1-55.84 Альбом I

Ум2

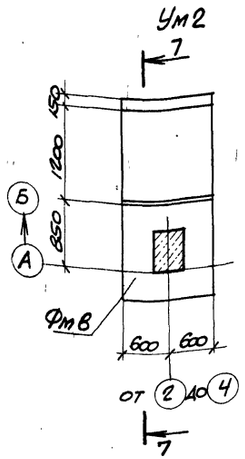

Ум3

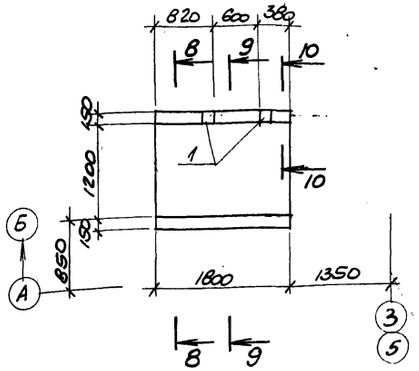

7-7, 14-14

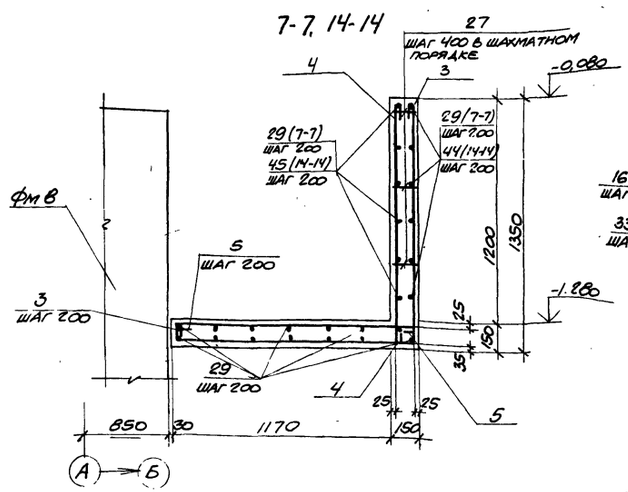

9-9; 12-12

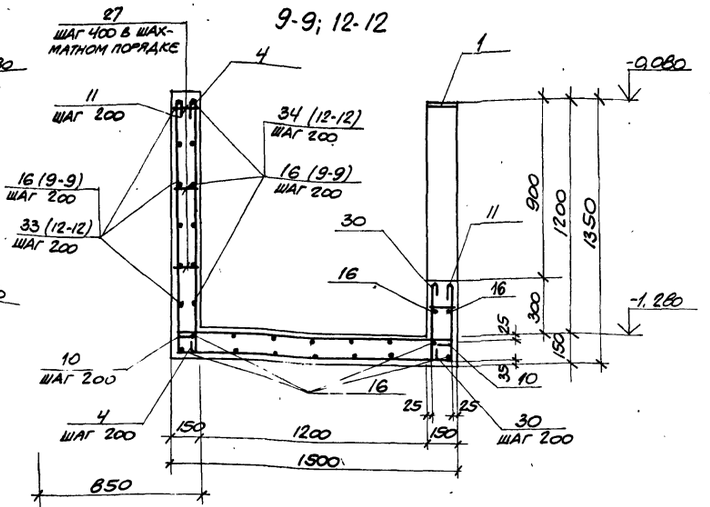

Ум4

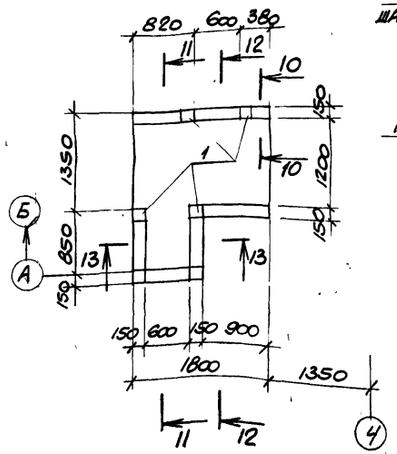

8-8

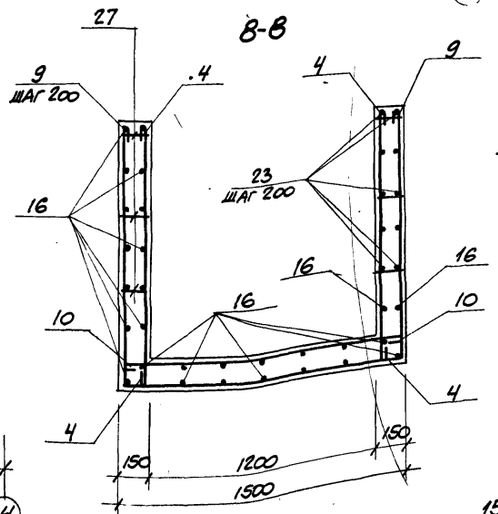

11-11

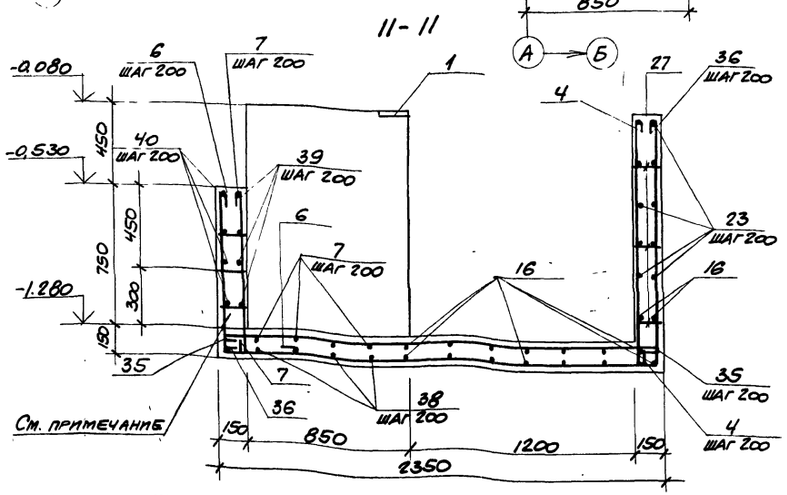

Отверстие в монолитном участке выполнить без нарушения арматуры. После прокладки труб отверстие заделать бетоном марки 150, расход бетона равен 0,03 м³.

Ум5

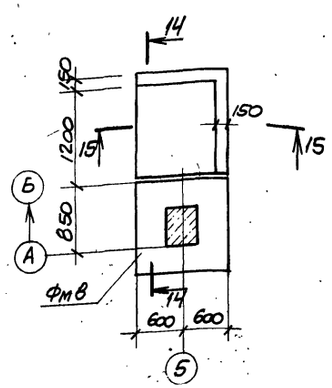

13-13

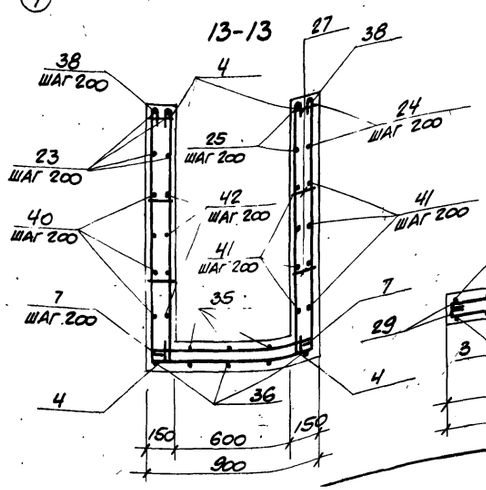

15-15

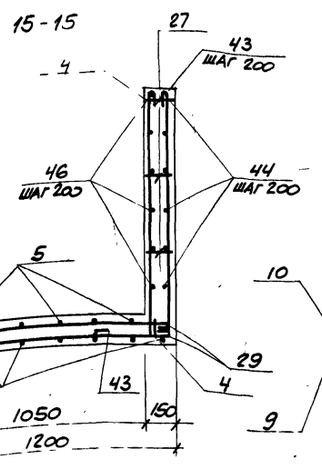

10-10

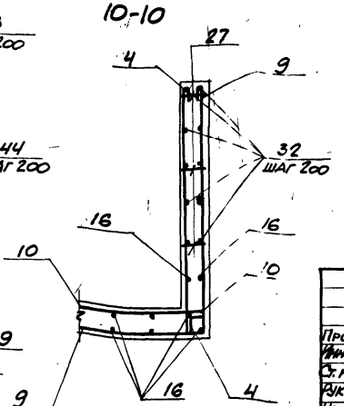

Привязан

Инв. № подл. | Подпись и дата | Взам. инв. №

8689/7 36

Инв. №

Проверил	Моргунов		
Инженер	Тумаева		
Ст. инж.	Макарова		
Рук. гр.	Моргунов		
Нач. ОСПА	Саакьянц		
Гл. спец. ТО	Бобрченко		
Н. контр.	Лущенко		
ГИП	Оттис		

ТП 904-1-55.84-КЖ

Компрессорная станция 4К-250 АО с осушкой воздуха.

Стадия	Лист	Листов
Р	18	

Участки монолитные Ум2 – Ум5.

Госстрой СССР РОСТОВСКИЙ ПРОМСТРОЙНИИПРОЕКТ

Копировал

Формат А2

Типовой проект 904-1-55.84-КЖ Альбом 7

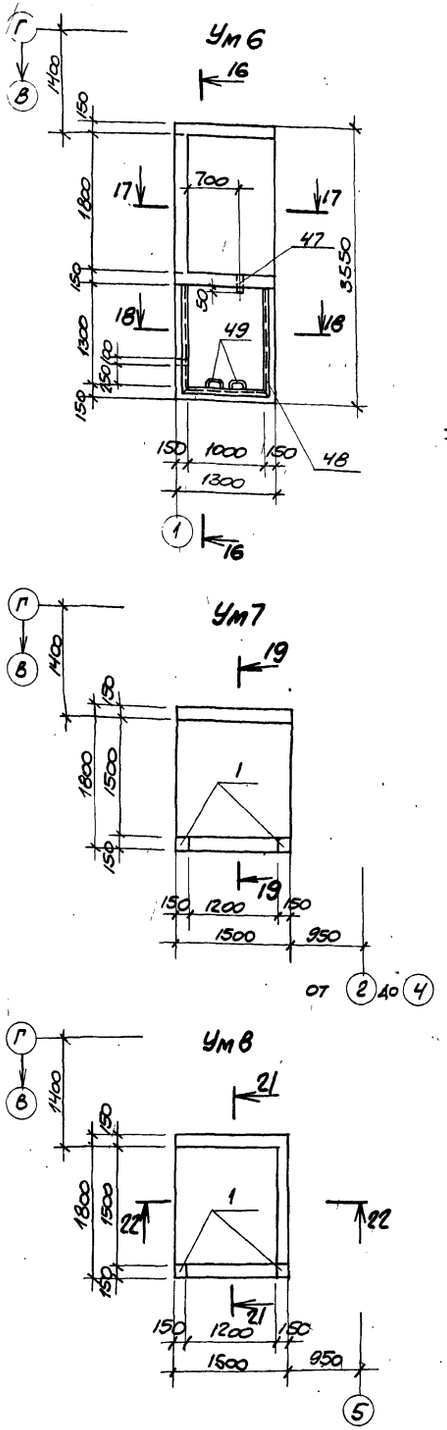

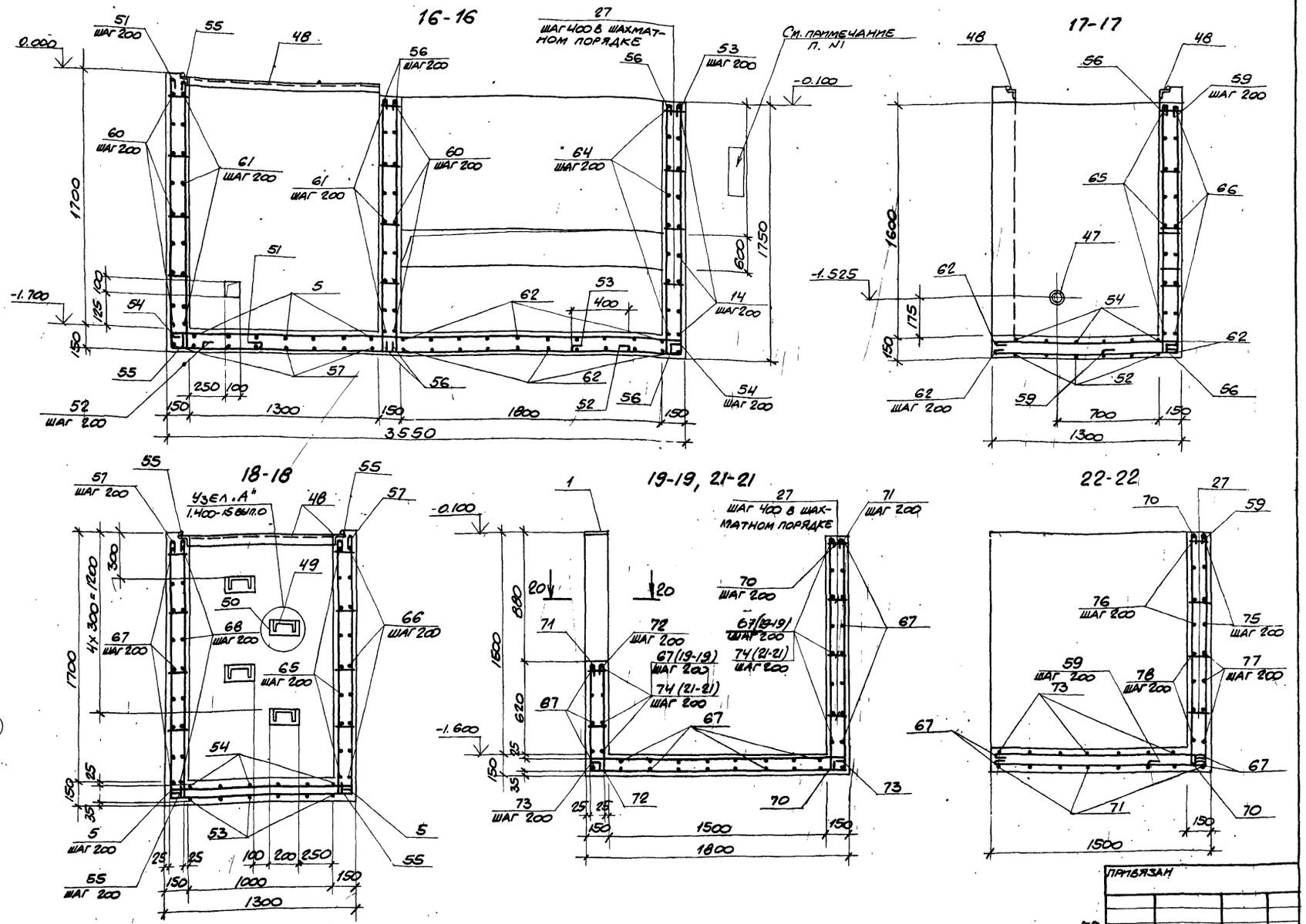

1. Привязка отверстия для пропуска труб зависит от района строительства и определяется при привязке типового проекта.

2. Отверстия в монолитном участке выполнить без нарушения арматуры. После прокладки труб отверстия заделать бетоном марки 150, расход бетона равен 0,16 м³.

Проверил	Моргунов		
Инженер	Толмачева		
Ст. инж.	Макарова		
Рук. гр.	Моргунов		
Нач. осн.	Саакьянц		
Гл. спец. Т.О.	Боярченко		
Н. контр.	Луценко		
ГИП	Осташевский		

ТП904-1-55.84-КЖ

Компрессорная станция 4К-250АО с осушкой воздуха.

Стадия	Лист	Листов
Р	19	

Участки монолитные Ум6 – Ум8

ГОССТРОЙ СССР РОСТОВСКИЙ ПРОМСТРОЙНИИПРОЕКТ

Инв. № подл. | Подпись и дата | Взам. инв. №

Копировал

8689/7 37

Привязан

Инв. №

Типовой проект 904-1-55.84 КН Альбом 7

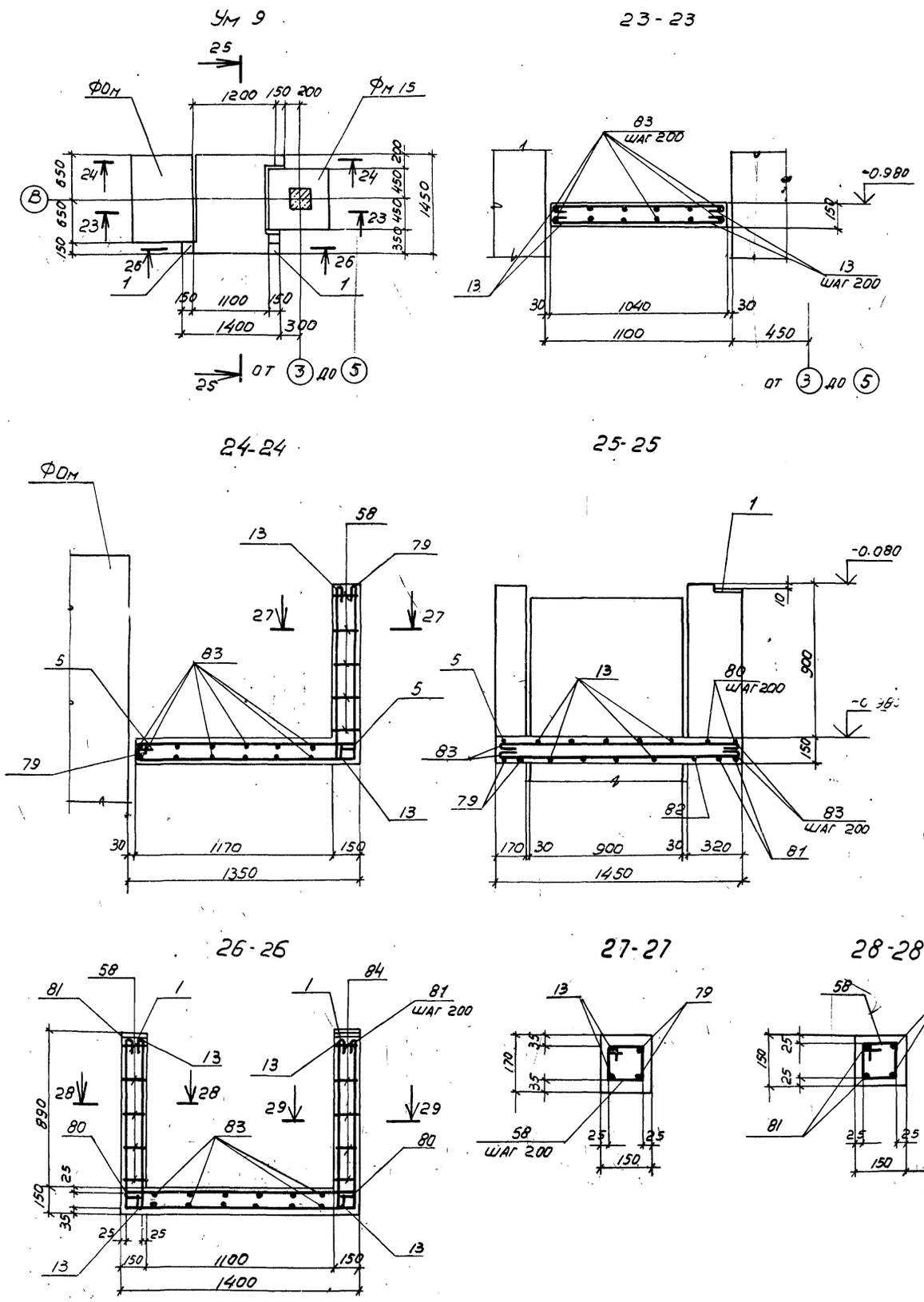

Ведомость деталей

Поз.	Эскиз
3	1300 / 100 1270
4	1300
5	1270
6	400 820
7	1300 400
9	1300 1450 1300
10	1450
11	1300 1450 400
12	1000 750 1000
13	1000
8	750
14	1250 300
15	4650
16	1770
17	100 1850
18	3750
19	720
20	650
21	1700
22	1620
23	800
24	800 100
25	800 330
26	330
27	100
29	1170
30	400

Поз.	Эскиз
32	350
33	1000 100
34	1000
35	2300
36	2300 1300
38	1300 850 1300
39	100 850 100
40	850 950
41	300 950 100
42	950 100
43	1300 400
44	1270 1150
45	100 1150
46	1270 100
51	600 1800
52	3000
53	1700 750
54	3500
55	1800
56	1700
57	1800 1250 1800
58	180 170 100 100
59	1700 400
60	300 1230 300
61	100 1230 100
62	1250

Поз.	Эскиз
65	100 3480 100
66	3500
67	1450
68	100 1430 100
70	1600
71	700 1750 1700
72	700
73	1750
64	1250 100
74	1450 100
75	300 1750
76	100 1750
77	300 1730 300
78	100 1730 100
79	100 1000 1270
80	1350
81	1000 1350 1000
82	100 1000 1170
83	1400
84	350 170 100 270

Привязан.

Инв. №

8689/7 38

Проверил	Моргунов		
Инженер	Толмачева		
Ст. инж.	Макарова		
Рук. гр.	Моргунов		
Нач. осп-т	Саакьянц		
Гл. спецт.	Боярченко		
Н. контр.	Луценко		
Гип.	Осташевский		

ТП904-1-55.84-КН

Компрессорная станция 4К-250АО с осушкой воздуха

Стадия	Лист	Листов
Р	20	

Участок монолитный Ун 9
Ведомость деталей.

Госстрой СССР
Ростовский
Промстройниипроект

Типовой проект 904-1-55.84-КЖ Альбом 7

Схема расположения элементов фундамента Ф01

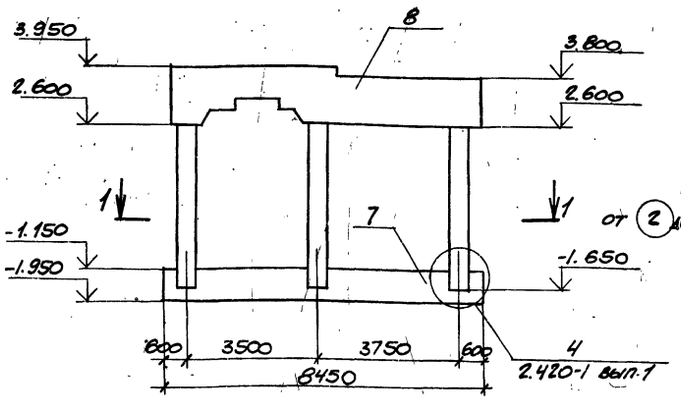

1-1

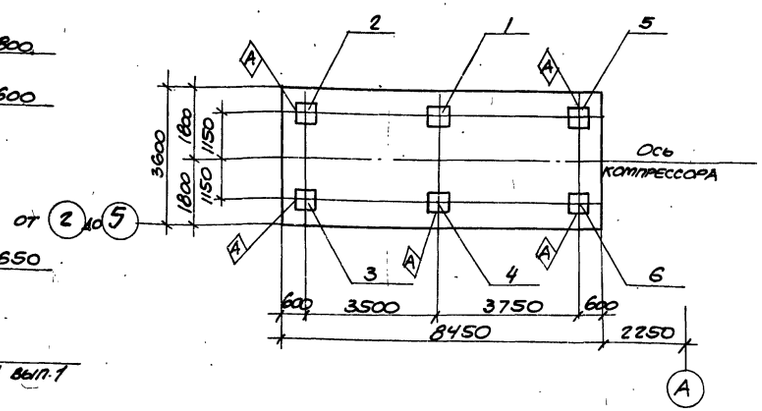

Спецификация к схемам расположения фундамента Ф01.

Марка, поз.	Обозначение	Наименование	Кол	Масса ед. кг	Примечание
		Колонны			
1	ТП904-1- -КЖИ-К5	К5	1	2750	
2	-К5	К5-1	1	2750	
3	-К5	К5-2	1	2750	
4	-К5	К5-3	1	2750	
5	-К5	К5-4	1	2750	
6	-К5	К5-5	1	2750	
		Плиты			
7	лист 22	ПФм1	1		
8	лист 23	ПФм2	1		
		Изделия соединительные			
		Рифл. от. δ=5 ГОСТ 8568-77	1,7	73,0	$м^2$

1. Рабочие чертежи фундамента Ф01 под компрессор К-250-61-5 разработаны на основании задания, выданного институтом „Гипростройдормаш".

2. В соответствии с требованиями п.п. 1.15 и 2.21 СНиП II-19-79 расчет фундамента ограничился проверкой эксцентриситета между общим центром тяжести фундамента, машины и центром тяжести площади подошвы фундамента.

3. При привязке проекта к конкретным грунтовым условиям давление на основание под подошвой фундамента не должно превышать расчетного давления на грунт основания $R \geq 0,12$ МПа.

4. Работы по возведению фундамента должны выполняться в соответствии с рекомендациями СНиП III-15-76. „Правила производства и приемки работ".

5. Возведение фундамента Ф01 следует производить только после проверки соответствия чертежей (листы 24, 25, 26) рабочим чертежам полученного оборудования

6. К устройству монолитной фундаментной плиты ПФм2 можно приступать после достижения бетоном замоноличивания зазора между стенками стакана и колонной - 70% проектной прочности.

7. Указания по отделке поверхностей фундамента даны на листах ТП904-1- -АР.

8. Каналы в пределах монолитной фундаментной плиты ПФм2 перекрыть рифленой сталью. Расход её дан в спецификации к схеме расположения фундамента Ф01.

9. Подготовку основания под монолитную плиту ПФм1 фундамента Ф01 выполнять путем втрамбования в грунт щебня или гравия крупностью 40-60мм.

10. Индекс (А) дан для ориентации при монтаже.

Схема нагрузок 2-2

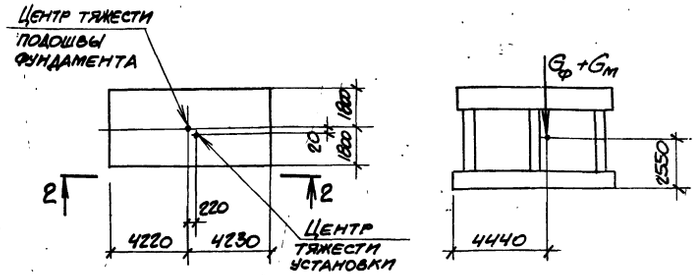

Привязан			
Инв. №			

8689/7 39

Проверил	Моргунов		
Инженер	Толмачева		
Ст. инж.	Макарова		
Рук. гр.	Моргунов		
Нач. осл.	Саакьянц		
Гл. спец. т.	Боярченко		
Н. контр.	Луценко		
Гип.	Осташевский		

ТП 904-1-55.84 КЖ

Компрессорная станция 4К-250А0 с осушкой воздуха.

Стадия	Лист	Листов
Р	21	

Схема расположения элементов фундамента Ф01

ГОССТРОЙ СССР РОСТОВСКИЙ ПРОМСТРОЙНИЙПРОЕКТ

Формат А2

Инв. № подл. | Подпись и дата | Взам. инв. №

Типовой проект 904-1-55.84КЖ Альбом 7

Инв. № подл. | Подпись и дата | Взам. инв. №

ПФм1

Схема сеток и каркасов на отм. -1.350

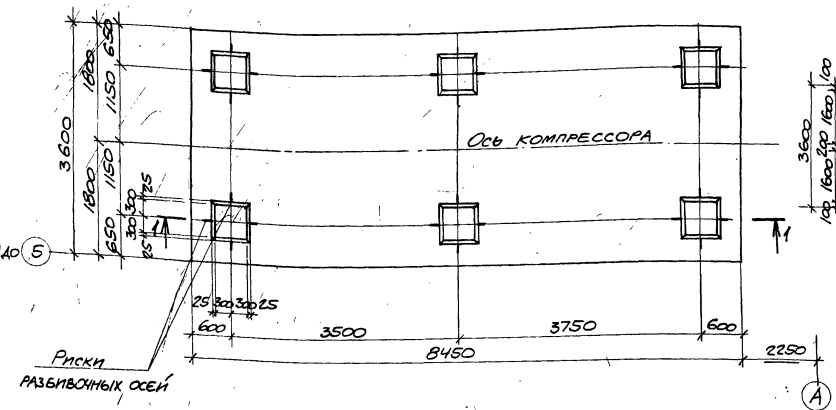

Верхние сетки и каркасы

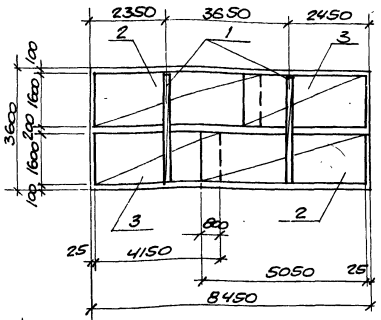

Нижние сетки

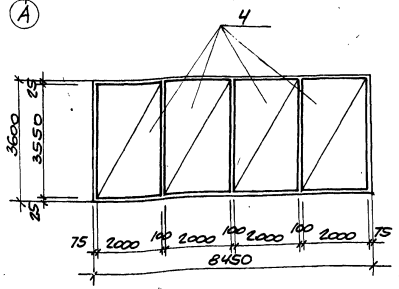

1-1

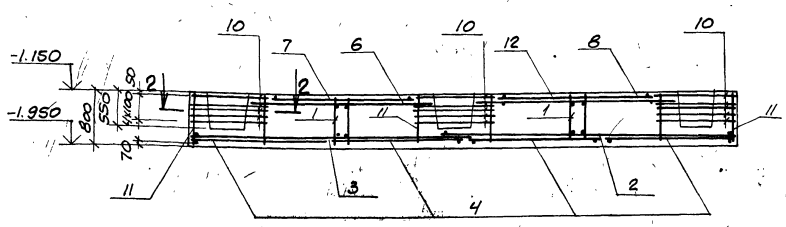

Схема сеток на отм. -1.150

Нижние сетки

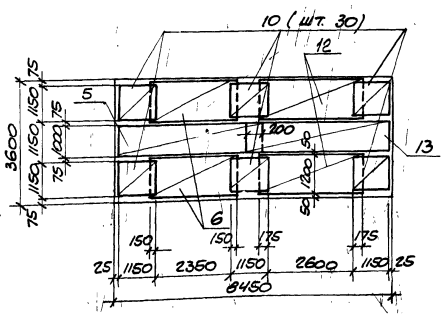

Верхние сетки

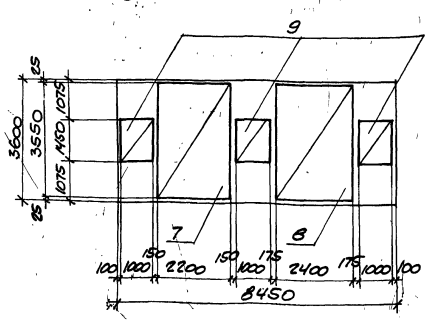

2-2

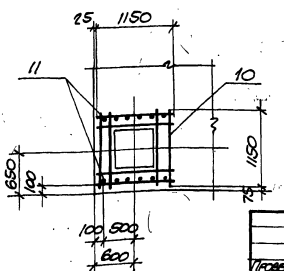

Спецификация к плите ПФм1

Формат	Зона	Поз.	Обозначение	Наименование	Кол.	Примечание
				Сборочные единицы		
				Каркас пространственный		
А3		1	ТП904-1- -КЖМ-КПБ,КПО	КПБ	2	
				Сетки арматурные		
		2	1.410-2 вып.1	С(1) 20АII-16х51	2	
		3	1.410-2 вып.1	С(1) 20АII-16х42	2	
		4	1.410-2 вып.1	С(1) 20АII-20х36	4	
		5	1.410-2 вып.1	С(1) 20АII-10х45	1	
		6	1.410-2 вып.1	С(1) 20АII-12х27	2	
		7	1.410-2 вып.1	С(1) 20АII-22х36	1	
		8	1.410-2 вып.1	С(1) 20АII-24х36	1	
		9	1.410-2 вып.1	С(1) 20АII-10х15	3	
		10	1.412-1/77 вып.3	С6-8АI	30	
А3		11	ТП904-1- -КЖМ-С25	С25	12	
		12	1.410-2 вып.1	С(1) 20АII-12х30	2	
		13	1.410-2 вып.1	С(1) 20АII-10х48	1	
				Материалы		
				Бетон марки 200	23,1	м³

Ведомость расхода стали на элемент, кг

Марка элемента	Изделия арматурные							Всего	Общий расход
	Арматура класса								
	А-I			А-II					
	ГОСТ 5781-82								
	Ф8	Ф12		Итого	Ф12	Ф20	Итого		
ПФм1	154,0	214,7		368,1	50,4	1406,3	1456,7	1824,8	1824,8

Привязан

Инв. №

8689/7 40

Гл.инж.	Шагурин		
Нач.отд.	Саакьянц		
Гл.спец.	Галкин		
Гл.констр.	Пущенко		
Гип.	Ухащевский		

ТП 904-1-55.84 - КЖ

Компрессорная станция 4К-250 АО, с осушкой воздуха

Плита ПФм1

Стадия	Лист	Листов
Р	22	

Госстрой СССР Ростовский Промстройниипроект

ВЕДОМОСТЬ РАСХОДА СТАЛИ НА ЭЛЕМЕНТ, КГ

Марка элемента	Изделия арматурные											Изделия закладные																								Общий расход
	Арматура класса										Всего	Арматура класса					Прокат марки																			Всего	
	А-I				А-II							А-I			А-III		Вст 3кп 2						Вст 3 пс 6												
	ГОСТ 5781-82											ГОСТ 5781-82					ГОСТ 103-76	ГОСТ 8509-72*		ГОСТ 8510-72*			ГОСТ 8732-78	ГОСТ 103-76		ГОСТ 82-70		ГОСТ 19903-74	ГОСТ 8239-72*	ТУ 14-2-24-72					
	Ф6	Ф8	Ф12		Итого	Ф12	Ф16	Ф20	Ф25		Итого	Ф6		Итого	Ф8	Ф20	Итого	δ=6	Итого	L63×5	L50×5	Итого	Уголок 63×6		Итого	Тр. 4854-4,5	Итого	δ=8	δ=30	Итого	δ=30	Итого	δ=30	Итого	I 20	Итого	I 30	Итого	
ГПФм2	6,1	193,4	102,8		302,3	242,7	535,0	56,0	850,5		1684,2	2,8		2,8	30,4	29,7	60,1	15,5	15,5	67,7	76,0	143,7	117,8		117,8	100,0	100,0	4,2	236,1	240,3	111,6	111,6	374,5	374,5	60,0	60,0	274,4	274,4	1500,7	5473,7

СПЕЦИФИКАЦИЯ К ПЛИТЕ ПФм2

Формат	Зона	Поз.	Обозначение	Наименование	Кол.	Примечание
				Сборочные единицы		
				Каркас пространственный		
А4		1	ТП 904-1- -КЖИ-1.КП7	КП7	1	
А4		2	-КП8	КП8	1	
А4		3	-КП9	КП9	1	
А3		4	-КП6, КП10	КП10	2	
				Сетки арматурные		
		6	1.410-2 вып. 1	С(1) 25АII - 14х36	2	
		7	1.410-2 вып. 1	С(1) 25АII - 18х30	2	
		8	1.410-2 вып. 1	С(1) 25АII - 14х33	2	
		9	1.410-2 вып. 1	С(1) 25АII - 16х30	2	
А3		10	ТП 904-1- -КЖИ-С 26	С26	4	
А3		11	-С26	С27	2	
А3		12	-С26	С28	1	
А3		13	-С26	С29	1	
А3		14	-С26	С30	1	
А3		15	-С31	С31	1	
А3		16	-С31	С32	1	
А3		17	-С31	С33	1	
А3		18	-С31	С34	1	
А3		19	-С35, С36	С35	1	
А3		20	-С35, С36	С36	1	
		21	-С37	С37	2	
				Изделия закладные		
А4		23	ТП 904-1- -КЖИ-МН1	МН1	2	
А3		24	-МН2, сб.	МН2	1	
		25	1.400-15 вып. 1	МН 540	15,7	м
		26	1.400-15 вып. 1	МН 553	20,0	м
		27	1.400-15 вып. 1	МН 555	14,1	м
		28	1.400-15 вып. 1	МН 117-1	7	
		29	1.400-15 вып. 1	МН 111-1	2	
				Изделия соединительные		
Б.У.		30		150×5 ГОСТ 8509-72* l=650	1	2,5кг
				Детали		
				Ф16АII ГОСТ 5781-82		
Б.У.		31*		l=1000	6	1,6кг
Б.У.		32		l=1100	8	1,7кг
Б.У.		33*		l=2200	8	3,5кг
Б.У.		34*		l=2450	8	3,9кг
Б.У.		35*		l=2250	3	3,6кг
Б.У.		36*		l=2120	5	3,3кг
Б.У.		37*		l=3820	6	6,0кг
Б.У.		38*		l=1350	4	3,1кг
Б.У.		39*		l=2100	7	3,3кг
				Ф12АII ГОСТ 5781-82		
Б.У.		40		l=900	12	0,8кг
Б.У.		41*		l=1100	8	1,0кг
Б.У.		42		l=2000	1	1,8кг
Б.У.		43*		l=2150	8	1,9кг
Б.У.		44*		l=2050	8	1,8кг
Б.У.		45*		l=1340	4	1,2кг
Б.У.		46*		l=1300	4	1,2кг
Б.У.		47*		l=1900	8	1,7кг
Б.У.		48		l=1700	3	1,5кг
Б.У.		49*		l=1930	6	1,7кг
				Ф8АI ГОСТ 5781-82		
Б.У.		50*		l=850	4	0,3кг
Б.У.		51*		l=1950	54	0,8кг
Б.У.		52*		l=2150	2	0,8кг
Б.У.		53*		l=2350	1	2,1кг
Б.У.		54*		l=1200	5	0,5кг
Б.У.		55*		l=2550	1	1,0кг
Б.У.		56*		l=1650	2	0,7кг
Б.У.		57*		l=700	2	0,3кг
Б.У.		58*		l=3050	2	1,2кг
Б.У.		59*		l=3250	2	1,3кг
Б.У.		60*		l=950	2	0,4кг
Б.У.		61*		l$_{ср}$=1450	5	0,6кг
Б.У.		62*		l=1900	2	0,8кг
Б.У.		63*		l=1000	9	0,4кг
				Материалы		
				Бетон марки 300	24,3	м³
				Подливка цементная марки 150	0,4	м³

*) Поз. 31, 33-39, 41, 43-47, 49-63 см. ведомость деталей

ВЕДОМОСТЬ ДЕТАЛЕЙ

Поз.	Эскиз
31	600, 400, 1600
33	600, 900
34	650, 900
35	1050, 370, 200, 680, 200, 600
36	1050, 270, 800
37	1600, 615, 1605
38	1550, 400, 700
39	400, 1000
41	400, 200, 200, 420, 200
43	730, 730, 690, 600, 350
44	710, 650, 690, 600, 350
45	650, 690, 600, 350
46	650, 650
47	1210, 690, 600, 350

Поз.	Эскиз
49	800, 570, 200, 369, 33, 200
50	750
51	520, 630, 480, 450
52	625, 250, 1175
53	725, 250, 1275
54	1100
55	825, 250, 1375
56	1550
57	600
58	1520, 880, 650
59	1620, 980, 650
60	850
61	100, 400÷850, 400÷850
62	1800
63	100, 400, 400

Инв. № подл. | 904-1-55.84-КЖ Альбом 7 Типовой проект

Привязан

Инв. №

8689/7 41

Проверил	Моргунов		ТП 904-1-55.84 - КЖ
Инженер	Томачева		Компрессорная станция 4К-250АО с осушкой воздуха.
Ст. инж.	Макарова		
Рук. гр.	Моргунов		Стадия Р; Лист 23; Листов
Н.контр.	Ященко		Плита ПФм2 Спецификация
ГИП	Ольшевский		Госстрой СССР Ростовский Промстройниипроект
Н.сект.	Скакьянц		
Н.спец.	Галкин		

Типовой проект 904-1-55.84 КЖ Альбом 7

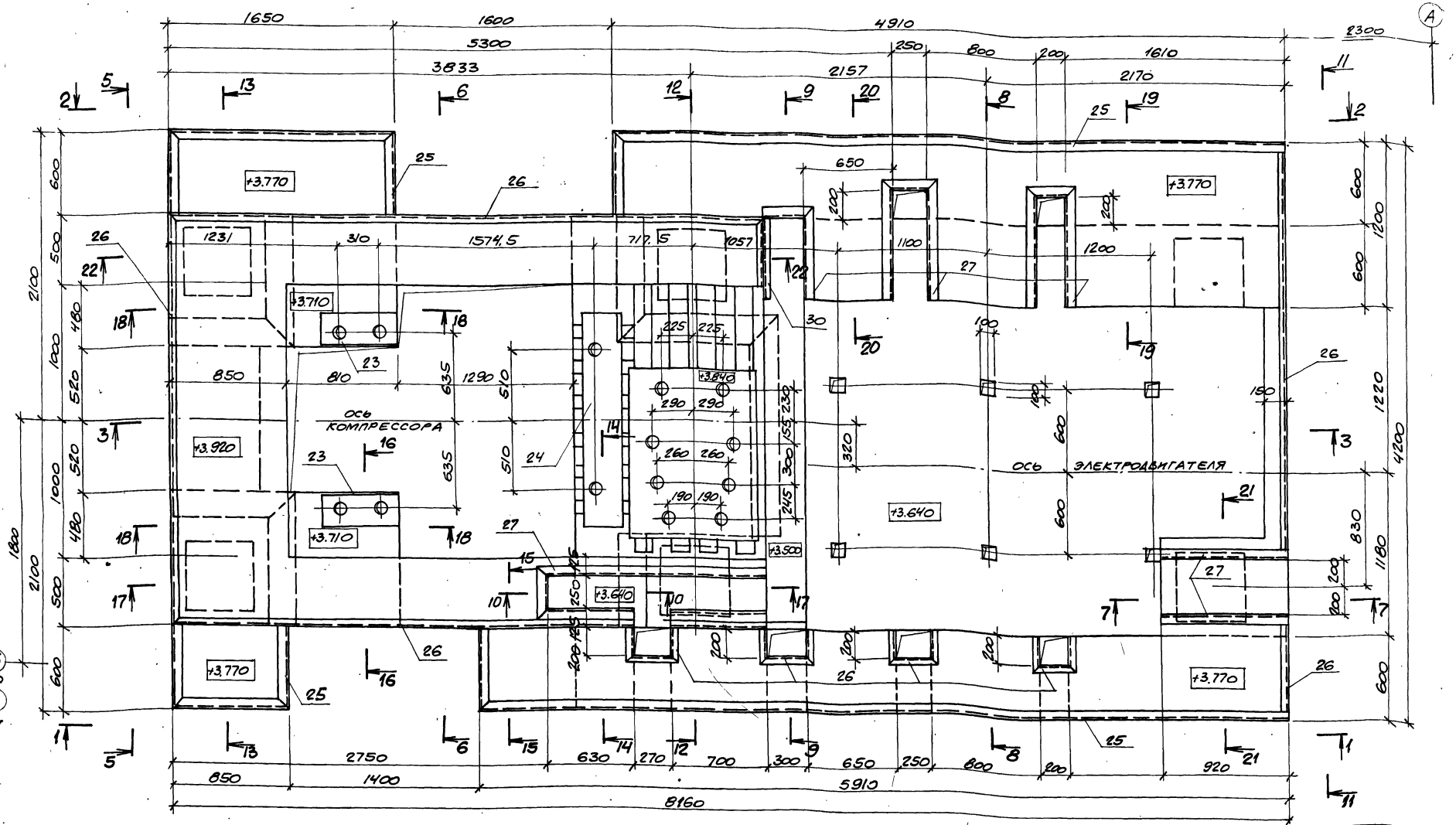

1. Перед бетонированием закладные изделия поз. 23, 24 должны быть выставлены по уровню с отклонением не более 0,1мм на 1,0м и закреплены для предотвращения их сдвига при бетонировании.

2. Для предотвращения образования пустот при бетонировании закладного изделия поз. 24, подачу бетонной смеси следует производить без перерыва с одной стороны под основание до выхода её с другой стороны.

3. Разрезы 13-13 - 22-22 даны на схеме армирования плиты листы 27, 28.

Согласовано

Инв. № подл. | Подпись и дата | Взам. инв. №

Привязан

Инв. №

8689/7 42

Проверил	Моргунов		ТП 904-1-55.84 - КЖ
Инженер	Тимачева		Компрессорная станция 4К-250АО с осушкой воздуха
Ст. инж.	Макарова		
Рук. гр.	Моргунов		
Нач. отд.	Сакьянц		
Гл. спец.	Галкин		Плита ПФм 2. Общий вид. (Начало)
Н. контр.	Луценко		
ГИП	Асташевский		

Стадия	Лист	Листов
Р	24	

Госстрой СССР Ростовский Промстройниипроект

Типовой проект 904-1-55.84-КЖ Альбом 7

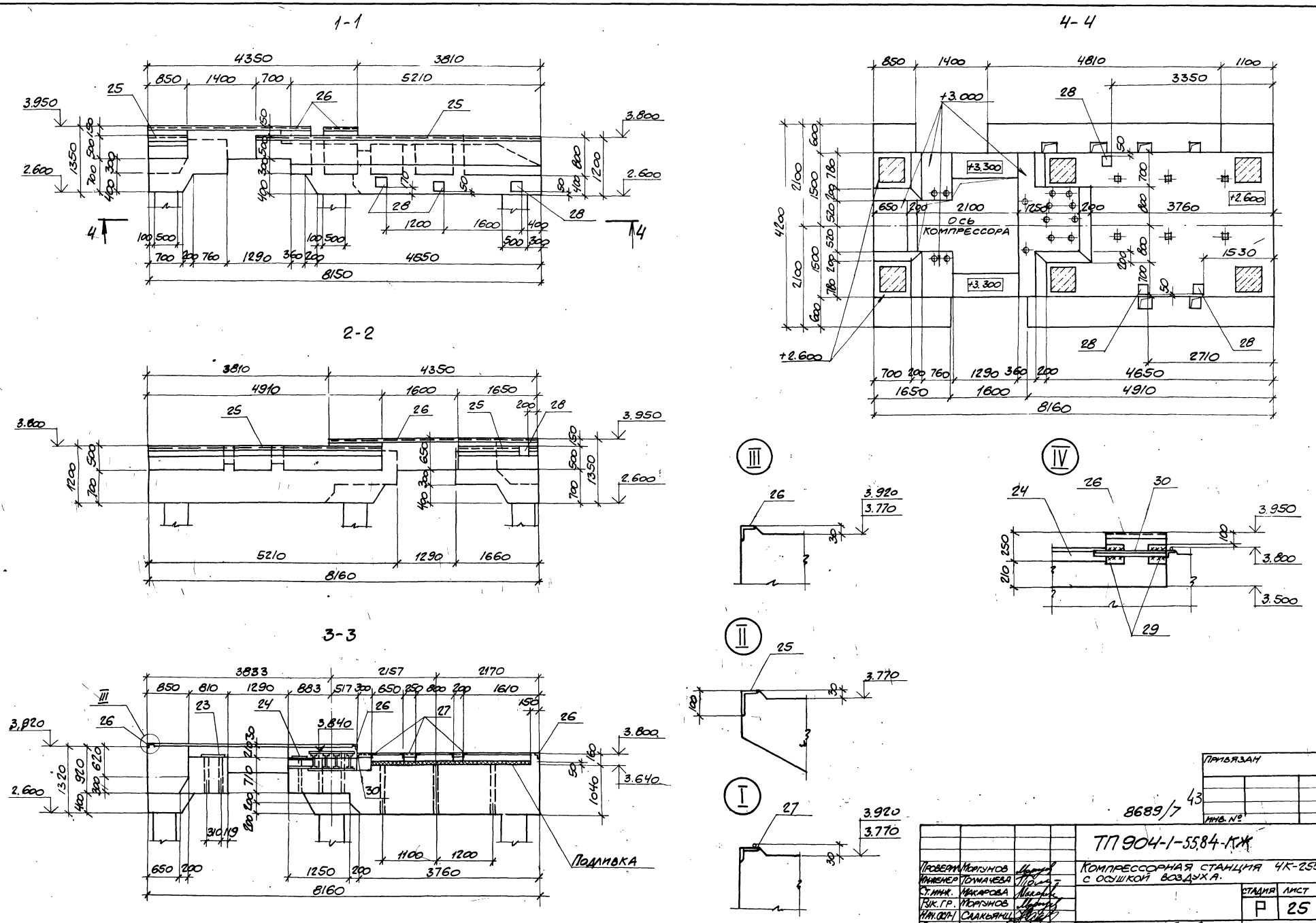

Проверил	Моргунов		
Инженер	Толмачева		
Ст. инж.	Макарова		
Рук. гр.	Моргунов		
Нач. ОСП-1	Слакьянц		
Гл. спец. Т.Д.	Галкин		
Н. контр.	Лущенко		

ТП 904-1-55.84-КЖ

Компрессорная станция 4К-250 АО с осушкой воздуха.

Плита ПФм2 Общий вид

Стадия	Лист	Листов
Р	25	

Госстрой СССР РОСТОВСКИЙ ПРОМСТРОЙНИИПРОЕКТ

Привязан

Инв. №

8689/7 43

Инв. № подл. | Подпись и дата | Взам. инв. №

Типовой проект 904-1-55.84-КЖ Альбом 7

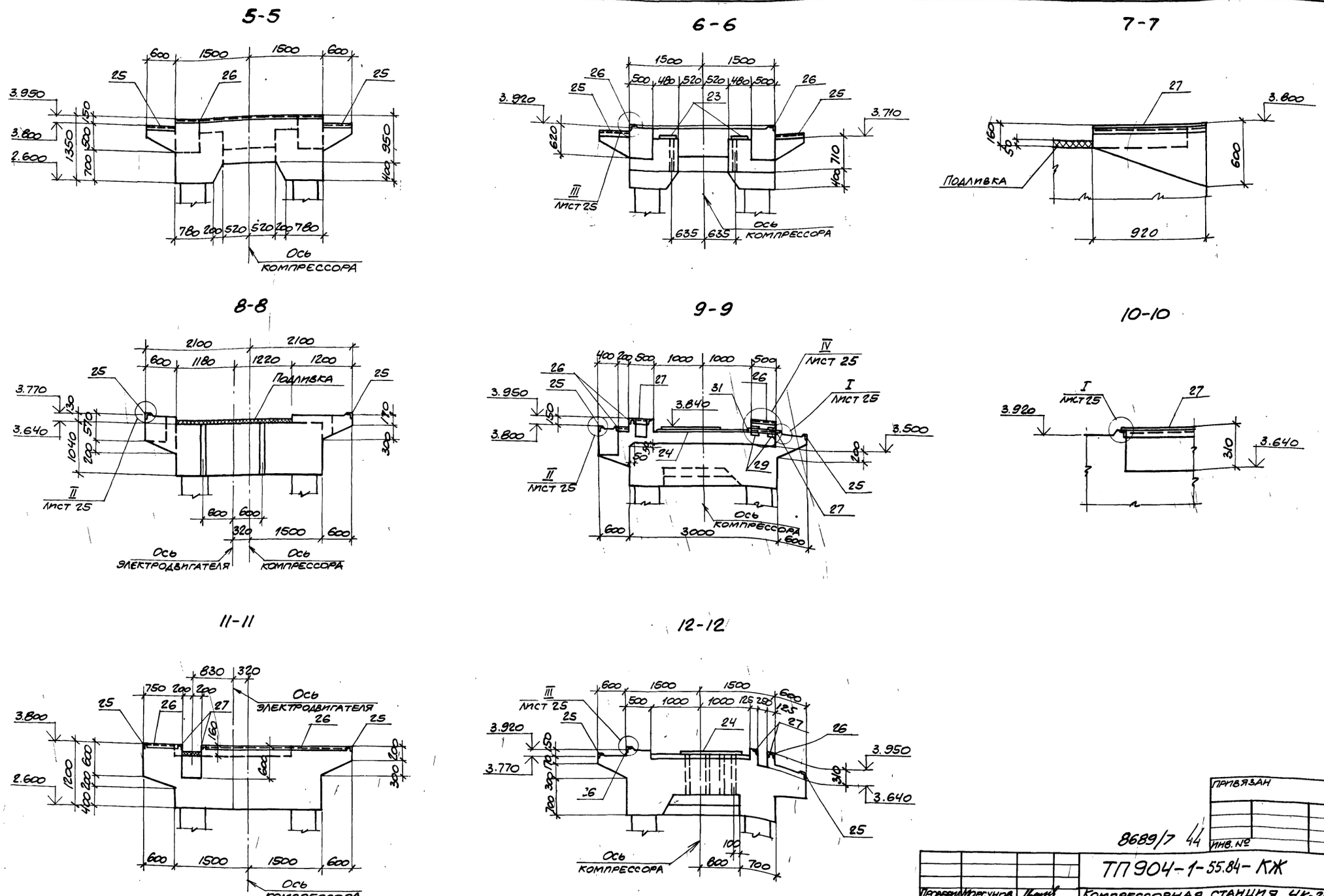

ПРИВЯЗАН

ИНВ. №

8689/7 44

ТП 904-1-55.84-КЖ

Проверил	Моргунов		
Инженер	Толмачева		
Ст. инж.	Макарова		
Рук. гр.	Моргунов		
Нач. отд.	Саакьянц		
Гл. спец.	Галкин		
Н. контр.	Луценко		
Гип.	Осташевский		

Компрессорная станция 4К-250А0 с осушкой воздуха.

Стадия	Лист	Листов
Р	26	

Плита ПФМ2 Общий вид (окончание)

Госстрой СССР РОСТОВСКИЙ ПРОМСТРОЙНИИПРОЕКТ

Инв. № подл. | Подпись и дата | Взам. инв. №

Согласовано

Схемы сеток и пакетов на отметках

отм. 2.600, 3.000 — Нижние сетки

Верхние сетки и пакеты

отм. 3.770 — Нижние сетки

Верхние сетки

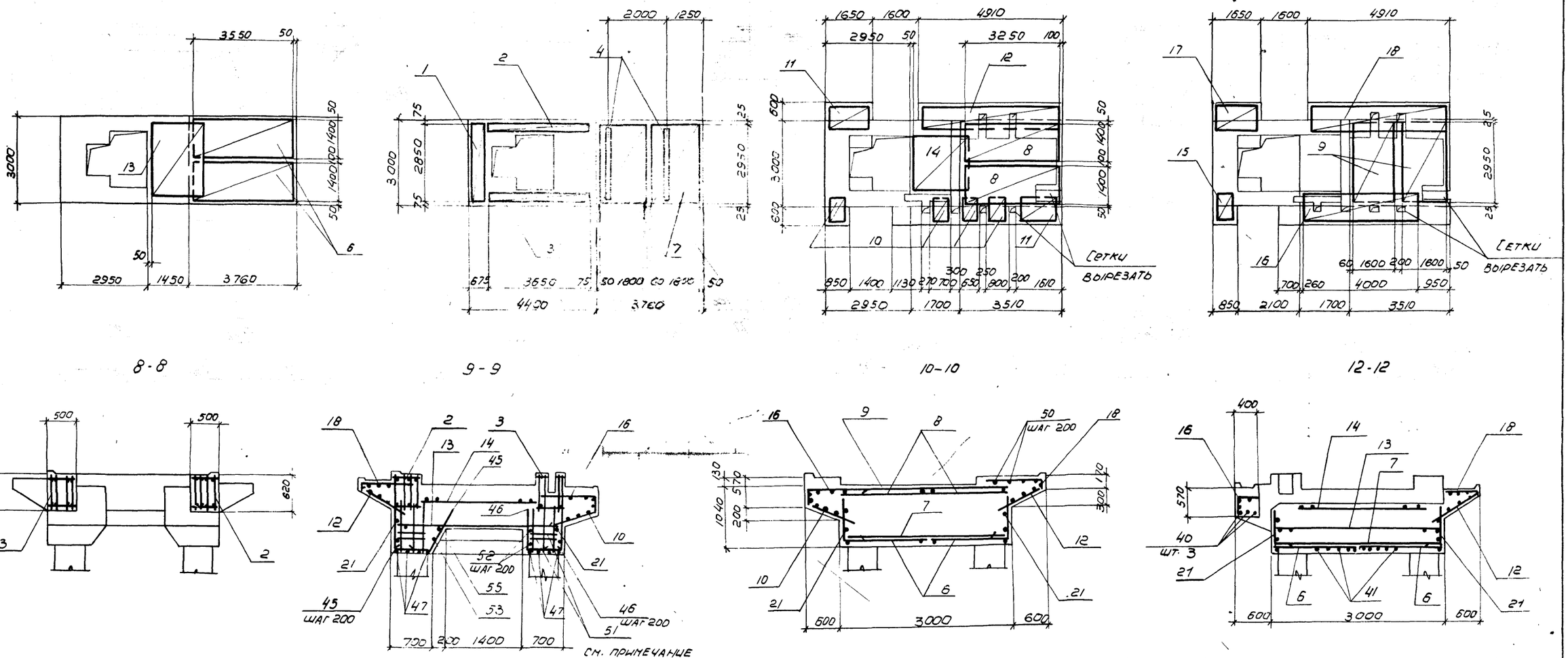

8-8

9-9

10-10

12-12

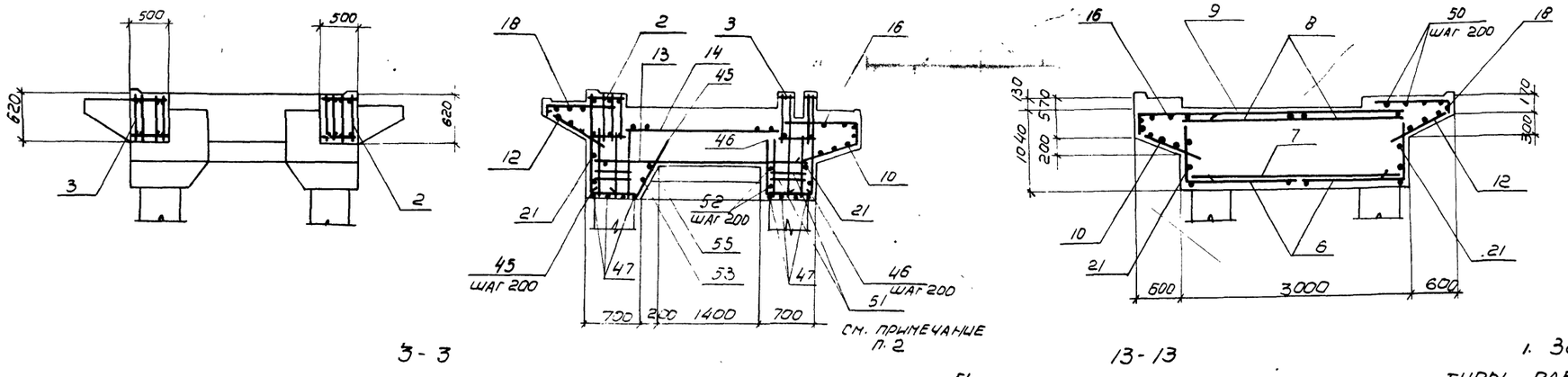

3-3

13-13

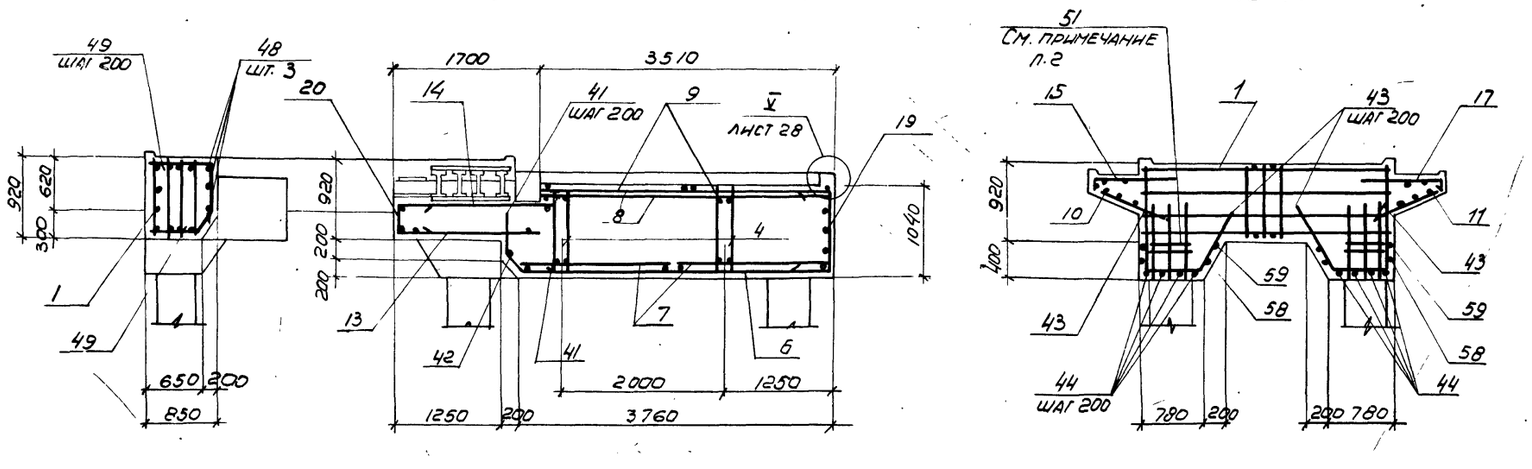

1. Защитный слой бетона до рабочей арматуры равен 25 мм.

2. Хомуты поз. 51 ставить в пределах выпусков из сборных колонн с шагом 100 мм.

Типовой проект 904-1-55.84 КЖ Альбом 7

Инв. № подл. | Подпись и дата | Взам. инв. №

Привязан

Инв. №

8689/7 45

Провер.	Моргунов		
Инженер	Толмачева		
Ст. инж.	Макарова		
Рук. гр.	Моргунов		
Нач. ОПЛ	Саакьянц		
Гл. спец. то	Галкин		
Н. контр.	Луценко		
ГИП	Осташевский		

ТП904-1-55.84-КЖ

Компрессорная станция 4К-250АО с осушкой воздуха

Стадия	Лист	Листов
Р	27	

Плита ПФМ2 Схема армирования (начало)

Госстрой СССР Ростовский промстройниипроект

Типовой проект 904-1-55.84-КЖ Альбом 7

Согласовано

Инв. № подл. | Подпись и дата | Взам. инв. №

17-17

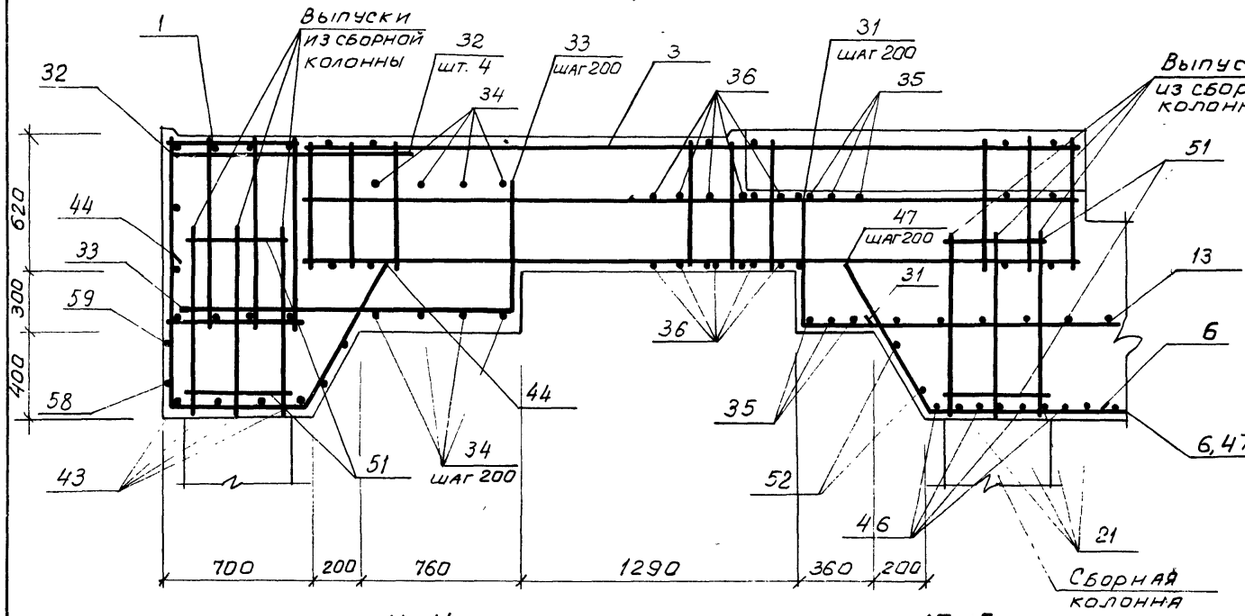

22-22

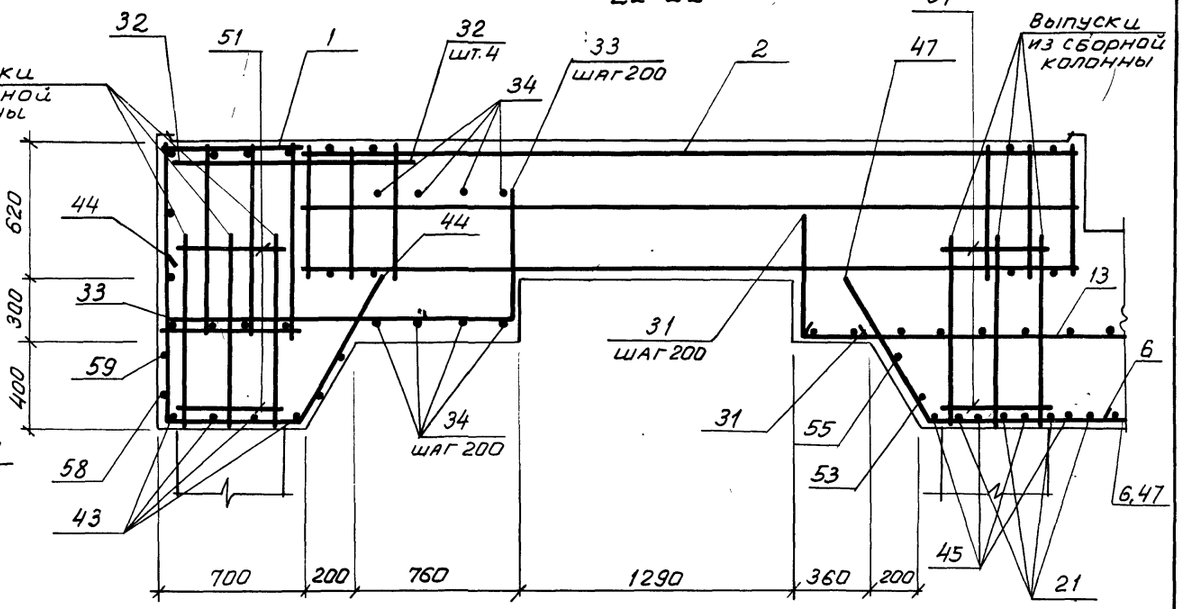

14-14

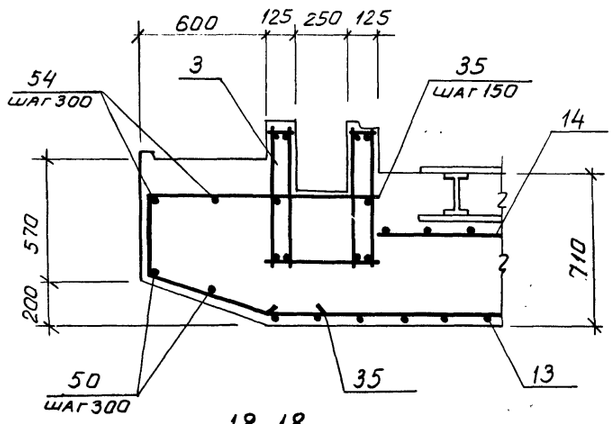

15-15

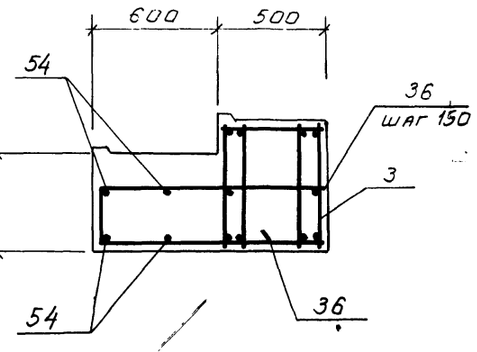

16-16

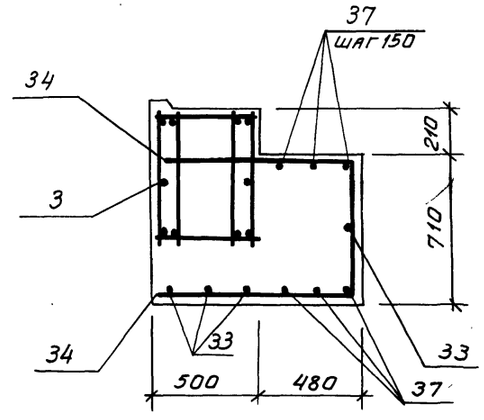

21-21

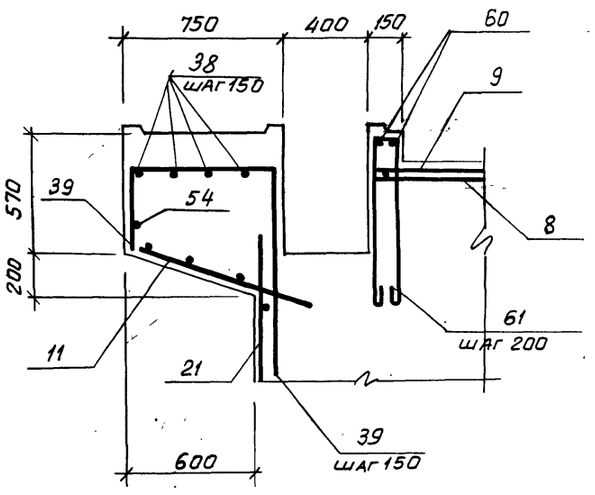

18-18

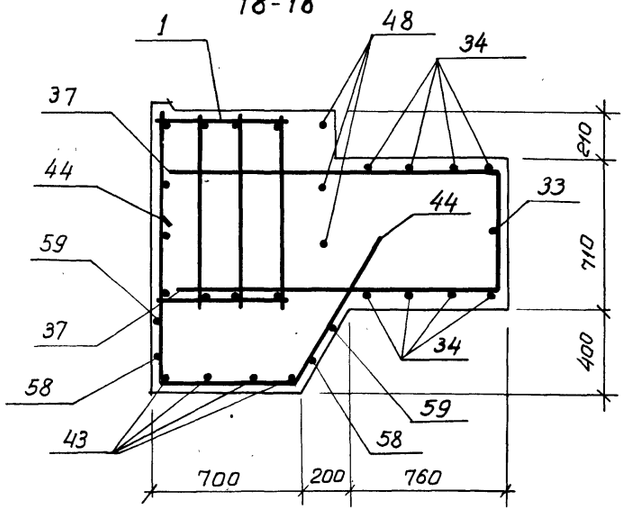

19-19, 20-20

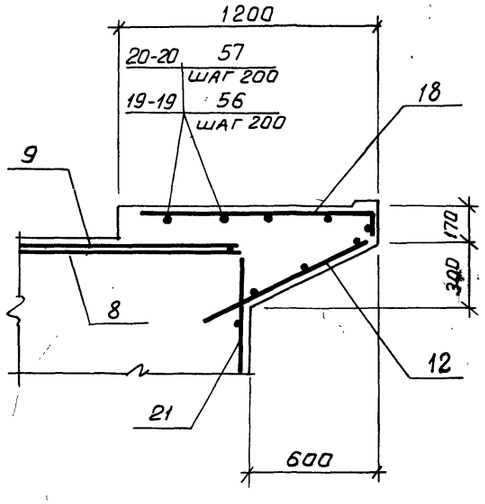

V

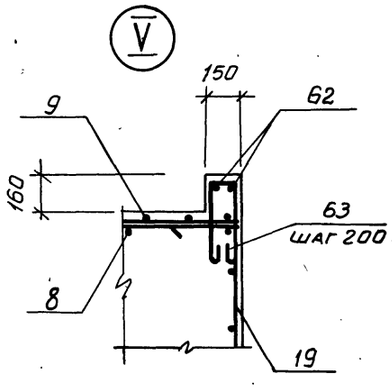

Привязан

Инв. №

8689/7 46

			ТП 904-1-55.84-КЖ
Проверил	Моргунов		Компрессорная станция 4К-250АО с осушкой воздуха
Инженер	Толмачева		
Ст. инж.	Макарова		Стадия Р; Лист 28; Листов
Рук. гр.	Моргунов		
Нач. ОСПЛ	Саякьянц		
Гл. спец. ПО	Галкин		Плита ПФм2 Схема армирования (Окончание)
Н. контр.	Луценко		Госстрой СССР Ростовский Промстройниипроект
ГИП	Отшевский		

Копировал

Формат А2

Типовой проект 904-1-55,84-КЖ Альбом 7

Марка, поз.	Обозначение	Наименование	Кол.	Масса ед, кг	Примечание
		Колонны			
1	ТП904-1- -КЖИ-К96-14-1	К96-14-1	1	5300	
2	-К96-14-2	К96-14-2	4	5300	
3	-К96-14-3	К96-14-3	1	5300	
4	-К96-14-4	К96-14-4	1	5300	
5	-К96-14-5	К96-14-5	1	5300	
6	-К96-14-6	К96-14-6	1	5300	
7	-К96-14-7,К96-14-11	К96-14-7	3	5300	
8	-К96-14-8	К96-14-8	1	5300	
9	-К96-14-9	К96-14-9	1	5300	
10	-К96-14-10	К96-14-10	1	5300	
11	-К96-14-7,К96-14-11	К96-14-11	1	5300	
12	-К13-1	К13-1	1	6570	
	КЭ-01-55 вып. II	Элемент колонны Т5	1	158,5	
13	ТП904-1- -КЖИ-К13-2	К13-2	1	6570	
	КЭ-01-55 вып. II	Элемент колонны Т5	1	158,5	
14	ТП904-1- -КЖИ-К13-3,К13-4	К13-3	1	6570	
	КЭ-01-55 вып. II	Элемент колонны Т5	1	158,5	
15	ТП904-1- -КЖИ-К13-3,К13-4	К13-4	1	6570	
	КЭ-01-55 вып. II	Элемент колонны Т9	1	135,8	
16	ТП904-1- -КЖИ-К13-5	К13-5	1	6570	
	КЭ-01-55 вып. II	Элемент колонны Т5	1	158,5	
17	ТП904-1- -КЖИ-К13-2	К13-2	1	6570	
	КЭ-01-55 вып. II	Элемент колонны Т9	1	135,8	
18	ТП904-1- -КЖИ-К1,К1-1	К1	1	1780	
19	-К1,К1-1	К1-1	1	1780	
20	-К2	К2	1	1780	
21	-К3	К3	6	900	
22	-К3-1	К3-1	4	900	
23		К3-2	1	900	
24		К3-3	1	900	
25	-К4	К4	1	1030	
		Ригели			
28	ТП904-1- -КЖИ-301	Р1	4	2500	
29	-300	2РД4.74-51АТ V-а	3	3400	
30	1.020-1 вып. 3-1	1РДП4.27-69	2	1145	
31		1РДП4.57-69АТ V	1	2525	
32	ТП904-1- -КЖИ-302	Р2	3	2400	
33	1.020-1 вып. 3-5	2РО4.60-30АТ V	1	2000	
34		2РО4.62-30АТ V-Л	1	2000	
35	ТП904-1- -КЖИ-303	Р3	1	1880	
36	1.020-1 вып. 3-1	Р3,57	1	510	
37	ТП904-1- -КЖИ-304	2РО4.32-35П-1	1	1075	
38	-301	Р1-1	1	2500	
39	-300	2РД4.74-51АТ V-б	2	3400	
		Фермы			
43	ТП904-1- -КЖИ-100	ФБ24 III-7В-1	6	11700	
44	-100	ФБ24 III-7В-2	2	11700	

См. примечание п.1 на листе 32

Марка, поз.	Обозначение	Наименование	Кол.	Масса ед, кг	Примечание
		Плиты перекрытия			
46	ТП904-1- -КЖИ-400	ПРС56,15-16АТ V Т-а	4	2500	
47	1.041-1 вып. 1	ПК56,15-8АТ V Т	13	2600	
48		ПК56,12-16АТ V Т-2	4	2500	
49		ПК56,12-16АТ V Т	4	2000	
50		ПК56,12-8АТ V Т-2	1	2500	
51		ПК56,12-8АТ V Т	20	2000	
52	ТП904-1- -КЖИ-401	ПРС56,15-10АТ V Т-а	1	2500	
53	-402	ПРС56,15-10АТ V Т-б	1	2500	
		Плиты покрытия для II, III снеговых районов			
57	1.465.1-10/82 вып. 1	1ПГ-2АТ V Т-МПЖ-200П	26	2980	
58	ТП904-1- -КЖИ-200	1ПГ-2АТ V Т-МПЖ-200П-1	10	2980	
59		1ПГ-2АТ V Т-МПЖ-200П-2	9	2980	
60		1ПГ-2АТ V Т-МПЖ-200П-3	3	2980	
61	1.465.1-10/82 вып. 1	1ПВ14-2АТ V Т-МПЖ-200П	3	3610	
62		1ПВ7-2АТ V Т-МПЖ-200П	1	3470	
63	ТП904-1- -КЖИ-201	1ПВ10-2АТ V Т-МПЖ-200П-1	1	3810	
64		1ПВ4-2АТ V Т-МПЖ-200П-1	2	3570	
65		1ПВ4-2АТ V Т-МПЖ-200П-2	1	3570	
		Для IV снегового района			
57	1.465.1-10/82 вып. 1	1ПГ-3АТ V Т-МПЖ-200П	26	2980	
58	ТП904-1- -КЖИ-200	1ПГ-3АТ V Т-МПЖ-200П-1	10	2980	
59		1ПГ-3АТ V Т-МПЖ-200П-2	9	2980	
60		1ПГ-3АТ V Т-МПЖ-200П-3	3	2980	
61	1.465.1-10/82 вып. 1	1ПВ14-3АТ V Т-МПЖ-200П	3	3610	
62		1ПВ7-3АТ V Т-МПЖ-200П	1	3470	
63	ТП904-1- -КЖИ-201	1ПВ10-3АТ V Т-МПЖ-200П-1	1	3810	
64		1ПВ4-3АТ V Т-МПЖ-200П-1	2	3570	
65		1ПВ4-3АТ V Т-МПЖ-200П-2	1	3570	
		Стаканы			
68	1.494-24 вып. 1	СБ4Б-1	3	160	
69		СБ7Б-1	1	320	
70		СБ10Б-1	1	280	
71		СБ14Б-2	3	460	
		Лестничная площадка			
73	1.020-1 вып. 7-1	ЛП15,12	1	490	
		Лестничный марш			
74	1.020-1 вып. 7-1	ЛМ57.14.18	2	2340	

Марка, поз.	Обозначение	Наименование	Кол.	Масса ед, кг	Примечание
		Плиты монолитные			
75	ТП904-1- -КЖ лист 43	Пм1	1		
76		Пм2	1		
77	лист 44	Пм3	4		
78		Пм4	4		
79		Пм5	1		
80		Пм6	2		
81		Пм7	1		
82	лист 45	Пм8	1		
83		Пм9	1		
84		Пм10	1		
85		Пм11	1		
86		Пм12	1		
87		Пм13	1		
89	1.439-2	Стойка фахверка СФ13	4	533,7	
90	ТП904-1- -КЖИ-МС4	Насадка фахверка МС4	4	50,8	
91	1.439-2	Тоже НУ3	2	43,0	
92		" НУ4	2	43,0	
93		" НФ-1	2	29,8	
94		Консоль опорная РК-2	13	14,7	
95		То же ТК-2	4	17,5	
		Ограждение			
96	1.020-1 вып. 8-1	ОЛ-36-1	4	53,7	
97		ОВПЛ-36-1	1	18,52	
98		ОНПЛ-36-1	1	17,46	
99		ОДМ-2,3-1	4	2,55	
100		ОВП-30-1	1	22,72	

Продолжение спецификации см. на листе 30

Взам. инв. № | Подпись и дата | Инв. № подл.

Привязан

Инв. №

8689/7 47

ТП 904-1-55,84-КЖ

Компрессорная станция 4К-250 АО с осушкой воздуха.

Проверил	Моргунов		
Инженер	Толмачева		
Ст. инж.	Макарова		
Рук. гр.	Моргунов		
Нач. ОСП-1	Саакьянц		
Гл. спец. Т.О.	Боярченко		
Н. контр.	Луценко		
ГИП	[illegible]		

Стадия	Лист	Листов
Р	29	

Спецификация к схемам расположения элементов каркаса, ферм, плит покрытия и перекрытия, элементов лестницы.

Госстрой СССР Ростовский промстройниипроект

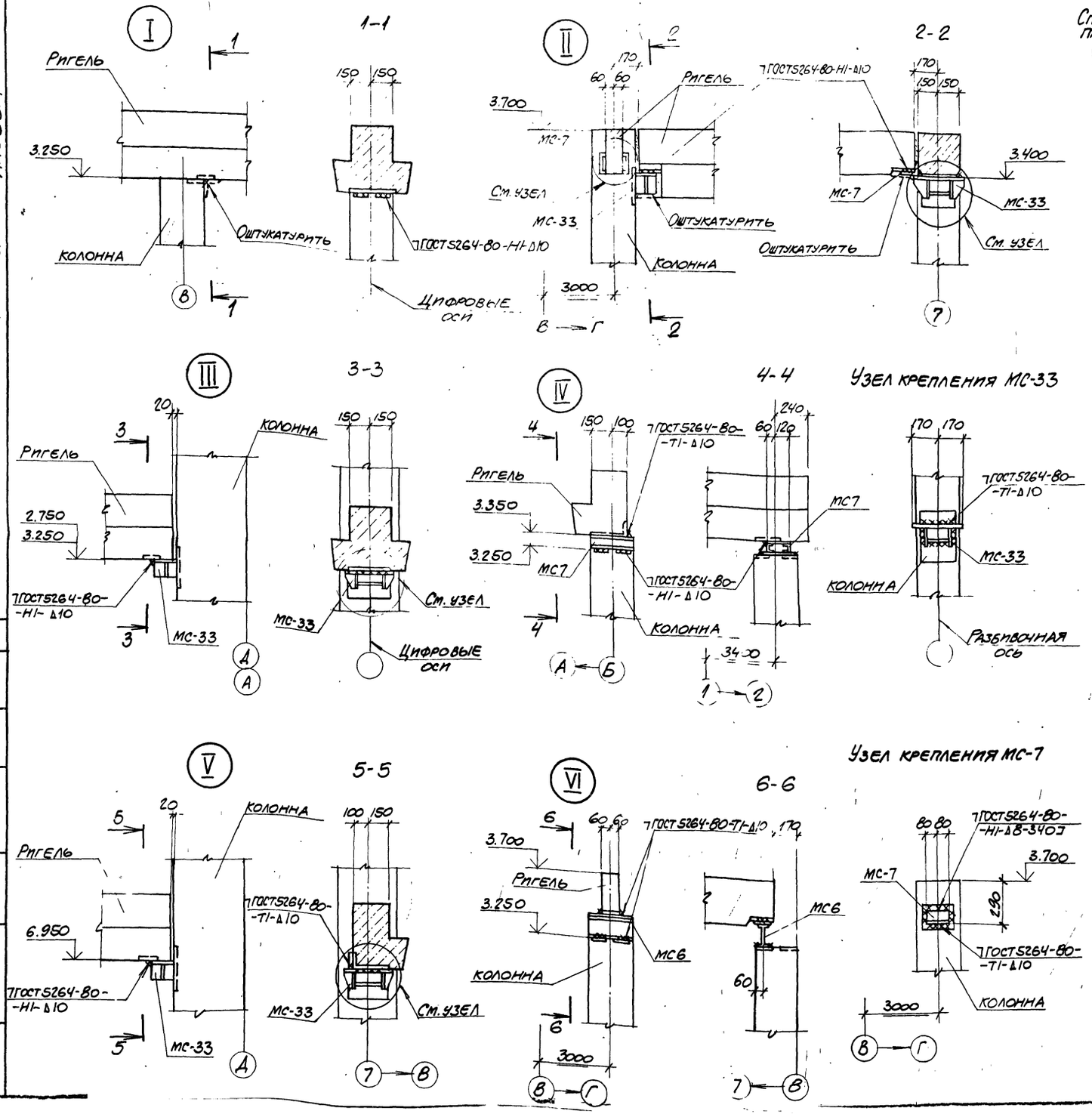

Спецификация к схемам расположения элементов каркаса, балок покрытия, плит покрытия и перекрытия, элементов лестницы (продолжение)

Марка, поз.	Обозначение	Наименование	Кол.	Масса ед, кг	Примечание
		Изделия соединительные			
101	ТП904-1- -КЖИ-МС8	МС8	2	8,9	
*1	1.400-7	ММ-14	6	10,7	*1 по узлам 2.420-1 вып.1 2.460-15 вып.0 2.432-1 вып.1 1.020-1 вып.10-1 ТП904-1-КЖ лист 33
		ММ-19	6	6,3	
	2.460-15 вып.0	МС1	32	0,03	
	1.439-2	Т-13	8	2,0	
	1.020-1 вып.10-1	МС-16	16	0,772	
		МС-25	8	0,484	
		МС-27	1	1,55	
		МС-31	28	0,495	
		МС-32	3	0,113	
	1.020-1 вып. 9-1	МС-33	13	10,13	
	1.020-1 вып. 10-1	МС-7	1	2,8	
	ТП904-1- -КЖИ-МС6	МС6	1	7,4	
	ТП904-1- -КЖИ-МС7	МС7	1	13,1	

1. Сварочные работы следует выполнять в соответствии с указаниями СН393-78. Для сварки применяются электроды типа Э42А-Ф и Э46-Т.

2. Замоноличивание зазора между торцом ригеля и колонной и оштукатуривание выполнять цементным раствором марки 200.

Типовой проект 904-1-55.84 КЖ. Альбом 7

Согласовано

Инв. № подл. | Подпись и дата | Взам. инв. №

ПРИВЯЗАН

8689/7 48

ИНВ. №

ТП 904-1-55.84-КЖ

Компрессорная станция 4К-250А0 с осушкой воздуха.

Проверил	Моргунов		
Инженер	Толмачева		
Ст. инж.	Макарова		
Рук. гр.	Моргунов		
Нач. осп-1	Саакьянц		
Л. спец. т.о.	Боярченко		
Н. контр.	Луценко		
ГИП	[illegible]		

Стадия	Лист	Листов
Р	30	

Узлы I-VI.

ГОССТРОЙ СССР РОСТОВСКИЙ ПРОМСТРОЙНИК

Типовой проект 904-1-5584-КЖ Альбом I

Схема расположения элементов каркаса на отм. 3.800

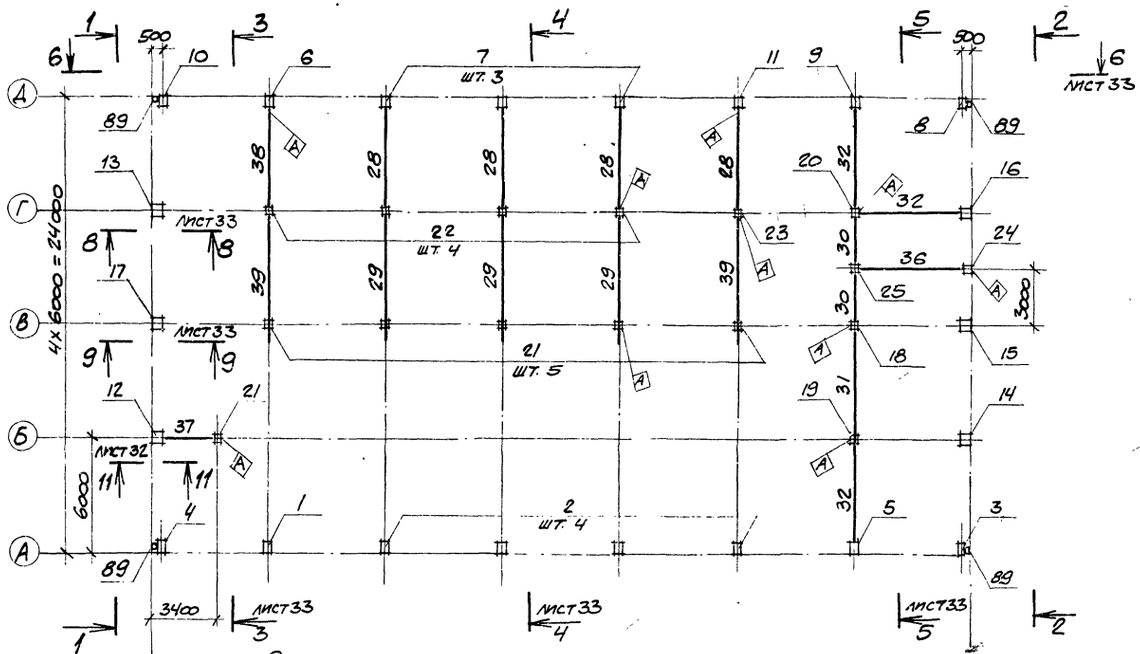

Схема расположения ферм

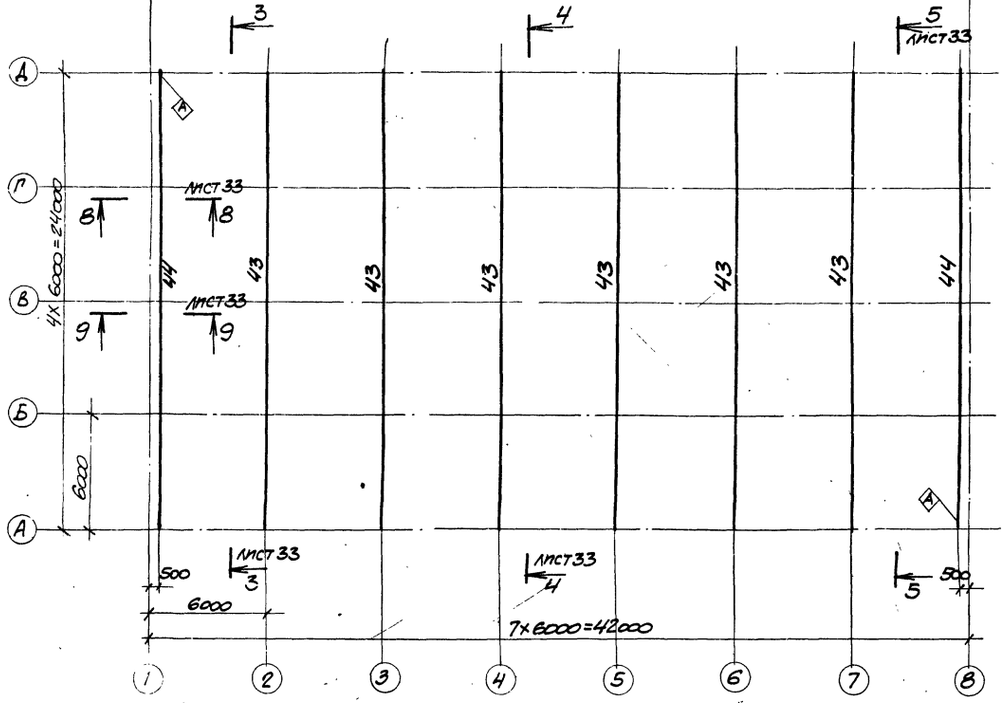

1-1

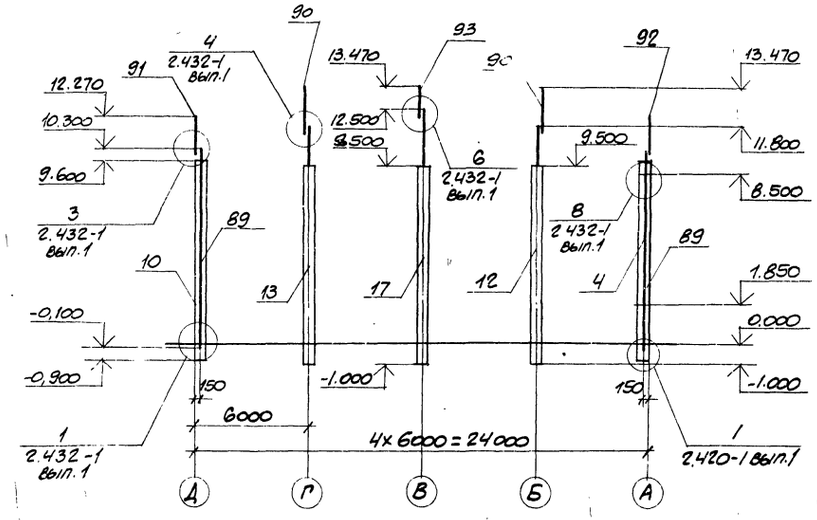

2-2

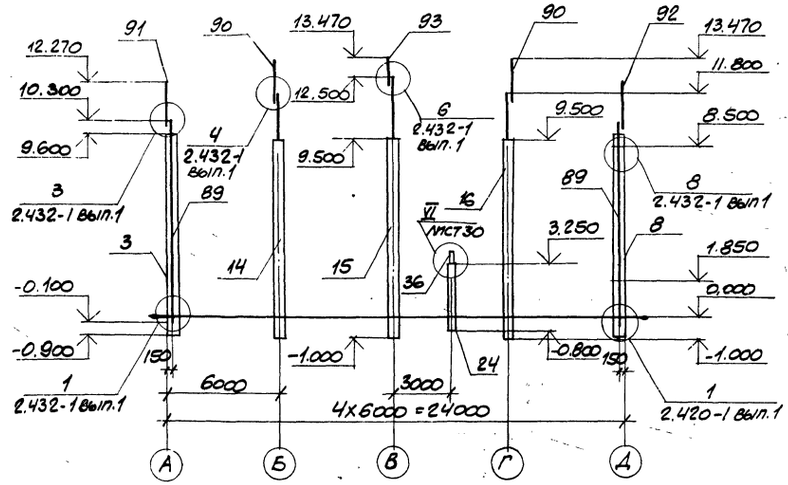

Указания даны на листе 32

Привязан

Инв. № 8689/7 49

		ТП 904-1-5584-КЖ	
Проверил	Моргунов	Компрессорная станция 4К-250А0 с осушкой воздуха.	
Инженер	Толмачева		
Ст. инж.	Макарова		Стадия Р; Лист 31; Листов
Рук. гр.	Моргунов		
Нач. отд.	Саакьянц		
Гл. спец.	Бояринцева	Схемы расположения элементов каркаса на отм.	Госстрой СССР Ростовский
Н. контр.	Луценко		

Согласовано

Инв. № подл. | Подпись и дата | Взам. инв. №

Типовой проект 904-1-55.84-КЖ Альбом 7

Схемы расположения плит перекрытия на отм. 3.800

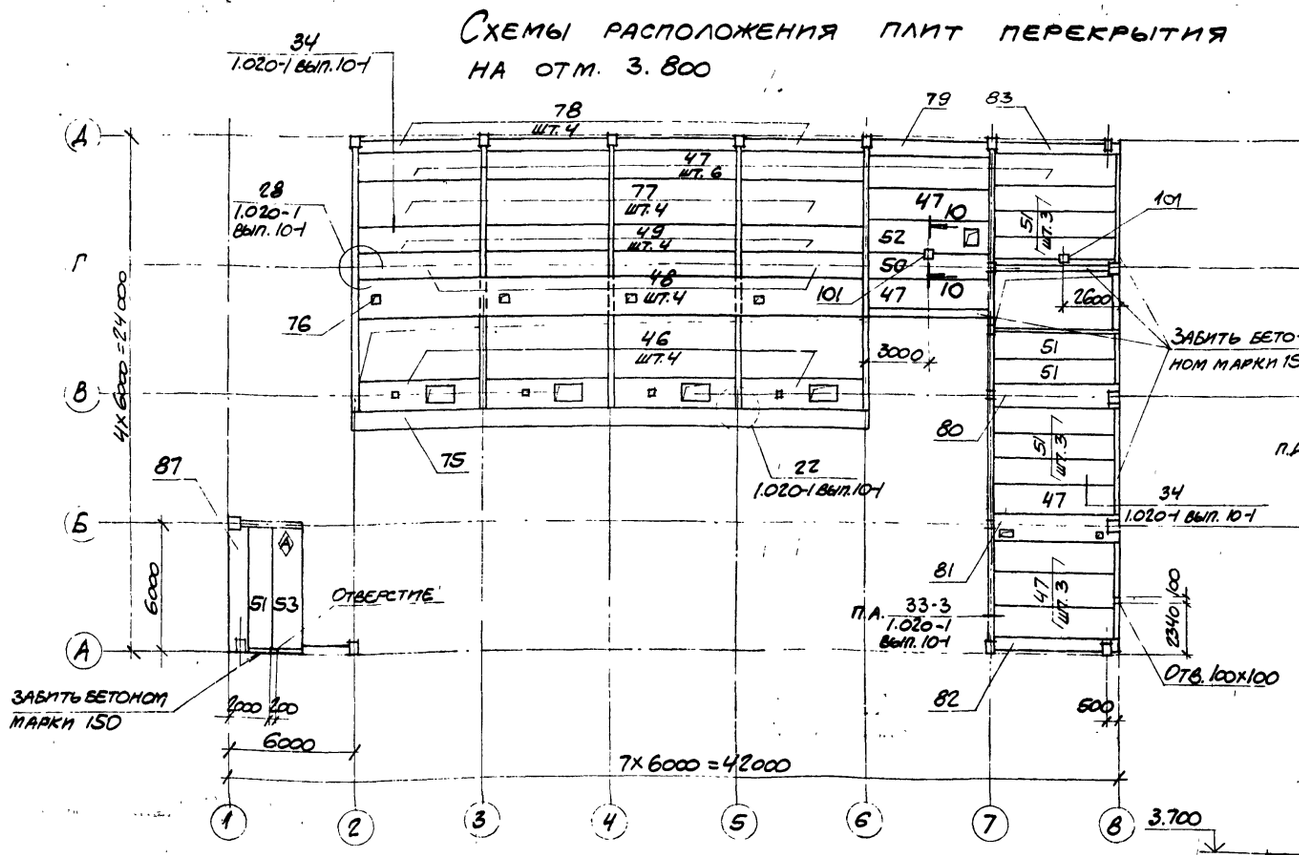

На отм. 7.420

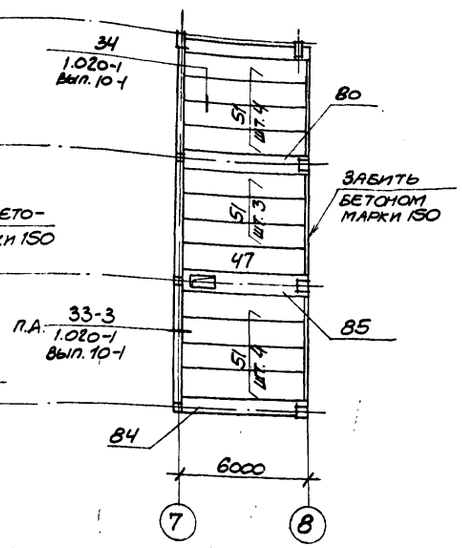

Схема расположения элементов каркаса на отм. 7.420

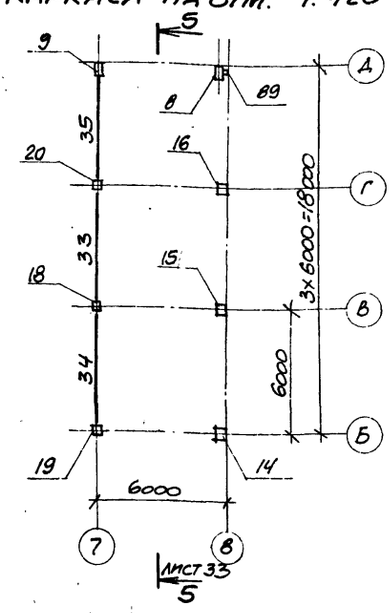

Схема расположения плит покрытия

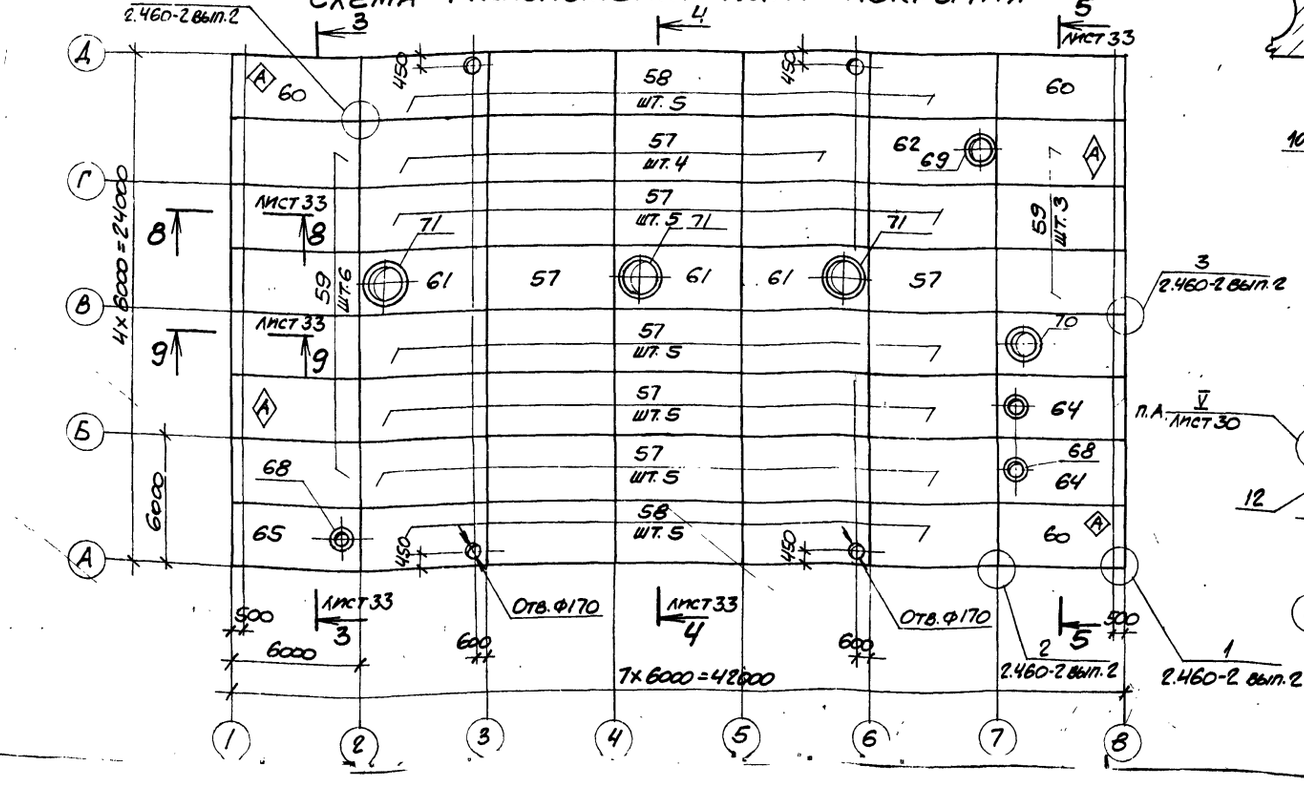

10-10

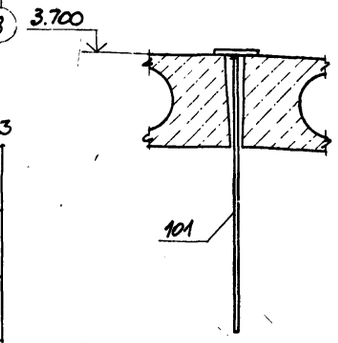

11-11

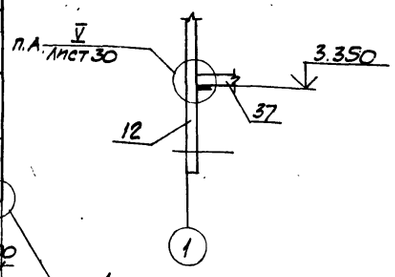

1. Зачеканку зазоров между стенками стакана и гранями колонны производить бетоном марки 300.
2. Соединение металлической части с железобетонной частью составных колонн поз. 12-17 должно производиться заводом изготовителем.
3. Индекс (А) дан для ориентации при монтаже.
4. Расход бетона по схемам расположения плит перекрытия равен 1,0 м³.
5. Отверстия в плитах покрытия Ф170 выполнить рассверловкой отверстий по периметру с последующей вырезкой арматуры.
6. На свободных от оборудования местах нагрузка на перекрытия 0,003 МПа.
7. Длина опирания плит покрытия должна быть 75 мм.

Привязан

Инв. №

8689/7 50

Проверил	Моргунов		
Инженер	Толмачева		
Ст.инж.	Макарова		
Рук.гр.	Моргунов		
Нач.ОСП-1	Саакьянц		
Гл.спец.Т.О.	Боярченко		
Н.контр.	Луценко		
Р.П.	[illegible]		

ТП904-1-55.84-КЖ

Компрессорная станция 4К-250АО с осушкой воздуха.

Стадия	Лист	Листов
Р	32	

Схемы расположения плит перекрытия, покрытия и элементов каркаса на отм. 7.420

Госстрой СССР
Ростовский Промстройниипроект

Типовой проект 904-1-55.84-КЖ Альбом 7

Инв. № подл. | Подпись и дата | Взам. инв. №

6-6

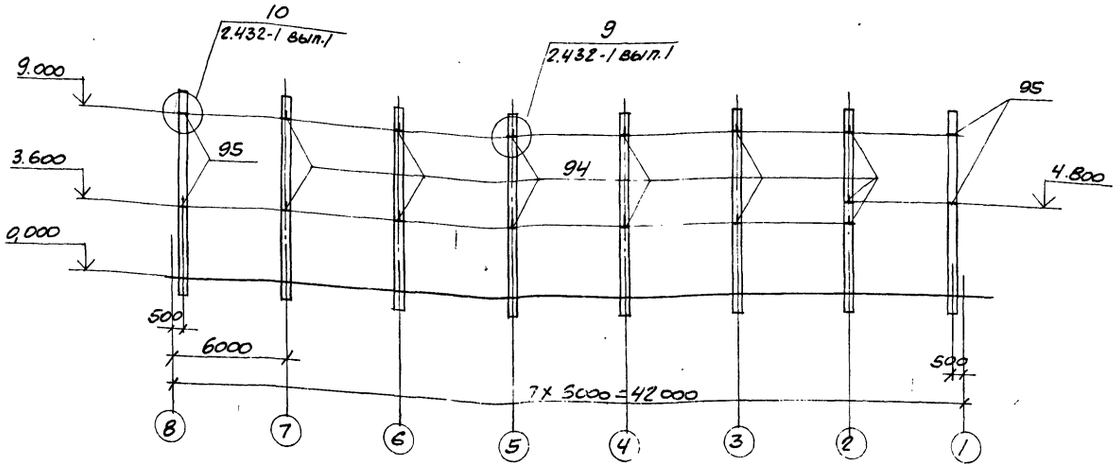

4-4

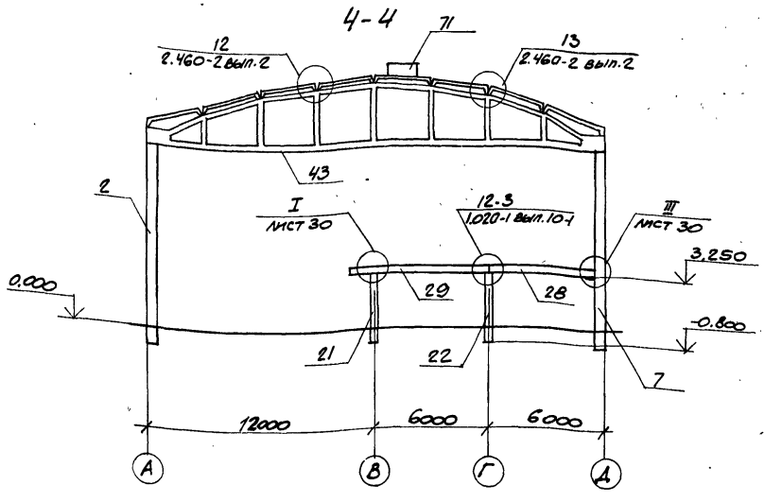

5-5

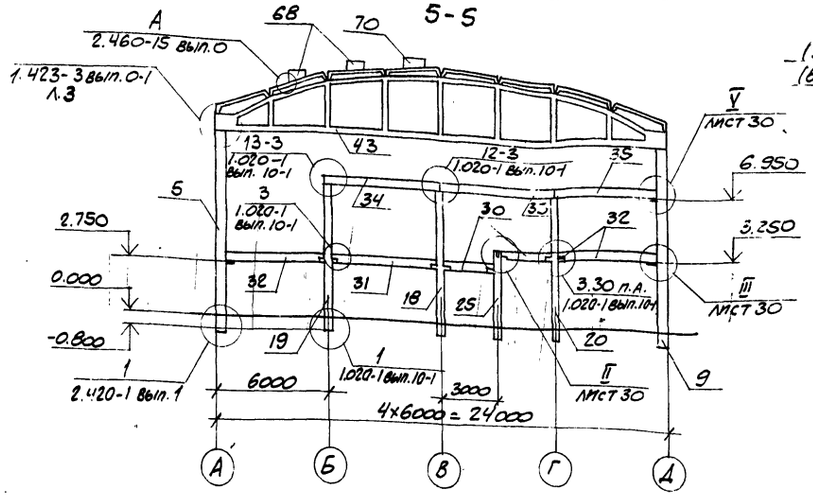

8-8, 9-9

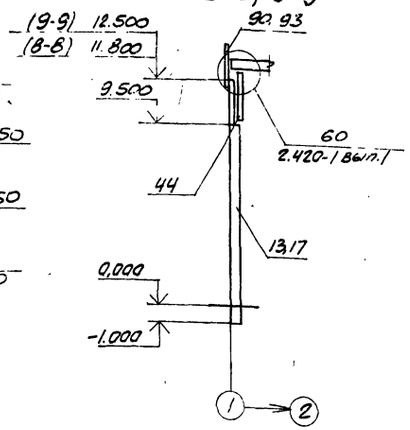

3-3

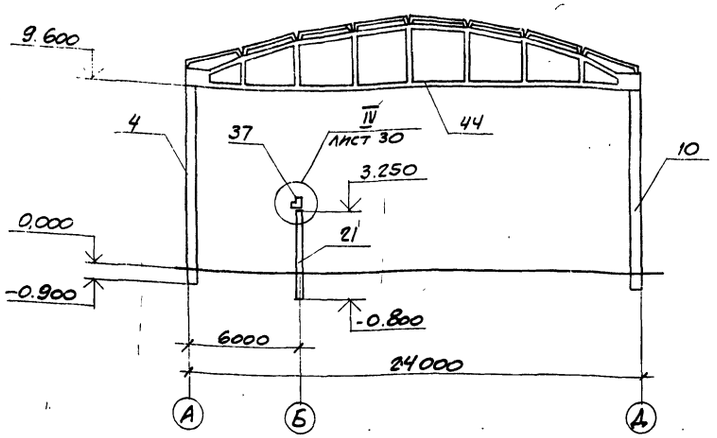

Схема расположения элементов лестницы

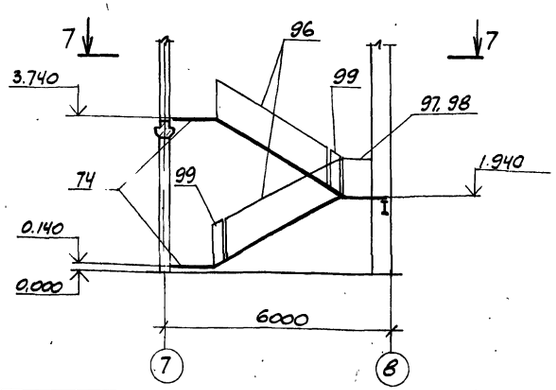

7-7

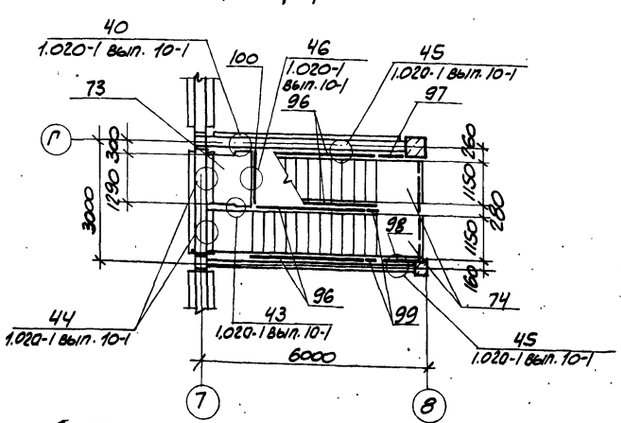

привязан

Инв. № 8689/7 51

			ТП 904-1-55.84-КЖ		
Гл.инженер	Моргунов		Компрессорная станция 4К-250АО с осушкой воздуха.		
Инженер	Толмачева				
Ст.инж.	Макарова			Стадия	Лист	Листов
Рук.гр.	Моргунов			Р	33	
Нач.отд.	Салькянц					
Гл.спец.	Боярченко		Схема расположения элементов лестницы. Разрезы 4-4 – 9-9.	Госстрой СССР Ростовский Промстройниипроект		
Н.контр.	Луценко					
ГИП	Ольшевский					

Типовой проект 904-1-55.84-КЖ Альбом 7

Фрагмент 19

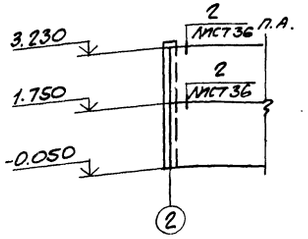

Фрагмент 20

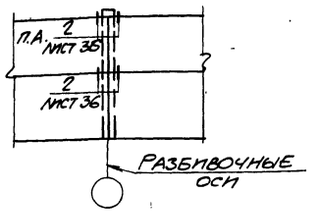

Фрагмент 21

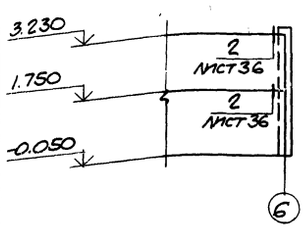

Фрагмент 22

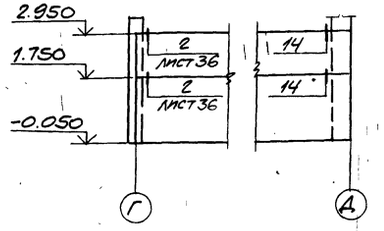

Фрагмент 23

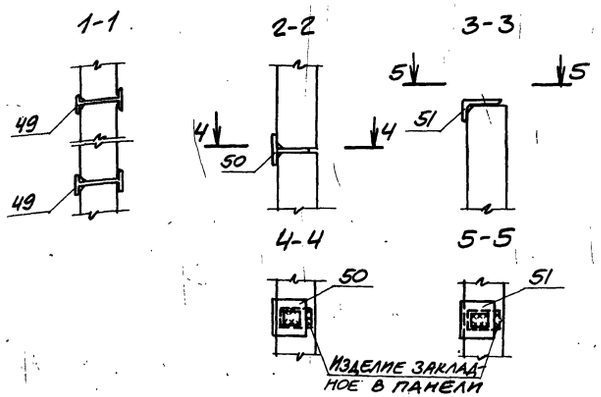

Спецификация к схемам расположения стеновых панелей

Марка, поз.	Обозначение	Наименование	Кол.	Масса ед., кг	Примечание
		Панели стеновые			
1		ПС600.18.20-Я-1	1	1800	
2		ПС600.12.20-Я-1	23	1200	
3		ПС600.9.20-Я-1	4	900	
4		ПС600.18.20-Я-3	1	1800	
5		ПС600.12.20-Я-3	11	1200	
6		ПС600.12.20-Я-7	13	1200	
7	1.432-14/80, вып. 1	ПС625.18.20-Я-11	2	1900	
8		ПС625.18.20-Я-12	2	1900	
9		ПС625.12.20-Я-11	16	1200	
10		ПС625.12.20-Я-12	13	1200	
11		ПС70.12.20-Я	6	100	
12		ПС295.12.20-Я-1	2	600	
13		ПС295.18.20-Я	2	900	
14		ПС295.12.20-Я	26	600	
15	ТП904-1- -КЖИ-ПС625.12.20-Я-22-1	ПС625.12.20-Я-22-1	1	1200	
16	-ПС600.18.20-Я-1-1	ПС600.18.20-Я-1-1	1	1800	
17	-ПС600.15.20-Я-4-1	ПС600.15.20-Я-4-1	4	1500	
18	-ПС600.12.20-Я-3-1	ПС600.12.20-Я-3-1	1	1200	
19	-ПС600.12.20-Я-3-2	ПС600.18.20-Я-3-2	24	1800	
20	-ПС600.12.20-Я-3-4	ПС600.12.20-Я-3-4	1	1200	
21	-ПС600.12.20-Я-3-2	ПС600.12.20-Я-3-2	16	1200	
22	-ПС600.12.20-Я-3-3	ПС600.12.20-Я-3-3	1	1200	
23	-ПС600.12.20-Я-7-1	ПС600.12.20-Я-7-1	1	1200	
24	-ПС625.9.20-Я-21-1	ПС625.9.20-Я-21-1	2	900	
25	-ПС625.9.20-Я-22-1	ПС625.9.20-Я-22-1	2	900	
26	-ПС295.12.20-Я-4	ПС295.12.20-Я-4	5	600	
27	-ПС295.12.20-Я-5	ПС295.12.20-Я-5	1	600	
28	-ПС600.18.20-Я-1-1	ПС600.12.20-Я-1-1	1	1200	
29	-ПС295.12.20-Я-4	ПС145.18.20А-Я-1	4	400	
30	-ПС295.12.20-Я-4	ПС145.12.20А-Я-1	15	300	
31	-ПС146.12.20А-Я-2	ПС145.12.20А-Я-2	1	300	
32	-ПС3	ПС3	4	1690	
33	-ПС1	ПС1	4	3525	
34	-ПС2	ПС2	4	5325	
35	-ПС295.12.20-Я-6	ПС295.12.20-Я-6	1	600	
36	-ПС295.12.20-Я-4	ПС145.12.20А-Я-3	2	300	
37	-ПС600.12.20-Я-3-5	ПС600.12.20-Я-3-5	4	1200	
		Панели			
40	ТП904-1- -КЖИ-ПГ1	ПГ1	4	1850	
41	-ПГ2	ПГ2	4	2450	
42	-ПГ3	ПГ3	4	2600	
43	-ПГ4	ПГ4	4	2125	
44	-ПГ5	ПГ5	3	1625	
45	-ПГ6	ПГ6	4	1950	
46	ТП904-1- -КЖИ-ПГ6	ПГ7	3	1820	
		Изделия соединительные			
49		Г22 ГОСТ 8239-72* ℓ=250	18	6,0	
50	ТП904-1- -КЖИ-МС2	МС2	10	5,1	
51	-МС3	МС3	2	4,0	
52		С22 ГОСТ 8240-72 ℓ=400	16	8,4	
*)	1.439-2	Т-1	301	0,5	*) По узлам ТП904-1- -КЖ серии 1.432-1, вып. 1; 1.431-15, вып. 1; 1.020-1, вып. 10-2
		Т-5	44	0,6	
		Т-6	24	0,8	
		Т-8	32	0,5	
		Т-10	28	4,0	
		Т-21	112	0,4	
		Т-24	29	1,0	
		Т-25	4	1,4	
		Т-27	18	0,4	
		Т-32	18	0,1	
	1.020-1, вып. 10-2	МС-91	2	0,24	
	1.431-15, вып. 4	МС-1	20	0,6	
		МС-2	33	0,2	
		МС-5	7	0,8	
		МС-6	8	0,4	
		МС-12	80	0,02	
		МС-14	80	0,01	
		МС-17	8	0,45	
		МС-18	8	1,5	
		МС-10	4	1,3	
	ТП904-1- -КЖИ-МС1	МС1	13	1,4	

1. В стеновых панелях массой 1200 кг и менее установить монтажные петли марки П1, при большей массе панелей принимать петли марки П2 серии 1.432-14/80, вып. 3.

2. Расход стали для изготовления монтажных петель составляет Ф10АI - 193 кг, Ф12АI - 158 кг.

Привязан

Инв. № подл. | Подпись и дата | Взам. инв. №

8689/7 52

Инв. №

		ТП 904-1-55.84-КЖ	
Провепл.	Моргунов	Компрессорная станция 4К-250АО с осушкой воздуха.	
Инженер	Решетникова		
Ст. инж.	Макарова		
Рук. гр.	Моргунов		
Нач. отд.	Салакьянц		
Гл. спец.	Боярченко		
Н. контр.	Лыценко	Схемы расположения стеновых панелей. (Начало).	Стадия Р; Лист 34; Листов
ГИП	Осташевский		Госстрой СССР Ростовский Промстройниипроект

Копировал Формат А3

Схема расположения стеновых панелей по оси А

Фрагменты:

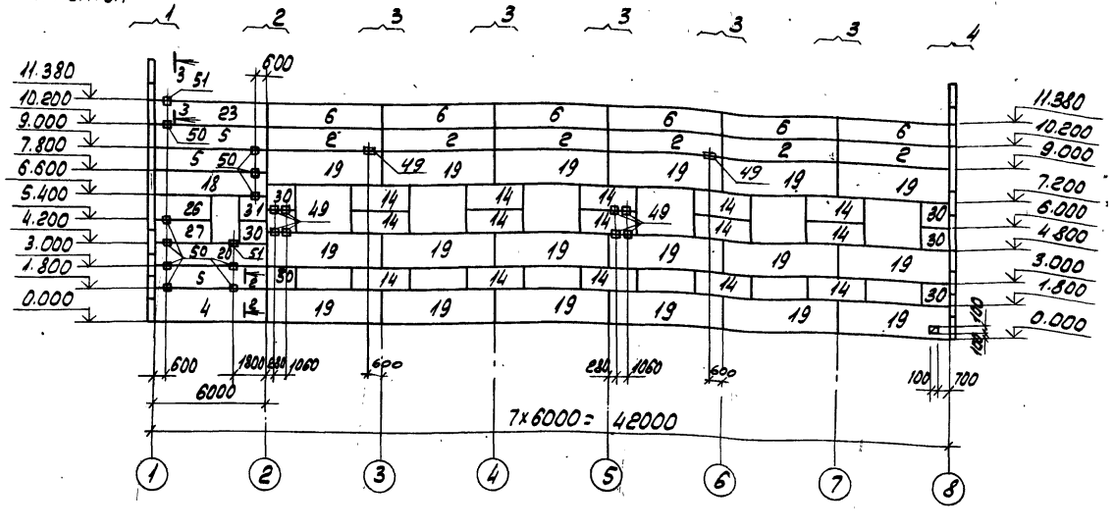

Схема расположения стеновых панелей по оси Д.

Фрагменты:

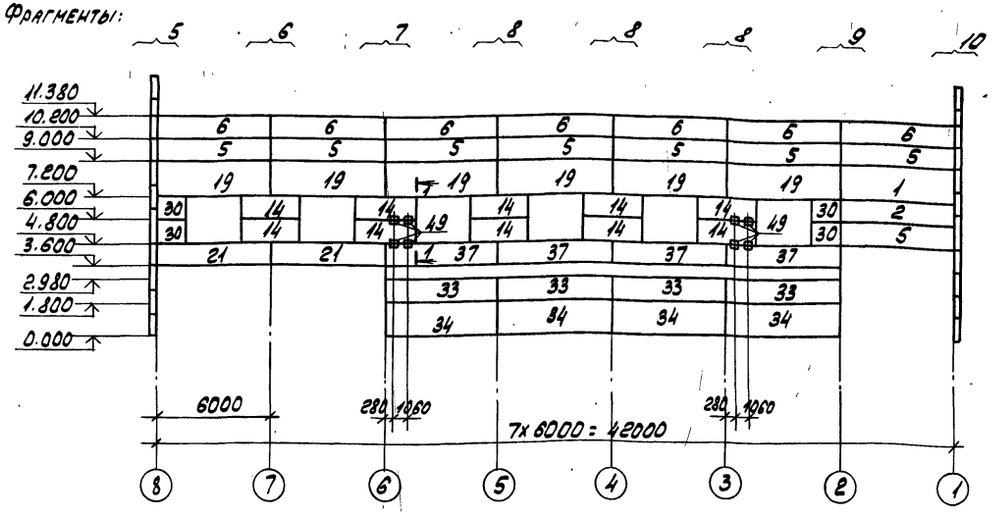

Схема расположения стеновых панелей по оси Б

Фрагменты

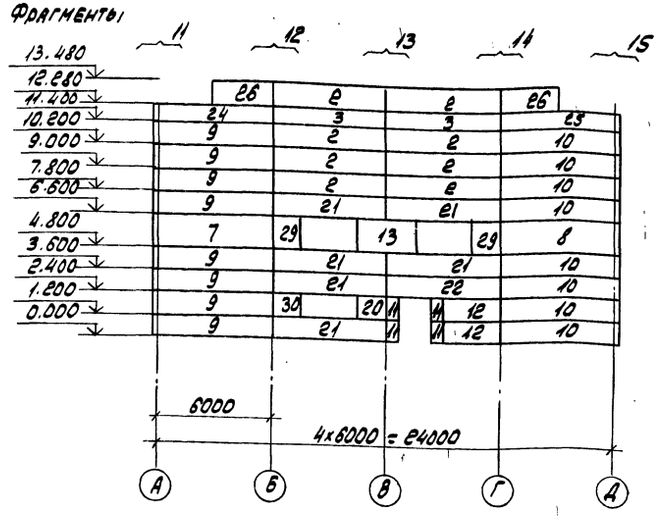

Схема расположения стеновых панелей по оси 1.

Фрагменты:

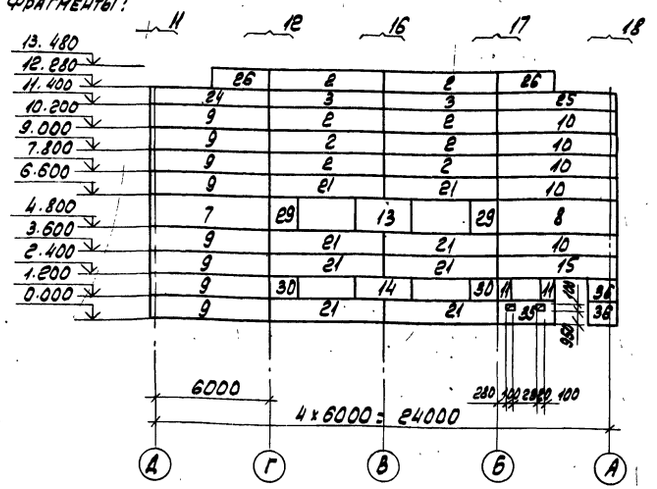

1. Стеновые панели изготавливаются из ячеистого бетона марки 35 с плотностью в сухом состоянии $\rho = 700$ кг/м^3.
2. Фрагменты к схемам расположения стеновых панелей смотрите на листах 37, 38.
3. Номера узлов даны по серии 2.432-1, вып.1.
4. Отверстия размером 100х100 пробить по месту.
5. Сечения 1-1 – 3-3 смотрите на листе 34.
6. Указания по заделке швов между панелями смотрите п.7 Пояснительной записки серии 2.432.1, вып.0

Привязан

8689/7 53

Инв. N

			ТП 904-1-55.84-КЖ
Проверил	Мордунов		Компрессорная станция 4К-250АО с осушкой воздуха
Инженер	Решетникова		
Ст. инженер	Макадова		Стадия Р; Лист 35; Листов
Рук. гр.	Мордунов		
Нач. отд.	Саакьянц		
Гл. спец.	Бондаренко		Схемы расположения стеновых панелей (продолжение)
Н. контр.	Луценко		Госстрой СССР Ростовский Промстройниипроект
ГИП	Усташевский		

Инв. N подл. | Подп. и дата | Взам. инв. N

Схема расположения стеновых панелей в осях 2-6

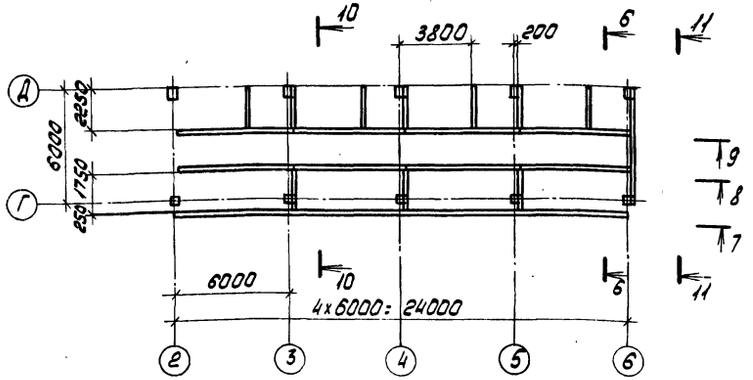

7 - 7

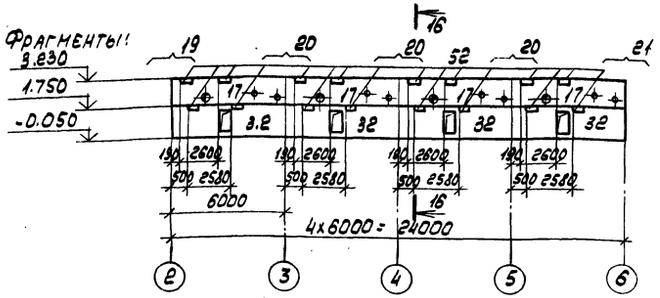

8 - 8

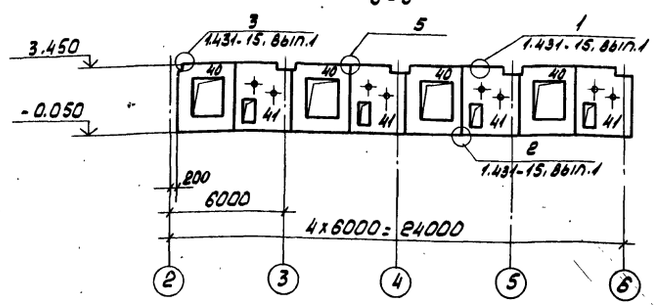

9 - 9

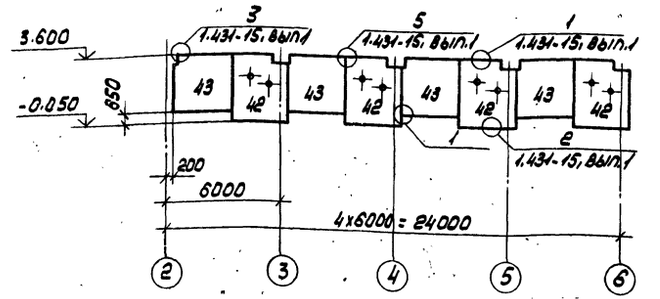

10 - 10

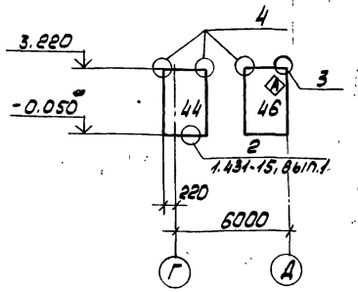

11 - 11

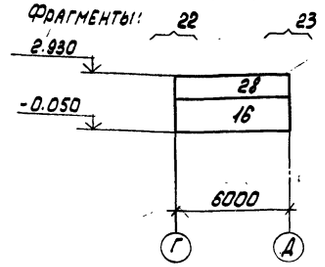

6 - 6

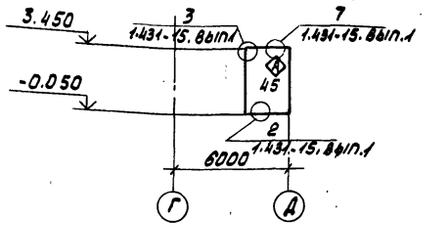

15 - 15

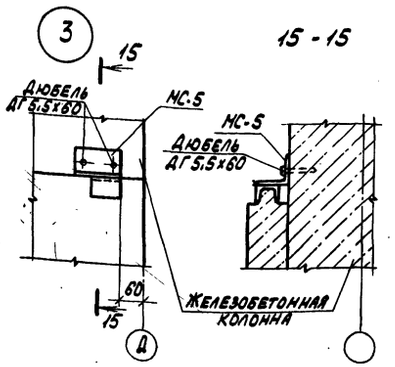

12 - 12

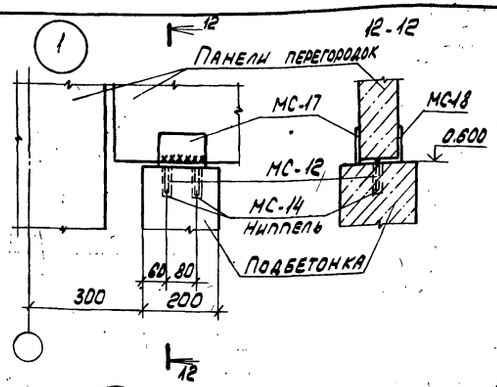

14 - 14

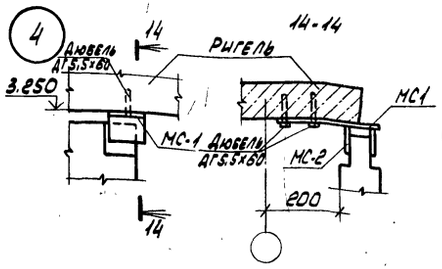

17 - 17

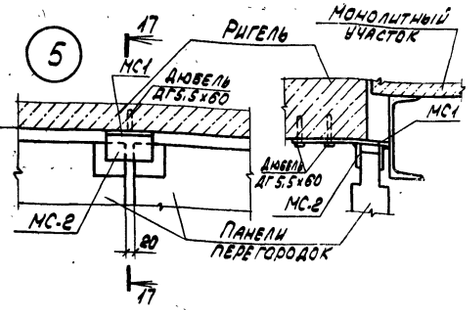

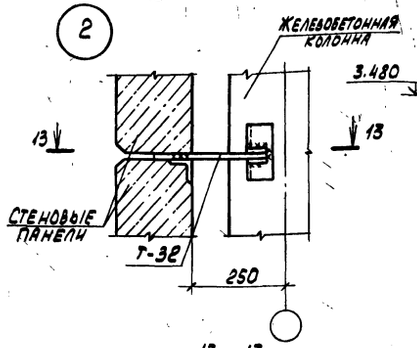

13 - 13

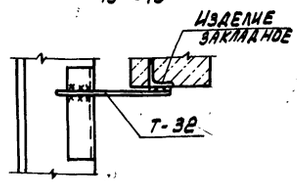

16 - 16

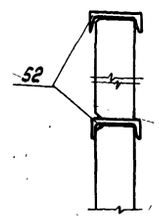

1. Индекс ◈ дан для ориентации панелей при монтаже
2. Фрагменты к схемам расположения стеновых панелей смотрите на листе 34.

Привязан

Инв. № подл. | Подп. и дата | Взам. инв. №

8689/7 54

Инв. №

Проверил	Моргунов		ТП 904-1-55.84 - КЖ
Инженер	Решетникова		Компрессорная станция 4К-250АО с осушкой воздуха.
Ст. инж.	Накарова		Стадия Р; Лист 36; Листов
Рук. гр.	Моргунов		
Нач. ОСП	Салкынц		Схемы расположения стеновых панелей (Продолжение)
Гл. спец.	Бобрченко		Госстрой СССР Ростовский Промстройниипроект
Н. контр.	Луценко		
ГИП	Остшевский		

Копировал

Формат А2

Альбом 7

Типовой проект 904-1-55.84-КЖ

Фрагмент 1 · Фрагмент 2 · Фрагмент 3 · Фрагмент 4 · Фрагмент 5 · Фрагмент 6

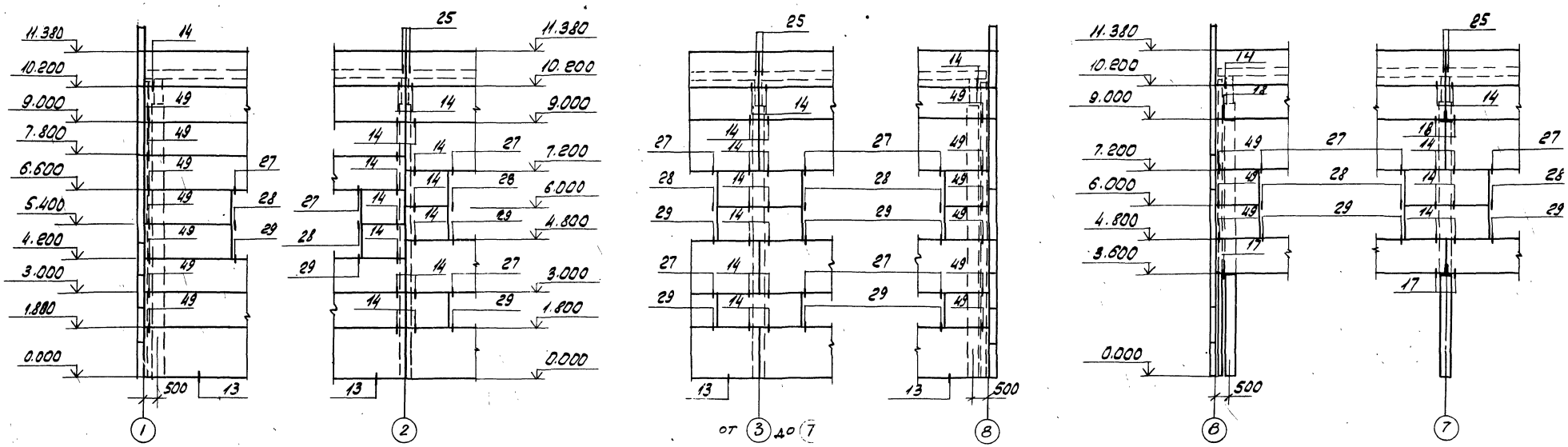

Фрагмент 7 · Фрагмент 8. · Фрагмент 9 · Фрагмент 10

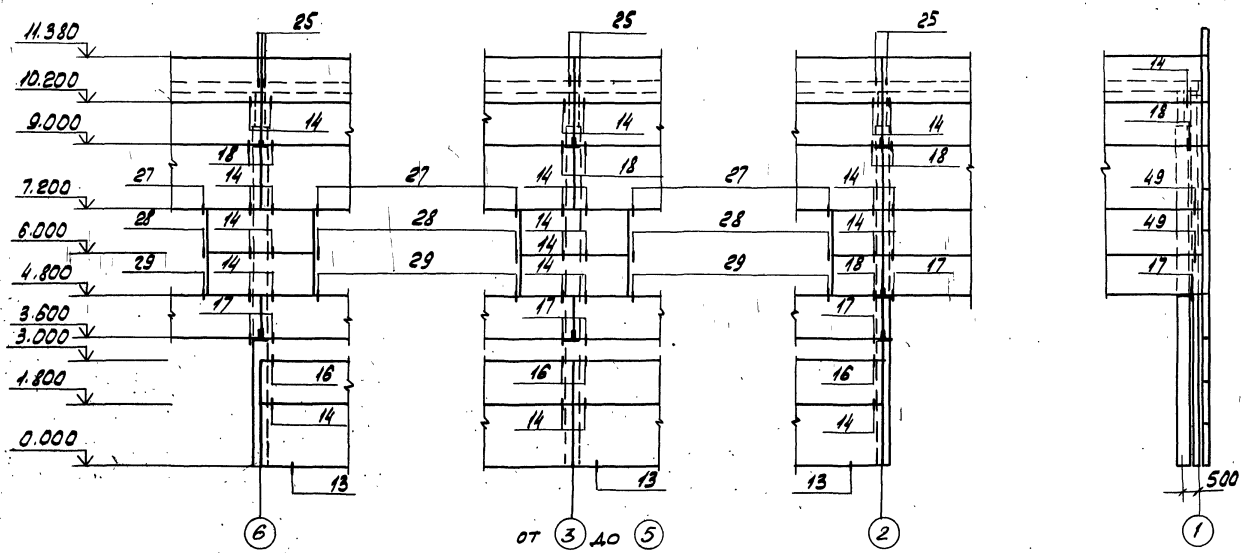

Привязан

Инв. №

8689/7 55

Проверил	Моргунов	
Инженер	Решетникова	
Ст.инж.	Макарова	
Рук.гр.	Моргунов	
Нач.осп.	Саакьянц	
Гл.спец.	Боярченко	
Н.контр.	Луценко	
	Осташевский	

ТП 904-1-55.84 - КЖ

Компрессорная станция 4К-250АО с осушкой воздуха.

Стадия	Лист	Листов
Р	37	

Схемы расположения стеновых панелей (Продолжение)

ГОССТРОЙ СССР РОСТОВСКИЙ ПРОМСТРОЙНИИПРОЕКТ

Копировал

Формат А2

Инв. № подл. | Подп. и дата | Взам. инв. №

Альбом 7

Типовой проект 904-1-55.84-КЖС

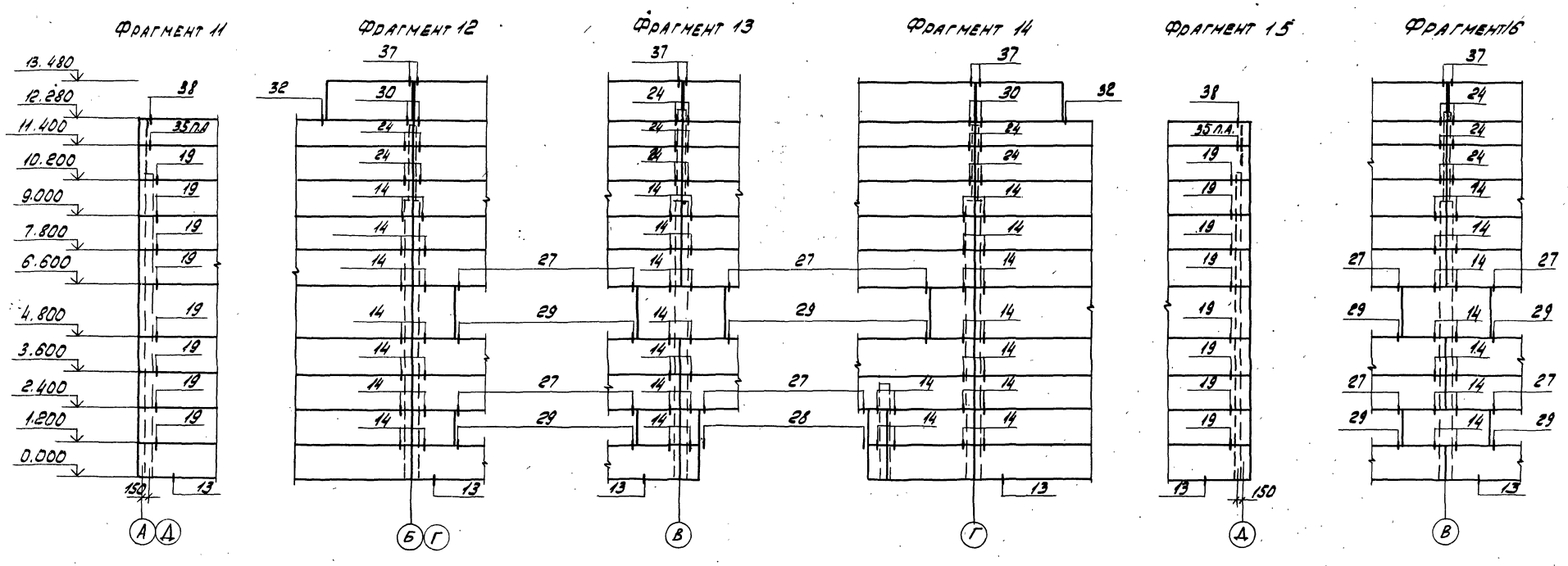

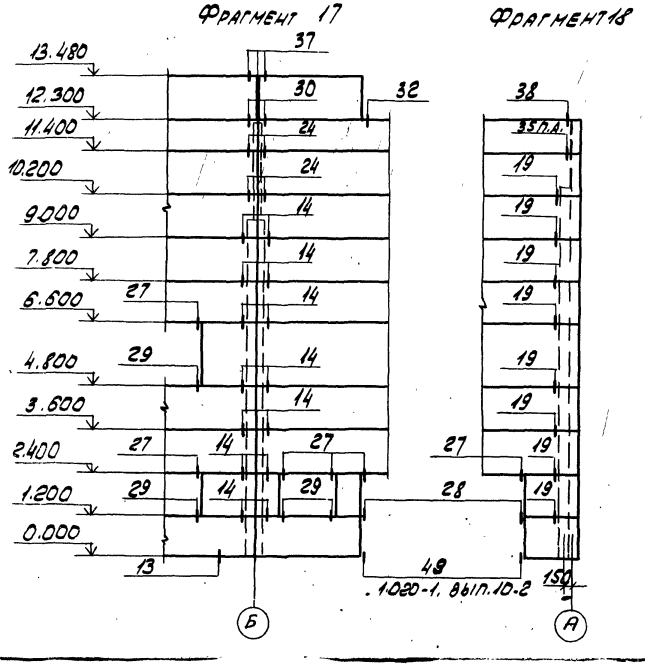

Привязан

Инв. N

8689/7 56

ТП 904-1-55.84 - КЖ

Компрессорная станция 4К-250 АО с осушкой воздуха

Проверил	Моргунов			
Инженер	Решетников			
Ст. инж.	Макарова			
Рук. гр.	Моргунов			
Нач. осп.	Саакьяни			
Гл. спец.	Боярченко			
Н. контр.	Луценко			
ГИП	Осташевский			

Стадия	Лист	Листов
Р	38	

Схемы расположения стеновых панелей (окончание)

Госстрой СССР
Ростовский промстройниипроект

Инв. № подл. | Подп. и дата | Взам. инв. №

Типовой проект 904-1-55.84-КЖ Альбом 1

Схемы расположения перегородок

на отм. 0.000

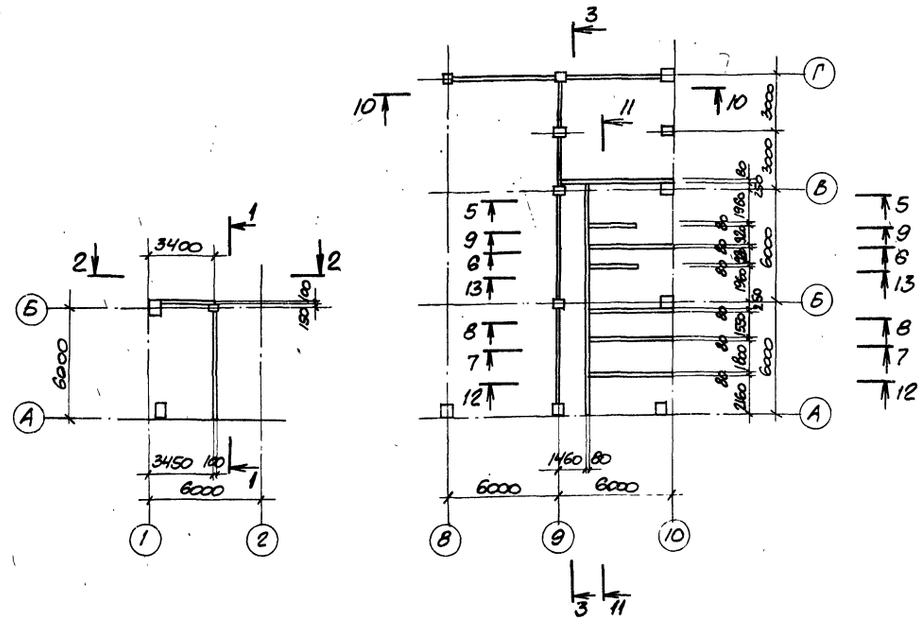

на отм. 3.800

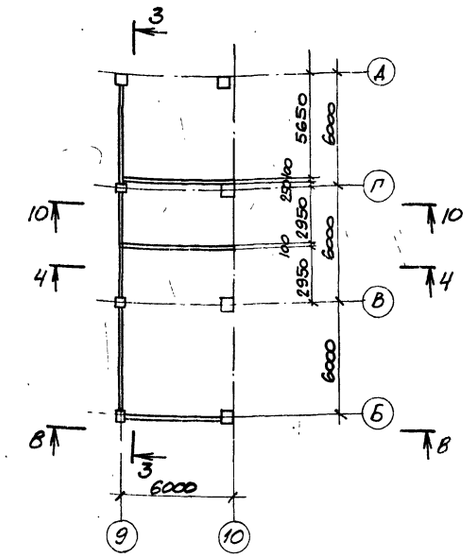

1-1

2-2

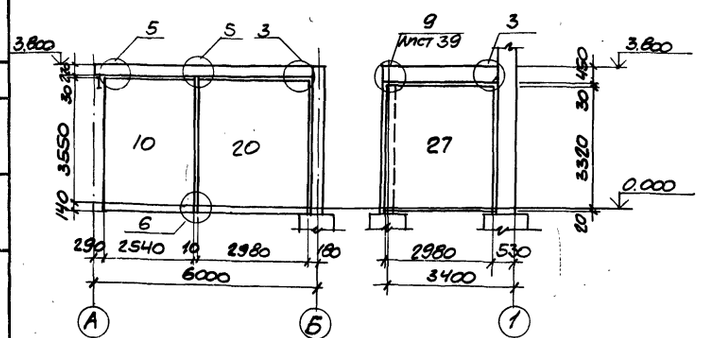

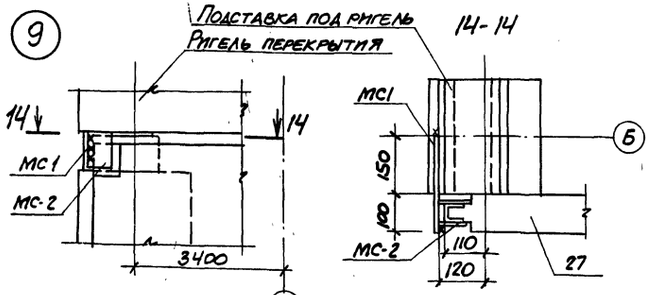

Спецификация к схемам расположения перегородок

Марка, поз.	Обозначение	Наименование	Кол.	Масса ед. кг	Примечание
		Панели			
1	1.431-15, вып. 2	ПП6-10 / 2.64×2.78	2	1470	
2	1.431-15, вып. 2	ПП6-3 / 5.64×2.78	1	3150	
3	1.431-15, вып. 2	ПП6-12 / 2.64×3.04	1	1600	
4	1.431-15, вып. 2	ПП6-5 / 5.64×0.89	2	1000	
5	1.431-15, вып. 2	ПП6-7 / 5.64×0.55	1	750	
6	1.431-15, вып. 2	ПП6-14 / 2.64×3.34	4	2230	
7	1.431-15, вып. 2	ППВ-20-А / 2.98×3.04	1	2200	
8	1.431-15, вып. 2	ППВ-13 / 2.64×3.04	1	1550	
9	1.431-15, вып. 2	ПП6-18 / 2.64×3.94	1	2600	
10	1.431-15, вып. 2	ПП6-17 / 2.54×3.69	1	2350	
11	ТП 904-1- -КЖИ-ПГ8	ПГ8	1	1025	
12	-КЖИ-ПГ9	ПГ9	2	125	
13	-КЖИ-ПГ10	ПГ10	1	1800	
14	-КЖИ-ПГ11	ПГ11	1	2750	
15	-КЖИ-ПГ8	ПГ12	2	875	
16	-КЖИ-ПГ13	ПГ13	2	1950	
17	-КЖИ-ПГ5	ПГ14	2	2500	
18	~~-КЖИ-ПГ13~~	ПГ15	1	2075	

Спецификация к схемам расположения перегородок

Марка, поз.	Обозначение	Наименование	Кол.	Масса ед. кг	Примечание
19	ТП 904-1- -КЖИ-ПГ5	ПГ16	1	2275	
20	-КЖИ-ПГ5	ПГ17	1	2750	
21	-КЖИ-ПГ8	ПГ18	1	2325	
22	-КЖИ-ПГ10	ПГ19	1	1600	
23	-КЖИ-ПГ8	ПГ20	1	1375	
24	-КЖИ-ПГ8	ПГ21	2	1200	
25	-КЖИ-ПГ10	ПГ22	3	2750	
26	-КЖИ ПП6-18 2.64×3.94 -1	ПП6-18 2.64×3.94 -1	1	2600	
27	1.431-15, вып. 2	ПП6-21 2.98×3.34	1	2490	
		Изделия соединительные			
*)	1.431-15. вып. 4	МС-1	24	0,6	По узлам ТП 904-1- КЖ
	1.431-15, вып. 4	МС-2	25	0,2	серии 1.431-15 вып. 1
	1.431-15, вып. 4	МС-5	11	0,8	
	1.431-15, вып. 4	МС-6	42	0,4	
	1.431-15, вып. 4	МС-10	31	1,3	
	1.431-15, вып. 4	МС-12	190	0,02	
	1.431-15, вып. 4	МС-14	190	0,01	
	1.431-15, вып. 4	МС-17	22	0,45	
	1.431-15, вып. 4	МС-18	16	1,5	
	1.431-15, вып. 4	МС-19	6	1,3	
	ТП 904-1- -КЖИ-МС1	МС1	1	1,4	

1. Узлы, замаркированные на разрезах без ссылок на листы, приняты по серии 1.431-15, вып. 1.
2. Разрезы 3-3 – 13-13 смотрите на листе 40.
3. Отверстия в перегородках с размерами до 200 мм пробить по месту.
4. Монтаж перегородок вести в соответствии с указаниями серии 1.431-15 вып. 1.

Привязан

8689/7 57 Инв. №

		ТП 904-1-55.84-КЖ	
Проект.	Моргунов	Компрессорная станция 4К-250А0 с осушкой воздуха	
Инженер	Решетникова		
Ст. инж.	Макарова		
Рук. гр.	Моргунов		
Нач. отд-л	Саакьянц		
Гл. спец.	Бояренко		
Н. контр.	Лущенко		
ГИП	Остапенко	Схемы расположения перегородок в осях 1-2; В-10 (начало)	Стадия Р; Лист 39; Листов
		ГОССТРОЙ СССР РОСТОВСКИЙ ПРОМСТРОЙНИИПРОЕКТ	

Типовой проект 904-1-55.84 КЖ Альбом 7

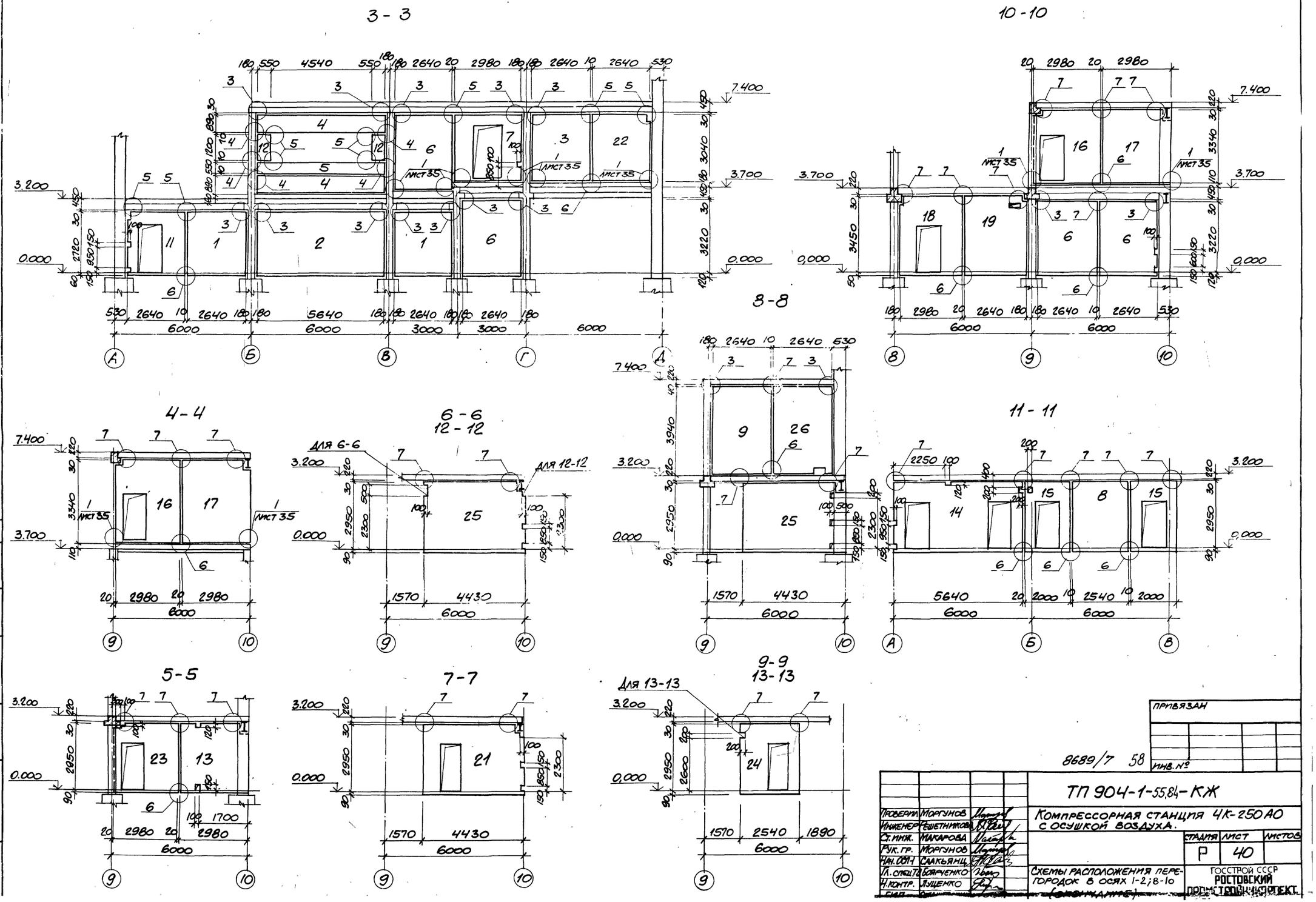

Согласовано:

Взам. инв. №

Подпись и дата

Инв. № подл.

Проверил	Моргунов		
Инженер	Решетникова		
Ст. инж.	Макарова		
Рук. гр.	Моргунов		
Нач. ОСП-1	Саакьянц		
Гл. спец.	Боярченко		
Н. контр.	Луценко		

ПРИВЯЗАН

ИНВ. №

8689/7 58

ТП 904-1-55.84-КЖ

Компрессорная станция 4К-250АО с осушкой воздуха.

Стадия	Лист	Листов
Р	40	

Схемы расположения перегородок в осях 1-2; 8-10 (окончание)

Госстрой СССР
РОСТОВСКИЙ ПРОМСТРОЙНИКОПРОЕКТ

Типовой проект 904-1-55.84-КЖС Альбом 7

Спецификация к плитам ПМ1 - ПМ8

Формат	Зона	Поз.	Обозначение	Наименование	Кол.	Примечание
				ПМ1		
				Сборочные единицы		
				Сетки арматурные		
А3		1	ТП904.1- -КЖИ- С42	С42	4	
А3		2	-С42	С43	4	
				Изделия закладные		
		3	1.400-15 Вып.1	МН556	24,3	м
				Детали		
				ф6АI ГОСТ 5781-82		
Б4		4*		ℓ = 550	24	0,1кг
Б4		5*		ℓ = 400	24	0,1кг
Б4		6*		ℓ = 1010	24	0,2кг
Б4		7*		ℓ = 22000	-	4,9кг
				Материалы		
				Бетон марки 150	1,5	м3
				ПМ2		
				Сборочные единицы		
				Сетки арматурные		
А3		8	ТП904.1- -КЖИ- С44	С44	4	
				Изделия закладные		
		3	1.400-15 Вып.1	МН556	23,7	м
		10	3.901-5	Ду250 ℓ = 200	8	
		11	3.901-5	Ду80 ℓ = 200	8	
		12	3.901-5	Ду50 ℓ = 200	8	
				Детали		
				ф6АI ГОСТ 5781-82		
Б4		5*		ℓ = 400	48	0,1кг
Б4		6*		ℓ = 1010	72	0,2кг
Б4		7*		ℓ = 69.000	-	13,3кг
				Материалы		
				Бетон марки 150	4,8	м3
				ПМ3		
				Сборочные единицы		
				Сетки арматурные		
А3		13	ТП904.1- -КЖИ- С46	С46	1	
А3		14	-С42	С47	1	

Формат	Зона	Поз.	Обозначение	Наименование	Кол.	Примечание
				Изделия закладные		
		10	3.901-5	Ду250 ℓ = 200	4	
				Детали		
				ф6АI 5781-82		
Б4		4*		ℓ = 550	6	0,1кг
Б4		5*		ℓ = 400	12	0,1кг
Б4		7*		ℓ = 21000	-	4,7кг
Б4		15*		ℓ = 870	22	0,2кг
				Материалы		
				Бетон марки 150	0,9	м3
				ПМ4		
				Сборочные единицы		
				Сетки арматурные		
А4		16	ТП904.1- -КЖ-С48	С48	1	
				Детали		
Б4		5*		ф6АI ГОСТ 5781-82 ℓ=400	6	0,1кг
				Материалы		
				Бетон марки 150	0,25	м3
				ПМ5		
				Сборочные единицы		
				Сетки арматурные		
А3		17	ТП904.1- -КЖИ- С42	С49	1	
				Детали		
Б4		5*		ф6АI ГОСТ 5781-82 ℓ=400	6	0,1кг
				Материалы		
				Бетон марки 150	0,35	м3
				ПМ6		
				Сборочные единицы		
				Сетки арматурные		
А3		18	ТП904.1- -КЖИ- С44	С50	1	
				Детали		
Б4		19		ф10АIII ГОСТ 5781-82 ℓ=1400	4	0,7кг
				Материалы		
				Бетон марки 150	0,35	м3

Формат	Зона	Поз.	Обозначение	Наименование	Кол.	Примечание
				ПМ7		
				Сборочные единицы		
				Сетки арматурные		
А3		20	ТП904-1- -КЖИ- С44	С51	1	
				Детали		
Б4		19		ф10АIII ГОСТ 5781-82 ℓ=1400	4	0,7кг
Б4		22		ф8АIII ГОСТ 5781-82 ℓ=520	3	0,2кг
Б4		7*		ф6АI ГОСТ 5781-82 ℓ=1500	-	0,3кг
Б4		34		ф10АIII ГОСТ 5781-82 ℓ=1400	2	0,9кг
				Материалы		
				Бетон марки 150	0,5	м3
				ПМ8		
				Сборочные единицы		
				Сетки арматурные		
А3		23	ТП904.1- -КЖИ- С42	С52	1	
				Детали		
Б4		21		ф10АIII ГОСТ 5781-82 ℓ=1390	2	0,8кг
				Материалы		
				Бетон марки 150	0,25	м3

*) Поз. 4-7, 15, 34 см. ведомость деталей на листе 45.

Привязан

Инв.№ 8689/7 59

		ТП 904.1-55.84 - КЖ	
Проверил	Моргунов	Компрессорная станция с осушкой воздуха 4К-250АО	
Инженер	Толмачева		
Ст. инж.	Макарова		
Рук. гр.	Моргунова		
Нач. отд.	Саакьянц		
Гл. спец. пр.	Бояренко		
Н. контр.	Луценко		
ГИП		Плиты ПМ1- ПМ13 Спецификация (начало)	Стадия Р; Лист 41; Листов
			Госстрой СССР Ростовский Промстройниипроект

Инв.№ подл. | Подп. и дата | Взам. инв.№

Альбом 7

Типовой проект 904-1-55.84-КЖ

Спецификация к плитам Пм9 - Пм13

Формат	Зона	Поз.	Обозначение	Наименование	Кол.	Примечание
				Пм9		
				Сборочные единицы		
				Сетки арматурные		
А4		24	ТП904-1- -КЖИ-С48	С53	1	
				Детали		
		5*		ф6АI ГОСТ5781-82 ℓ=400	6	0,1кг
				Материалы		
				Бетон марки 150	0,19	м3
				Пм10		
				Сборочные единицы		
				Сетка арматурная		
А3		25	ТП904-1- -КЖИ-С42	С54	1	
				Детали		
		19		ф10АIII ГОСТ5781-82 ℓ=1100	2	0,7кг
				Материалы		
				Бетон марки 150	0,23	м3

Формат	Зона	Поз.	Обозначение	Наименование	Кол.	Примечание
				Пм11		
				Сборочные единицы		
				Сетки арматурные		
А3		26	ТП904-1- -КЖИ-С44	С55	1	
				Детали		
		7*		ф6АI ГОСТ5781-82 ℓ=5700	-	1,3кг
		19		ф10АIII ГОСТ5781-82 ℓ=1100	4	0,7кг
		27		ф8АIII ГОСТ5781-82 ℓ=1170	3	0,5кг
		28		ф8АIII ГОСТ5781-82 ℓ=470	3	0,2кг
		32		ф10А-III ГОСТ5781-82 ℓ=2100	4	1,3кг
				Материалы		
				Бетон марки 150	0,42	м3
				Пм12		
				Сборочные единицы		
				Сетка арматурная		
А3		30	ТП904-1- -КЖИ-С42	С56	1	

Формат	Зона	Поз.	Обозначение	Наименование	Кол.	Примечание
				Детали		
		21		ф10АIII ГОСТ5781-82 ℓ=1230	2	0,8кг
		5*		ф6АI ГОСТ5781-82 ℓ=400	6	0,1кг
				Материалы		
				Бетон марки 150	0,25	м3
				Пм13		
				Сборочные единицы		
				Сетки арматурные		
А3		18	ТП904-1- -КЖИ-С44	С50	1	
				Детали		
				ф6АI ГОСТ5781-82		
		5*		ℓ=400	12	0,1кг
		7*		ℓ=1000	-	0,2кг
		31*		ℓ=400	2	0,1кг
		33		ℓ=520	26	0,1кг
				Материалы		
				Бетон марки 150	0,32	м3

*) Поз. 5.7.31.33 см. ведомость деталей на листе 45

Ведомость расхода стали на элемент, кг

Марка элемента	Изделия арматурные								Изделия закладные																		Общий расход
	Арматура класса							Всего	Арматура класса					Прокат марки												Всего	
	А-I			А-III					А-I			А-III		Вст 3 кп 2													
	ГОСТ 5781-82								ГОСТ 5781-82					ГОСТ103-76			ГОСТ8509-72*			ГОСТ10704-76			ГОСТ8732-78				
	ф6		Итого	ф6	ф8	ф10		Итого	ф6	ф10	Итого	ф8	Итого	δ=10		Итого	L63x5		Итого	тр ф121x4	тр ф152x4,5	Итого	тр ф351x9	Итого			
Пм1	40,5		40,5	37,2				37,2	77,7	4,9		4,9	9,7	9,7				116,6		116,6						131,2	208,9
Пм2	64,5		64,5		81,2			81,2	145,7	10,2	14,9	25,1	9,5	9,5	46,9		46,9	113,8		113,8	18,4	26,4	44,8	121,6	121,6	361,7	507,4
Пм3	25,2		25,2		31,9			31,9	57,1		7,4	7,4			13,0		13,0							60,8	60,8	81,2	138,3
Пм4	4,2		4,2	2,9				2,9	7,1																		7,1
Пм5	5,4		5,4	5,8				5,8	11,2																		11,2
Пм6	4,8		4,8	5,4		2,8		8,2	13,0																		13,0
Пм7	6,3		6,3		14,1	4,6		18,7	25,0																		25,0
Пм8	3,3		3,3	2,6		1,6		4,2	7,5																		7,5
Пм9	3,9		3,9	2,6				2,6	6,5																		6,5
Пм10	3,6		3,6	2,2		1,4		3,6	7,2																		7,2
Пм11	5,8		5,8		12,1	8,0		20,1	25,9																		25,9
Пм12	3,9		3,9	2,6		1,6		4,2	8,1																		8,1
Пм13	9,0		9,0	5,4				5,4	14,4																		14,4

Согласовано

Взам. инв. №

Подп. и дата

Инв. № подл.

Привязан

Инв. №

8689/7 60

ТП904-1-55.84 - КЖ

Проверил	Моргунов	
Инженер	Толмачева	
Ст. инж.	Макарова	
Рук. гр.	Моргунов	
Нач. осп.	Саакьянц	
Гл. спец.	Боярченко	
Н. контр.	Луценко	
ГИП	Осташевский	

Компрессорная станция 4К-250А0 с осушкой воздуха

Стадия	Лист	Листов
Р	42	

Плиты Пм1 - Пм13 Спецификация (окончание)

ГОССТРОЙ СССР РОСТОВСКИЙ ПРОМСТРОЙНИИПРОЕКТ

Типовой проект 904-1-55.84-КЖС Альбом 7

Инв.№ подл. | Подп. и дата | Взам. инв.№

ПМ1

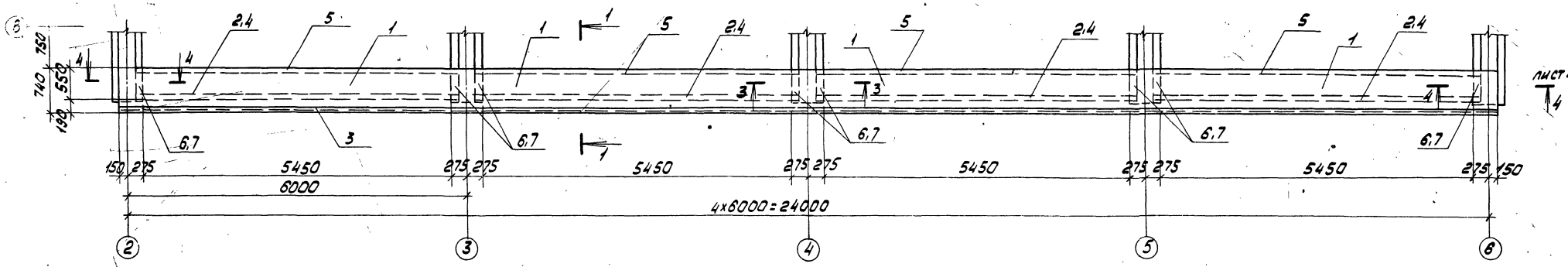

ПМ2

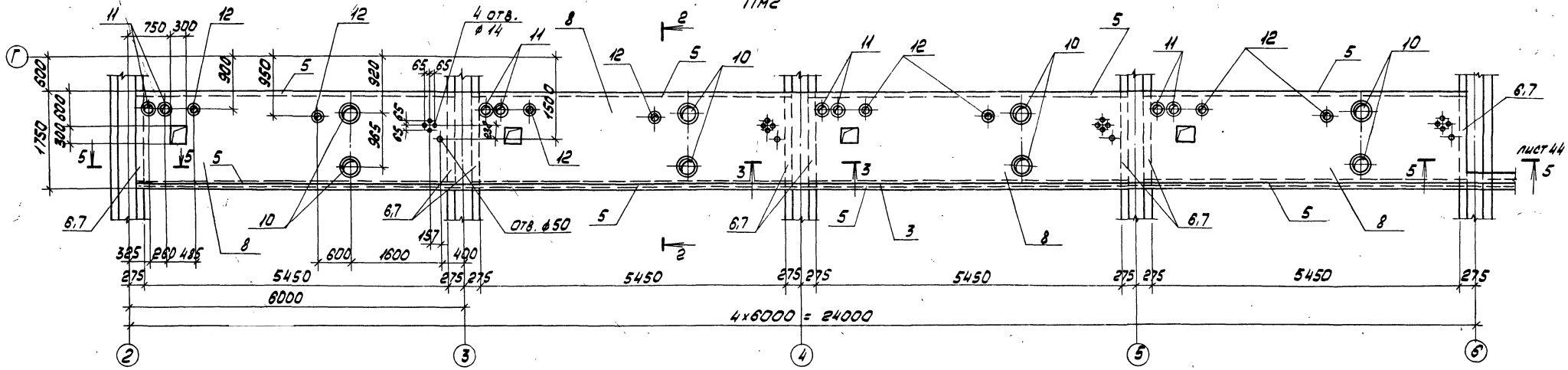

1-1

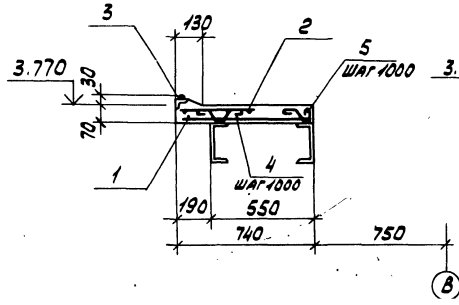

2-2

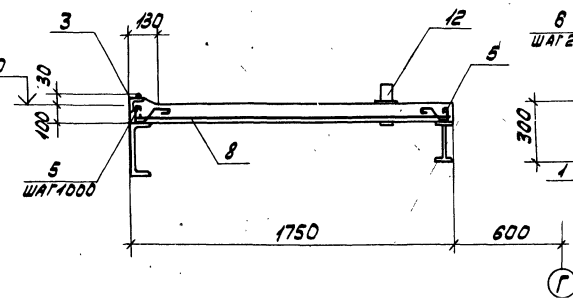

3-3

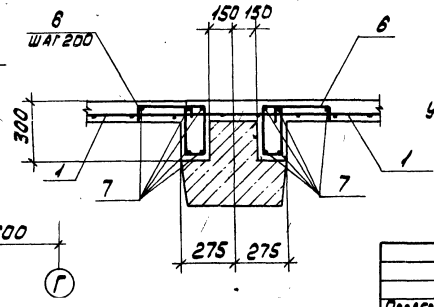

1. Защитный слой бетона до рабочей арматуры равен 10 мм.
2. В местах отверстий арматуру вырезать.
3. На общих видах плит изображение сеток условно не показано.

Привязан

Инв.№

8689/7 61

ТП 904-1-55.84 -КЖ

Компрессорная станция 4К-250АО с осушкой воздуха

Стадия	Лист	Листов	
Р	43		

Плиты ПМ1, ПМ2

Госстрой СССР Ростовский Промстройниипроект

Проверил	Моргунов	
Инженер	Галмачей	
Ст. инж.	Макарова	
Рук. гр.	Моргунов	
Нач. отд.	Скакунин	
Гл. спец.	Борщенко	
Н. контр.	Луценко	
ГИП	Остапенко	

ПМ3

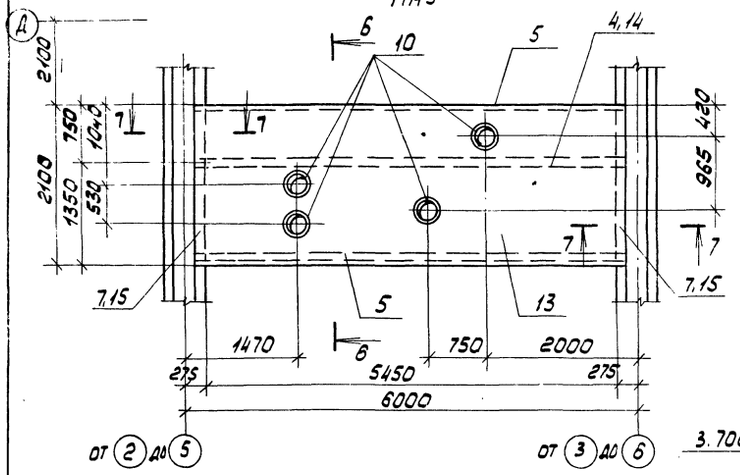

ПМ4

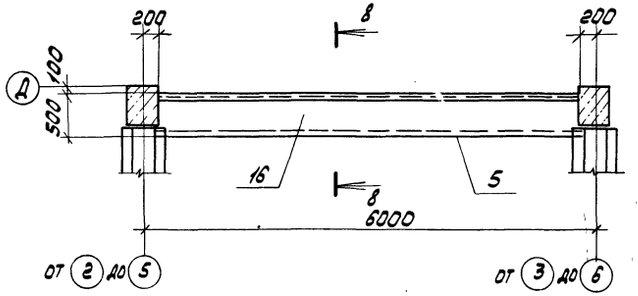

ПМ5

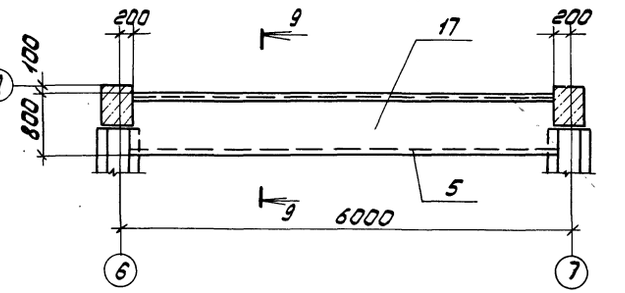

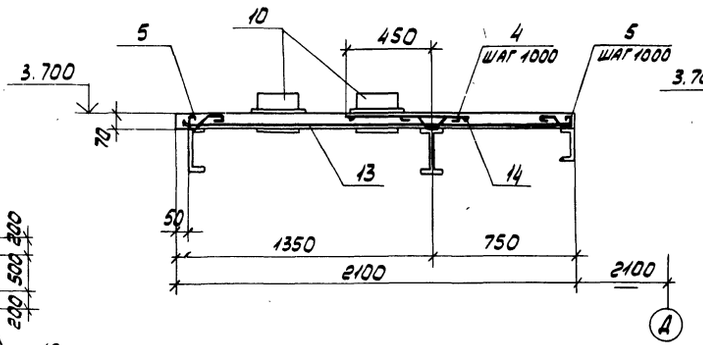

6-6

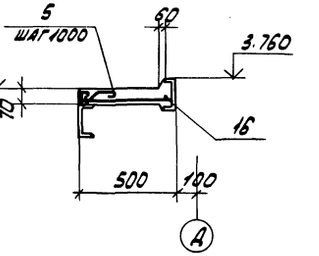

8-8

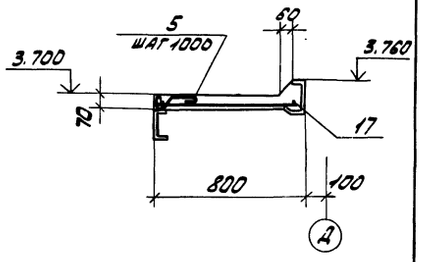

9-9

ПМ6

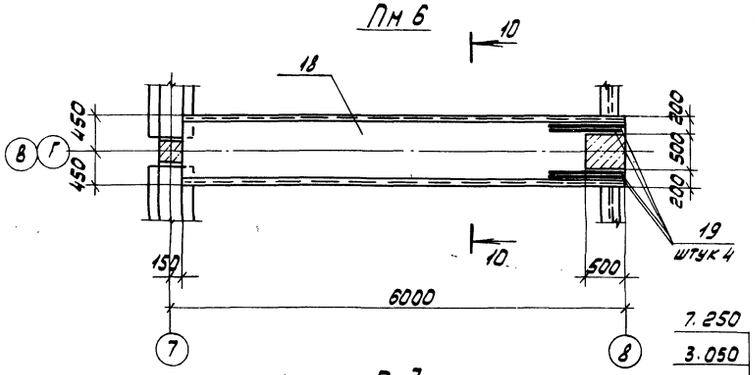

10-10

11-11

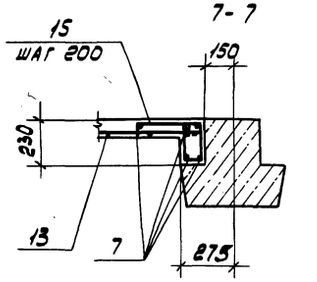

7-7

ПМ7

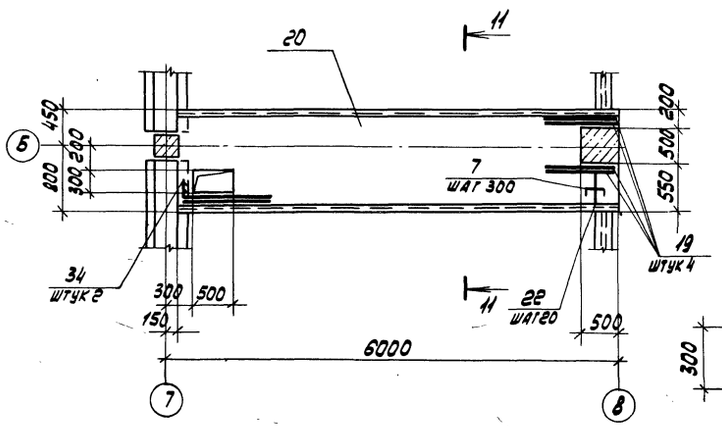

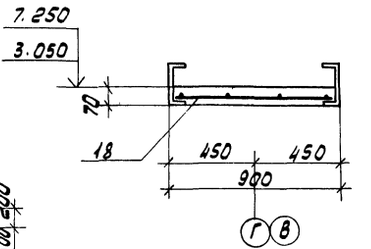

4-4

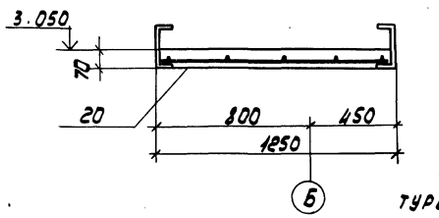

5-5

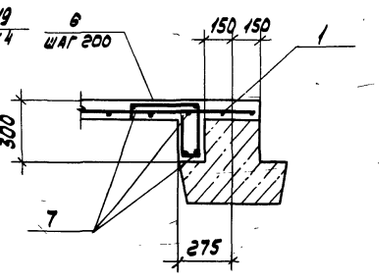

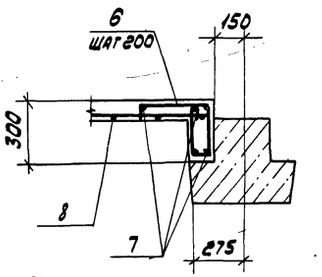

1. Защитный слой бетона до рабочей арматуры равен 10 мм.
2. В местах отверстий арматуру вырезать.
3. На общих видах плит изображение сеток условно не показано.

Привязан

Инв. №

8689/7 62

ТП 904-1-55 84 -КЖ

Проверил	Норгунов		Комрессорная станция с осушкой воздуха 4К-250АО		
Инженер	Топачева				
Ст. инж.	Макарова			Стадия	Лист	Листов
Рук. гр.	Норгунов			Р	44	
Нач. отд.	Саакьянц					
Гл. спец.	Борщенко		Плиты ПМ3 - ПМ7	Госстрой СССР Ростовский Промстройниипроект	
Н. контр.	Лущенко				
ГИП	Осташевский				

Копировал

Формат А4

Типовой проект 904-1-55 84 -КЖС Альбом VII

Согласовано

Инв. № подл. | Подп. и дата | Взам. инв. №

Альбом 7

Типовой проект 904-1-...

Пм 8

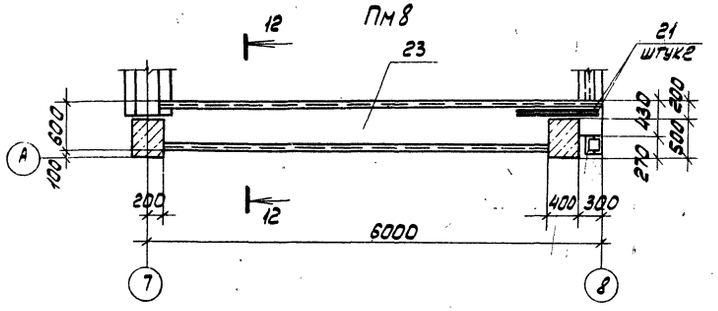

Пм 9

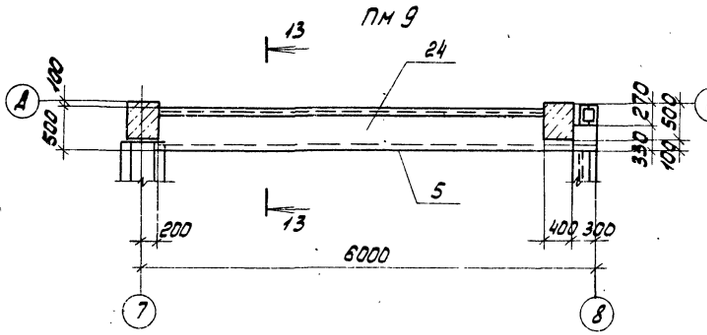

Пм 13

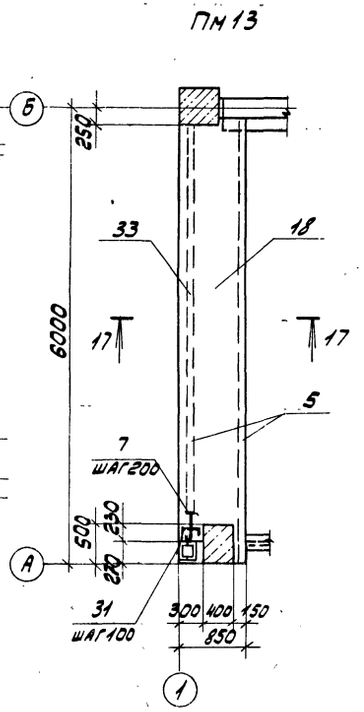

Ведомость деталей

Поз.	Эскиз
4	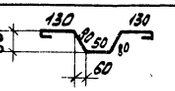
5	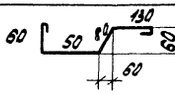
6	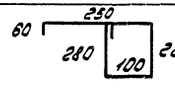
7	По месту
15	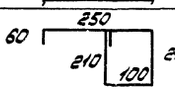
31	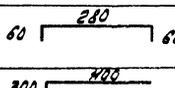
34	
33	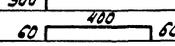

Пм 10

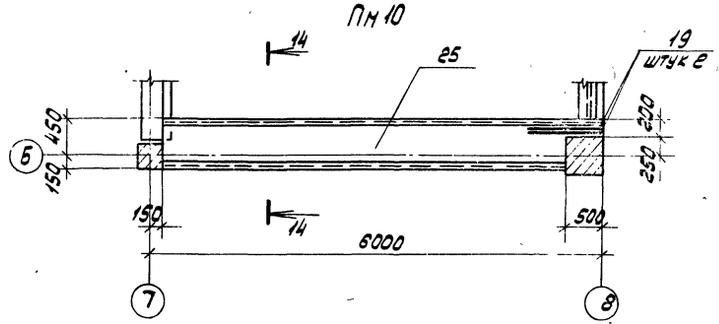

Пм 12

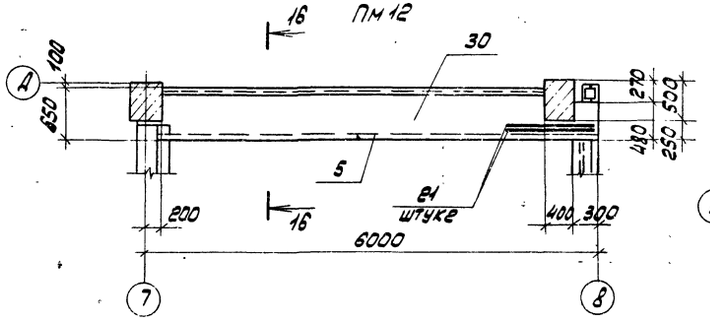

13 - 13

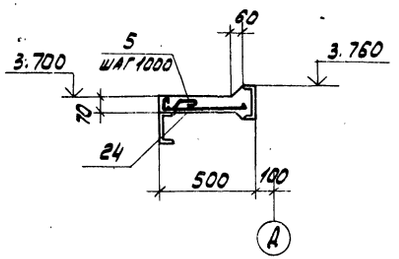

Пм 11

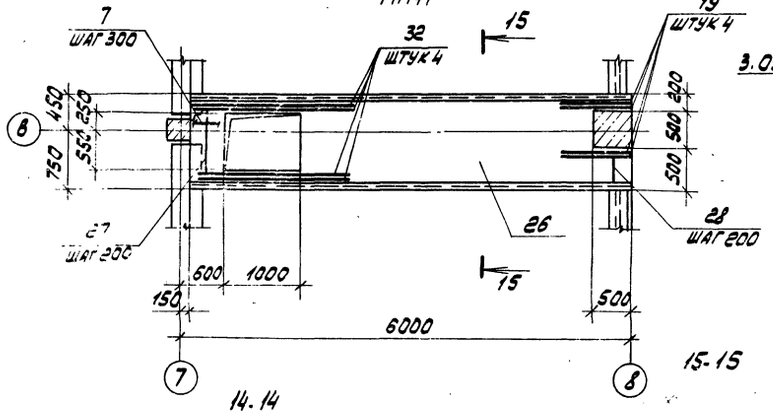

12 - 12

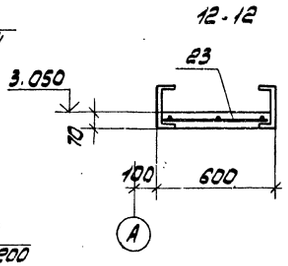

17 - 17

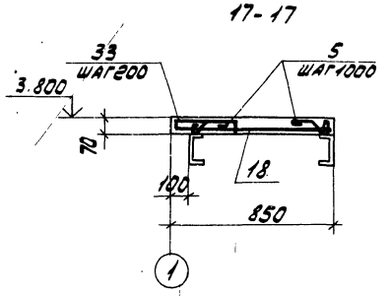

14 - 14

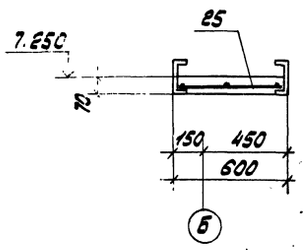

15 - 15

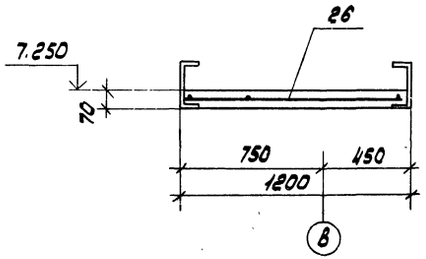

16 - 16

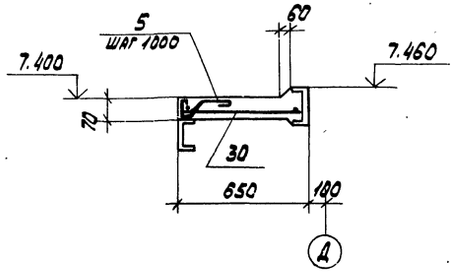

1. Защитный слой бетона до рабочей арматуры равен 10 мм.
2. На общих видах плит изображение сеток условно не показано

Привязан

8689/7 63

Инв. №

Проверил	Моргунов		
Инженер	Толмачева		
Ст. инж.	Макарова		
Рук. гр.	Моргунов		
Нач. отд.	Сакьянц		
Гл. спец.	Бобрученко		
Н. контр.	Луценко		

ТП 904-1-55.84 - КЖ

Компрессорная станция 4К-250АО с осушкой воздуха

Стадия	Лист	Листов
Р	45	

Плиты Пм8 - Пм13

Госстрой СССР Ростовский Промстроиниипроект

Инв. № подл. | Подп. и дата | Взам. инв. №

Типовой проект 904-1-55.84-КЖ Альбом 7

Фом1

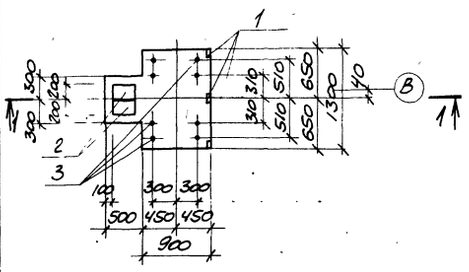

Фом2

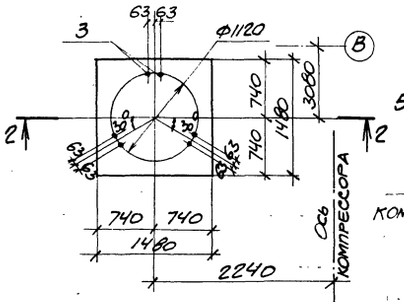

Фом5

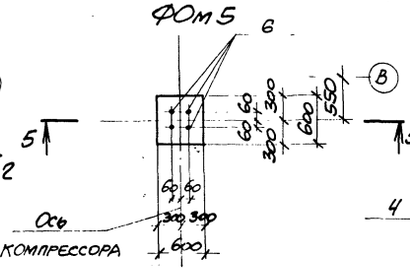

Фом6

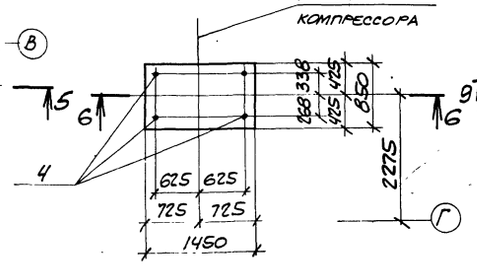

Фом9

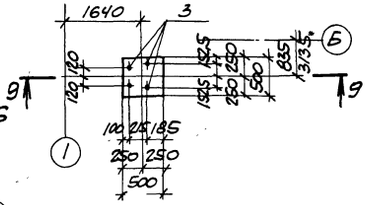

Фом3

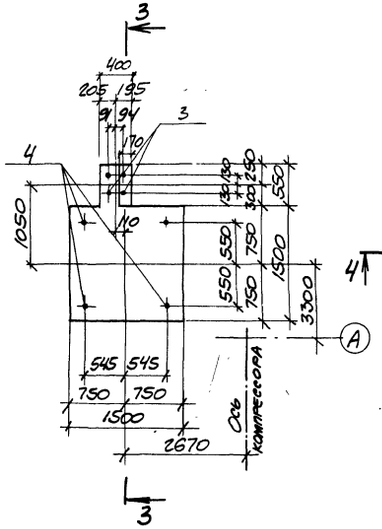

Фом4

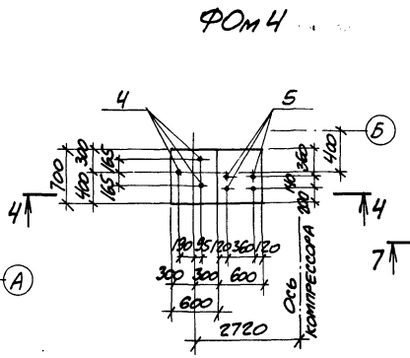

Фом7

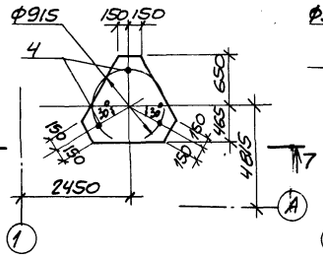

Фом8

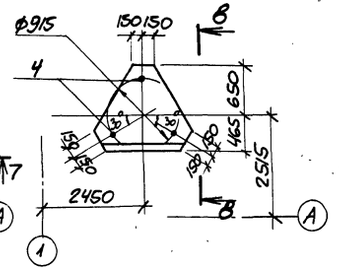

Фом10

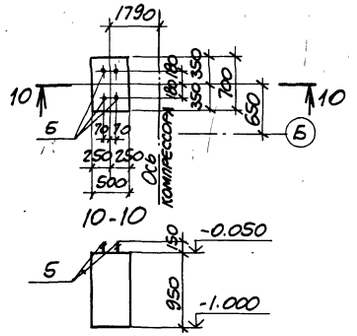

4-4

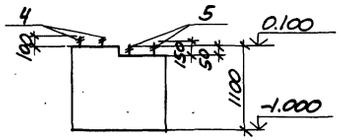

7-7

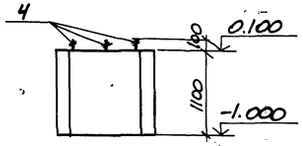

8-8

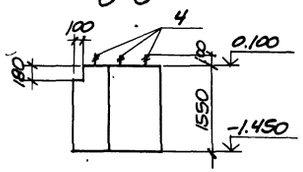

Привязан

Инв. №

8689/7 64

Гип			ТП 904-1-55.84-КЖ
Нач. отд.	Моргунов		Компрессорная станция 4К-250 АО с осушкой воздуха
Ст. инж.	Макарова		
Рук. гр.	Моргунов		Стадия Р; Лист 46; Листов
Нач. сект.	Саакьянц		
Гл. спец.	Бойченко		Фундаменты под оборудование Фом1 - Фом14
Н. контр.	Луценко		Госстрой СССР Ростовский Промстройниипроект
Проектл	Моргунов		
Инженер	Решетникова		

Копировал

Формат А2

Инв. № подл. | Подпись и дата | Взам. инв. №

Типовой проект 904-1-55.84-КЖС Альбом 7

Инв.№ подл. | Подпись и дата | Взам.инв.№

ФОм 11

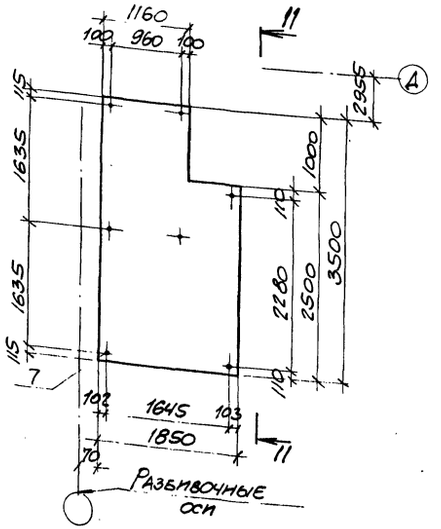

11 – 11

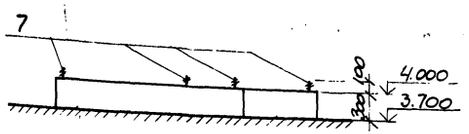

ФОм 12

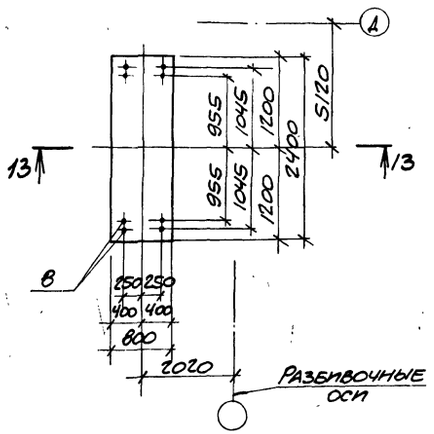

13 – 13

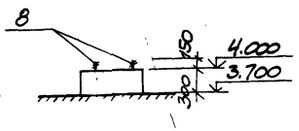

ФОм 14

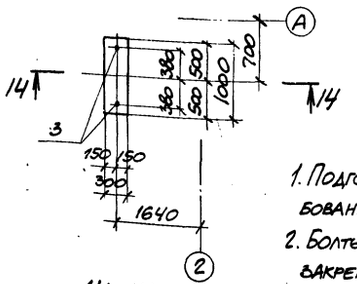

14 – 14

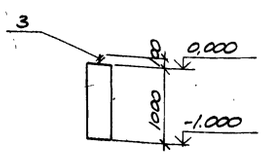

ФОм 13

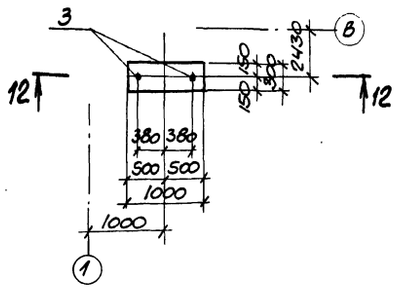

12 – 12

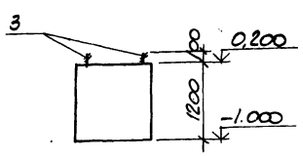

Формат	Зона	Поз.	Обозначение	Наименование	кол. на испол.															Примечание
				Сборочные единицы																
		1	1.400-15, вып.1	Изделие закладное МН1056	3															
		2	1.400-15, вып.1	То же МН121-3	2															
				Изделия стандартные																
		3	ГОСТ 24379.1-80	Болт 5.М12×250	8	6	4						4				2	2		0,27 кг
		4	ГОСТ 24379.1-80	Болт 5.М16×300			4	3		4	3	3								0,59 кг
		5	ГОСТ 24379.1-80	Болт 1.1 М16×600				4						4						1,13 кг
		6	ГОСТ 24379.1-80	Болт 1.1 М20×710					4											2,09 кг
		7	ГОСТ 24379.1-80	Болт 5. М20×350											7					1,06 кг
		8	ГОСТ 24379.1-80	Болт 5. М24×400												8				1,75 кг
				Материалы																
				Бетон марки 150	1,8	3,9	2,7	0,9	0,34	1	1	1,1	0,28	0,33	1,7	0,58	0,36	0,30		$м^3$
					ФОм1	ФОм2	ФОм3	ФОм4	ФОм5	ФОм6	ФОм7	ФОм8	ФОм9	ФОм10	ФОм11	ФОм12	ФОм13	ФОм14		

Ведомость расхода стали на один элемент, кг.

Марка элемента	Изделия закладные										Общий расход
	Арматура класса А-III ГОСТ 5781-82				Прокат марки Вст3кп2 ГОСТ 103-76					Всего	
	Ф8	Ф10		Итого	б=6	б=8			Итого		
ФОм1	0,3	1,2		1,5	1,5	8,8			10,3	11,8	11,8

1. Подготовку основания под монолитные фундаменты выполнять путем втрамбования в грунт щебня или гравия крупностью 40-60 мм.
2. Болты тип 5 установить в готовые фундаменты в просверленные скважины, закрепив с помощью эпоксидного клея, согласно инструкции по креплению технологического оборудования фундаментными болтами СН471-75.
3. Перед укладкой бетона в опалубку фундаментов ФОм11, ФОм12 поверхность перекрытия тщательно очистить от пыли и грязи и промыть водой.

Привязан

Инв.№

8669/7 65

Проверил	Моргунов		ТП 904-1-55.84-КЖ
Инженер	Решетникова		Компрессорная станция 4К-250АО с осушкой воздуха.
Ст. инж.	Макарова		Стадия Р; Лист 47; Листов
Рук. гр.	Моргунов		
Нач. отд.	Саакьянц		
Гл. спец.	Бояруенко		Фундаменты под оборудование ФОм1 – ФОм14 (окончание)
Н. контр.	Ущенко		Госстрой СССР Ростовский Промстройниипроект
ГИП	Осташевский		

Типовой проект 904-1-55.84-КМ Альбом 7

Ведомость чертежей основного комплекта ТП904-1- -КМ

Лист	Наименование	Примечание
1	Общие данные.	
2	Техническая спецификация металла на объект (начало).	
3	Техническая спецификация металла на объект (окончание)	
4	Техническая спецификация металла на лестницы.	
5	Ведомость металлоконструкций по видам профилей.	
6	Схема расположения подвесных путей.	
7	Схема расположения балок перекрытия на отметке 3.800. Разрез 1-1.	
8	Схема расположения щитов перекрытия на отметке 3.800.	
9	Разрезы 2-2-14-14. Узлы 1-5.	
10	Схема расположения балок на отметках 3,200, 7,400, 4.600, 5,600.	
11	Схема расположения коробов электрокабелей	
12	Шахта для электробабелей. Схема расположения стоек трубопроводов.	
13	Схема расположения щитов и балок на отметках 3.800, 0,000.	
14	Схема расположения щитов перекрытия канала КН1 в осях 1-2, 3, 4, 5, 6, 7. Щиты Щ1-Щ16.	
15	Схема расположения жалюзийных решеток, кронштейнов.	
16	Схема расположения балок и решеток на отметках 0.750, 2.250. Решетки Р1-Р3.	
17	Схема расположения лестницы и ограждений, площадки на отметке 3.770.	
18	Схема расположения наружной лестницы.	

Ведомость ссылочных и прилагаемых документов.

Обозначение	Наименование	Примечание
1.426-1 выпуск 3	Ссылочные документы Стальные подкрановые балки. Балки путей подвесного транспорта.	
1.459-1 выпуск 1	Стальные лестницы, переходные площадки и ограждения. Лестницы, переходные площадки и ограждения из холодногнутых профилей с настилом и ступенями из элементов штампованного и решетчатого типов.	
1.459-1 выпуск 2	Стальные лестницы, переходные площадки и ограждения. Лестницы, переходные площадки и ограждения из холодногнутых профилей с настилом и ступенями из рифленой стали.	
1.400-10/76 выпуск 7	Типовые узлы стальных конструкций одноэтажных производственных зданий, Узлы разрезных балок. Чертежи КМ.	
1.400-10/76 выпуск 8	Типовые узлы стальных конструкций одноэтажных производственных зданий. Узлы разрезных балок. Узлы площадок под оборудование. Чертежи КМ.	
ТУ36-2044-77	Настил сварной решетчатый.	

Сокращение слов.

п.а. по аналогии

1. Общие указания к проекту помещены в пояснительной записке.
2. Указания по производству сварки и марки электродов приведены на соответствующих листах проекта.
3. В узлах и деталях даны решения соединений элементов конструкций. Количество и диаметр болтов, длина и толщина сварных швов определяются при разработке деталировочных чертежей на основании расчетных усилий, указанных в ведомостях элементов.
4. Все металлоконструкции после монтажа должны быть окрашены краской БТ-577 за два раза.

Нагрузки

Крановая нагрузка: кран подвесной электрический однобалочный грузоподъемностью Q=5,0т пролетом L=21.0м по ГОСТ 7890-73*.

66

8689/7

Инв. № подл. | Подпись и дата | Взам. инв. №

Данный проект выполнен в соответствии с действующими строительными нормами и правилами проектирования, которые предусматривают мероприятия, обеспечивающие взрывную, взрывопожарную и пожарную безопасность при соблюдении правил безопасности в эксплуатации здания (сооружения). Мероприятия выполнены на основании технологических заданий и указанных в них категорий производств.
Главный инженер проекта
Главный специалист
Дата 28.08.84г.

				Привязан
Инв. №				
				ТП904-1-55.84-КМ
Проверил	Макарова			Компрессорная станция 4К-250 АО с осушкой воздуха.
Инженер	Андреева			
Ст. инж.	Макарова			Стадия: Р; Лист: 1; Листов: 18
Рук. гр.	Моргунов			
Нач. ОСТ-1	Сяакьянц			
Гл. спец. Т.О.	Боярченко			Общие данные.
Н. контр.	Луценко			Госстрой СССР Ростовский промстройниипроект
ГИП	Осташевский			

Копировал

Формат А2

Типовой проект 904-1-55,84-КМ Альбом 1

Вид профиля и ГОСТ, ТУ	Марка металла и ГОСТ	Обозначение и размер профиля (мм)	№№ по порядку	Код: Марки металла	Код: Вида профиля	Код: Размера профиля	Количество (шт.)	Длина (мм)	Масса металла по элементам конструк.: Подвесной путь (код элемента конструк. 526235)	Рабочие площадки (код элемента конструк. 526233)	Короба, шахта (код элемента конструк. –)	Жалюзийные решетки (код элемента конструк. –)	Общая масса (т)	Масса потребности в металле по кварталам (заполняется изготовителем), (т): I	II	III	IV	Заполняется ВЦ
Балки двутавровые и швеллеры стальные специальные ГОСТ 19425-74*	Вст3 сп5 ТУ14-1-3023-80	I 36М	1						6,3				6,3					
	Итого		2	14460	53929				6,3				6,3					
Двутавры с параллельными гранями полок ТУ14-2-24-72	Вст3 кп2 ТУ14-1-3023-80	I 20Б1	3							3,0			3,0					
		I 26Б1	4							0,6			0,6					
		I 30Б2	5							1,0			1,0					
		I 40Б1	6							1,2			1,2					
	Итого		7	11240	24511					5,8			5,8					
Всего профиля			8							5,8			5,8					
Сталь горячекатаная балки двутавровые сортамент ГОСТ 8239-72*	Вст3кп2 ТУ14-1-3023-80	I 16	9		24147					0,2			0,2					
	Итого		10	11240						0,2			0,2					
Сталь горячекатаная швеллеры сортамент ГОСТ 8240-72	Вст3 кп2 ТУ14-1-3023-80	[8	11		26132						0,6		0,6					
		[12	12		26158				0,03	1,02			1,05					
		[16	13		26182					2,5			2,5					
		[18	14		26212					0,1			0,1					
		[20	15		26239				0,2	0,2			0,4					
		[22	16		26255					4,9			4,9					
		[30	17		26310					2,3			2,3					
	Итого		18	11240					0,23	11,02	0,6		11,85					
Всего профиля			19						0,23	11,02	0,6		11,85					
Сталь прокатная угловая равнополочная ГОСТ 8509-72*	Вст3 кп2 ТУ14-1-3023-80	L50x5	20							1,3	0,1		1,4					
		L63x5	21						0,1	1,5	0,5		2,1					
		L100x7	22						0,02	0,04			0,06					
		L100x10	23							0,08			0,08					
		L125x10	24							0,7			0,7					
			25															
	Итого		26	11240	21113				0,12	3,62	0,6		4,34					
Всего профиля			27						0,12	3,62	0,6		4,34					
Сталь прокатная угловая неравнополочная ГОСТ 8510-72*	Вст3 кп2 ТУ14-1-3023-80	L100x63x6	28							0,1			0,1					
	Итого		29	11240	22225					0,1			0,1					
Сталь горячекатаная круглая ГОСТ 2590-71*	Вст3 кп2 ТУ14-1-3023-80	Ф8	30							0,01			0,01					
		Ф10	31							0,01			0,01					
		Ф16	32							1,3			1,3					
	Итого		33	11240	11118					1,32			1,32					
Всего профиля			34							1,32			1,32					

Инв. № подл. | Подпись и дата | Взам. инв. №

8689/7 67

Привязан

Инв. №

Проверил	Макарова	
Инженер	Андреева	
Ст. инж.	Макарова	
Рук. груп.	Моргунов	
Нач. ОСП	Саакьянц	
Н. спец. т.	Боярченко	
Н. контр.	Луценко	
ГИП	Осташевский	

ТП 904-1-55,84-КМ

Компрессорная станция 4К-250А0 с осушкой воздуха.

Стадия	Лист	Листов
Р	2	

Техническая спецификация металла на объект (начало)

Госстрой СССР Ростовский промстройниипроект

Копировал

Формат А2

Типовой проект 904-1-55.84-КМ Альбом 7

Вид профиля и ГОСТ, ТУ	Марка металла и ГОСТ	Обозначение и размер профиля (мм)	№№ по порядку	Код: Марки металла	Код: Вида профиля	Код: Размера профиля	Количество (шт)	Длина (мм)	Масса металла по элементам констр., т: Подвесной путь (код элемента конструк. 526235)	Рабочие площадки (код элемента конструк. 526233)	Короб, шахта (код элемента конструк. —)	Жалюзийные решетки (код элемента конструк. —)	Общая масса (т)	Масса потребности в металле по кварталам (заполняется изготовителем), (т): I	II	III	IV	Заполняется ВЦ
Полоса стальная горячекатаная Сортамент ГОСТ 103-76	Вст3кп2 ТУ14-1-3023-80	-50×5	35							1,2			1,2					
		-60×6	36							0,1	0,1		0,2					
	Итого		37	11240	13110					1,3	0,1		1,4					
Всего профиля			38							1,3			1,4					
Сталь листовая горячекатаная ГОСТ 19903-74*	Вст3кп2 ТУ14-1-3023-80	δ=1,8	39									0,2	0,2					
		δ=4	40								9,0		9,0					
		δ=6	41						0,03	0,1			0,13					
		δ=8	42						0,2	0,07			0,27					
		δ=10	43							0,04			0,04					
		δ=12	44							0,2			0,2					
	Итого		45	11240	71110				0,23	0,41	9,0	0,2	9,84					
Всего профиля			46						0,23	0,41	9,0	0,2	9,84					
Листы стальные с ромбическим и чечевичным рифлением ГОСТ 8568-77*	Вст3кп2 ТУ14-1-3023-80	δ=5	47							10,9			10,9					
	Итого		48	11240	71315					10,9			10,9					
Лента холоднокатаная из низколигированной стали. Технические условия ГОСТ 503-81	Вст3кп2 ТУ14-1-3023-80	-14×1,8	49									0,01	0,01					
	Итого		50	11240	–							0,01	0,01					
Профиль гнутый швеллеры неравнополочные ГОСТ 8278-75*	Вст3кп2 ТУ14-1-3023-80	[80×50×4	51						0,6	0,4			1,0					
	Итого		52	11240	73240				0,6	0,4			1,0					
Проволока стальная низкоуглеродистая общего назначения ГОСТ 3282-74*	Вст3кп2 ТУ14-1-3023-80	Ф3	53									0,01	0,01					
	Итого		54	11240	–							0,01	0,01					
Сетки стальные плетеные одинарные Технические условия ГОСТ 5336-80	Вст3кп2 ТУ14-1-3023-80	Р20-1,6	55									0,02	0,02					
	Итого		56	11240	–							0,02	0,02					
Трубы стальные электросварные с вогнутой полкой ТУ14-3-194-73	Вст3кп2 ТУ14-1-3023-80	Труба 28×23×1,8	57									0,2	0,2					
	Итого		58	11240	9866							0,2	0,2					
Итого масса металла			59						7,48	35,07	10,3	0,44	53,29					
Лестницы лист 5			60										3,37					
Всего масса металла			61										56,66					
В том числе по маркам	Вст3сп5		62										6,3					
	Вст3кп2		63										50,36					
Масса поставки элементов по кварталам, т (заполняется заказчиком)		I																
		II																
		III																
		IV																

Инв. № подл. | Подпись и дата | Взам. инв. №

Привязан

Инв. №

8689/7 68

ТП 904-1-55.84-КМ

Компрессорная станция 4К-250А3 с осушкой воздуха

Проверил	Макарова		
Инженер	Андреева		
Ст. инж.	Макарова		
Рук. гр.	Моргунов		
Нач. отд.	Салкьянц		
Гл. спец.	Боярченко		
Н. контр.	Луценко		
ГИП	Осташевский		

Стадия	Лист	Листов
Р	3	

Техническая спецификация металла на объект (окончание)

Госстрой СССР Ростовский промстройниипроект

Типовой проект 904-1-55.84-КМ

Вид профиля и ГОСТ, ТУ	Марка металла и ГОСТ	Обозначение и размер профиля (мм)	№ п/п по порядку	Код: Марки металла	Код: Вида профиля	Код: Размера профиля	Количество (шт)	Длина (мм)	Масса металла по элементам конструкций: Лестницы	Площадки	Ограждения	*	Общая масса (т)	Масса потребности в металле по кварталам (заполняется изготовителем), (т): I	II	III	IV	Заполняется ВЦ
									Код элемента конструк.: 526242	526243	526244							
Сталь прокатная угловая равнополочная ГОСТ 8509-72*	Вст3кп2 ТУ14-1-3023-80	L 25×3	1								0,14		0,14					
		L 75×6	2						0,03	0,10			0,13					
	Итого		3	11240	21113				0,03	0,10	0,14		0,27					
Всего профиля			4						0,03	0,10	0,14		0,27					
Сталь листовая горячекатаная ГОСТ 19903-74*	Вст3кп2 ТУ14-1-3023-80	δ=4	5						0,03	0,02			0,05					
		δ=6	6						0,06				0,06					
		δ=8	7							0,04			0,04					
	Итого		8	11240	71110				0,09	0,06			0,15					
Всего профиля			9						0,09	0,06			0,15					
Сталь листовая холоднокатаная ГОСТ 19904-74*	Вст3кп2 ТУ14-1-3023-80	δ=2	10							0,75			0,75					
		δ=2,5	11						0,25				0,25					
	Итого		12	11240	72117				0,25	0,75			1,0					
Всего профиля			13						0,25	0,75			1,0					
Листы стальные ромбическим и чечевичным рифлением ГОСТ 8568-77*	Вст3кп2 ТУ14-1-3023-80	δ=4	14						0,12	0,16			0,28					
	Итого		15	11240	71315					0,15			0,15					
Проволока из углеродистой конструкционной стали. Технические условия ГОСТ 17305-71	Вст3кп2 ТУ14-1-3023-80	Ф5	16															
	Итого		17	11240	—					0,15			0,15					
Профиль гнутый швеллеры равнополочные ГОСТ 8278-75*	Вст3кп2 ТУ14-1-3023-80	[160×50×4	18							0,18			0,18					
		[180×50×4	19						0,44				0,44					
	Итого		20	11240	73240				0,44	0,18			0,62					
Всего профиля			21						0,44	0,18			0,62					
Швеллеры стальные гнутые неравнополочные ГОСТ 8281-80	Вст3кп2 ТУ14-1-3023-80	[50×40×(2×2,5	22								0,56		0,56					
	Итого		23	11240	74136						0,56		0,56					
Профиль гнутый ЦМТУ 2-130-70	Вст3кп2 ТУ14-1-3023-80	[90×30×25×3	24								0,34		0,34					
	Итого		25	11240	—						0,34		0,34					
Итого масса металла			26						0,93	1,4	1,04		3,37					
Всего масса металла			27						0,93	1,4	1,04		3,37					
В том числе по маркам			28						0,93	1,4	1,04		3,37					
Масса поставки элементов по кварталам, т (заполняется заказчиком)		I																
		II																
		III																
		IV																

Инв. № подл. | Подпись и дата | Взам. инв. №

69

Привязан

8689/7 69 Инв. №

ТП 904-1-55.84-КМ

Компрессорная станция 4К-250 АО с осушкой воздуха.

				Стадия	Лист	Листов
Проверил	Макарова			Р	4	
Инженер	Андреева					
Ст. инж.	Макарова					
Рук. гр.	Моргунов					
Нач. отд.	Саакьянц					
Гл. спец. т.о.	Ютченко					
Н. контр.	Луценко					
ГИП	Осташевский					

Техническая спецификация металла на лестницы.

Госстрой СССР Ростовский Промстройниипроект

Копировал

Формат А2

Альбом 7

Типовой проект 904-1-55.84-КМ

Наименование конструкции по номенклатуре прейскуранта №01-09	Позиции по прейск. №01.09	№ п.п.	Код конструкции	Масса конструкций т: Вего стали (кроме п.п. 4 и 5 – сумма проч.)	По видам профилей стали: Широкополочные двутавры	Балки и швеллер	Крупносортная сталь	Среднесортная сталь	Мелкосортная сталь	Толстолистовая сталь	Универсальная сталь	Тонколистовая сталь	Гнутые и гнутосварные	Трубы	Прочие	Всего	Количество шт.	Серия, типовых конструкций
Типовые конструкции																		
Лестницы, площадки, ограждения																		
ЛР5	913	1	526242014б				0,01			0,01		0,05	0,06			0,13	2	1.459-2 Вып.1
ЛР14	922	2	526247015б				0,02			0,02		0,20	0,21			0,46	3	
Л17	925	3	526242021 7				0,01			0,10			0,09			0,20	1	
ПЛ1	951	4	526244010 1						0,01				0,02			0,03	2	1.459-2 Вып.2
ПЛ2	951	5	526244010 2						0,01				0,02			0,03	2	
ПЛ7	954	6	526244010 7						0,02				0,10			0,12	3	
ПЛ8	954	7	526244010 8						0,02				0,10			0,12	3	
ПЛ9	955	8	526244010 9						0,01				0,02			0,03	1	
ПЛ10	955	9	526244011 0						0,01				0,02			0,03	1	
ПР5	1075	10	526243014 7				0,07			0,01		0,09	0,13		0,01	0,32	7	1.459-2 Вып.1
ПР14	1084	11	526243015 6				0,02			0,01		0,02	0,05		0,01	0,11	2	
ПП1	1157	12	526244020 1						0,01				0,06			0,07	6	1.459-2 Вып.2
ПП2	1158	13	526244020 2						0,01				0,04			0,05	4	
ПП3	1159	14	526244020 3						0,01				0,03			0,04	2	
ПП5	1161	15	526244020 5						0,01				0,19			0,21	12	
ПП6	1162	16	526244020 6						0,01				0,02			0,03	1	
ПП8	1164	17	526244020 8						0,01				0,03			0,04	1	
ПП9	1165	18	526244020 9						0,01				0,03			0,04	1	
ПП11	1167	19	526244021 1						0,01				0,09			0,10	2	
ПП12	1168	20	526244021 2						0,03				0,20			0,23	4	
П35	1147	21	526243023 5				0,01			0,15			0,09			0,25	1	
РН15-1	1434	22	–									0,63			0,13	0,77	48	7436-2044-77
Нетиповые конструкции																		
Подвесной путь	18	23	526235010 5			6.73	0,12			0,24			0,62			7.79		
Рабочие площадки	689	24	526233700 1		5,97	11,56	3,93	1,24	1,36	11,65			0,41			36,48		
Короба, шахта	718	25	–			0,62	0,72			9,27						10,72		
Жалюзийные решетки	–	26	–									0,22		0,21	0,03	0,46		
Итого		27			5,97	18,91	4,91	1,24	1,36	21,46		1,21	2,60	0,21	0,18	58,86		

Согласовано

Инв. № подл. | Подпись и дата | Взам. инв. №

Привязан

8689/7 70

Инв. №

ТП 904-1-55.84 КМ

Компрессорная станция 4К-250АО с осушкой воздуха.

Проверил	Макарова				
Инженер	Андреева				
Ст. инж.	Макарова				
Рук. гр.	Погуляов		Стадия	Лист	Листов
Нач. ОСП-1	Омельянц		Р	5	
Гл. спец. ТО	Бойченко				
Н. контр.	Луценко				
ГИП	Устаревский				

Ведомость металлоконструкций по видам профилей.

Госстрой СССР Ростовский Промстройниипроект

Типовой проект 904-1-55.84 КМ Альбом 7

Схема расположения подвесных путей

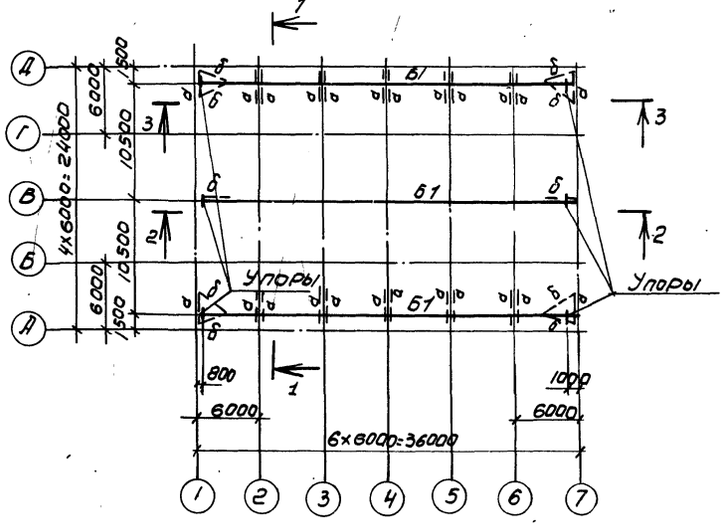

1-1

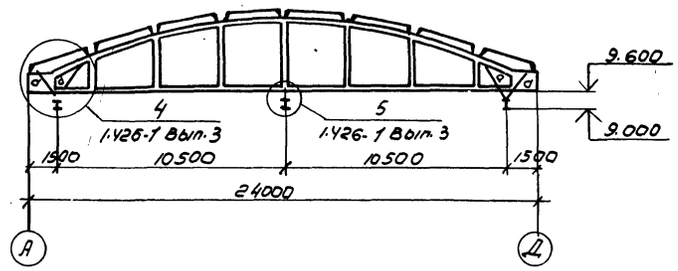

2—2

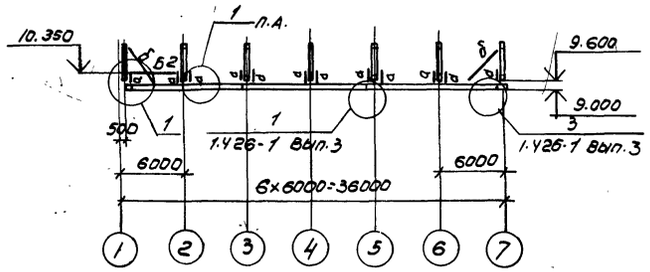

3-3

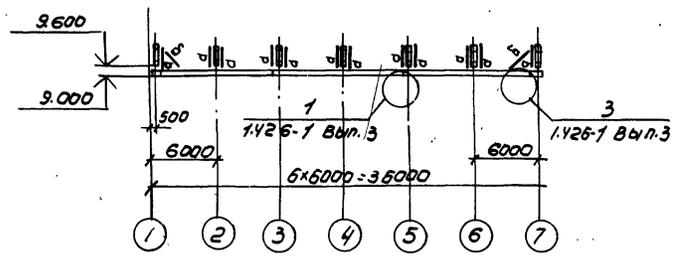

4-4

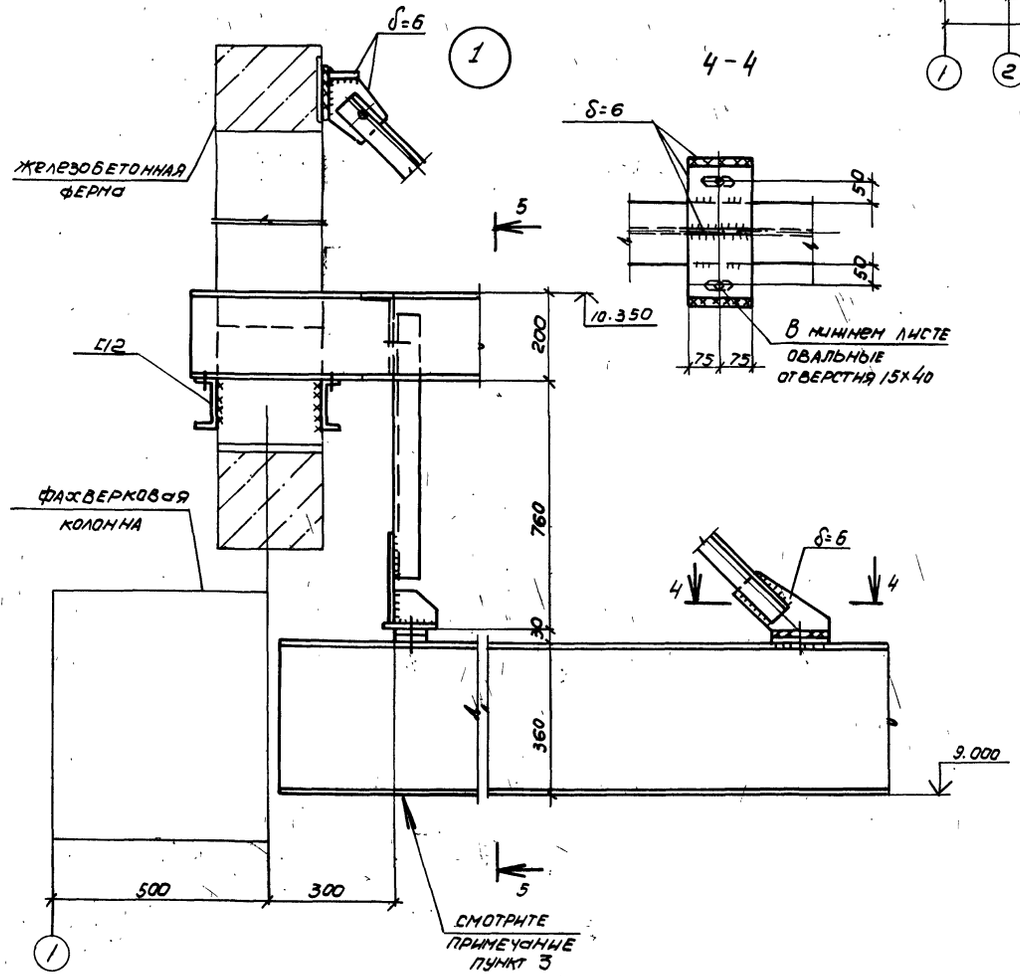

5—5

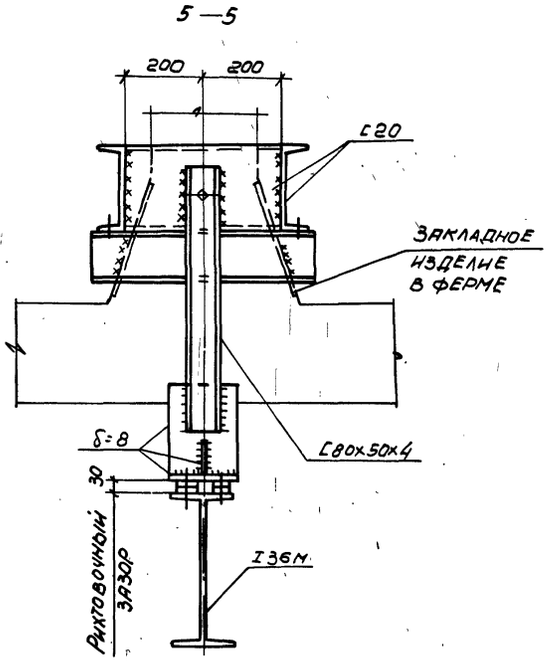

Ведомость элементов

Марка	Сечение: Эскиз	Поз	Состав	Опорные усилия: M_1 тсм	N_1 тс	Q_1 тс	Группа констр.	Марка металла	Примечание
Б1	I		I36М	—	—	9.9	II	Вст3сп5	
Б2	400		2С20	—	—	9.6	IV	Вст3кп2	
а	[		[80×50×4	—	9.9	—	IV		
б	L		L63×5	—	—	—	IV		По гибкости

1. Конструкции сварные. Сварку элементов подвесных путей производить электродами Э42А по ГОСТ 9467-75.
2. Сварка ручная дуговая h_w=6 мм.
3. Упор условно не показан.

Привязан

Инв. №

8689/7 71

Проверил	Макарова		
Инженер	Андреева		
Ст. инж.	Макарова		
Рук. гр.	Моргунов		
Нач. осп.	Саакьянц		
Гл. спец.	Боярченко		
Н. контр.	Луценко		
ГИП	Потошевский		

ТП904-1-55.84 КМ

Компрессорная станция 4К-250 АО с осушкой воздуха

Стадия	Лист	Листов
Р	6	

Схема расположения подвесных путей

Госстрой СССР Ростовский Промстройниипроект

Инв. № подл. | Подпись и дата | Взам. инв. №

Типовой проект 904-1-55,84 КМ Альбом 1

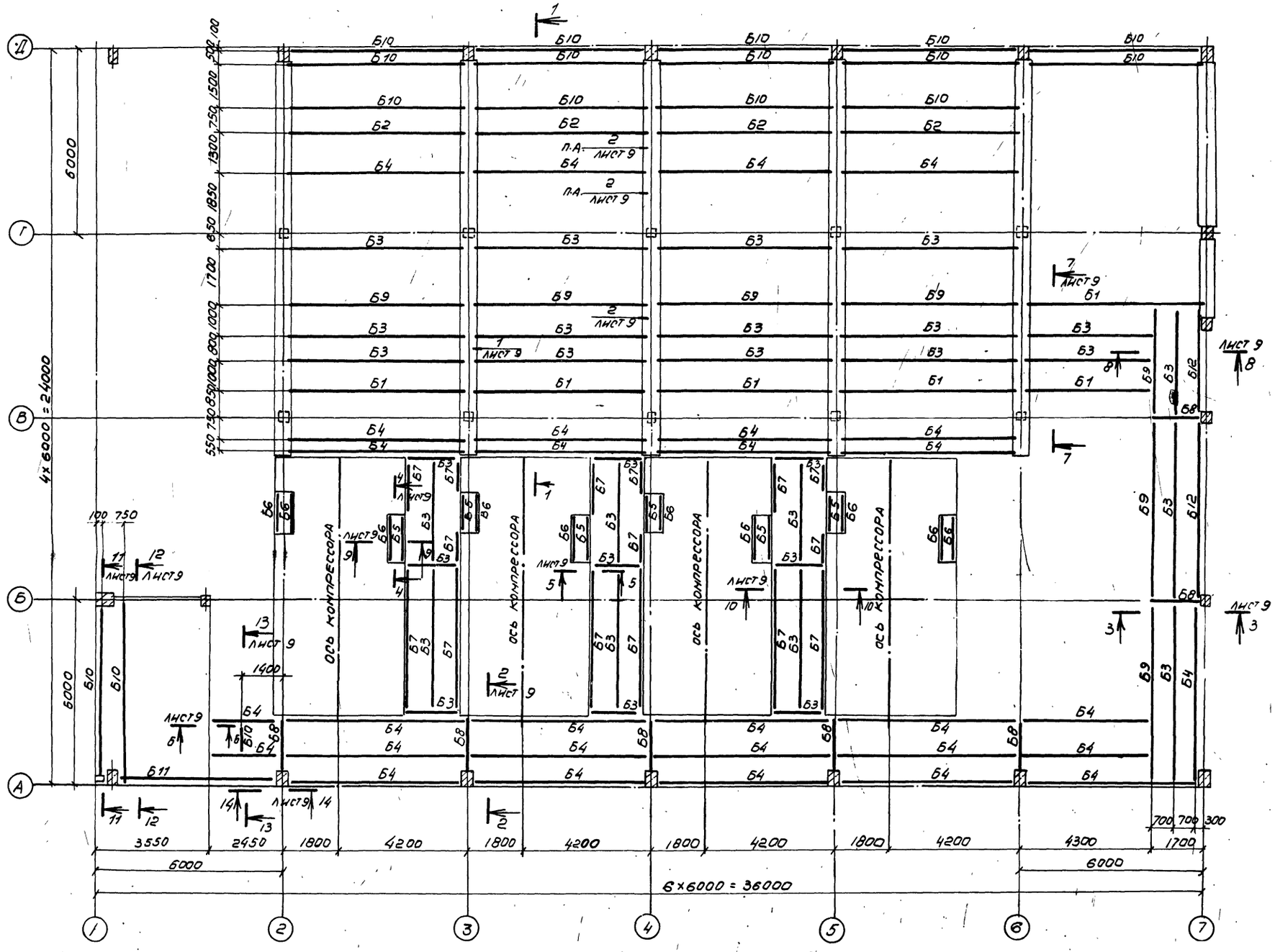

1. Сварку производить электродами Э42 по ГОСТ 9467-75.
2. Сварка ручная дуговая $h_ш = 6$ мм.
3. Ведомость элементов смотрите на листе 8.

1-1

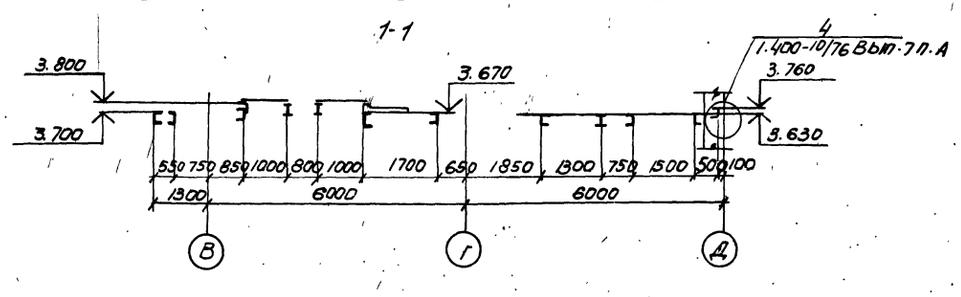

Привязан

Инв. №

8689/7 72

ТП 904-1-55,84 КМ

Компрессорная станция 4К-250АО с осушкой воздуха.

Проверил	Макарова	
Инженер	Андреева	
Ст. инж.	Макарова	
Рук. гр.	Моргунов	
Нач. отд.	Саакьянц	
Гл. спецто	Боярченко	
Н. контр.	Луценко	
ГИП	Осташевский	

Схема расположения балок перекрытия на отметке 3.800. Разрез 1-1

Стадия	Лист	Листов
Р	7	

Госстрой СССР Ростовский промстройниипроект

Инв. № подл. | Подпись и дата | Взам. инв. №

ТИПОВОЙ ПРОЕКТ 904-1-55,84 КМ АЛЬБОМ 7

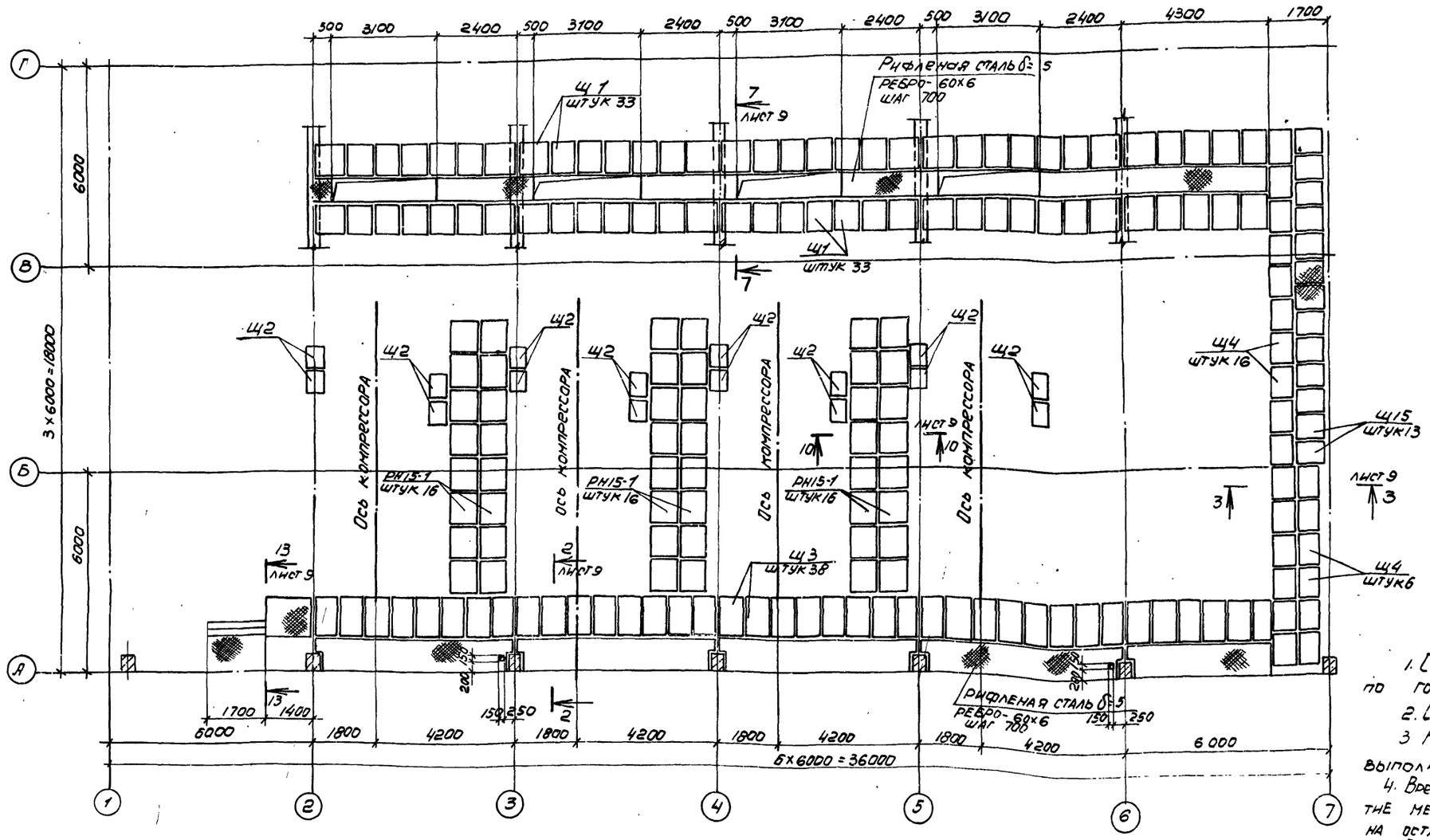

1. Сварку производить электродами Э42 по ГОСТ 9467-75.
2. Сварка ручная дуговая $h_ш$ = 6 мм.
3. Настил типа „Батайск" Р 15-1 выполнить по ТУ36-2044-77.
4. Временная нормативная нагрузка на перекрытие между компрессорами $g^н$ = 3.0 кПа (300 кгс/м²) на остальные участки перекрытия 6.0 кПа (600 кгс/м²)
5. Схема ограждений дана на листе 17.

Ведомость элементов

Марка	Сечение: эскиз	Поз	Состав	Опорные усилия: M_1 тсм	N_1 тс	Q_1 тс	Группа констр.	Марка металла	Примечание
Б1	2 30 1	1	С30	—	—	5.1	IV	Вст3 кп2	
		2	L63×5	—	—	—	IV		конструкт.
Б2	I		I26Б1	—	—	4.1	IV		
Б3	I		I20Б1	—	—	1.7	IV		
Б4	C		C22	—	—	2.1	IV		
Б5	25 1 2	1	L125×10	—	—	3.4	IV		
		2	L63×5	—	—	—	IV		конструкт
Б6	L		L125×10	—	—	3.4	IV		
Б7	L		L63×5	—	—	—	IV		конструкт.
Б8	I		I16	—	—	3.3	IV		
Б9	C		C30	—	—	5.1	IV		

Ведомость элементов

Марка	Сечение: эскиз	Поз	Состав	Опорные усилия: M_1 тс.м	N_1 тс	Q_1 тс	Группа констр.	Марка металла	Примечание
Б10	C		C16	—	—	0.8	IV	Вст3 кп2	
Б11	I		I30Б2	—	—	5,2	IV		
Б12	1 2	1	C22	—	—	2.1	IV		
		2	L50×5	—	—	—	IV		
Щ1	лист 14						IV		
Щ2							IV		
Щ3							IV		
Щ4							IV		
Щ15							IV		
РН15-1	ТУ36-2044-77						IV		
а	L		L63×5	—	—	4.7	IV		

Привязан

Инв. №

8689/7 73

Проверил	Макарова	
Инженер	Андреева	
Ст. инж.	Макарова	
Рук. гр.	Моргунов	
Нач. осп.	Саакьянц	
Гл. спец.	Бояруенко	
Н. контр.	Луценко	
ГИП	Исташевский	

ТП 904-1-55,84-КМ

Компрессорная станция 4К-250А0 с осушкой воздуха

Стадия	Лист	Листов
Р	8	

Схема расположения щитов перекрытия на отметке 3.800

Госстрой СССР Ростовский промстройниипроект

Взам. инв. N | Подпись и дата | Инв. № подл.

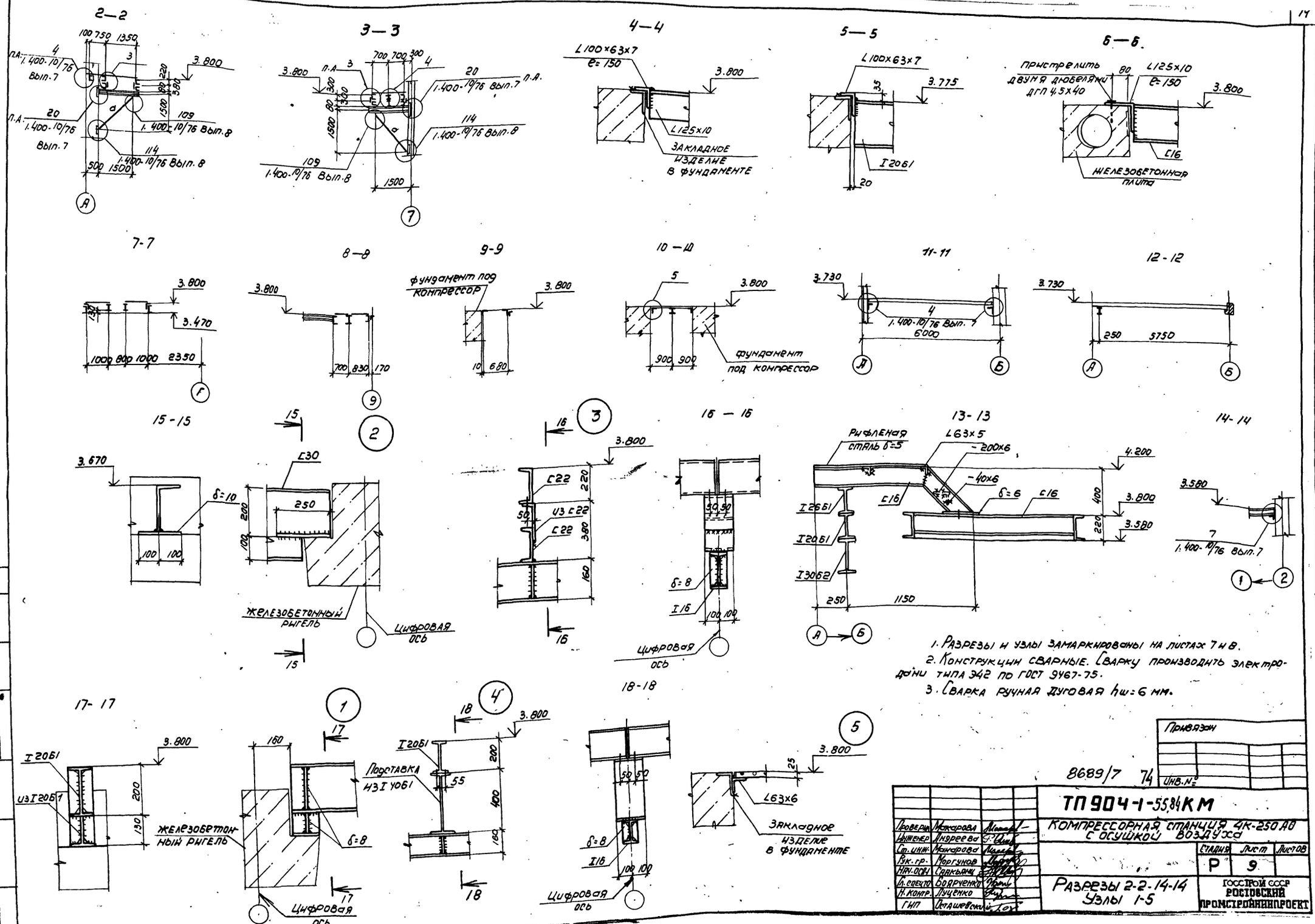

1. Разрезы и узлы замаркированы на листах 7 и 8.
2. Конструкции сварные. Сварку производить электродами типа Э42 по ГОСТ 9467-75.
3. Сварка ручная дуговая h_w=6 мм.

Типовой проект 904-1-55,84 КМ Альбом 7

Инв. № подл. | Подпись и дата | Взам. инв. №

Привязан

Инв. №

8689/7 74

Проверил	Макарова		
Инженер	Андреева		
Ст. инж.	Макарова		
Рук. гр.	Моргунов		
Нач. отд.	Саакьянц		
Гл. спец.	Боярченко		
Н. контр.	Луценко		
ГИП	Осташевский		

ТП 904-1-55,84 КМ

Компрессорная станция 4К-250 АО с осушкой воздуха

Стадия	Лист	Листов
Р	9	

Разрезы 2-2-14-14
Узлы 1-5

Госстрой СССР
Ростовский
Промстройниипроект

Типовой проект 904-1-55.84 КМ. Альбом 7

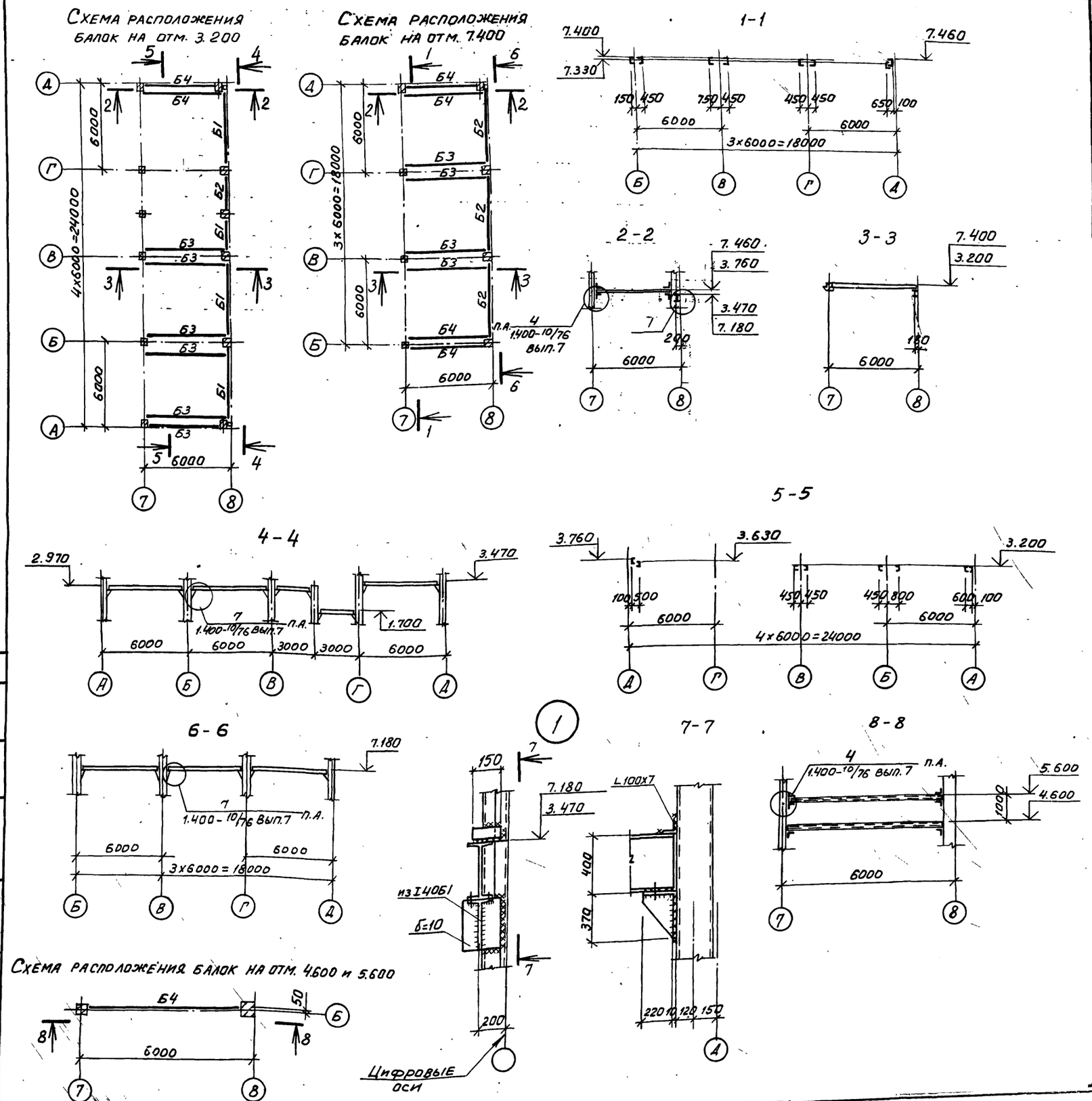

Ведомость элементов									
Марка	Сечение			Опорные усилия			Группа констр.	Марка металла	Примечание
	Эскиз	Поз	Состав	M, тс.м	N, тс	Q, тс			
Б1	I		I 40Б1	—	—	9,1	IV	Вст3кп2	
Б2	I		I 30Б2	—	—	5,2	IV		
Б3	[		[22	—	—	2.1	IV		
Б4	[		[16	—	—	1.1	IV		

1. Конструкции сварные. Сварку производить электродами Э42 по ГОСТ 9467-75.
2. Сварка ручная дуговая $h_ш = 6$ мм.

8689/7 75

Привязан

Инв №

Проверил	Макарова	
Инженер	Андреева	
Ст. инж.	Макарова	
Рук. гр.	Моргунов	
Нач. ОСП-1	Саакьянц	
Гл. спец. т.о.	Боярченко	
Н. контр.	Луценко	

ТП 904-1-55.84-КМ

Компрессорная станция 4К-250 АО с осушкой воздуха

Стадия	Лист	Листов
Р	10	

Схема расположения балок на отметках 3.200, 7.400, 4.600, 5.600

Госстрой СССР Ростовский промстройниипроект

Копировал: Шипова

Формат А2

Инв № подл. | Подпись и дата | Взам. инв. №

Типовой проект 904-1-55,84-КМ. Альбом 1

Схема расположения коробов электрокабелей

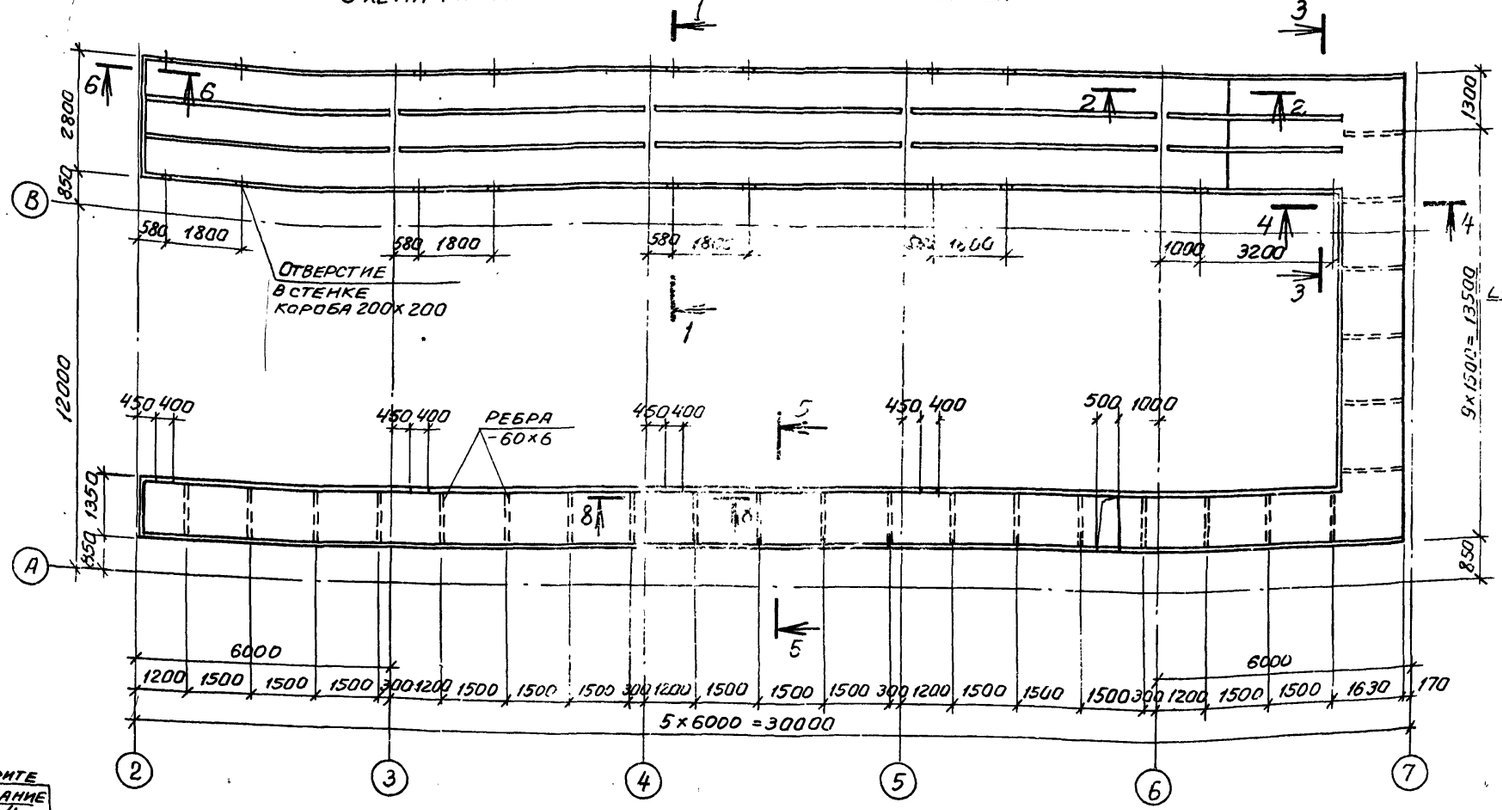

3 - 3

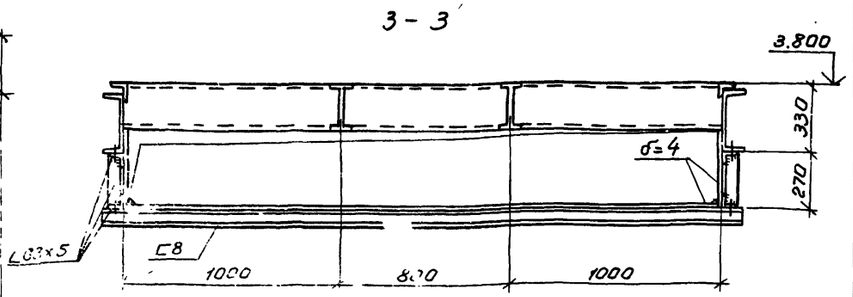

7 - 7

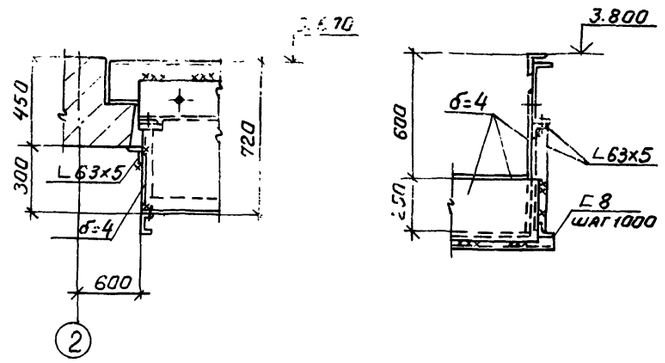

1 - 1

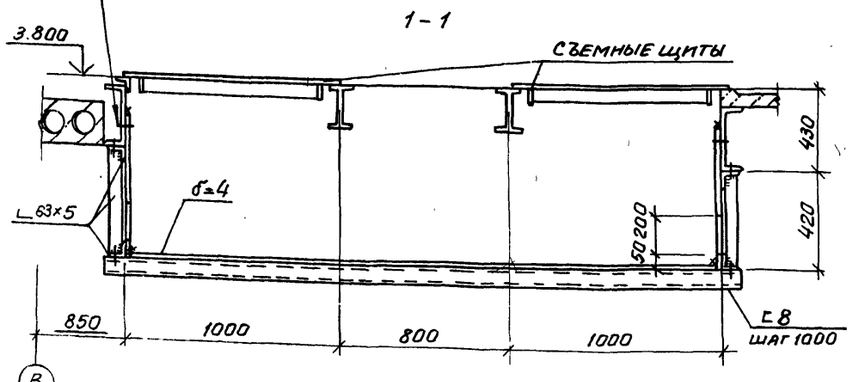

2 - 2

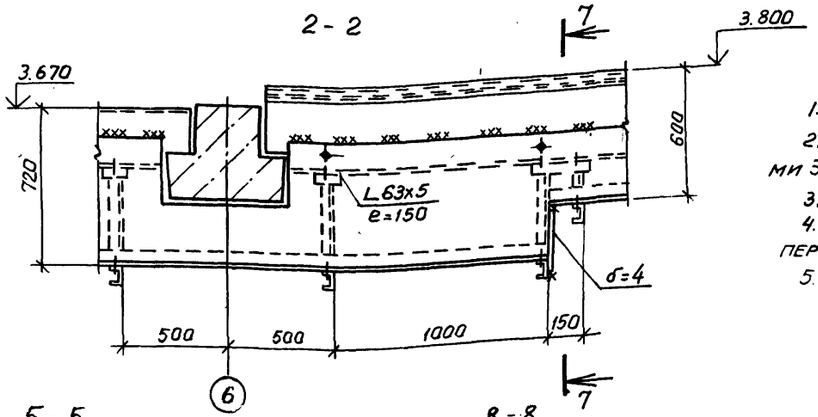

4 - 4

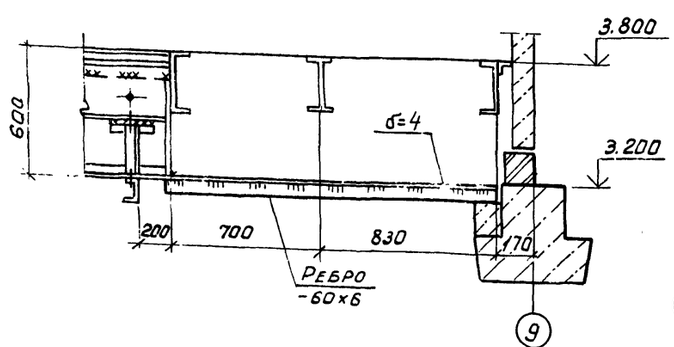

5 - 5

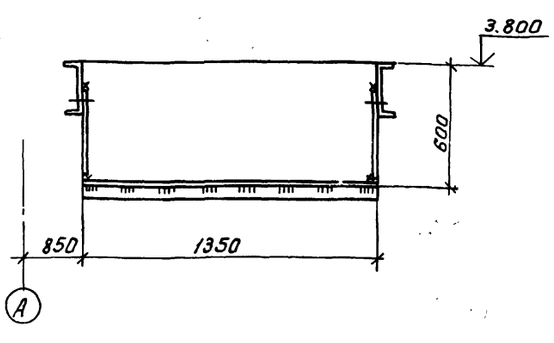

8 - 8

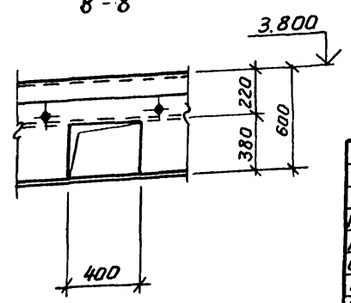

1. Шахту электрокабелей смотрите на листе 12.
2. Конструкции сварные. Сварку производить электродами Э42 по ГОСТ 9467-75.
3. Сварку коробов выполнять прерывистым швом $\frac{6-60}{200}$.
4. Монтажные болты предусмотреть до установки плит перекрытия.
5. Съемные металлические щиты смотрите на листе 14.

Согласовано:

Инв.№ подл. | Подп. и дата | Взам. инв.№

Привязан

Инв.№

8689/7 76

Проверил	Макарова		
Инженер	Андреева		
Ст.инж.	Макарова		
Рук.гр	Моргунов		
Нач.ОПП-1	Саакьянц		
Гл.спец.о	Боярченко		
Н.контр.	Луценко		

ТП 904-1-55,84 - КМ

Компрессорная станция 4К-250А0 с осушкой воздуха

Стадия	Лист	Листов
Р	11	

Схема расположения коробов электрокабелей.

Госстрой СССР Ростовский

Ведомость элементов

Марка	Сечение: эскиз	Сечение: поз	Сечение: состав	Опорные усилия: M, тс м	Опорные усилия: N, тс	Опорные усилия: Q, тс	Группа конструк.	Марка металла	Примечание
С1	⊥		2L63×5	—	1,2	—	IV	Вст3кп2	
С2	⊏		⊏20	0,01	—	—	IV	Вст3кп2	

1-1

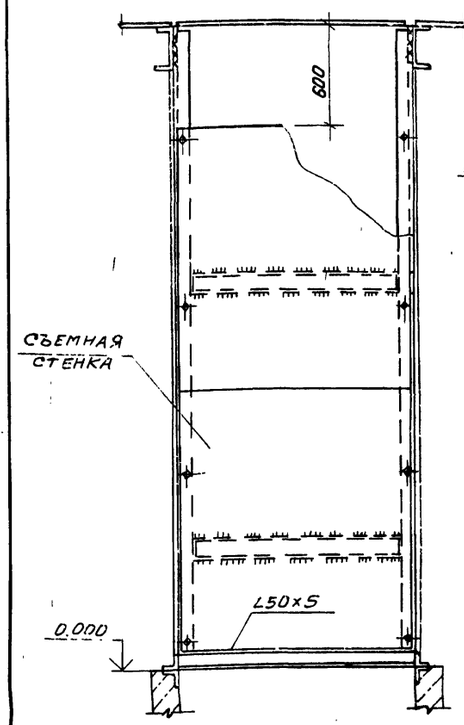

2-2

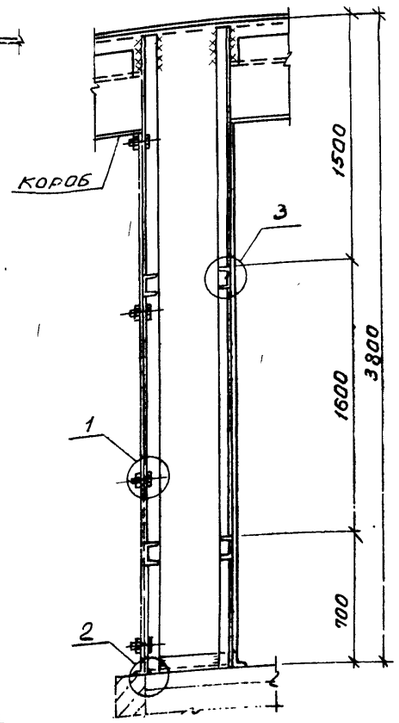

Схема расположения стоек трубопроводов

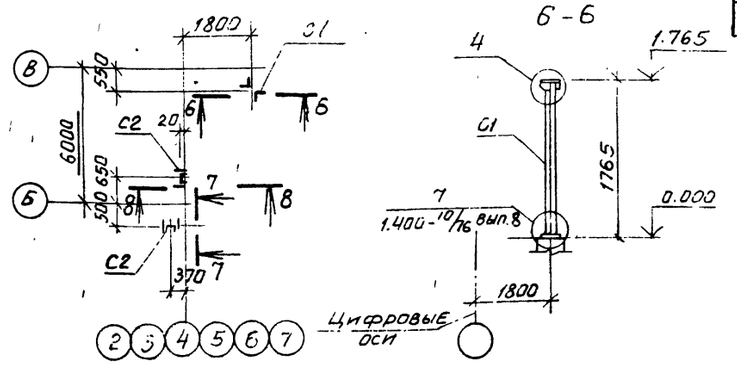

7-7

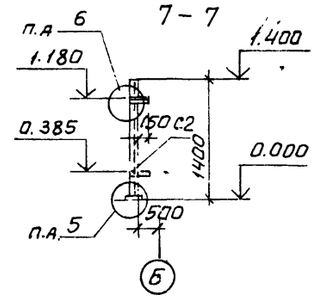

8-8

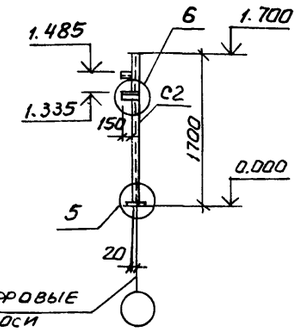

Шахта для электрокабелей

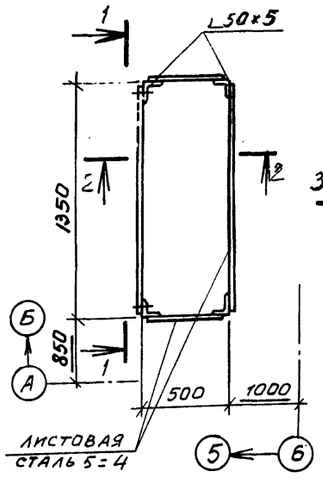

1

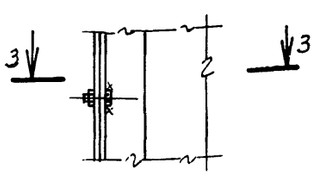

3-3

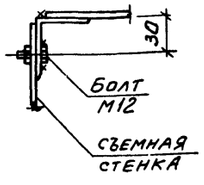

2

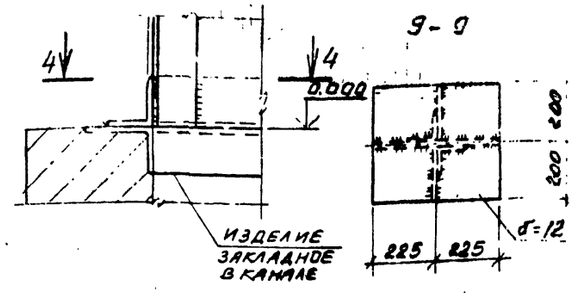

4-4

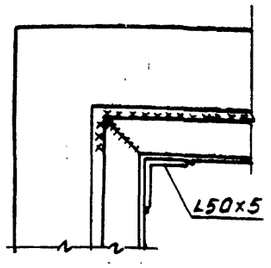

4

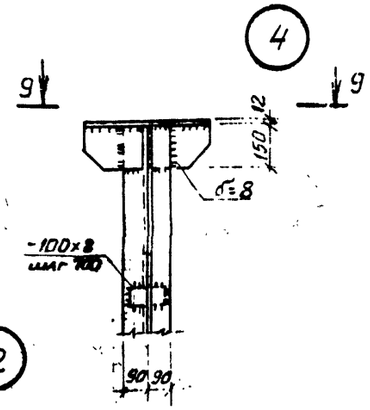

9-9

5

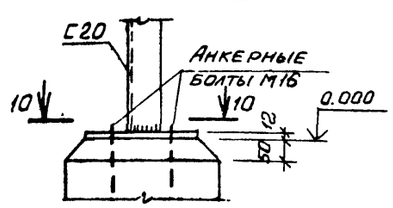

10-10

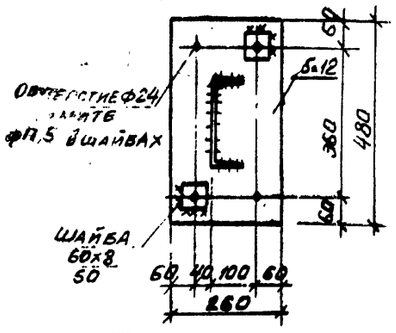

6

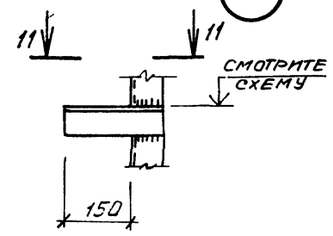

11-11

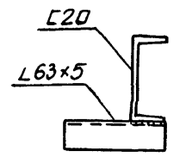

3

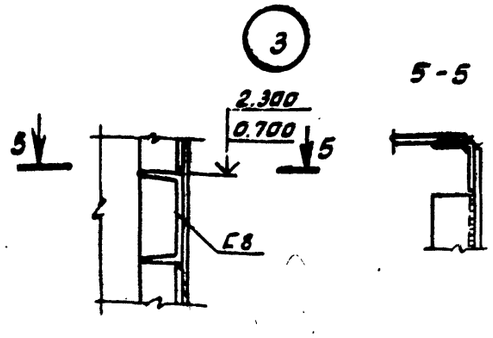

5-5

1. Конструкции сварные. Сварку производить электродами Э42 по ГОСТ 9467-75.

2. Сварку шахты выполнять сплошным швом высотой $h_ш = 4$мм, остальные конструкции - $h_ш = 6$мм.

3. Монтаж конструкций производить на болтах нормальной точности и сварке, согласно узлам. Болты плотно затянуть, нарезку расчеканить.

4. Нагрузка на опоры трубопровода $N^н = 12$ кН.

5. П. А. по аналогии.

Привязан

Инв. №

8689/7 77

				ТП 904-1-55.84-КМ			
Проверил	Макарова			Компрессорная станция 4К-250АО с осушкой воздуха			
Инженер	Андреева				Стадия	Лист	Листов
Ст. инж.	Макарова				Р	12	
Рук. гр.	Моргунов						
Нач. ОСП-1	Саакьянц						
Гл. спец. т.о	Боярченко			Шахта для электрокабелей. Схема расположения стоек трубопроводов.	Госстрой СССР Ростовский Промстройниипроект		
Н. контр.	Луценко						
ГИП	Осташевский						

Копировал Шипова

Формат А2

Типовой проект 904-1-55.84-КМ Альбом 1

Схема расположения балок на отметке 3.800

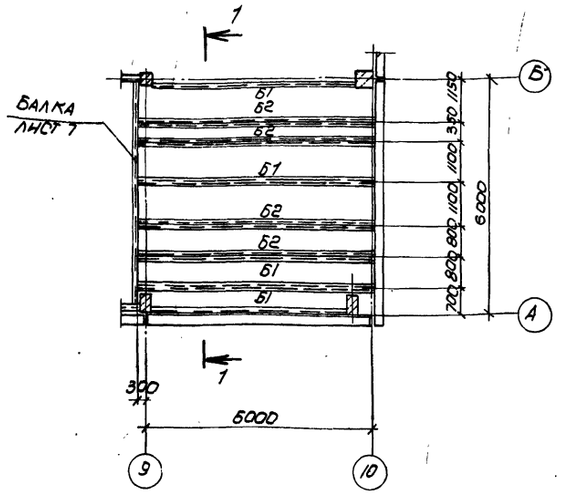

Схема расположения щитов на отметке 0.000

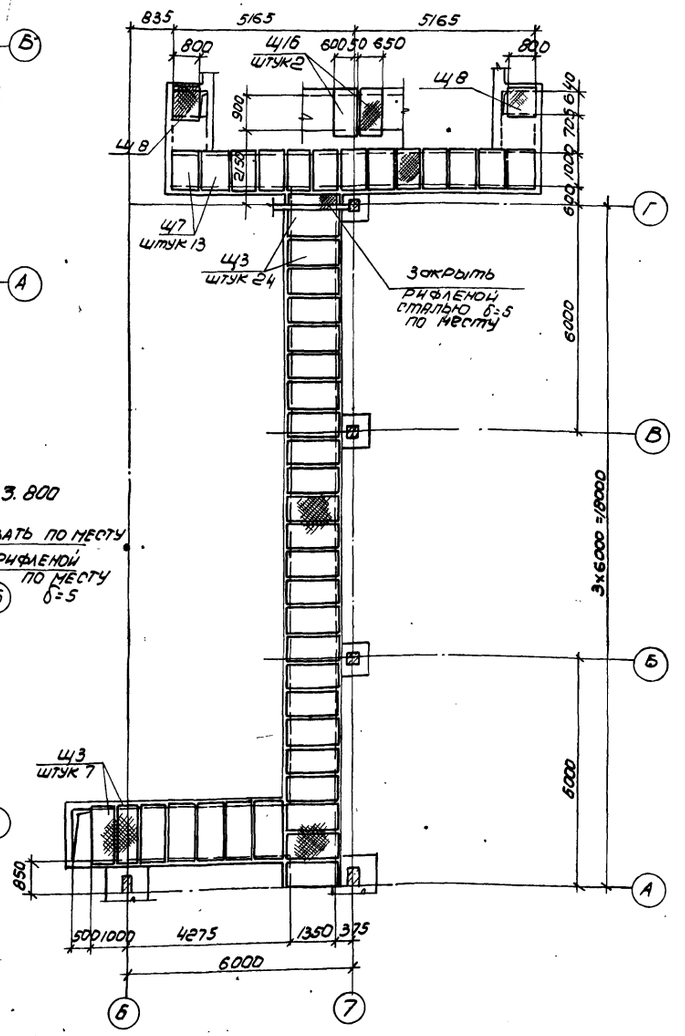

Схема расположения щитов на отметке 3.800

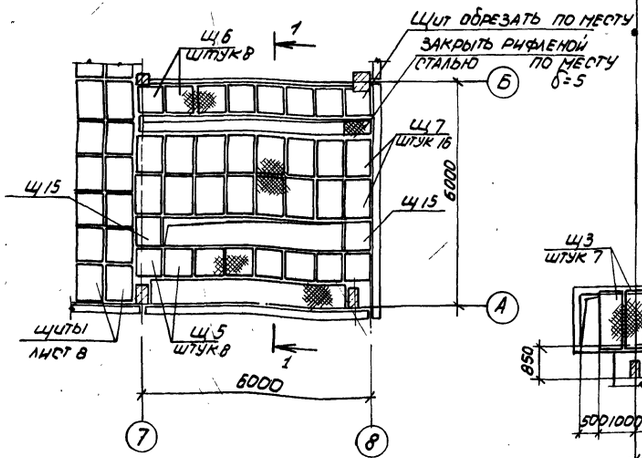

1-1

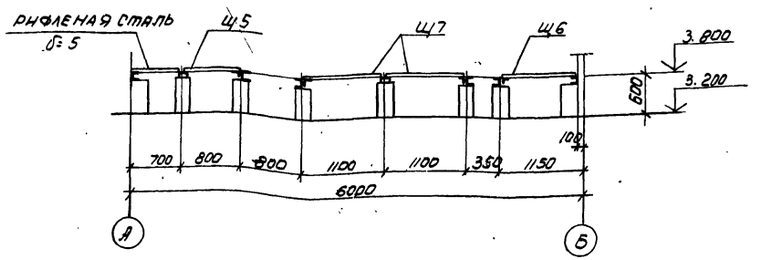

Ведомость элементов

Марка	Сечение: Эскиз	Сечение: Поз	Сечение: Состав	Опорные усилия: M_1 тсм	Опорные усилия: N_1 тс	Опорные усилия: Q_1 тс	Группа констр.	Марка металла	Примечание
Б1	[		C12	—	—	—	IV	Вст3 кп2	конструкт.
Б2	2 ⊓ 1	1	C12	—	—	—	IV		конструкт.
		2	L50×5	—	—	—	IV		конструкт.
Щ3	лист 14						IV		
Щ5							IV		
Щ6							IV		
Щ7							IV		
Щ8							IV		
Щ15							IV		
Щ16							IV		

1. Конструкции сварные. Сварку производить электродами Э42 по ГОСТ 9467-75.
2. Балки на отметке 3.800 приварить к закладным изделиям в бетонных столбиках по всей длине примыкания швом $h_ш$=6 мм.
3. Сварка ручная дуговая $h_ш$=6 мм.
4. Временная нормативная нагрузка на перекрытия $q^н$=5.0 кПа (500 кгс/м²).

Согласовано:

Инв. № подл. | Подпись и дата | Взам. инв. №

Привязан

Инв. №

8689/7 78

Провер.	Макарова	
Инженер	Андреева	
Ст. инж.	Макарова	
Рук. гр.	Моргунов	
Нач. отд.	Саакьянц	
Гл. спецто	Боярченко	
Н. контр.	Луценко	
ГИП	Осташевский	

ТП 9-04-1-55.84 КМ

Компрессорная станция 4К-250А0 с осушкой воздуха

Стадия	Лист	Листов
Р	13	

Схема расположения щитов и балок на отметках 3.800, 0.000

Госстрой СССР Ростовский Промстройниипроект

ТИПОВОЙ ПРОЕКТ 904-1-55.84-КМ АЛЬБОМ 7

Схема расположения щитов перекрытия канала КН1 в осях 1-2

Схема расположения щитов перекрытия канала КН1 по осям 3, 4, 5, 6, 7

Щ1, Щ3, Щ6, Щ7, Щ9, Щ16

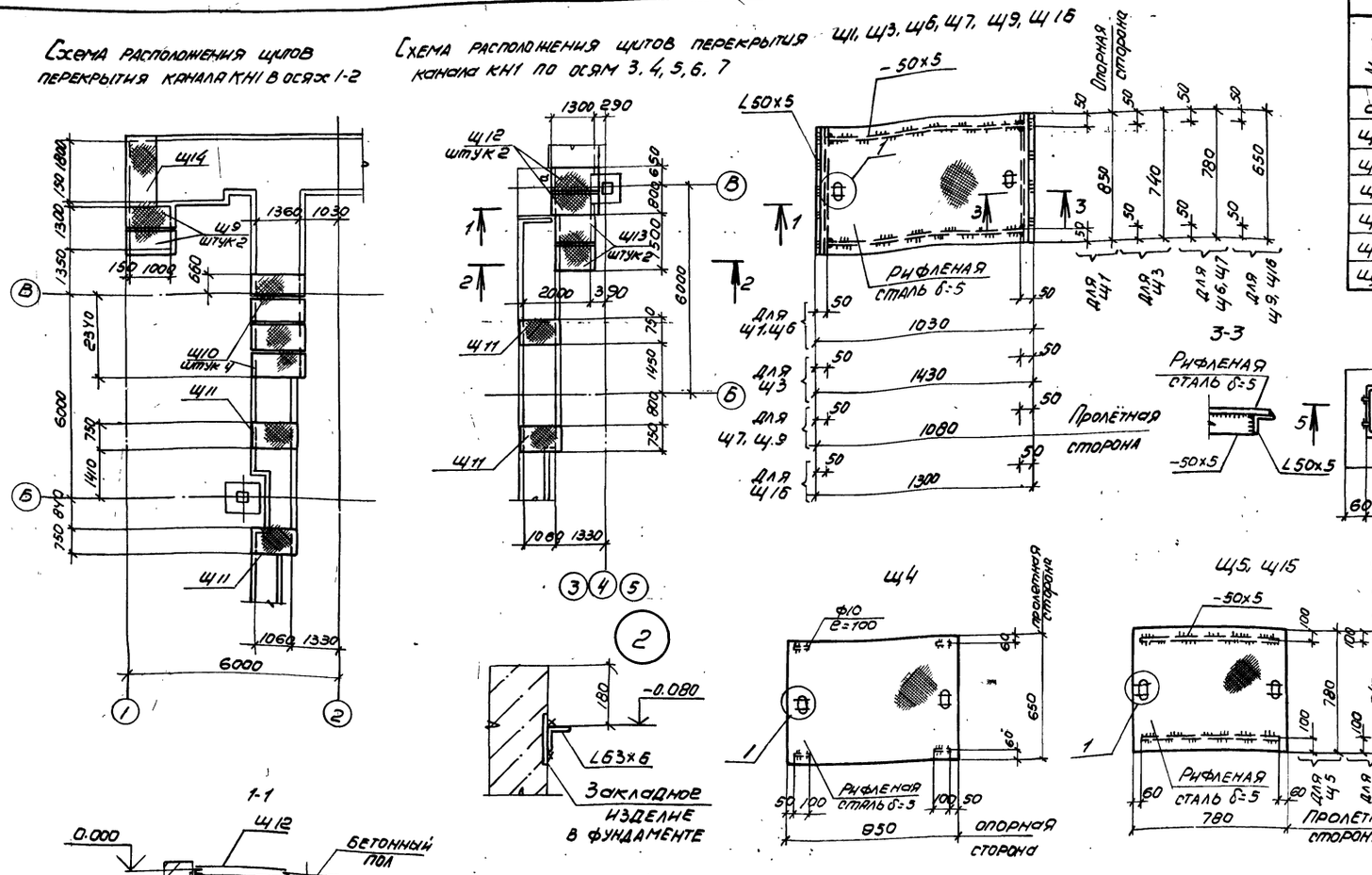

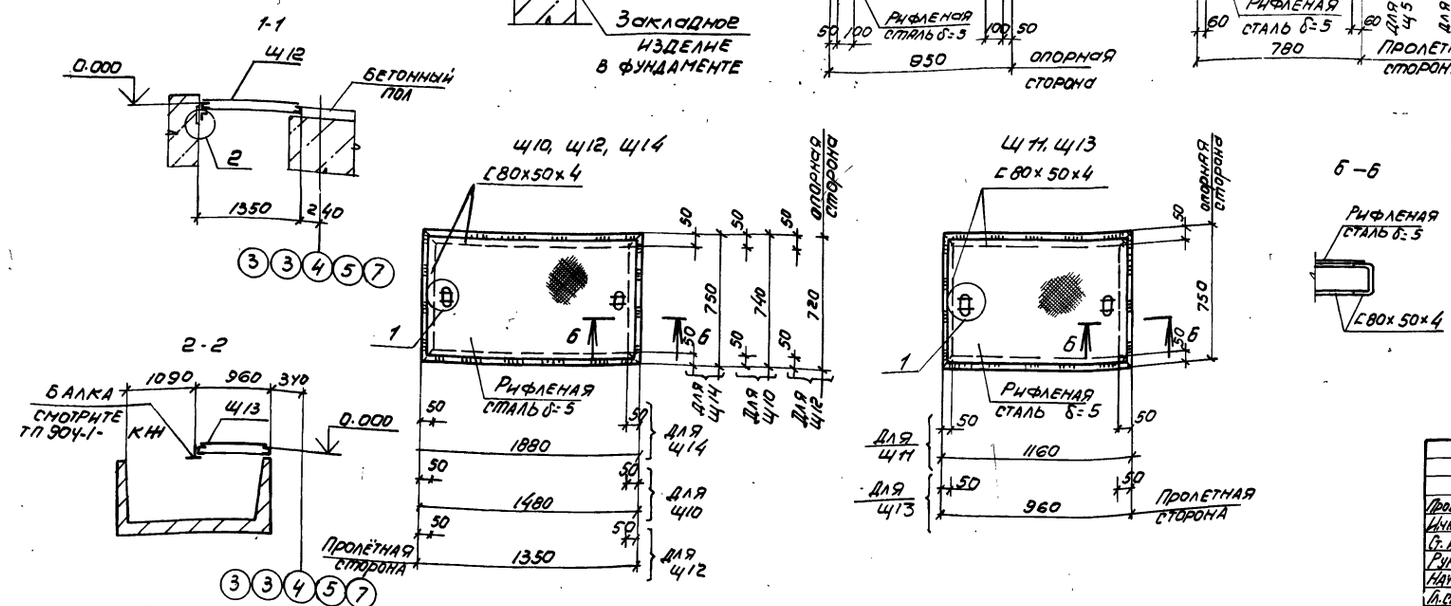

Ведомость элементов

Марка	Сечение: Эскиз	Поз	Состав	Опорные усилия: M_1 тсм	N_1 тс	Q тс	Группа конструк.	Марка металла	Примечание
а	L		L63×5	—	—	—	IV	Вст 3кп2	конструкт
Щ9	Лист 14						IV		
Щ10							IV		
Щ11							IV		
Щ12							IV		
Щ13							IV		
Щ14							IV		

1. Конструкции сварные. Сварку производить электродами Э42 по ГОСТ 9467-75.
2. Приварку рёбер осуществлять непрерывным швом $h_ш$=6мм.
3. Временная нормативная нагрузка на перекрытие канала $q^н$= 10.0 кПа (1000 кгс/м²).

Привязан

8689/7 79

Инв. №

Проверил	Макарова		
Инженер	Андреева		
Ст. инж.	Макарова		
Рук. гр.	Моргунов		
Нач. осн.	Саакьянц		
Гл. спец.	Боярченко		
Н. контр.	Луценко		
ГИП	Осташевский		

ТП904-1-55.84-КМ

Компрессорная станция 4К-250А0 с осушкой воздуха

Стадия	Лист	Листов
Р	14	

Схема расположения щитов перекрытия канала КН1 в осях 1-2, 3, 4, 5, 6, 7. Щиты Щ1-Щ16

Госстрой СССР Ростовский промстройниипроект

Инв. № подл. | Подпись и дата | Взам. инв. №

Копировал Погорельская

Формат А2

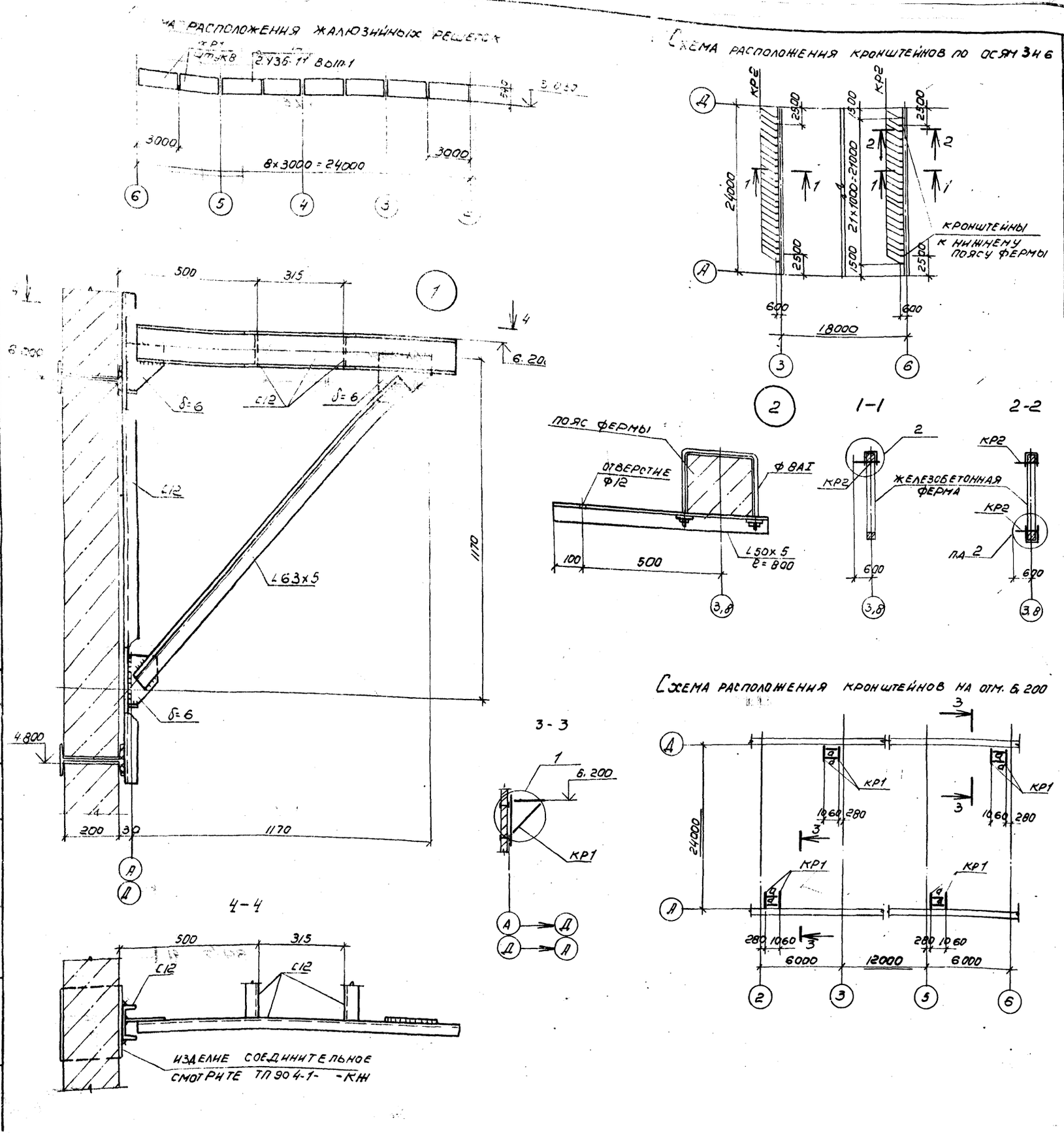

Ведомость элементов

Марка	Сечение: Эскиз	Поз	Состав	Опорные усилия: M, тс.м	N, тс	Q, тс	Группа констр	Марка металла	Примечание
ЖР1	Смотрите ТП 904-1- КЖ И						IV	Вст 3 кп2	
КР1		1	С12	—	0.09	—	IV		
		2	L63x5	—	—	—	IV		По гибкости
							IV		
КР2		1	L50x5	—	0.02	—	IV		
		2	ФВАI	—	—	—	IV		
а	С		С12	—	—	—	IV		Конструкт

1. Конструкции сварные. Сварку производить электродами Э42 по ГОСТ 9467-75.
2. Сварка ручная дуговая $h_ш = 6$ мм.
3. Нагрузка на кронштейны по осям 3 и 6 $N^н = 0.2$ кН.
4. Нагрузка на кронштейны на отметке 6.200 $N^н = 0.85$ кН.

8689/7 80

Привязан

Инв. №

Проверил	Макарова		
Инженер	Андреева		
Ст. инж.	Макарова		
Рук. гр.	Моргунов		
Нач. Осп. 1	Саакьянц		
Гл. спец.	Боярченко		
Н. контр.	Луценко		
ГИП	Осташевский		

ТП 904-1-55.84 КМ

Компрессорная станция 4К-250АО с осушкой воздуха.

Стадия	Лист	Листов
Р	15	

Схема расположения жалюзийных решеток, кронштейнов

Госстрой СССР Ростовский промстройниипроект

Типовой проект 904-1-55.84 КМ

Инв. № подл. | Подпись и дата | Взам. инв. №

Типовой проект 904-1-55.84 Альбом 7

Инв.№ подл. | Подпись и дата | Взам. инв.№

Схема расположения балок на отметках 0.750 и 2.250

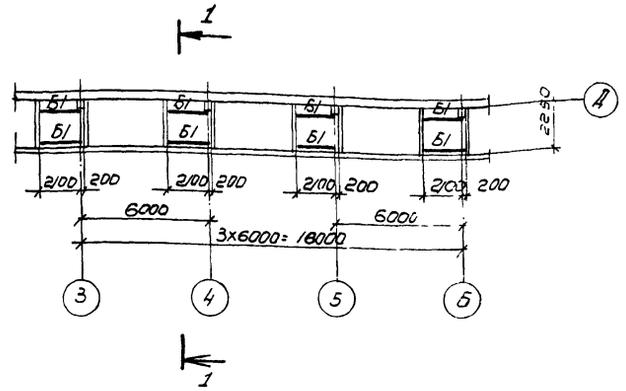

Схема расположения решеток на отметках 0.750 и 2.250

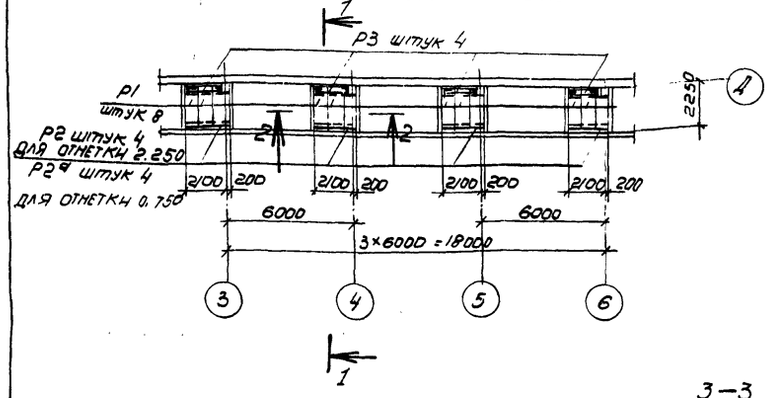

Р1

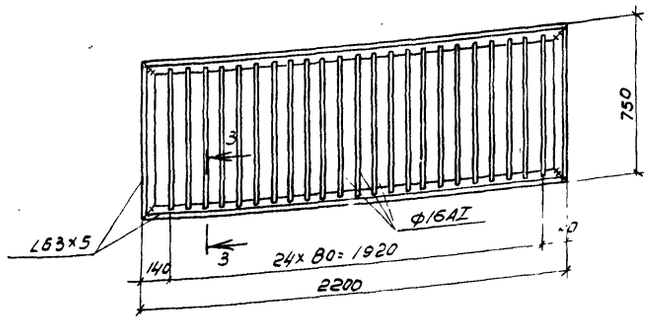

Р2, Р2а

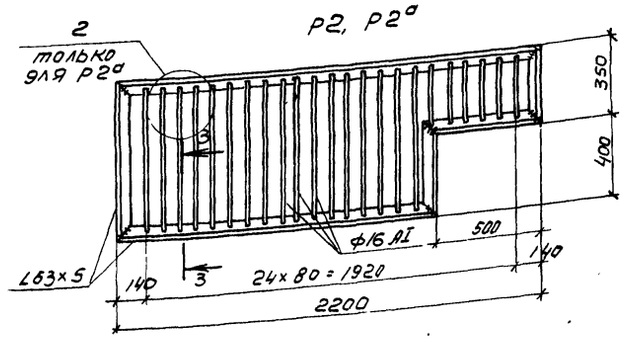

Р3

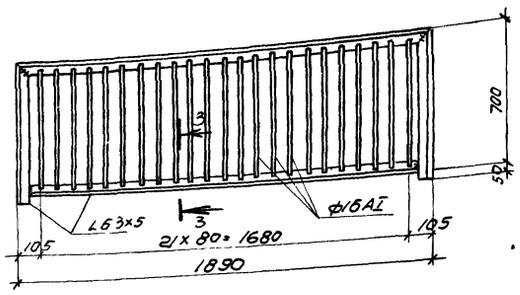

3–3

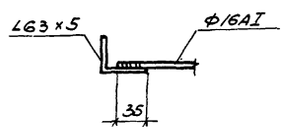

2-2

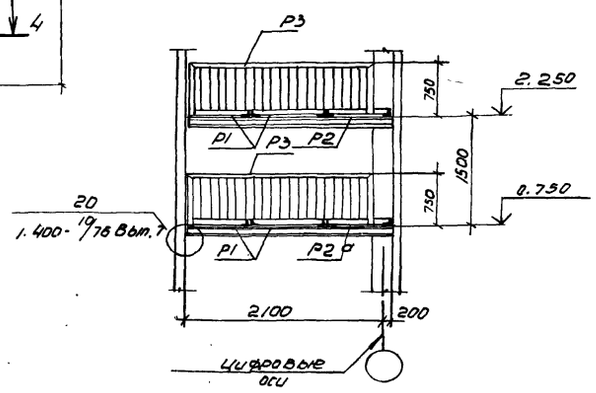

1-1

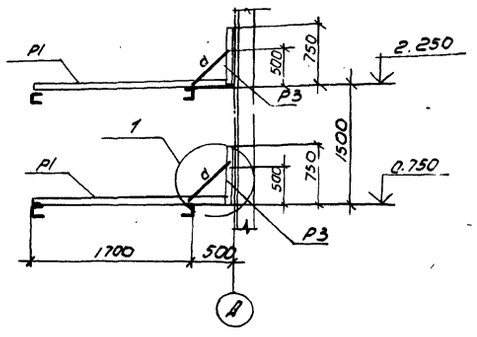

1

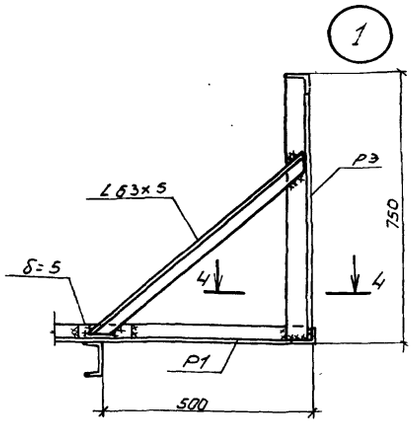

4–4

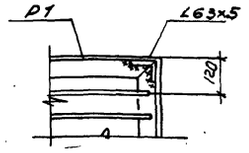

Ведомость элементов

Марка	Сечение: Эскиз	Поз	Состав	Опорные усилия: M1 тс.м	N1 тс	Q тс	Группа констр.	Марка металла	Примечание
Б1	[		с16	—	—	2.9	IV	Вст3 кп2	
а	L		∠63х5	—	—	—	IV		конструкт.
Р1	Лист 16						IV		
Р2							IV		
Р3							IV		
Р2а							IV		

2

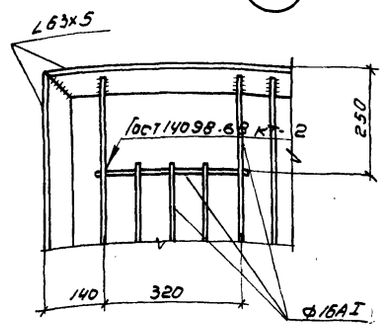

1. Конструкции сварные. Сварку производить электродами Э42 по ГОСТ 9467-75.
2. Сварка ручная дуговая $h_ш$=6 мм.

Привязан

Инв.№

8689/7 81

Гл. инж.	Макарова		
Инженер	Андреева		
Ст. инж.	Макарова		
Рук. гр.	Моргунов		
Нач. отд.	Сасько		
Гл. спец.	Бодрученко		
Н. контр.	Луценко		
ГИП			

ТП 904-1-55.84 КМ

Компрессорная станция 4К-250 АО с осушкой воздуха

Стадия	Лист	Листов
Р	16	

Схема расположения балок и решеток на отметках 0.750 2.250 Решетки Р1-Р3

Госстрой СССР Ростовский промстройниипроект

Типовой проект 904-1-55.84-КМ. Альбом 7.

Схема расположения лестницы на отметке 3.800

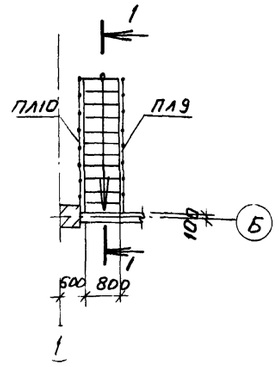

1-1

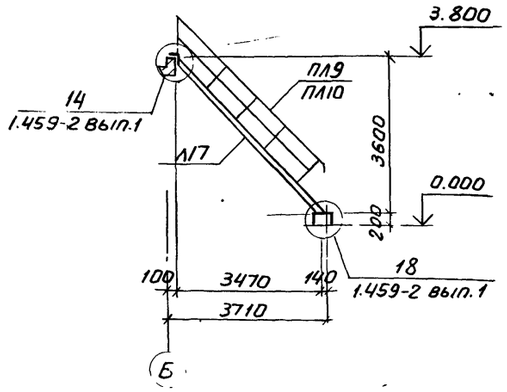

Схема расположения площадки на отметке 3.770

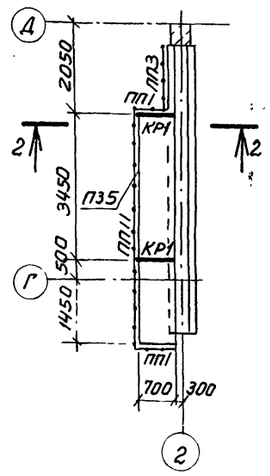

2-2

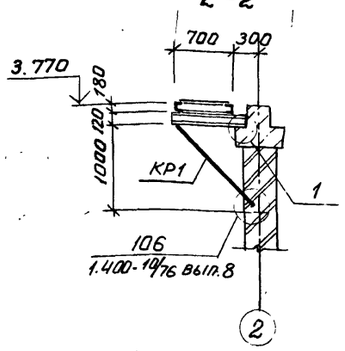

Схема расположения ограждений на отметке 3.800

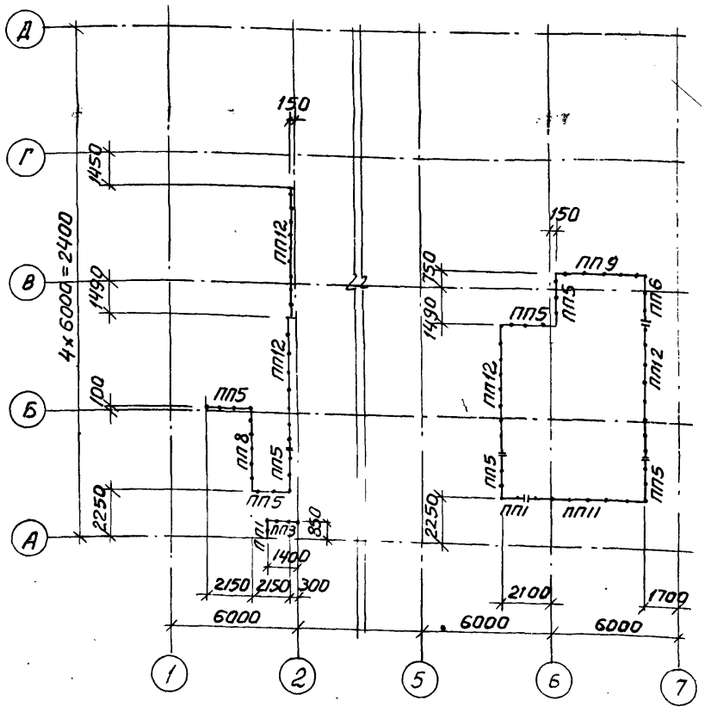

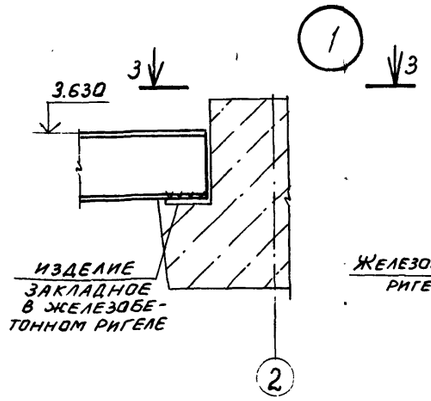

3-3

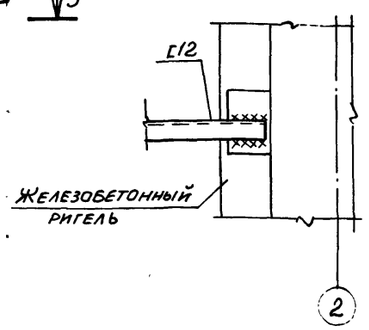

ВЕДОМОСТЬ ЭЛЕМЕНТОВ									
	СЕЧЕНИЕ			ОПОРНЫЕ УСИЛИЯ			ГРУППА КОНСТР.	МАРКА МЕТАЛЛА	ПРИМЕЧАНИЕ
	ЭСКИЗ	ПОЗ	СОСТАВ	M, ТС.М	N, ТС	Q, ТС			
Л17	1.459-2 вып. 2						IV	Вст3кп2	
ПЛ9							IV	"	
ПЛ10							IV	"	
ПП1							IV	Вст3кп2	
ПП3							IV	"	
ПП5							IV	"	
ПП6							IV	"	
ПП8							IV	"	
ПП9							IV	"	
ПП11							IV	"	
ПП12							IV	"	
П35							IV	"	
КР1	1	1	[12				IV	"	конструкт
	2	2	L 63×5				IV	"	"

1. Конструкции сварные. Сварку производить электродами Э42 по 9467-75.
2. Сварка ручная дуговая $h_ш$=6мм.
3. Крепление ограждений выполнить по узлам „27" и „29" серии 1.459-2 вып.1.

Инв № подл. | Подпись и дата | Взам. инв №

8689/7 82

ПРИВЯЗАН

Инв №

Проверил	МАКАРОВА	
Инженер	АНДРЕЕВА	
Ст. инж.	МАКАРОВА	
Рук. гр.	МОРГУНОВ	
Нач. ОСП-1	СААКЬЯНЦ	
Гл. спец. т.о.	БОЯРЧЕНКО	
Н. контр.	ЛУЦЕНКО	
ГИП	ОСТАШЕВСКИЙ	

ТП 904-1-55.84-КМ

КОМПРЕССОРНАЯ СТАНЦИЯ 4К-250 АО С ОСУШКОЙ ВОЗДУХА

СТАДИЯ	ЛИСТ	ЛИСТОВ
Р	17	

СХЕМА РАСПОЛОЖЕНИЯ ЛЕСТНИЦЫ, ОГРАЖДЕНИЙ ПЛОЩАДКИ НА ОТМЕТКЕ 3.770

ГОССТРОЙ СССР РОСТОВСКИЙ ПРОМСТРОЙНИИПРОЕКТ

КОПИРОВАЛ: Шилова

ФОРМАТ А2

Типовой проект 904-1-55.84-КМ . Альбом 7

1-1

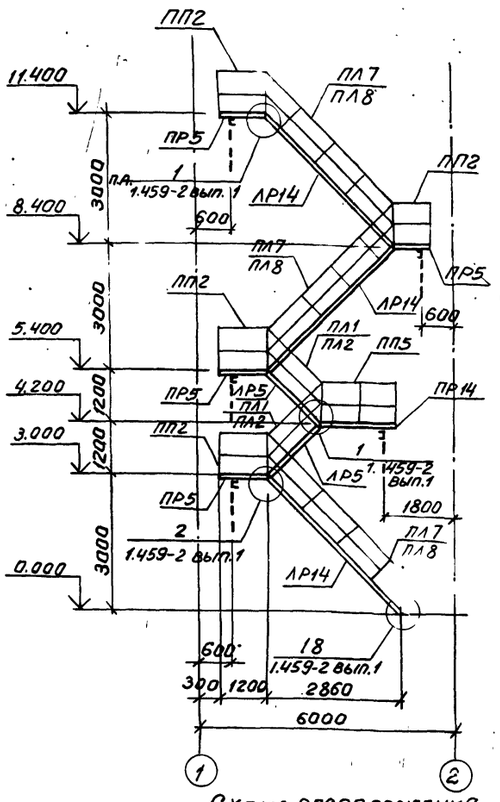

Схема расположения лестницы на отметке 3.000

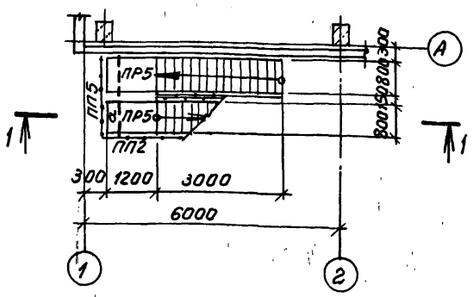

Схема расположения лестницы на отметке 4.200

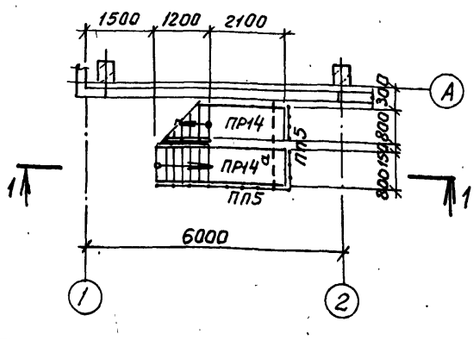

Схема расположения лестницы на отметке 5.400

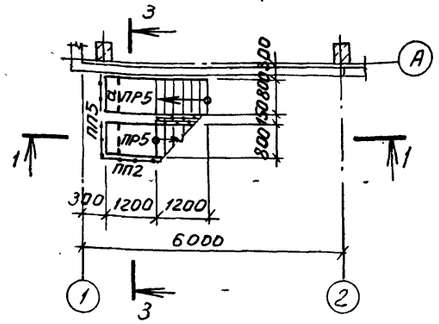

Схема расположения лестницы на отметке 8.400

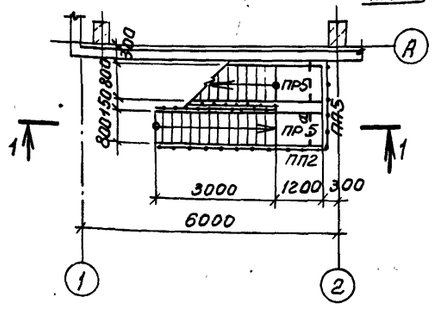

Схема расположения лестницы на отметке 11.400

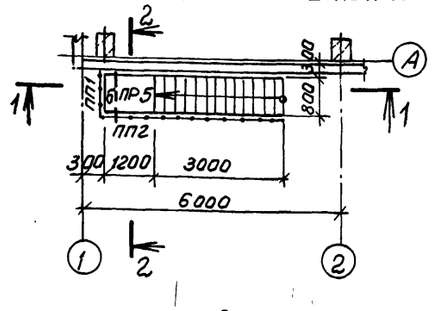

3-3

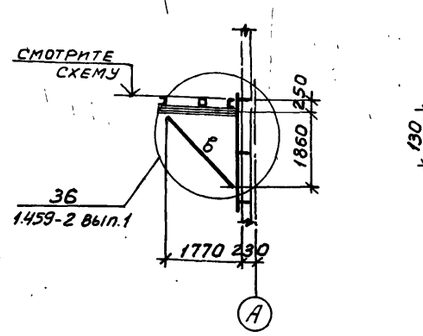

2-2

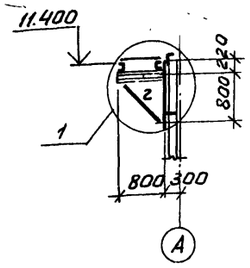

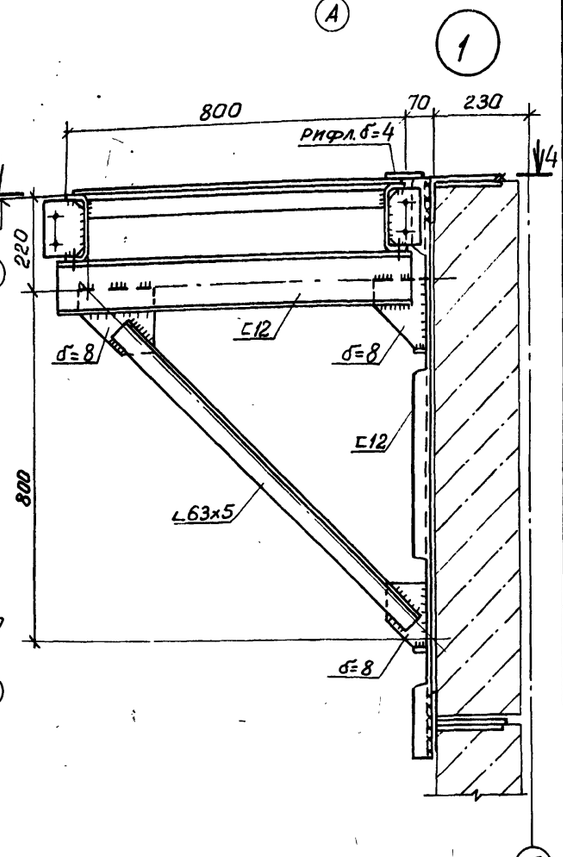

4-4

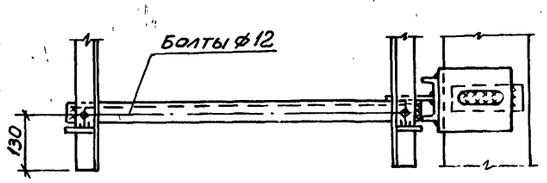

Ведомость элементов

Марка	Сечение: эскиз	поз.	состав	Опорные усилия: M, тс.м	N, тс	Q, тс	Группа констр.	Марка металла	Примечание
ЛР5	1.459-2 вып.1						IV	Вст3кп2	
ЛР14							IV		
ПР5							IV		
ПР14							IV		
ПЛ1	1.459-2 вып.2						IV		
ПЛ2							IV		
ПЛ7							IV		
ПЛ8							IV		
ПП2							IV		
ПП5							IV		
ПП1							IV		
а			С18	—	—	—	IV		конструкт.
б			С12	—	—	—	IV		конструкт.
в			L125х10	—	—	—	IV		конструкт.
г			L63х5	—	—	—	IV		конструкт.
Д2	1.459-2 вып.1						IV		
Д14							IV		
Д18							IV		
Д20							IV		
Д23							IV		
Д24							IV		
Д25							IV		
Д26							IV		
Д29							IV		
Д30							IV		

1. Конструкции сварные. Сварку производить электродами Э42 по 9467-75.
2. Сварка ручная дуговая $h_ш$=6 мм.
3. Крепление ограждений выполнить по узлам серии 1.459-2 вып.1
4. Решетчатый настил в площадках марки „ПР" заменить на настил типа „Батайск" по ТУ 36-2044-77.

Привязан:

Инв. №

8689/7 83

ТП 904-1-55.84-КМ

Компрессорная станция 4К-250 АО с осушкой воздуха

			Стадия	Лист	Листов
Проверил	Макарова		Р	18	
Инженер	Андреева				
Ст. инж.	Макарова				
Рук. гр.	Моргунов				
Нач. ОСП-1	Саакьянц				
Гл. спец. т.о	Боярченко				
Н. контр.	Луценко				
ГИП					

Схема расположения наружной лестницы

Госстрой СССР Ростовский Промстройниипроект

Инв. № подл. | Подпись и дата | Взам. инв. №

Типовой проект 904-1-55.84-ВК Альбом 7

ВЕДОМОСТЬ РАБОЧИХ ЧЕРТЕЖЕЙ ОСНОВНОГО КОМПЛЕКТА ТП 904-1- -ВК

ЛИСТ	НАИМЕНОВАНИЕ	ПРИМЕЧАНИЕ
1	ОБЩИЕ ДАННЫЕ	
2	ПЛАНЫ	
3	ПЛАН КРОВЛИ. СХЕМЫ	

ОСНОВНЫЕ ПОКАЗАТЕЛИ ПО ЧЕРТЕЖАМ ВОДОПРОВОДА И КАНАЛИЗАЦИИ

НАИМЕНОВАНИЕ СИСТЕМЫ	ПОТРЕБНЫЙ НАПОР НА ВВОДЕ М ВОД. СТ.	РАСЧЕТНЫЙ РАСХОД				УСТАНОВЛЕННАЯ МОЩНОСТЬ ЭЛЕКТРОДВИГАТЕЛЕЙ КВТ	ПРИМЕЧАНИЕ
		$м^3/сут$	$м^3/ч$	л/с	ПРИ ПОЖАРЕ л/с		
ВОДОПРОВОД ХОЗЯЙСТВЕННО-ПИТЬЕВОЙ	12	1,32	0,35	0,29			В т. ч. НА ПОЛИВ ТЕРРИТОРИИ 1 $м^3/сут$
ГОРЯЧЕЕ ВОДОСНАБЖЕНИЕ	12	0,45	0,39	0,29			
КАНАЛИЗАЦИЯ БЫТОВАЯ		0,77	0,74	2,02			
КАНАЛИЗАЦИЯ ДОЖДЕВАЯ		—	—	25,0			q_{20}=100 л/с на 1 га
КАНАЛИЗАЦИЯ ПРОИЗВОДСТВЕННАЯ		16,4	0,75	0,21			НЕЗАГРЯЗНЕННАЯ

ОБЩИЕ УКАЗАНИЯ

1. ДАННЫЙ КОМПЛЕКТ РАБОЧИХ ЧЕРТЕЖЕЙ РАЗРАБОТАН НА ОСНОВАНИИ ТЕХНИЧЕСКОЙ ДОКУМЕНТАЦИИ, ОГОВОРЕННОЙ В ПОЯСНИТЕЛЬНОЙ ЗАПИСКЕ К ПРОЕКТУ.

2. УСЛОВНОЙ ОТМЕТКЕ 0.000 СООТВЕТСТВУЕТ ОТМЕТКА ПО ГЕНПЛАНУ.

3. СИСТЕМЫ ВОДОПРОВОДА И КАНАЛИЗАЦИИ ЗАПРОЕКТИРОВАНЫ В СООТВЕТСТВИИ СО СНиП II-30-76 „ВНУТРЕННИЙ ВОДОПРОВОД И КАНАЛИЗАЦИЯ ЗДАНИЙ," СНиП II-34-76 „ГОРЯЧЕЕ ВОДОСНАБЖЕНИЕ" И СН 478-80 „ИНСТРУКЦИЯ ПО ПРОЕКТИРОВАНИЮ И МОНТАЖУ СЕТЕЙ ВОДОСНАБЖЕНИЯ И КАНАЛИЗАЦИИ ИЗ ПЛАСТМАССОВЫХ ТРУБ."

4. СТАЛЬНЫЕ ТРУБОПРОВОДЫ ОКРАШИВАЮТСЯ ЭМАЛЬЮ ПФ-115 В ДВА СЛОЯ ПО ОДНОМУ СЛОЮ ГРУНТОВКИ ПФ-020. ЧУГУННЫЕ КАНАЛИЗАЦИОННЫЕ ТРУБЫ ОКРАШИВАЮТСЯ КАМЕННОУГОЛЬНЫМ ЛАКОМ В ДВА СЛОЯ.

5. ТРУБОПРОВОДЫ СИСТЕМ ВОДОПРОВОДА ПРОКЛАДЫВАЮТСЯ С УКЛОНОМ 0,002÷0,005 В СТОРОНУ ВОДОРАЗБОРНЫХ ТОЧЕК.

6. ПЛАСТМАССОВЫЕ КАНАЛИЗАЦИОННЫЕ ТРУБЫ СОЕДИНЯЮТСЯ ПРИ ПОМОЩИ РАСТРУБОВ С РЕЗИНОВЫМИ УПЛОТНИТЕЛЬНЫМИ КОЛЬЦАМИ.

7. КРЕПЛЕНИЕ ТРУБОПРОВОДОВ ⌀15÷25 К КОНСТРУКЦИЯМ ЗДАНИЯ ПРИНИМАЕТСЯ ПО СЕРИИ 4.904-69.

8. УМЫВАЛЬНИКИ В ГАРДЕРОБНОЙ ПРИНЯТЫ ТРЕТЬЕЙ ВЕЛИЧИНЫ, В САНУЗЛЕ – ПЕРВОЙ.

9. ОТМЕТКИ НА СХЕМАХ НАПОРНЫХ СЕТЕЙ ОТНОСЯТСЯ К ОСЯМ ТРУБ, НА СХЕМАХ САМОТЕЧНЫХ СЕТЕЙ – К ЛОТКАМ ТРУБ.

10. В СПЕЦИФИКАЦИИ ВВОД ВОДОПРОВОДА УЧТЕН ДО НАРУЖНОЙ ГРАНИ СТЕНЫ ЗДАНИЯ, ВЫПУСКИ БЫТОВОЙ И ПРОИЗВОДСТВЕННОЙ КАНАЛИЗАЦИЙ – НА 5М ОТ ОСИ ЗДАНИЯ.

11. СЕТКИ НА ВОРОНКАХ СИСТЕМЫ К3, В КАМЕРАХ ГЛУШЕНИЯ, УСТАНАВЛИВАЮТСЯ ДО УСТРОЙСТВА ПОЛОВ.

12. СТАЛЬНЫЕ ТРУБОПРОВОДЫ, ПРОКЛАДЫВАЕМЫЕ В ЗЕМЛЕ, ПОКРЫВАЮТСЯ ВЕСЬМА УСИЛЕННОЙ АНТИКОРРОЗИЙНОЙ ИЗОЛЯЦИЕЙ.

ВЕДОМОСТЬ ССЫЛОЧНЫХ И ПРИЛАГАЕМЫХ ДОКУМЕНТОВ

ОБОЗНАЧЕНИЕ	НАИМЕНОВАНИЕ	ПРИМЕЧАНИЕ
	ССЫЛОЧНЫЕ ДОКУМЕНТЫ	
4.904-69	СРЕДСТВА КРЕПЛЕНИЯ САНИТАРНО-ТЕХНИЧЕСКИХ УСТРОЙСТВ	
4.900-8	АЛЬБОМ ОБОРУДОВАНИЯ, ФАСОННЫХ ЧАСТЕЙ И АРМАТУРЫ ДЛЯ СЕТЕЙ И СООРУЖЕНИЙ ВОДОПРОВОДА И КАНАЛИЗАЦИИ. ВЫПУСК IV	

СОГЛАСОВАНО: Гипростройдормаш, Леонов

ИНВ. № ПОДЛ. | ПОДПИСЬ И ДАТА | ВЗАМ. ИНВ. №

ДАННЫЙ ПРОЕКТ ВЫПОЛНЕН В СООТВЕТСТВИИ С ДЕЙСТВУЮЩИМИ СТРОИТЕЛЬНЫМИ НОРМАМИ И ПРАВИЛАМИ ПРОЕКТИРОВАНИЯ, КОТОРЫЕ ПРЕДУСМАТРИВАЮТ МЕРОПРИЯТИЯ, ОБЕСПЕЧИВАЮЩИЕ ВЗРЫВНУЮ, ВЗРЫВОПОЖАРНУЮ И ПОЖАРНУЮ БЕЗОПАСНОСТЬ ПРИ СОБЛЮДЕНИИ ПРАВИЛ БЕЗОПАСНОСТИ В ЭКСПЛУАТАЦИИ ЗДАНИЯ (СООРУЖЕНИЯ). МЕРОПРИЯТИЯ ВЫПОЛНЕНЫ НА ОСНОВАНИИ ТЕХНОЛОГИЧЕСКИХ ЗАДАНИЙ И УКАЗАННЫХ В НИХ КАТЕГОРИЙ ПРОИЗВОДСТВ.

ГЛАВНЫЙ ИНЖЕНЕР ПРОЕКТА — ОСТАШЕВСКИЙ
ГЛАВНЫЙ СПЕЦИАЛИСТ — ЯСИНОВСКИЙ
ДАТА

8689/7 84

ПРИВЯЗАН

ИНВ №

ТП904-1-55.84ВК

КОМПРЕССОРНАЯ СТАНЦИЯ 4К-250 АО С ОСУШКОЙ ВОЗДУХА

Инж.	Пундиков	
Рук. гр.	Аникин	
Гл. спец.	Ясиновский	
Нач. отд.	Верченко	
Н. контр.	Александров	
ГИП	Осташевский	

СТАДИЯ	ЛИСТ	ЛИСТОВ
Р	1	3

ОБЩИЕ ДАННЫЕ

ГОССТРОЙ СССР РОСТОВСКИЙ ПРОМСТРОЙНИЙПРОЕКТ

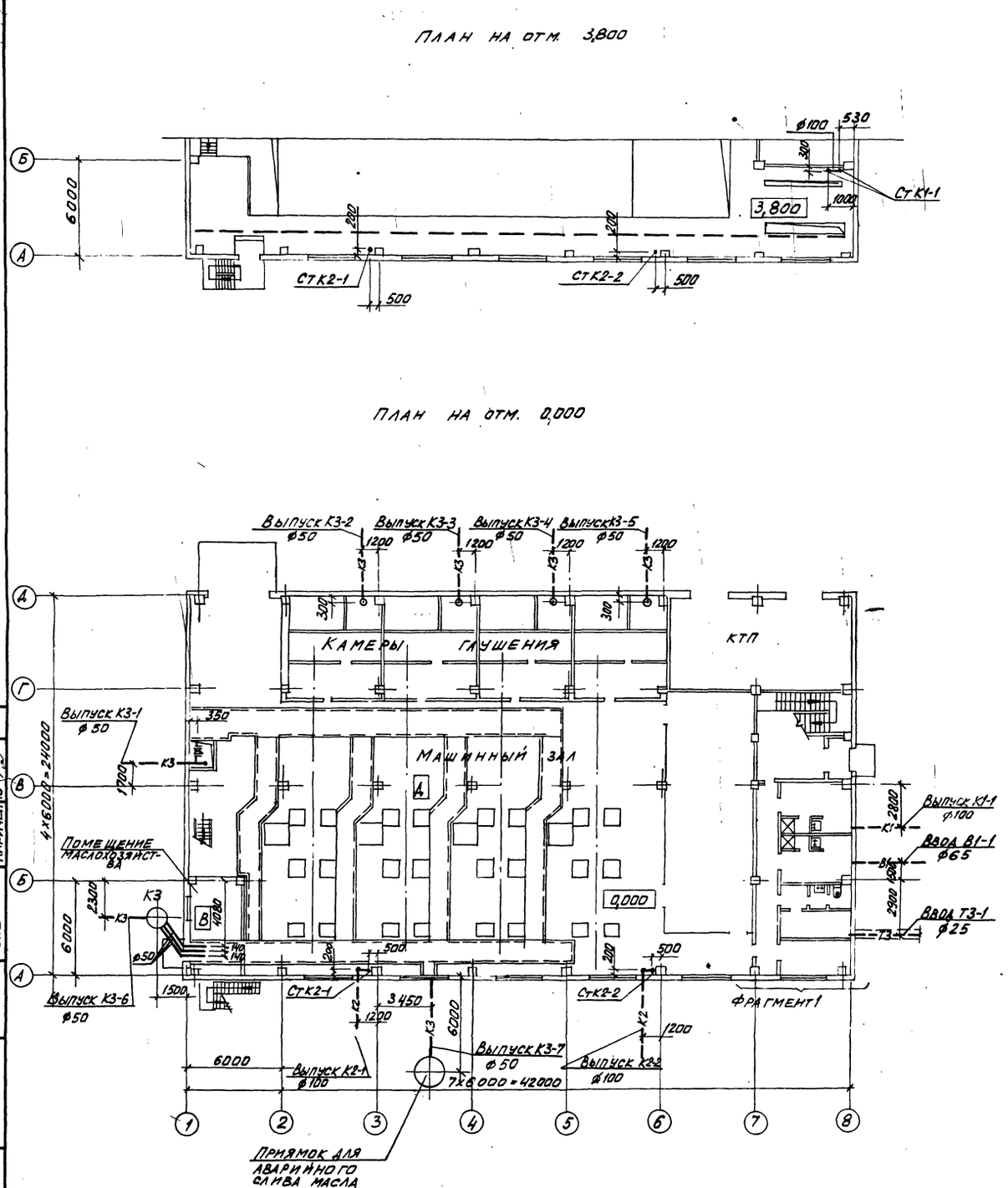

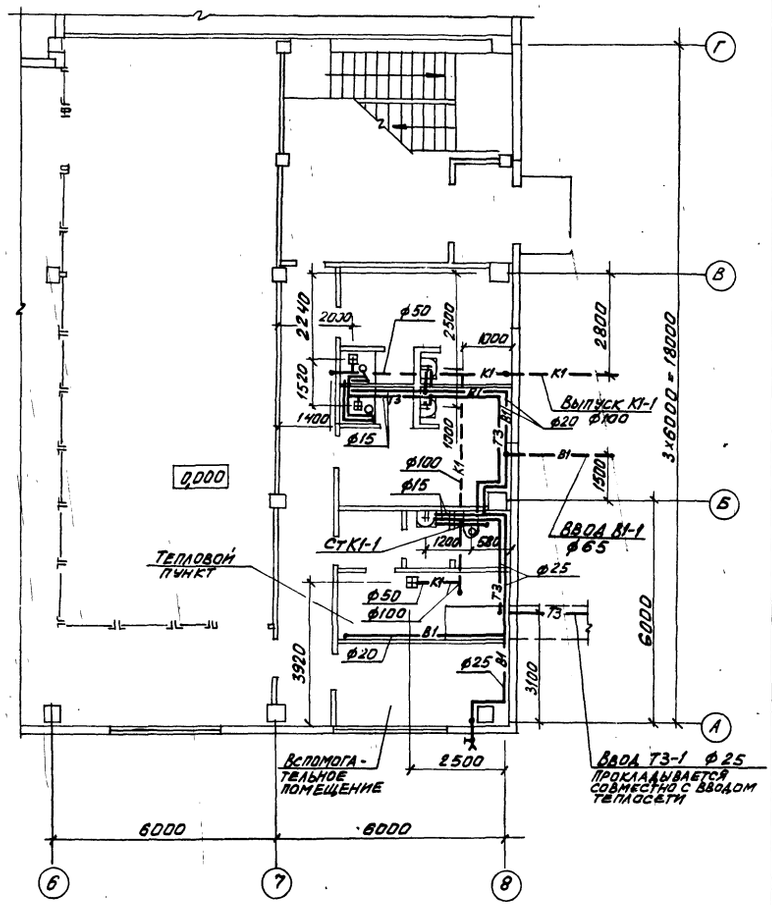

ПРИВЯЗАН

ИНВ. №

8689/7 85

ТП 904-1-55.84-ВК

КОМПРЕССОРНАЯ СТАНЦИЯ 4К-250 АО С ОСУШКОЙ ВОЗДУХА

Инж.	Пундиков		
Рук. гр.	Аникин		
Гл. спец.	Ясиновский		
Нач. отд.	Верченко		
Н. кон.	Александров		
ГИП	Осташевский		

СТАДИЯ	ЛИСТ	ЛИСТОВ
Р	2	

ПЛАНЫ

ГОССТРОЙ СССР РОСТОВСКИЙ ПРОМСТРОЙНИИПРОЕКТ

Типовой проект 904-1-5584-ВК Альбом 7

План кровли

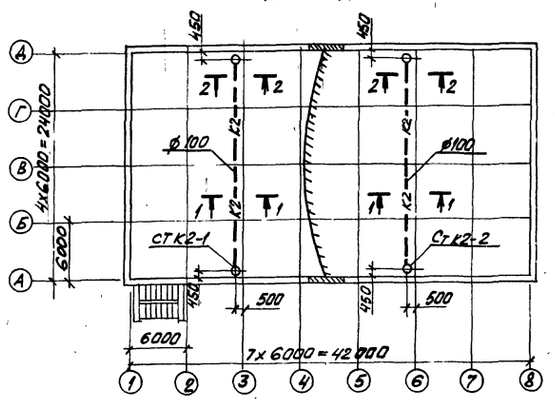

В1

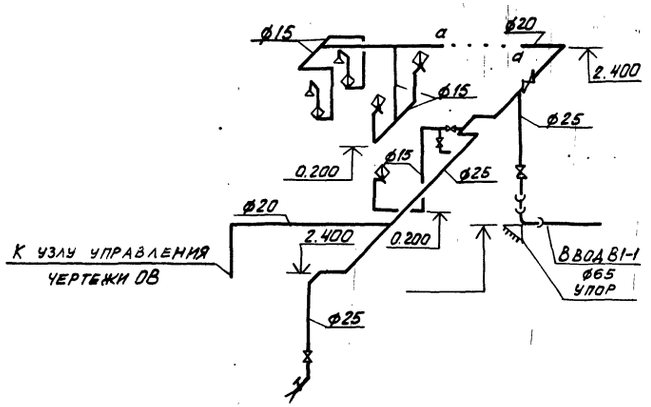

Т3

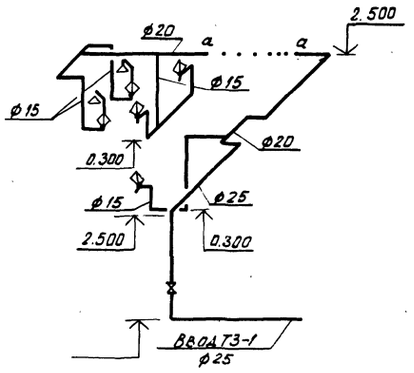

К2

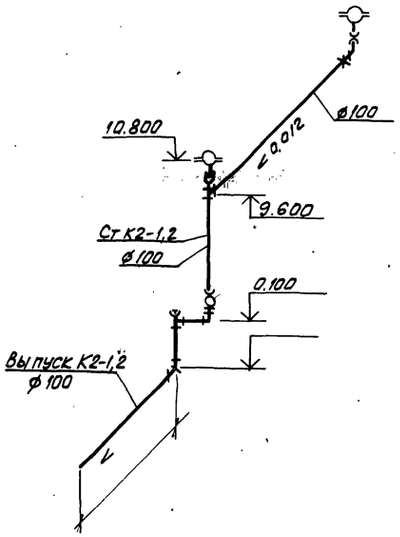

К1

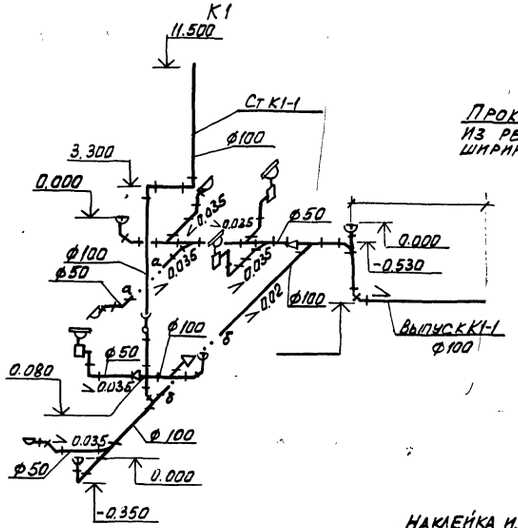

2-2

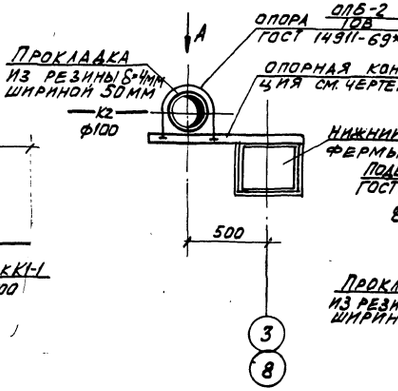

1-1

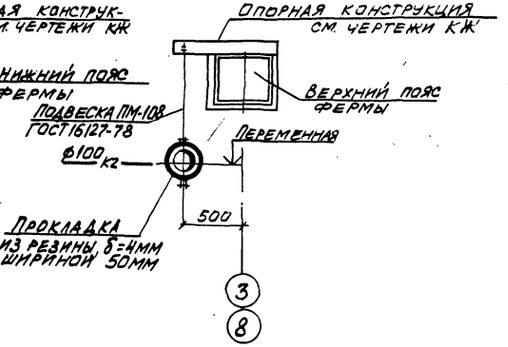

Вид А

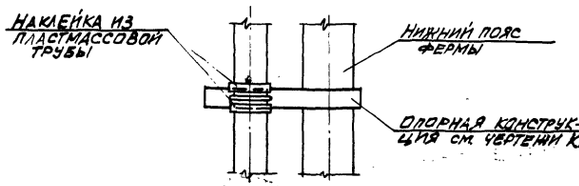

К3

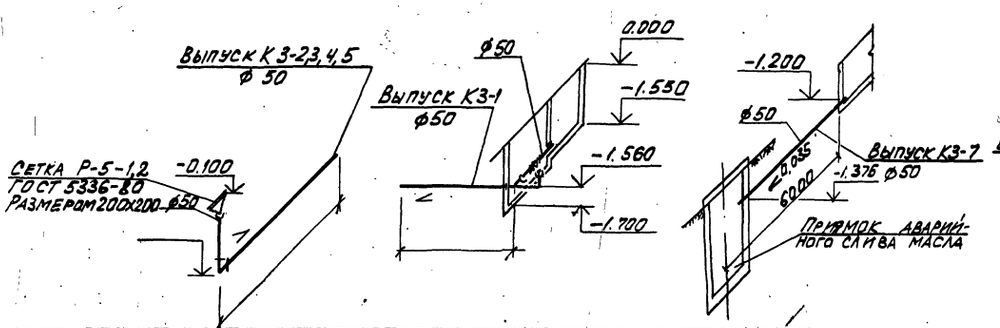

Согласовано: ОСП-1 Бескоровайный, ОСП-1 Моргунов, ОПВ Харичков

Инв. № подл. | Подпись и дата | Взам. инв. №

			привязан
			Инв. №

8689/7 86

ТП 904-1-5584-ВК

Компрессорная станция 4К-250АО с осушкой воздуха

Стадия	Лист	Листов	
Р	3		

Инж.	Пундиков	
Рук. гр.	Аникин	
Гл. спец.	Ясиновская	
Нач. отд.	Верченко	
Н. контр.	Александров	

План кровли. Схемы.

Госстрой СССР Ростовский Промстройниипроект

План-схема

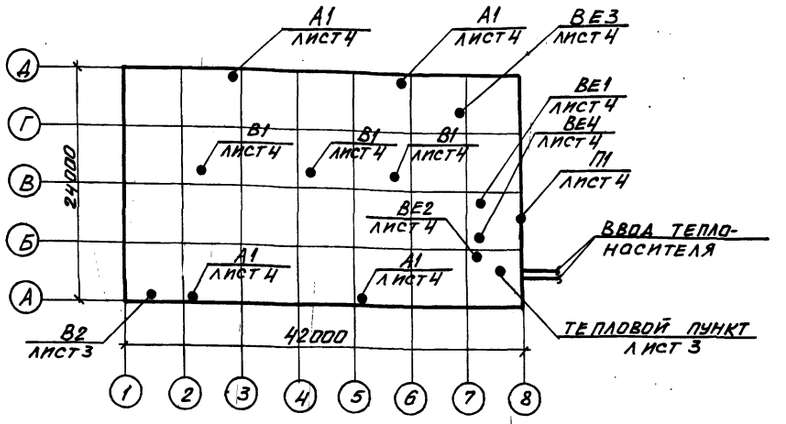

Общие указания.

Проект разработан для трех климатических районов с расчетными температурами наружного воздуха:

Зимний период	−20°	−30°	−40°
Летний период	28°	22°	21°

Теплоноситель для системы отопления – перегретая вода Т=150-70°С.

Трубопроводы системы отопления монтируются из стальных водогазопроводных легких труб по ГОСТ 3262-75. После монтажа трубопроводы и нагревательные приборы окрашиваются лаком БТ-577 за два раза по грунту ПФ-020 за один раз.

Трубопроводы узла управления, окрашиваются грунтом ПФ-020, изолируются пухшнуром из минеральной ваты толщиной 35мм и покрываются лакостеклотканью по рубероиду.

Вентиль 15кч 892 п3 Ду=25мм, устанавливаемый для агрегатов системы А1 лист 6, подключается по чертежам проекта автоматизации (см. альбом 3 данного типового проекта).

В помещении маслохозяйства предусматривается ограждение экранами местных нагревательных приборов по типовой серии 5.904-3.

Кронштейны для крепления воздушно-отопительных агрегатов приведены в строительной части проекта.

Опознавательная окраска трубопроводов выполняется в соответствии ГОСТ 14202-69.

Монтаж систем вентиляции производится в соответствии со СНиП III-28-75.

Воздуховоды систем В2, ВЕ1, ВЕ3, проложенные внутри помещений изготавливаются из кровельной стали, а воздуховоды, проложенные снаружи – из тонколистовой стали толщиной 1,4мм. Воздуховод системы В2, проложенный через помещение машинного зала выполняется из тонколистовой стали толщиной 1,4мм на сварке и оштукатуривается перлитовой штукатуркой толщиной 25мм по металлической сетке. Воздуховоды систем ВЕ2, ВЕ4 выполняются из тонколистовой оцинкованной стали. Воздуховоды из кровельной и тонколистовой стали покрываются эмалью ПФ-115 по грунту ПФ-020 внутри и снаружи за один раз. Вторая окраска наружной поверхности воздуховодов выполняется после их монтажа. Узлы прохода через кровлю систем ВЕ1, ВЕ3, выполняются с клапанами по серии 5.904-10.

Указание по привязке проекта.

Данные характеристики вентиляционного оборудования и расчеты воздушно-тепловых балансов уточняются при привязке проекта к конкретным условиям промплощадки.

Данный проект выполнен в соответствии с действующими строительными нормами и правилами проектирования, которые предусматривают мероприятия, обеспечивающие взрывную, взрывопожарную и пожарную безопасность при соблюдении правил безопасности в эксплуатации здания (сооружения). Мероприятия выполнены на основании технологических заданий и указанных в них категорий производств.

Главный инженер проекта Осташевский Г.В.

Основные показатели по чертежам отопления и вентиляции

Здания (сооружения) помещения	Объем м³	Периоды года при $t_н$, °С	Расход тепла ккал/ч: на отопление *	на вентиляцию	на горячее водоснабжение	общий	Расход холода ккал/ч	Установленная мощность электродвигателей, квт
Компрессорная станция 4К-250АО	10430	−20	10250 / 85200	—	—	10250	—	15,20
		−30	13100 / 117500	—	—	13100	—	13,60
		−40	31150 / 149800	—	—	31150	—	15,12

* В числителе приведен расход тепла на отопление компрессорной в рабочее время, в знаменателе – при дежурном отоплении.

Ведомость рабочих чертежей основного комплекта ТП 904-1- -ОВ

Лист	Наименование	Примечание
1	Общие данные (начало)	
2	Общие данные (окончание)	
3	План на отм. 0.000	
4	План на отм. 3.800	
5	Схема системы отопления. Узел управления	
6	Схема системы теплоснабжения установок А1	
7	Разрезы 1-1; 2-2; 3-3. Схемы систем В2; ВЕ1; ВЕ2; ВЕ3ВЕ4	

8689/7 87

Привязан

Инв. №

ТП 904-1-55.84-ОВ

Компрессорная станция 4К-250АО с осушкой воздуха

Провер.	Щетковский		
Инженер	Гендзелевская		
Ст. инж.	Щетковский		
Рук. гр.	Кириченко		
Гл. спец.	Рывкис		
Нач. отд.	Комов		
Н. контр.	Арапова		
ГИП	Осташевский		

Стадия	Лист	Листов
Р	1	7

Общие данные (начало)

Госстрой СССР Ростовский Промстройниипроект

Инв. № подл. | Подпись и дата | Взам. инв. №

Копировал

Формат А2

Характеристика отопительно-вентиляционных систем

Обозначение системы	Кол. систем	Наименование обслуживаемого помещения (технологического оборудования)	Тип установки	Вентилятор: Тип	№	Схема исполнения	Положение	L* м³/час	P кгс/м²	n об/мин	Электродвигатель: Тип, исполнение по взрывозащите	N квт	n об/мин	Воздухонагреватель: Тип	№	Кол.	t-ра нагрева от	t-ра нагрева до	Расход тепла ккал/час	ΔP кгс/м²	Примечание
В1	3	Машинный зал	Крышный осевой	Ц3-04	12-В	1	—	35650	—	720	4А132S8	4,0	720	—	—	—	—	—	—	—	
В2	1	Помещение маслохозяйства	А2,5105-1	ВЦ4-70	2,5	1	10°	495	22	1400	4АА56А4	0,12	1400	—	—	—	—	—	—	—	
П1	1	$t_н$=28° помещение оператора	КБ1-063	-01-У3	Кондиционер автономный			БК-2500			Бытовой авто-	1,6	—	—	—	—	—	—	—	—	
А1	4	$t_н$=-20° Машинный зал на отм. 3.800	А02-4-01У3	В-06-300	5	1	—	3200	—	1370	4АА63В4	0,37	1370	КВБ	7-П	1	5	19,7	13565	—	
	4	$t_н$=-30°	А02-4-01У3	В-06-300	5	1	—	3200	—	1370	4АА 63 В4	0,37	1370	КВБ	7-П	1	5	25,6	19000	—	
	4	$t_н$=-40°	А02-6,3-01У3	В-06-300	4	1	—	5100	—	2810	4АХ71А2	0,75	2810	КВБ	9-П	1	5	21,6	24440	—	

* Производительность системы В1 дана при $t_н$ = 28°С

Таблица воздушно-тепловых балансов

Наименование помещений	Объем помещений	Период	Расчетная наружная температура, градусы	Температура в помещении, градусы	Теплопотери помещения ккал/час	Тепловыделения ккал/час: от оборудования	от радиации	Всего	Теплоизбытки + недостаток тепла −	Тепло для отопления помещения в нерабочее время ккал/ч	Вытяжка: Количество воздуха м³/час	Чем удаляется	Приток: Количество воздуха м³/час	Чем обеспечивается
Машинный зал на отм. 0.000	2300	Зима	-20	20	22400	34000	—	34000	+11600	14000	Естественное проветривание			
			-30	20	27200	34000	—	34000	+6800	19500				
			-40	20	33600	34000	—	34000	+400	25200				
		Лето	28	31	—	34000	5000	39000	+39000	—	32650	В1 через проемы в перекрытии	32325	через фрамуги окон
			22	25	—	34000	4000	38000	+38000	—	31175		30850	
			21	24	—	34000	3000	37000	+37000	—	30250		29950	
Машинный зал на отм. 3.800	6250	Зима	-20	20	87000	115000	—	115000	+28000	54250	Естественное проветривание			
			-30	20	108000	115000	—	115000	+7000	76000				
			-40	20	130000	115000	—	115000	−15000	97750				
		Лето	28	33	—	115000	32000	147000	+147000	—	74300	В1	73100	через фрамуги окон
			22	27	—	115000	30000	145000	+145000	—	71850		70650	
			21	26	—	115000	29000	144000	+144000	—	71125		69950	
Помещение оператора на отм. 3.800	195	Зима	-20	20	2200	2600	—	2600	+400	2200	Естественное проветривание			
			-30	20	2750	2600	—	2600	−150	2750				
			-40	20	3300	2600	—	2600	−700	3300				
		Лето	28	25	—	2600	200	2800	+2800	—	450	через неплотности	450	П1
			22	25	—	2600	150	2750	+2750	—	2575	ВЕ1	2550	через фрамуги окон
			21	24	—	2600	150	2750	+2750	—	2575		2550	
Помещение маслохозяйства на отм. 0.000	90	Зима	-20	20	3000	—	—	—	−3000	3000	450	В2	450	из машзала через огнезадерживающий клапан в стене
			-30	20	3700	—	—	—	−3700	3700	450		450	
			-40	20	4400	—	—	—	−4900	4400	450		450	
		Лето	28	28	—	—	—	—	—	—	450	В2	450	через фрамугу окна
			22	22	—	—	—	—	—	—	450		450	
			21	21	—	—	—	—	—	—	450		450	

1. Воздухообмен определен в соответствии рекомендациям по расчету воздухообмена помещения по теплоизбыткам серия А3-776.
2. Температура, влажность и подвижность воздуха в машинном зале приняты по ГОСТ 12.1.005-76 для категории работ — „легкая-1".
3. Для поддержания температуры не выше 25° в помещении оператора, при $t_н$=28°С предусматривается установка автономного кондиционера БК-2500.

Ведомость ссылочных и прилагаемых документов

Обозначение	Наименование	Примечание
	Ссылочные документы	
4.904-69	Детали крепления санитарно-технических приборов и трубопроводов	комплект
4.903-10. выпуск 1,3,8	Изделия и детали трубопроводов для тепловых сетей	комплект
5.904-10	Узлы прохода вентиляционных вытяжных шахт через покрытия промышленных зданий	комплект
1.494-32	Зонты и дефлекторы вентиляционных систем	комплект
5.904-5	Гибкие вставки к центробежным вентиляторам	комплект
5.904-1 выпуск 0,1	Детали крепления воздуховодов	комплект
1.494-10	Решетки щелевые регулирующие типа Р	комплект
ОВ-02-155	Огнезадерживающие клапаны прямоугольного сечения	комплект
1.494-30 выпуск 2	Установка и крепление центробежных вентиляторов Ц4-70	комплект
5.903-2	Воздухосборники для систем отопления и теплоснабжения вентиляционных установок	комплект
5.904-3	Ограждение нагревательных приборов для помещений категорий А,Б, В и Е	комплект

Привязан

Инв. № 8689/7 88

Провер.	Шетковский		ТП 904-1-55.84 ОВ
Инжен.	Генделевская		Компрессорная станция 4К-250 АО с осушкой воздуха
Ст. инж.	Шетковский		Стадия Р; Лист 2; Листов
Рук. гр.	Кириченко		
Гл. спец.	Рывкис		Общие данные (окончание)
Нач. отд.	Комов		Госстрой СССР Ростовский Промстройниипроект
Н. контр.	Арапова		
ГИП	Осташевский		

Инв. № подл. | Подпись и дата | Взам. инв. №

Копировал Формат А2

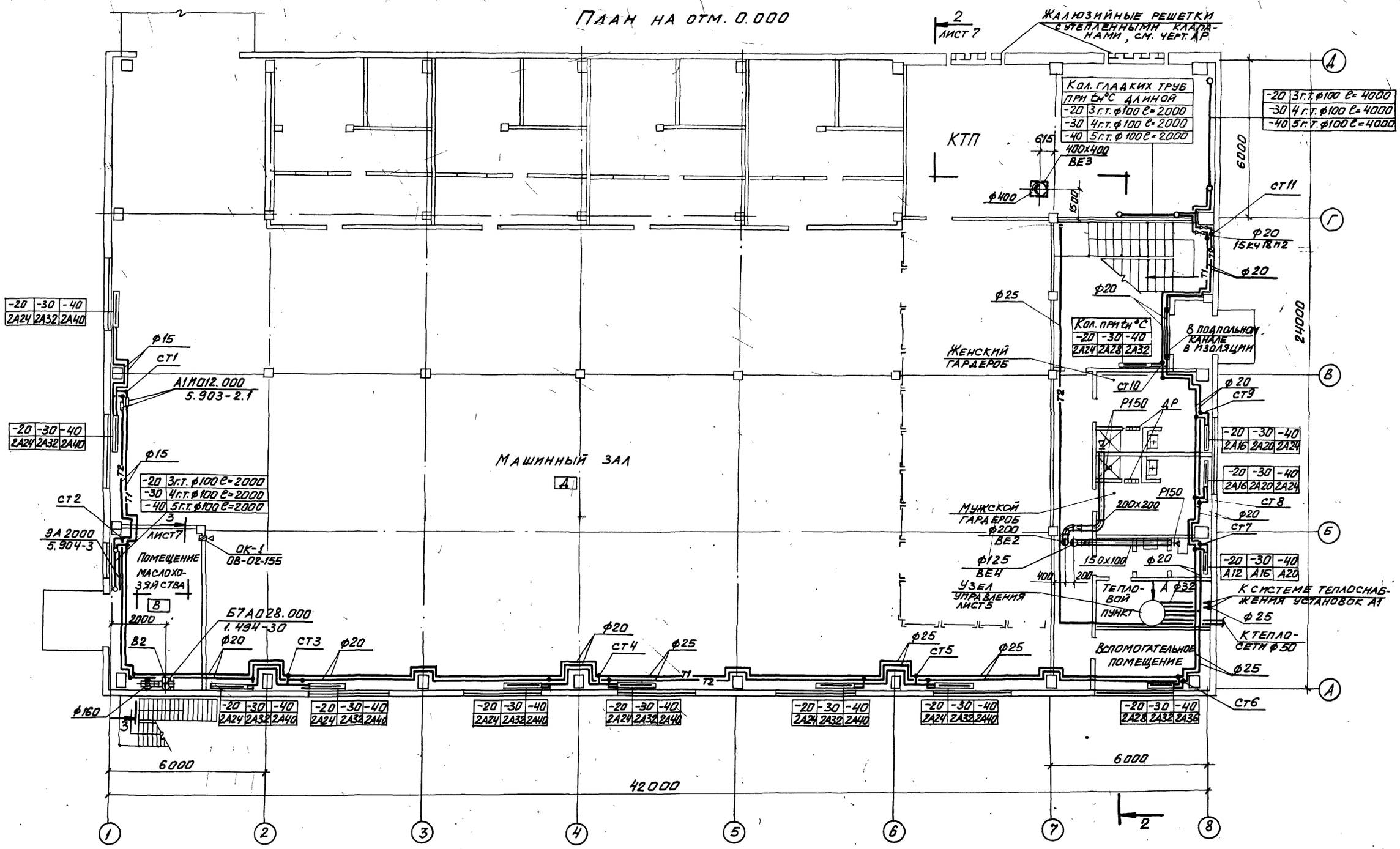

8689/7 89

Провер.	Щетковский		
Инжен.	Гендзелевская		
Ст. инж.	Щетковский		
Рук. гр.	Кириченко		
Гл. спец.	Рывкис		
Нач. ОПВ	Комов		
Н. контр.	Арапова		
ГИП	Осташевский		

ПРИВЯЗАН

ТП 904-1-55.84-ОВ

Компрессорная станция 4К-250А0 с осушкой воздуха

Стадия	Лист	Листов
Р	3	

План на отм. 0.000

Госстрой СССР
Ростовский
Промстройниипроект

Инв. № подл. | Подпись и дата | Взам. инв. №

Чл. Ч. Подл. | Подпись и дата | Взам. инв. №

ОВК | Моргунов | Аникин

Ц.П.Т.1 | Декоративный сектор

ИПОВОЙ ПРОЕКТ 904-1-55.84-ОВ Альбом 1

Типовой проект 904-1-55.84-ОВ Альбом 7

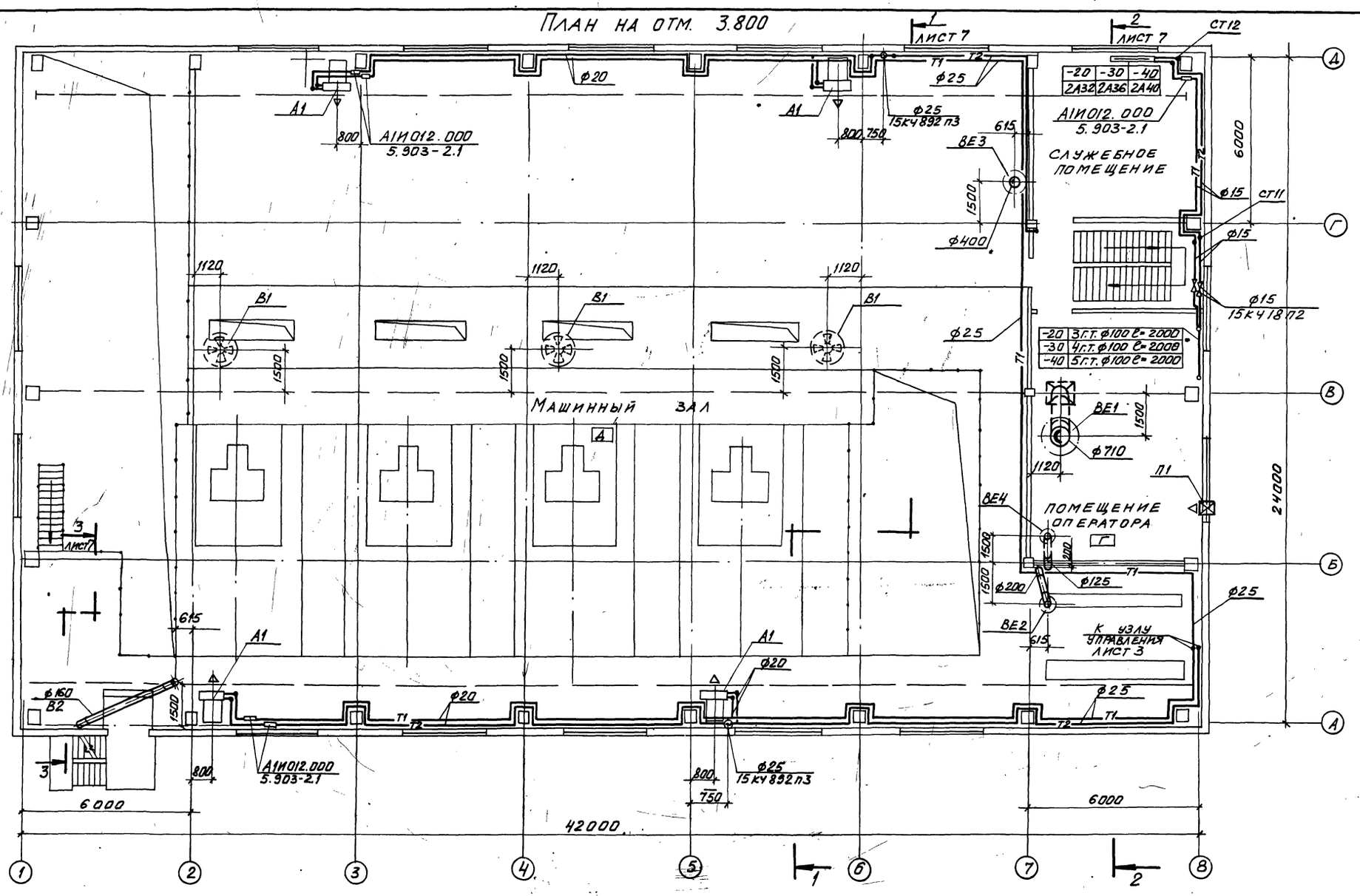

8689/7 90

Провер.	Щетковский		
Инжен.	Гендзелевская		
Ст. инж.	Щетковский		
Рук. гр.	Кириченко		
Гл. спец.	Рывкис		
Нач. отд.	Комов		
Н. контр.	Арапова		
ГИП	Осташевский		

ТП904-1-55.84 ОВ

Компрессорная станция 4К-250А0 с осушкой воздуха

Стадия	Лист	Листов
Р	4	

План на отм. 3.800

Госстрой СССР Ростовский Промстройниипроект

Согласовано: ОСП-1 Бескоровайный, Моргунов, Аникин; ОВК

Инв. № подл. | Подпись и дата | Взам. инв. №

Инв. № подл.

Система отопления

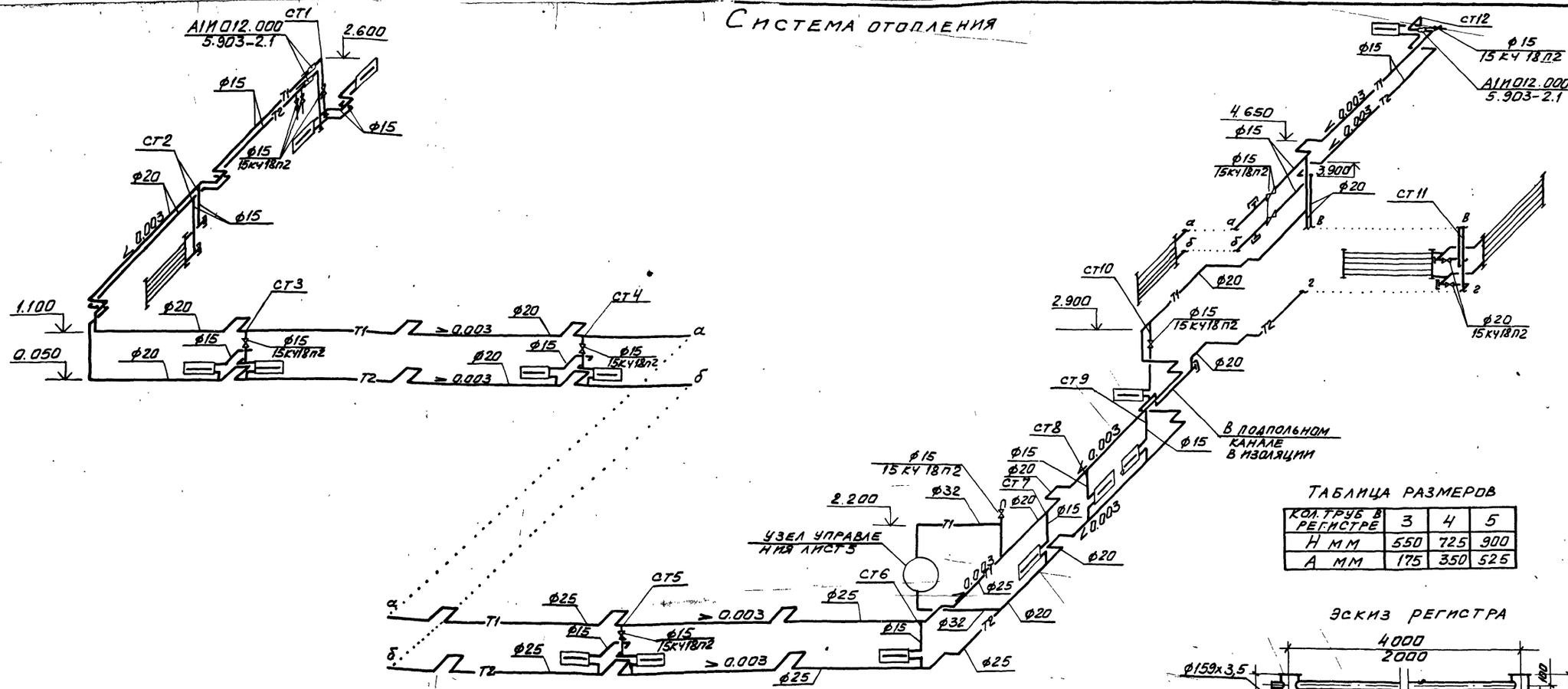

Таблица размеров

Кол. труб в регистре	3	4	5
H мм	550	725	900
A мм	175	350	525

Эскиз регистра

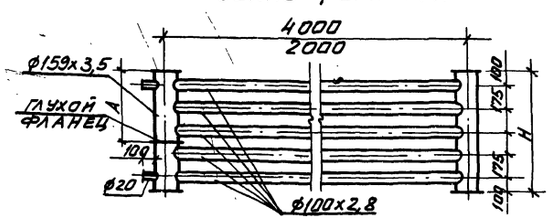

Узел управления (вид по стрелке А)

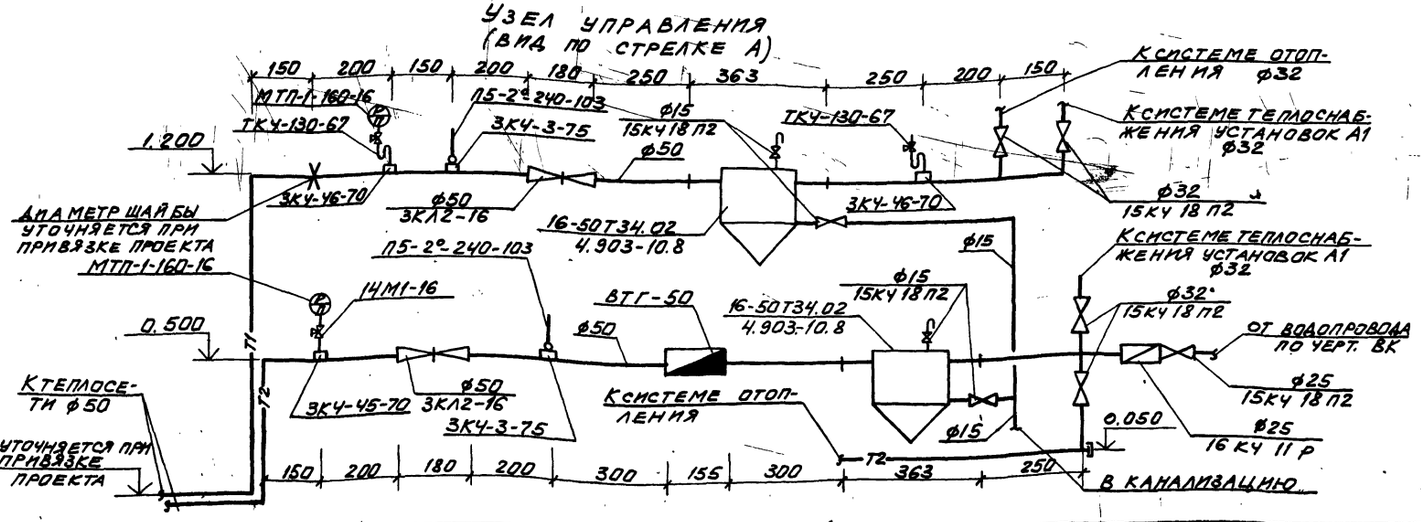

Провер.	Шетковский		ТП 904-1-5584-ОВ
Инжен.	Генделевская		Компрессорная станция 4К-250АО с осушкой воздуха
Ст.инж.	Шетковский		
Рук.гр.	Кравченко		Стадия Р; Лист 5; Листов
Гл.спец.	Рывкис		
Нач.отд.	Комов		Схема системы отопления. Узел управления
Н.контр.	Аралова		Госстрой СССР Ростовский Промстройниипроект
ГИП	Осташевский		

8689/7 91

Привязан

Инв.№

Копировал

Типовой проект 904-1-55.84-ОВ Альбом 7

Согласовано
ОВК Аникин

Инв.№ подл. | Подпись и дата | Взам.инв.№

Система теплоснабжения установок А1

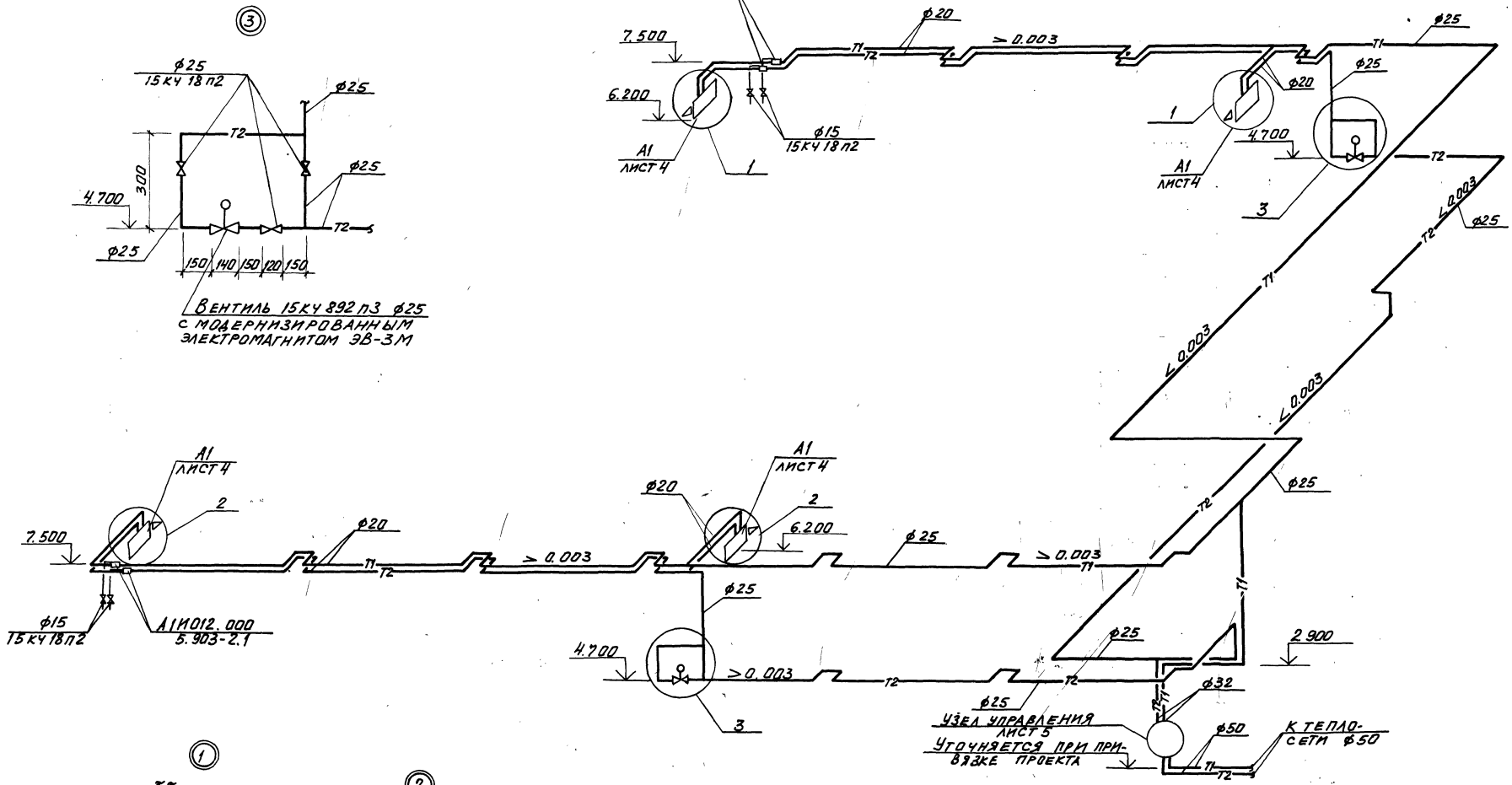

8689/7 92

				ТП 904-1-55.84 ОВ	
Провер.	Шетковский			Компрессорная станция 4К-250АО с осушкой воздуха	
Инжен.	Гендзелевская				
Ст.инж.	Шетковский				
Рук.гр.	Кирпченко				
Гл.спец.	Рывкис				
Нач.отд.	Компв				
Н.контр.	Арапова			Схема системы теплоснабжения установок	Стадия Р; Лист 6; № тов
ГИП					Госстрой СССР Ростовский

Привязан

Инв.№

Разрез 1-1

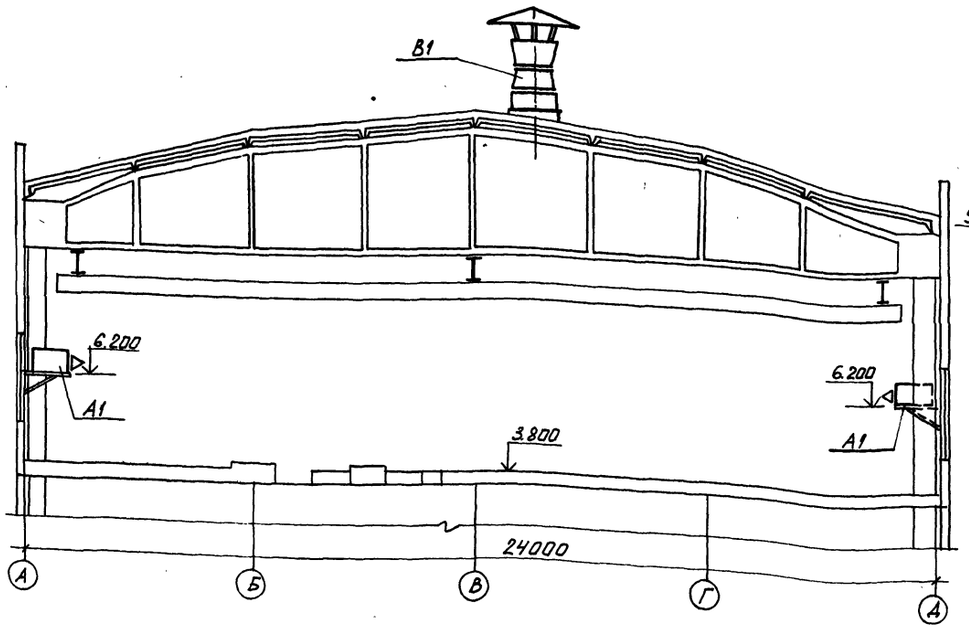

Разрез 2-2

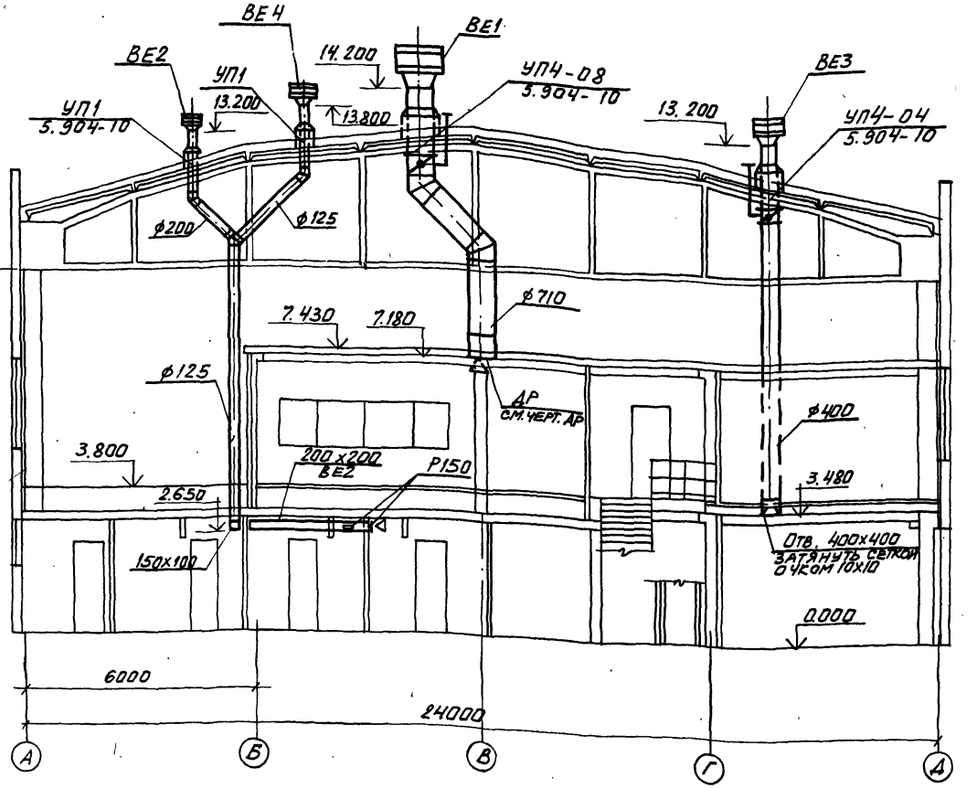

Разрез 3-3

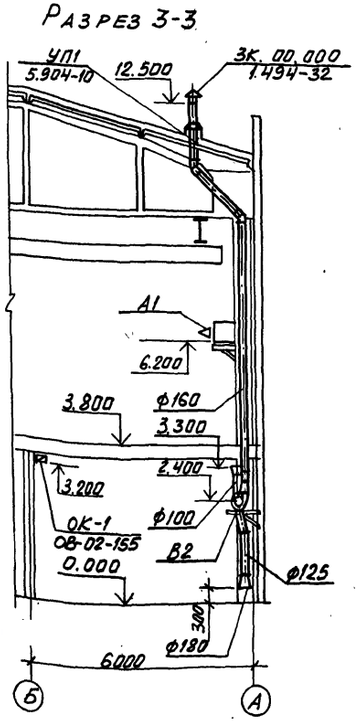

ВЕ1

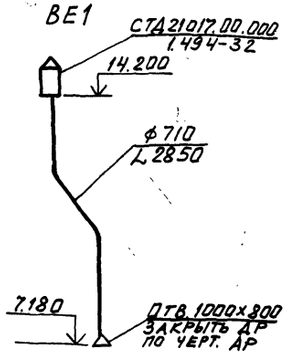

ВЕ3

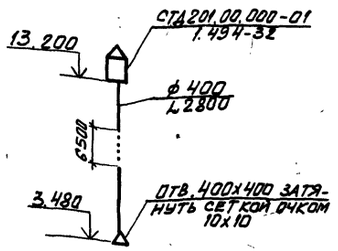

ВЕ2

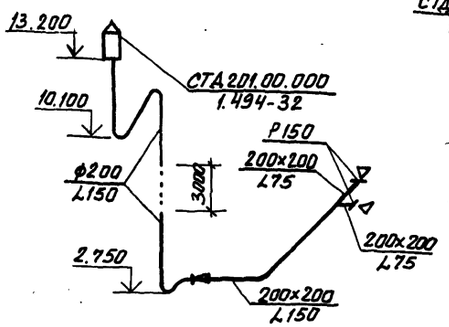

ВЕ4

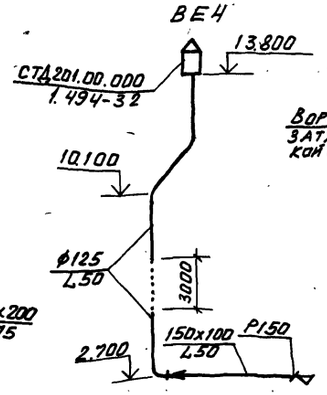

В2

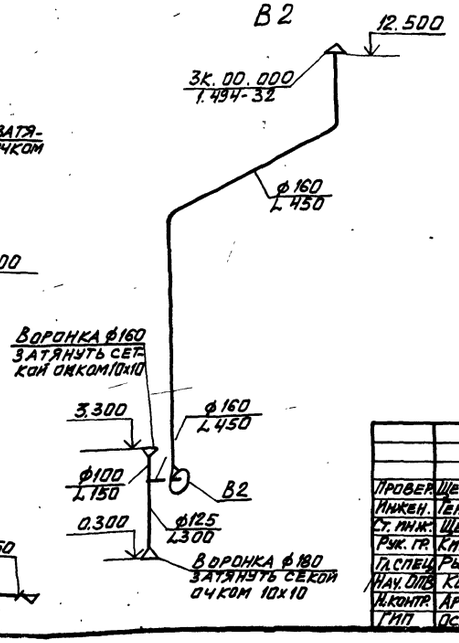

Гип	Осташевский		ТП 904-1-55.84-ОВ		
Нач. отд.	Комов		Компрессорная станция 4К-250 АО с осушкой воздуха		
Рук. гр.	Кириченко				
Гл. спец.	Рывкис				
Ст. инж.	Шетковский				
Инжен.	Гендзелевская				
Провер.	Шетковский				
			Разрезы 1-1; 2-2; 3-3. Схемы систем В2; ВЕ1; ВЕ2; ВЕ3; ВЕ4	Стадия: Р; Лист: 7; Листов:	
				Госстрой СССР Ростовский Промстройниипроект	

8689/7

93

Привязан

Инв. №

Инв. № подл. | Подпись и дата | Взам. инв. № | Инв. № дубл. | Подпись и дата |