# ТИПОВОЙ ПРОЕКТ

# 904-1-55.84

# КОМПРЕССОРНАЯ СТАНЦИЯ

## АВТОМАТИЗИРОВАННАЯ

## ОТДЕЛЬНО СТОЯЩАЯ 6(4)К-250 АО

## ПРОИЗВОДИТЕЛЬНОСТЬЮ

## 1500(1000)$М^3$/МИН ОСУШЕННОГО ВОЗДУХА

## АЛЬБОМ 6

## АРХИТЕКТУРНО-СТРОИТЕЛЬНАЯ И САНТЕХНИЧЕСКАЯ ЧАСТИ ДЛЯ 6 КОМПРЕССОРОВ

8689/6

ь. 7-22

Исключен из числа действующих и.1.86

gost.e-ecolog.ru

КФ ЦИТП инв. № 8689/6

# ТИПОВОЙ ПРОЕКТ 904-1-55.84

# КОМПРЕССОРНАЯ СТАНЦИЯ АВТОМАТИЗИРОВАННАЯ ОТДЕЛЬНО СТОЯЩАЯ

# 6(4)К-250А0

## ПРОИЗВОДИТЕЛЬНОСТЬЮ 1500(1000)$м^3$/МИН ОСУШЕННОГО ВОЗДУХА

## АЛЬБОМ 6

СОСТАВ ПРОЕКТА:

| | |
|---|---|
| АЛЬБОМ 1 | ТЕХНОЛОГИЧЕСКАЯ ЧАСТЬ. |
| АЛЬБОМ 2 | ЭЛЕКТРОТЕХНИЧЕСКАЯ ЧАСТЬ. |
| АЛЬБОМ 3 | АВТОМАТИЗАЦИЯ И КИП. ЧЕРТЕЖИ. |
| АЛЬБОМ 4 | АВТОМАТИЗАЦИЯ И КИП. ЗАДАНИЕ ЗАВОДУ ИЗГОТОВИТЕЛЮ ДЛЯ 6 КОМПРЕССОРОВ |
| АЛЬБОМ 5 | АВТОМАТИЗАЦИЯ И КИП. ЗАДАНИЕ ЗАВОДУ ИЗГОТОВИТЕЛЮ ДЛЯ 4 КОМПРЕССОРОВ |
| АЛЬБОМ 6 | АРХИТЕКТУРНО-СТРОИТЕЛЬНАЯ И САНТЕХНИЧЕСКАЯ ЧАСТИ ДЛЯ 6 КОМПРЕССОРОВ |
| АЛЬБОМ 7 | АРХИТЕКТУРНО-СТРОИТЕЛЬНАЯ И САНТЕХНИЧЕСКАЯ ЧАСТИ ДЛЯ 4 КОМПРЕССОРОВ |
| АЛЬБОМ 8 | СТРОИТЕЛЬНЫЕ КОНСТРУКЦИИ И ИЗДЕЛИЯ. |
| АЛЬБОМ 9 | НЕСТАНДАРТИЗИРОВАННОЕ ОБОРУДОВАНИЕ. ТЕХНОЛОГИЧЕСКАЯ ЧАСТЬ |
| АЛЬБОМ 10 | СБОРНИК СПЕЦИФИКАЦИЙ ОБОРУДОВАНИЯ ДЛЯ 6 КОМПРЕССОРОВ |
| АЛЬБОМ 11 | СБОРНИК СПЕЦИФИКАЦИЙ ОБОРУДОВАНИЯ ДЛЯ 4 КОМПРЕССОРОВ |
| АЛЬБОМ 12 | СМЕТЫ И ВЕДОМОСТИ ПОТРЕБНОСТИ В МАТЕРИАЛАХ ДЛЯ 6 КОМПРЕССОРОВ |
| АЛЬБОМ 13 | СМЕТЫ И ВЕДОМОСТИ ПОТРЕБНОСТИ В МАТЕРИАЛАХ ДЛЯ 4 КОМПРЕССОРОВ |

ПРИМЕНЕННЫЕ МАТЕРИАЛЫ:

ТИПОВОЙ ПРОЕКТ 407-3-168/75 ТРАНСФОРМАТОРНЫЕ ПОДСТАНЦИИ С КАБЕЛЬНЫМИ И ВОЗДУШНЫМИ ВВОДАМИ 6-10 КВ. НА ОДИН И ДВА ТРАНСФОРМАТОРА МОЩНОСТЬЮ ДО 2×630 КВА АЛЬБОМ 3 /РАСПРОСТРАНЯЕТ СВЕРДЛОВСКИЙ ФИЛИАЛ ЦИТП/


РАЗРАБОТАН ГОСУДАРСТВЕННЫМИ ПРОЕКТНЫМИ ИНСТИТУТАМИ:

ГИПРОСТРОЙДОРМАШ; АЛЬБОМЫ 1,2,3,4,5,9,10,11,12,13

РОСТОВСКИЙ ПРОМСТРОЙНИИПРОЕКТ: АЛЬБОМЫ 6,7,8,10,11,12,13

ГЛАВНЫЙ ИНЖЕНЕР ИНСТИТУТА В.Р.НИКИТЕНКО

ГЛАВНЫЙ ИНЖЕНЕР ПРОЕКТА Г.В. ОСТАШЕВСКИЙ

УТВЕРЖДЕН МИНСТРОЙДОРМАШЕМ РЕШЕНИЕ №20/83 ОТ 1.11.1983 г

ВВЕДЕН В ДЕЙСТВИЕ ГИПРОСТРОЙДОРМАШЕМ С 30.12.1983 г ПРИКАЗ №190-П ОТ 20.12.1983 г



КФ ЦИТП инв. № 8689/6

Альбом 6

Типовой проект 904-1-55.84-АР


| Лист | Наименование | Страница |
|---|---|---|
| | Содержание альбома | 2 |
| | Пояснительная записка | 3-5 |
| | | |
| | Архитектурные решения | |
| 1 | Общие данные (начало). | 6 |
| 2 | Общие данные (окончание). | 7 |
| 3 | Схемы расположения подземных конструкций и опор под внутренние перегородки (начало). | 8 |
| 4 | Схемы расположения подземных конструкций и опор под внутренние перегородки (окончание). | 9 |
| 5 | Планы на отм. 0.000 и 3.800. | 10 |
| 6 | Фрагменты плана 1-3. Схема расположения накладных проступей. | 11 |
| 7 | Фрагмент плана 4. | 12 |
| 8 | Разрезы 1-1 - 5-5 | 13 |
| 9 | Фасады | 14 |
| 10 | Схемы расположения опор двойного пола и деревянных щитов. | 15 |
| 11 | Сечения 1-1 - 2-2 | 16 |
| 12 | Ведомость отделки помещений. Экспликация полов. План кровли. | 17 |
| 13 | Узлы I-XI. Схема установки закладных элементов в проеме ворот. | 18 |
| | | |
| | Конструкции железобетонные | |
| 1 | Общие данные (начало). | 19 |
| 2 | Общие данные (продолжение). | 20 |
| 3 | Общие данные (окончание). | 21 |
| 4 | Схема расположения элементов фундаментов. Узел I. | 22 |
| 5 | Узлы II - VIII | 23 |
| 6 | Узлы IX - XX, А, Б. | 24 |
| 7 | Фундаменты Фм1 - Фм3. | 25 |
| 8 | Фундаменты Фм5 - Фм7, Фм18 | 26 |
| 9 | Фундаменты Фм8 - Фм10. | 27 |
| 10 | Фундаменты Фм4, Фм11, Фм12. | 28 |
| 11 | Фундаменты Фм13 - Фм17. | 29 |
| 12 | Схемы расположения элементов колодцев К1, К2, К3; плит перекрытия и элементов канала КН1 (начало) | 30 |
| 13 | Схемы расположения элементов колодцев К1, К2, К3; плит перекрытия и элементов канала КН1 (продолжение). | 31 |
| 14 | Схемы расположения элементов колодцев К1, К2, К3; плит перекрытия и элементов канала КН1 (окончание) | 32 |
| 15 | Спецификация к участкам монолитным Ум1 - Ум5, Ум9. | 33 |
| 16 | Спецификация к участкам монолитным Ум6 - Ум8. Ведомость расхода стали. | 34 |
| 17 | Участок монолитный Ум1. | 35 |
| 18 | Участки монолитные Ум2 - Ум5. | 36 |
| 19 | Участки монолитные Ум6 - Ум8 | 37 |
| 20 | Участок монолитный Ум9. Ведомость деталей. | 38 |
| 21 | Схема расположения элементов фундамента ФО1 | 39 |
| 22 | Плита ПФм1 | 40 |
| 23 | Плита ПФм2. Спецификация. | 41 |
| 24 | Плита ПФм2. Общий вид (начало). | 42 |
| 25 | Плита ПФм2. Общий вид (продолжение) | 43 |
| 26 | Плита ПФм2. Общий вид (окончание) | 44 |
| 27 | Плита ПФм2. Схема армирования (начало) | 45 |
| 28 | Плита ПФм2. Схема армирования (окончание) | 46 |
| 29 | Спецификация к схемам расположения элементов каркаса, ферм, плит покрытия и перекрытия, элементов лестницы. | 47 |
| 30 | Узлы I - VI. | 48 |
| 31 | Схемы расположения элементов каркаса на отм. 3.800 и ферм. | 49 |
| 32 | Схемы расположения плит перекрытия, покрытия и элементов каркаса на отм. 7.420. | 50 |
| 33 | Схема расположения элементов лестницы. Разрезы 4-4 - 9-9. | 51 |
| 34 | Схемы расположения стеновых панелей (начало) | 52 |
| 35 | Схемы расположения стеновых панелей (продолжение) | 53 |
| 36 | Схемы расположения стеновых панелей (продолжение) | 54 |
| 37 | Схемы расположения стеновых панелей (продолжение) | 55 |
| 38 | Схемы расположения стеновых панелей (окончание) | 56 |
| 39 | Схемы расположения перегородок в осях 1-2, В-10 (начало) | 57 |
| 40 | Схемы расположения перегородок в осях 1-2, В-10 (окончание) | 58 |
| 41 | Плиты Пм1 - Пм13. Спецификация (начало) | 59 |
| 42 | Плиты Пм1 - Пм13. Спецификация (окончание) | 60 |
| 43 | Плиты Пм1, Пм2. | 61 |
| 44 | Плиты Пм3 - Пм7 | 62 |
| 45 | Плиты Пм8 - Пм13. | 63 |
| 46 | Фундаменты под оборудование ФОм1 - ФОм14 (начало) | 64 |
| 47 | Фундаменты под оборудование ФОм1 - ФОм14 (окончание) | 65 |
| | | |
| | Конструкции металлические | |
| 1 | Общие данные. | 66 |
| 2 | Техническая спецификация металла на объект (начало). | 67 |
| 3 | Техническая спецификация металла на объект (окончание). | 68 |
| 4 | Техническая спецификация металла на лестницы | 69 |
| 5 | Ведомость металлоконструкций по видам профилей | 70 |
| 6 | Схема расположения подвесных путей. | 71 |
| 7 | Схема расположения балок перекрытия на отметке 3.800. Разрез 1-1. | 72 |
| 8 | Схема расположения щитов перекрытия на отметке 3.800. | 73 |
| 9 | Разрезы 2-2 - 14-14. Узлы 1-5. | 74 |
| 10 | Схема расположения балок на отметках 3.200, 7.400, 4.600, 5.600. | 75 |
| 11 | Схема расположения коробов электрокабелей | 76 |
| 12 | Шахта для электрокабелей. Схема расположения стоек трубопроводов. | 77 |
| 13 | Схема расположения щитов и балок на отметках 3.800, 0.000. | 78 |
| 14 | Схема расположения щитов перекрытия канала КН1 в осях 1-2, 3, 4, 5, 6, 7. Щиты Щ1 - Щ16. | 79 |
| 15 | Схема расположения жалюзийных решеток, кронштейнов. | 80 |
| 16 | Схема расположения балок и решеток на отм. 0,750, 2,250. Решетки Р1 - Р3. | 81 |
| 17 | Схема расположения лестницы и ограждений, площадки на отметке 3.770. | 82 |
| 18 | Схема расположения наружной лестницы. | 83 |
| | | |
| | Внутренние водопровод и канализация. | |
| 1 | Общие данные | 84 |
| 2 | Планы | 85 |
| 3 | План кровли. Схемы. | 86 |
| | | |
| | Отопление и вентиляция | |
| 1 | Общие данные (начало) | 87 |
| 2 | Общие данные (окончание) | 88 |
| 3 | План на отм. 0.000. | 89 |
| 4 | План на отм. 3.800 | 90 |
| 5 | Схема системы отопления. Узел управления. | 91 |
| 6 | Схема системы теплоснабжения установок А1 | 92 |
| 7 | Разрезы 1-1, 2-2; 3-3. Схемы систем В2, ВЕ; ВЕ2; ВЕ3; ВЕ4. | 93 |


Подпись и дата | Взам. инв. №

Привязан

8689/6 2

Инв. №

904-1-55.84-АР

| | | | |
|---|---|---|---|
| Архит. | Анапалян | | |
| Рук. гр. | Бескоровайный | | |
| ГАП | Петровский | | |
| Нач. отд. | Саакьянц | | |
| ГИП | Ограшкевский | | |

Содержание альбома

| Стадия | Лист | Листов |
|---|---|---|
| Р | 1 | 1 |

Госстрой СССР
РОСТОВСКИЙ ПРОМСТРОЙНИЙПРОЕКТ

ТИПОВОЙ ПРОЕКТ 904-1-55.84 АР АЛЬБОМ 6

## 1. Общие данные

### 1.1. Основание для проектирования

Рабочие чертежи архитектурно-строительной части типового проекта 904-1 — автоматизированной компрессорной 6(4)К-250АО производительностью 1500 (1000) м³/мин осушенного воздуха разработаны в соответствии с планом типового проектирования на 1983 год на основании:

1.1.1. Задания на разработку типовых проектов компрессорных станций автоматизированных отдельно стоящих 6(4)К-250АО; 4(3)К-500АО производительностью 1500(1000); 2000(1500) м³/мин осушенного воздуха.

1.1.2. Технологических заданий на архитектурно-строительную и сантехническую части проекта, выданных институтом „Гипростройдормаш"

### 1.2. Условия строительства.

При разработке рабочих чертежей приняты типовые конструкции и учтены требования нормативных документов, действующих на 1.01.83 года применительно к площадке строительства со следующей характеристикой природных условий:

— Расчетная зимняя температура наружного воздуха для проектирования отопления −20°С; −30°С; −40°С.

— Вес снегового покрова — для II района — 0.7 кПа (70 кгс/м²)
для III района — 1.0 кПа (100 кгс/м²)
для IV района — 1.5 кПа (150 кгс/м²)

— Скоростной напор ветра по СНиП II-6-74 для III географического района (тип местности Б)

— Расчетная глубина промерзания грунта — 1.5 м

— Грунтовые воды на площадке отсутствуют, грунты непучинистые, непросадочные со следующими нормативными характеристиками: $\varphi^{н}=28°$; $C^{н}=2$ кПа (0.02 кгс/см²); $E=14.7$ МПа (150 кгс/см²); $\rho=1.8$ т/м³; коэффициент безопасности по грунту $K_г=1$.

Здание не рассчитано на строительство в районах с сейсмичностью более 6 баллов, на территориях с подработкой горными выработками и в районах вечной мерзлоты.

### 1.3. Общие архитектурно-планировочные решения.

Здание компрессорной станции запроектировано в соответствии с требованиями государственных стандартов СССР на габаритные схемы и параметры зданий промышленных предприятий (ГОСТ 23837-79; ГОСТ 23838-79) с учетом „Правил устройства и безопасной эксплуатации стационарных компрессорных установок, воздуховодов и газопроводов" утвержденных Госгортехнадзором СССР и действующих СНиП.

Здание компрессорной станции имеет простую компактную конфигурацию в плане со встроенными камерами воздухозабора и стравливания.

Условно за отметку 0.000 принята отметка чистого пола помещения машинного зала.

Планировочная отметка земли вокруг здания принята — 0.150

Степень огнестойкости здания компрессорной — II

Класс ответственности здания — II.

Коэффициент надежности — 0.95.

## 2. Архитектурно-строительные решения.

2.1. Основные несущие конструкции приняты по строительным каталогам унифицированных железобетонных конструкций одноэтажных производственных зданий.

— Фундаменты под колонны — монолитные железобетонные стаканного типа. Под наружные стены здания предусмотрены сборные железобетонные фундаментные балки.

— Фундаменты под компрессоры — железобетонные сборно-монолитные.

— Фундаменты под прочее оборудование — монолитные бетонные.

— Колонны, фермы, плиты покрытия — сборные железобетонные

— Каналы — железобетонные сборные и монолитные.

Элементы ограждающих конструкций приняты следующие:

— Стены — однослойные панели из ячеистого бетона марки 35 плотностью $\rho=700$ кг/м³. Толщина стеновых панелей принята 200 мм для всех расчетных температур.

— Кирпичные участки наружных стен в местах устройства ворот приняты толщиной 380 мм для всех расчетных температур из кирпича (ГОСТ 530-80). марки 75 на растворе марки 25 с последующей штукатуркой с обеих сторон.

— Покрытие здания — комплексные плиты с теплоизоляционным слоем из гидрофобизирофанных минераловатных плит повышенной жесткости $\rho=200$ кг/м³ (ГОСТ 22950-78) Толщину утеплителя принимать по таблице 1 в зависимости от расчетной зимней температуры наружного воздуха.

ТАБЛИЦА 1

| Расчетная зимняя температура наружного воздуха | Толщина теплоизоляционного слоя, мм. |
|---|---|
| −20° | 40 |
| −30° | 50 |
| −40° | 60 |

— Кровля — рулонная из рубероида марки РэМ-350, скатная с внутренним водоотводом.

— Освещение здания естественное через окна. Оконные переплеты — деревянные двойные по ГОСТ 12506-67 и стальные переплеты с жалюзийными решетками в камерах воздухозабора и стравливания.

— Внутренние перегородки из сборных железобетонных панелей по серии 1.431-15.

### 2.2 Обслуживание работающих

2.2.1. Бытовое обслуживание предусмотрено для следующего состава работающих данного производства:
списочное количество работающих — 13
работающих в максимальную смену — [illegible]

2.2.2. По санитарной характеристике производственный процесс в компрессорной станции относится к группе I^б.

2.2.3. Бытовые помещения запроектированы раздельными, для обслуживающего и ремонтного персонала. В гардеробных принято общее хранение всех видов одежды.

### 2.3. Общие противопожарные мероприятия.

2.3.1. Здание компрессорной станции по огнестойкости относится ко II степени.

2.3.2. Категория производства по взрывной, взрывопожарной и пожарной опасности — „Д" и „В"

2.3.3. Пределы огнестойкости принятых в проекте основных строительных конструкций соответствуют требованиям таблицы 1 СНиП II-2-80 „Противопожарные нормы проектирования зданий и сооружений".

2.3.4. Встроенные вспомогательные помещения отделены от производственного помещения несгораемыми перегородками.

| | | |
|---|---|---|
| Испол. | Горская | |
| Рук.гр. | Бескоровайный | |
| Гл.спец. | Ясиновский | |
| Гл.спец. | Рывкис | |
| Нач.ОВК | Верченко | |
| Нач.ОПВ | Комов | |
| ГАП | Петровский | |
| Нач.ост.-1 | Саакьянц | |
| Гл.арх. | Княшко | |
| Гл.спец. | Воярченко | |
| Н.контр. | Лушенко | |
| ГИП | [illegible] | |

8689/6 3

ТП 904-1-55.84-ПЗ

Пояснительная записка

| Стадия | Лист | Листов |
|---|---|---|
| Р | 1 | 3 |

Госстрой СССР
Ростовский
Промстройниипроект

2.4 МЕРОПРИЯТИЯ ПО БОРЬБЕ С ШУМОМ.

В ЦЕЛЯХ СНИЖЕНИЯ ОБЩЕГО УРОВНЯ ПРОИЗВОДСТВЕННОГО ШУМА ПРОЕКТОМ ПРЕДУСМОТРЕН РЯД МЕРОПРИЯТИЙ ПО ЗВУКОИЗОЛЯЦИИ ОГРАЖДАЮЩИХ КОНСТРУКЦИЙ.

В ВЫГОРОЖЕННОМ ОТ МАШЗАЛА ПОМЕЩЕНИЙ ОПЕРАТОРА ПРИМЕНЕНЫ ОГРАЖДАЮЩИЕ КОНСТРУКЦИИ СО ЗВУКОИЗОЛИРУЮЩЕЙ СПОСОБНОСТЬЮ 30-55ДБ, ОБЕСПЕЧИВАЮЩИЕ ДОПУСТИМЫЙ УРОВЕНЬ ЗВУКОВОГО ДАВЛЕНИЯ В ПОМЕЩЕНИИ:

А) СТЕНЫ - ИЗ СБОРНЫХ ЖЕЛЕЗОБЕТОННЫХ ПАНЕЛЕЙ, СО СТОРОНЫ МАШИННОГО ЗАЛА ОШТУКАТУРЕННЫХ ЗВУКОПОГЛОЩАЮЩЕЙ ШТУКАТУРКОЙ

Б) ДВЕРЬ - ИЗ ДРЕВЕСНО-СТРУЖЕЧНЫХ ПЛИТ

В) ОКНО - ДЕРЕВЯННОЕ С ДВОЙНЫМ ОСТЕКЛЕНИЕМ СТЕКЛОМ ТОЛЩИНОЙ 4 ММ.

ПРИ ПРОИЗВОДСТВЕ РАБОТ ОСОБОЕ ВНИМАНИЕ ДОЛЖНО БЫТЬ ОБРАЩЕНО НА ТЩАТЕЛЬНОСТЬ ГЕРМЕТИЗАЦИИ ОКНА, ВВОДОВ В ПОМЕЩЕНИЕ ОПЕРАТОРА, А ТАКЖЕ НА ТЩАТЕЛЬНОСТЬ ЗАДЕЛКИ АКУСТИЧЕСКИМИ МАТЕРИАЛАМИ МЕСТ СТЫКОВ В ОГРАЖДАЮЩИХ КОНСТРУКЦИЯХ ЭТОГО ПОМЕЩЕНИЯ.

## 3. ОТОПЛЕНИЕ И ВЕНТИЛЯЦИЯ.

### 3.1. ОБЩИЕ ДАННЫЕ.

В НАСТОЯЩЕМ РАЗДЕЛЕ РАССМАТРИВАЮТСЯ УСТРОЙСТВА СИСТЕМ ОТОПЛЕНИЯ И ВЕНТИЛЯЦИИ ПОМЕЩЕНИЙ КОМПРЕССОРНОЙ СТАНЦИИ.

В КАЧЕСТВЕ ТЕПЛОНОСИТЕЛЯ ДЛЯ ОТОПЛЕНИЯ И ВЕНТИЛЯЦИИ ПРИНЯТА ПЕРЕГРЕТАЯ ВОДА С ТЕМПЕРАТУРОЙ 150-70°С., ПОДАВАЕМАЯ ОТ ТЕПЛОСЕТИ ПРОМПРЕДПРИЯТИЯ.

### 3.2. ОТОПЛЕНИЕ

ОТОПЛЕНИЕ МАШИННОГО ЗАЛА В РАБОЧЕЕ ВРЕМЯ ОСУЩЕСТВЛЯЕТСЯ ЗА СЧЕТ ПРОИЗВОДСТВЕННЫХ ТЕПЛОВЫДЕЛЕНИЙ.

ПОДДЕРЖАНИЕ В ПОМЕЩЕНИИ МАШЗАЛА ТЕМПЕРАТУРЫ +20°С В РАБОЧЕЕ И +5°С В НЕРАБОЧЕЕ ВРЕМЯ ОБЕСПЕЧИВАЕТСЯ: НА ОТМЕТКЕ 3.800 - АВТОМАТИЧЕСКИМ ВКЛЮЧЕНИЕМ ОТОПИТЕЛЬНЫХ АГРЕГАТОВ ОТ УСТАНОВЛЕННЫХ В ПОМЕЩЕНИИ ДАТЧИКОВ ТЕМПЕРАТУРЫ, НА ОТМЕТКЕ 0.000 - ВКЛЮЧЕНИЕМ НАГРЕВАТЕЛЬНЫХ ПРИБОРОВ - КОНВЕКТОРОВ ТИПА „АККОРД", УСТАНОВЛЕННЫХ ПОД ОКОННЫМИ ПРОЕМАМИ.

ОТОПЛЕНИЕ ВСПОМОГАТЕЛЬНЫХ ПОМЕЩЕНИЙ ПРЕДУСМАТРИВАЕТСЯ:

- БЫТОВЫХ - КОНВЕКТОРАМИ ТИПА „АККОРД",
- МАСЛОХОЗЯЙСТВА - РЕГИСТРАМИ ИЗ ГЛАДКИХ ТРУБ С УСТАНОВКОЙ ОГРАЖДАЮЩИХ ЭКРАНОВ,
- ОПЕРАТОРСКОГО ПУНКТА И КТП - РЕГИСТРАМИ ИЗ ГЛАДКИХ ТРУБ. ПОДВОДКА К РЕГИСТРАМ ВЫПОЛНЯЕТСЯ НА СВАРКЕ, А РЕГУЛИРУЮЩАЯ И СПУСКНАЯ АРМАТУРА ВЫНЕСЕНЫ ЗА ПРЕДЕЛЫ ЭЛЕКТРИЧЕСКИХ ПОМЕЩЕНИЙ. В РАБОЧЕЕ ВРЕМЯ ОТОПЛЕНИЕ КТП ОСУЩЕСТВЛЯЕТСЯ ЗА СЧЕТ ТЕПЛОВЫДЕЛЕНИЙ ОТ ЭЛЕКТРООБОРУДОВАНИЯ.

ТРУБОПРОВОДЫ СИСТЕМЫ ОТОПЛЕНИЯ МОНТИРУЮТСЯ ИЗ СТАЛЬНЫХ ВОДОГАЗОПРОВОДНЫХ ЛЕГКИХ ТРУБ ПО ГОСТ 3262-75.

ПОСЛЕ МОНТАЖА ТРУБОПРОВОДЫ И НАГРЕВАТЕЛЬНЫЕ ПРИБОРЫ ОКРАШИВАЮТСЯ КРАСКОЙ БТ-577 ЗА ДВА РАЗА ПО 1 СЛОЮ ГРУНТОВКИ ПФ-020.

ТРУБОПРОВОДЫ УЗЛА УПРАВЛЕНИЯ ОКРАШИВАЮТСЯ ГРУНТОМ ПФ-020 ЗА 1 РАЗ, ПОСЛЕ ЧЕГО ИЗОЛИРУЮТСЯ ПУХШНУРОМ ИЗ МИНЕРАЛЬНОЙ ВАТЫ ТОЛЩИНОЙ 35 ММ В ОПЛЕТКЕ ИЗ ХЛОПЧАТОБУМАЖНОЙ ТКАНИ И ПОКРЫВАЮТСЯ ЛАКОСТЕКЛОТКАНЬЮ ПО РУБЕРОИДУ.

ОПОЗНАВАТЕЛЬНАЯ ОКРАСКА ТРУБОПРОВОДОВ ВЫПОЛНЯЕТСЯ В СООТВЕТСТВИИ С ГОСТ 14202-69.

### 3.3. ВЕНТИЛЯЦИЯ.

ОСНОВНОЙ ВРЕДНОСТЬЮ В ПОМЕЩЕНИЯХ КОМПРЕССОРНОЙ ЯВЛЯЮТСЯ ТЕПЛОИЗБЫТКИ, СЛАГАЮЩИЕСЯ ИЗ ПРОИЗВОДСТВЕННЫХ ТЕПЛОВЫДЕЛЕНИЙ И ТЕПЛОПОСТУПЛЕНИЙ ОТ СОЛНЕЧНОЙ РАДИАЦИИ.

В МАШИННОМ ЗАЛЕ ПРЕДУСМАТРИВАЕТСЯ ОБЩЕОБМЕННАЯ ВЕНТИЛЯЦИЯ, РАССЧИТАННАЯ НА РАЗБАВЛЕНИЕ ТЕПЛОИЗБЫТКОВ В ЛЕТНИЙ ПЕРИОД.

ВЫТЯЖКА ОСУЩЕСТВЛЯЕТСЯ КРЫШНЫМИ ВЕНТИЛЯТОРАМИ, ОБОРУДОВАННЫМИ САМОЗАКРЫВАЮЩИМИСЯ КЛАПАНАМИ.

ПРИТОК НАРУЖНОГО ВОЗДУХА ОБЕСПЕЧИВАЕТСЯ ЧЕРЕЗ ОТКРЫВАЮЩИЕСЯ СТВОРКИ ОКОН.

В ХОЛОДНЫЙ И ПЕРЕХОДНЫЙ ПЕРИОДЫ ВЕНТИЛЯЦИЯ МАШИННОГО ЗАЛА ОГРАНИЧИВАЕТСЯ ПРОВЕТРИВАНИЕМ ПОМЕЩЕНИЯ ПУТЕМ ПЕРИОДИЧЕСКОГО ПУСКА КРЫШНЫХ ВЕНТИЛЯТОРОВ И ОТКРЫВАНИЕМ ОКОН. 2 ГО ЯРУСА.

В ПОМЕЩЕНИИ МАСЛОХОЗЯЙСТВА ПРЕДУСМАТРИВАЕТСЯ МЕХАНИЧЕСКАЯ ОБЩЕОБМЕННАЯ ВЫТЯЖКА, РАССЧИТАННАЯ НА ПЯТИКРАТНЫЙ ВОЗДУХООБМЕН. 2/3 ОБЪЕМА ВОЗДУХА УДАЛЯЕТСЯ ИЗ НИЖНЕЙ ЗОНЫ ПОМЕЩЕНИЯ, А 1/3 - ИЗ ВЕРХНЕЙ.

ПРИТОК ДЛЯ КОМПЕНСАЦИИ ВЫТЯЖКИ ПОСТУПАЕТ ИЗ МАШИННОГО ЗАЛА ЧЕРЕЗ ПРОЕМ, ОБОРУДОВАННЫЙ ОГНЕЗАДЕРЖИВАЮЩИМ КЛАПАНОМ.

В ПОМЕЩЕНИИ ОПЕРАТОРА ВЫТЯЖКА ОСУЩЕСТВЛЯЕТСЯ ЧЕРЕЗ ШАХТУ С ДЕФЛЕКТОРОМ. ПРИТОК - ЧЕРЕЗ ОТКРЫВАЕМЫЕ СТВОРКИ ОКОН.

ПРИ РАССЧЕТНОЙ НАРУЖНОЙ ТЕМПЕРАТУРЕ +28°С И ВЫШЕ ПРЕДУСМАТРИВАЕТСЯ УСТАНОВКА АВТОНОМНОГО БЫТОВОГО КОНДИЦИОНЕРА БК-2500, ОБЕСПЕЧИВАЮЩЕГО ПОДДЕРЖАНИЕ В ПОМЕЩЕНИИ ТЕМПЕРАТУРЫ НЕ ВЫШЕ +25°С.

В КТП ЗАПРОЕКТИРОВАНА ЕСТЕСТВЕННАЯ ВЕНТИЛЯЦИЯ, РАССЧИТАНАЯ НА УДАЛЕНИЕ ТЕПЛОПОСТУПЛЕНИЙ ОТ ЭЛЕКТРООБОРУДОВАНИЯ. ПРИТОК ОСУЩЕСТВЛЯЕТСЯ ЧЕРЕЗ ЖАЛЮЗИЙНЫЕ РЕШЕТКИ В ВОРОТАХ, СНАБЖЕННЫЕ УТЕПЛЕННЫМИ КЛАПАНАМИ.

БЫТОВЫЕ ПОМЕЩЕНИЯ ИМЕЮТ ЕСТЕСТВЕННУЮ ВЕНТИЛЯЦИЮ ЧЕРЕЗ ШАХТУ С ДЕФЛЕКТОРОМ.

МОНТАЖ СИСТЕМ ВЕНТИЛЯЦИИ ВЫПОЛНЯЕТСЯ В СООТВЕТСТВИИ СО СНИП III-28-75.

УЗЛЫ ПРОХОДА СИСТЕМ ВЕ 1; ВЕ3 ЧЕРЕЗ КРОВЛЮ ВЫПОЛНЯЮТСЯ С КЛАПАНАМИ ПО СЕРИИ 5.904-10.

ВОЗДУХОВОДЫ СИСТЕМ В2; ВЕ 1; ВЕ3 ИЗГОТАВЛИВАЮТСЯ ИЗ ТОНКОЛИСТОВОЙ СТАЛИ ТОЛЩИНОЙ ДО 0,7ММ, А ВОЗДУХОВОДЫ, ПРОЛОЖЕННЫЕ ВЫШЕ КРОВЛИ - ИЗ ТОНКОЛИСТОВОЙ СТАЛИ ТОЛЩИНОЙ 1ММ.

ВОЗДУХОВОД СИСТЕМЫ В2, ПРОХОДЯЩИЙ ЧЕРЕЗ ПОМЕЩЕНИЕ МАШИННОГО ЗАЛА, ВЫПОЛНЯЕТСЯ ИЗ СТАЛИ ТОЛЩИНОЙ 1,4ММ НА СВАРКЕ И ОШТУКАТУРИВАЕТСЯ ПЕРЛИТОВОЙ ШТУКАТУРКОЙ ТОЛЩИНОЙ 25ММ ПО МЕТАЛЛИЧЕСКОЙ СЕТКЕ.

ВОЗДУХОВОДЫ СИСТЕМЫ ВЕ 2; ВЕ4 ВЫПОЛНЯЮТСЯ ИЗ ОЦИНКОВАННОЙ СТАЛИ.

ВОЗДУХОВОДЫ ИЗ ЧЕРНОЙ СТАЛИ ПОКРЫВАЮТСЯ КРАСКОЙ ПФ-115 ПО ГРУНТУ ПФ-020 ВНУТРИ И СНАРУЖИ ЗА 1 РАЗ. ВТОРАЯ ОКРАСКА НАРУЖНОЙ ПОВЕРХНОСТИ ВОЗДУХОВОДОВ ВЫПОЛНЯЕТСЯ ПОСЛЕ ИХ МОНТАЖА.

ОСНОВНЫЕ ПОКАЗАТЕЛИ ПО ЧЕРТЕЖАМ ОТОПЛЕНИЯ И ВЕНТИЛЯЦИИ, ХАРАКТЕРИСТИКА ОТОПИТЕЛЬНО-ВЕНТИЛЯЦИОННЫХ СИСТЕМ И ДАННЫЕ РАСЧЕТОВ ВОЗДУШНО-ТЕПЛОВЫХ БАЛАНСОВ ПРИВЕДЕНЫ В ТАБЛИЦАХ 1-3.

## 4. ВНУТРЕННИЙ ВОДОПРОВОД И КАНАЛИЗАЦИЯ.

### 4.1. ОБЩИЕ ДАННЫЕ

ПРОЕКТОМ ПРЕДУСМАТРИВАЕТСЯ УСТРОЙСТВО В ЗДАНИИ ВНУТРЕННИХ СИСТЕМ ХОЗЯЙСТВЕННО-ПИТЬЕВОГО ВОДОПРОВОДА, ГОРЯЧЕГО ВОДОСНАБЖЕНИЯ, БЫТОВОЙ И ПРОИЗВОДСТВЕННОЙ КАНАЛИЗАЦИИ, А ТАКЖЕ ВНУТРЕННИХ ВОДОСТОКОВ.

РЕШЕНИЕ СИСТЕМЫ ОБОРОТНОГО ВОДОСНАБЖЕНИЯ И ОТВОДА ВОДЫ ОТ ПРЕДОХРАНИТЕЛЬНОГО КЛАПАНА ПРЕДУСМОТРЕНО В ТЕХНОЛОГИЧЕСКОЙ ЧАСТИ ПРОЕКТА.

ДАННЫЙ РАЗДЕЛ ВЫПОЛНЕН В СООТВЕТСТВИИ СО СЛЕДУЮЩЕЙ ДОКУМЕНТАЦИЕЙ:

- СНИП II-30-76 „ВНУТРЕННИЙ ВОДОПРОВОД И КАНАЛИЗАЦИЯ ЗДАНИЙ".
- СНИП II-34-76 „ГОРЯЧЕЕ ВОДОСНАБЖЕНИЕ".
- СН 478-80 „ИНСТРУКЦИЯ ПО ПРОЕКТИРОВАНИЮ И МОНТАЖУ СЕТЕЙ ВОДОСНАБЖЕНИЯ И КАНАЛИЗАЦИИ ИЗ ПЛАСТМАССОВЫХ ТРУБ".

4.2. МЕРОПРИЯТИЯ ПО РАЦИОНАЛЬНОМУ ИСПОЛЬЗОВАНИЮ ВОДНЫХ РЕСУРСОВ И ОХРАНЕ ВОДОЕМОВ ОТ ЗАГРЯЗНЕНИЙ.

В ЦЕЛЯХ СОКРАЩЕНИЯ РАСХОДА ПИТЬЕВОЙ ВОДЫ ПОСЛЕДНЯЯ ПОДАЕТСЯ ТОЛЬКО НА ХОЗЯЙСТВЕННО-ПИТЬЕВЫЕ НУЖДЫ. НА ОХЛАЖДЕНИЕ КОМПРЕССОРНЫХ АГРЕГАТОВ ПРЕДУСМАТРИВАЕТСЯ ПОДАЧА ВОДЫ ИЗ СИСТЕМЫ ОБОРОТНОГО ВОДОПРОВОДА.

4.3. ТЕХНИЧЕСКИЕ РЕШЕНИЯ.

РАСЧЕТНЫЕ РАСХОДЫ ВОДЫ И СТОКОВ СОСТАВЛЯЮТ:

- ВОДОПРОВОД ХОЗЯЙСТВЕННО-ПИТЬЕВОЙ — 1,46 $м^3$/сут; 0,48 $м^3$/ч; 0,42 л/с
- ГОРЯЧЕЕ ВОДОСНАБЖЕНИЕ — 0,65 $м^3$/сут; 0,56 $м^3$/ч; 0,42 л/с
- КАНАЛИЗАЦИЯ БЫТОВАЯ — 1,11 $м^3$/сут; 1,04 $м^3$/ч; 2,2 л/с
- КАНАЛИЗАЦИЯ ДОЖДЕВАЯ — 32 л/с
- КАНАЛИЗАЦИЯ ПРОИЗВОДСТВЕННАЯ — 24,6 $м^3$/сут; 1,1 $м^3$/ч; 0,3 л/с

ПОТРЕБНЫЕ НАПОРЫ НА ВВОДЕ ДЛЯ СЕТЕЙ ХОЗЯЙСТВЕННО-ПИТЬЕВОГО ВОДОПРОВОДА И ГОРЯЧЕГО ВОДОСНАБЖЕНИЯ СОСТАВЛЯЮТ 12 м.

В ПРОИЗВОДСТВЕННУЮ КАНАЛИЗАЦИЮ ОТВОДЯТСЯ ЧИСТЫЕ СТОКИ ОТ ДРЕНАЖА И ПРОДУВКИ ОБОРУДОВАНИЯ, ДРЕНАЖНЫЕ ВОДЫ ИЗ КАМЕР СТРАВЛИВАНИЯ И КАНАЛОВ. НА ВЫПУСКЕ ИЗ КАНАЛОВ В ПРИЯМКЕ, УСТАНОВЛЕНА ЗАДВИЖКА, КОТОРАЯ НОРМАЛЬНО НАХОДИТСЯ В ЗАКРЫТОМ СОСТОЯНИИ.

В СВЯЗИ С МАЛЫМ ОБЪЕМОМ ПОМЕЩЕНИЯ МАСЛОХОЗЯЙСТВА И НА ОСНОВАНИИ П.3.11д И ТАБЛИЦЫ 5[а] СНиП 11-30-76 ПРОТИВОПОЖАРНЫЙ ВОДОПРОВОД В ЗДАНИИ НЕ ПРЕДУСМАТРИВАЕТСЯ

РАСХОД ВОДЫ НА НАРУЖНОЕ ПОЖАРОТУШЕНИЕ СОСТАВЛЯЕТ 15 л/с.

5. УКАЗАНИЯ ПО ПРИВЯЗКЕ

ПРИ ПРИВЯЗКЕ ПРОЕКТА К КОНКРЕТНОЙ ПЛОЩАДКЕ НЕОБХОДИМО:

В ОБЩИХ УКАЗАНИЯХ НА ЛИСТЕ 2 УКАЗАТЬ МАРКИ БИТУМНЫХ МАСТИК ДЛЯ УСТРОЙСТВА КРОВЕЛЬ СОГЛАСНО ТАБЛИЦЕ 3 СНиП II-26-76 „КРОВЛИ."

В ВЕДОМОСТИ ОТДЕЛКИ ПОМЕЩЕНИЙ УКАЗАТЬ ЦВЕТА ОТДЕЛОЧНЫХ ОКРАСОК.

В КОМПЛЕКТЕ ЧЕРТЕЖЕЙ ТП 904-1- -ВК ОПРЕДЕЛИТЬ И ПРОСТАВИТЬ ГЛУБИНУ ЗАЛОЖЕНИЯ, ДЛИНУ И УКЛОН ВВОДОВ И ВЫПУСКОВ. В СЛУЧАЕ ПОДКЛЮЧЕНИЯ ПРОИЗВОДСТВЕННОЙ КАНАЛИЗАЦИИ К НАРУЖНОЙ КАНАЛИЗАЦИОННОЙ СЕТИ, ВЫДЕЛЯЮЩЕЙ ВРЕДНЫЕ ПАРЫ И ЗАПАХИ, НЕОБХОДИМО ПРЕДУСМОТРЕТЬ МЕРОПРИЯТИЯ, ИСКЛЮЧАЮЩИЕ ПОПАДАНИЕ ЗАПАХОВ И ГАЗОВ.



ТИПОВОЙ ПРОЕКТ ЭОМ-1-3384-АР АЛЬБОМ 6

Типовой проект 904-1-5584-АР Альбом 6

## Ведомость основных комплектов рабочих чертежей

| Обозначение | Наименование | Примечание |
|---|---|---|
| ТП904-1- - ТХ | Технология производства | |
| - ЭС | Электроснабжение | |
| - ЭМ | Силовое электрооборудование | |
| - ЭО | Электрическое освещение | |
| - СС | Связь и сигнализация | |
| - А | Автоматизация | |
| - АЗЩ | Задание заводу-изготовителю щитов | |
| - АР | Архитектурные решения | |
| - КЖ | Конструкции железобетонные | |
| - КМ | Конструкции металлические | |
| - ВК | Внутренние водопровод и канализация | |
| - ОВ | Отопление и вентиляция | |

## Ведомость рабочих чертежей основного комплекта ТП904-1 -АР

| Лист | Наименование | Примечание |
|---|---|---|
| 1 | Общие данные. (начало) | |
| 2 | Общие данные (окончание) | |
| 3 | Схемы расположения подземных конструкций и опор под внутренние перегородки (начало) | |
| 4 | Схемы расположения подземных конструкций и опор под внутренние перегородки. (окончание) | |
| 5 | Планы на отм. 0.000 и 3.800 | |
| 6 | Фрагменты плана 1-3. Схема расположения накладных проступей | |
| 7 | Фрагмент плана 4 | |
| 8 | Разрезы 1-1 — 5-5 | |
| 9 | Фасады | |
| 10 | Схемы расположения опор двойного пола и деревянных щитов | |
| 11 | Сечения 1-1 — 2-2 | |
| 12 | Ведомость отделки помещений. Экспликация полов. План кровли | |
| 13 | Узлы I-XI. Схема установки закладных элементов в проеме ворот | |

Данный проект выполнен в соответствии с действующими строительными нормами и правилами проектирования, которые предусматривают мероприятия, обеспечивающие взрывную, взрывопожарную и пожарную безопасность при соблюдении правил безопасности в эксплуатации здания (сооружения). Мероприятия выполнены на основании технологических заданий и указанных в них категорий производств.

Главный инженер проекта
Главный специалист
28.12.84

Инв. № подл. | Подпись и дата | Взам. инв. №

## Ведомость ссылочных и прилагаемых документов

| Обозначение | Наименование | Примечание |
|---|---|---|
| | Ссылочные документы | |
| ГОСТ 948-76 | Перемычки железобетонные для зданий с кирпичными стенами | |
| ГОСТ 6629-74* | Двери деревянные внутренние для жилых и общественных зданий. Типы и размеры | |
| ГОСТ 12506-67 | Окна деревянные для зданий промышленных предприятий | |
| ГОСТ 14624-69 | Двери деревянные для зданий промышленных предприятий | |
| Шифр 41-74 | Ворота распашные В 3.6 х 3.0; В 3.6 х 3,6; В 3.6 х 4.2; В 4.9 х 5.4 с ручными приборами открывания. | |
| вып. 1 | Техническое описание. | |
| вып. 2 | Рабочие чертежи. Технические условия | |
| ИИ-04-07 вып.1 | Железобетонные лестницы для зданий с высотой этажей 3.3 и 4.2 м | |
| 5.904-4 | Двери и люки для венткамер | |
| 1.020-1 вып.7-1 | Конструкции каркаса межвидового применения для многоэтажных общественных и производственных зданий (на основе серии ИИ-04). Лестницы железобетонные. Опалубочные чертежи армирования. Пространственные каркасы. Арматурные изделия | |
| 1.400-15 вып.1 | Унифицированные закладные изделия железобетонных конструкций для крепления технологических коммуникаций и устройств. Рабочие чертежи унифицированных закладных изделий | |
| 1.431-6 | Кирпичные перегородки для одноэтажных и многоэтажных зданий | |
| 1.431-10 | Перегородки консольные сетчатые стальные. | |
| вып. 2 | Монтажные схемы. Узлы. | |
| вып. 3 | Дверные створки, стойки, ригели; щиты | |
| 2.435-6 вып.5 | Противопожарные двери и ворота промышленных зданий. Противопожарные двери деревянные, пропитанные антипиренами | |
| ТП 407-3-168/75 Альбом III | Трансформаторные подстанции с кабельными и воздушными вводами 6-10 кВ на один и два трансформатора мощностью до 2х630 кВ А. Типовые детали и конструкции | |
| 3.006-2 вып. II-2 | Сборные железобетонные каналы и тоннели из лотковых элементов. Рабочие чертежи железобетонных изделий (плиты опорные подушки) | |
| 2.430-3 | Типовые архитектурно-строительные детали промышленных зданий с кирпичными стенами. Детали сопряжения кирпичных стен с конструкциями зданий. | |

| Обозначение | Наименование | Примечание |
|---|---|---|
| 2.436-9 | Типовые архитектурно-строительные детали окон с применением деревянных оконных блоков по ГОСТ 12506-67 | |
| 2.436-11 вып.1 | Узлы окон со стальными переплетами по серии 1.436.2-15. Узлы крепления окон и сопряжения со стенами. | |
| 2.460-5 вып.1 | Архитектурные детали утепленных покрытий одноэтажных промышленных зданий. Рабочие чертежи типовых деталей проемов, карнизов и ендов | |
| 2.460-14 вып.1 | Типовые узлы покрытий промышленных зданий в местах пропуска вентиляционных шахт. Рабочие чертежи типовых узлов | |
| 2.460-15 вып.7 | Типовые узлы покрытий промышленных зданий в местах установки крышных вентиляторов. Рабочие чертежи типовых узлов | |
| | | |

## Ведомость спецификаций

| Лист | Наименование | Примечание |
|---|---|---|
| 4 | Спецификация к схеме расположения элементов подземных конструкций. | |
| 5 | Спецификация элементов заполнения проемов ворот, дверей и перемычек | |
| 6 | Спецификация к схеме расположения сетчатых перегородок и накладных проступей | |
| 7 | Спецификация элементов к фрагменту плана 4 | |
| 9 | Спецификация элементов заполнения оконных проемов | |
| 10 | Спецификация к схеме расположения опор двойного пола. | |
| 12 | Спецификация элементов к узлам заделки кровли | |
| 13 | Спецификация элементов к плану на отм. 0.000 | |

8689/6 6

Инв. №

| | | |
|---|---|---|
| Ст. техн. | Суман | |
| Ст. инж. | Горская | |
| Рук. гр. | Бескоровайный | |
| ГАП | Петровский | |
| Нач. отд. | Сакьянц | |
| Гл. спец. ТО | Князько | |
| Н. контр. | Луценко | |
| ГИП | Осташевский | |

Привязан

ТП 904 - 1 -5584 АР

Компрессорная станция 6К - 250 АО с АСУшкой воздуха

| Стадия | Лист | Листов |
|---|---|---|
| Р | 1 | 13 |

Общие данные (начало)

Госстрой СССР Ростовский Промстройниипроект

Типовой проект 904-1-55.84-АР Альбом 6

# 1. Общие указания.

1.1. Рабочие чертежи архитектурно-строительной части автоматизированной отдельно стоящей компрессорной станции 6(4)К-250АО производительностью 1500(1000) $м^3$/мин. осушенного воздуха разработаны на основании заданий на архитектурно-строительную и сантехническую части проекта, выданных институтом „Гипростройдормаш" г. Ростова-на-Дону в 1983г.

1.2 Условно за отметку 0.000 принята отметка чистого пола первого этажа машинного зала, соответствующая отметке по топографической съемке генерального плана.

1.3 Степень огнестойкости здания – II

1.4 Степень ответственности здания – II

1.5 Наружные стены здания компрессорной станции – однослойные панели толщиной 200мм из ячеистого бетона марки 35 с плотностью $\rho$=700 $кг/м^3$.

1.6 Отдельные участки наружных стен выполнять из кирпича (ГОСТ 530-80) марки 75 на растворе марки 25.

1.7 Внутренние стены и перегородки выполнять из сборных железобетонных панелей.

1.8. Отдельные участки внутренних стен и перегородок выполнять из кирпича марки 75 на растворе марки 25,

1.9 При кладке кирпичных участков перегородок в откосы дверных проемов заложить антисептированные деревянные пробки размером 250x120x65 через 10 рядов кладки по высоте, но не менее двух с каждой стороны проема. При кладке кирпичного участка наружной стены по оси „Д" предусмотреть установку закладных элементов для крепления ворот трансформаторной подстанции.

1.10 Горизонтальная гидроизоляция наружных и внутренних стен на отметке -0.030 выполняется из цементно-песчаного раствора состава 1:2 толщиной 30мм.

1.11 До начала производства работ по устройству кровли необходимо разработать мероприятия по противопожарной защите и по контролю за выполнением правил пожарной безопасности и правил техники безопасности при производстве строительно-монтажных работ.

1.12 Отвод воды с кровли – внутренний.

1.13 Покрытие здания компрессорной станции выполняется из сборных железобетонных комплексных плит с теплоизоляционным слоем из гидрофобизированных минераловатных плит повышенной жесткости толщиной 40; 50; 60мм (ГОСТ 22950-78), плотностью $\rho$=200 $кг/м^3$, производимых из гидромассы и защитного водоизоляционного ковра из одного слоя рубероида марки РэМ-350 (ТУ 21-30-72), наклеенного в заводских условиях.

1.14 Конструкция кровли по комплексным плитам состоит из следующих элементов:

а) защитного слоя из гравия (ГОСТ 8268-74*) крупностью 5-10мм на горячей битумной мастике марки МБК-Г-

б) водоизоляционного ковра из двух слоев рубероида с эластичным слоем марки РэМ-350 (ТУ 21-30-72) на горячей битумной мастике МБК-Г-

1.15 В местах примыканий кровли к парапету выполнить усиление из 3х слоев рубероида: 1й слой (верхний) из рубероида с эластичным покровным слоем и крупнозернистой посыпкой марки РэК-420 (ТУ21-27-30-72), 2 слоя (нижних) из рубероида марки РэМ-350 на горячей битумной мастике марки МБК-Г-

1.16 Продольные и поперечные стыки между комплексными плитами и места примыкания их к парапету заполнить вкладышами из гидрофобизированных минераловатных плит (ГОСТ 22950-78) и предусмотреть над стыками укладку полос шириной 250 мм из подкладочного рубероида марки РПП-350Б (ГОСТ 10923-76) и точечную приклейку их с одной стороны шва.

1.17 Все деревянные конструкции должны быть антисептированы, а соприкасающиеся с бетоном или кирпичной кладкой обернуты толем.

1.18 Стальные щиты из рифленой стали, жалюзийные решетки и все деревянные конструкции окрасить двумя слоями эмали ПФ-115 (ГОСТ 6465-76*) по одному слою грунтовки ПФ-020 (ГОСТ 18186-79). Стальные щиты сетчатых перегородок, закладные элементы и прочие стальные конструкции окрасить алюминиевой краской БТ177 (ГОСТ 5631-79).

1.19 Стеновые панели с фасадной стороны должны отделываться в заводских условиях лицевым слоем с применением цветных смесей.

1.20 Кирпичные участки наружных стен оштукатурить цементно-песчаным раством марки „50" толщиной 20мм и расшить под швы панелей. Откосы оконных и дверных проемов тоже оштукатурить цементно-песчаным раствором.

1.20.1. После монтажа наружных стеновых панелей горизонтальные и вертикальные швы расшить цементным раствором марки 100 согласно узлам серии 2.432-1 в.1.

1.20.2 В целях снижения производственного шума предусмотреть звукопоглощающую штукатурку в отсеках всасывания воздуха с отм. 3.000 и внутренней перегородки по оси „9" с отм. 3.800 со стороны машинного зала. Для звукопоглощающей штукатурки должны применяться в качестве вяжущего портландцемент или шлакопортландцемент. В качестве заполнителя – однофракционные пески крупностью от 3мм до 5мм из легких пористых материалов: пемзы, перлита, шлаков, керамзита и др. Количество вяжущего и зерновой состав заполнителя должны обеспечивать открытую незамкнутую поверхность. Приготовленный раствор для звукопоглощающей штукатурки слоем 25мм укладывают на свеженанесенный грунт, выполненный из цементного раствора толщиной 10мм.

1.20.3 Работы в зимних условиях должны производиться в соответствии с проектом производства работ. Возведение кирпичной кладки в зимних условиях производить в соответствии с требованиями п.п.7.1-7.22 СНиП III-17-78. Способ возведения кладки в зимних условиях выбирается в проекте производства работ.

1.20.4 Внутренние отделочные работы в зимнее время при отрицательных температурах должны производиться только при наличии постоянно действующих систем отопления и вентиляции в помещениях.

1.20.4 Схемы расположения фундаментов под каркас здания, фундаментных балок и характеристики грунтовых условий приведены в основном комплекте чертежей железобетонных конструкций ТП904-1- -КЖ.

1.20.5 Уплотнение основания под полы, каналы, фундаменты под оборудование производить слоями непучинистых грунтов толщиной 200мм с доведением плотности скелета грунта до 1,6 $т/м^3$.

1.20.6 Подготовка под сборные элементы подземных конструкций песчаная толщиной 100мм. Основания под монолитные элементы выполнять путем втрамбования в грунт щебня или гравия крупностью 40-60мм.

1.20.7 Наружные поверхности стенок каналов и приямков, находящиеся в грунте, обмазать за 2 раза горячим битумом марки БН 70/30 ГОСТ 6617-76 по холодной битумной грунтовке.

1.20.8 Обратную засыпку фундаментов и пазух устенок каналов допускается производить после монтажа плит перекрытия каналов непучинистым грунтом с послойным трамбованием через 200-300мм с обеих сторон.

1.20.9 Покрытие полов выполнять после устройства фундаментов под оборудование, каналов, сантехнических, энергетических и технологических разводок, а также после окончания монтажа технологического оборудования.

1.21. Уклон пола в камерах стравливания выполнить за счет планировки грунта.

1.22. Прокладку труб для кабелей производить под наблюдением электриков.

1.23. По периметру наружных стен здания выполнить асфальтобетонную отмостку шириной 1000мм с уклоном от здания по щебеночному основанию толщиной 100мм.

| | | |
|---|---|---|
| Ст. инж. | Горская | |
| Рук. гр. | Бескоровайный | |
| ГАП | Петровский | |
| Нач. отд. | Саакьянц | |
| Л. спец. т. | Кияшко | |
| Н. контр. | Луценко | |
| ГИП | Осташевский | |

8689/6 7

ПРИВЯЗАН

ИНВ. №

ТП904-1-55.84 АР

Компрессорная станция 6К-250АО с осушкой воздуха.

| Стадия | Лист | Листов |
|---|---|---|
| Р | 2 | |

Общие данные (окончание)

ГОССТРОЙ СССР РОСТОВСКИЙ ПРОМСТРОЙНИИПРОЕКТ

Типовой проект 904-1-55.84 АР Альбом 6

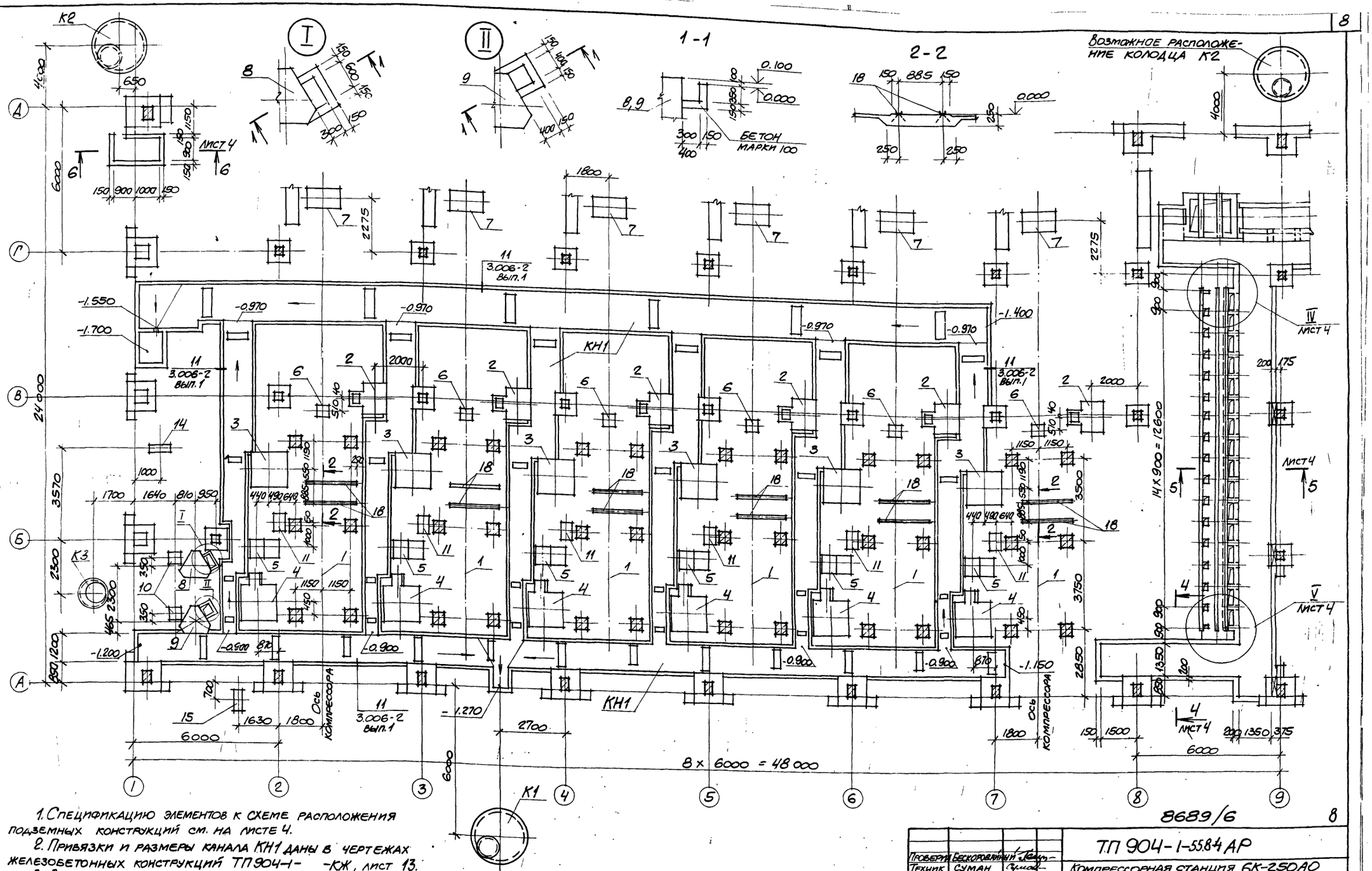


1. Спецификацию элементов к схеме расположения подземных конструкций см. на листе 4.
2. Привязки и размеры канала КН1 даны в чертежах железобетонных конструкций ТП904-1- -КЖ, лист 13.
3. В канале КН1 после монтажа опорных подушек необходимо создать уклон из цементно-песчаного раствора марки 150 в соответствии с отметками, указанными на схеме.

8689/6

| | | | |
|---|---|---|---|
| Проверил | Бескоровайный | | ТП 904-1-55.84 АР |
| Техник | Суман | | Компрессорная станция 6К-250АО с осушкой воздуха. |
| Ст. инж. | Горская | | |
| Рук. груп. | Бескоровайный | | Стадия: Р; Лист: 3; Листов: |
| ГАП | Петровский | | |
| Нач. ОСПН | Саакьянц | | Схемы расположения подземных конструкций и опор под внутренние перегородки (начало). |
| Д. спец. ТО | Кияшко | | |
| Н. контр. | Луценко | | |
| ГИП | Осташевский | | |

Привязан

Инв. №

Гос. Комитет Ленинграда

Подпись и дата

Взам. инв. №

Инв. № подл.

Типовой проект 904-1-55.84 АР Альбом 6

Инв.№ подл. | Подпись и дата | Взам.инв.№

## Схемы расположения опор под внутренние перегородки

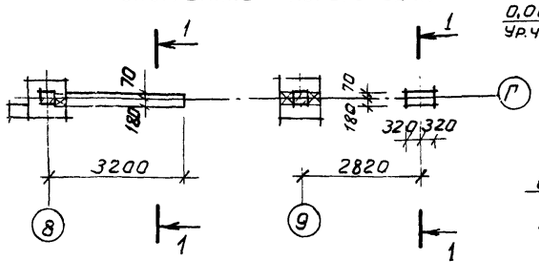


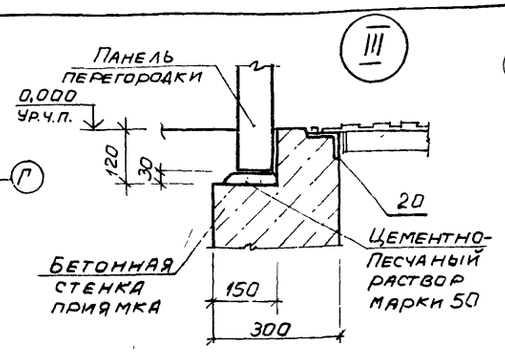


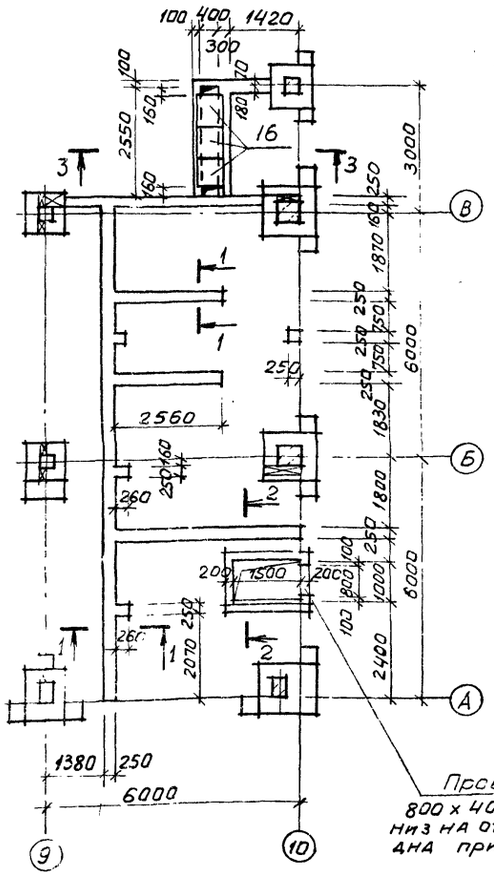


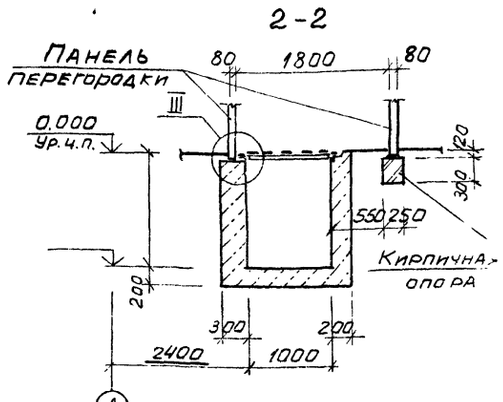


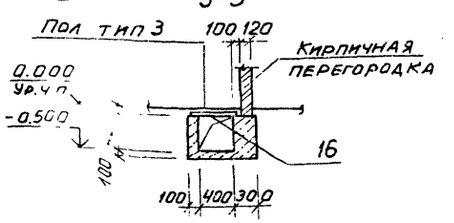


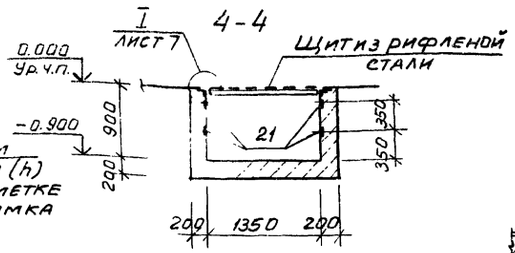


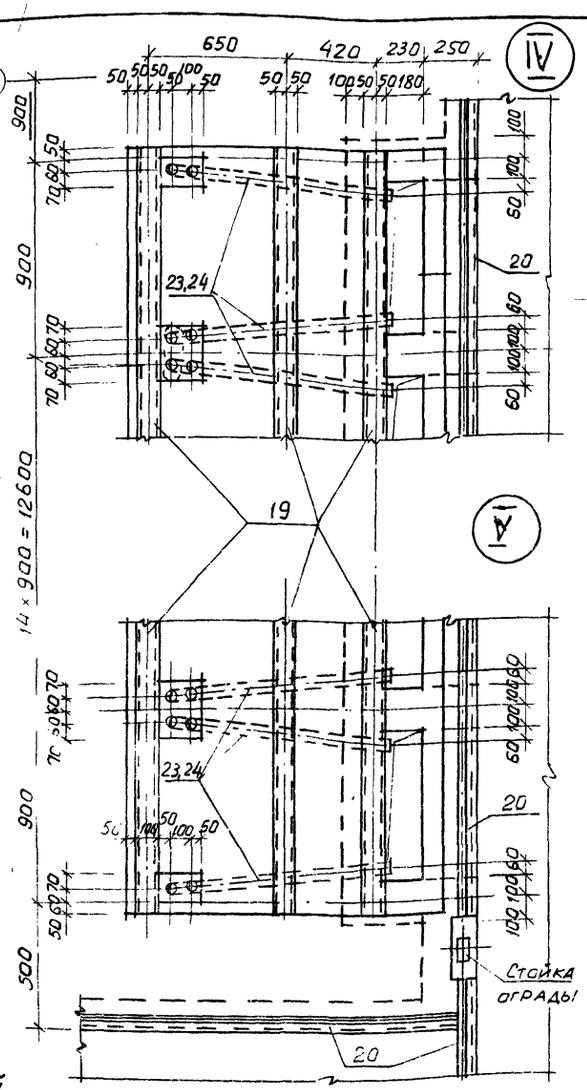


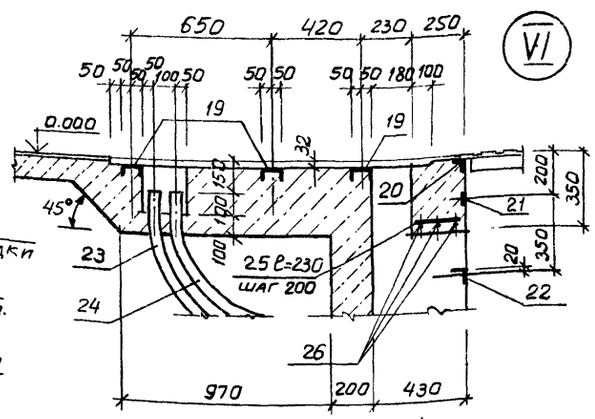


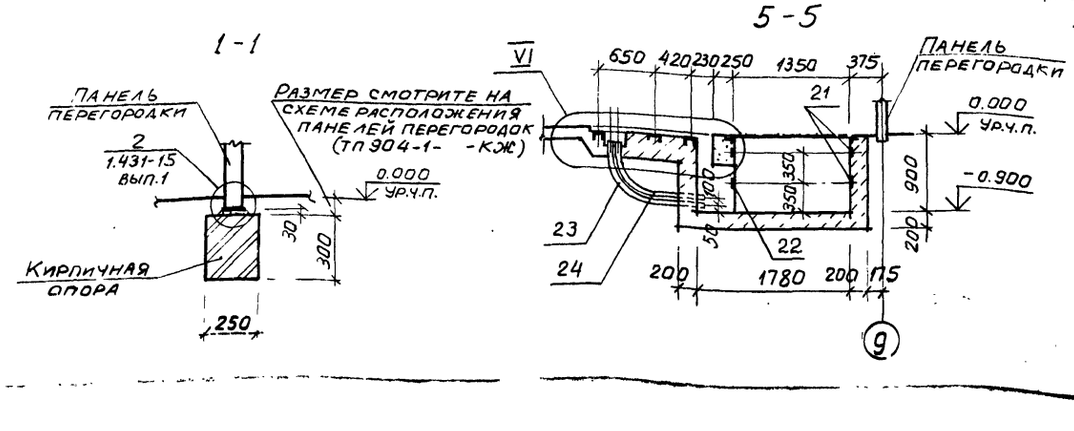


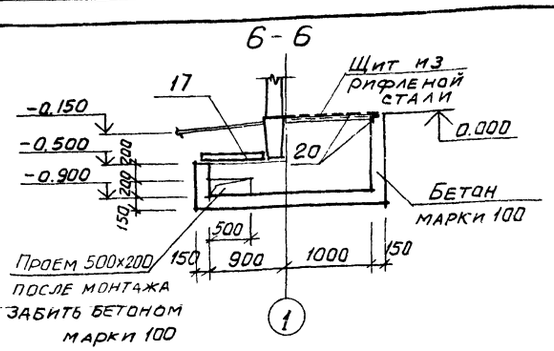


Спецификация к схеме расположения элементов подземных конструкций

| Марка поз. | Обозначение | Наименование | | | | |
|---|---|---|---|---|---|---|
| КН1 | ТП 904-1- -КЖ, лист 13 | Канал | КН1 | 1 | | |
| К1 | ТП 904-1- -КЖ; лист 12 | Колодец | К1 | 1 | | |
| К2 | | " | К2 | 1 | | |
| К3 | | " | К3 | 1 | | |
| 1 | ТП 904-1- -КЖ, лист 21 | Фундамент | Ф01 | 6 | | |
| 2 | ТП 904-1- -КЖ лист 46 | " | Фом1 | 6 | | |
| 3 | | " | Фом2 | 6 | | |
| 4 | | " | Фом3 | 6 | | |
| 5 | | " | Фом4 | 6 | | |
| 6 | | " | Фом5 | 6 | | |
| 7 | | " | Фом6 | 6 | | |
| 8 | | " | Фом7 | 1 | | |
| 9 | | " | Фом8 | 1 | | |
| 10 | | " | Фом9 | 2 | | |
| 11 | ТП 904-1- -КЖ лист 47 | " | Фом10 | 6 | | |
| 12 | | " | Фом11 | 6 | | |
| 13 | | " | Фом12 | 6 | | |
| 14 | | " | Фом13 | 1 | | |
| 15 | | | Фом14 | 1 | | |
| 16 | 3.006-2 в. II-2 | Плита | ПЗ-8 | 3 | | |
| 17 | | " | ПТд-5 | 1 | | |
| 18 | ТП 904-1- -КЖИ-МН8 | Изделие закладное | МН8 | 2 | | |
| 19 | 1.400-15 в.1 560-07 | То же | МН565 | 43,5 | 9,2 | м |
| 20 | 1.400-15 в.1 550-06 | " | МН555 | 53,5 | 5,3 | м |
| 21 | 1.400-15 в.1 110-11 | " | МН104-6 | 65,0 | 3.5 | м |
| 22 | ТП 904-1- -КЖИ-МН9 | " | МН9 | 1 | 56,1 | |
| 23 | ТП 904-1 -КЖИ- -МН10; МН11. | " | МН10 | 32 | 7,5 | |
| 24 | | " | МН11 | 32 | 7,3 | |
| 25 | | ф6АI ГОСТ 5781-82 | | 17 | 0,2 | м |
| 26 | | ф10АI ГОСТ 5781-82 | | 43,5 | 0,6 | м |

8689/6

Привязан

Инв.№

| | | |
|---|---|---|
| Техник | Суман | |
| Ст. инж. | Горская | |
| Рук. гр. | Бескоровайный | |
| ГАП | Петровский | |
| Нач. отд | Салькянц | |
| Гл. спец. | Кяшко | |
| Н. контр | Луценко | |
| ГИП | Осташевский | |

# ТП 904-1-55.84 АР

Компрессорная станция 6К-250А0 с осушкой воздуха

| Стадия | Лист | Листов |
|---|---|---|
| Р | 4 | |

Схемы расположения подземных конструкций и опор под внутренние перегородки (окончание)

Госстрой СССР Ростовский Промстройниипроект

Типовой проект 904-1-55.84-АР Альбом 6

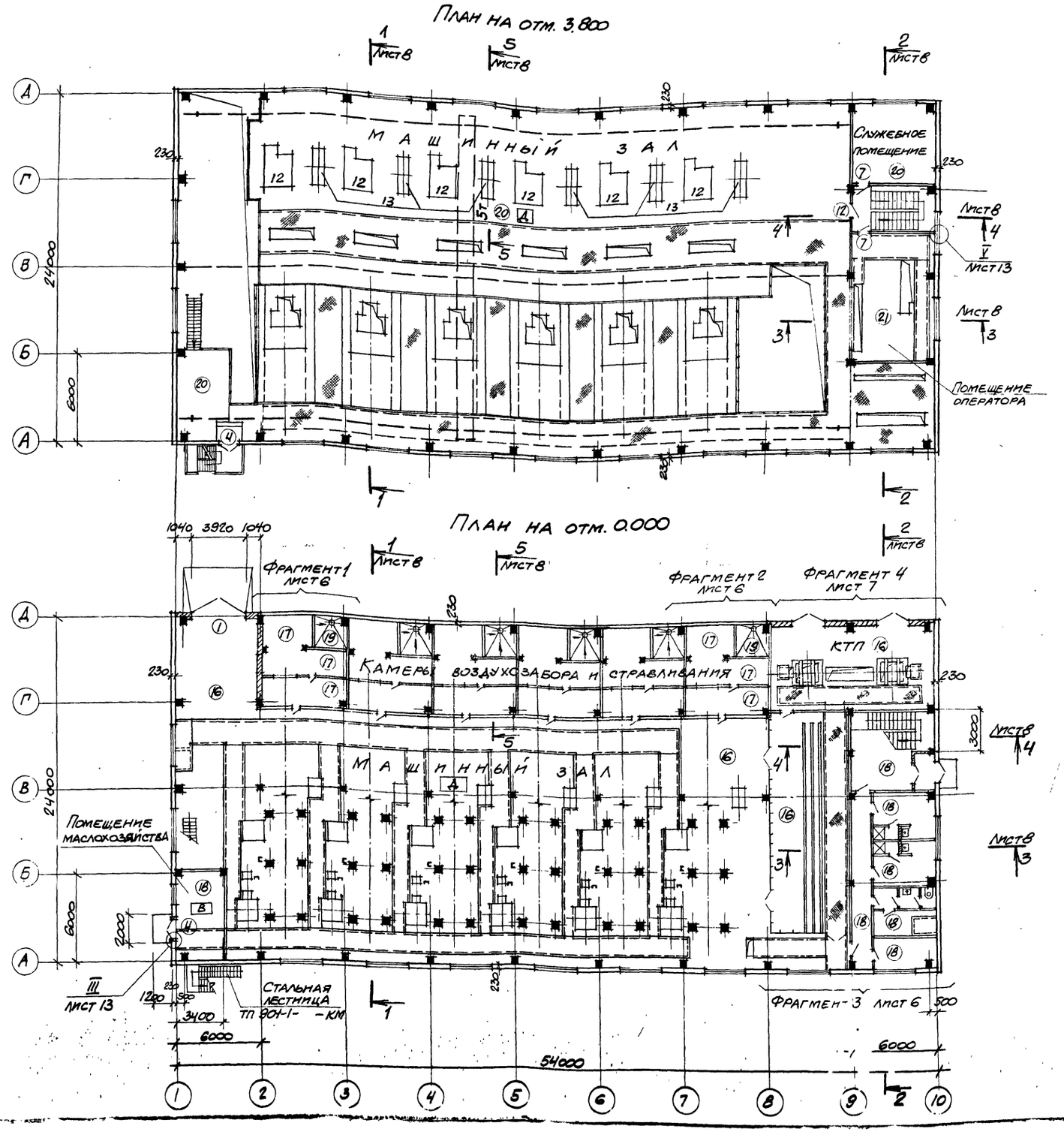


## Ведомость проемов ворот и дверей

| Марка, поз. | Размер проема в кладке |
|---|---|
| 1 | 3920 × 4800 |
| 2 | 2200 × 2360 |
| 5 | 1520 × 2380 |
| 8А; 9 | 810 × 2070 |

## Ведомость перемычек

| Марка, поз. | Схема сечения |
|---|---|
| ПР1 | 2.400; 2ПР8-24.38.14; 380 |
| ПР2 | 1ПР3-19.12.14; 2.380 (ПР2); 2.080 (ПР3) |
| ПР3 | 120; 1ПР1-10.12.14 |

## Спецификация элементов заполнения проемов ворот и дверей и перемычек

| Марка, поз. | Обозначение | Наименование | Кол. | Масса ед, кг | Примечание |
|---|---|---|---|---|---|
| | | Элементы заполнения проемов. | | | |
| 1 | Шифр 41-74, вып. 1:2 | Ворота В 3,6×4,2 | 1 | | |
| 2 | ТП 407-3-168/75 Альбом III | Ворота В-3ж | 2 | | |
| 3 | ГОСТ 14624-69 | Дверной блок Д59-пп | 1 | | |
| 4 | | То же Д52-пп | 2 | | |
| 5 | | " Д32-пп | 1 | | |
| 6 | ГОСТ 6629-74 | " ДГ21-10ЛП | 1 | | |
| 7 | | " ДГ21-10П | 3 | | |
| 8/8А | | " ДГ21-8П | 5/1 | | |
| 9 | | " ДГ21-8ПП | 1 | | |
| 10 | | " ДГ21-8ППВ | 1 | | |
| 11 | | " ДГ21-8ЛПВ | 1 | | |
| 12 | | " ДГ24-12П | 1 | | |
| 13 | 2.435-6, вып.5 | " ПД-5 | 1 | | |
| 14 | 5.904-4 | " ДУс1. 25×0,5 | 6 | | |
| 15 | | " Дс 1,25×0,5 | 6 | | |
| | | Перемычки | | | |
| ПР1 | ГОСТ 948-76 | 2ПР8-24,38,14 | 1 | 326 | |
| ПР2 | | 1ПР3-19.12.14 | 1 | 75 | |
| ПР3 | | 1ПР1-10.12.6 | 2 | 75 | |
| КР24-10 | ИИ-03-02, Альбом 18-64 | Карнизная плита КР24-10 | 5 | 478 | |

Привязан

8689/6 10

Инв. №

| | | |
|---|---|---|
| Провер. | Горская | |
| Ст. техн. | Анапалян | |
| Ст. инж. | Горская | |
| Рук. гр. | Бескоровайный | |
| ГАП | Петровский | |
| Нач. осн. | Саакьянц | |
| Гл. спец. | Кияшко | |
| Н. контр. | Ященко | |
| ГИП | Осташевский | |

ТП904-1-55.84-АР

Компрессорная станция 6К-250 АО с осушкой воздуха.

| Стадия | Лист | Листов |
|---|---|---|
| Р | 5 | |

Планы на отм. 0.000 и 3.800

Госстрой СССР РОСТОВСКИЙ ПРОМСТРОЙНИИПРОЕКТ

Инв. № подл. | Подпись и дата | Взам. инв. №

Типовой проект 904-1-55.84-АР Альбом 6

## Фрагмент плана 1

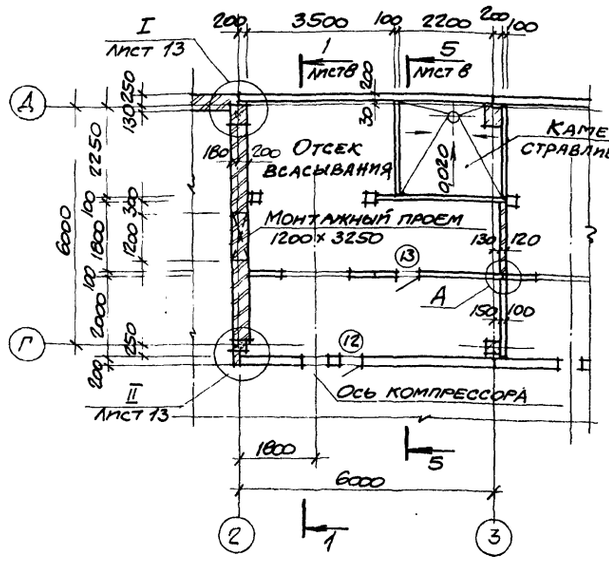


## Фрагмент плана 2

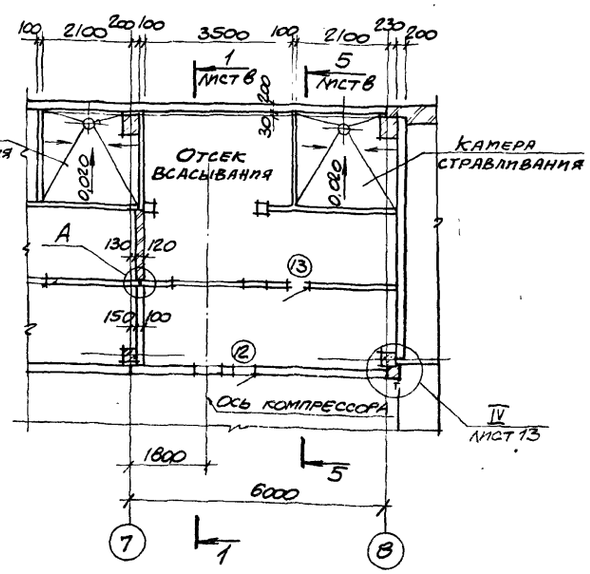


## Фрагмент плана 3

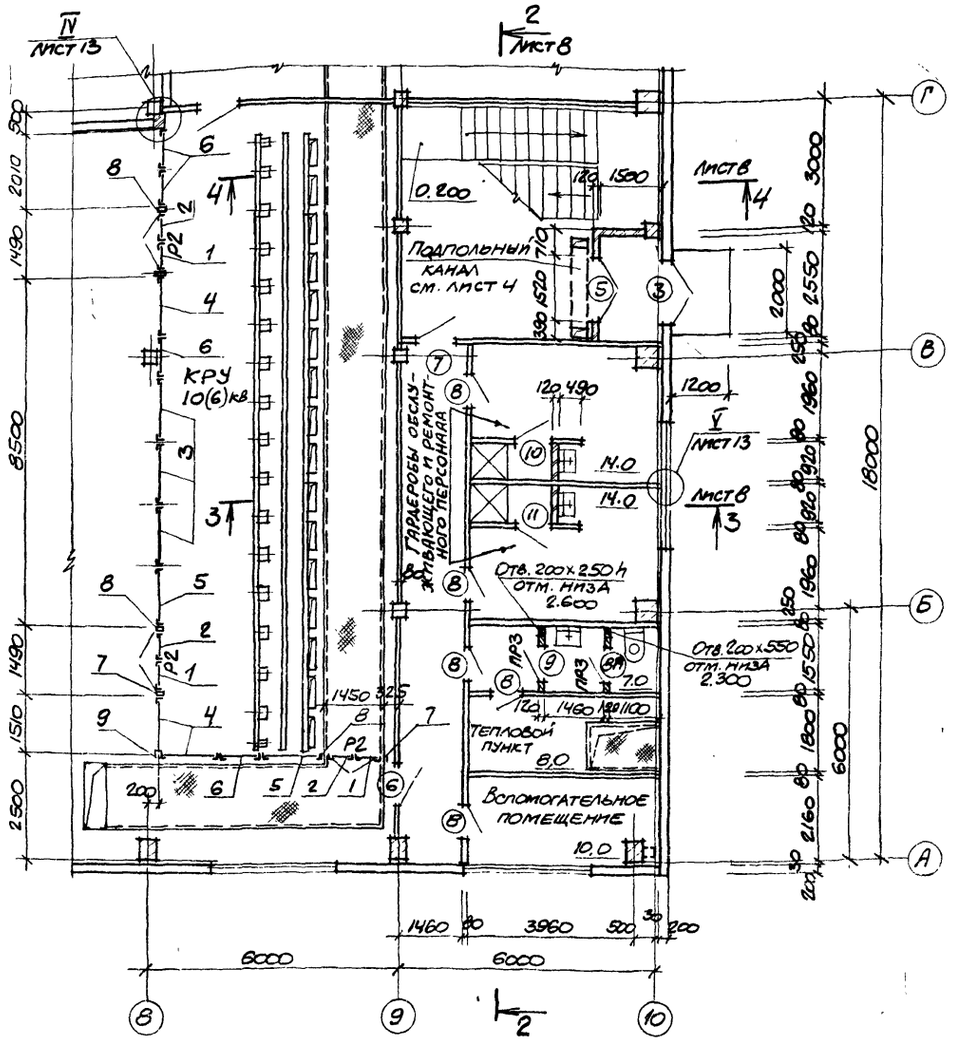


## Схема расположения накладных проступей

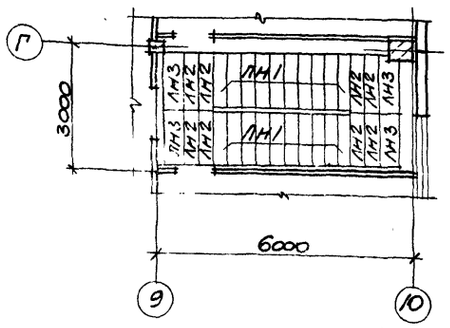


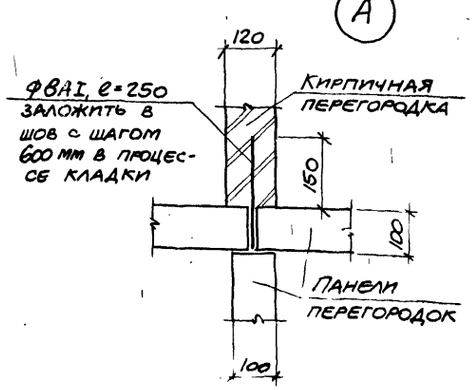


## Спецификация к схеме расположения сетчатых перегородок и накладных проступей.

| Марка, поз. | Обозначение | Наименование | Кол. | Масса ед, кг | Примечание |
|---|---|---|---|---|---|
| 1 | 1.431-10 в3. 02.06.00-01 | Щит 0,7×2,4 ДПГ-П | 3 | 21,1 | |
| 2 | 1.431-10 в3, 02,17.00 | " 0,7×2,4 ДПГ-Л | 3 | 19,4 | |
| 3 | 1.431-10 в3. 02.01.00-02 | " 1,5×2,4 ЩПГ | 3 | 26,2 | |
| 4 | 1.431-10 в3 02.02.00-01 | " 1,5×2,4 ЩПГ-А | 3 | 24,7 | |
| 5 | 1.431-10 в3 02.03.00 | " 1,5×2,4 ЩПГ-Б | 2 | 24,7 | |
| 6 | 1.431-10 в3. 02.01.00-03 | " 1,0×2,4 ЩПГ | 4 | 22,3 | |
| 7 | 1.431-10 в3 02.05.00-03 | Стойка 2,4 ДСГ-П | 3 | 11,8 | |
| 8 | 1.431-10 в3 02.05,00-01 | " 2,4 ДСГ-Л | 3 | 11,8 | |
| 9 | 1.431-10 в3 02,00.01-01 | Уголок | 1 | 4,6 | |
| Р2 | 1.431-10 в3 02.15,00-01 | Ригель Р2 | 3 | 7,1 | |
| | 02,18,00 | Болт самоанкерующ. | 32 | 0,2 | |
| | | | | | |
| | | Накладные проступи | | | |
| ЛН1 | 1.020-1 в.7-1 5.0.0.0 | 1ЛН 13,3 | 20 | 49 | |
| ЛН2 | 1.020-1 в,7-1 5.0.0.0-02 | 2ЛН 14.3 | 8 | 46 | |
| ЛН3 | 1.020-1 в7-1 5.0.0.0-03 | 2ЛН 14.5 | 4 | 66 | |
| | | | | | |
| | | | | | |

1. Схемы расположения внутренних перегородок даны в основном комплекте чертежей железобетонных конструкций ТП904-1- -КЖ.

2. Участки кирпичных перегородок в камерах воздухозабора и стравливания по осям 3;4;5;6;7 возводить после монтажа оборудования.

3. Гардеробы оборудованы шкафами МД-33.3 по ГОСТ 22414-77. Общее количество шкафов — 8 шт.

8689/6

11

| | | | |
|---|---|---|---|
| Провер. | Горская | | ТП 904-1-55.84-АР |
| Техник | Суман | | Компрессорная станция 6К-250АО с осушкой воздуха |
| Ст. инж. | Горская | | |
| Рук. гр. | Бескоровайный | | Стадия: Р; Лист: 6; Листов: |
| ГАП | Петровский | | |
| Нач. отд. | Саакьянц | | Схема расположения накладных проступей. Фрагменты плана 1; 2; 3. |
| Гл. спец. ТО | Кияшко | | ГОССТРОЙ СССР РОСТОВСКИЙ ПРОМСТРОЙНИИПРОЕКТ |
| Н. контр. | Луценко | | |
| ГИП | Осташевский | | |

Привязан

Инв. №

Типовой проект 904-1-55.84-АР Альбом 6

# Фрагмент плана 4

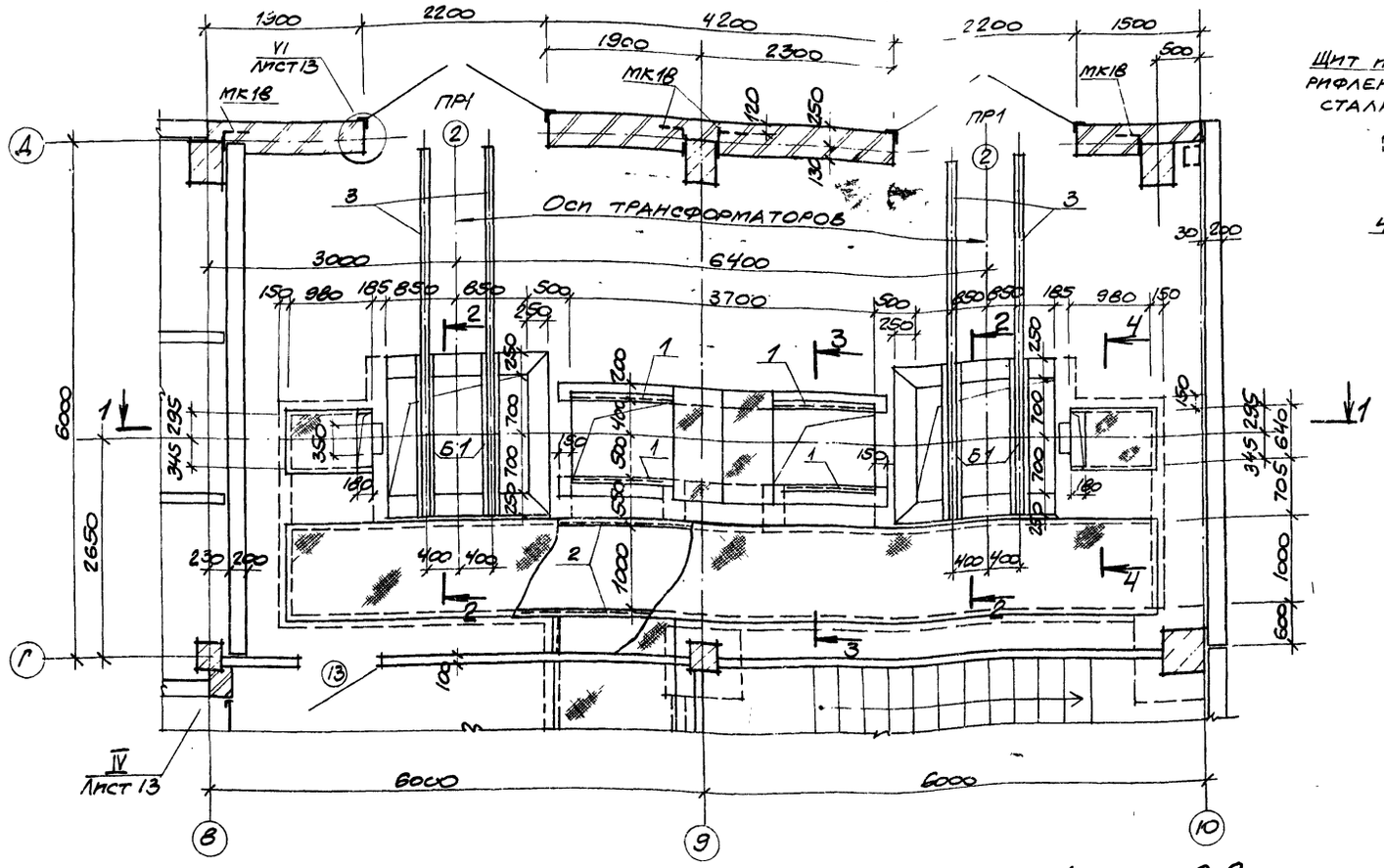


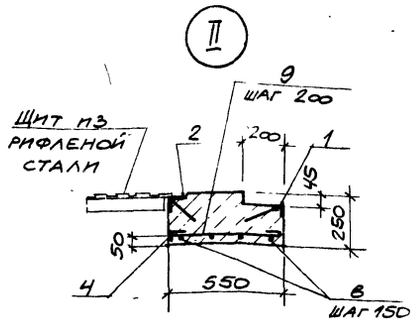


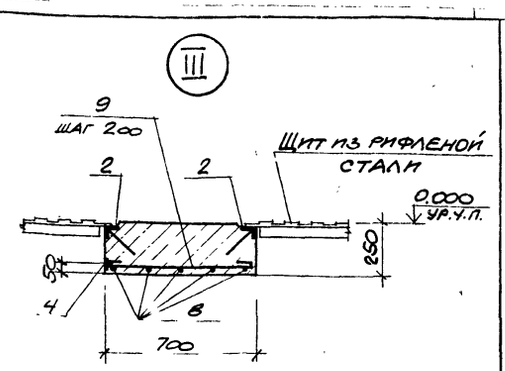


## Спецификация элементов к фрагменту плана 4

| Марка, поз. | Обозначение | Наименование | Кол. | Масса ед, кг | Примечание |
|---|---|---|---|---|---|
| Б1 | ТП904-1- -КЖИ-Б1 | Ж.-б. балка Б-1 | 4 | 250 | |
| | | Изделия закладные | | | |
| 1 | 1.400-15.81. 550-04 | МН 553 | 7,4 | 4,1 | м |
| 2 | 550-06 | МН 555 | 28,0 | 5,3 | м |
| 3 | 140-05 | МН 127-6 | 9,6 | 6,0 | м |
| 4 | 110-11 | МН 104-6 | 41,7 | 3,5 | м |
| | | Стальные решетки | | | |
| 5 | ТП904-1- -АРИ-Р1;Р2 | Р1 | 6 | 23,4 | |
| 6 | | Р2 | 2 | 25,5 | |
| 7 | | [10 ГОСТ 8240-72, ℓ=2000 | 4 | 17,2 | |
| 8 | | Ф10АI ГОСТ 5781-82 | 31,2 | 0,6 | по месту |
| 9 | | Ф6АI ГОСТ 5781-82 | 23,8 | 0,2 | по месту |
| | | Материалы | | | |
| | | Бетон марки 150 | 16,2 | | м³ |

1-1

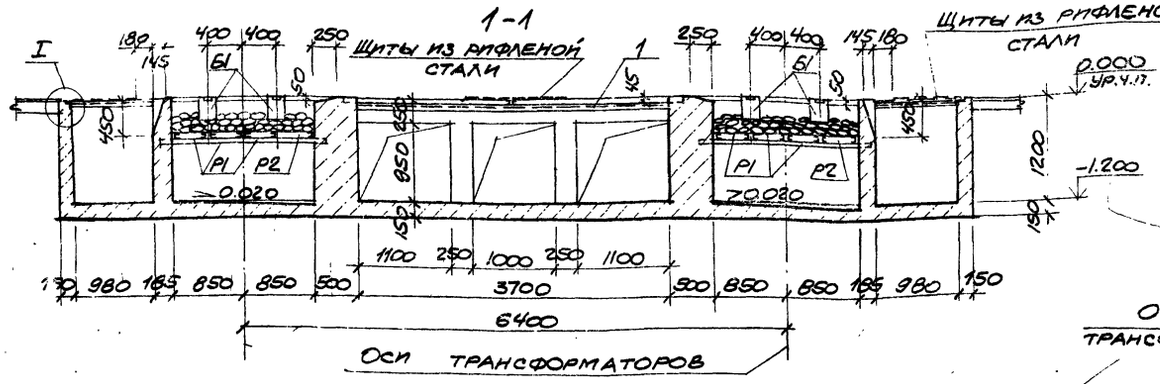


2-2

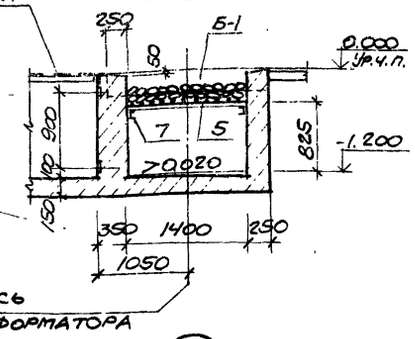


3-3

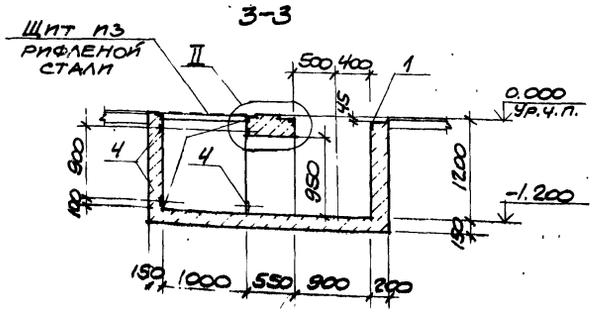


4-4

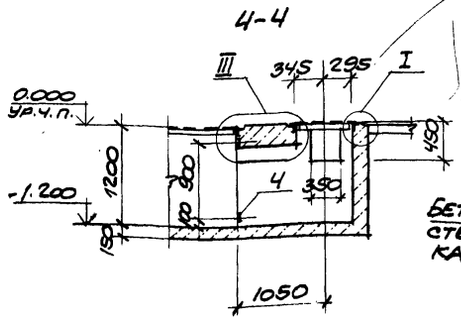


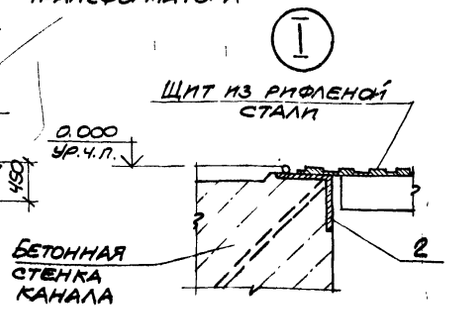


1. Канал и приямки выполнить из бетона марки 150
2. При бетонировании стенок приямков и каналов предусмотреть установку закладных элементов.
3. Стальные решетки в маслосборных ямах засыпать слоем гравия толщиной 250мм, крупностью 30-50мм
4. Канал перекрыть щитами из рифленой стали. Схему раскладки щитов см. на листе ТП904-1- -КМ.
5. МК18 учтены в спецификации на листе 13.
6. Перемычки ПР1 учтены в спецификации на листе 5.

Инв. № подл. | Подпись и дата | Взам. инв. № | Рук. гр. | Морунов | Опв

8689/6 12

Привязан

Инв. №

| | | |
|---|---|---|
| Инженер | Горелова | |
| Ст. инж. | Горская | |
| Рук. гр. | Бескоровайный | |
| ГАП | Петровский | |
| Нач. отд. | Саакьянц | |
| Гл. спец. т.о. | Кияшко | |
| Н. контр. | Луценко | |
| ГИП | Осташевский | |

ТП 904-1-55.84-АР

Компрессорная станция 6К-250АО с осушкой воздуха.

| Стадия | Лист | Листов |
|---|---|---|
| Р | 7 | |

Фрагмент плана 4

Госстрой СССР
Ростовский промстройниипроект

Формат А2

## Разрез 1-1

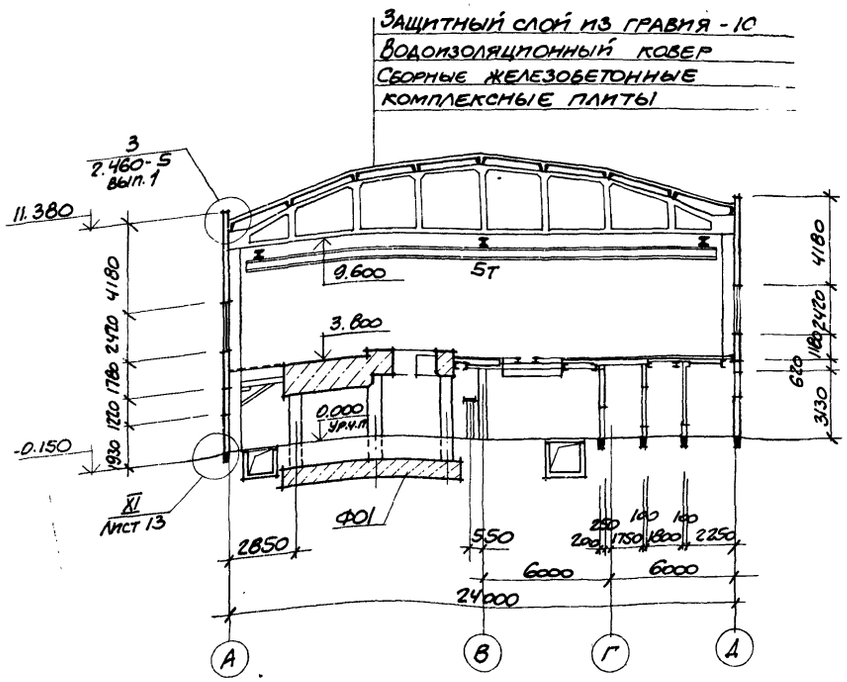


## Разрез 2-2

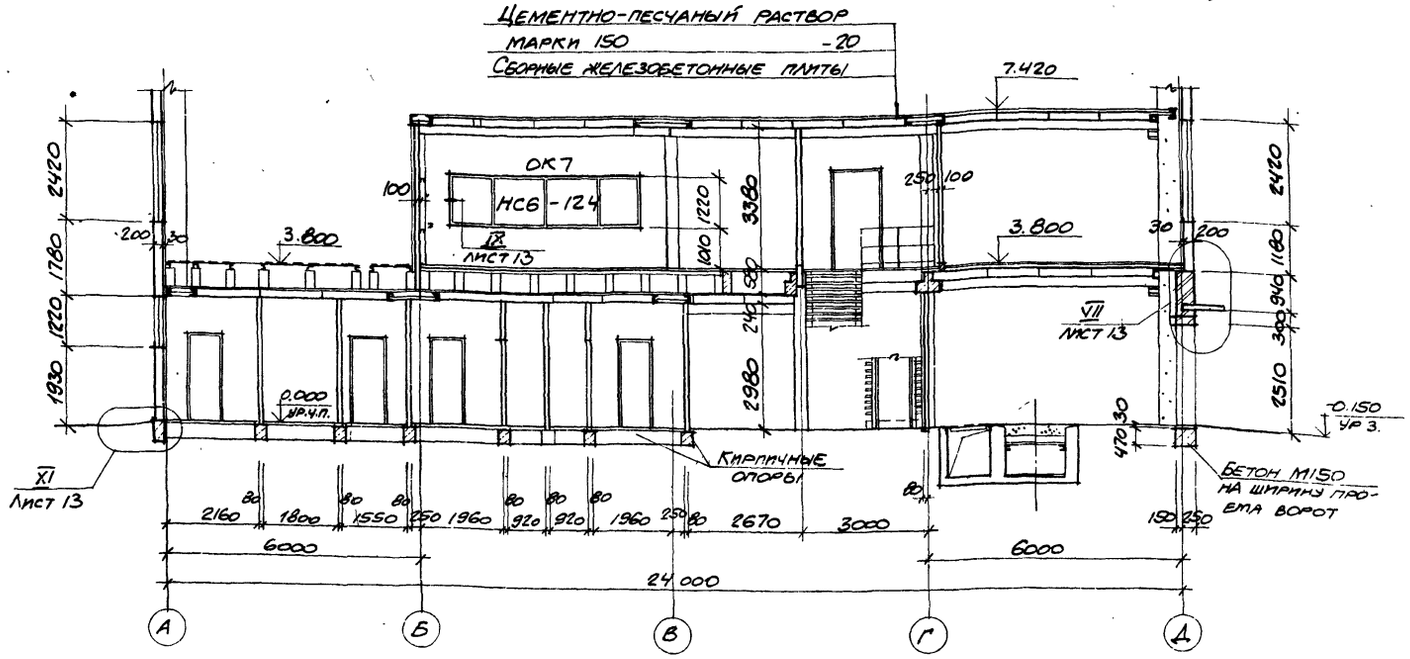


1. Состав кровли, указанный в выносной надписи на разрезе 1-1, приведен в общих указаниях на листе 2.

2. Оконный блок НС6-124 (ОК7) учтен в спецификации на листе 9.

3. Схема расположения кирпичных опор под внутренние перегородки дана на листе 4.

4. Схему расположения элементов лестницы см. в основном комплекте чертежей железобетонных конструкций ТП 904-1- -КЖ. Схема расположения накладных проступей дана в данном комплекте на листе 6.

## Разрез 3-3

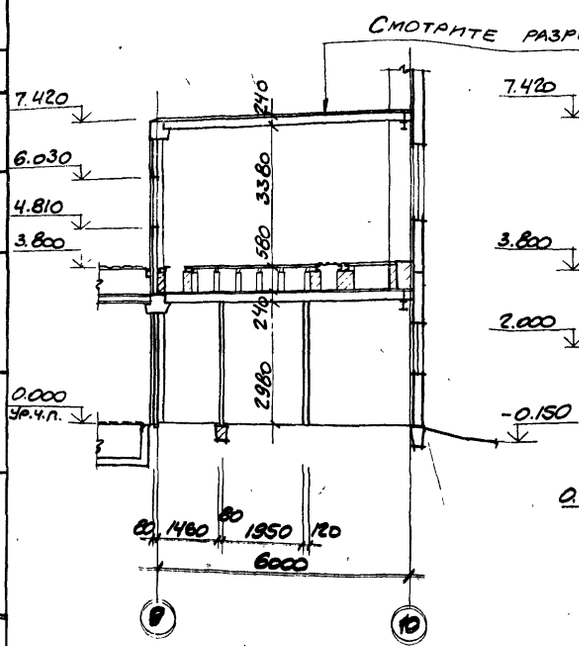


## Разрез 4-4

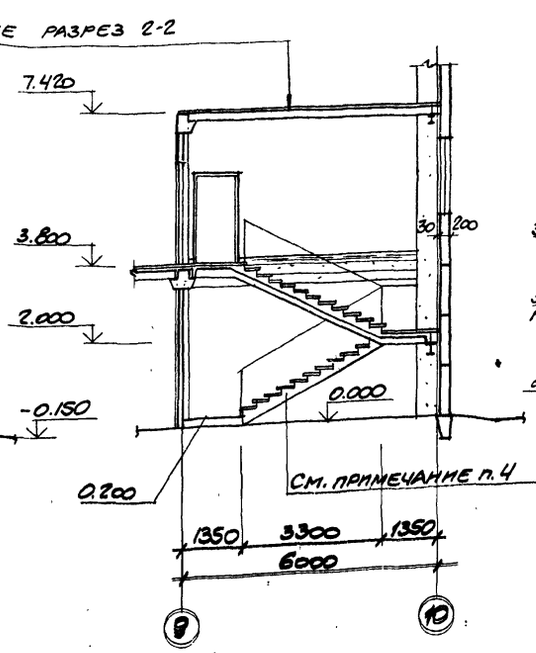


## Разрез 5-5

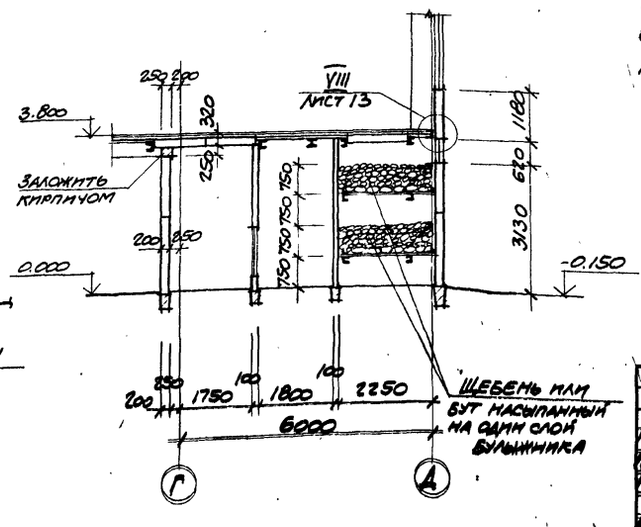


Привязан

Инв. №

8689/6 13

| | | | |
|---|---|---|---|
| Гл. инженер проекта | Гребцова | | |
| Нач. гр. | Ивановский | | |
| ГАП | Ярошенко | | |
| Нач. отд. | Сальников | | |
| Конструктор | Кипнис | | |
| Н. контр. | Исаенко | | |
| ГИП | Остапенко | | |

ТП 904-1-55.84-АР

Компрессорная станция ВК-250А0 с обушкой воздуха

| Стадия | Лист | Листов |
|---|---|---|
| Р | 8 | |

Разрезы 1-1 - 5-5

Госстрой СССР Ростовский Промстройниипроект

Типовой проект 904-1-55.84-АР Альбом 6

Инв. № подл. | Подпись и дата | Взам. инв. №

Типовой проект 904-1-55.84-АР Альбом 6

## Фасад 1-10

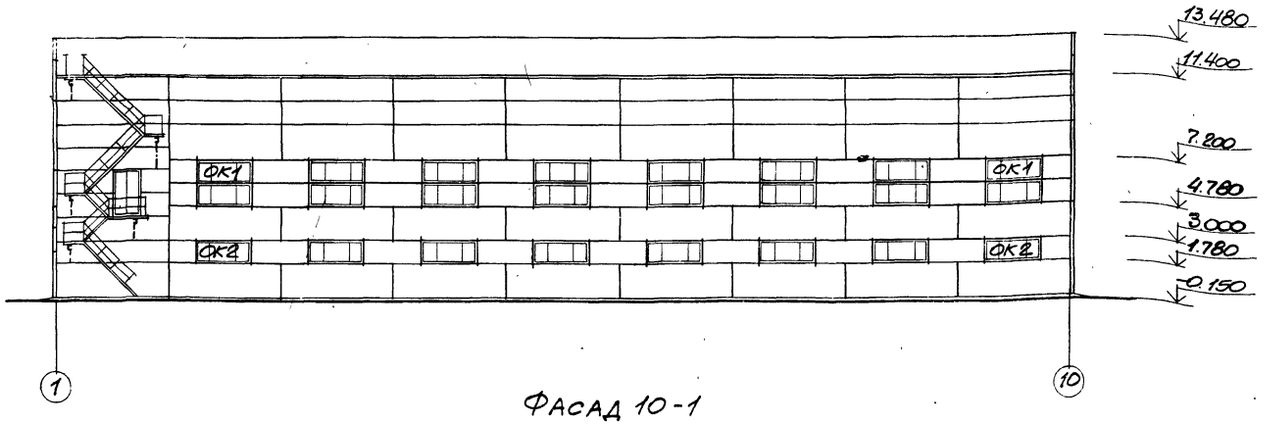


## Фасад А-Д

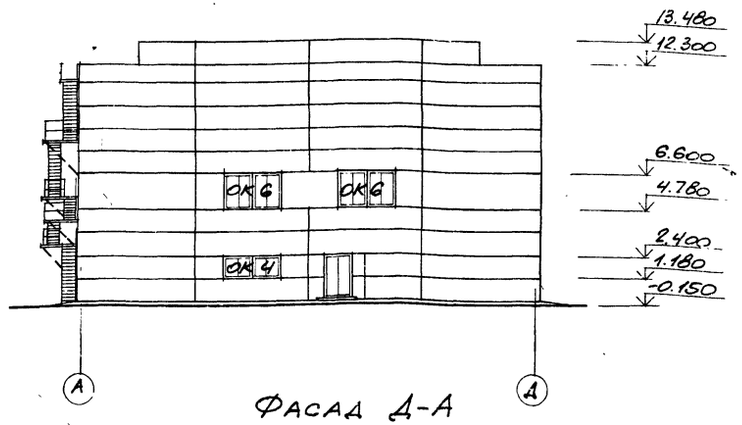


## Фасад 10-1

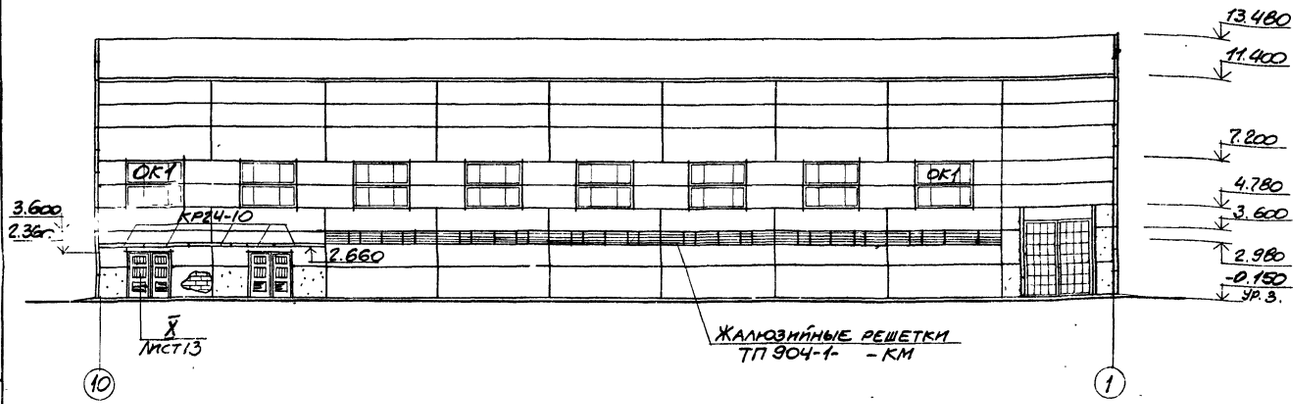


## Фасад Д-А

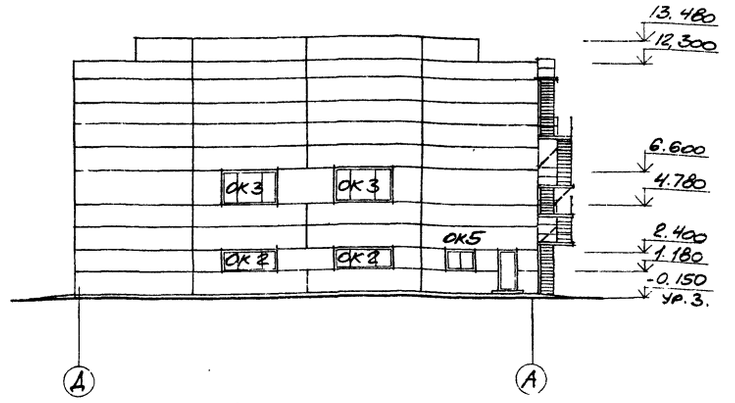


## Схема заполнения оконных проемов

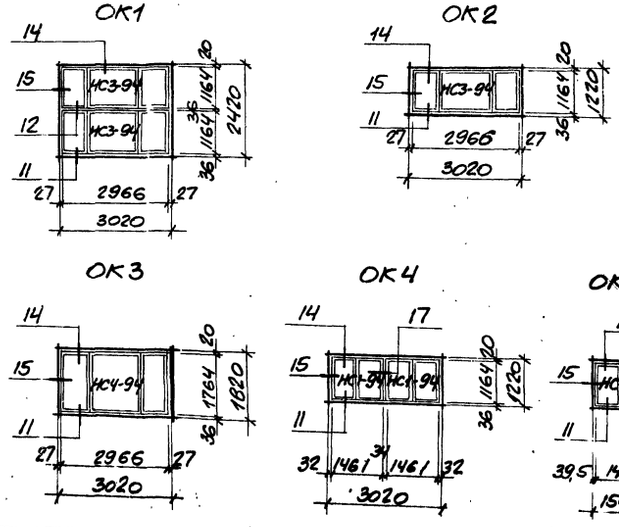


## Спецификация элементов заполнения оконных проемов

| Марка, поз. | Обозначение | Наименование | Кол. | Масса ед, кг | Примечание |
|---|---|---|---|---|---|
| ОК1 | ГОСТ 12506-67 | Оконный блок НС3-94 | 32 | | |
| ОК2 | | то же НС3-94 | 10 | | |
| ОК3 | | " НС4-94 | 2 | | |
| ОК4 | | " НС1-94 | 2 | | |
| ОК5 | | " НС1-94 | 1 | | |
| ОК6 | | " НС2-94 | 4 | | |
| ОК7 | | " НС6-124 | 1 | | |

1. Узлы, замаркированные на схеме заполнения оконных проемов, приняты по серии 2.436-9.
2. Жалюзийные решетки устанавливаются по чертежам металлических конструкций ТП 904-1- -КМ.
3. Карнизные плиты КР24-10, замаркированные на данном листе, учтены в спецификации на листе 5.
4. Рекомендации по отделке фасадов даны в общих указаниях на листе 2.
5. ОК7 см. на листе 8 (разрез 2-2).

8689/6 14

| | | | |
|---|---|---|---|
| Провер. | Горская | | ТП904-1-55.84-АР |
| Техник | Суман | | Компрессорная станция 6К-250АО с осушкой воздуха. |
| Инж. | Горелова | | |
| Рук. гр. | Бескоровайный | | Стадия: Р; Лист: 9; Листов: |
| ГАП | Петровский | | |
| Нач. отд. | Оаакьянц | | |
| Гл. спец. | Кияшко | | Фасады. |
| Н. контр. | Луценко | | ГОССТРОЙ СССР РОСТОВСКИЙ ПРОМСТРОЙНИИПРОЕКТ |
| ГИП | Осташевский | | |

Привязан

Инв. №

Инв. № подл. | Подпись и дата | Взам. инв. №

Типовой проект 904-1-55.84АР Альбом 6

Инв.№ подл. | Подпись и дата | Взам. инв.№

## Схема расположения опор двойного пола

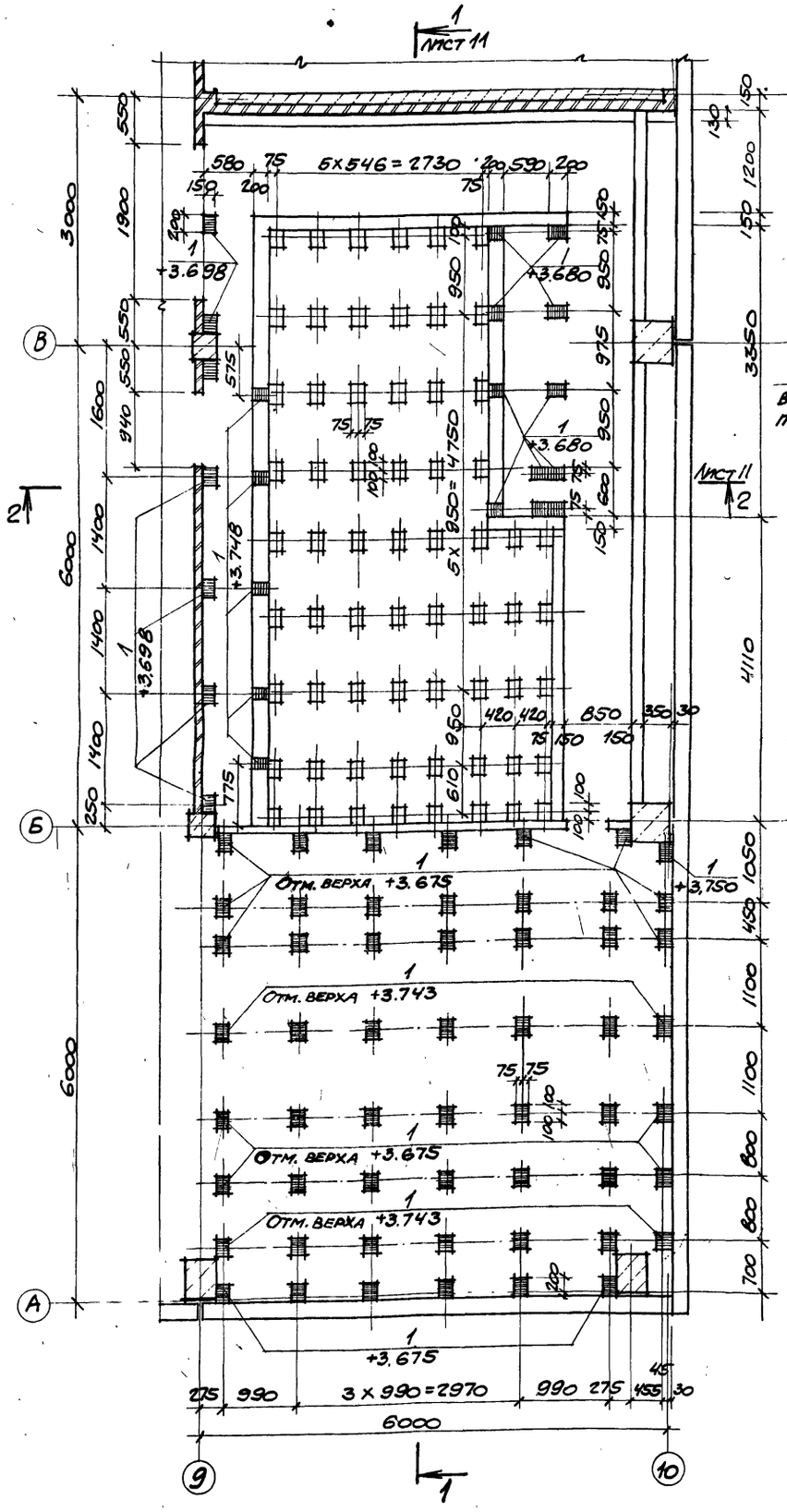


## Схема раскладки деревянных щитов

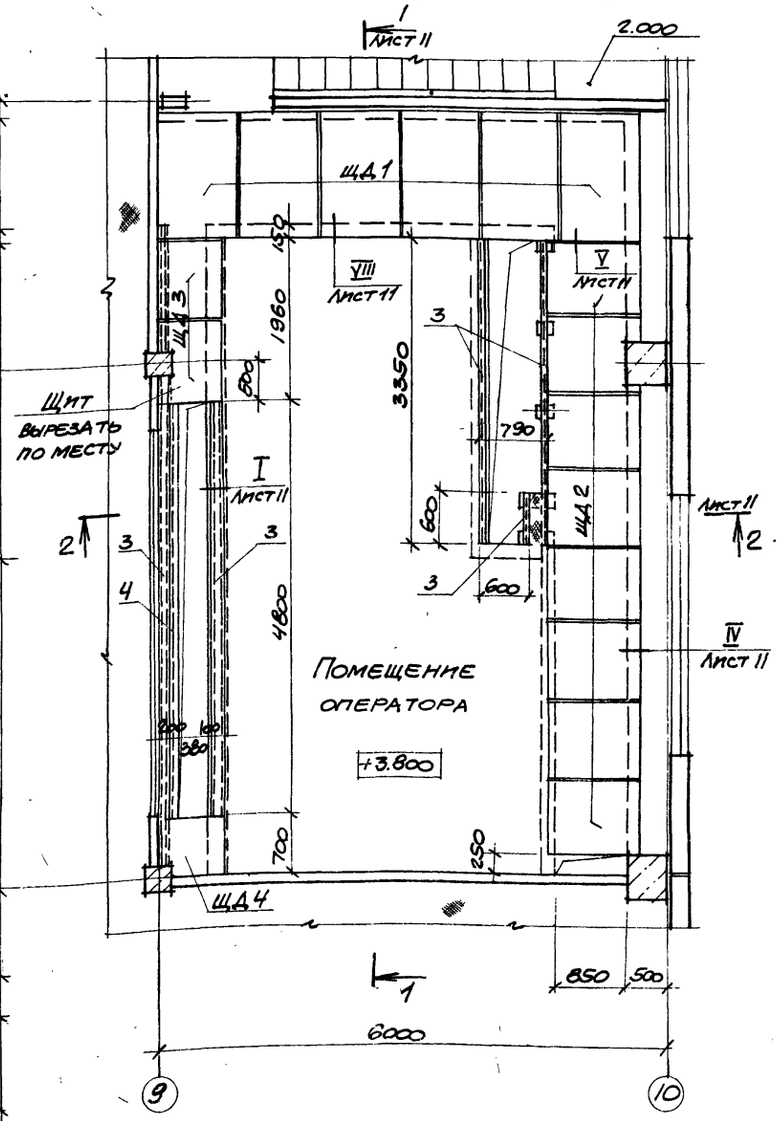


## Спецификация к схеме расположения опор двойного пола и деревянных щитов

| Марка поз. | Обозначение | Наименование | Кол. | Масса ед.кг | Примечание |
|---|---|---|---|---|---|
| 1 | 1.400-15 в1.120-50 | Изделие закладное МН 113-3 | 78 | 1,7 | |
| 2 | | L50×5 ГОСТ 8509-72 | 4,5 | 3,8 | м |
| 3 | | [12 ГОСТ 8240-72 | 19,4 | 10,4 | м |
| 4 | | L80×6 ГОСТ 8509-72 | 4,8 | 7,4 | м |
| 5 | | Уголок прессованный из алюминия 4Ю0Т8(30×2) ГОСТ 13737-80 | 15,7 | 0,3 | м |
| | | | | | |
| | | | | | |
| | | Щиты деревянные | | | |
| ЩД1 | ТП 904-1- -КЖИ- -ЩД1; ЩД2 | ЩД1 | 6 | | |
| ЩД2 | | ЩД2 | 8 | | |
| ЩД3 | ТП 904-1- -КЖИ -ЩД3; ЩД4 | ЩД3 | 2 | | |
| ЩД4 | | ЩД4 | 1 | | |
| | | | | | |

1. Опоры двойного пола (столбики с размерами в плане 200×150) и стенки канала выполнить из бетона марки 150.

2. При бетонировании опор и стенок канала предусмотреть установку закладных элементов поз. 1.

3. Покрытие пола в помещении оператора в местах примыкания к каналу обрамить уголком поз. 5 (см. узлы 1; 2; 8 на листе 11).

Привязан

8689/6 15

Инв.№

| | | | |
|---|---|---|---|
| Провер. | Горская | | ТП 904-1-55.84-АР |
| Инженер | Горелова | | Компрессорная станция 6К-250 АО с осушкой воздуха. |
| Ст. инж. | Горская | | |
| Рук. гр. | Бескоровайный | | Стадия Р; Лист 10; Листов |
| ГАП | Петровский | | |
| Нач. отд. | Садкьянц | | |
| Н. спец. гр. | Княшко | | Схема расположения опор двойного пола и деревянных щитов |
| Контр. | Луценко | | ГОССТРОЙ СССР РОСТОВСКИЙ ПРОМСТРОЙНИИПРОЕКТ |
| ГИП | Осташевский | | |

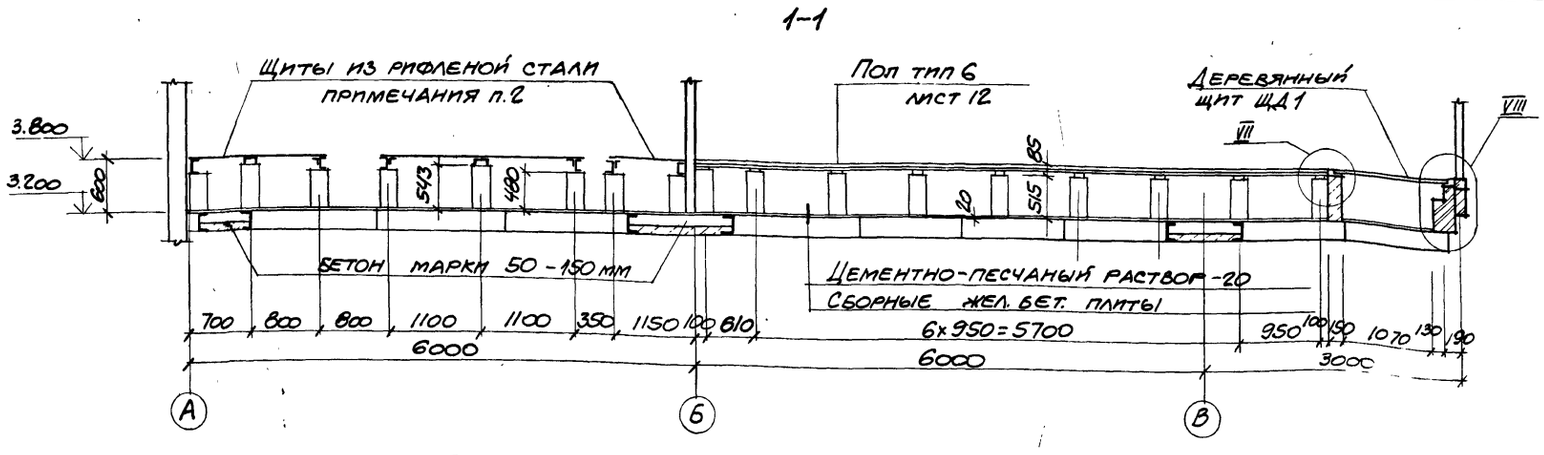


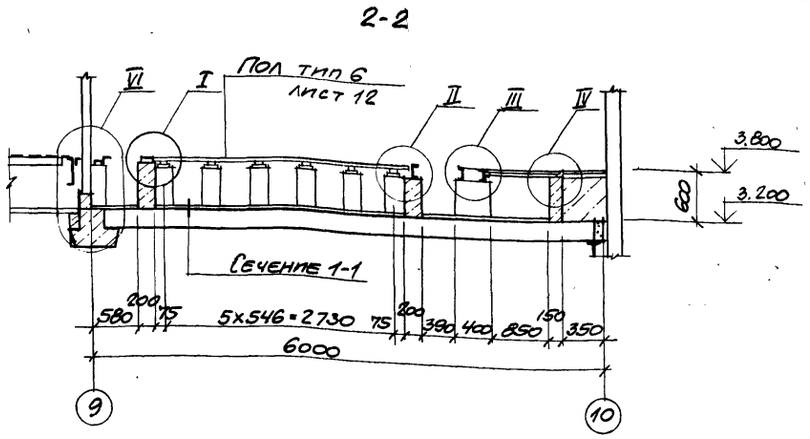


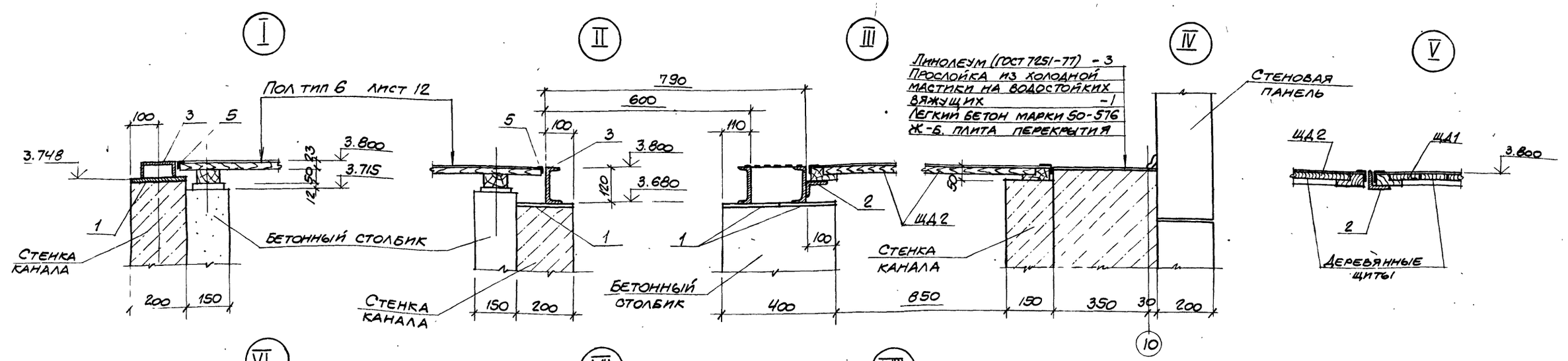


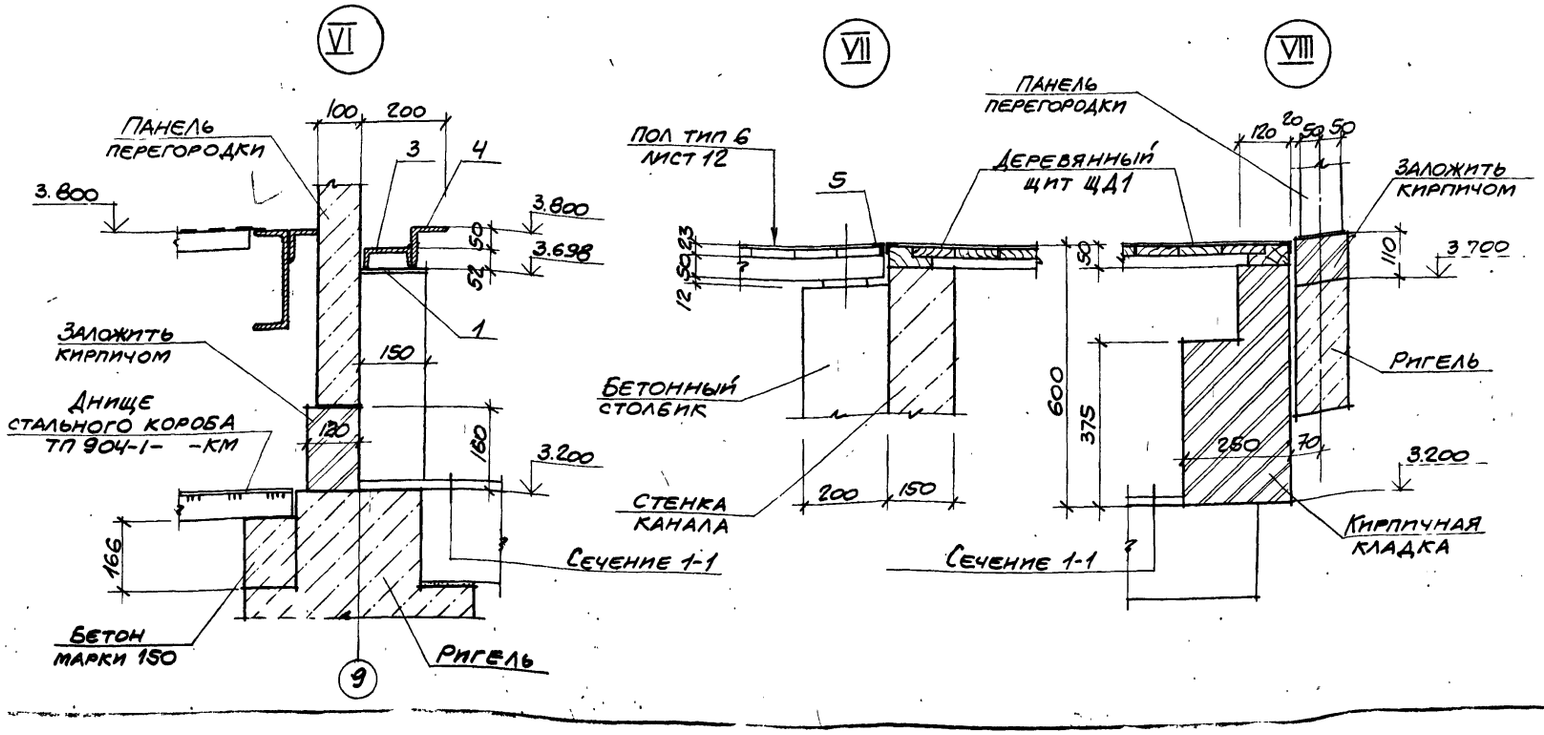


1. Узел V замаркирован на листе 10.
2. Схему раскладки щитов из рифленой стали см. в основном комплекте чертежей металлических конструкций ТП 904-1- -КМ.

Типовой проект 904-1-55.84-АР Альбом 6

| | | | |
|---|---|---|---|
| Инв. № подл. | Подпись и дата | Взам. инв. № | |

| | | | |
|---|---|---|---|
| Провер. | Горская | | |
| Инженер | Горелова | | |
| Рук. гр. | Бескоровайный | | |
| ГАП | Петровский | | |
| Нач. осн. | Саакьянц | | |
| Гл. спец. т.о. | Кияшко | | |
| Н. контр. | Луценко | | |
| ГИП | Осташевский | | |

8689/6 16

ПРИВЯЗАН

ИНВ. №

ТП904-1-55.84-АР

Компрессорная станция 6К-250А0 с осушкой воздуха.

| Стадия | Лист | Листов |
|---|---|---|
| Р | 11 | |

Сечения 1-1 - 2-2

ГОССТРОЙ СССР РОСТОВСКИЙ ПРОМСТРОЙНИИПРОЕКТ

# Ведомость отделки помещений

| Наименование или номер помещения | Потолок: Площадь | Потолок: Вид отделки | Стены или перегородки: Площадь | Стены или перегородки: Вид отделки | Низ стен или перегородок (панель): Площадь | Низ стен или перегородок (панель): Вид отделки | Низ стен или перегородок (панель): Высота мм | Колонны: Площадь | Колонны: Вид отделки | Балки покрытия и перекрытия: Площадь | Балки покрытия и перекрытия: Вид отделки | Поверхности фундамента под компрессор | | Примечание |
|---|---|---|---|---|---|---|---|---|---|---|---|---|---|---|
| Машинный зал на отм. 0.000 и 3.800, КТП. Помещение теплопункта. Помещение маслохозяйства | | Затирка. Полимерцементная окраска. | | Акустическая штукатурка, Затирка, Полимерцементная окраска | — | — | — | | Полимерцементная окраска | | Полимерцементная окраска | | Затирка. Полимерцементная окраска | Акустическая штукатурка с отм. 3.800 по оси 9 и ряду „Б", со стороны маш. зала. |
| Душевые | | Затирка. Силикатная окраска. | | Керамическая плитка | — | — | — | — | — | — | — | | | |
| Гардеробные | | Затирка. Водоэмульсионная окр. | | Затирка. Водоэмульсионная окраска | | Керамическая плитка | 1500 | — | — | | Водоэмульсионная окраска | | | Панель только в месте установки раковины. |
| Санузел, шлюз. | | Затирка. Силикатная окраска | | Затирка. Штукатурка силикатная окраска. | | Керамическая плитка | 2100 | — | — | | Силикатная окраска | | | Штукатурка только кирпичных участков с отм. 2.100. |
| Коридор, тамбур, служебное и вспомогательное помещение | | Затирка. Меловая окраска. | | Штукатурка, Затирка. Водоэмульсионная окраска. | — | — | — | | Водоэмульсионная окраска | | Водоэмульсионная окраска | | | Штукатурка только кирпичной перегородки тамбура. |
| Помещение оператора | | Затирка. Водоэмульсионная окраска. | | Затирка. Водоэмульсионная окраска. | — | — | — | | Водоэмульсионная окраска | | Водоэмульсионная окраска. | | | |
| Лестничная клетка | | Затирка. Меловая окраска. | | Затирка. Водоэмульсионная окраска. | — | — | — | | Водоэмульсионная окраска | — | — | | | |
| Камеры воздухозабора и стравливания | | Затирка | | Затирка. Акустическая штукатурка | — | — | — | — | — | — | — | | | Акустическая штукатурка только в отсеках всасывания с отм. 3.000 |

## Экспликация полов

| Наименование или номер помещения по проекту | Тип пола по проекту | Схема пола или номер узла по серии | Элементы пола и их толщина. | Площадь пола |
|---|---|---|---|---|
| Машинный зал на отм. 0.000; КТП | 16 | | Покрытие-бетон М300 - 25мм. Подстилающий слой - бетон М 100 - 100мм. Грунт основания | 607 |
| Камеры воздухозабора | 17 | | Покрытие-цементно-песчаный раствор М 200 - 20мм. Подстилающий слой - бетон М 100 - 80мм. Грунт основания | 191 |
| Помещение маслохозяйства и помещения в осях 9-10; А-Г | 18 | | Покрытие - плитка керамическая по ГОСТ 6787-80 - 13 мм. Прослойка и заполнение швов цементно-песчаный раствор марки 150 - 15мм. Подстилающий слой - бетон марки 100 - 100мм. Грунт основания. | 120 |
| Камеры стравливания | 19 | | Покрытие - бетон марки „100" по уклону от 100 до 150. Грунт основания. | 30 |
| Машинный зал на отм. 3.800 | 20 | | Покрытие - цементно-песчаный раствор марки 300 - 30мм. Сборные ж.в. плиты. | 22 |
| Помещение оператора | 21 | | Покрытие - линолеум по ГОСТ 7251-77. Прослойка - холодная мастика на водостойких вяжущих. ДСП по ГОСТ 10632-77 - 19мм. Лаги деревянные шаг 500 - 50мм. Прокладка деревянная антисептированная 100 х 100 - 12 мм. Бетонный столбик. Сборные железобетонные плиты | 50 |
| Машзал на отм. 3.800 | 22 | | Покрытие - цементно-песчаный раствор марки 300 - 30мм. Стяжка - цементно-песчаный раствор марки 150 - 30мм. Теплоизоляционный слой - жесткие минералловатные плиты - 40мм. Сборные железобетонные плиты. | 427 |
| Служебное помещение | 23 | | Покрытие - линолеум по ГОСТ 7251-77. Прослойка - холодная мастика на водостойких вяжущих. ДСП по ГОСТ 10632-77 - 19мм. Лаги деревянные шаг 500 - 40мм. Прокладка деревянная антисептированная 100 х 100 - 17мм. Стяжка цементно-песчаный раствор марки 150 - 20мм. Сборные железобетонные плиты | 34 |

## План кровли

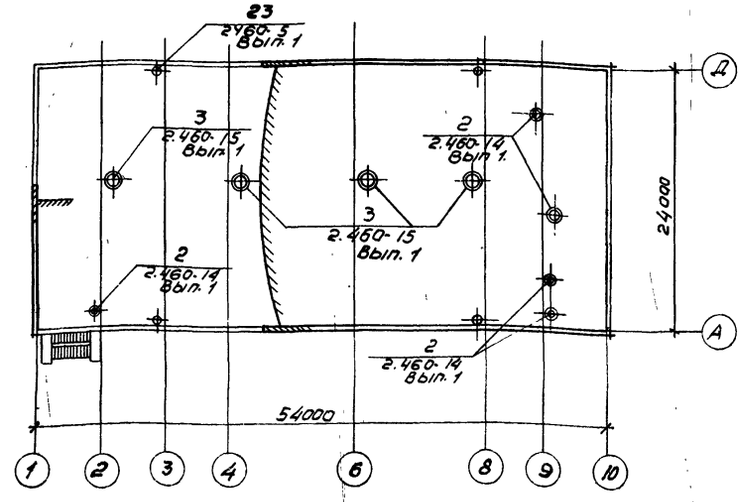


## Спецификация элементов к плану кровли

| Марка, поз. | Обозначение | Наименование | Кол | Масса ед. кг. | Примечание |
|---|---|---|---|---|---|
| КР5 | 2.460-15, вып. 1. | Стальной козырёк КР-5 | 4 | 6,5 | |
| ФЭ12 | | Фасонный элемент ФЭ12 | 4 | 26,2 | |
| ПП5 | | Прижимная полоса ПП5 | 4 | 2,5 | |
| КС9 | 2.460-14. вып. 1 | Стяжное кольцо КС9 | 1 | 0,9 | |
| КС13 | | КС 13 | 1 | 1,7 | |
| КС6 | | КС 6 | 3 | 0,5 | |
| КЛ4 | | Стальной колпак КЛ4 | 1 | 10,9 | |
| КЛ8 | | КЛ8 | 1 | 10,7 | |
| КЛ1 | | КЛ1 | 3 | 5,7 | |
| ПП2 | | Прижимная полоса ПП2 | 1 | 1,7 | |
| ПП3 | | ПП3 | 1 | 1,9 | |
| ПП1 | | ПП1 | 3 | 1,1 | |
| КФ3 | | Кольцо-фланец КФ3 | 1 | 4,4 | |
| КФ7 | | КФ7 | 1 | 6,2 | |
| КФ1 | | КФ1 | 3 | 1,4 | |
| ФЭ4 | | Фасонный элемент ФЭ4 | 1 | 9,5 | |
| ФЭ10 | | ФЭ10 | 1 | 15,2 | |
| ФЭ3 | | ФЭ3 | 3 | 6,3 | |

Типовой проект 904-1-55.84-АР. Альбом 6

Инв. № подл. | Подпись и дата | Взам. инв. №

Привязан

Инв. №

8689/6 17

| | | |
|---|---|---|
| Инженер | Горелова | |
| Ст. техн. | Анапалян | |
| Рук. гр. | Бескоровайный | |
| ГАП | Петровский | |
| Нач. осв. | Саакьянц | |
| Гл. спец. | Княшко | |
| Н. контр. | Луценко | |
| ГИП | Осташевский | |

**ТП904-1-55.84-АР**

Компрессорная станция с осушкой воздуха 6К-250АО

| Стадия | Лист | Листов |
|---|---|---|
| Р | 12 | |

Ведомость отделки помещений. Экспликация полов. План кровли.

Госстрой СССР Ростовский Промстройниипроект

Типовой проект 904-1-55.84-АР. Альбом 6

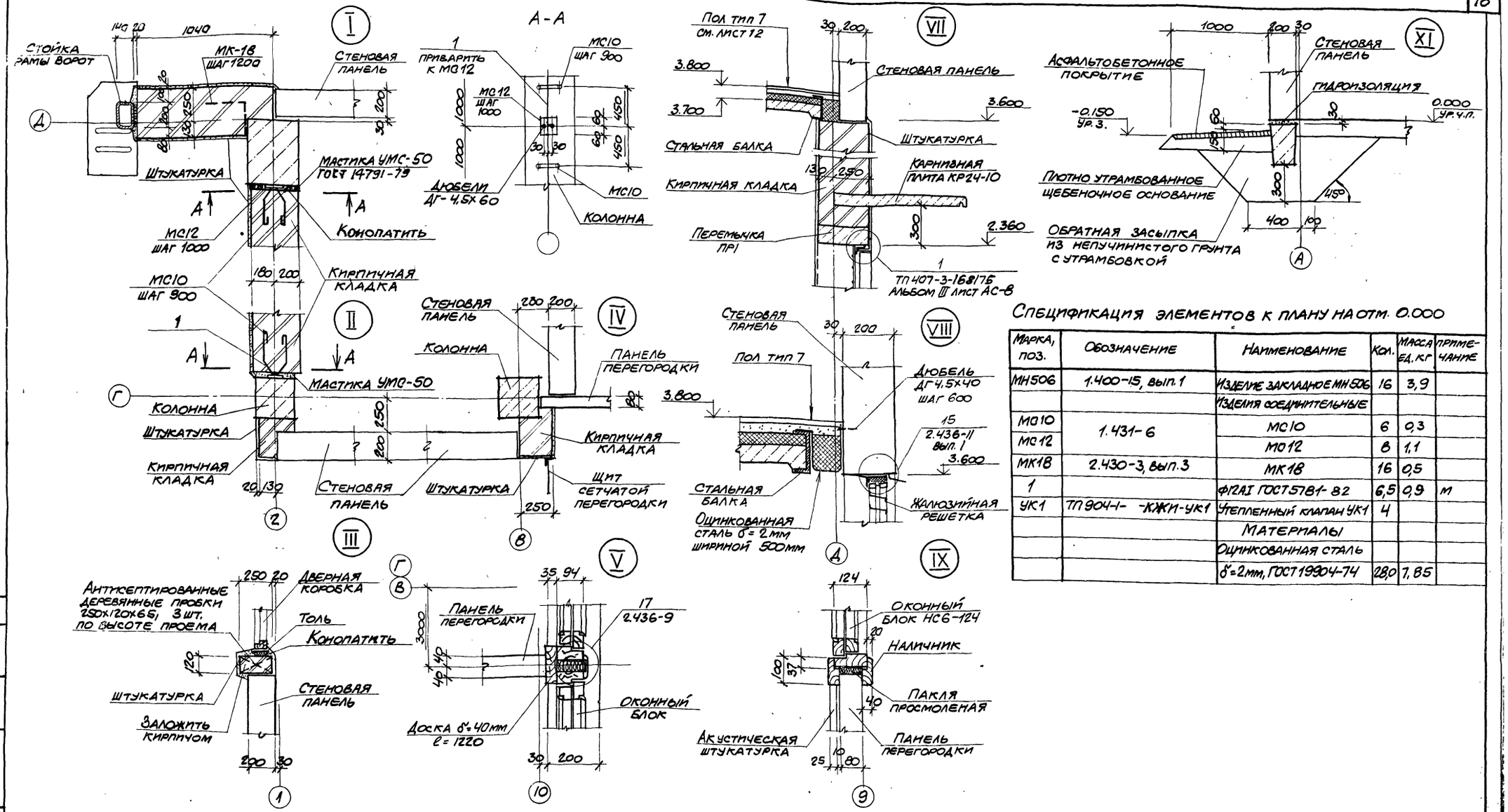


Схема установки закладных элементов в проеме ворот

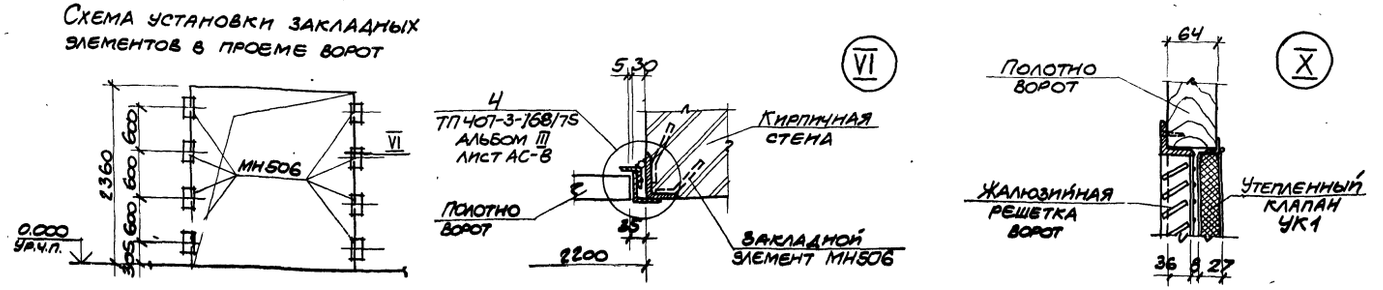


## Спецификация элементов к плану на отм. 0.000

| Марка, поз. | Обозначение | Наименование | Кол. | Масса ед. кг | Примечание |
|---|---|---|---|---|---|
| МН506 | 1.400-15, вып. 1 | Изделие закладное МН506 | 16 | 3,9 | |
| | | Изделия соединительные | | | |
| МС10 | 1.431-6 | МС10 | 6 | 0,3 | |
| МС12 | | МС12 | 8 | 1,1 | |
| МК18 | 2.430-3, вып. 3 | МК18 | 16 | 0,5 | |
| 1 | | ФI2AI ГОСТ 5781-82 | 6,5 | 0,9 | м |
| УК1 | ТП 904-1- -КЖИ-УК1 | Утепленный клапан УК1 | 4 | | |
| | | Материалы | | | |
| | | Оцинкованная сталь | | | |
| | | δ=2мм, ГОСТ 19904-74 | 28,0 | 7,85 | |

8689/6 18

| | | | |
|---|---|---|---|
| Техник | Суман | | ТП 904-1-55.84 - АР |
| Ст. инж. | Горская | | Компрессорная станция 6К-250АО с осушкой воздуха |
| Рук. гр. | Бескоровайный | | |
| ГАП | Петровский | | Стадия: Р; Лист: 13; Листов: |
| Нач. Осп. | Скальянц | | |
| Гл. спец. | Кияшко | | Схема установки закладных элементов в проеме ворот. Узлы I-XI. |
| Н. контр. | Луценко | | ГОССТРОЙ СССР РОСТОВСКИЙ ПРОМСТРОЙНИИПРОЕКТ |
| ГИП | Осташевский | | |

Инв. № подл. | Подпись и дата | Взам. инв. №

Типовой проект 904-1-55.84 КЖС Альбом 5

## Ведомость рабочих чертежей основного комплекта ТП 904-1- -КЖ.

| Лист | Наименование | Примечание |
|---|---|---|
| 1 | Общие данные (Начало) | |
| 2 | Общие данные (Продолжение) | |
| 3 | Общие данные (Окончание) | |
| 4 | Схема расположения элементов фундаментов Узел I. | |
| 5 | Узлы II-VIII | |
| 6 | Узлы IX-XX, А, Б. | |
| 7 | Фундаменты Фм1- Фм3. | |
| 8 | Фундаменты Фм5- Фм7, Фм18 | |
| 9 | Фундаменты Фм8- Фм10. | |
| 10 | Фундаменты Фм4, Фм11, Фм12. | |
| 11 | Фундаменты Фм13- Фм17. | |
| 12 | Схемы расположения элементов колодцев К1, К2, К3; плит перекрытия и элементов канала КН1 (Начало). | |
| 13 | Схемы расположения элементов колодцев К1, К2, К3; плит перекрытия и элементов канала КН1 (Продолжение). | |
| 14 | Схемы расположения элементов колодцев К1, К2, К3; плит перекрытия и элементов канала КН1 (Окончание) | |
| 15 | Спецификация к участкам монолитным Ум1- Ум5, Ум9. | |
| 16 | Спецификация к участкам монолитным Ум6- Ум8. Ведомость расхода стали. | |
| 17 | Участок монолитный Ум1. | |
| 18 | Участки монолитные Ум2- Ум5. | |
| 19 | Участки монолитные Ум6- Ум8. | |
| 20 | Участок монолитный Ум9. Ведомость деталей. | |
| 21 | Схема расположения элементов фундамента ФО1. | |
| 22 | Плита ПФм1. | |
| 23 | Плита ПФм2. Спецификация. | |
| 24 | Плита ПФм2 Общий вид (Начало). | |
| 25 | Плита ПФм2 Общий вид (Продолжение) | |
| 26 | Плита ПФм2 Общий вид (Окончание). | |
| | | |

| Лист | Наименование | Примечание |
|---|---|---|
| 27 | Плита ПФм2. Схема армирования (Начало). | |
| 28 | Плита ПФм2. Схема армирования (Окончание). | |
| 29 | Спецификация к схемам расположения элементов каркаса, ферм, плит покрытия и перекрытия, элементов лестницы. | |
| 30 | Узлы I- VI | |
| 31 | Схемы расположения элементов каркаса на отм. 3.800 и ферм. | |
| 32 | Схемы расположений плит перекрытия, покрытия и элементов каркаса на отм. 7.420. | |
| 33 | Схема расположения элементов лестницы. Разрезы 4-4- 9-9. | |
| 34 | Схемы расположения стеновых панелей (Начало). | |
| 35 | Схемы расположения стеновых панелей (Продолжение). | |
| 36 | Схемы расположения стеновых панелей (Продолжение). | |
| 37 | Схемы расположения стеновых панелей (Продолжение) | |
| 38 | Схемы расположения стеновых панелей (Окончание). | |
| 39 | Схемы расположения перегородок в осях 1-2; В-10 (Начало) | |
| 40 | Схемы расположения перегородок в осях 1-2; В-10 (Окончание) | |
| 41 | Плиты Пм1- Пм13 Спецификация (Начало) | |
| 42 | Плиты Пм1- Пм13 Спецификация (Окончание) | |
| 43 | Плиты Пм1, Пм2. | |
| 44 | Плиты Пм3- Пм7. | |
| 45 | Плиты Пм8- Пм13 | |
| 46 | Фундаменты под оборудование ФОм1-ФОм14 (Начало) | |
| 47 | Фундаменты под оборудование ФОм1-ФОм14 (Окончание). | |

1. Общие указания к проекту помещены в пояснительной записке.

2. При разработке рабочих чертежей приняты следующие временные нормативные нагрузки:

2.1 Вес снегового покрова на 1 м² горизонтальной поверхности земли для II района по снеговому покрову - 0,7 кПа (70 кг с/м²);
для III района — 1,0 кПа (100 кгс/м²);
для IV района — 1,5 кПа (150 кгс/м²).

2.2. Скоростной напор ветра на высоте 10м над поверхностью земли для III района (по скоростным напорам ветра) - 450 Па (45 кгс/м²). Тип местности Б.

2.3. Кран подвесной, электрический, однобалочный грузоподъемностью Q=5т, пролетом $\ell$=21м.

3. Степень агрессивного воздействия среды на необетонируемые стальные закладные и соединительные изделия железобетонных конструкций - неагрессивная. Для защиты от коррозии этих изделий применяются следующие мероприятия:

3.1 Алюминиевое покрытие толщиной 200мкм в стеновых панелях наружных стен из ячеистых бетонов

3.2. Цинковое покрытие, получаемое горячим цинкованием, толщиной 50-60 мкм, в колоннах, стропильных фермах и плитах покрытия.

3.3. Лакокрасочное покрытие, согласно общих указаний на листе ТП 904-1- -АР-2, в остальных железобетонных конструкциях.

4. Монтаж конструкции осуществлять на монтажной сварке электродами типа Э42. Высоту сварных швов, не оговоренных в чертежах, принимать 6мм. Контроль качества сварных швов должен производиться в соответствии с ГОСТ 3242-79, Соединения сварные. Методы контроля качества.

5. В рабочих чертежах применены типовые железобетонные конструкции по действующим сериям общесоюзного каталога.

8689/6 19

Данный проект выполнен в соответствии с действующими строительными нормами и правилами проектирования, которые предусматривают мероприятия, обеспечивающие взрывную, взрывопожарную и пожарную безопасность при соблюдении правил безопасности в эксплуатации здания (сооружения). Мероприятия выполнены на основании технологических заданий и указанных в них категорий производств.

Главный инженер проекта
Главный специалист
Дата

Согласовано

Инв. № подл. | Подпись и дата | Взам. инв. №

Привязан

Инв. №

ТП 904-1-55.84-КЖ

Компрессорная станция 6К-250АО с осушкой воздуха.

| | | | | | |
|---|---|---|---|---|---|
| Гип | Толмачева | | | Р | 1 | 47 |
| Нач. отд. | Мирзоева | | | | | |
| Рук. гр. | Мартынов | | | | | |
| Нач. сект. | Ильина | | | | | |
| Н. отд. | Белоусова | | | | | |
| Н. сект. | Пименов | | | | | |
| Гип | Толмачева | | | | | |

Общие данные (Начало)

Госстрой СССР РОСТОВСКИЙ ПРОМСТРОЙНИИПРОЕКТ

Типовой проект 904-1-55.84-КЖ Альбом 6

## Ведомость ссылочных и прилагаемых документов

| Обозначение | Наименование | Примечание |
|---|---|---|
| | Ссылочные материалы | |
| ГОСТ 3634-79 | Люки чугунные для колодцев | |
| ГОСТ 13579-78 | Блоки бетонные для стен подвалов | |
| ГОСТ 22701.0-77<br>ГОСТ 22701.1-77<br>ГОСТ 22701.2-77<br>ГОСТ 22701.5-77 | Плиты железобетонные ребристые предварительно напряженные размерами 6×3м для покрытий.<br>Технические условия.<br>Плиты типа ПГ. Показатели и армирование.<br>Плиты типа ПВ. Показатели и армирование.<br>Арматурные изделия и закладные изделия. | |
| ГОСТ 24379.1-80 | Болты фундаментные. Конструкция и размеры. | |
| 1.020-1<br>Вып. 2-1<br>Вып. 2-5<br>Вып. 3-1<br>Вып. 3-5<br>Вып. 3-7<br>Вып. 7-1<br>Вып. 8-1<br>Вып. 9-1<br>Вып. 10-1<br>Вып. 10-2 | Конструкции каркаса межвидового применения для многоэтажных общественных и производственных зданий.<br>Колонны сечением 300×300 Опалубочные чертежи и армирование<br>Колонны сечением 300×300 и 400×400. Арматурные изделия.<br>Ригели перекрытий пролетом 7.2; 6.0; 4.5 и 3.0 м с высотой сечения 450 мм под многопустотные панели перекрытий. Опалубочные чертежи и армирование. Пространственные каркасы.<br>Ригели покрытий пролетом 9.0; 7.2; 6.0; 4.5 и 3.0 м под многопустотные панели и ребристые плиты перекрытий. Опалубочные чертежи и армирование. Пространственные каркасы.<br>Ригели. Арматурные изделия.<br>Лестницы железобетонные. Опалубочные чертежи и армирование. Пространственные каркасы. Арматурные изделия.<br>Металлические ограждения лестниц.<br>Изделия соединительные стальные.<br>Монтажные узлы каркаса.<br>Монтажные узлы стен. | |
| 1.041-1<br>Вып. 1<br>Вып. 4 | Сборные железобетонные многопустотные панели перекрытий многоэтажных общественных и производственных зданий.<br>Многопустотные панели длиной 5650 мм шириной 1190, 1490, 2380 и 2980 мм с предварительно напрягаемой арматурой из стали классов А-IV, Ат-V и Вр-II, из тяжелого и легкого бетонов.<br>Ребристые связевые плиты длиной 5650 мм, шириной 1490 мм с предварительно напрягаемой арма- | |

| Обозначение | Наименование | Примечание |
|---|---|---|
| | турой из стали классов А-III, Ат-V из тяжелого и легкого бетона. | |
| 1.400-6/76<br>Вып. 1 | Унифицированные закладные детали сборных железобетонных конструкций зданий промышленных предприятий.<br>Закладные детали конструкций одноэтажных зданий. | |
| 1.400-7 | Стальные изделия для сопряжения сборных железобетонных конструкций одноэтажных промышленных зданий. | |
| 1.400-9<br>Вып. 1 | Унифицированные строповочные петли для подъема сборных железобетонных конструкций зданий и сооружений промышленных предприятий.<br>Строповочные петли железобетонных конструкций. | |
| 1.400-15<br>Вып. 0<br>Вып. 1 | Унифицированные закладные изделия железобетонных конструкций для крепления технологических коммуникаций и устройств.<br>Материалы для проектирования.<br>Рабочие чертежи унифицированных закладных изделий. | |
| 1.410-2<br>Вып. 1 | Унифицированные арматурные изделия для монолитных железобетонных конструкций.<br>Арматурные сетки. | |
| 1.412-1/77<br>Вып. 3 | Монолитные железобетонные фундаменты под типовые колонны прямоугольного сечения одноэтажных промышленных зданий.<br>Арматурные изделия. | |
| 1.415-1<br>Вып. 1 | Железобетонные фундаментные балки для стен производственных зданий.<br>Фундаментные балки для стен с шагом колонн 6 м. | |
| 1.423-3<br>Вып. 1<br>Вып. 2 | Железобетонные колонны прямоугольного сечения для одноэтажных производственных зданий без мостовых кранов высотой до 9,6 м.<br>Рабочие чертежи колонн.<br>Арматурные и закладные изделия. | |
| 1.431-15<br>Вып. 1<br>Вып. 2<br>Вып. 4 | Перегородки многоэтажных зданий с каркасом по серии ИИ-04<br>Монтажные узлы.<br>Панели из различных бетонов.<br>Стальные изделия. | |

| Обозначение | Наименование | Примечание |
|---|---|---|
| 1.432-14/80<br>Вып. 0<br>Вып. 1<br>Вып. 3 | Стеновые панели отапливаемых производственных зданий с шагом колонн 6 м.<br>Материалы для проектирования.<br>Стеновые панели.<br>Арматурные изделия и закладные детали. | |
| 1.439-2 | Стальные изделия для креплений панельных стен одноэтажных производственных зданий с железобетонным каркасом. | |
| 1.463-3<br>Вып. I<br>Вып. IV | Железобетонные предварительно напряженные безраскосные фермы пролетом 18-24 м для покрытий зданий со скатной кровлей.<br>Материалы для проектирования.<br>Рабочие чертежи ферм пролетом 24 м. | |
| 1.465.1-10/82<br>Вып. 1 | Комплексные железобетонные плиты покрытий одноэтажных промышленных зданий.<br>Комплексные плиты с несущей основой из железобетонных ребристых плит длиной 6 м. | |
| 1.494-24<br>Вып. 1 | Стаканы для крепления крышных вентиляторов, дефлекторов и зонтов<br>Рабочие чертежи. | |
| 2.420-1<br>Вып. 1 | Монтажные детали сборных железобетонных колонн и подкрановых балок одноэтажных промышленных зданий.<br>Рабочие чертежи типовых монтажных деталей. | |
| 2.432-1<br>Вып. 1. | Монтажные узлы панельных стен отапливаемых одноэтажных производственных зданий с железобетонным каркасом.<br>Монтажные узлы. | |

8689/6 20

Инв. № подл. | Подпись и дата | Взам. инв. №

Привязан

Инв. №

ТП 904-1-55.84-КЖ.4

Компрессорная станция 6К-250 АО с осушкой воздуха.

| | | | Стадия | Лист | Листов |
|---|---|---|---|---|---|
| Инженер | Толманева | | Р | 2 | |
| Ст. техн. | Макарова | | | | |
| Рук. гр. | Моргунов | | | | |
| Нач. отд. | Саакьянц | | | | |
| Гл. спец. | Бойченко | | | | |
| Н. контр. | Лущенко | | | | |
| ГИП | Усташевский | | | | |

Общие данные (Продолжение)

Госстрой СССР Ростовский Промстройниипроект

Альбом 6

Типовой проект 904-1-55.84 КЖ

## Ведомость ссылочных и прилагаемых документов (продолжение)

| Обозначение | Наименование | Примечание |
|---|---|---|
| 2.460-2 вып. 2 | Монтажные детали сборных железобетонных конструкций покрытий одноэтажных промышленных зданий. Рабочие чертежи типовых монтажных деталей плит и температурных швов. | |
| 2.460-15 вып. 0 | Типовые узлы покрытий промышленных зданий в местах установки крышных вентиляторов. Указания по применению типовых узлов. | |
| 3.006-2 вып. I<br>вып. II-1<br>вып. II-2<br>вып. II-3<br>вып. II-4 | Сборные железобетонные каналы и тоннели из лотковых элементов<br>Материалы для проектирования<br>Рабочие чертежи железобетонных изделий (Лотковые элементы).<br>Рабочие чертежи железобетонных изделий (Плиты, опорные подушки).<br>Рабочие чертежи арматурных изделий и закладных деталей (Лотковые элементы).<br>Рабочие чертежи арматурных изделий и закладных деталей (Плиты, опорные подушки). | |
| 3.900-3 вып. 7 часть 1<br>часть 2 | Сборные железобетонные конструкции ёмкостных сооружений для водоснабжения и канализации<br>Изделия для круглых колодцев<br>Рабочие чертежи.<br>Рабочие чертежи арматурных изделий. | |
| 3.901-5 | Сальники набивные Dy 50-1400 мм для пропуска труб через стены. | |
| КЭ-01-55 вып. II | Сборные железобетонные колонны продольных и торцевых фахверков одноэтажных промышленных зданий.<br>Рабочие чертежи колонн. | |
| | **Прилагаемые документы** | |
| ТП 904-1- -КЖИ Альбом | Строительные конструкции и изделия. | |

## Ведомость объемов сборочных бетонных и железобетонных конструкций по чертежам основного комплекта.

| № строки | Наименование группы элементов конструкций | Код | Кол. м³ | Примечание |
|---|---|---|---|---|
| 1 | Блоки фундаментов | 581100 | 8,2 | |
| 2 | Колонны | 582100 | 105,7 | |
| 3 | Фундаментные балки | 582400 | 17,3 | |
| 4 | Ригели | 582500 | 21,8 | |
| 5 | Фермы | 582600 | 47,0 | |
| 6 | Перемычки | 582800 | 0,7 | |
| 7 | Панели стеновые наружные | 583100 | 338,4 | |
| 8 | Перегородки | 583300 | 62,1 | |
| 9 | Плиты покрытия | 584100 | 80,8 | |
| 10 | Плиты перекрытия | 584200 | 54,3 | |
| 11 | Детали смотровых колодцев | 585500 | 6,0 | |
| 12 | Детали каналов | 585800 | 58,4 | |
| 13 | Элементы лестниц | 589100 | 2,8 | |
| 14 | Элементы входов | 589500 | 1,0 | |
| 15 | | | | |
| 16 | | | | |
| 17 | | | | |
| 18 | Итого | | 803,5 | |

Материалы на изготовление сборных бетонных и железобетонных конструкций учтены в ведомости потребности в материалах и отдельно не учитываются.

## Ведомость спецификаций

| Лист | Наименование | Примечание |
|---|---|---|
| 4 | Спецификация к схеме расположения элементов фундаментов. | |
| 12 | Спецификация к схемам расположения элементов колодцев К1, К2, К3; плит перекрытия и элементов канала КН1. | |
| 21 | Спецификация к схеме расположения фундамента ФО1. | |
| 29 | Спецификация к схемам расположения элементов каркаса, ферм, плит покрытия и перекрытия, элементов лестницы. | |
| 30 | Спецификация к схемам расположения элементов каркаса, ферм, плит покрытия и перекрытия, элементов лестницы (Продолжение). | |
| 34 | Спецификация к схемам расположения стеновых панелей. | |
| 39 | Спецификация к схемам расположения перегородок. | |

## Сокращение слов.

| | | | |
|---|---|---|---|
| см. | — смотрите | шт. | — штук |
| п.а. | — по аналогии | риф. ст. | — рифленая сталь |
| отм. | — отметка | тр. | — труба |

8689/6 21

| | | | |
|---|---|---|---|
| Инв.№ | | | |
| Инженер | Толмачева | | |
| Констр. | Макарова | | |
| Рук. гр. | Моргунов | | |
| Нач. отд. | Салькинд | | |
| Гл. спец. | Бондаренко | | |
| Н. контр. | Луценко | | |
| ГИП | Остапенко | | |

Привязан

ТП 904-1-55.84 — КЖ

Компрессорная станция 6К-250 АО

| Стадия | Лист | Листов |
|---|---|---|
| Р | 3 | |

Общие данные (Окончание)

Госстрой СССР Ростовский Промстройниипроект

Инв.№ подл. | Подпись и дата | Взам. инв.№

Типовой проект 904-1-55.84-КЖ Альбом 6

## Схема расположения элементов фундаментов

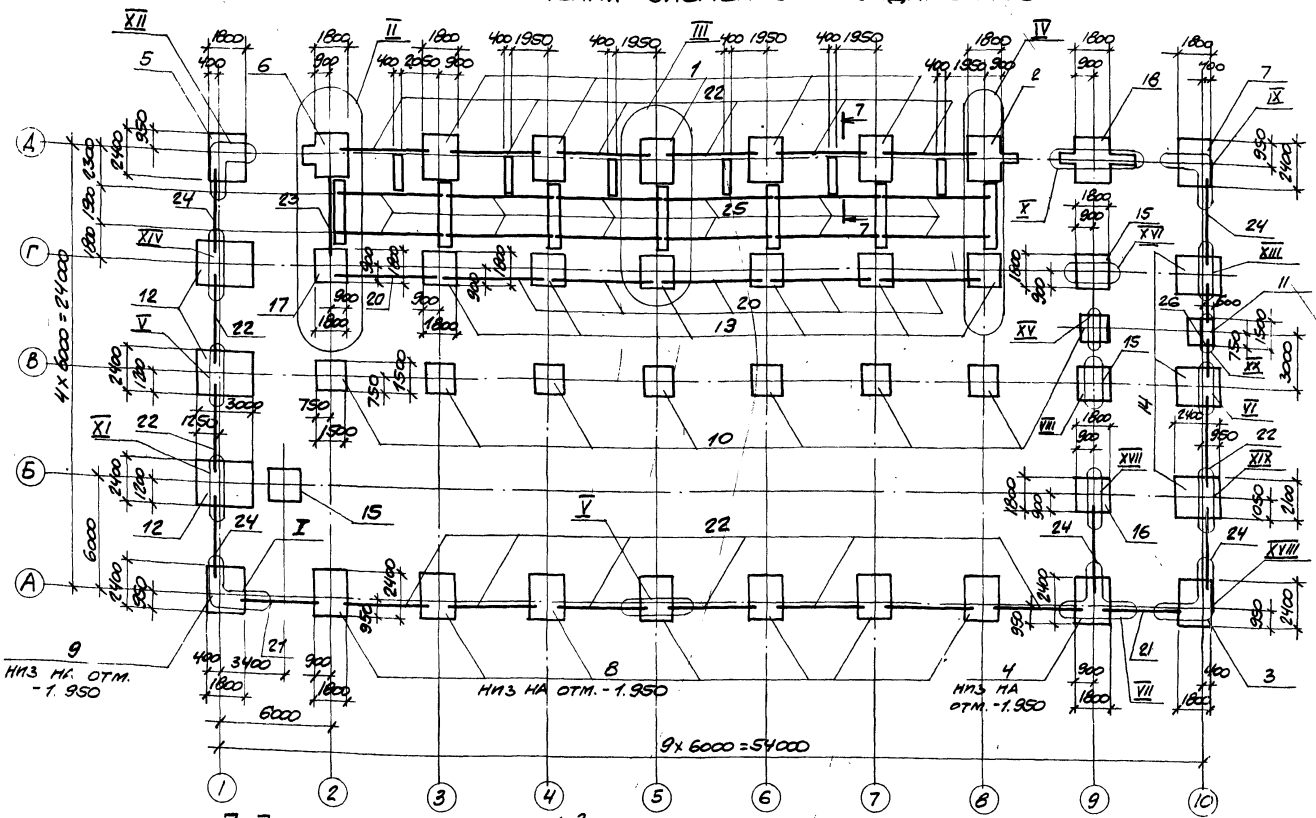


## 7-7

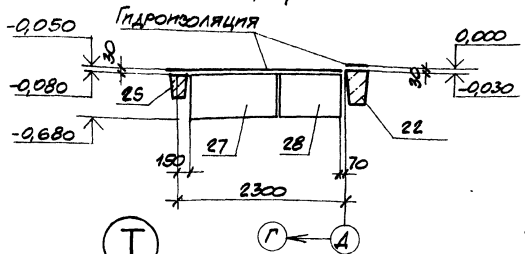


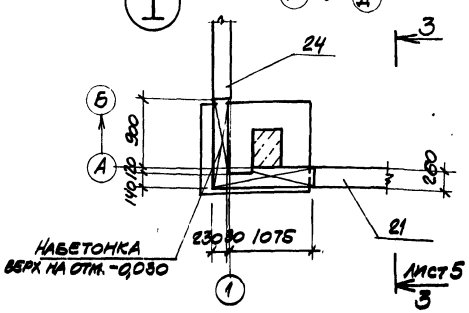


1. За условную отметку 0,000 принят уровень чистого пола первого этажа машинного зала.
2. Характеристика грунтов, служащих основанием для фундаментов, дана в пояснительной записке к типовому проекту.
3. Фундаменты Фм1, 4, 6, 8, 13, 15, 16, 17 выполняются в типовой опалубке серии 1.412-1/77 и отличаются подбетонками для фундаментных балок, которые могут бетонироваться после распалубливания фундаментов.
4. Подготовку основания под фундаменты выполнять путем втрамбования в грунт щебня или гравия крупностью 40-60 мм.
5. Ленточные фундаменты выполняются из бетонных блоков, укладываемых на цементном растворе марки 100. Подготовка - песчаная, толщиной 100 мм.
6. Фундаментные балки устанавливаются на цементном растворе марки 100. На участках между торцами фундаментных балок выполнить набетонки из бетона марки 100.
7. Гидроизоляция под стены выполняется на отметках -0,030, -0,050 из слоя цементного раствора состава 1:2 толщиной 30 мм.
8. Отметка подошвы фундаментов -1,650, кроме оговоренных на чертеже.
9. Узлы I-VIII см. на листе 5, узлы IX-XX см. на листе 6.

## Спецификация к схеме расположения элементов фундаментов

| Марка поз. | Обозначение | Наименование | Кол. | Масса ед. кг | Примечание |
|---|---|---|---|---|---|
| | | Фундаменты | | | |
| 1 | ТП 904-1- -КЖ. лист 7 | Фм1 | 5 | | |
| 2 | | Фм2 | 1 | | |
| 3 | | Фм3 | 1 | | |
| 4 | лист 10 | Фм4 | 1 | | |
| 5 | лист 8 | Фм5 | 1 | | |
| 6 | | Фм6 | 1 | | |
| 7 | | Фм7 | 1 | | |
| 8 | лист 9 | Фм8 | 7 | | |
| 9 | | Фм9 | 1 | | |
| 10 | | Фм10 | 8 | | |
| 11 | лист 10 | Фм11 | 1 | | |
| 12 | | Фм12 | 3 | | |
| 13 | лист 11 | Фм13 | 6 | | |
| 14 | | Фм14 | 3 | | |
| 15 | | Фм15 | 3 | | |
| 16 | | Фм16 | 1 | | |
| 17 | | Фм17 | 1 | | |
| 18 | лист 8 | Фм18 | 1 | | |
| | | Балки фундаментные | | | |
| 20 | 1.415-1, вып.1 | ФБ6-41 | 6 | 700 | |
| 21 | 1.415-1, вып.1 | ФБ6-5 | 2 | 1100 | |
| 22 | 1.415-1, вып.1 | ФБ6-3 | 16 | 1200 | |
| 23 | 1.415-1, вып.1 | ФБ6-14 | 1 | 1300 | |
| 24 | 1.415-1, вып.1 | ФБ6-4 | 5 | 1200 | |
| 25 | 1.415-1, вып.1 | ФБ6-40 | 12 | 800 | |
| 26 | ТП 904-1- -КЖМ-ФБ1 | ФБ1 | 2 | 500 | |
| | | Блоки бетонные | | | |
| 27 | ГОСТ 13579-78 | ФБС 12.4.6-Т | 6 | 640 | |
| 28 | ГОСТ 13579-78 | ФБС 9.4.6-Т | 6 | 470 | |
| 29 | ГОСТ 13579-78 | ФБС 9.5.6-Т | 7 | 590 | |
| 30 | ГОСТ 13579-78 | ФБС 24.5.6-Т | 7 | 1830 | |
| | | Материалы | | | |
| | | Бетон марки 100 | 5,7 | | м³ |

Привязан

8689/6 22

Инв. №

| | | | |
|---|---|---|---|
| Проверил | Моргунов | | ТП 904-1-55.84-КЖ |
| Инженер | Тумачева | | Компрессорная станция 6К-250АО с осушкой воздуха. |
| Инженер | Рыбетникова | | |
| Т. инж. | Макарова | | |
| Нач. гр. | Моргунов | | Стадия Р; Лист 4; Листов |
| Нач. ОСПК | Сакыпанц | | |
| Н. спец. | Богачинко | | Схема расположения элементов фундаментов узла 1 |
| Н. контр. | Лощенко | | Госстрой СССР Ростовский Промстройниипроект |
| ГИП | Литвиненко | | |

Инв. № подл. | Подпись и дата | Взам. инв. №

Типовой проект 904-1-55.84-КЖ Альбом 6

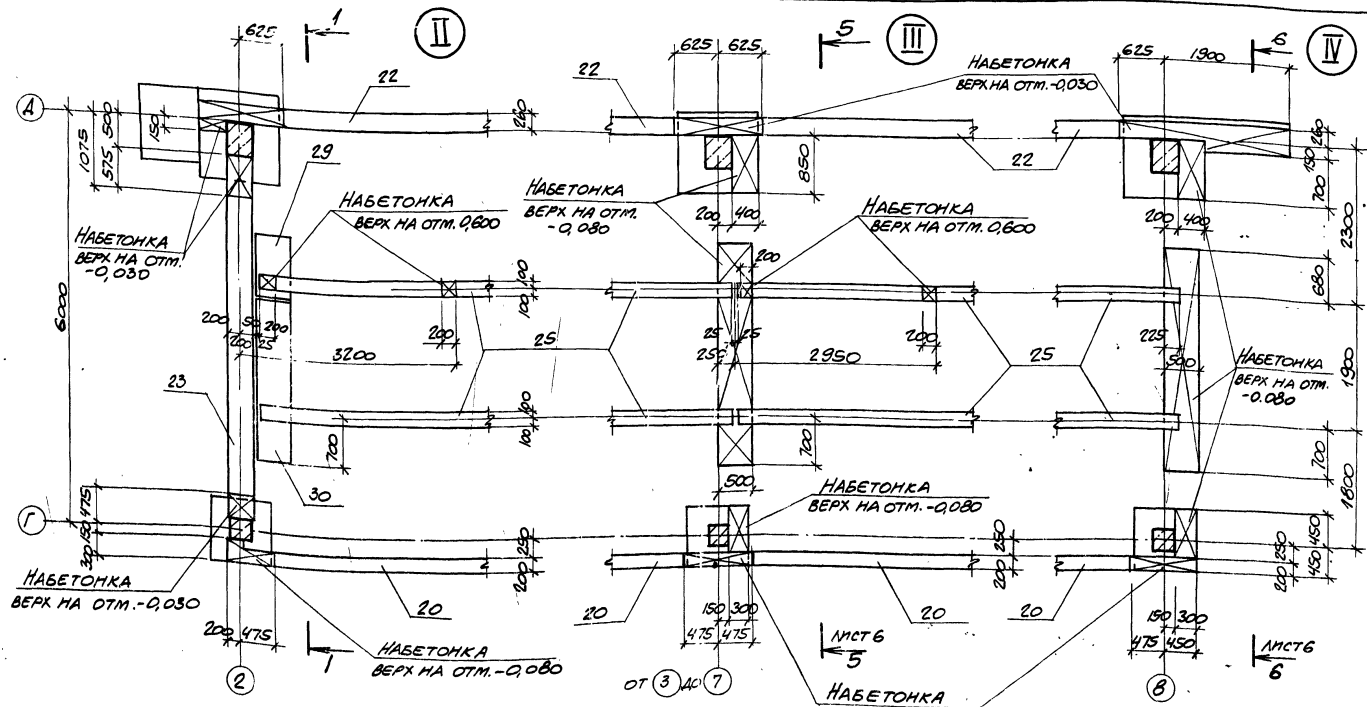
II
III
IV
1
5
6
НАБЕТОНКА ВЕРХ НА ОТМ. -0,030
НАБЕТОНКА ВЕРХ НА ОТМ. 0,600
НАБЕТОНКА ВЕРХ НА ОТМ. -0,080
НАБЕТОНКА ВЕРХ НА ОТМ. -0,030
НАБЕТОНКА ВЕРХ НА ОТМ. -0,080

Типовой проект 904-1-55.84-КЖ Альбом 6

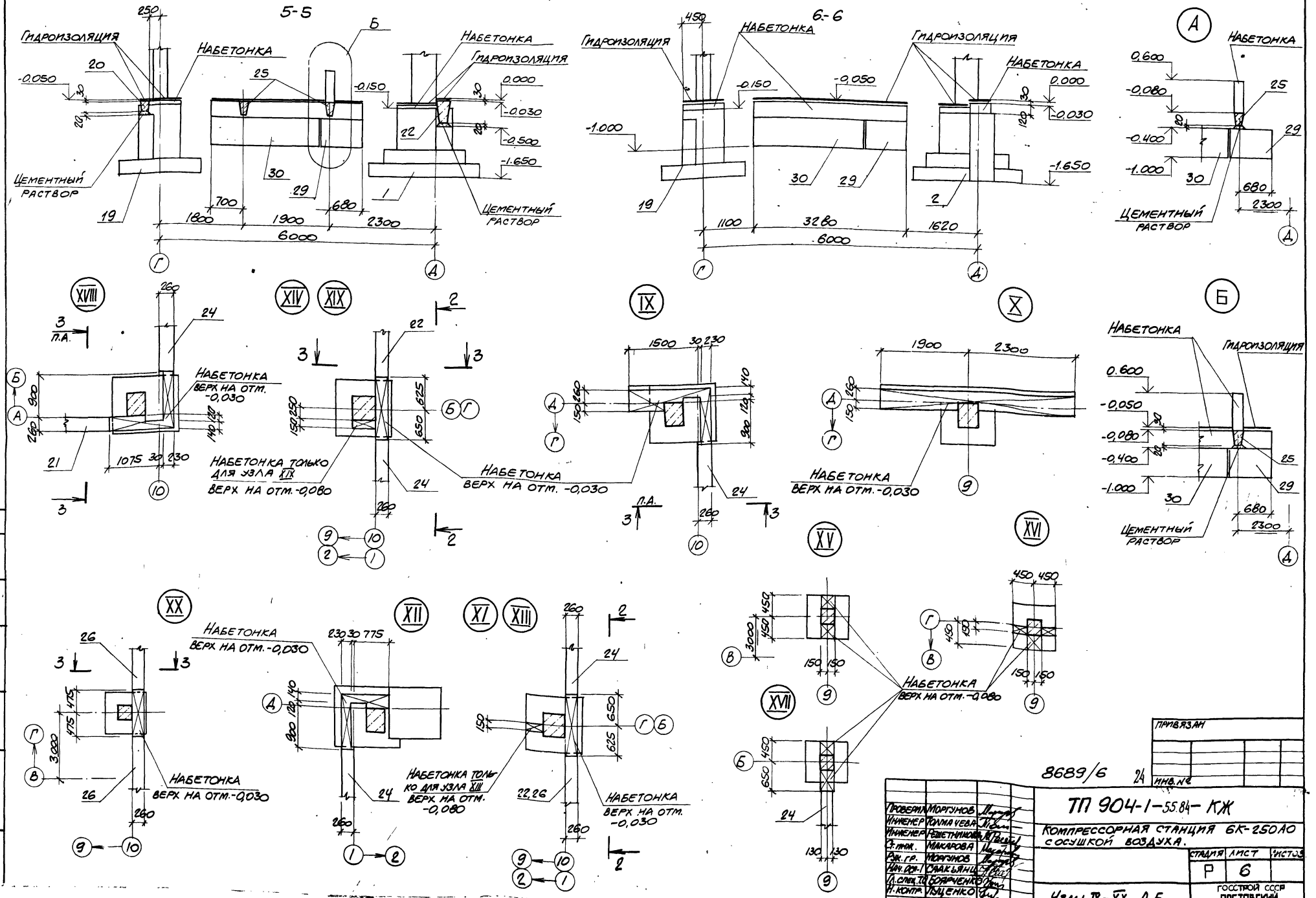


8689/6 24

| | | |
|---|---|---|
| Проверил | Моргунов | |
| Инженер | Толмачева | |
| Инженер | Решетникова | |
| Ст. инж. | Макарова | |
| Рук. гр. | Моргунов | |
| Нач. отд. 1 | Саакьянц | |
| Гл. спец. т.о. | Боярченко | |
| Н. контр. | Луценко | |
| ГИП | Осташевский | |

ТП 904-1-55.84-КЖ

Компрессорная станция 6К-250А0 с осушкой воздуха.

Узлы IX-XX, А, Б.

| Стадия | Лист | Листов |
|---|---|---|
| Р | 6 | |

Госстрой СССР Ростовский промстройниипроект

Инв. № подл. | Подпись и дата | Взам. инв. №

Привязан

Инв. №

Типовой проект УС 1-1-5584 Альбом 6

## Фм1

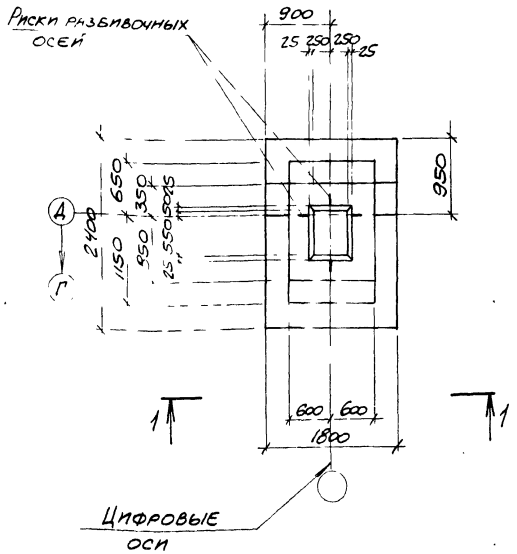


## Фм2

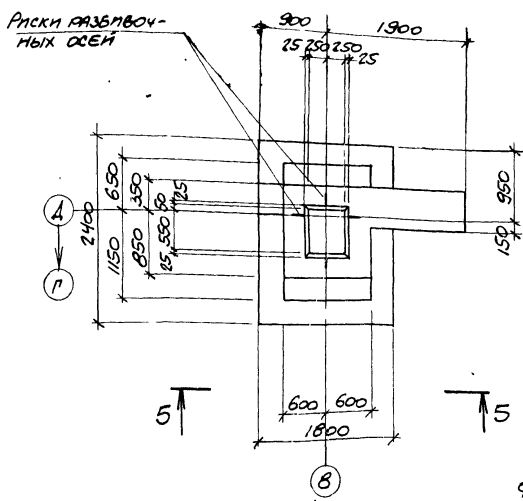


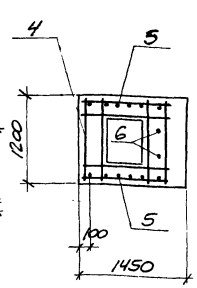

## 4-4 Спецификация к фундаментам Фм1 – Фм3

| Формат | Зона | Поз | Обозначение | Наименование | Кол на элем. Фм1 | Фм2 | Фм3 | Примечание |
|---|---|---|---|---|---|---|---|---|
| | | | | Сборочные единицы | | | | |
| | | | | Сетки арматурные | | | | |
| | | 1 | 1.410-2 вып. 1 | С(1)10АII-8×18 | 1 | 1 | 1 | |
| | | 2 | 1.410-2 вып. 1 | С(1)10АII-14×18 | 1 | 1 | 1 | |
| | | 3 | 1.410-2 вып. 1 | С(1)10АII-8×24 | 2 | 2 | 2 | |
| | | 4 | 1.412-1/77 вып. 3 | С6-8АI | 6 | 6 | 6 | |
| | | 5 | 1.412-1/77 вып. 3 | СН12АII-10×15 | 2 | 2 | 2 | |
| | | | | Стандартные изделия | | | | |
| | | 6 | ГОСТ 24379.1-80 | Болт 1.1.М24×800 Вст3кп2 | | | 2 | 3,42 кг |
| | | | | Материалы | | | | |
| | | | | Бетон марки 150 | 3,2 | 4,0 | 3,7 | м³ |

## Фм3

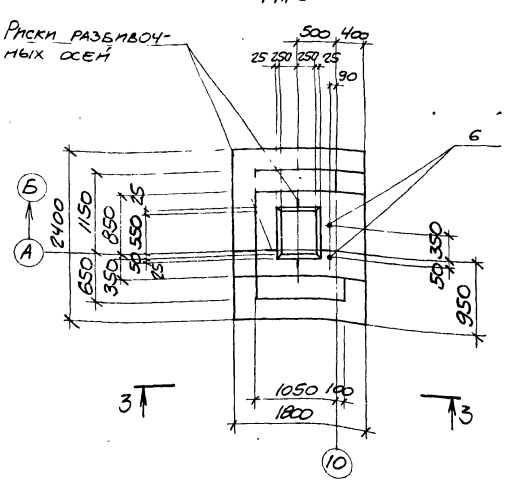


## Схема раскладки сеток подошвы фундаментов Фм1 – Фм7, Фм18

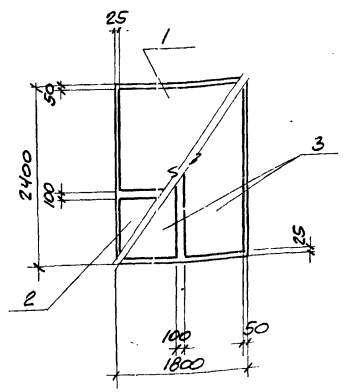

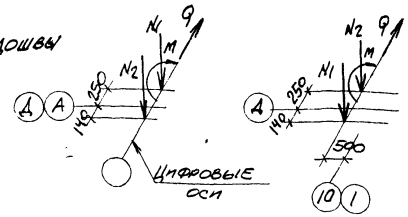


## Схема нормативных нагрузок Фм1, Фм2, Фм4, Фм6, Фм8 Фм3, Фм5, Фм7

Нагрузки:
$N_1 = 610$ кН  $Q = 9{,}5$ кН
$N_2 = 130{,}0$ кН  $M = 117{,}9$ кН·м

## Ведомость расхода стали на элемент, кг

| Марка элемента | Изделия арматурные | | | | | | | Всего | Общий расход |
|---|---|---|---|---|---|---|---|---|---|
| | Арматура класса | | | | | | | | |
| | A-I | | | | A-II | | | | |
| | ГОСТ 5781-82 | | | | | | | | |
| | Ф6 | Ф8 | | Итого | Ф10 | Ф12 | Итого | | |
| Фм1 | 4.9 | 24.0 | | 28.9 | 28.6 | 15.4 | 44.0 | 72.9 | 72.9 |
| Фм2 | 4.9 | 24.0 | | 28.9 | 28.6 | 15.4 | 44.0 | 72.9 | 72.9 |
| Фм3 | 4.9 | 24.0 | | 28.9 | 28.6 | 15.4 | 44.0 | 72.9 | 72.9 |
| | | | | | | | | | |

## 5-5

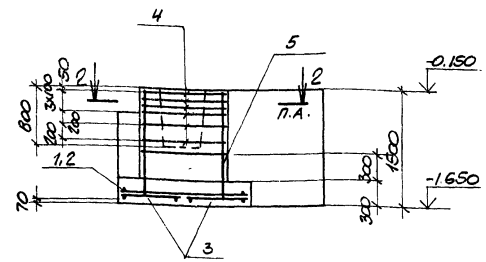

## 1-1

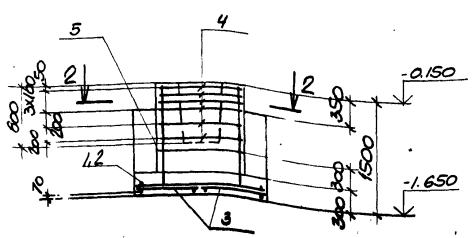

## 3-3

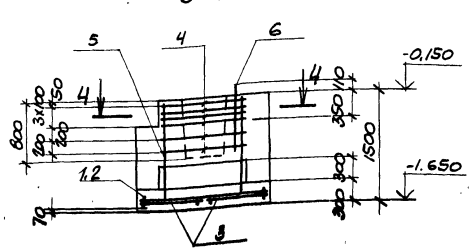

## 2-2

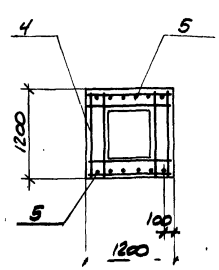

Нагрузки на фундаменты даны по верхнему обрезу фундаментов без учета нагрузок на пол, веса фундамента и грунта на его уступах.

Привязан

8689/6 25 Инв. №

| | | |
|---|---|---|
| Проверил | Моргунов | |
| Инженер | Томачева | |
| Инженер | Решетникова | |
| Ст. инж. | Макарова | |
| Рук. гр. | Моргунов | |
| Нач. отд. | Сакмаджи | |
| Н. спец. ТО | Бондаренко | |
| Н. контр. | Луценко | |
| ГИП | Остапенский | |

ТП 904-1-5584-КЖ

Компрессорная станция 6К-2 ЗОАО с осушкой воздуха.

| Стадия | Лист | Листов |
|---|---|---|
| Р | 7 | |

Фундаменты Фм1 – Фм3

Госстрой СССР Ростовский Промстройниипроект

Типовой проект 904-1-55.84 КЖ Альбом 6

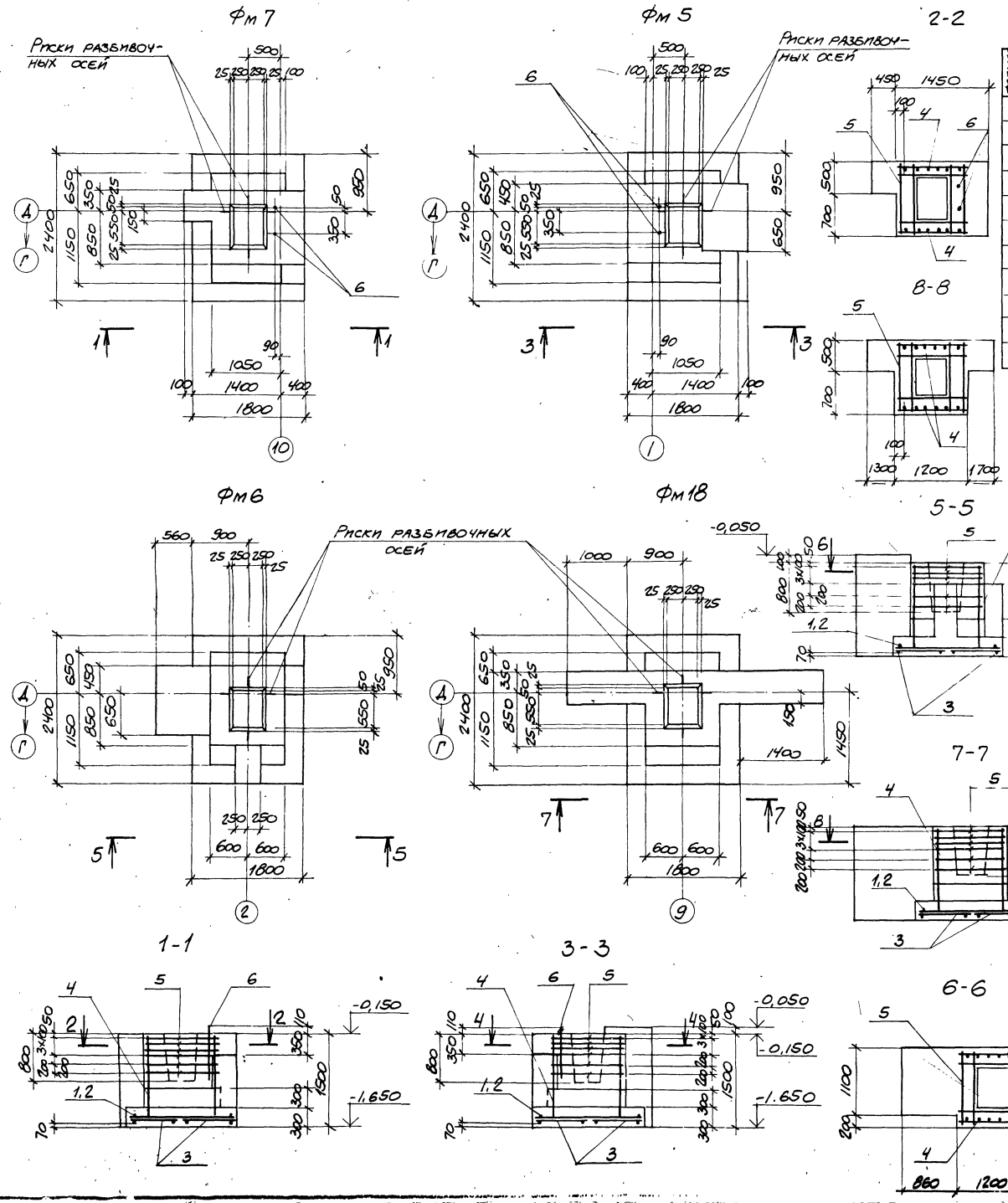


## Спецификация к фундаментам Фм 5-Фм 7, Фм 18

| Формат | Зона | Поз. | Обозначение | Наименование | Кол. на исполн. | | | | Примечание |
|---|---|---|---|---|---|---|---|---|---|
| | | | | Сборочные единицы | | | | | |
| | | | | Сетки арматурные | | | | | |
| | | 1 | 1.410-2 вып.1 | С(1)10АII-8×18 | 1 | 1 | 1 | 1 | |
| | | 2 | 1.410-2 вып.1 | С(1)10АII-14×18 | 1 | 1 | 1 | 1 | |
| | | 3 | 1.410-2 вып.1 | С(1)10АII-8×24 | 2 | 2 | 2 | 2 | |
| | | 4 | 1.412-1/77 вып.3 | СН12АII-10×15 | 2 | 2 | 2 | 2 | |
| | | 5 | 1.412-1/77 вып.3 | СБ-8АI | 6 | 6 | 6 | 6 | |
| | | | | Стандартные изделия | | | | | |
| | | 6 | ГОСТ 24379.1-80 | Болт.1.1М24×800 Вст3кп2 | 2 | 2 | | | 3,42 кг |
| | | | | Материалы | | | | | |
| | | | | Бетон марки 150 | 4,2 | 4,7 | 3,8 | 5,2 | |
| | | | | | Фм5 | Фм6 | Фм7 | Фм18 | |

## Ведомость расхода стали на элемент, кг

| Марка элемента | Изделия арматурные | | | | | | | | Всего | Общий расход |
|---|---|---|---|---|---|---|---|---|---|---|
| | Арматура класса | | | | | | | | | |
| | А-I | | | | А-II | | | | | |
| | ГОСТ 5781-82 | | | | | | | | | |
| | Ф6 | Ф8 | | Итого | Ф10 | Ф12 | | Итого | | |
| Фм5 | 4,9 | 24,0 | | 28,9 | 28,6 | 15,4 | | 44,0 | 72,9 | 72,9 |
| Фм6 | 4,9 | 24,0 | | 28,9 | 28,6 | 15,4 | | 44,0 | 72,9 | 72,9 |
| Фм7 | 4,9 | 24,0 | | 28,9 | 28,6 | 15,4 | | 44,0 | 72,9 | 72,9 |
| Фм18 | 4,9 | 24,0 | | 28,9 | 28,6 | 15,4 | | 44,0 | 72,9 | 72,9 |

Схемы раскладки сеток подошвы фундамента и нормативных нагрузок даны на листе 7.

Привязан

Инв. №

8689/6 26

| | | |
|---|---|---|
| Проверил | Моргунов | |
| Инженер | Толмачева | |
| Инженер | Решетникова | |
| Ст. инж. | Макарова | |
| Рук. гр. | Моргунов | |
| Нач. ООН | Слакьянц | |
| Гл. спец. Т.О. | Боярченко | |
| Н. контр. | Луценко | |
| ГИП | Осташевский | |

ТП 904-1-55.84-КЖ

Компрессорная станция 6К-250АО с осушкой воздуха.

| Стадия | Лист | Листов |
|---|---|---|
| Р | 8 | |

Фундаменты Фм 5-Фм 7, Фм 18

Госстрой СССР Ростовский Промстройниипроект

Инв. № подл. | Подпись и дата | Взам. инв. №

Типовой проект 904-1-55.84-КЖ Альбом 6

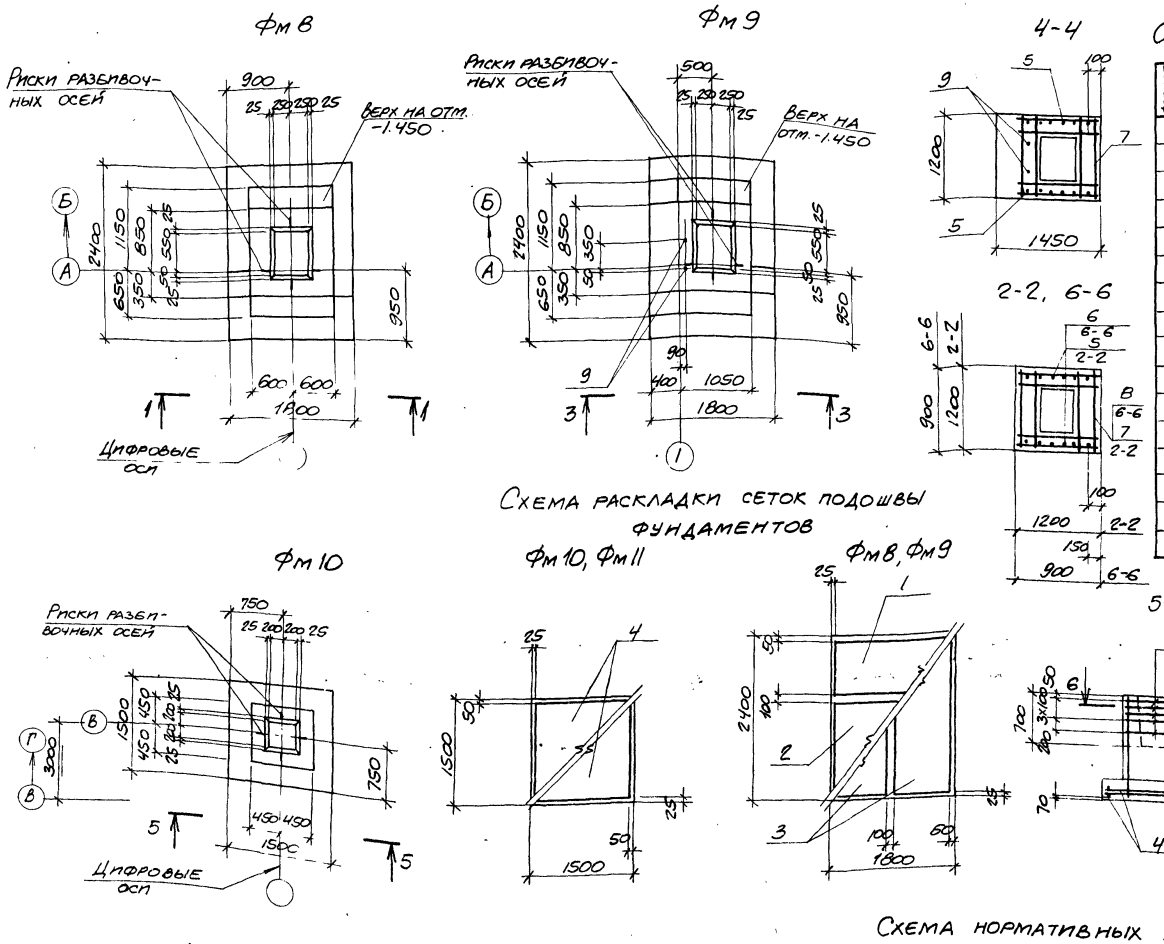


## Спецификация к фундаментам Фм 8, Фм 9, Фм 10

| Формат | Зона | Поз. | Обозначение | Наименование | Кол. на исполн. Фм 8 | Фм 9 | Фм 10 | | Примечание |
|---|---|---|---|---|---|---|---|---|---|
| | | | | Сборочные единицы | | | | | |
| | | | | Сетки арматурные | | | | | |
| | | 1 | 1.410-2 вып 1 | С(1) 10АII - 8×18 | 1 | 1 | | | |
| | | 2 | 1.410-2 вып. 1 | С(1) 10АII - 14×18 | 1 | 1 | | | |
| | | 3 | 1.410-2 вып. 1 | С(1) 10АII - 8×24 | 2 | 2 | | | |
| | | 4 | 1.410-2 вып. 1 | С 10АII - 14×15 | | | 2 | | |
| | | 5 | 1.410-2 вып. 1 | 1С12АII - 10×18 | 2 | 2 | | | |
| | | 6 | 1.412-1/77 вып. 3 | СН12АII - 6×15 | | | 2 | | |
| | | 7 | 1.412-1/77 вып. 3 | СБ - 8АI | 6 | 6 | | | |
| | | 8 | 1.412-1/77 вып. 3 | СА - 8АI | | | 5 | | |
| | | | | Стандартные изделия | | | | | |
| | | 9 | ГОСТ 24379.1-80 | Болт 1.1М24×800 | | 2 | | | 3,42 кг |
| | | | | Вст3кп2 | | | | | |
| | | | | Материалы | | | | | |
| | | | | Бетон марки 150 | 3,7 | 4,2 | 1,5 | | м3 |

## Ведомость расхода стали на элемент, кг

| Марка элемента | Изделия арматурные | | | | | | | | Всего | Общий расход |
|---|---|---|---|---|---|---|---|---|---|---|
| | Арматура класса | | | | | | | | | |
| | А-I | | | | А-II | | | | | |
| | ГОСТ 5781-82 | | | | | | | | | |
| | Ф6 | Ф8 | | Итого | Ф10 | Ф12 | | Итого | | |
| Фм 8 | 4.8 | 23,3 | | 28,1 | 28,5 | 18,6 | | 47,1 | 75,2 | 75,2 |
| Фм 9 | 4.8 | 23,3 | | 28,1 | 28,5 | 18,6 | | 47,1 | 75,2 | 75,2 |
| Фм 10 | 1.9 | 15,1 | | 17.0 | 14,3 | 10,4 | | 24,7 | 41,7 | 41,7 |

## Схема нормативных нагрузок

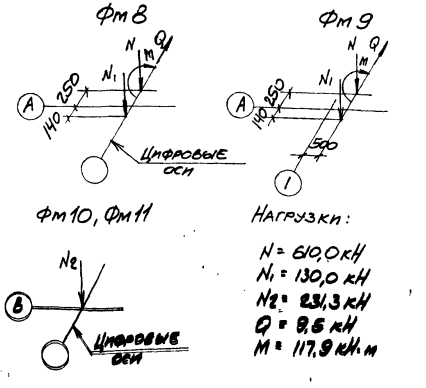


Нагрузки:

$N = 610{,}0$ кН
$N_1 = 130{,}0$ кН
$N_2 = 231{,}3$ кН
$Q = 9{,}5$ кН
$M = 117{,}9$ кН·м

Нагрузки на фундаменты даны по верхнему обрезу фундаментов без учета нагрузок на пол, веса фундамента и грунта на его уступах.

8689/6 27

Привязан

Инв. №

| | | |
|---|---|---|
| Проверил | Моргунов | |
| Инженер | Толмачева | |
| Инженер | Решетникова | |
| Ст. инж. | Макарова | |
| Рук. гр. | Моргунов | |
| Нач. отд. | Садыкин | |
| Гл. спец. | Бойченко | |
| Н. контр. | Луценко | |
| Гип | Остапенко | |

ТП 904-1-55.84-КЖ

Компрессорная станция 6К-250АО с осушкой воздуха.

| Стадия | Лист | Листов |
|---|---|---|
| Р | 9 | |

Фундаменты Фм8-Фм10.

Госстрой СССР Ростовский промстройниипроект

Типовой проект 904-1-55.84-КЖ Альбом 6

Фм 4

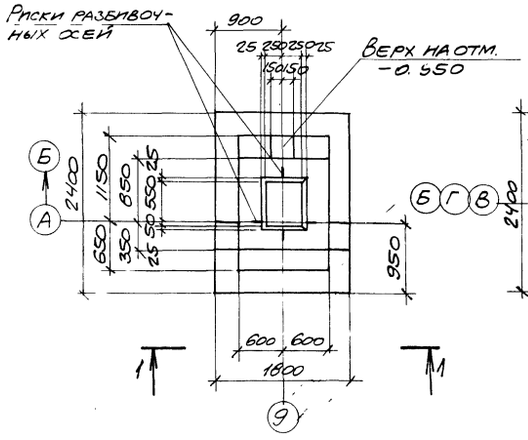


Фм12

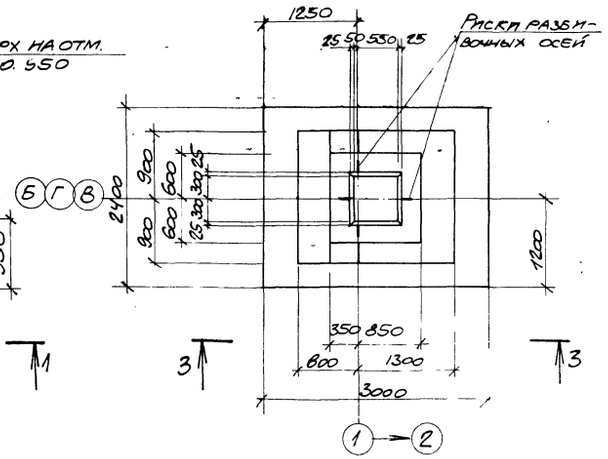


Схема нормативных нагрузок Фм12

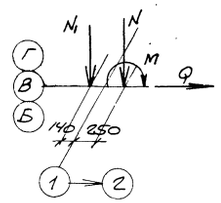


Нагрузки

$N = 65{,}7$ кН

$N_1 = 136{,}7$ кН

$Q = 22{,}6$ кН

$M = 60{,}6$ кН.м

Спецификация к фундаментам Фм11, Фм12, Фм4

| Формат | Зона | Поз. | Обозначение | Наименование | Кол. на исполн. Фм11 | Фм12 | Фм4 | | Примечание |
|---|---|---|---|---|---|---|---|---|---|
| | | | | Сборочные единицы | | | | | |
| | | | | Сетки арматурные | | | | | |
| | | 1 | 1.410-2 вып.1 | С(1) 10АII-8×18 | | | 1 | | |
| | | 2 | 1.410-2 вып.1 | С(1) 10АII-14×18 | | | 1 | | |
| | | 3 | 1.410-2 вып.1 | С(1) 10АII-8×24 | | | 2 | | |
| | | 4 | 1.410-2 вып.1 | С10АII-14×15 | 2 | | | | |
| | | 5 | 1.412-1/77 вып.3 | СН12АII-10×15 | | 2 | | | |
| | | 6 | 1.412-1/77 вып.3 | СН12АII-6×15 | 2 | | | | |
| | | 7 | 1.412-1/77 вып.3 | СБ-8АI | | 6 | 6 | | |
| | | 8 | 1.412-1/77 вып.3 | СА-8АI | 5 | | | | |
| | | 9 | 1.410-2 вып.1 | 1С12АII-10×18 | | | 2 | | |
| | | 10 | 1.410-2 вып.1 | С(1) 10АII-14×30 | | 1 | | | |
| | | 11 | 1.410-2 вып.1 | С(1) 10АII-8×30 | | 1 | | | |
| | | 12 | 1.410-2 вып.1 | С(1) 10АII-14×24 | | 2 | | | |
| | | | | | | | | | |
| | | | | Материалы | | | | | |
| | | | | Бетон марки 150 | 1,7 | 4,4 | 3,7 | | $м^3$ |

Фм11

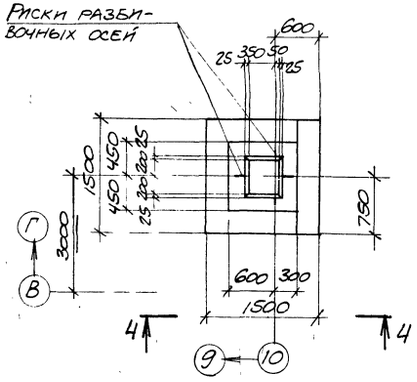


Схема раскладки сеток подошвы фундаментов Фм12

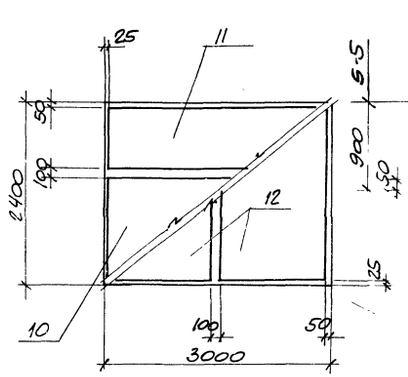


2-2 ; 5-5

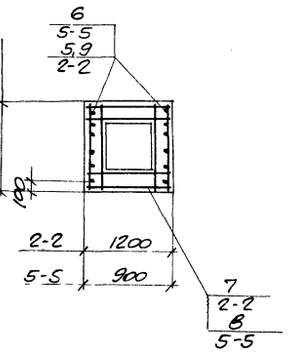


6-6

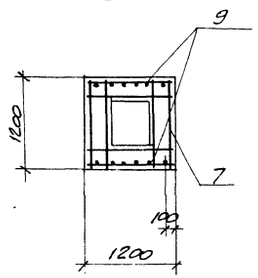


1-1

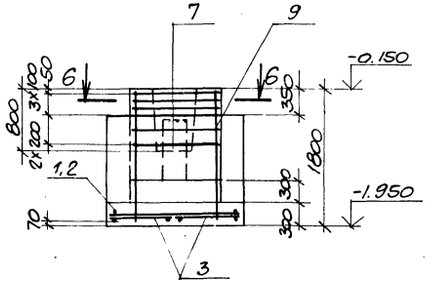


3-3

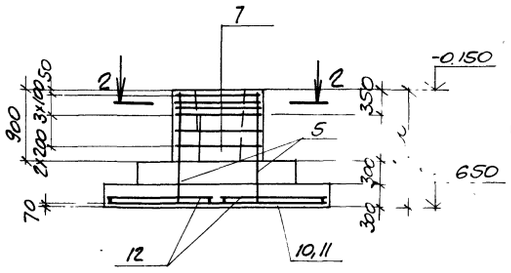


4-4

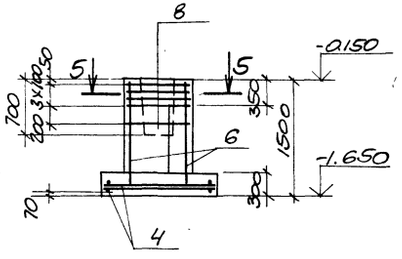


Ведомость расхода стали на элемент, кг

| Марка элемента | Изделия арматурные | | | | | | | | | Общий расход |
|---|---|---|---|---|---|---|---|---|---|---|
| | Арматура класса | | | | | | | | Всего | |
| | А-I | | | | А-II | | | | | |
| | ГОСТ 5781-82 | | | | | | | | | |
| | Ф6 | Ф8 | | Итого | Ф10 | Ф12 | | Итого | | |
| Фм11 | 1.9 | 16,7 | | 18,6 | 14,3 | 10,4 | | 24,7 | 43,3 | 43,3 |
| Фм12 | 7.5 | 24,0 | | 31,5 | 46,9 | 15,4 | | 62,3 | 93,8 | 93,8 |
| Фм 4 | 4,8 | 23,3 | | 28,1 | 28,5 | 18,6 | | 47.1 | 75,2 | 75,2 |

1 Нагрузки на фундаменты даны по верхнему обрезу фундаментов без учета нагрузок на пол, веса фундамента и грунта на его уступах.

2. Схемы раскладки сеток подошвы фундамента и нормативных нагрузок для Фм11 даны на листе 9, для Фм4 – на листе 7.

Привязан

8689/6 28

Инв №

| | | |
|---|---|---|
| Проверил | Моргунов | |
| Инженер | Толмачева | |
| Инженер | Решетникова | |
| Ст. инж. | Макарова | |
| Рук. гр. | Моргунов | |
| Нач. отд. | Саакьянц | |
| Гл. спец. т.о. | Боярченко | |
| Н. контр. | Луценко | |
| ГИП | Осташевский | |

ТП 904-1-55.84-КЖ

Компрессорная станция 6К-250 АО с осушкой воздуха.

| Стадия | Лист | Листов |
|---|---|---|
| Р | 10 | |

Фундаменты Фм4, Фм11, Фм12

Госстрой СССР РОСТОВСКИЙ ПРОМСТРОЙНИИПРОЕКТ

Инв. № подл. | Подпись и дата | Взам. инв. №

Формат А2

## Фм 14

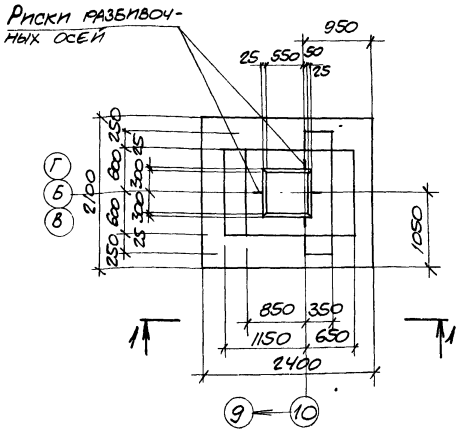


## Фм 13, Фм 17

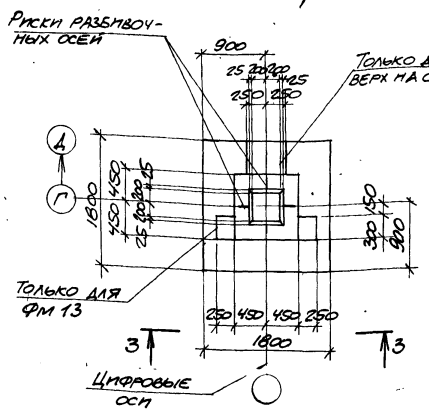


## 2-2

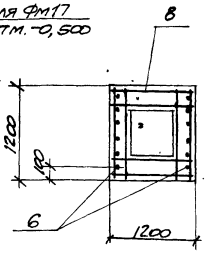


## 4-4

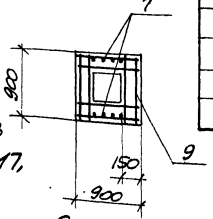


## Спецификация к фундаментам Фм 13 – Фм 17

| Формат | Зона | Поз. | Обозначение | Наименование | Кол. на испол. | | | | Примечание |
|---|---|---|---|---|---|---|---|---|---|
| | | | | Сборочные единицы | | | | | |
| | | | | Сетки арматурные | | | | | |
| | | 1 | 1.410-2 вып.1 | С(1)10АII-8×24 | 1 | | | | |
| | | 2 | 1.410-2 вып.1 | С(1)10АII-10×24 | 1 | | | | |
| | | 3 | 1.410-2 вып.1 | С10АII-14×21 | 1 | | | | |
| | | 4 | 1.410-2 вып.1 | С10АII-8×21 | 1 | | | | |
| | | 5 | 1.410-2 вып.1 | С(1)10АII-8×18 | | 4 | 4 | 4 | |
| | | 6 | 1.412-1/77 вып.3 | СН12АII-10×15 | 2 | | | | |
| | | 7 | 1.412-1/77 вып.3 | СН12АII-6×15 | | 2 | 2 | 2 | |
| | | 8 | 1.412-1/77 вып.3 | СБ-10АII | 6 | | | | |
| | | 9 | 1.412-1/77 вып.3 | СА-8АI | | 5 | 5 | 5 | |
| | | | | Материалы: | | | | | |
| | | | | Бетон, марки 150 | 3,4 | 1,8 | 2,0 | 2,1 | м3 |
| | | | | | Фм 14 | Фм 15 | Фм 16, 13 | Фм 17 | |

## Фм 15, Фм 16

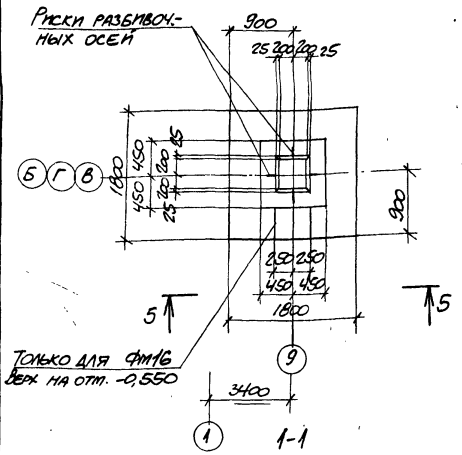


## Схемы раскладки сеток подошвы фундаментов

### Фм 14

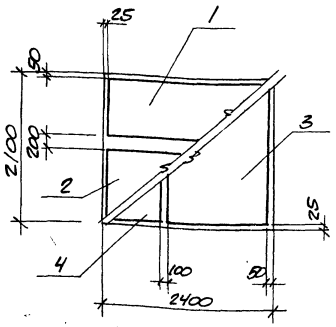


### Фм 15 – Фм 17, Фм 13

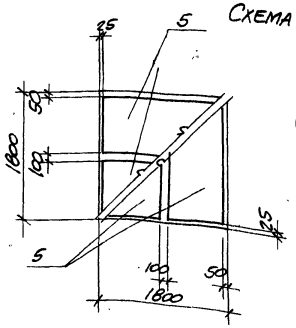


## Схема нормативных нагрузок Фм 14

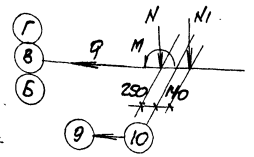


## Фм 15 – Фм 17, Фм 13

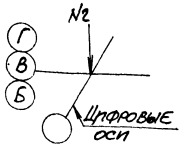


## Нагрузки:

$N = 282,5$ кН  $Q = 26$ кН

$N_1 = 136,7$ кН  $M = 131,1$ кН·м

$N_2 = 358,0$ кН

## Ведомость расхода стали на элемент, кг

| Марка элемента | Изделия арматурные | | | | | | | Всего | Общий расход |
|---|---|---|---|---|---|---|---|---|---|
| | Арматура класса | | | | | | | | |
| | A-I | | | | A-II | | | | |
| | ГОСТ 5781-82 | | | | | | | | |
| | Ф6 | Ф8 | | Итого | Ф10 | Ф12 | | Итого | |
| Фм 14 | 4,6 | 2,4 | | 7,0 | 66,6 | 15,4 | | 82,0 | 89,0 | 89,0 |
| Фм 15 | 3,8 | 15,1 | | 18,9 | 21,6 | 10,4 | | 32,0 | 50,9 | 50,9 |
| Фм 16 | 3,8 | 15,1 | | 18,9 | 21,6 | 10,4 | | 32,0 | 50,9 | 50,9 |
| Фм 17 | 3,8 | 15,1 | | 18,9 | 21,6 | 10,4 | | 32,0 | 50,9 | 50,9 |
| Фм 13 | 3,8 | 15,1 | | 18,9 | 21,6 | 10,4 | | 32,0 | 50,9 | 50,9 |

Нагрузки на фундаменты даны по верхнему обрезу фундамента без учета нагрузок на пол, веса фундамента и грунта на его уступах.

## 1-1

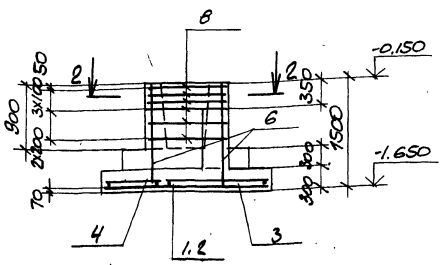


## 5-5

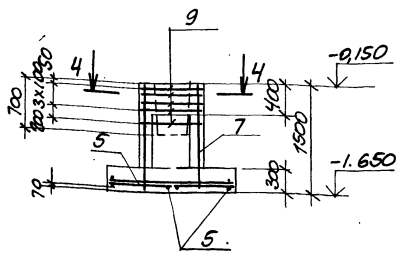


## 3-3

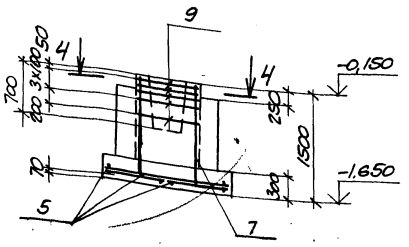


Привязан

8689/6 29 Инв. №

| | | | |
|---|---|---|---|
| Гип | Сталевский | | |
| Н. сект. | Ткаченко | | |
| Н. отд. ТО | Ткаченко | | |
| Нач. отд. | Самсонов | | |
| Рук. групп | Морозов | | |
| Ст. инж. | Макаров А. | | |
| Инженер | Решетников А. | | |
| Инженер | Гомачева | | |
| Провер. | Моргунов | | |

ТП 904-1-55.84 КЖ

Компрессорная станция 6К-250 АО с осушкой воздуха.

| Стадия | Лист | Листов |
|---|---|---|
| Р | 11 | |

Фундаменты Фм 13 – Фм 17

Госстрой СССР Ростовский Промстройниипроект

Типовой проект 904-1-55.84-КЖС Альбом 6

Спецификация к схемам расположения элементов колодцев К1, К2, К3; плит перекрытия и элементов канала КН1

| Марка поз. | Обозначение | Наименование | Кол. исполнение | | | | | Масса ед, кг | Примечание |
|---|---|---|---|---|---|---|---|---|---|
| | | | К1 | К2 | К3 | КН1 | | | |
| 1 | 3.900-3 вып. 7 | Плита днища КЦД20 | 1 | 1 | | | | 1470 | |
| 2 | 3.900-3 вып. 7 | Кольцо стеновое КЦ-7-3 | 1 | 1 | | | | 130 | |
| 3 | 3.900-3 вып. 7 | То же КЦ-10-6 | | | 1 | | | 400 | |
| 4 | 3.900-3 вып. 7 | " КЦ-20-6 | 1 | 1 | | | | 980 | |
| 5 | 3.900-3 вып. 7 | " КЦ-20-6а | 1 | 2 | | | | 730 | |
| 6 | 3.900-3 вып. 7 | " КЦ-20-9 | 1 | | | | | 1470 | |
| 7 | 3.900-3 вып. 7 | Плита перекрытия КЦП1-20-1 | 1 | 1 | | | | 1280 | |
| 8 | 3.900-3 вып. 7 | То же КЦП1-10-1 | | | 1 | | | 250 | |
| 9 | 3.900-3 вып. 7 | Кольцо опорное КЦО-1 | 2 | 2 | 1 | | | 50 | |
| 10 | ГОСТ 3634-79 | Люк лёгкий „Л" | 1 | 1 | 1 | | | 70 | |
| 12 | 3.006-2 вып. II-1 | Лоток Л5д-8 | | | | 19 | | 280 | |
| 13 | ТП904-1- КЖИ-Л8д-5-1 | " Л8д-5-1 | | | | 5 | | 500 | |
| 14 | 3.006-2 вып. II-1 | " Л8д-5 | | | | 35 | | 500 | |
| 15 | 3.006-2 вып. II-1 | " Л12д-3 | | | | 22 | | 600 | |
| 16 | 3.006-2 вып. II-1 | " Л20д-3 | | | | 10 | | 950 | |
| 17 | 3.006-2 вып. II-1 | " Л13д-3 | | | | 21 | | 800 | |
| 18 | 3.006-2 вып. II-1 | " Л18д-3 | | | | 32 | | 1180 | |
| 19 | 3.006-2 вып. II-1 | " Л22д-3 | | | | 2 | | 1300 | |
| 20 | 3.006-2 вып. II-1 | " Л3д-8 | | | | 19 | | 190 | |
| 23 | ТП904-1- - КЖИ-П14д3-1 | Плита П5д-8-1 | | | | 1 | | 100 | |
| 24 | -П14д-3-1 | " П7д-3-1 | | | | 38 | | 150 | |
| 25 | -П14д-3-1 | " П10д-3-1 | | | | 66 | | 190 | |
| 26 | -П14д-3-1 | " П14д-3-1 | | | | 44 | | 310 | |
| 27 | -П14д-3-1 | " П17д-3-1 | | | | 3 | | 480 | |
| 30 | 3.006-2 вып. II-2 | Опорная подушка ОП1 | | | | 36 | | 10 | |
| 31 | 3.006-2 вып. II-2 | То же ОП2 | | | | 103 | | 13 | |
| 32 | 3.006-2 вып. II-2 | " ОП3 | | | | 18 | | 15 | |
| 34 | ТП904-1- -КЖ лист 17 | Участок монолитный УМ1 | | | | 1 | | | |
| 35 | лист 18 | То же УМ2 | | | | 5 | | | |
| 36 | лист 18 | " УМ3 | | | | 4 | | | |
| 37 | лист 18 | " УМ4 | | | | 1 | | | |
| 38 | лист 18 | " УМ5 | | | | 1 | | | |
| 39 | лист 19 | " УМ6 | | | | 1 | | | |
| 40 | лист 19 | " УМ7 | | | | 5 | | | |
| 41 | лист 19 | " УМ8 | | | | 1 | | | |
| 42 | лист 20 | " УМ9 | | | | 5 | | | |
| | | Изделия соединительные | | | | | | | |
| 45 | 3.006-2 вып. II-3 | МС-1 | | | | 38 | | 2.9 | |
| 46 | | L110×70×8 ГОСТ 8510-72* ℓ=900 | | | | 7 | | 9.8 | |
| 47 | | L110×70×8 ГОСТ 8510-72* ℓ=1500 | | | | 11 | | 16.4 | |
| 48 | ТП904-1- - КЖИ- | МС5 | | | | 5 | | | |
| 49 | | Рифл. ст. δ=5 ГОСТ 8568-77 | | | | 1.0 | | 42.3 | м² |
| 50 | | -75×6 ГОСТ 103-76 ℓ=3700 | | | | | | 13.1 | м |
| | | Материалы | | | | | | | |
| | | Бетон марки 100 | 0.25 | 0.50 | 0.63 | 2.9 | | | м³ |
| | | Бетон марки 50 | | | | 4.2 | | | м³ |

Инв. № подл. | Подпись и дата | Взам. инв. №

## Схема расположения элементов колодцев

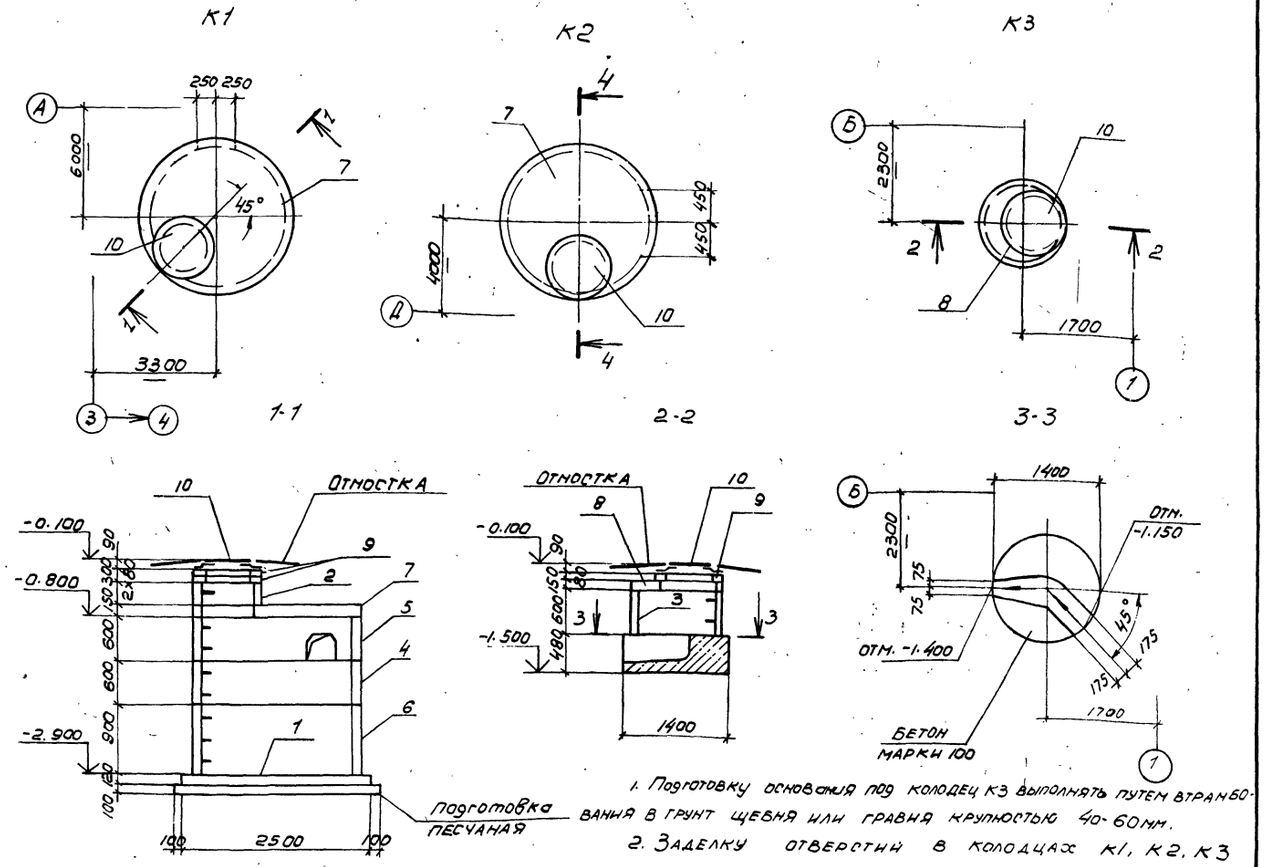


1. Подготовку основания под колодец К3 выполнять путем втрамбования в грунт щебня или гравия крупностью 40-60 мм.

2. Заделку отверстий в колодцах К1, К2, К3 после прокладки труб и отмостку вокруг люка „Л" выполнить по деталям типового проекта 901-9-8 вып. I для сухих грунтов.

3. Внутренние поверхности колодца К1 покрыть мастикой на основе эпоксидной смолы ЭД-5 с отвердителем.

4. Привязку колодца К2 к цифровым осям смотрите ТП 904-1- -АР лист 3.

Привязан

Инв. №

8689/6 30

ТП904-1-55.84 КЖ

Компрессорная станция 6К-250А0 с осушкой воздуха.

| | | |
|---|---|---|
| Проверил | Моргунов | |
| Инженер | Толмачева | |
| Стинж. | Макарова | |
| Рук. гр. | Моргунов | |
| Нач. осп. | Саакьянц | |
| Гл. спец. то | Боярченко | |
| Н. контр. | Луценко | |
| ГИП | Остащевский | |

| Стадия | Лист | Листов |
|---|---|---|
| Р | 12 | |

Схемы расположения элементов колодцев К1, К2, К3; плит перекрытия и элементов канала КН1 (начало)

Госстрой СССР Ростовский промстройниипроект

# Схема расположения элементов канала КН1.

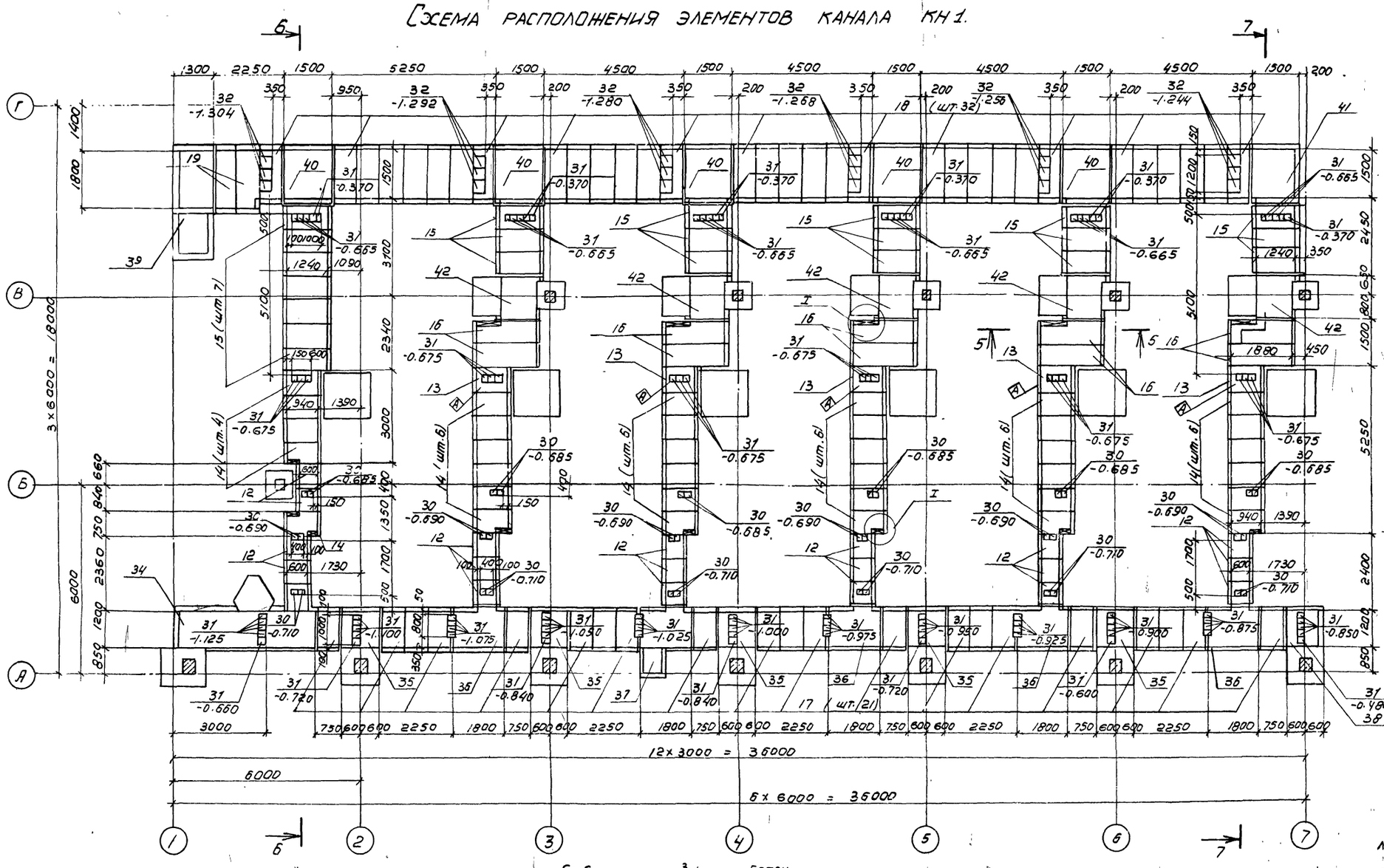


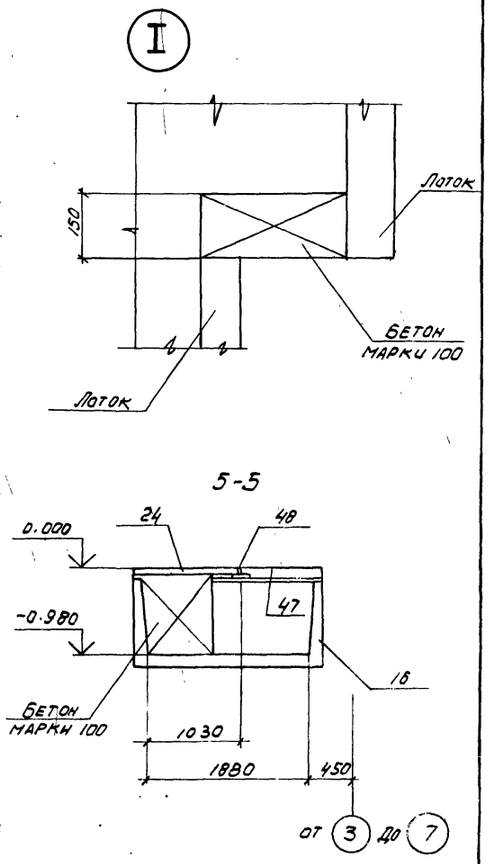


1. Временная распределенная нагрузка на полы и плиты канала — $P^{н}$ = 0.01 МПа.

2. Индекс (А) дан для ориентации при монтаже.

3. Подготовку основания под монолитные участки канала КН1 выполнять путем втрамбования в грунт щебня или гравия крупностью 40-60 мм, под сборную часть подготовка песчаная.

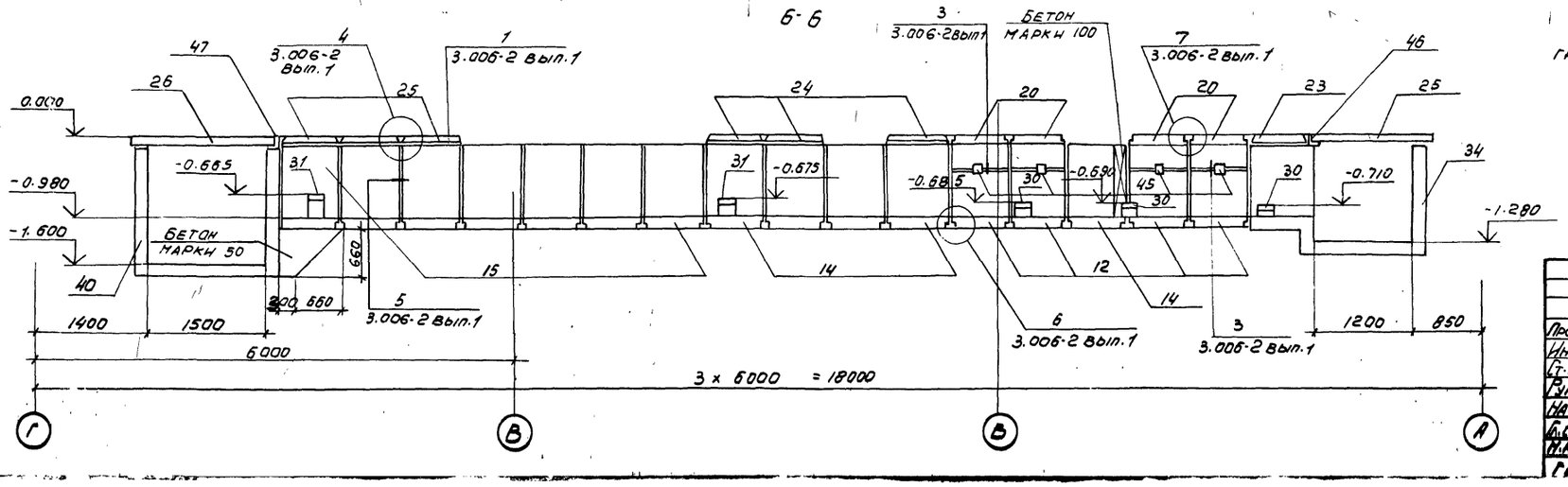


Привязан

Инв. №

8689/6 31

| | | | |
|---|---|---|---|
| Проверил | Моргунов | | |
| Инженер | Толмачева | | |
| Ст. инж. | Макарова | | |
| Рук. гр. | Моргунов | | |
| Нач. отд. | Саакьянц | | |
| Гл. спец. | Бояриченко | | |
| Н. контр. | Лученко | | |
| ГИП | Осташевский | | |

ТП904-1 -55.84-КЖ

Компрессорная станция БК-250АО с осушкой воздуха.

| Стадия | Лист | Листов |
|---|---|---|
| Р | 13 | |

Схемы расположения элементов колодцев К1, К2, К3, плит перекрытия и элементов канала КН1 (продолжение).

Госстрой СССР Ростовский Промстройниипроект

Типовой проект 904-7-55.84-КЖ Альбом 6

Типовой проект 904-1-55.84-КЖ Альбом 6

# Схема расположения плит перекрытия канала КН1

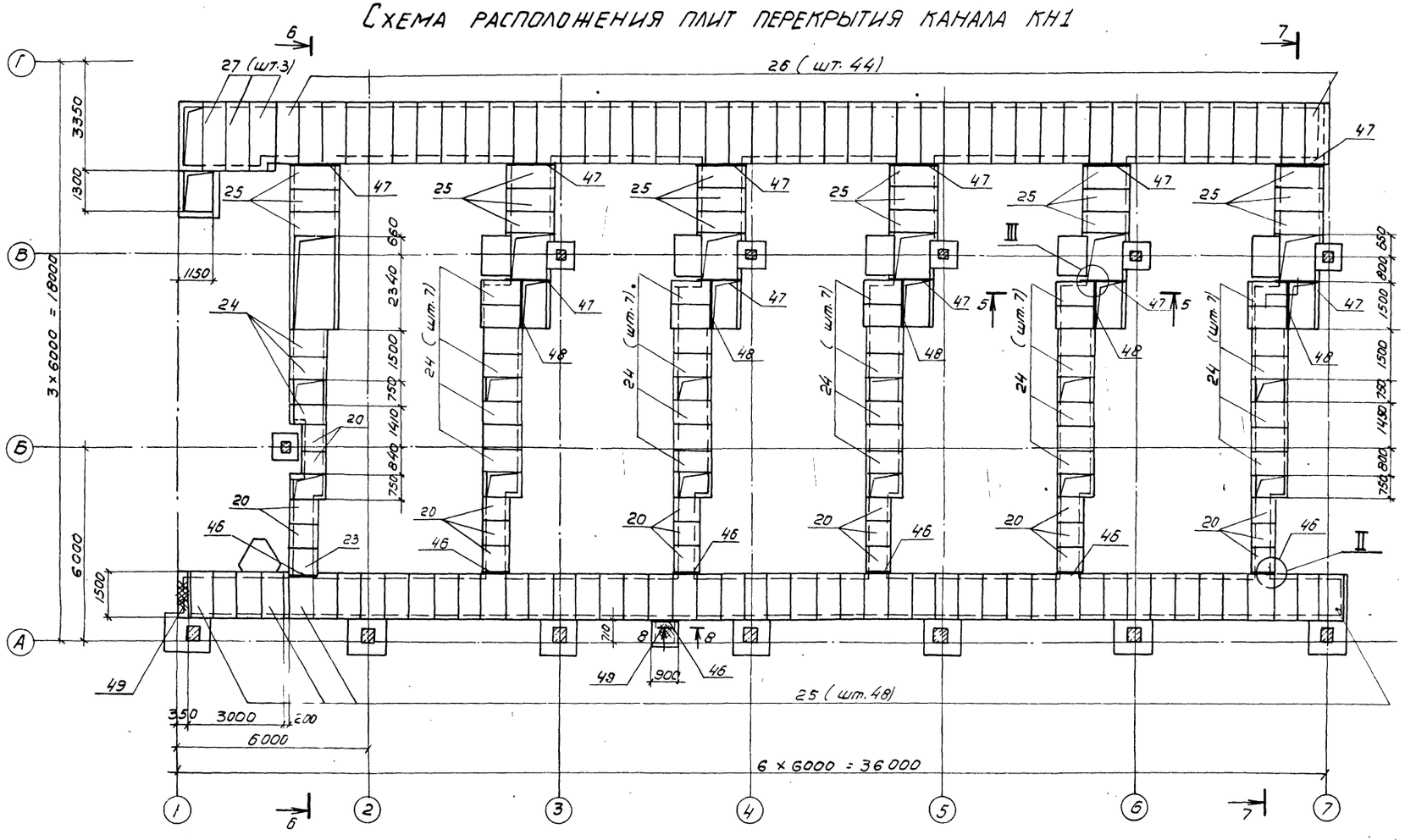


7 - 7

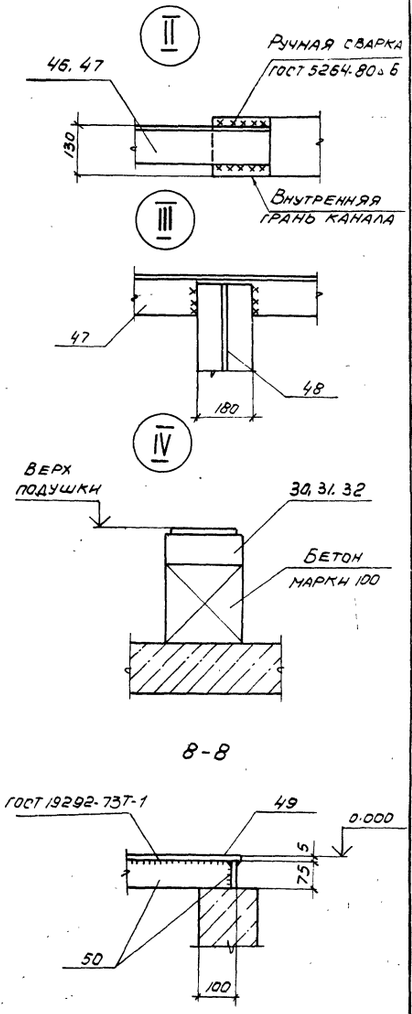


8-8

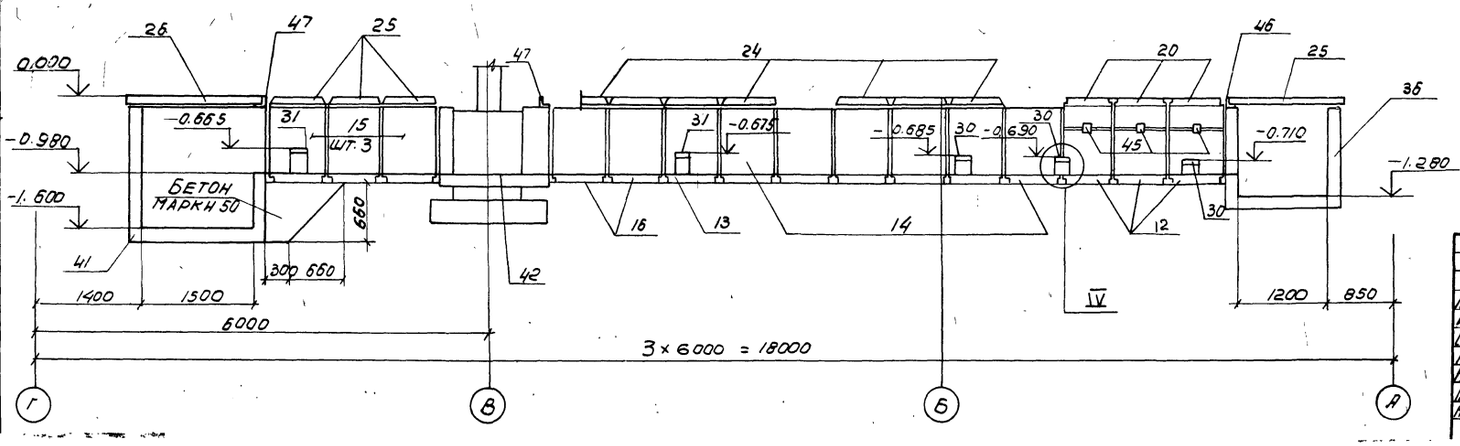


8689/6 32

| | | | |
|---|---|---|---|
| Проверил | Моргунов | | |
| Инженер | Толмачева | | |
| Ст. инж. | Макарова | | |
| Рук. гр. | Моргунов | | |
| Нач. ОСП | Саакьянц | | |
| Гл. спецто | Боярченко | | |
| Н. контр. | Луценко | | |
| ГИП | Осташевский | | |

ТП904-1-55.84-КЖ

Компрессорная станция 6К-250А0 с осушкой воздуха.

| Стадия | Лист | Листов |
|---|---|---|
| Р | 14 | |

Схемы расположения элементов колодцев К1, К2, К3, плит перекрытия и элементов канала КН1 (окончание)

Госстрой СССР Ростовский промстройниипроект

Привязан

Инв. №

Инв. № подл. | Подпись и дата | Взам. инв. №

Альбом 6

Типовой проект 904-1-55.84 КЖ

| Формат | Зона | Поз. | Обозначение | Наименование | Кол. | Примечание |
|---|---|---|---|---|---|---|
| | | | | Ум1 | | |
| | | | | Сборочные единицы | | |
| | | | | Изделия закладные | | |
| | | 1 | 1.400-15 вып.1 | МН 111-3 | 1 | |
| | | 2 | 1.400-15 вып.1 | МН 106-3 | 1 | |
| | | | | Детали | | |
| | | | | ФВАI ГОСТ 5781-82 | | |
| Б.Ч. | | 3* | | ℓ= 2770 | 13 | 1,1кг |
| Б.Ч. | | 4* | | ℓ= 1400 | 40 | 0,6кг |
| Б.Ч. | | 5* | | ℓ= 1370 | 13 | 0,5кг |
| Б.Ч. | | 6* | | ℓ= 1320 | 4 | 0,5кг |
| Б.Ч. | | 7* | | ℓ= 1800 | 7 | 0,7кг |
| Б.Ч. | | 8* | | ℓ= 850 | 5 | 0,3кг |
| Б.Ч. | | 9* | | ℓ= 4150 | 7 | 1,6кг |
| Б.Ч. | | 10* | | ℓ= 1550 | 11 | 0,6кг |
| Б.Ч. | | 11* | | ℓ= 3250 | 4 | 1,3кг |
| Б.Ч. | | 12* | | ℓ= 2850 | 4 | 1,1кг |
| | | | | | | |
| | | | | ФБАI ГОСТ 5781-82 | | |
| Б.Ч. | | 14* | | ℓ= 1630 | 8 | 0,4кг |
| Б.Ч. | | 15* | | ℓ= 4600 | 14 | 1,0кг |
| Б.Ч. | | 16 | | ℓ= 1850 | 16 | 0,4кг |
| Б.Ч. | | 17* | | ℓ= 2030 | 4 | 0,5кг |
| Б.Ч. | | 18* | | ℓ= 3830 | 13 | 0,9кг |
| Б.Ч. | | 19* | | ℓ= 800 | 5 | 0,2кг |
| Б.Ч. | | 20* | | ℓ= 730 | 5 | 0,2кг |
| Б.Ч. | | 21* | | ℓ= 1780 | 1 | 0,4кг |
| Б.Ч. | | 22* | | ℓ= 1700 | 1 | 0,4кг |
| Б.Ч. | | 23* | | ℓ= 880 | 5 | 0,2кг |
| Б.Ч. | | 24* | | ℓ= 980 | 10 | 0,2кг |
| Б.Ч. | | 26* | | ℓ= 410 | 5 | 0,1кг |
| Б.Ч. | | 27* | | ℓ= 180 | 140 | 0,04кг |
| Б.Ч. | | 46* | | ℓ= 1450 | 7 | 0,3кг |
| | | | | | | |
| | | | | | | |
| | | | | Материалы | | |
| | | | | Бетон марки 200 | 2,5 | м³ |
| | | | | Ум2 | | |
| | | | | Детали | | |
| | | | | ФВАI ГОСТ 5781-82 | | |
| Б.Ч. | | 3* | | ℓ= 2770 | 7 | 1,1кг |
| Б.Ч. | | 4* | | ℓ= 1400 | 7 | 0,6кг |
| Б.Ч. | | 5* | | ℓ= 1370 | 7 | 0,5кг |
| | | | | ФБАI ГОСТ 5781-82 | | |
| Б.Ч. | | 27* | | ℓ= 180 | 18 | 0,04кг |
| Б.Ч. | | 29* | | ℓ= 1250 | 26 | 0,3кг |
| | | | | Материалы | | |
| | | | | Бетон марки 200 | 0,5 | м³ |

| Формат | Зона | Поз. | Обозначение | Наименование | Кол. | Примечание |
|---|---|---|---|---|---|---|
| | | | | Ум3 | | |
| | | | | Сборочные единицы | | |
| | | | | Изделия закладные | | |
| | | 1 | 1.400-15 вып.1 | МН 111-3 | 2 | |
| | | | | | | |
| | | | | Детали | | |
| | | | | ФВАI ГОСТ 5781-82 | | |
| Б.Ч. | | 4* | | ℓ= 1400 | 18 | 0,6кг |
| Б.Ч. | | 9* | | ℓ= 4150 | 8 | 1,6кг |
| Б.Ч. | | 10* | | ℓ= 1550 | 10 | 0,6кг |
| Б.Ч. | | 11* | | ℓ= 3250 | 2 | 1,3кг |
| Б.Ч. | | 30* | | ℓ= 500 | 2 | 0,2кг |
| | | | | ФБАI ГОСТ 5781-82 | | |
| Б.Ч. | | 23* | | ℓ= 880 | 10 | 0,2кг |
| Б.Ч. | | 27* | | ℓ= 180 | 44 | 0,04кг |
| Б.Ч. | | 16* | | ℓ= 1850 | 28 | 0,4кг |
| Б.Ч. | | 32* | | ℓ= 430 | 10 | 0,1кг |
| | | | | Материалы | | |
| | | | | Бетон марки 200 | 1,0 | м³ |
| | | | | Ум4 | | |
| | | | | Сборочные единицы | | |
| | | | | Изделия закладные | | |
| | | 1 | 1.400-15 вып.1 | МН 111-3 | 4 | |
| | | | | Детали | | |
| | | | | ФВАI ГОСТ 5781-82 | | |
| Б.Ч. | | 36* | | ℓ= 3700 | 5 | 1,5кг |
| Б.Ч. | | 38* | | ℓ= 3550 | 4 | 1,4кг |
| Б.Ч. | | 4* | | ℓ= 1400 | 24 | 0,6кг |
| Б.Ч. | | 6* | | ℓ= 1320 | 3 | 0,5кг |
| Б.Ч. | | 7* | | ℓ= 950 | 7 | 0,4кг |
| Б.Ч. | | 9* | | ℓ= 4150 | 3 | 1,6кг |
| Б.Ч. | | 10* | | ℓ= 1550 | 7 | 0,9кг |
| Б.Ч. | | 11* | | ℓ= 3250 | 2 | 1,3кг |
| Б.Ч. | | 30* | | ℓ= 500 | 2 | 0,2кг |
| Б.Ч. | | 35* | | ℓ= 2400 | 3 | 0,9кг |
| | | | | ФБАI ГОСТ 5781-82 | | |
| Б.Ч. | | 39* | | ℓ= 1130 | 4 | 0,3кг |
| Б.Ч. | | 40* | | ℓ= 1880 | 4 | 0,4кг |
| Б.Ч. | | 41* | | ℓ= 1430 | 8 | 0,3кг |
| Б.Ч. | | 42* | | ℓ= 1130 | 4 | 0,3кг |
| Б.Ч. | | 23* | | ℓ= 880 | 14 | 0,2кг |
| Б.Ч. | | 24* | | ℓ= 980 | 2 | 0,2кг |
| Б.Ч. | | 25* | | ℓ= 1210 | 2 | 0,3кг |
| Б.Ч. | | 27* | | ℓ= 180 | 80 | 0,04кг |
| Б.Ч. | | 16* | | ℓ= 1850 | 16 | 0,4кг |
| Б.Ч. | | 33* | | ℓ= 1180 | 6 | 0,3кг |
| Б.Ч. | | 34* | | ℓ= 1080 | 6 | 0,2кг |
| Б.Ч. | | 32* | | ℓ= 430 | 10 | 0,1кг |

| Формат | Зона | Поз. | Обозначение | Наименование | Кол. | Примечание |
|---|---|---|---|---|---|---|
| | | | | Материалы | | |
| | | | | Бетон марки 200 | 1,3 | м³ |
| | | | | Ум5 | | |
| | | | | Детали | | |
| | | | | ФБАI ГОСТ 5781-82 | | |
| Б.Ч. | | 27* | | ℓ= 180 | 40 | 0,04кг |
| Б.Ч. | | 29* | | ℓ= 1250 | 14 | 0,3кг |
| Б.Ч. | | 44* | | ℓ= 2500 | 6 | 0,6кг |
| Б.Ч. | | 45* | | ℓ= 1330 | 6 | 0,3кг |
| Б.Ч. | | 46* | | ℓ= 1450 | 6 | 0,3кг |
| | | | | ФВАI ГОСТ 5781-82 | | |
| Б.Ч. | | 4* | | ℓ= 1400 | 12 | 0,6кг |
| Б.Ч. | | 5* | | ℓ= 1370 | 6 | 0,5кг |
| Б.Ч. | | 43* | | ℓ= 1800 | 6 | 0,7кг |
| Б.Ч. | | 3* | | ℓ= 2770 | 7 | 1,1кг |
| | | | | Материалы | | |
| | | | | Бетон марки 200 | 0,7 | м³ |
| | | | | Ум9 | | |
| | | | | Сборочные единицы | | |
| | | | | Изделия закладные | | |
| | | 1 | 1.400-15 вып.1 | МН 111-3 | 2 | |
| | | | | Детали | | |
| | | | | ФВАI ГОСТ 5781-82 | | |
| Б.Ч. | | 5* | | ℓ= 1370 | 1 | 0,5кг |
| Б.Ч. | | 13* | | ℓ= 1100 | 16 | 0,4кг |
| Б.Ч. | | 79* | | ℓ= 2470 | 2 | 1,0кг |
| Б.Ч. | | 80* | | ℓ= 1450 | 2 | 0,6кг |
| Б.Ч. | | 81* | | ℓ= 3450 | 2 | 1,4кг |
| Б.Ч. | | 82* | | ℓ= 2370 | 1 | 0,9кг |
| | | | | ФБАI ГОСТ 5781-82 | | |
| Б.Ч. | | 83* | | ℓ= 1480 | 12 | 0,3кг |
| Б.Ч. | | 58* | | ℓ= 550 | 10 | 0,1кг |
| Б.Ч. | | 84* | | ℓ= 810 | 5 | 0,1кг |
| | | | | Материалы | | |
| | | | | Бетон марки 200 | 0,3 | м³ |

*) Поз. 3-46, 58, 79-84 см. ведомость деталей на листе 20.

Привязан

Инв. №

8689/6 33

| | | |
|---|---|---|
| Проверил | Моргунов | |
| Инженер | Толмачева | |
| Ст. инж. | Макарова | |
| Рук. гр. | Моргунов | |
| Нач. осн. | Сакьянц | |
| Д. спец. т.о. | Боярченко | |
| Н. контр. | Луценко | |
| ГИП | Станиславский | |

ТП 904-1-55.84-КЖ

Компрессорная станция 6К-250А0 с осушкой воздуха.

| Стадия | Лист | Листов |
|---|---|---|
| Р | 15 | |

Спецификация к участкам монолитным Ум1-Ум5, Ум9.

Госстрой СССР Ростовский промстройниипроект

# Спецификация к участкам монолитным Ум6 - Ум8

| Формат | Зона | Поз. | Обозначение | Наименование | Кол. | Примечание |
|---|---|---|---|---|---|---|
| | | | | **Ум 6** | | |
| | | | | Сборочные единицы | | |
| | | | | Изделия закладные | | |
| | | 47 | 3.901-5 | Сальник Dy50 ℓ=200 | 1 | |
| | | 48 | 1.400-15 вып.1 | МН 555 | 4,2 | м |
| | | 49 | 1.400-15 вып.1 | МН 801 | 4 | |
| | | 50 | 1.400-15 вып.1 | МН 107-6 | 4 | |
| | | | | Детали | | |
| | | | | ФВАI ГОСТ 5781-82 | | |
| Б.Ч. | | 5* | | ℓ=1370 | 7 | 0,5кг |
| Б.Ч. | | 51* | | ℓ=2500 | 6 | 1,0кг |
| Б.Ч. | | 52* | | ℓ=3100 | 6 | 1,2кг |
| Б.Ч. | | 53* | | ℓ=2550 | 6 | 1,0кг |
| Б.Ч. | | 54* | | ℓ=3600 | 6 | 1,4кг |
| Б.Ч. | | 55* | | ℓ=1900 | 20 | 0,8кг |
| Б.Ч. | | 56* | | ℓ=1800 | 27 | 0,7кг |
| Б.Ч. | | 57* | | ℓ=4950 | 8 | 2,0кг |
| Б.Ч. | | 59* | | ℓ=2200 | 11 | 0,9кг |
| | | | | ФБАI ГОСТ 5781-82 | | |
| Б.Ч. | | 27* | | ℓ=180 | 120 | 0,04кг |
| Б.Ч. | | 60* | | ℓ=1910 | 18 | 0,4кг |
| Б.Ч. | | 61* | | ℓ=1510 | 18 | 0,3кг |
| Б.Ч. | | 62* | | ℓ=1330 | 21 | 0,3кг |
| Б.Ч. | | 64* | | ℓ=1630 | 9 | 0,4кг |
| Б.Ч. | | 65* | | ℓ=1430 | 9 | 0,3кг |
| Б.Ч. | | 66* | | ℓ=3760 | 9 | 0,8кг |
| Б.Ч. | | 67* | | ℓ=3580 | 9 | 0,8кг |
| Б.Ч. | | 68* | | ℓ=1530 | 9 | 0,3кг |
| Б.Ч. | | 69* | | ℓ=1710 | 9 | 0,4кг |
| | | | | Материалы | | |
| | | | | Бетон марки 200 | 2,7 | м³ |
| | | | | **Ум 7** | | |
| | | | | Сборочные единицы | | |
| | | | | Изделия закладные | | |
| | | 1 | 1.400-15 вып.1 | МН 111-3 | 2 | |
| | | | | Детали | | |
| | | | | ФВАI ГОСТ 5781-82 | | |
| Б.Ч. | | 5* | | ℓ=1370 | 4 | 0,5кг |
| Б.Ч. | | 70* | | ℓ=1700 | 12 | 0,7кг |
| Б.Ч. | | 71* | | ℓ=4250 | 8 | 1,7кг |
| Б.Ч. | | 72* | | ℓ=800 | 6 | 0,3кг |
| Б.Ч. | | 73* | | ℓ=1850 | 8 | 0,7кг |
| | | | | ФБАI ГОСТ 5781-82 | | |
| Б.Ч. | | 27* | | ℓ=180 | 46 | 0,04кг |
| Б.Ч. | | 58* | | ℓ=550 | 10 | 0,1кг |
| Б.Ч. | | 67* | | ℓ=1530 | 42 | 0,3кг |
| | | | | Материалы | | |
| | | | | Бетон марки 200 | 0,9 | м³ |
| | | | | **Ум 8** | | |
| | | | | Сборочные единицы | | |
| | | | | Изделия закладные | | |
| | | 1 | 1.400-15 вып.1 | МН 111-3 | 2 | |
| | | | | Детали | | |
| | | | | ФВАI ГОСТ 5781-82 | | |
| Б.Ч. | | 70* | | ℓ=1700 | 20 | 0,7кг |
| Б.Ч. | | 71* | | ℓ=4250 | 8 | 1,7кг |
| Б.Ч. | | 72* | | ℓ=800 | 6 | 0,3кг |
| Б.Ч. | | 73* | | ℓ=1850 | 7 | 0,7кг |
| Б.Ч. | | 59 | | ℓ=2200 | 10 | 0,9кг |
| | | | | ФБАI ГОСТ 5781-82 | | |
| Б.Ч. | | 27* | | ℓ=180 | 70 | 0,04кг |
| Б.Ч. | | 67* | | ℓ=1530 | 30 | 0,3кг |
| Б.Ч. | | 74* | | ℓ=1630 | 12 | 0,4кг |
| Б.Ч. | | 75* | | ℓ=2130 | 4 | 0,5кг |
| Б.Ч. | | 76* | | ℓ=1930 | 4 | 0,4кг |
| Б.Ч. | | 77* | | ℓ=2410 | 4 | 0,5кг |
| Б.Ч. | | 78* | | ℓ=2010 | 4 | 0,4кг |
| | | | | Материалы | | |
| | | | | Бетон марки 200 | 1,3 | м³ |

*) Поз. 5, 27, 51-62, 64-68, 70-78 см. ведомость деталей на листе 20

## Ведомость расхода стали на элемент, кг

| Марка элемента | Изделия арматурные: Арматура класса A-I ГОСТ 5781-82 Ф6 | Ф8 | Итого | Всего | Изделия закладные: Арматура класса A-I ГОСТ 5781-82 Ф6 | Ф16 | Итого | A-III Ф8 | Итого | Прокат марки Вст 3кп2 ГОСТ 103-76 δ=6 | δ=8 | Итого | ГОСТ 19903-74 δ=10 | Итого | ГОСТ 10704-76 тр. Ф12Ч4 | Итого | ГОСТ 8509-72* 63×5 | Итого | Всего | Общий расход |
|---|---|---|---|---|---|---|---|---|---|---|---|---|---|---|---|---|---|---|---|---|
| Ум1 | 54,3 | 84,6 | 138,9 | 138,9 | | | | 0,6 | 0,6 | 1,8 | | 1,8 | | | | | | | 2,4 | 141,3 |
| Ум2 | 8,5 | 15,4 | 23,9 | 23,9 | | | | | | | | | | | | | | | | 23,9 |
| Ум3 | 16,0 | 32,6 | 48,6 | 48,6 | | | | 0,6 | 0,6 | 2,2 | | 2,2 | | | | | | | 2,8 | 51,4 |
| Ум4 | 23,8 | 46,5 | 70,3 | 70,3 | | | | 1,2 | 1,2 | 4,4 | | 4,4 | | | | | | | 5,6 | 75,9 |
| Ум5 | 13,0 | 22,1 | 35,1 | 35,1 | | | | | | | | | | | | | | | | 35,1 |
| Ум6 | 50,7 | 91,9 | 142,6 | 142,6 | 1,1 | 3,0 | 4,1 | 1,7 | 1,7 | 3,6 | 1,6 | 5,2 | 1,2 | 1,2 | 2,3 | 2,3 | 20,2 | 20,2 | 34,7 | 177,3 |
| Ум7 | 15,4 | 41,8 | 57,2 | 57,2 | | | | 0,6 | 0,6 | 2,2 | | 2,2 | | | | | | | 2,8 | 60,0 |
| Ум8 | 23,8 | 43,3 | 67,1 | 67,1 | | | | 0,6 | 0,6 | 2,2 | | 2,2 | | | | | | | 2,8 | 69,9 |
| Ум9 | 5,1 | 13,8 | 18,9 | 18,9 | | | | 0,6 | 0,6 | 2,2 | | 2,2 | | | | | | | 2,8 | 21,7 |

Типовой проект 904-1-55.84-КЖ Альбом 6

Инв. № подл. | Подпись и дата | Взам. инв. №

Копировал

Привязан

Инв. №

8689/6 ЭА

ТП 904-1-55.84-КЖ

| | | | |
|---|---|---|---|
| Гл. инженер проекта | Моргунов | | Компрессорная станция ВК-250АО с осушкой воздуха. |
| Инженер | Ольчева | | |
| Ст. инж. | Макарова | | |
| Рук. гр. | Моргунов | | |
| Инж. сост. | Слакынин | | |
| Гл. специал. | Сотниченко | | Спецификация к участкам монолитным Ум6-Ум8 Ведомость расхода стали. |
| Н. контр. | Яценко | | |
| ГИП | Осташевский | | |

| Стадия | Лист | Листов |
|---|---|---|
| Р | 16 | |

Госстрой СССР Ростовский Промстройниипроект

## Ум 1

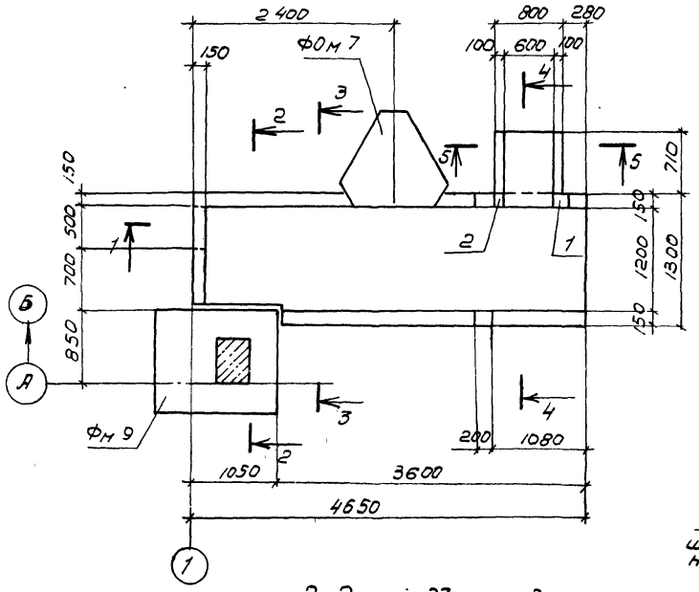


## 1-1

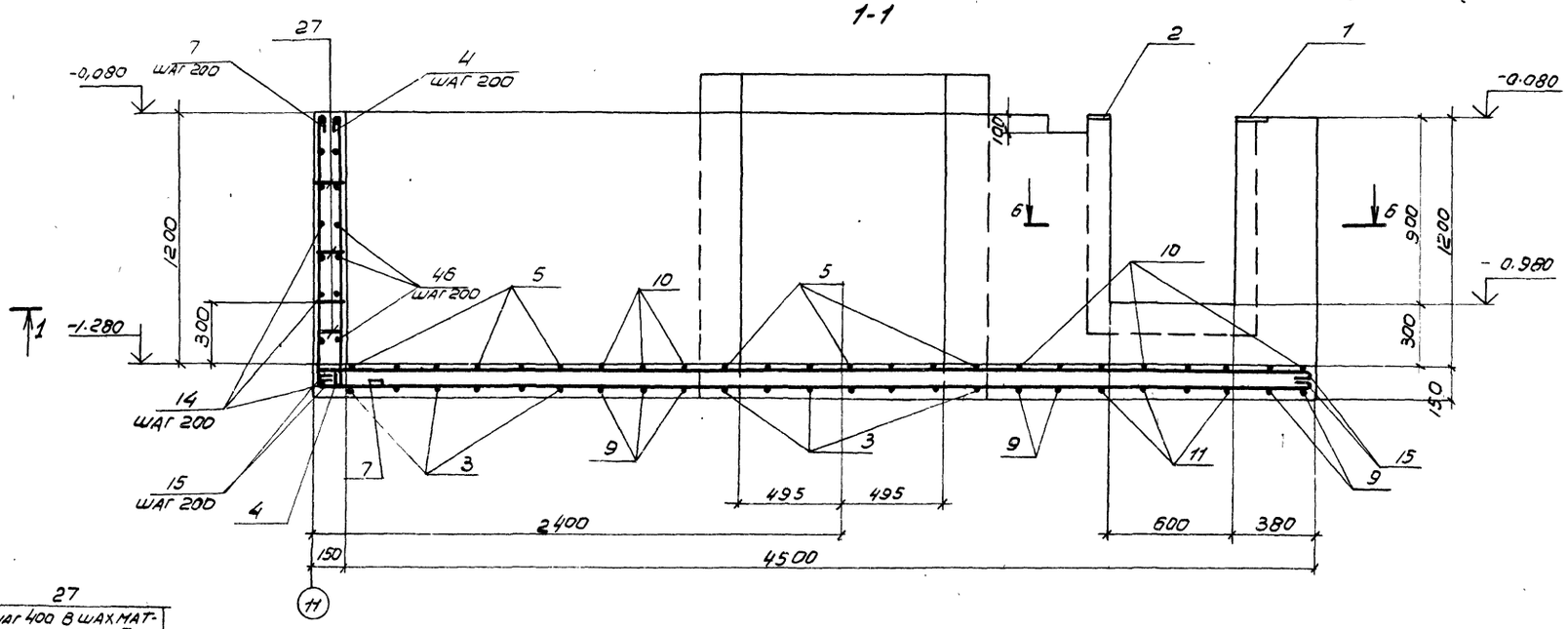


## 2-2

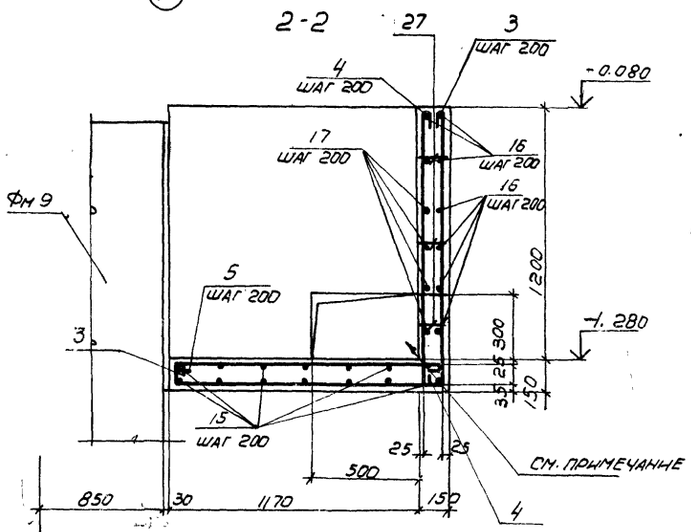


## 3-3

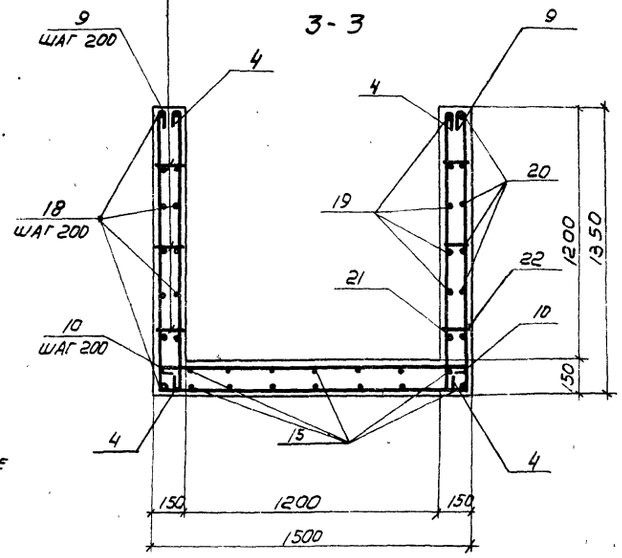


## 4-4

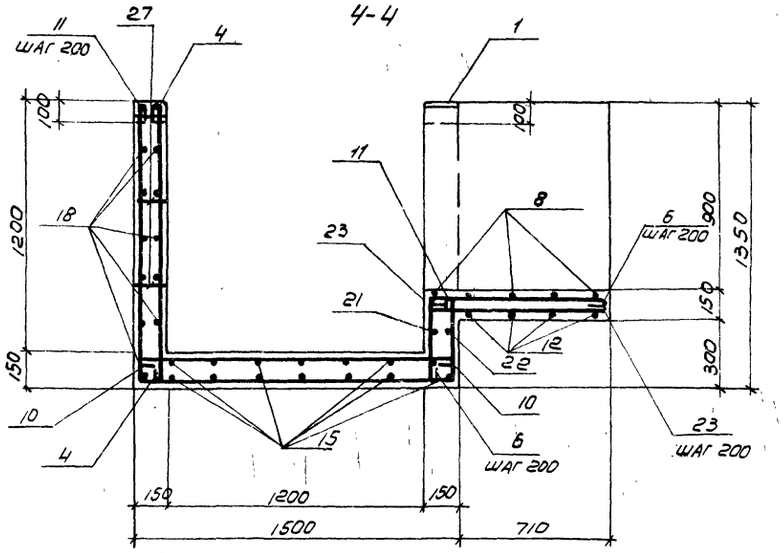


## 5-5

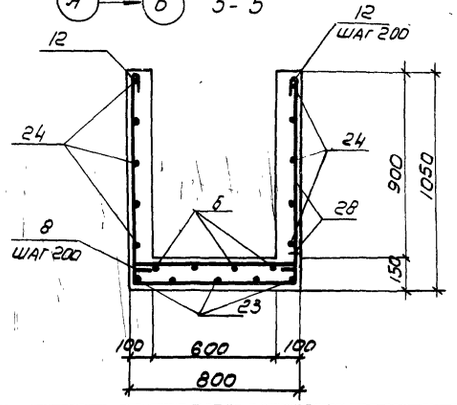


## Б-Б

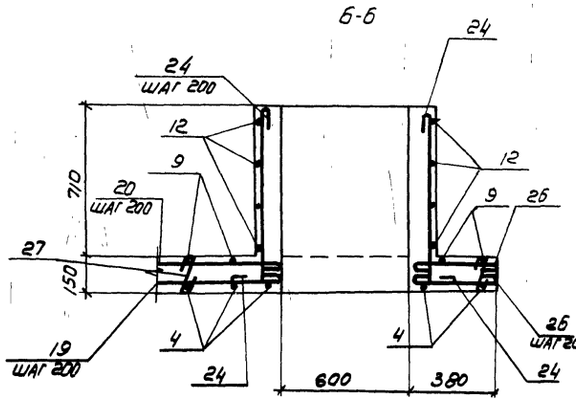


Отверстие в монолитном участке выполнить без нарушения арматуры. После прокладки труб отверстие заделать бетоном марки 150. Расход бетона равен 0,02 м³.

Привязан

Инв. №

8689/6 35

| | | | |
|---|---|---|---|
| Проверил | Моргунов | | |
| Инженер | Голмачева | | |
| Ст. инж. | Макарова | | |
| Рук. гр. | Моргунов | | |
| Нач. отд. | Саакьянц | | |
| Гл. специ. | Бобрученко | | |
| Н. контр. | Лученко | | |
| ГИП | Осташевский | | |

ТП 904-1-55.84 КЖ

Компрессорная станция 6К-250АО с осушкой воздуха

| Стадия | Лист | Листов |
|---|---|---|
| Р | 17 | |

Участок монолитный Ум 1

Госстрой СССР Ростовский Промстройниипроект

Типовой проект 904-1-55.84-КЖ. Альбом 6

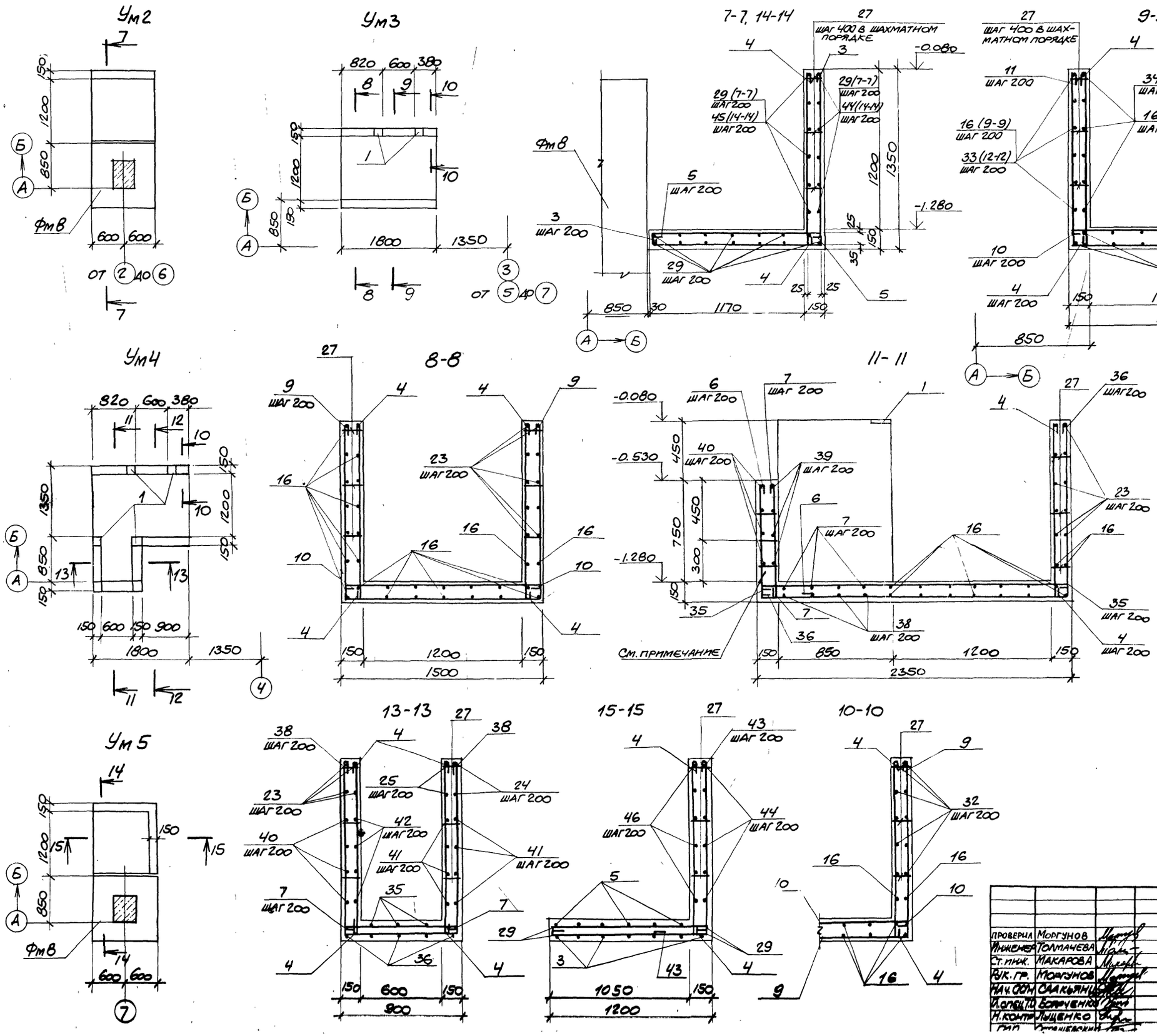


Отверстие в монолитном участке выполнить без нарушения арматуры. После прокладки труб отверстие заделать бетоном марки 150, расход бетона равен 0,03 м³.

| | | | |
|---|---|---|---|
| Проверил | Моргунов | | |
| Инженер | Толмачева | | |
| Ст. инж. | Макарова | | |
| Рук. гр. | Моргунов | | |
| Нач. ОСМ | Саакьянц | | |
| Л. спец. Т.О. | Борченко | | |
| Н. контр. | Луценко | | |
| Гип | Остащевский | | |

8689/6 36

ПРИВЯЗАН

ИНВ. №

ТП 904-1-55.84-КЖ

Компрессорная станция 6К-250АОс осушкой воздуха.

| Стадия | Лист | Листов |
|---|---|---|
| Р | 18 | |

Участки монолитные Ум2 - Ум5.

ГОССТРОЙ СССР РОСТОВСКИЙ ПРОМСТРОЙНИИПРОЕКТ

Инв. № подл. | Подпись и дата | Взам. инв. №

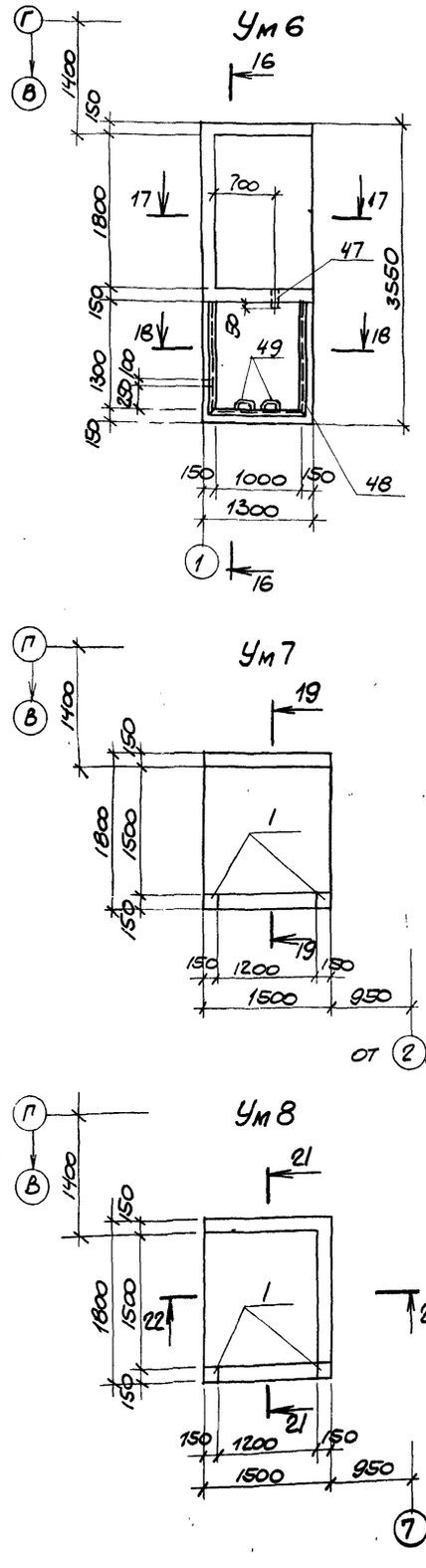


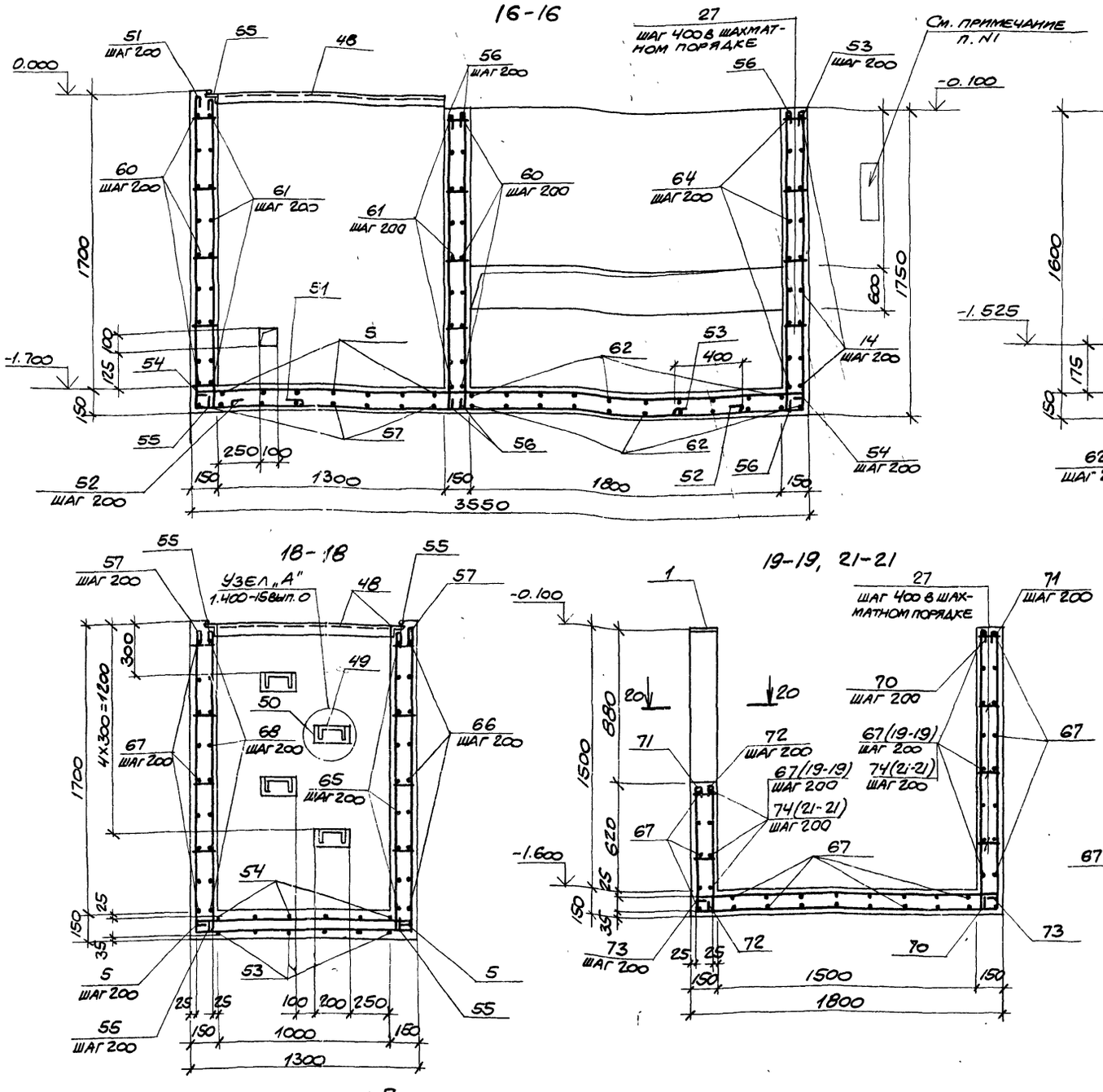


1. Привязка отверстия для пропуска труб зависит от района строительства и определяется при привязке типового проекта.

2. Отверстия в монолитном участке выполнить без нарушения арматуры. После прокладки труб отверстия заделать бетоном марки 150, расход бетона равен 0,16 м³.

| | | | |
|---|---|---|---|
| Проверил | Моргунов | | |
| Инженер | Толмачева | | |
| Ст. инж. | Макарова | | |
| Рук. гр. | Моргунов | | |
| Нач. осн. | Садкьянц | | |
| Л. спец. | Боярченко | | |
| Н. контр. | Луценко | | |
| ГИП | Осташевский | | |

ПРИВЯЗАН

ИНВ. №

8689/6 37

ТП904-1-55.84 – КЖ

Компрессорная станция 6К-250АО с осушкой воздуха.

| Стадия | Лист | Листов |
|---|---|---|
| Р | 19 | |

Участки монолитные Ум 6 – Ум 8

ГОССТРОЙ СССР РОСТОВСКИЙ ПРОМСТРОЙНИИПРОЕКТ

Типовой проект 904-1-55.84-КЖС / Альбом 6

Ум 9

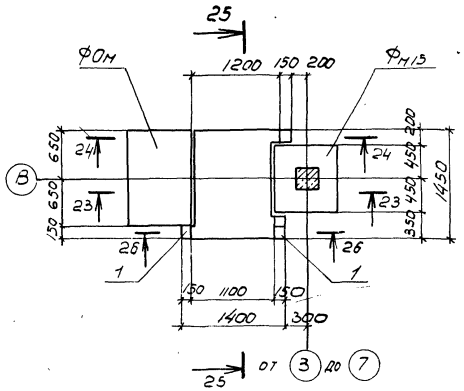


23-23

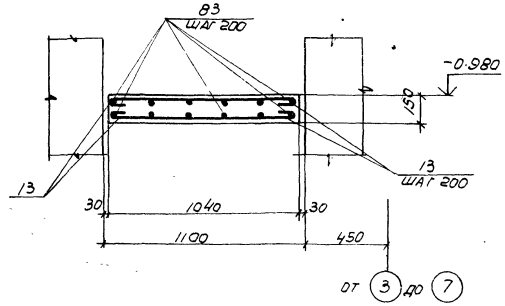


24-24

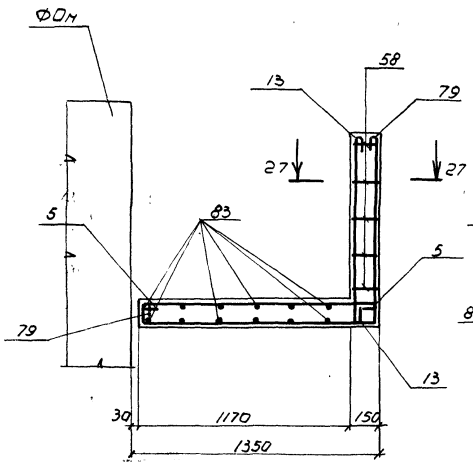


25-25

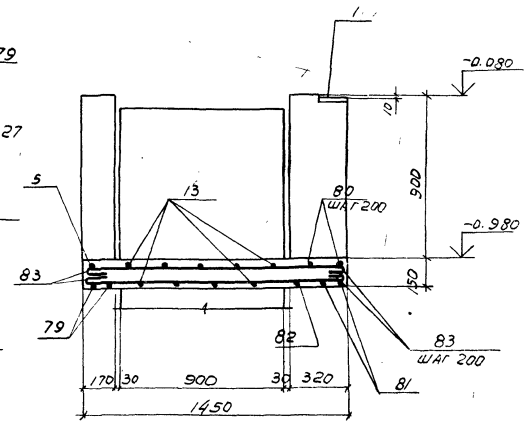


26-26

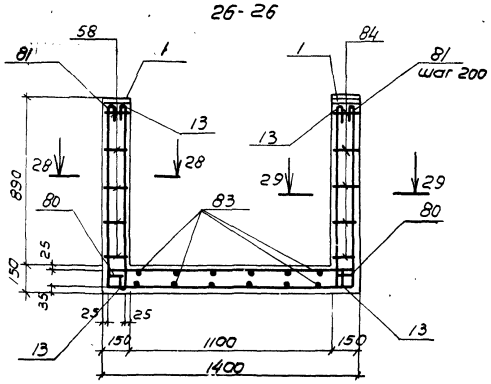


27-27

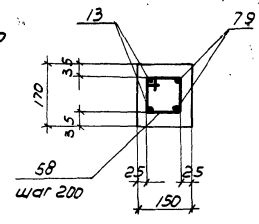


28-28

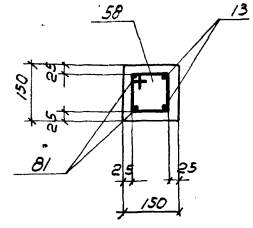


29-29

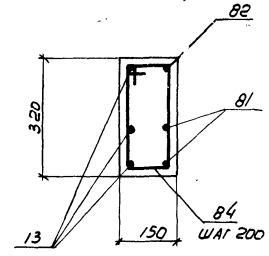


Ведомость деталей

| Поз. | Эскиз |
|---|---|
| 3 | 1300 / 100 / 1270 |
| 4 | 1300 |
| 5 | 1270 |
| 6 | 820 / 400 / 400 |
| 7 | 1300 |
| 9 | 1300 / 1450 / 1300 |
| 10 | 1450 |
| 11 | 1300 / 1450 / 400 |
| 12 | 1000 / 750 / 1000 |
| 13 | 1000 |
| 8 | 750 |
| 14 | 1250 / 300 |
| 15 | 4650 |
| 16 | 1770 |
| 17 | 1850 / 100 |
| 18 | 3750 |
| 19 | 720 |
| 20 | 650 |
| 21 | 1700 |
| 22 | 1620 |
| 23 | 800 |
| 24 | 800 / 100 |
| 25 | 800 / 330 |
| 26 | 330 |
| 27 | 100 |
| | |
| 29 | 1170 |
| 30 | 400 |

| Поз. | Эскиз |
|---|---|
| 32 | 350 |
| 33 | 1000 / 100 |
| 34 | 1000 |
| 35 | 2300 |
| 36 | 2300 / 1300 |
| 38 | 1300 / 850 / 1300 |
| 39 | 100 / 850 / 100 |
| 40 | 850 / 950 |
| 41 | 950 / 100 / 300 |
| 42 | 950 / 100 |
| 43 | 1300 / 400 |
| 44 | 1270 / 1150 |
| 45 | 100 / 1150 |
| 46 | 1270 / 100 |
| 51 | 1800 / 600 |
| 52 | 3000 |
| 53 | 1700 / 750 |
| 54 | 3500 |
| 55 | 1800 |
| 56 | 1700 |
| 57 | 1800 / 1250 / 1800 |
| 58 | 170 / 180 / 100 / 100 |
| 59 | 1700 / 400 |
| 60 | 1230 / 300 / 300 |
| 61 | 1230 / 100 / 100 |
| 62 | 1250 |
| | |

| Поз. | Эскиз |
|---|---|
| 65 | 3480 / 100 / 100 |
| 66 | 3500 |
| 67 | 1450 |
| 68 | 1430 / 100 / 100 |
| 70 | 1600 |
| 71 | 700 / 1750 / 1700 |
| 72 | 700 |
| 73 | 1750 |
| 64 | 1250 / 100 |
| 74 | 1450 / 100 |
| 75 | 1750 / 300 |
| 76 | 1750 / 100 |
| 77 | 1730 / 300 / 300 |
| 78 | 1730 / 100 / 100 |
| 79 | 1000 / 100 / 1270 |
| 80 | 1350 |
| 81 | 1000 / 1350 / 1000 |
| 82 | 1000 / 100 / 1170 |
| 83 | 1400 |
| 84 | 170 / 350 / 100 / 270 |
| | |
| | |
| | |

Привязан

Инв. №

8689/6 38

ТП904-1-55.84 КЖ

Компрессорная станция 6К-250АО с осушкой воздуха.

| | | |
|---|---|---|
| Проверил | Моргунов | |
| Инженер | Толмачева | |
| Ст. инж. | Макарова | |
| Рук. гр. | Моргунов | |
| Нач. осп. 1 | Саакьянц | |
| Гл. спец. то | Боярченко | |
| Н. контр. | Луценко | |
| ГИП | Осташевский | |

| Стадия | Лист | Листов |
|---|---|---|
| Р | 20 | |

Участок монолитный Ум 9
Ведомость деталей.

Госстрой СССР
РОСТОВСКИЙ ПРОМСТРОЙНИЙПРОЕКТ

Инв. № подл. | Подпись и дата | Взам. инв. №

## Схема расположения элементов фундамента Ф01

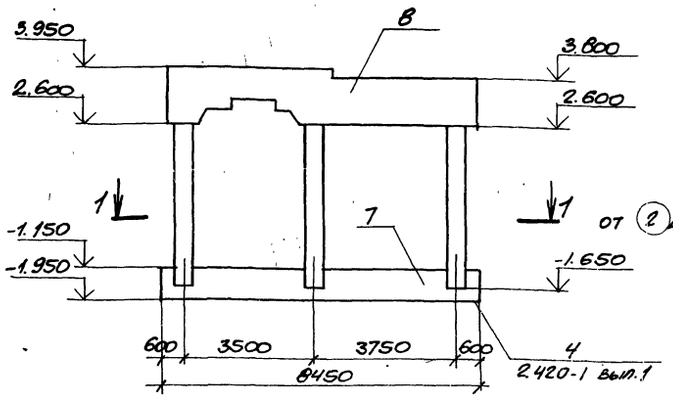


## 1-1

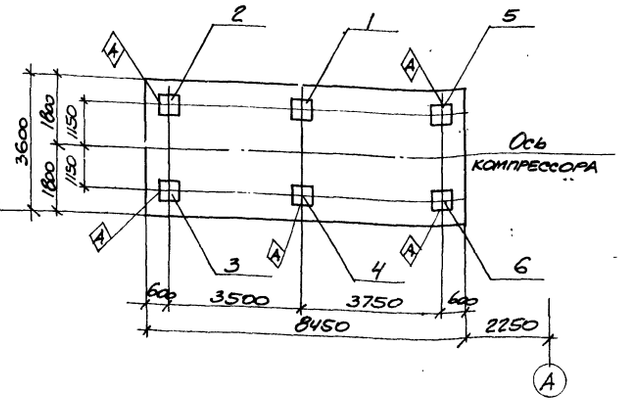


## Спецификация к схеме расположения фундамента Ф01.

| Марка поз. | Обозначение | Наименование | Кол | Масса ед. кг | Примечание |
|---|---|---|---|---|---|
| | | Колонны | | | |
| 1 | ТП 904-1- -КЖИ-К5 | К5 | 1 | 27.50 | |
| 2 | -К5 | К5-1 | 1 | 27.90 | |
| 3 | -К5 | К5-2 | 1 | 27.50 | |
| 4 | -К5 | К5-3 | 1 | 27.50 | |
| 5 | -К5 | К5-4 | 1 | 27.50 | |
| 6 | -К5 | К5-5 | 1 | 27.50 | |
| | | Плиты | | | |
| 7 | лист 22 | ПФм1 | 1 | | |
| 8 | лист 23 | ПФм2 | 1 | | |
| | | Изделия соединительные | | | |
| | | Рпол. ст. $\delta$=5 ГОСТ 8568-77 | 1.7 | 73.0 | м² |

1. Рабочие чертежи фундамента Ф01 под компрессор К-250-61-5 разработаны на основании задания, выданного институтом „Гипростройдормаш".

2. В соответствии с требованиями п.п. 1.15 и 2.21 СНиП II-19-79 расчет фундамента ограничился проверкой эксцентриситета между общим центром тяжести фундамента, машины и центром тяжести площади подошвы фундамента.

3. При привязке проекта к конкретным грунтовым условиям давление на основание под подошвой фундамента не должно превышать расчетного давления на грунт основания R≥0,12 МПа.

4. Работы по возведению фундамента должны выполняться в соответствии с рекомендациями СНиП III-15-76. „Правила производства и приемки работ".

5. Возведение фундамента Ф01 следует производить только после проверки соответствия чертежей (листы 24, 25, 26) рабочим чертежам полученного оборудования.

6. К устройству монолитной фундаментной плиты ПФм2 можно приступать после достижения бетоном замоноличивания зазора между стенками стакана и колонной - 70% проектной прочности.

7. Указания по отделке поверхностей фундамента даны на листах ТП 904-1- -АР

8. Каналы в пределах монолитной фундаментной плиты ПФм 2 перекрыть рифленой сталью. Расход ее дан в спецификации к схеме расположения фундамента Ф01.

9. Подготовку основания под монолитную плиту ПФм1 фундамента Ф01 выполнять путем втрамбования в грунт щебня или гравия крупностью 40-60 мм.

10. Индекс (А) дан для ориентации при монтаже.

## Схема нагрузок

## 2-2

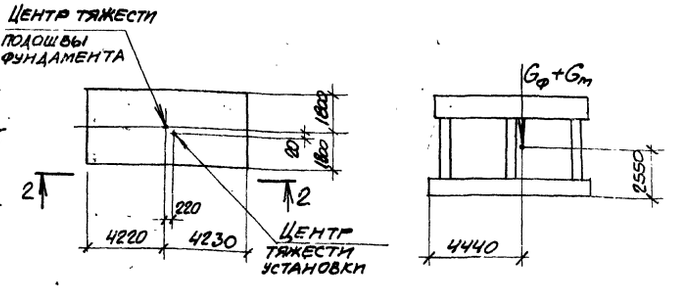


Привязан

Инв. №

8689/6 39

ТП 904-1-55.84-КЖ

Компрессорная станция 6К-250А0 с осушкой воздуха.

| Проверил | Моргунов | |
|---|---|---|
| Инженер | Голманова | |
| Ст. инж. | Макарова | |
| Рук. гр. | Моргунов | |
| Нач. отд. | Саакьянц | |
| Гл. спец. по | Бондаренко | |
| Н. контр. | Гущенко | |
| ГИП | Игнашевский | |

| Стадия | Лист | Листов |
|---|---|---|
| Р | 21 | |

Схема расположения элементов фундамента Ф01.

Госстрой СССР Ростовский Промстройниипроект

Инв. № подл. | Подпись и дата | Взам. инв. №

Типовой проект 904-1-55.84-КЖ Альбом 6

Инв. № подл. | Подпись и дата | Взам. инв. №

## ПФм1

### Схема сеток и каркасов на отм. -1.950

Верхние сетки и каркасы

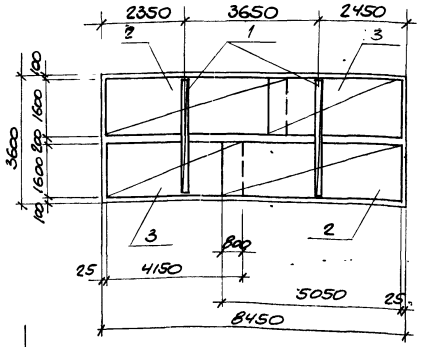


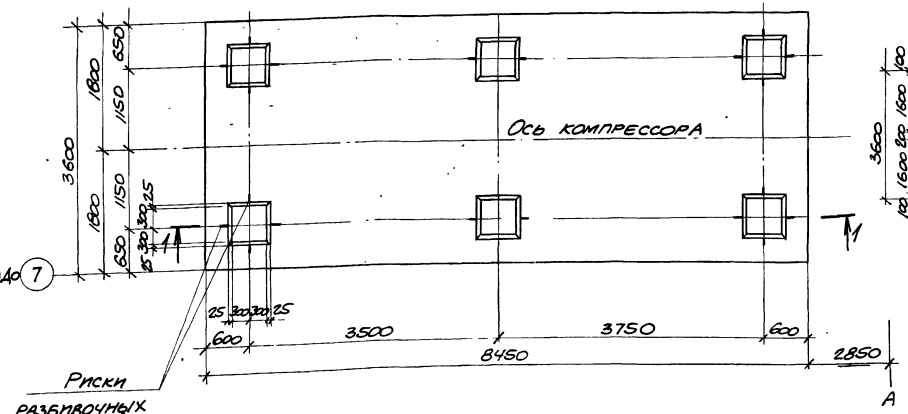


Нижние сетки

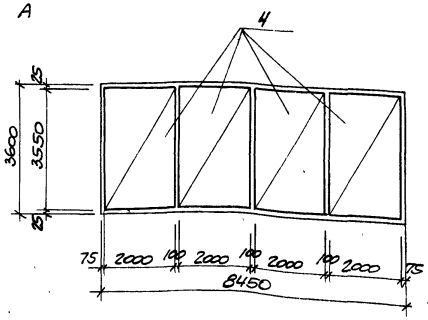


1-1

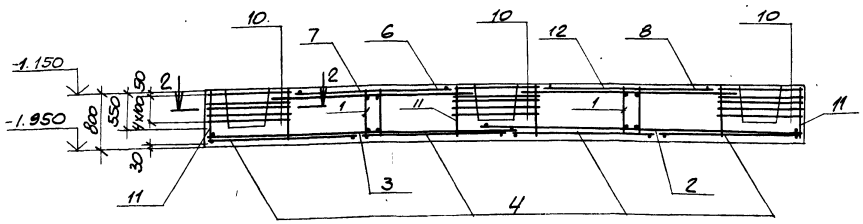


### Схема сеток на отм. -1.150

Нижние сетки

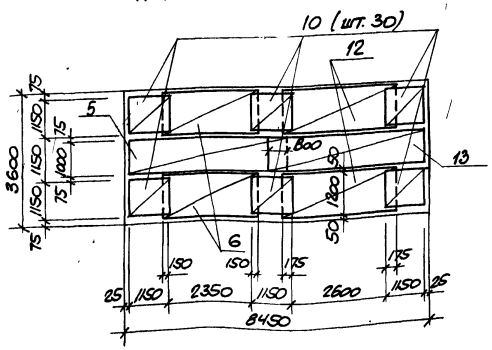


Верхние сетки

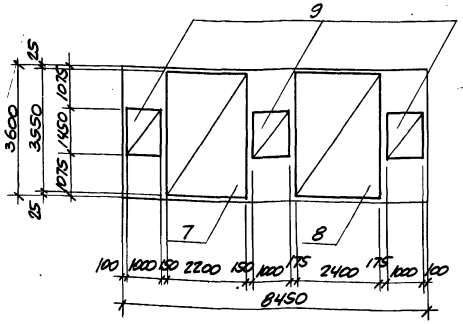


2-2

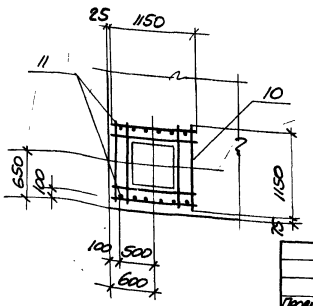


## Спецификация к плите ПФм1

| Формат | Зона | Поз. | Обозначение | Наименование | Кол. | Примечание |
|---|---|---|---|---|---|---|
| | | | | Сборочные единицы | | |
| | | | | Каркас пространственный | | |
| А3 | | 1 | ТП 904-1- -КЖИ-КЛ6К10 | КП6 | 2 | |
| | | | | Сетки арматурные | | |
| | | 2 | 1.410-2 вып.1 | С(1) 20АII-16х51 | 2 | |
| | | 3 | 1.410-2 вып.1 | С(1) 20АII-16х42 | 2 | |
| | | 4 | 1.410-2 вып.1 | С(1) 20АII-20х36 | 4 | |
| | | 5 | 1.410-2 вып.1 | С(1) 20АII-10х45 | 1 | |
| | | 6 | 1.410-2 вып.1 | С(1) 20АII-12х27 | 2 | |
| | | 7 | 1.410-2 вып.1 | С(1) 20АII-22х36 | 1 | |
| | | 8 | 1.410-2 вып.1 | С(1) 20АII-24х36 | 1 | |
| | | 9 | 1.410-2 вып.1 | С(1) 20АII-10х15 | 3 | |
| | | 10 | 1.412-1/77 вып.3 | СБ-8АI | 30 | |
| А3 | | 11 | ТП 904-1- -КЖП-С25 | С25 | 12 | |
| | | 12 | 1.410-2 вып.1 | С(1) 20АII-12х30 | 2 | |
| | | 13 | 1.410-2 вып.1 | С(1) 20АII-10х48 | 1 | |
| | | | | Материалы | | |
| | | | | Бетон марки 200 | 23.1 | м³ |

## Ведомость расхода стали на элемент, кг

| Марка элемента | Изделия арматурные | | | | | | | Всего | Общий расход |
|---|---|---|---|---|---|---|---|---|---|
| | Арматура класса | | | | | | | | |
| | А-I | | | | А-II | | | | |
| | ГОСТ 5781-82 | | | | | | | | |
| | Ф8 | Ф12 | | Итого | Ф12 | Ф20 | Итого | | |
| ПФм1 | 154.0 | 214.1 | | 368.1 | 50.4 | 1406.3 | 1456.7 | 1824.8 | 1824.8 |
| | | | | | | | | | |

Привязан

Инв. №

8689/6 40

ТП 904-1-55.84 - КЖ

Компрессорная станция 6К-250АО с осушкой воздуха.

| | | | | Стадия | Лист | Листов |
|---|---|---|---|---|---|---|
| Провер. | Моргунов | | | Р | 22 | |
| Инженер | Тонкачева | | | | | |
| Ст. инж. | Макарова | | | | | |
| Рук. гр. | Моргунов | | | | | |
| Нач. отд. | Саакьянц | | | | | |
| Гл. спец. ТА | Галкин | | | | | |
| Н. контр. | Луценко | | | | | |
| ГИП | Усташевский | | | | | |

Плита ПФм1

Госстрой СССР Ростовский Промстройниипроект

## Ведомость расхода стали на элемент, кг

| Марка элемента | Изделия арматурные | | | | | | | | | | Изделия закладные | | | | | | Прокат марки | | | | | | | | | |

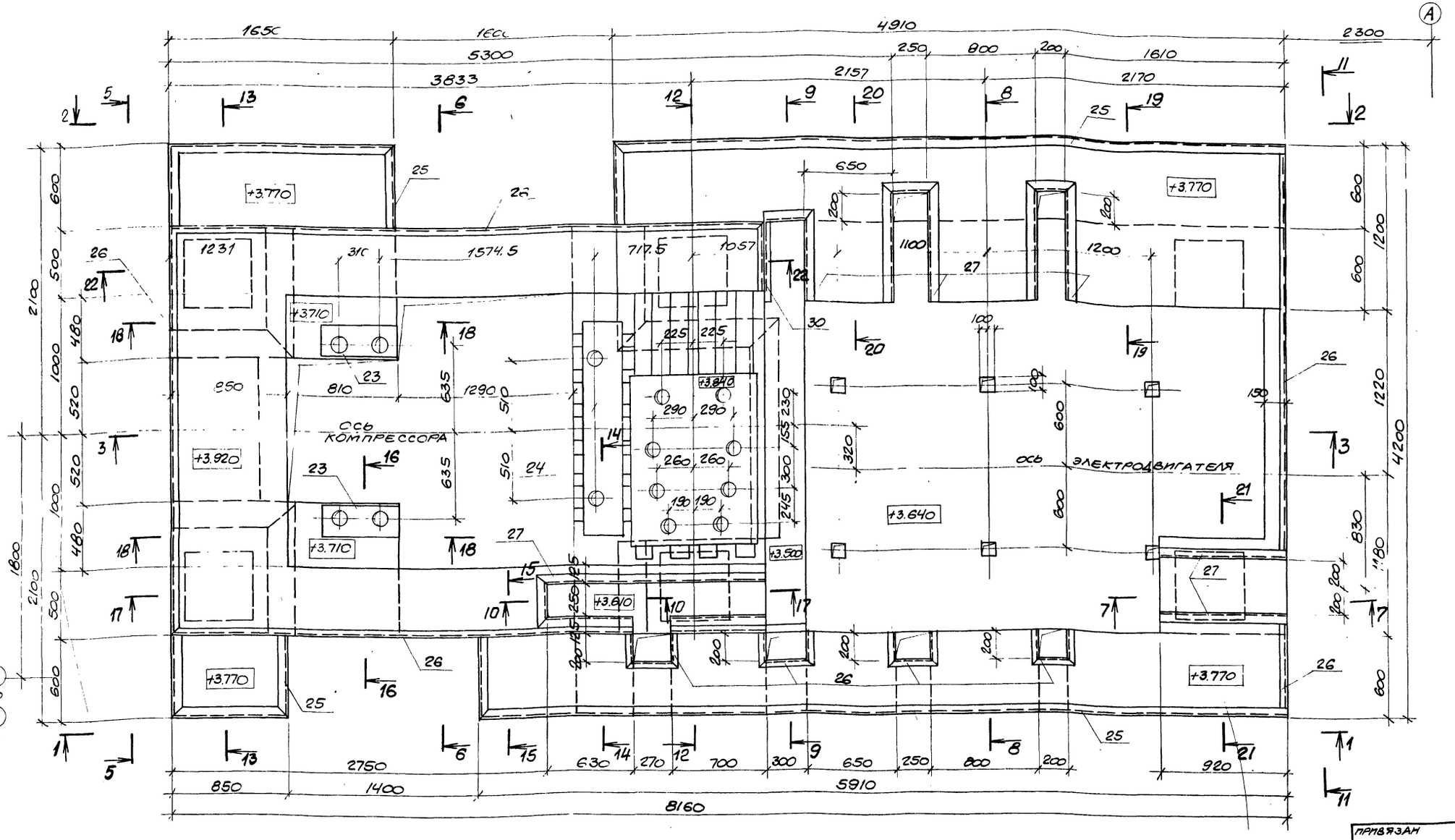


1. Перед бетонированием закладные изделия поз. 23, 24 должны быть выставлены по уровню с отклонением не более 0,1 мм на 1,0 м и закреплены для предотвращения их сдвига при бетонировании.

2. Для предотвращения образования пустот при бетонировании закладного изделия поз. 24, подачу бетонной смеси следует производить без перерыва с одной стороны под основание до выхода ее с другой стороны.

3. Разрезы 13-13 – 22-22 даны на схеме армирования плиты листы 27, 28

8689/6

| | | | |
|---|---|---|---|
| Провер. | Моргунов | | ТП904-1-55.84 -КЖ |
| Инженер | Толмачева | | Компрессорная станция 6К-250АО с осушкой воздуха. |
| Ст. инж. | Макарова | | |
| Рук. гр. | Моргунов | | Стадия: Р; Лист: 24; Листов: |
| Нач. осп. | Саакьянц | | |
| Гл. спец. т.о. | Галкин | | Плита ПФм2 Общий вид (начало). |
| Н. контр. | Луценко | | Госстрой СССР Ростовский промстройниипроект |
| ГИП | Осташевский | | |

Привязан

Инв. №

Типовой проект 904-1-55.84 КЖ Альбом 6

Взам. инв. №

Подпись и дата

Инв. № подл.

Типовой проект 3904-1-КЖ Альбом 6

## 1-1

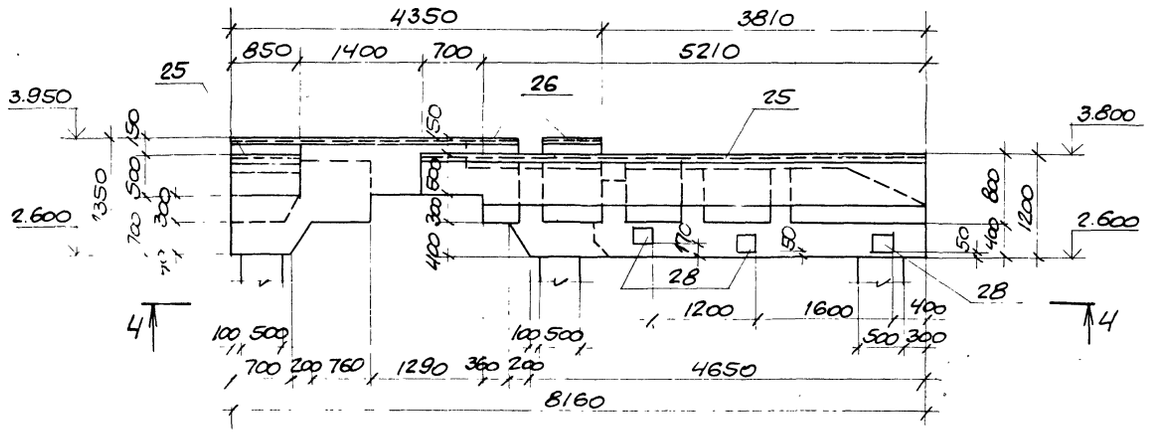


## 2-2

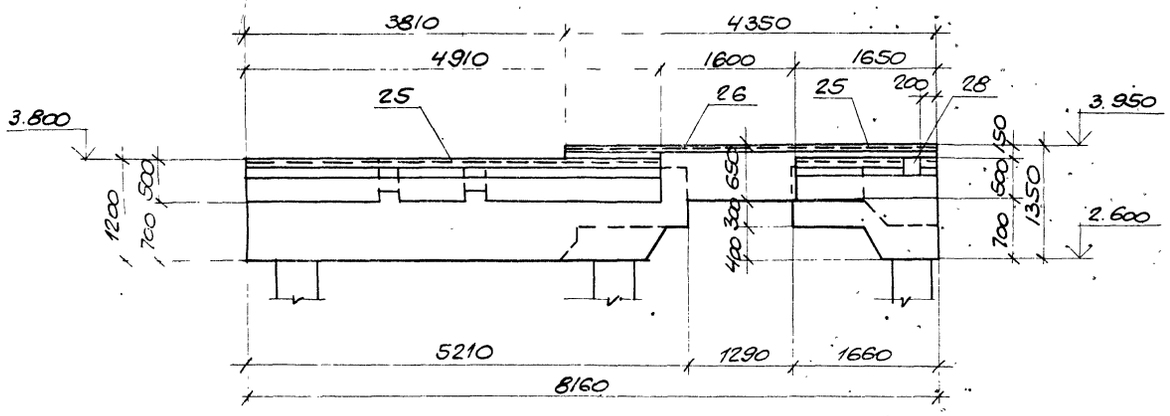


## 3-3

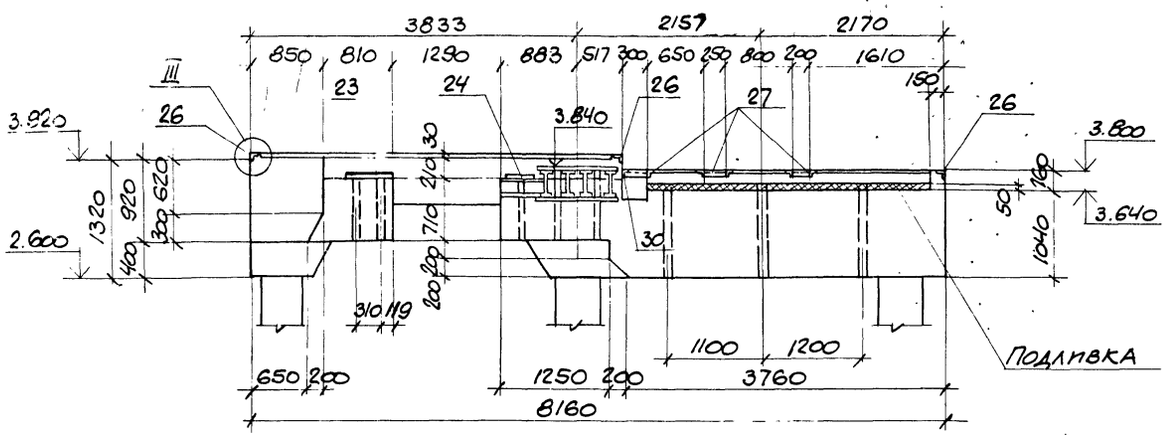


## 4-4

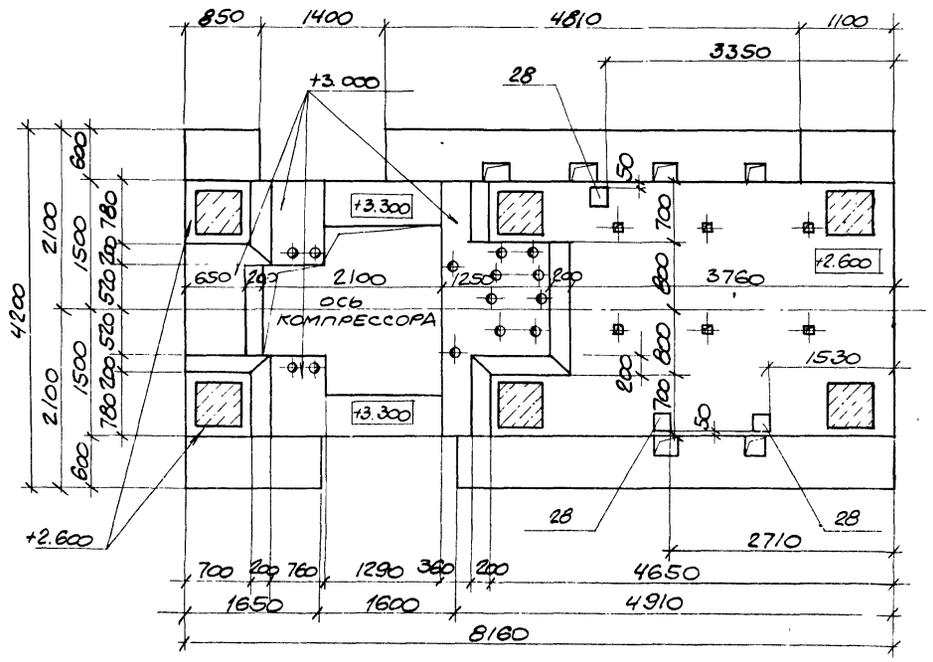


## III

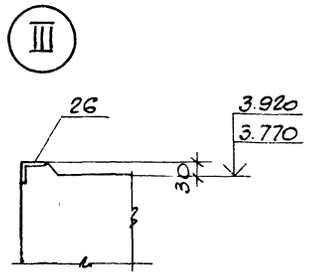


## IV

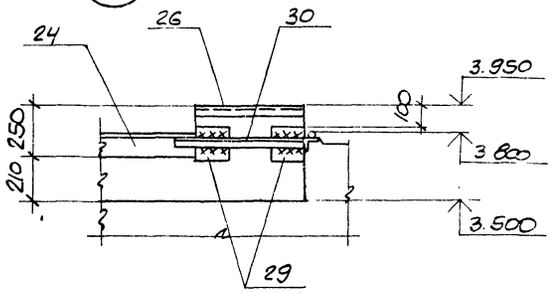


## II

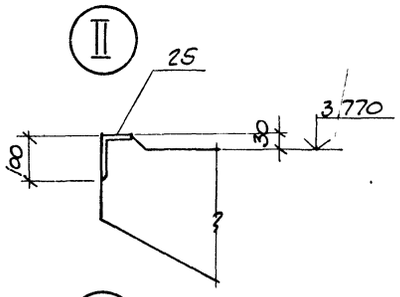


## I

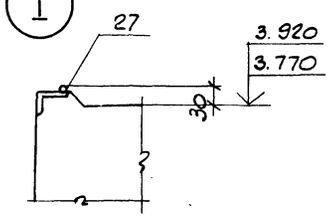


Привязан

Инв. №

8689/6

43

| | | | |
|---|---|---|---|
| | | | ТП 904-1-55.84-КЖ |
| Провер. | Моргунов | | Компрессорная станция 6К-250АО с осушкой воздуха. |
| Инженер | Толмачева | | |
| Ст. инж. | Макарова | | |
| Рук. гр. | Моргунов | | Стадия: Р; Лист: 25; Листов: |
| Нач. ОПТ | Саакьянц | | |
| Н. спец. ТО | Галкин | | |
| Н. контр. | Луценко | | Плита ПФМ2 Общий вид (продолжение) |
| ГИП | Колшевский | | Госстрой СССР Ростовский промстройниипроект |

Инв. № подл. | Подпись и дата | Взам. инв. №

Альбом 6

Типовой проект 904-1-55.84-КЖ

5-5

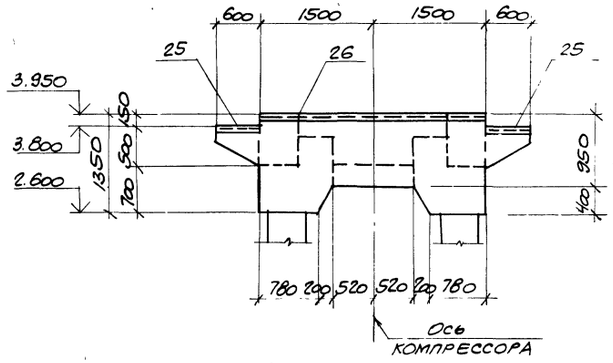


6-6

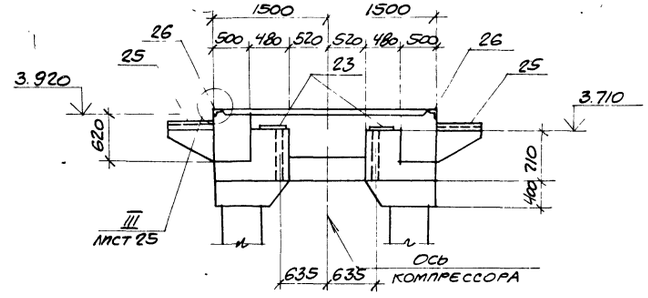


7-7

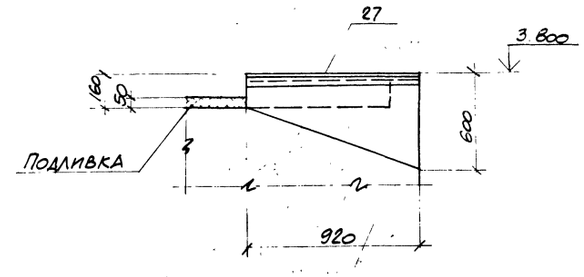


8-8

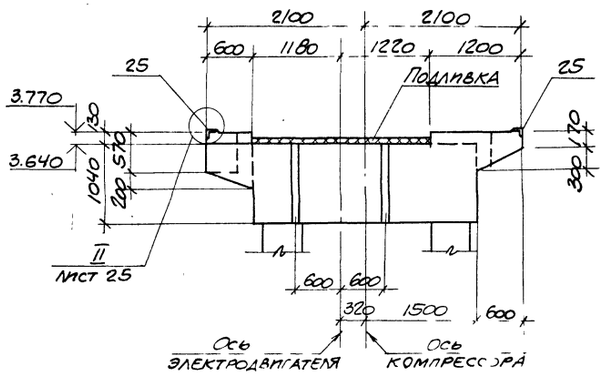


9-9

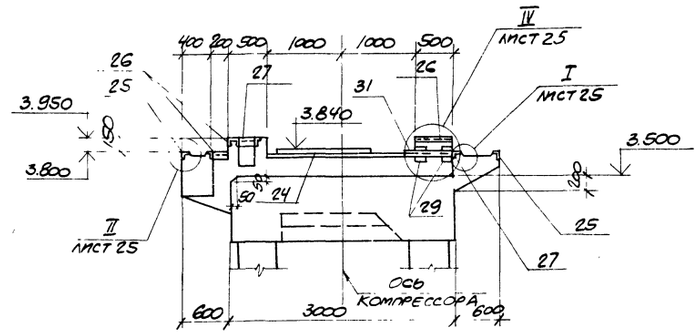


10-10

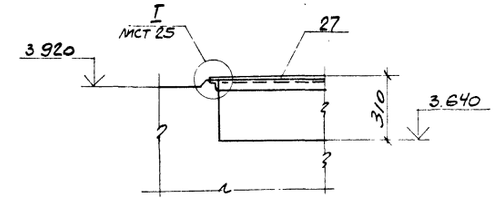


11-11

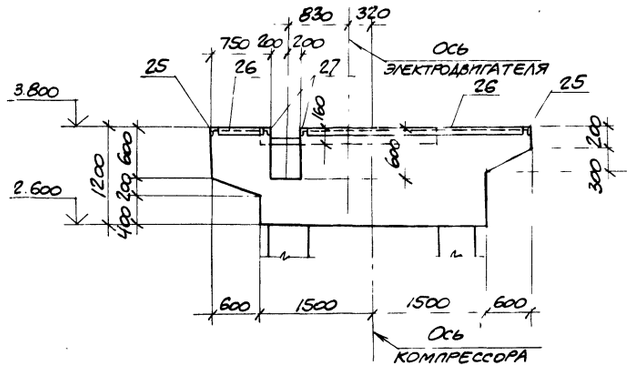


12-12

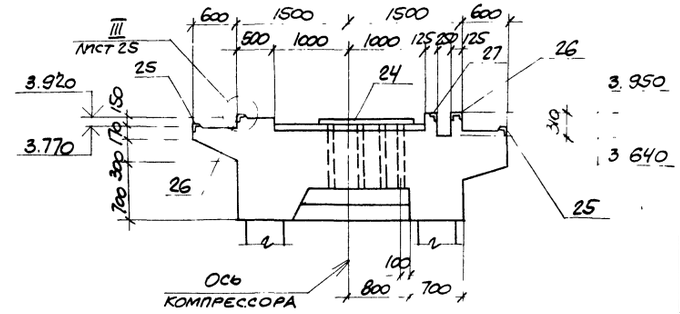


СОГЛАСОВАНО

Инв. № подл. | Подпись и дата | Взам. инв. №

ПРИВЯЗАН

8689/6 44

ИНВ. №

| | | | |
|---|---|---|---|
| Проверил | Моргунов | | |
| Инженер | Толмачева | | |
| Ст. инж. | Макарова | | |
| Рук. гр. | Моргунов | | |
| Нач. осл. | Саакьянц | | |
| Гл. спец. | Галкин | | |
| Н. контр. | Пущенко | | |
| ГИП | Осташевский | | |

ТП 904-1-55.84-КЖ

Компрессорная станция 6К-250АО с осушкой воздуха.

| СТАДИЯ | ЛИСТ | ЛИСТОВ |
|---|---|---|
| Р | 26 | |

Плита ПФм2
Общий вид
(окончание)

ГОССТРОЙ СССР
РОСТОВСКИЙ ПРОМСТРОЙНИИПРОЕКТ

Типовой проект 904-1-55.84-КЖС Альбом 6

# Схемы сеток и пакетов на отметках

## отм. 2.600, 3.000

Нижние сетки

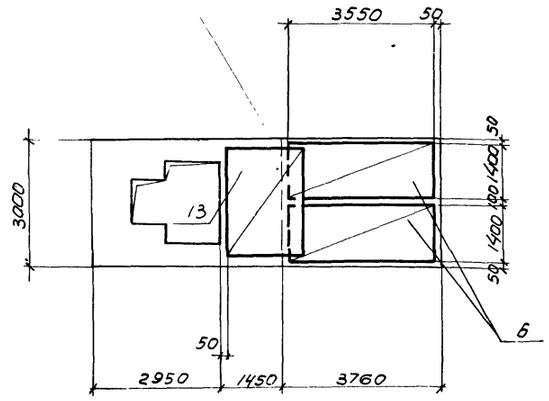


Верхние сетки и пакеты

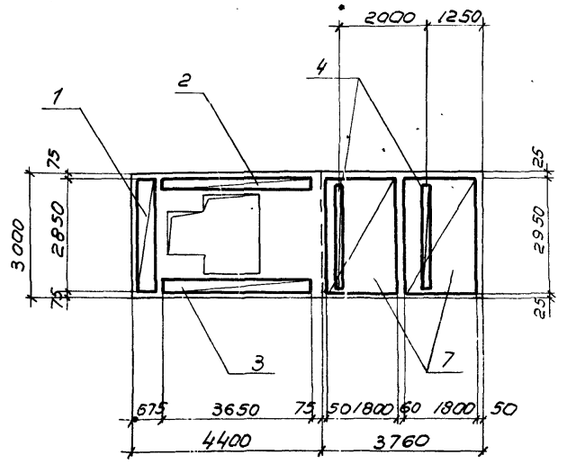


## отм. 3.770

Нижние сетки

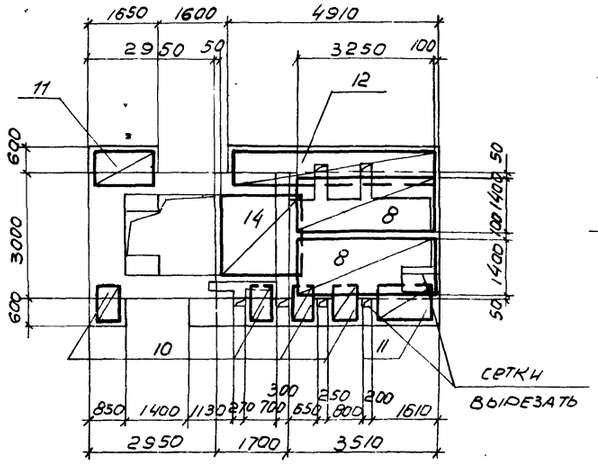


Верхние сетки

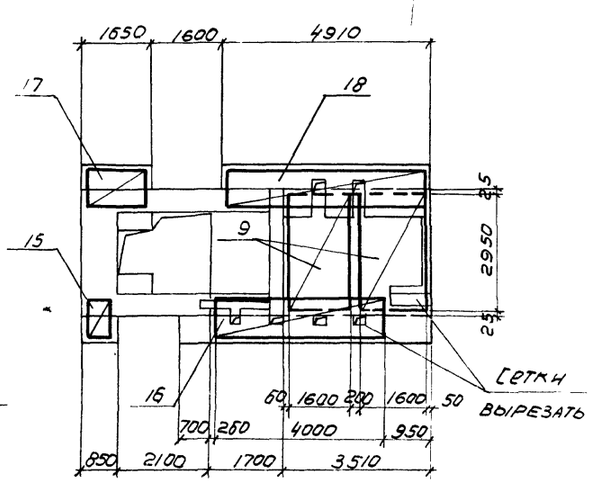


8-8

9-9

10-10

12-12

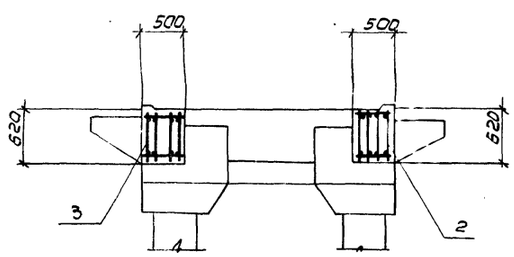


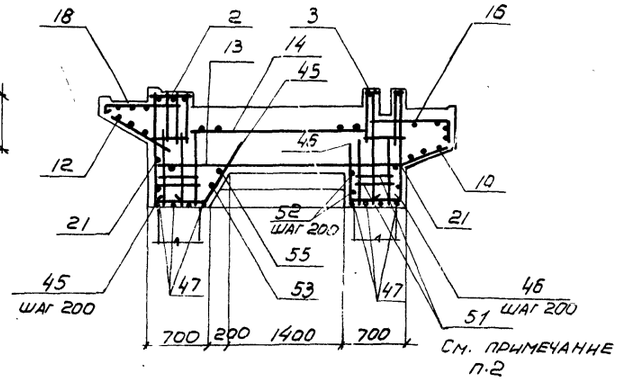


3-3

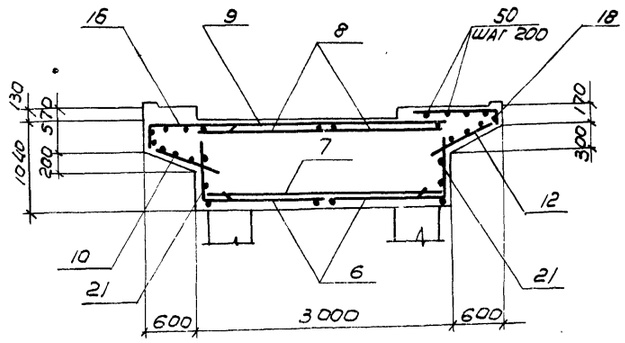


13-13

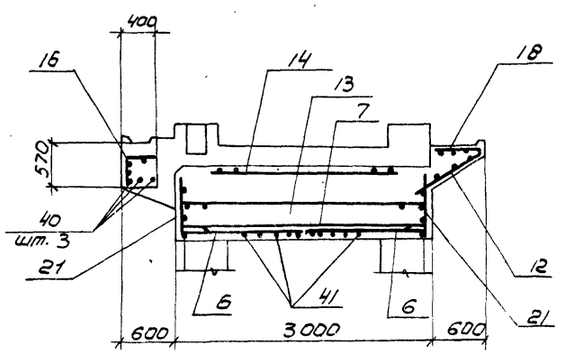


1. Защитный слой бетона до рабочей арматуры равен 25мм.

2. Хомуты поз. 51 ставить в пределах выпусков из сборных колонн с шагом 100 мм.

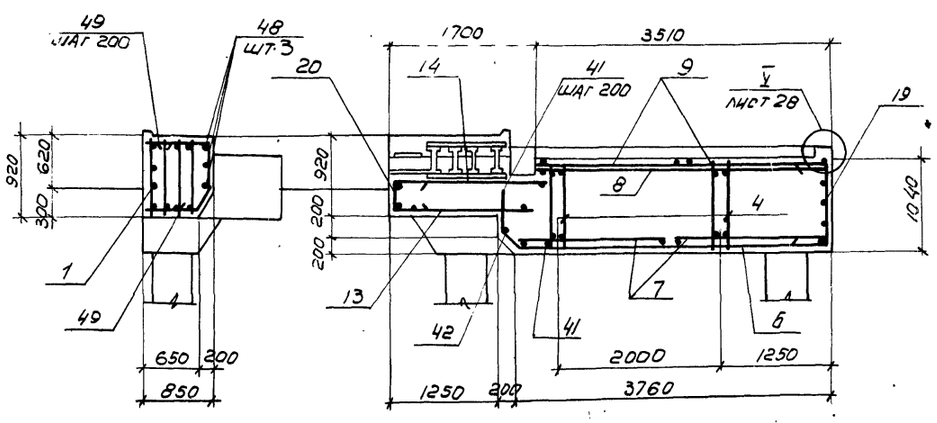


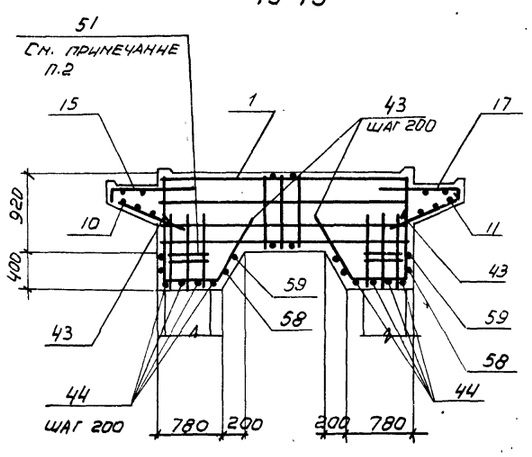


| | | | |
|---|---|---|---|
| Проверил | Моргунов | | |
| Инженер | Толмачева | | |
| Ст. инж. | Макарова | | |
| Рук. гр. | Моргунов | | |
| Нач. осп. | Саакьянц | | |
| Гл. спец. | Галкин | | |
| Н. контр. | Луценко | | |
| ГИП | Осташевский | | |

ТП904-1-55.84-КЖ

Компрессорная станция 6К-250А0 с осушкой воздуха

| Стадия | Лист | Листов |
|---|---|---|
| Р | 27 | |

Плита ПФм 2
Схема армирования (начало)

Госстрой СССР
Ростовский промстройниипроект

Привязан

Инв. N

8689/6 45

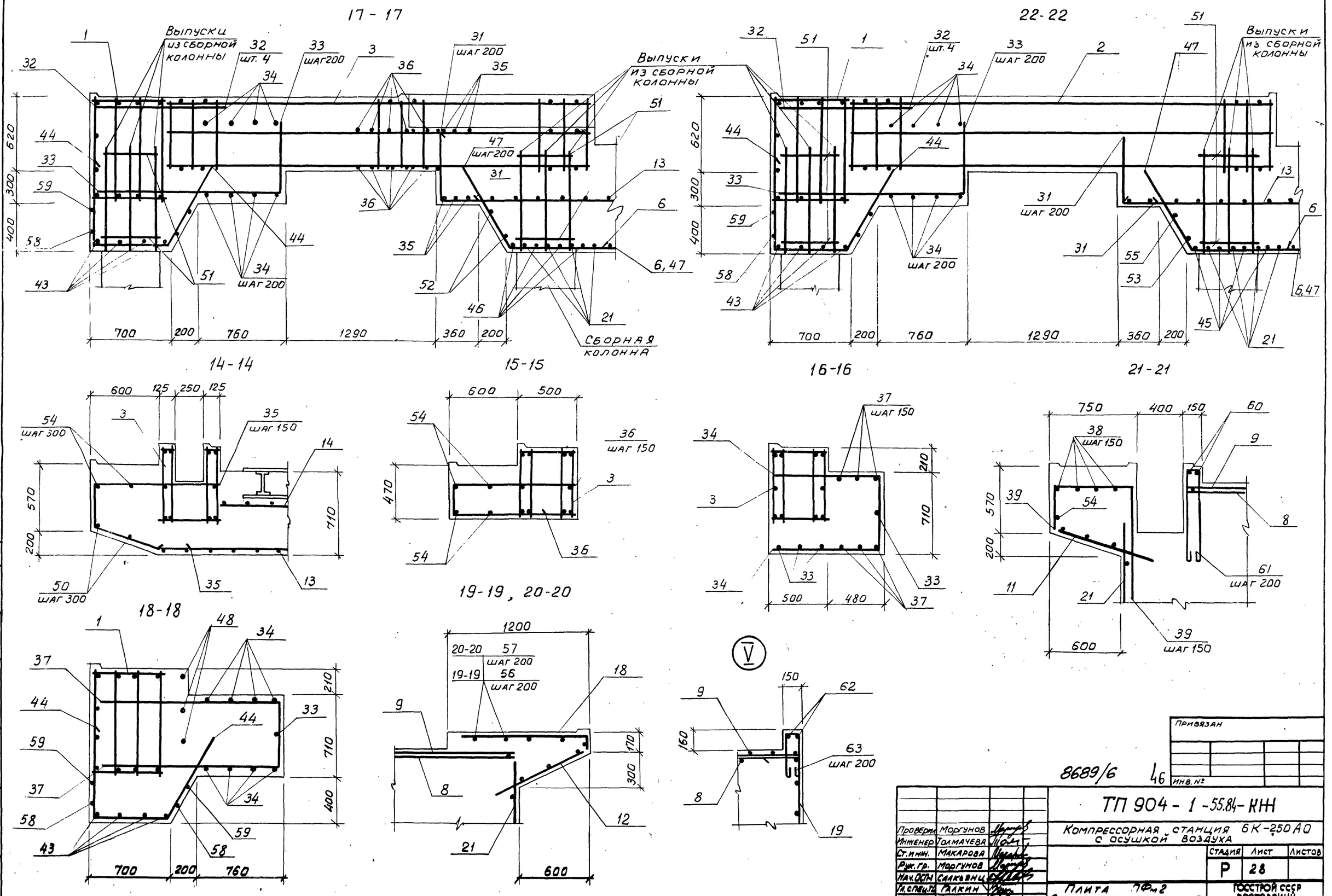


Типовой проект 904-1-55.84-КЖ Альбом 6

Инв. № подл. | Подпись и дата | Взам. инв. №

Привязан

Инв. №

8689/6 46

| | | | |
|---|---|---|---|
| Проверил | Моргунов | | |
| Инженер | Толмачева | | |
| Ст. инж. | Макарова | | |
| Рук. гр. | Моргунов | | |
| Нач. ОСПЧ | Салкьянц | | |
| Гл. спец. | Галкин | | |
| Н. контр. | Луценко | | |
| ГИП | Осташевский | | |

ТП 904-1-55.84-КЖ

Компрессорная станция 6К-250АО с осушкой воздуха

| Стадия | Лист | Листов |
|---|---|---|
| Р | 28 | |

Плита ПФм2
Схема армирования
(Окончание)

ГОССТРОЙ СССР
РОСТОВСКИЙ ПРОМСТРОЙНИИПРОЕКТ

Типовой проект 904-1-55.84-КЖ Альбом 6

| Марка, поз. | Обозначение | Наименование | Кол. | Масса ед, кг | Примечание |
|---|---|---|---|---|---|
| | | Колонны | | | |
| 1 | ТП904-1- -КЖИ-К96-14-1 | К96-14-1 | 1 | 5300 | |
| 2 | -К96-14-2 | К96-14-2 | 6 | 5300 | |
| 3 | -К96-14-3 | К96-14-3 | 1 | 5300 | |
| 4 | -К96-14-4 | К96-14-4 | 1 | 5300 | |
| 5 | -К96-14-5 | К96-14-5 | 1 | 5300 | |
| 6 | -К96-14-6 | К96-14-6 | 1 | 5300 | |
| 7 | -К96-14-7,К96-14-11 | К96-14-7 | 5 | 5300 | |
| 8 | -К96-14-8 | К96-14-8 | 1 | 5300 | |
| 9 | -К96-14-9 | К96-14-9 | 1 | 5300 | |
| 10 | -К96-14-10 | К96-14-10 | 1 | 5300 | |
| 11 | -К96-14-7,К96-14-11 | К96-14-11 | 1 | 5300 | |
| 12 | -К13-1 | К13-1 | 1 | 6570 | |
| | КЭ-01-55 вып. II | Элемент колонны Т5 | 1 | 158,5 | |
| 13 | ТП904-1- -КЖИ-К13-2 | К13-2 | 1 | 6570 | |
| | КЭ-01-55 вып. II | Элемент колонны Т5 | 1 | 158,5 | |
| 14 | ТП904-1- -КЖИ-К13-3,К13-4 | К13-3 | 1 | 6570 | |
| | КЭ-01-55 вып. II | Элемент колонны Т5 | 1 | 158,5 | |
| 15 | ТП904-1- -КЖИ-К13-3,К13-4 | К13-4 | 1 | 6570 | |
| | КЭ-01-55 вып. II | Элемент колонны Т9 | 1 | 135,8 | |
| 16 | ТП904-1- -КЖИ-К13-5 | К13-5 | 1 | 6570 | |
| | КЭ-01-55 вып. II | Элемент колонны Т5 | 1 | 158,5 | |
| 17 | ТП904-1- -КЖИ-К13-2 | К13-2 | 1 | 6570 | |
| | КЭ-01-55 вып. II | Элемент колонны Т9 | 1 | 135,8 | |
| 18 | ТП904-1- -КЖИ-К1,К1-1 | К1 | 1 | 1780 | |
| 19 | -К1,К1-1 | К1-1 | 1 | 1780 | |
| 20 | -К2 | К2 | 1 | 1780 | |
| 21 | -К3 | К3 | 8 | 900 | |
| 22 | -К3-1 | К3-1 | 6 | 900 | |
| 23 | | К3-2 | 1 | 900 | |
| 24 | | К3-3 | 1 | 900 | |
| 25 | -К4 | К4 | 1 | 1030 | |
| | | Ригели | | | |
| 28 | ТП904-1- -КЖИ- 301 | Р1 | 6 | 2500 | |
| 29 | -300 | 2РД4.74-51АтV-а | 5 | 3400 | |
| 30 | 1.020-1 вып. 3-1 | 1РДП4.27-69 | 2 | 1145 | |
| 31 | | 1РДП4.57-69АтV | 1 | 2525 | |
| 32 | ТП904-1- -КЖИ-302 | Р2 | 3 | 2400 | |
| 33 | 1,020-1 вып. 3-5 | 2РО4.60-30АтV | 1 | 2000 | |
| 34 | | 2РО4.62-30АтV-л | 1 | 2000 | |
| 35 | ТП904-1- -КЖИ-303 | Р3 | 1 | 1880 | |
| 36 | 1,020-1 вып. 3-1 | Р3,57 | 1 | 510 | |
| 37 | ТП904-1- -КЖИ-304 | 2РО4.32-35П-1 | 1 | 1075 | |
| 38 | -301 | Р1-1 | 1 | 2500 | |
| 39 | -300 | 2РД4.74-51АтV-б | 2 | 3400 | |
| | | Фермы | | | |
| 43 | ТП904-1- -КЖИ-100 | ФБ24III-7в-1 | 8 | 11700 | |
| 44 | -100 | ФБ24III-7в-2 | 2 | 11700 | |

См. примечание п.1 на листе 32

| Марка, поз. | Обозначение | Наименование | Кол. | Масса ед, кг | Примечание |
|---|---|---|---|---|---|
| | | Плиты перекрытия | | | |
| 46 | ТП904-1- -КЖИ-400 | ПРС56.15-16АтV Т-а | 6 | 2500 | |
| 47 | 1.041-1 вып.1 | ПК56,15-8АтV Т | 15 | 2600 | |
| 48 | | ПК56.12-16АтV Т-2 | 6 | 2500 | |
| 49 | | ПК56,12-16АтV Т | 6 | 2000 | |
| 50 | | ПК56,12-8АтV Т-2 | 1 | 2500 | |
| 51 | | ПК56.12-8АтV Т | 20 | 2000 | |
| 52 | ТП904-1- -КЖИ-401 | ПРС56.15-10АтV Т-а | 1 | 2500 | |
| 53 | -402 | ПРС56.15-10АтV Т-б | 1 | 2500 | |
| | | Плиты покрытия для II, III снеговых районов | | | |
| 57 | 1.465.1-10/82 вып.1 | 1ПГ-2АтV Т- МПЖ-200П | 37 | 2980 | |
| 58 | ТП904-1- -КЖИ-200 | 1ПГ-2АтV Т- МПЖ-200П-1 | 14 | 2980 | |
| 59 | | 1ПГ-2АтV Т- МПЖ-200П-2 | 9 | 2980 | |
| 60 | | 1ПГ-2АтV Т- МПЖ-200П-3 | 3 | 2980 | |
| 61 | 1.465.1-10/82 вып.1 | 1ПВ14-2АтV Т- МПЖ-200П | 4 | 3610 | |
| 62 | | 1ПВ7-2АтV Т- МПЖ-200П | 1 | 3470 | |
| 63 | ТП904-1- -КЖИ-201 | 1ПВ10-2АтV Т- МПЖ-200П-1 | 1 | 3810 | |
| 64 | | 1ПВ4-2АтV Т- МПЖ-200П-1 | 2 | 3570 | |
| 65 | | 1ПВ4-2АтV Т- МПЖ-200П-2 | 1 | 3570 | |
| | | для IV снегового района | | | |
| 57 | 1.465.1-10/82 вып.1 | 1ПГ-3АтV Т- МПЖ-200П | 37 | 2980 | |
| 58 | ТП904-1- -КЖИ-200 | 1ПГ-3АтV Т- МПЖ-200П-1 | 14 | 2980 | |
| 59 | | 1ПГ-3АтV Т- МПЖ-200П-2 | 9 | 2980 | |
| 60 | | 1ПГ-3АтV Т- МПЖ-200П-3 | 3 | 2980 | |
| 61 | 1.465.1-10/82 вып.1 | 1ПВ14-3АтV Т- МПЖ-200П | 4 | 3610 | |
| 62 | | 1ПВ7-3АтV Т- МПЖ-200П | 1 | 3470 | |
| 63 | ТП904-1- -КЖИ-201 | 1ПВ10-3АтV Т- МПЖ-200П-1 | 1 | 3810 | |
| 64 | | 1ПВ4-3АтV Т- МПЖ-200П-1 | 2 | 3570 | |
| 65 | | 1ПВ4-3АтV Т- МПЖ-200П-2 | 1 | 3570 | |
| | | Стаканы | | | |
| 68 | 1.494-24 вып.1 | СБ4Б-1 | 3 | 160 | |
| 69 | | СБ7Б-1 | 1 | 320 | |
| 70 | | СБ10Б-1 | 1 | 280 | |
| 71 | | СБ14Б-2 | 4 | 460 | |
| | | Лестничная площадка | | | |
| 73 | 1.020-1 вып 7-1 | ЛП15.12 | 1 | 490 | |
| | | Лестничный марш | | | |
| 74 | 1.020-1 вып. 7-1 | ЛМ57.14.18 | 2 | 2340 | |

| Марка поз | Обозначение | Наименование | Кол. | Масса ед, кг | Примечание |
|---|---|---|---|---|---|
| | | Плиты монолитные | | | |
| 75 | ТП904-1- -КЖ лист 43 | Пм1 | 1 | | |
| 76 | | Пм2 | 1 | | |
| 77 | лист 44 | Пм3 | 6 | | |
| 78 | | Пм4 | 6 | | |
| 79 | | Пм5 | 1 | | |
| 80 | | Пм6 | 2 | | |
| 81 | | Пм7 | 1 | | |
| 82 | лист 45 | Пм8 | 1 | | |
| 83 | | Пм9 | 1 | | |
| 84 | | Пм10 | 1 | | |
| 85 | | Пм11 | 1 | | |
| 86 | | Пм12 | 1 | | |
| 87 | | Пм13 | 1 | | |
| 89 | 1.439-2 | Стойка фахверка СФ13 | 4 | 533,7 | |
| 90 | ТП904-1- -КЖИ-МС4 | Насадка фахверка МС4 | 4 | 50,8 | |
| 91 | 1.439-2 | То же НУ3 | 2 | 43,0 | |
| 92 | | " НУ4 | 2 | 43,0 | |
| 93 | | " НФ-1 | 2 | 29,8 | |
| 94 | | Консоль опорная РК-2 | 17 | 14,7 | |
| 95 | | То же ТК-2 | 4 | 17,5 | |
| | | Ограждение | | | |
| 96 | 1.020-1 вып.8-1 | ОЛ-36-1 | 4 | 53,7 | |
| 97 | | ОВПЛ-36-1 | 1 | 18,52 | |
| 98 | | ОНПЛ-36-1 | 1 | 17.46 | |
| 99 | | ОДМ-2,3-1 | 4 | 2.55 | |
| 100 | | ОВП-30-1 | 1 | 22,72 | |

Продолжение спецификации см. на листе 30

Привязан

Инв.№

8689/6 47

ТП 904-1-55.84-КЖ

Компрессорная станция 6К-250 АО с осушкой воздуха.

| | | | | |
|---|---|---|---|---|
| Проверил | Моргунов | | Стадия | Лист | Листов |
| Инженер | Толмачева | | Р | 29 | |
| Ст. инж. | Макарова | | | | |
| Рук. гр. | Моргунов | | | | |
| Нач. осн. | Сдакьянц | | | | |
| Л. спец. | Боярченко | | | | |
| Н. контр. | Луценко | | | | |
| ГИП | Осташевский | | | | |

Спецификация к схемам расположения элементов каркаса, ферм, плит покрытия и перекрытия, элементов лестницы.

Госстрой СССР Ростовский промстройниипроект

Инв.№ подл. | Подпись и дата | Взам. инв.№

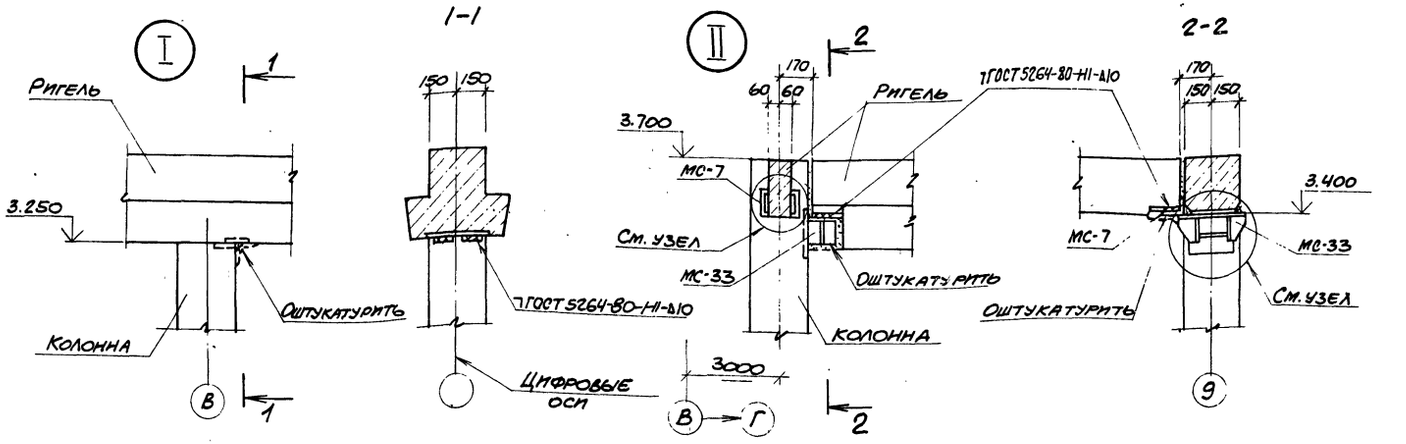


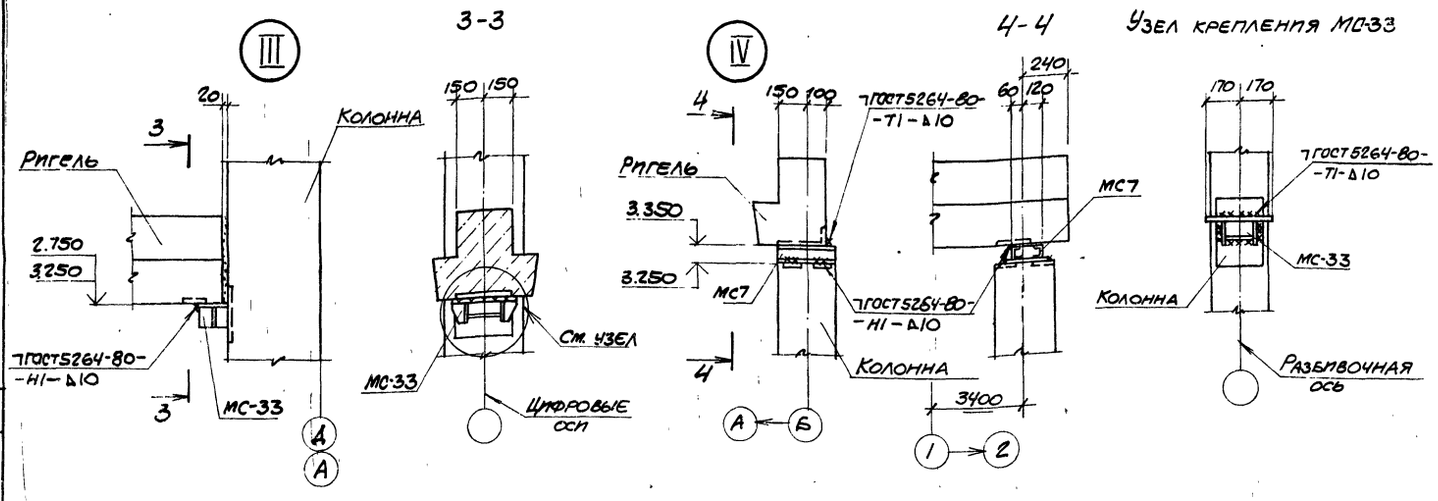


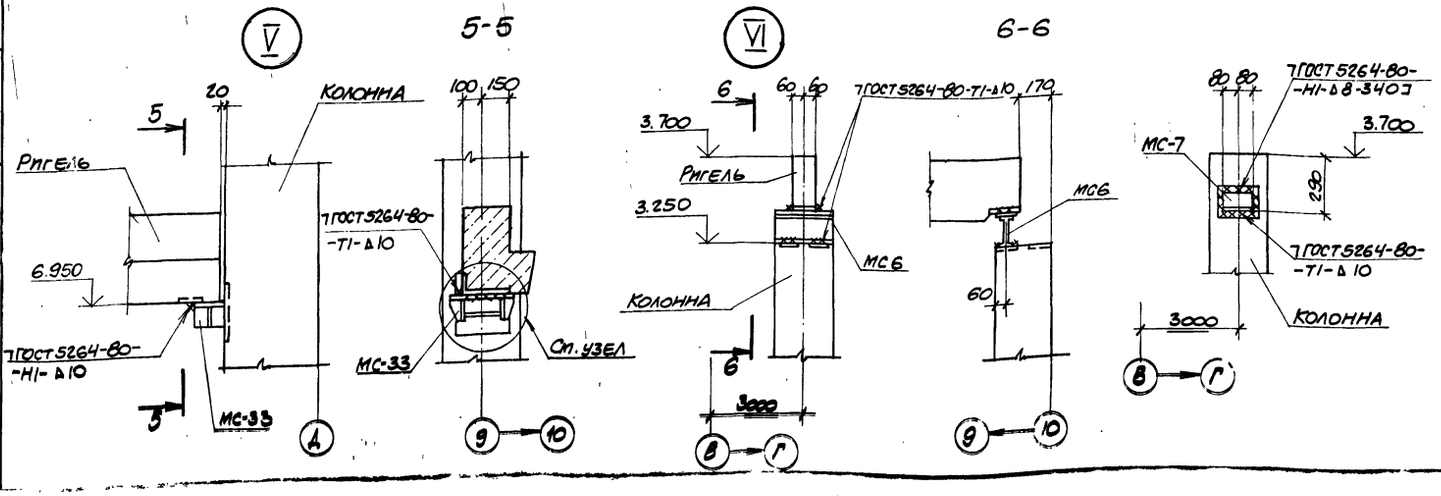


Спецификация к схемам расположения элементов каркаса, балок покрытия, плит покрытия и перекрытия, элементов лестницы (продолжение)

| Марка, поз. | Обозначение | Наименование | Кол. | Масса ед. кг | Примечание |
|---|---|---|---|---|---|
| | | Изделия соединительные | | | |
| 101 | ТП 904-1- -КЖИ-МС8 | МС8 | 2 | 8,9 | |
| #1 | 1.400-7 | ММ-14 | 6 | 10,7 | Упо узлам 2.420-1 вып.1 2.460-15 вып.0 2.432-1 вып.1 1.020-1 вып.10-1 ТП904-1--КЖ.ПС33 |
| | | ММ-19 | 6 | 6,3 | |
| | 2.460-15 вып.0 | МС1 | 36 | 0,03 | |
| | 1.439-2 | Т-13 | 8 | 2,0 | |
| | 1.020-1 вып.10-1 | МС-16 | 22 | 0,772 | |
| | | МС-25 | 8 | 0,484 | |
| | | МС-27 | 1 | 1.55 | |
| | | МС-31 | 28 | 0,495 | |
| | | МС-32 | 3 | 0,113 | |
| | 1.020-1 вып. 9-1 | МС-33 | 13 | 10,13 | |
| | 1.020-1 вып. 10-1 | МС-7 | 1 | 2,8 | |
| | ТП 904-1- -КЖИ-МС6 | МС 6 | 1 | 7,4 | |
| | ТП 904-1- -КЖИ-МС7 | МС 7 | 1 | 13,1 | |

1. Сварочные работы следует выполнять в соответствии с указаниями СН 393-78. Для сварки применяются электроды типа Э42А-Ф и Э46-Т
2. Замоноличивание зазора между торцом ригеля и колонной и оштукатуривание выполнять цементным раствором марки 200.

Привязан

Инв. № подл. | Подпись и дата | Взам. инв. №

8689/6 48

Инв. №

| | | | |
|---|---|---|---|
| Гип | Остапенко | | |
| Нач. отд. | Лущенко | | |
| Нач. сект. | Бобрченко | | |
| Нач. гр. | Сальников | | |
| Ст. инж. | Макарова | | |
| Инженер | Толмачева | | |
| Провер. | Моргунов | | |

ТП 904-1-55.84 КЖ

Компрессорная станция 6К-250АО с осушкой воздуха.

| Стадия | Лист | Листов |
|---|---|---|
| Р | 30 | |

Узлы I-V.

Госстрой СССР Ростовский Промстройниипроект

Типовой проект 904-1-55.84КЖ Альбом 6

## Схема расположения элементов каркаса на отм. 3.800

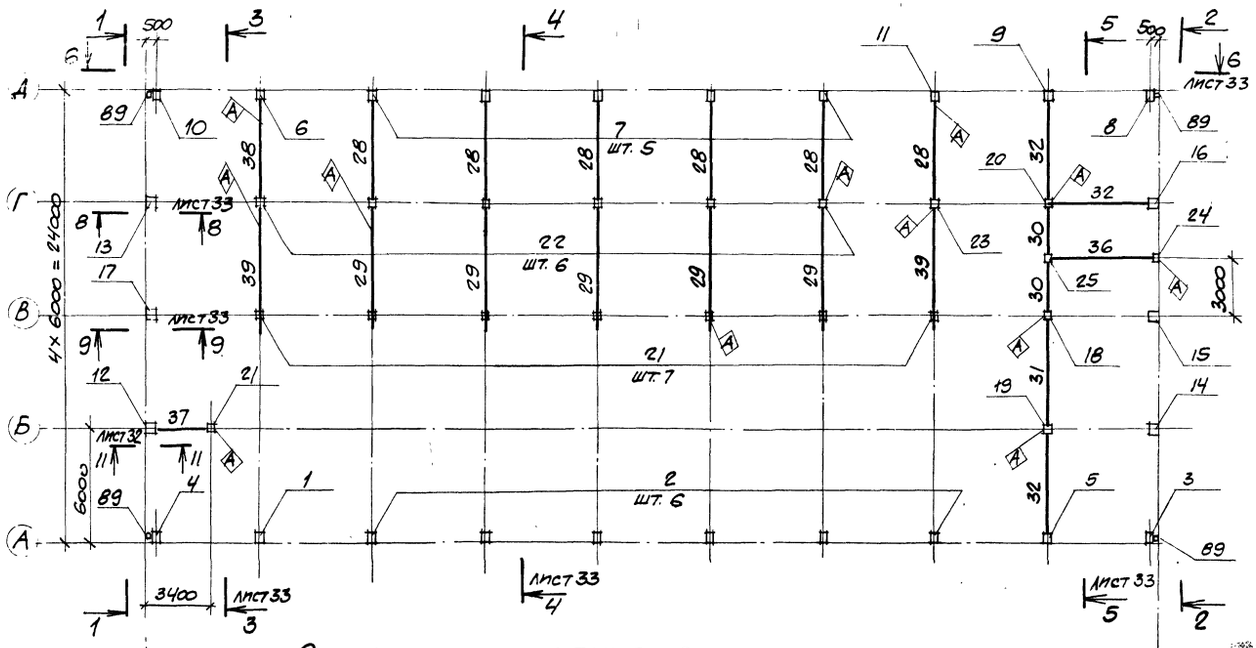


## Схема расположения ферм

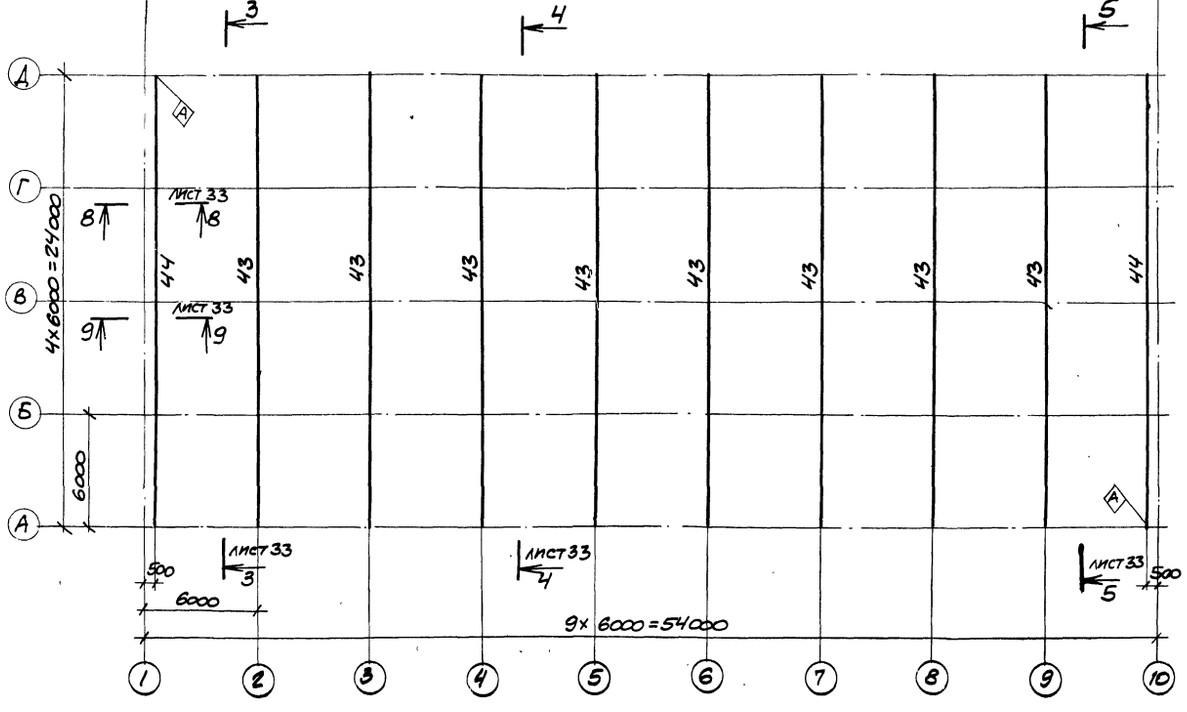


## 1-1

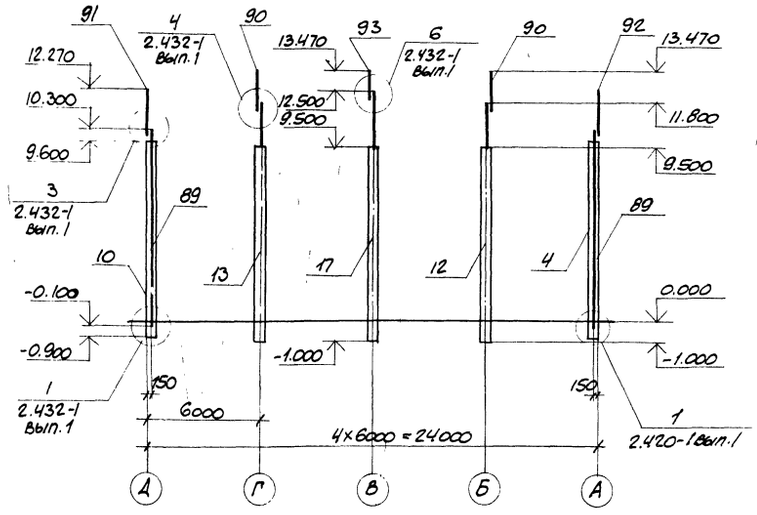


## 2-2

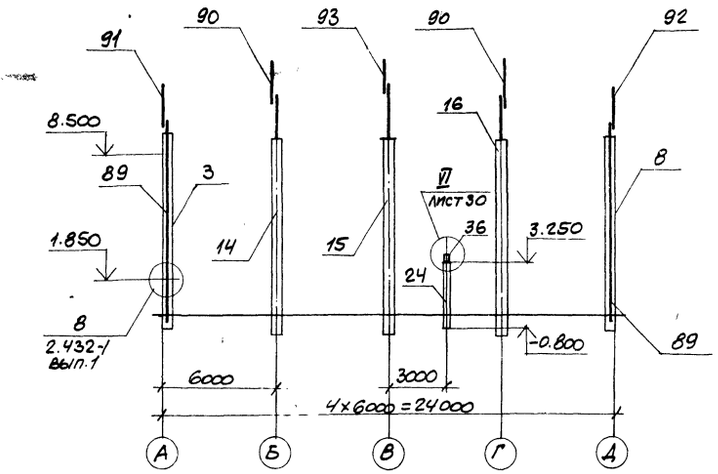


Указания даны на листе 32

Привязан

Инв. №

8689/6 49

| | | | |
|---|---|---|---|
| | | ТП 904-1-55.84КЖ | |
| Проверил | Мартынов | Компрессорная станция 6К-250АО с осушкой воздуха. | |
| Инженер | Толмачева | | |
| Ст. инж. | Макарова | | Стадия: Р; Лист: 31; Листов: |
| Рук. гр. | Мартынов | | |
| Нач. отд. | Спальянц | | |
| Гл. спец. | Бондаренко | Схемы расположения элементов каркаса на отм. 3.800 и ферм. | Госстрой СССР Ростовский Промстройниипроект |
| Н. контр. | Луценко | | |
| ГИП | Сергиевский | | |

Типовой проект 904-1-55.84 КЖ Альбом 6

# Схемы расположения плит перекрытия на отм. 3.800

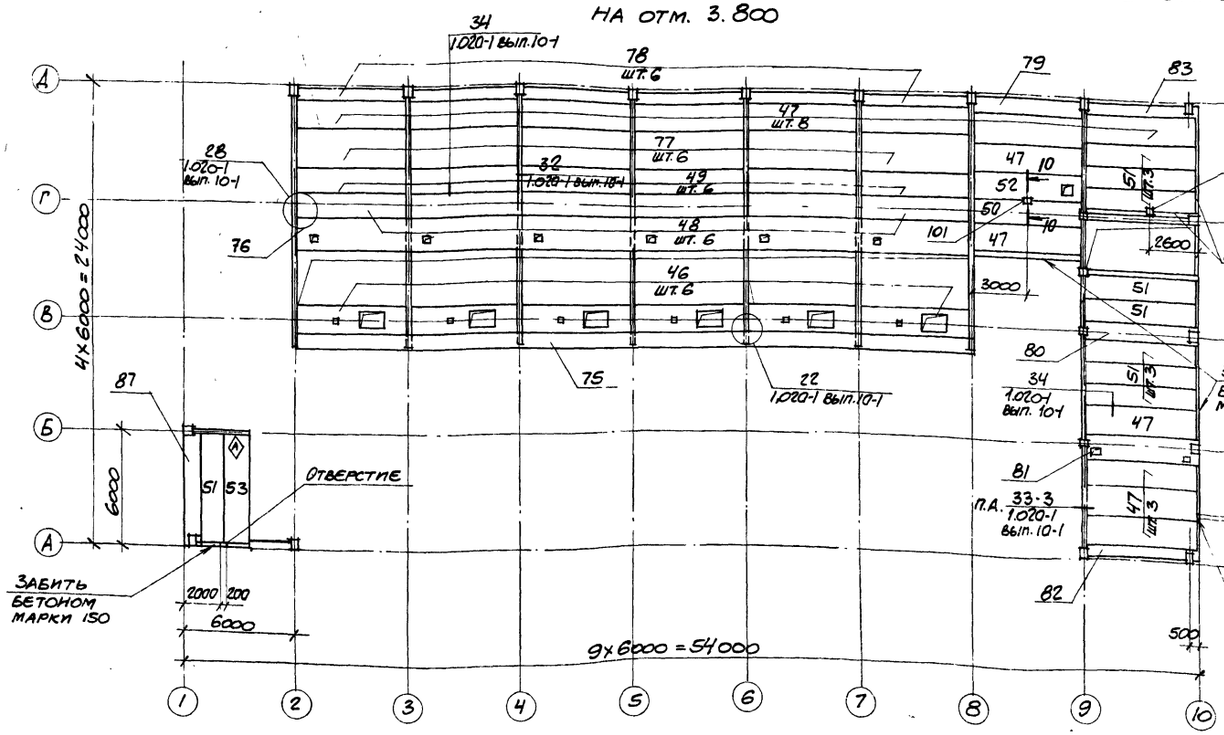


# Схема расположения плит покрытия

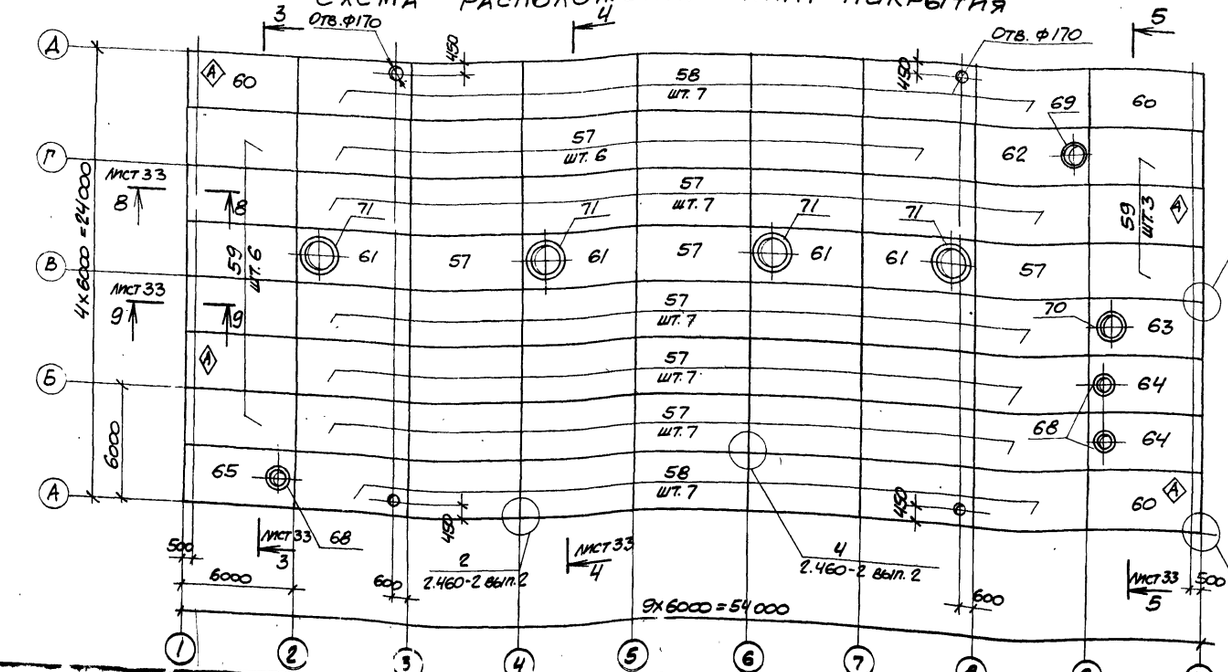


10-10

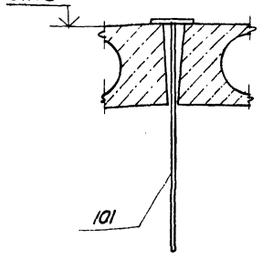


11-11

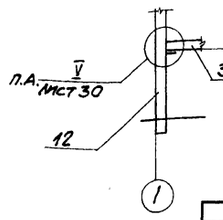


# Схема расположения элементов каркаса на отм. 7.420

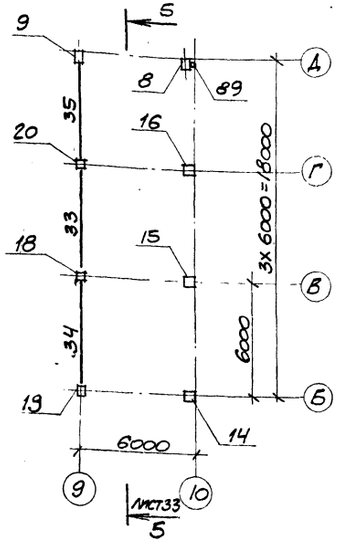


1. Зачеканку зазоров между стенками стакана и гранями колонны производить бетоном марки 300.
2. Соединение металлической части с железобетонной частью составных колонн поз. 12-17 должно производится заводом изготовителем.
3. Индекс Ⓐ дан для ориентации при монтаже.
4. Расход бетона по схемам расположения плит перекрытия равен 1,0 м³.
5. Отверстия в плитах покрытия ф170 выполнить рассверловкой отверстий по периметру с последующей вырезкой арматуры
6. На свободных от оборудования местах нагрузка на перекрытия 0,003 МПа (300 кгс/м²).
7. Длина опирания плит покрытия должна быть 75 мм.

Привязан

8689/6 50 Инв. №

| | | | |
|---|---|---|---|
| | | ТП 904-1-55.84 КЖ | |
| | | Компрессорная станция ВК-250АО с осушкой воздуха. | |
| Проверил | Моргунов | | Стадия Р; Лист 32; Листов |
| Инженер | Толмачева | | |
| Ст. инж. | Макарова | | |
| Рук. гр. | Моргунов | | |
| Нач. ОПА | Салькынц | Схемы расположения плит перекрытия, покрытия и элементов каркаса на отм. 7.420 | Госстрой СССР Ростовский Промстройниипроект |
| Н. отд. ТО | Ботрченко | | |
| Н. контр. | Луценко | | |
| ГИП | Сетинский | | |

Инв. № подл. | Подпись и дата | Взам. инв. №

Типовой проект 904-1-55.84 КЖ Альбом 6

## 6-6

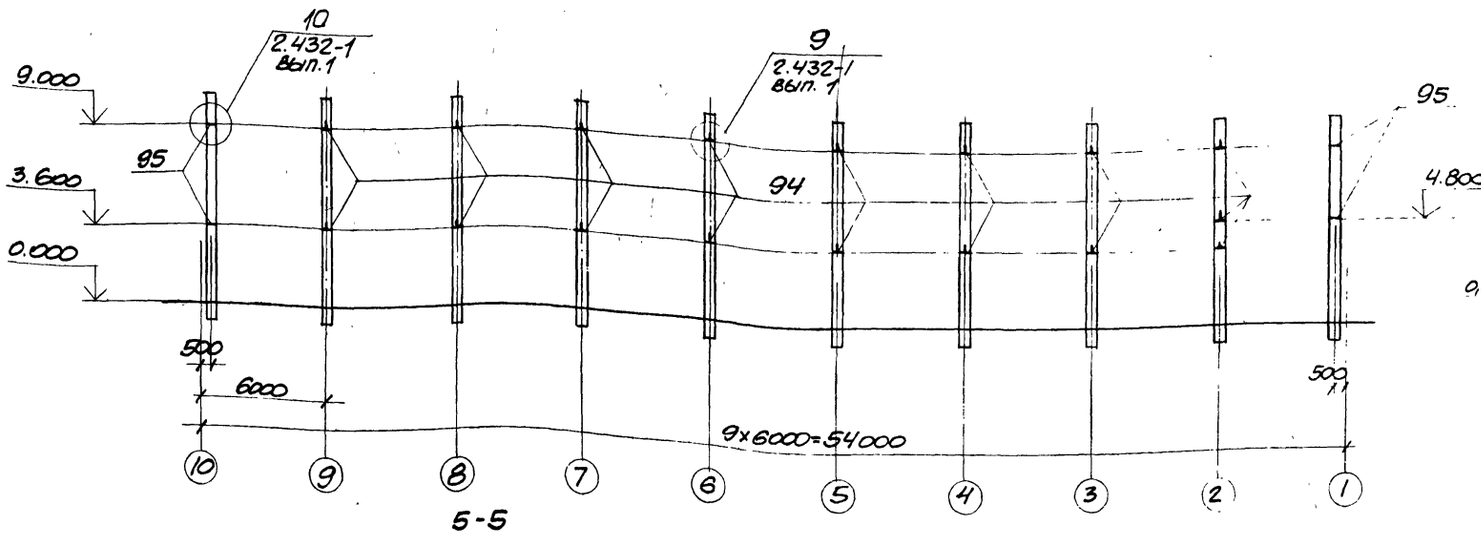


## 4-4

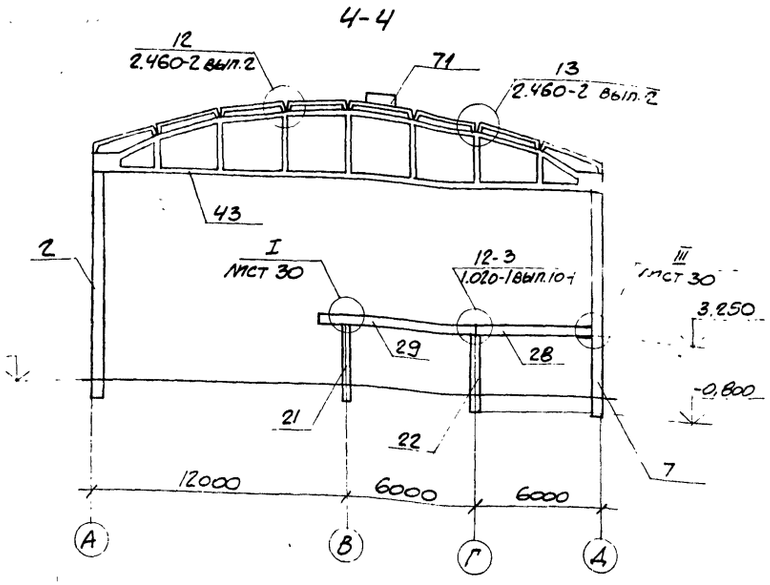


## 5-5

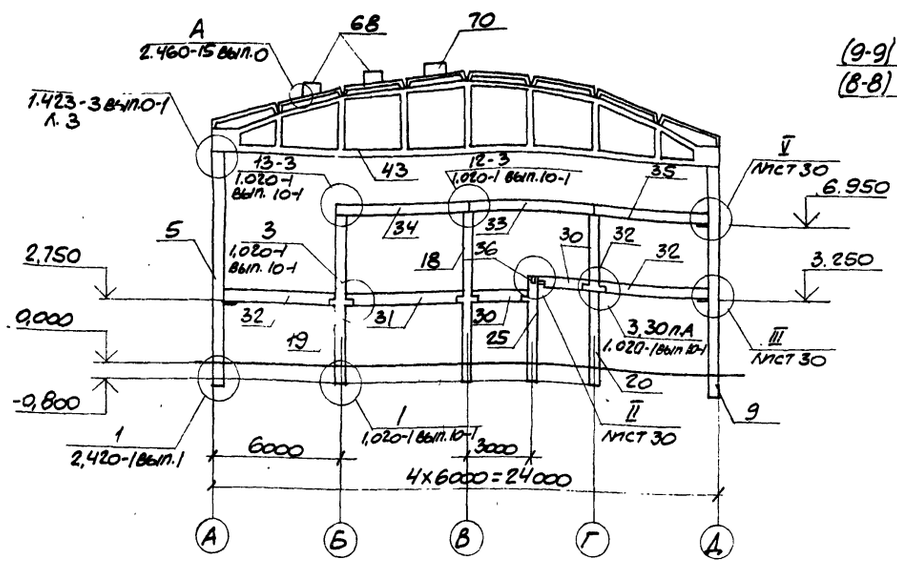


## 8-8, 9-9

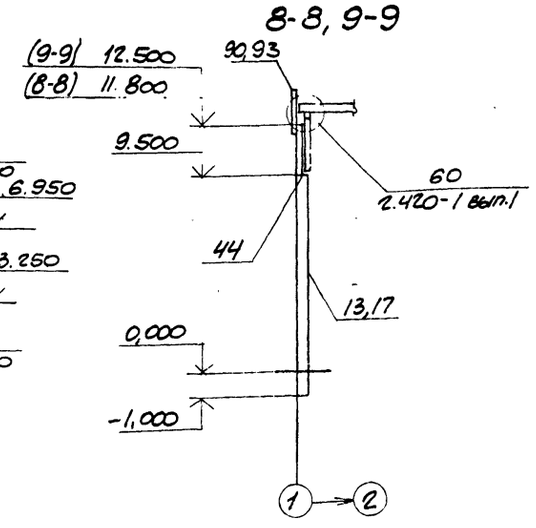


## 3-3

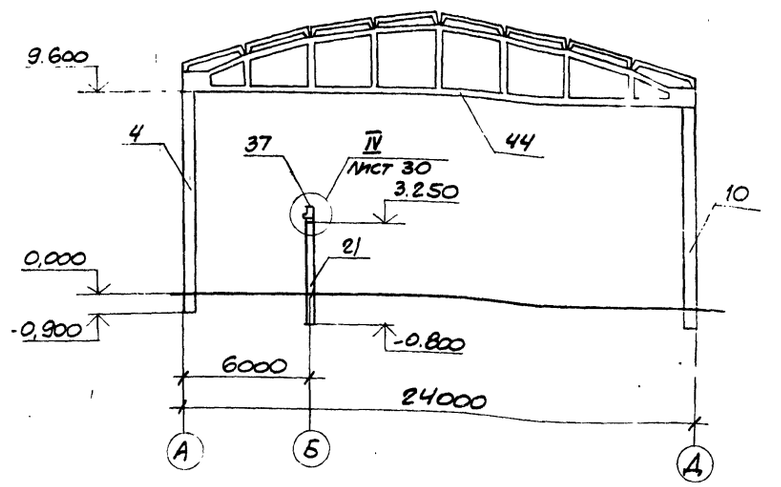


## Схема расположения элементов лестницы

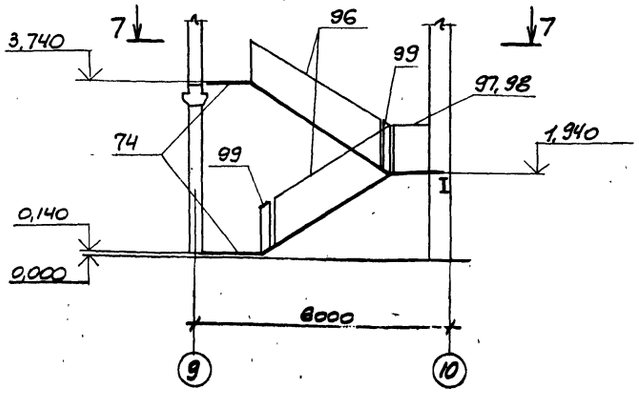


## 7-7

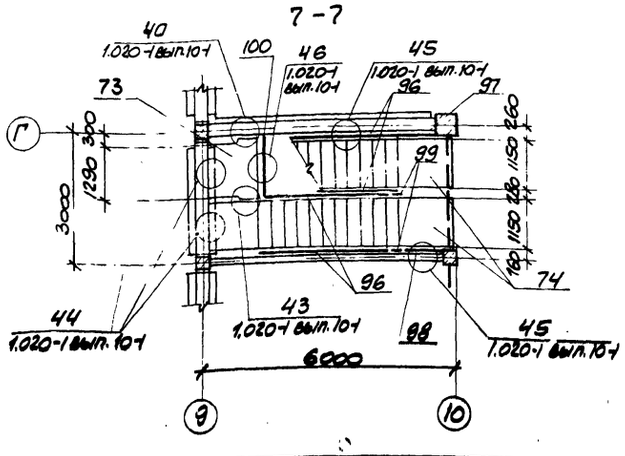


привязан

8689/6 51 инв. №

| | | | |
|---|---|---|---|
| | | | ТП 904-1-55.84-КЖ |
| Проверил | Моргунов | | Компрессорная станция 6К-250АО с осушкой воздуха. |
| Инженер | Толмачева | | |
| Ст. инж. | Макарова | | |
| Рук. гр. | Моргунов | | |
| Нач. отд. | Салькынин | | |
| Н. отд. ТО | Болученко | | |
| Н. контр. | Лущенко | | |
| ГИП | Останкевич | | |

| Стадия | Лист | Листов |
|---|---|---|
| Р | 33 | |

Схема расположения элементов лестницы. Разрезы 4-4 – 9-9

Госстрой СССР Ростовский Промстройниипроект

Фрагмент 19

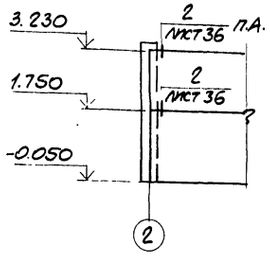


Фрагмент 20

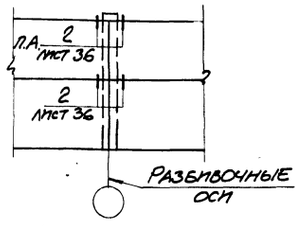


Фрагмент 21

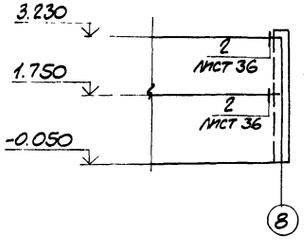


Фрагмент 22

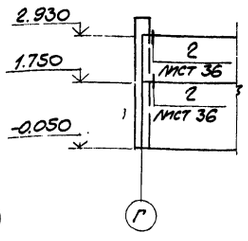


Фрагмент 23

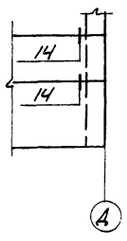


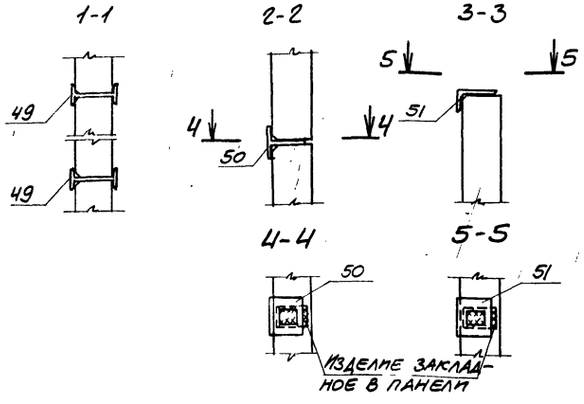


## Спецификация к схемам расположения стеновых панелей

| Марка, поз. | Обозначение | Наименование | Кол. | Масса ед., кг | Примечание |
|---|---|---|---|---|---|
| | | Панели стеновые: | | | |
| 1 | 1.432-14/80, вып.1 | ПС600.18.20-Я-1 | 1 | 1800 | |
| 2 | | ПС600.12.20-Я-1 | 25 | 1200 | |
| 3 | | ПС600.9.20-Я-1 | 4 | 900 | |
| 4 | | ПС600.18.20-Я-3 | 1 | 1800 | |
| 5 | | ПС600.12.20-Я-3 | 13 | 1200 | |
| 6 | | ПС600.12.20-Я-7 | 17 | 1200 | |
| 7 | | ПС625.18.20-Я-11 | 2 | 1900 | |
| 8 | | ПС625.18.20-Я-12 | 2 | 1900 | |
| 9 | | ПС625.12.20-Я-11 | 16 | 1200 | |
| 10 | | ПС625.12.20-Я-12 | 13 | 1200 | |
| 11 | | ПС70.12.20-Я | 6 | 100 | |
| 12 | | ПС295.12.20-Я-1 | 2 | 600 | |
| 13 | | ПС295.18.20-Я | 2 | 900 | |
| 14 | | ПС295.12.20-Я | 36 | 600 | |
| 15 | ТП904-1- -КЖИ-ПС625.12.20-Я-22-1 | ПС625.12.20-Я-22-1 | 1 | 1200 | |
| 16 | -ПС600.18.20-Я-1-1 | ПС600.18.20-Я-1-1 | 1 | 1800 | |
| 17 | -ПС600.15.20-Я-4-1 | ПС600.15.20-Я-4-1 | 6 | 1500 | |
| 18 | -ПС600.12.20-Я-3-1 | ПС600.12.20-Я-3-1 | 1 | 1200 | |
| 19 | -ПС600.12.20-Я-3-2 | ПС600.18.20-Я-3-2 | 32 | 1800 | |
| 20 | -ПС600.12.20-Я-3-4 | ПС600.12.20-Я-3-4 | 1 | 1200 | |
| 21 | -ПС600.12.20-Я-3-2 | ПС600.12.20-Я-3-2 | 16 | 1200 | |
| 22 | -ПС600.12.20-Я-3-3 | ПС600.12.20-Я-3-3 | 1 | 1200 | |
| 23 | -ПС600.12.20-Я-7-1 | ПС600.12.20-Я-7-1 | 1 | 1200 | |
| 24 | -ПС625.9.20-Я-21-1 | ПС625.9.20-Я-21-1 | 2 | 900 | |
| 25 | -ПС625.9.20-Я-22-1 | ПС625.9.20-Я-22-1 | 2 | 900 | |
| 26 | -ПС295.12.20-Я-4 | ПС295.12.20-Я-4 | 5 | 600 | |
| 27 | -ПС295.12.20-Я-5 | ПС295.12.20-Я-5 | 1 | 600 | |
| 28 | -ПС600.18.20-Я-1-1 | ПС600.12.20-Я-1-1 | 1 | 1200 | |
| 29 | -ПС295.12.20-Я-4 | ПС145.18.20А-Я-1 | 4 | 400 | |
| 30 | -ПС295.12.20-Я-4 | ПС145.12.20А-Я-1 | 15 | 300 | |
| 31 | -ПС145.12.20А-Я-2 | ПС145.12.20А-Я-2 | 1 | 300 | |
| 32 | -ПС3 | ПС3 | 6 | 1690 | |
| 33 | -ПС1 | ПС1 | 6 | 3525 | |
| 34 | -ПС2 | ПС2 | 6 | 5325 | |
| 35 | -ПС295.12.20-Я-6 | ПС295.12.20-Я-6 | 1 | 600 | |
| 36 | -ПС295.12.20-Я-4 | ПС145.12.20А-Я-3 | 2 | 300 | |
| 37 | -ПС600.12.20-Я-3-5 | ПС600-12.20-Я-3-5 | 6 | 1200 | |
| | | Панели | | | |
| 40 | ТП904-1- -КЖИ-ПГ1 | ПГ1 | 6 | 1850 | |
| 41 | -ПГ2 | ПГ2 | 6 | 2450 | |
| 42 | -ПГ3 | ПГ3 | 6 | 2600 | |
| 43 | -ПГ4 | ПГ4 | 6 | 2125 | |
| 44 | -ПГ5 | ПГ5 | 5 | 1825 | |
| 45 | -ПГ6 | ПГ6 | 6 | 1950 | |
| 46 | -ПГ6 | ПГ7 | 5 | 1820 | |

| Марка, поз. | Обозначение | Наименование | Кол. | Масса ед., кг | Примечание |
|---|---|---|---|---|---|
| | | Изделия соединительные | | | |
| 49 | | I22ГОСТ8239-72* ℓ=250 | 18 | 6,0 | |
| 50 | ТП904-1- -КЖИ-МС2 | МС2 | 10 | 5,1 | |
| 51 | -МС3 | МС3 | 2 | 4,0 | |
| 52 | | [22ГОСТ8240-72 ℓ=400 | 24 | 8,4 | |
| | | | | | |
| *) | 1.439-2 | Т-1 | 353 | 0,5 | *) по узлам ТП904-1- -КЖ серии 2.432-1, вып.1; 1.431-15, вып.1; 1.020-1, вып.10-2 |
| | | Т-5 | 56 | 0,6 | |
| | | Т-6 | 32 | 0,8 | |
| | | Т-8 | 32 | 0,5 | |
| | | Т-10 | 28 | 4,0 | |
| | | Т-21 | 136 | 0,4 | |
| | | Т-24 | 37 | 1,0 | |
| | | Т-25 | 4 | 1,4 | |
| | | Т-27 | 18 | 0,4 | |
| | | Т-32 | 26 | 0,6 | |
| | 1.020-1, вып 10-2 | МС-91 | 2 | 0,24 | |
| | 1.431-15, вып.4 | МС-1 | 28 | 0,6 | |
| | | МС-2 | 37 | 0,2 | |
| | | МС-5 | 11 | 0,8 | |
| | | МС-6 | 12 | 0,4 | |
| | | МС-12 | 112 | 0,02 | |
| | | МС-14 | 112 | 0,01 | |
| | | МС-17 | 12 | 0,45 | |
| | | МС-18 | 12 | 1,5 | |
| | | МС-10 | 6 | 1,3 | |
| | ТП904-1- -КЖИ-МС1 | МС1 | 19 | 1,4 | |

1. В стеновых панелях массой 1200 кг и менее установить монтажные петли марки П1, при большей массе панелей принимать петли марки П2 серии 1.432-14/80, вып. 3

2. Расход стали для изготовления монтажных петель составляет: Ф10АI-217 кг, Ф12АI-195 кг.

Привязан:

Инв. №

8689/6 52

| | | |
|---|---|---|
| Проверил | Моргунов | |
| Инженер | Решетникова | |
| Ст. инж. | Макарова | |
| Рук. гр. | Моргунов | |
| Нач. отд. | Саакьянц | |
| Гл. спец. | Боярченко | |
| Н. контр. | Луценко | |
| ГИП | Осташевский | |

ТП 904-1-55.84-КЖ

Компрессорная станция 6К-250АО с осушкой воздуха.

| Стадия | Лист | Листов |
|---|---|---|
| Р | 34 | |

Схемы расположения стеновых панелей (начало).

Госстрой СССР Ростовский Промстройниипроект

Типовой проект 904-1-55.84-КЖ Альбом 6

Инв. № подл. | Подпись и дата | Взам. инв. №

## Схема расположения стеновых панелей по оси А.

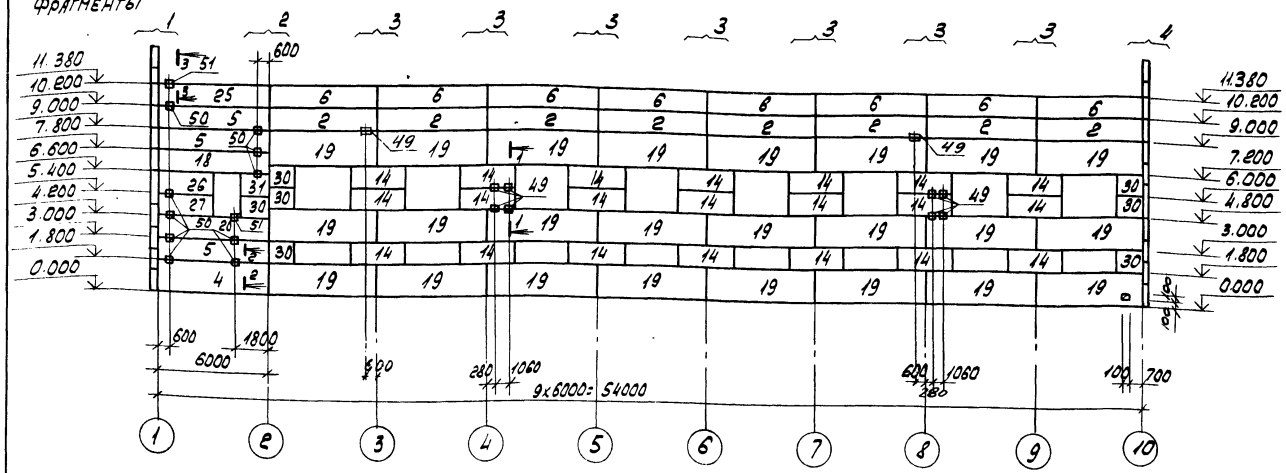


## Схема расположения стеновых панелей по оси 10

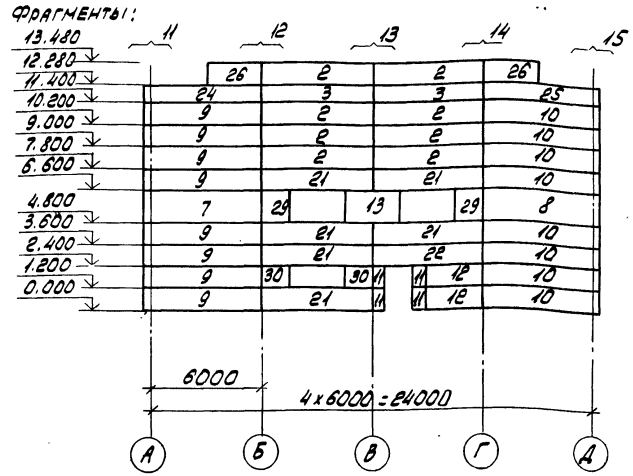


## Схема расположения стеновых панелей по оси Д.

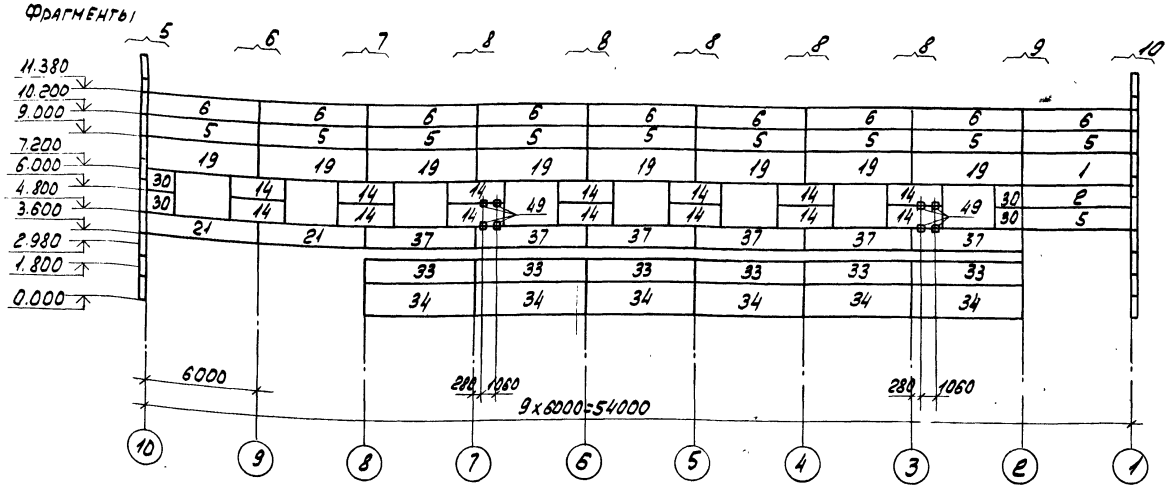


## Схема расположения стеновых панелей по оси 1

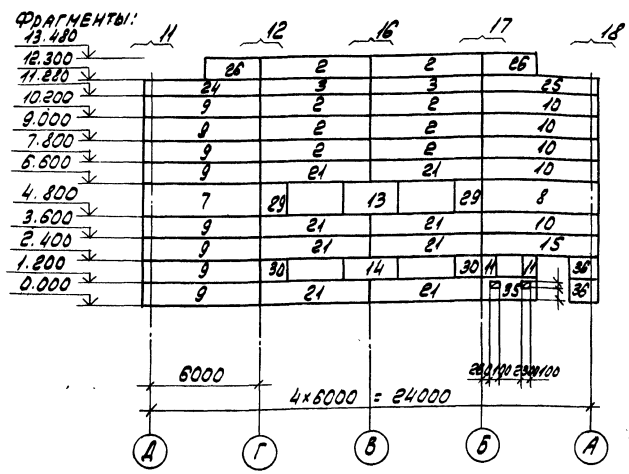


1. Стеновые панели изготавливаются из ячеистого бетона марки 35 с плотностью в сухом состоянии $\rho = 700$ кг/м3
2. Фрагменты к схемам расположения стеновых панелей смотрите на листах 37, 38.
3. Номера узлов даны по серии 2.432-1, вып.1.
4. Отверстия размером 100x100 пробить по месту.
5. Сечения 1-1 - 3-3 смотрите на листе 34.
6. Указания по заделке швов между панелями смотрите п.7 пояснительной записки серии 2.432-1, вып.0.

| | | |
|---|---|---|
| Проверил | Моргунов | |
| Инженер | Решетникова | |
| Ст.инж. | Макарова | |
| Рук.гр. | Моргунов | |
| Нач.ОСП | Саакьянц | |
| Гл.спец. | Боярченко | |
| Н.контр. | Лиценко | |
| ГИП | Осташевский | |

8689/6 53

Привязан

Инв.№

ТП 904-1-55.84-КЖ

Компрессорная станция 6К-250АО с осушкой воздуха

| Стадия | Лист | Листов |
|---|---|---|
| Р | 35 | |

Схемы расположения стеновых панелей (продолжение)

Госстрой СССР РОСТОВСКИЙ ПРОМСТРОЙНИИПРОЕКТ

Схема расположения стеновых панелей в осях 2-8

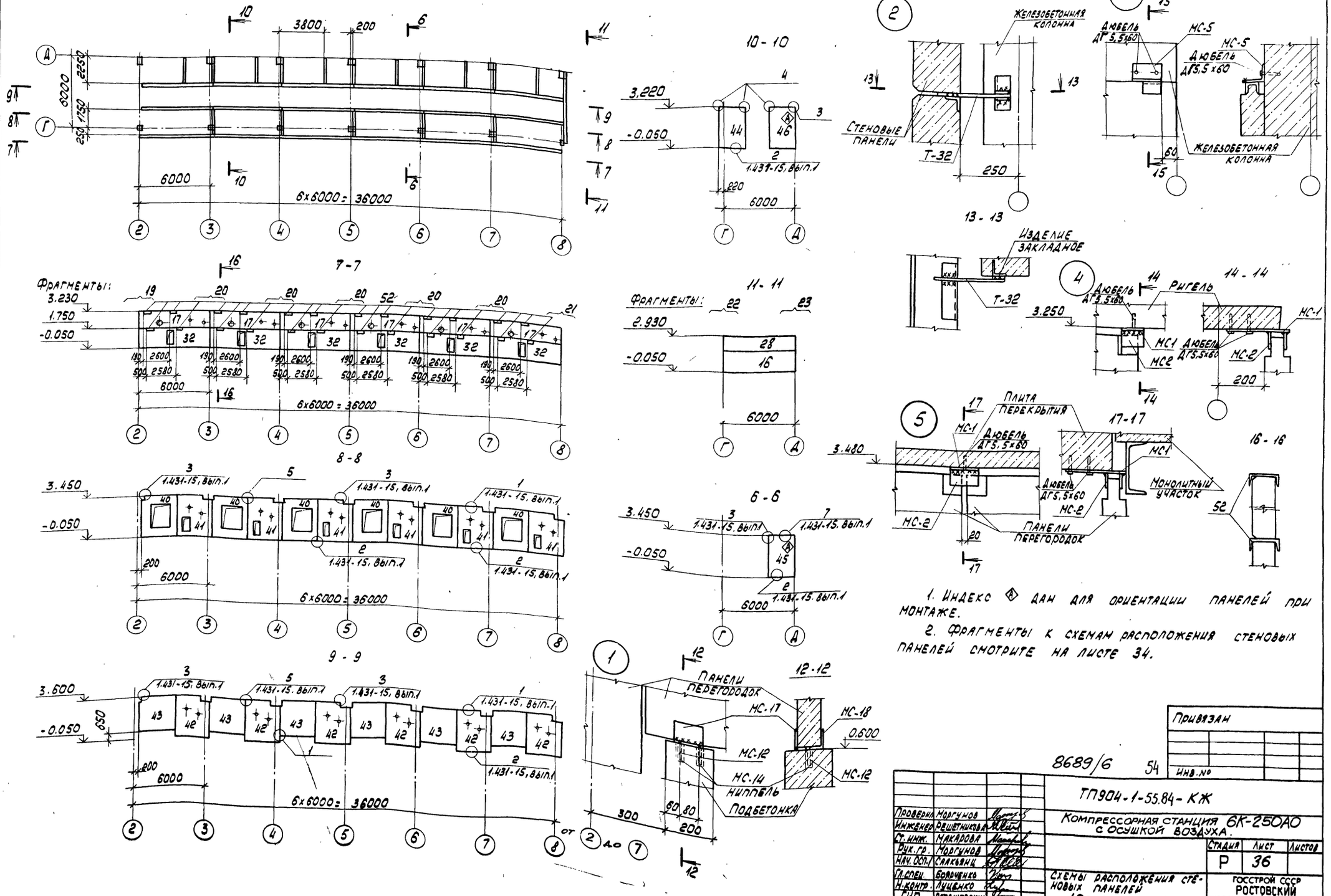


1. Индекс ◇ дан для ориентации панелей при монтаже.

2. Фрагменты к схемам расположения стеновых панелей смотрите на листе 34.

Типовой проект 904-1-55.84-КЖ Альбом 6

| | | | |
|---|---|---|---|
| Проверил | Моргунов | | |
| Инженер | Решетникова | | |
| Ст. инж. | Макарова | | |
| Рук. гр. | Моргунов | | |
| Нач. Осп. | Саакьянц | | |
| Гл. спец. | Боярченко | | |
| Н. контр. | Луценко | | |
| ГИП | Осташевский | | |

8689/6 54

Привязан

Инв. №

ТП904-1-55.84-КЖ

Компрессорная станция 6К-250АО с осушкой воздуха.

| Стадия | Лист | Листов |
|---|---|---|
| Р | 36 | |

Схемы расположения стеновых панелей (Продолжение)

Госстрой СССР РОСТОВСКИЙ ПРОМСТРОЙНИИПРОЕКТ

Инв. № подл. | Подп. и дата | Взам. инв. №

Типовой проект 904-1-55.84-КНН Альбом 6

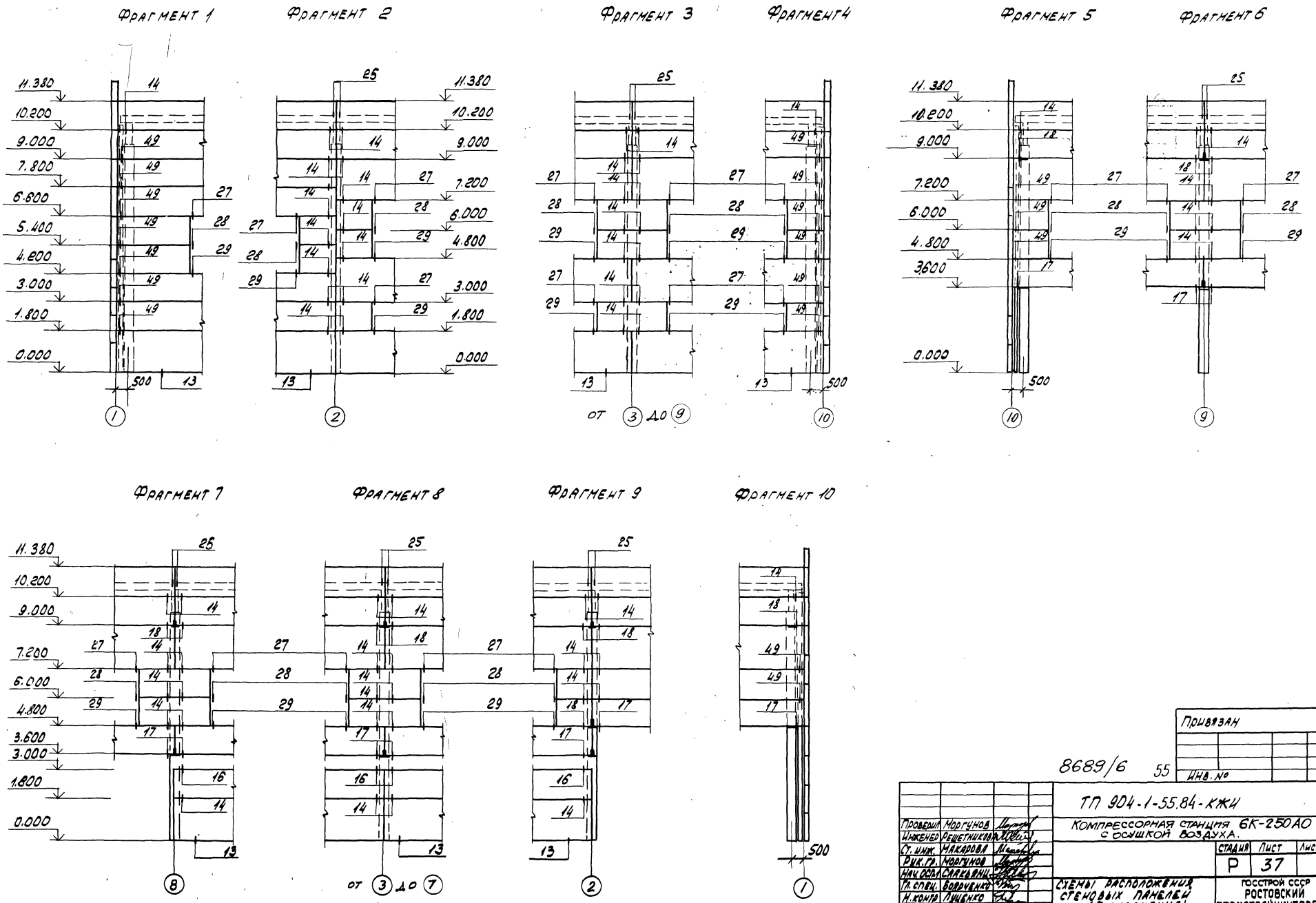


Привязан

Инв. №

8689/6 55

| | | | |
|---|---|---|---|
| Проверил | Моргунов | | |
| Инженер | Решетникова | | |
| Ст. инж. | Макарова | | |
| Рук. гр. | Моргунов | | |
| Нач. осл. | Саакьянц | | |
| Гл. спец. | Боярченко | | |
| Н. контр. | Лущенко | | |
| Гип | Осташевский | | |

ТП 904-1-55.84-КЖИ

Компрессорная станция 6К-250АО с осушкой воздуха.

| Стадия | Лист | Листов |
|---|---|---|
| Р | 37 | |

Схемы расположения стеновых панелей (Продолжение)

Госстрой СССР
Ростовский промстройниипроект

Инв. № подл. | Подп. и дата | Взам. инв. №

Альбом 6

Типовой проект 904-1-55.84 КЖС

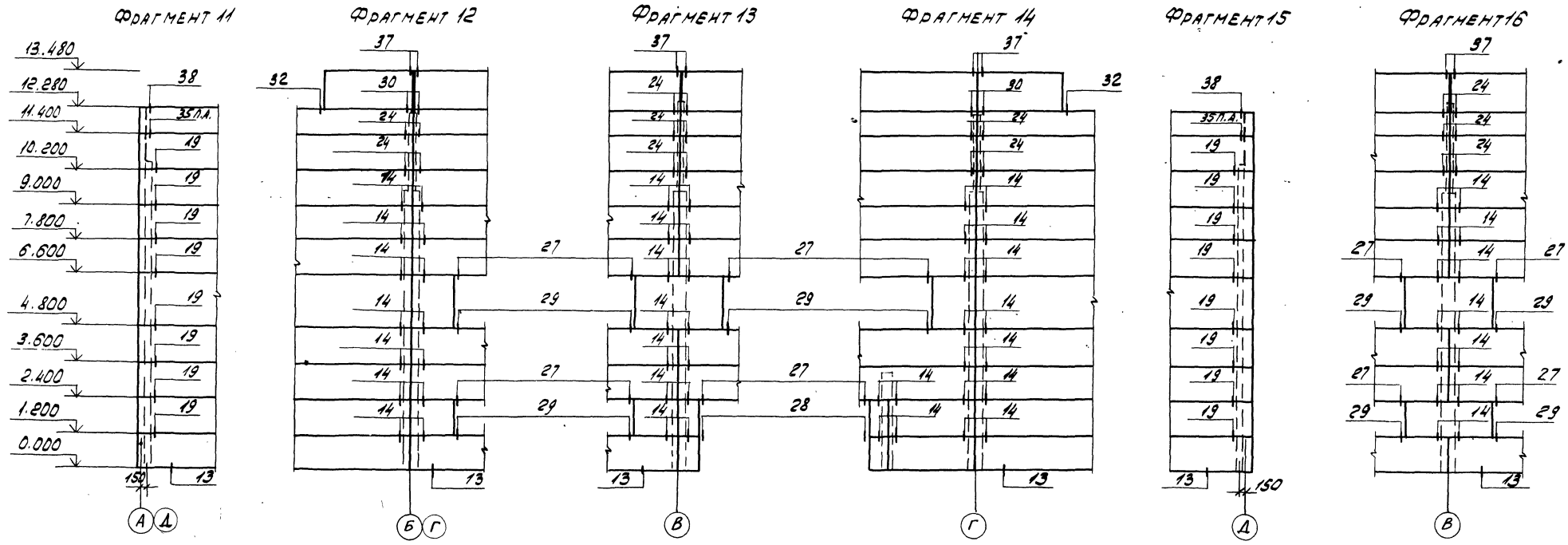


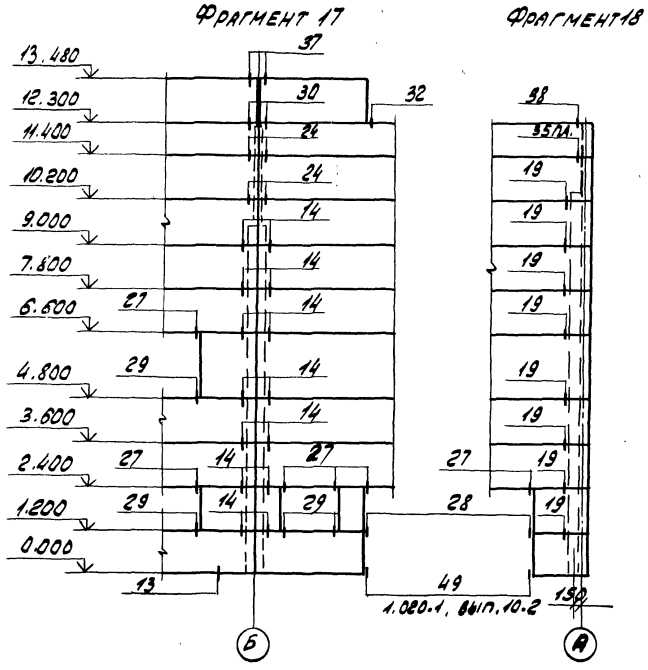


Инв. № подл. | Подп. и дата | Взам. инв. №

Привязан

8689/6 56

Инв. №

| | | | |
|---|---|---|---|
| Проверил | Моргунов | | |
| Инженер | Решетников | | |
| Ст. инж. | Макарова | | |
| Рук. гр. | Моргунов | | |
| Нач. ОСП | Саакьянц | | |
| Гл. спец. | Боярченко | | |
| Н. контр. | Лищенко | | |
| Гип | Осташевский | | |

ТП 904-1-55.84 - КЖ

Компрессорная станция 6К-250А0 с осушкой воздуха.

| Стадия | Лист | Листов |
|---|---|---|
| Р | 38 | |

Схемы расположения стеновых панелей (окончание)

Госстрой СССР
Ростовский промстройниипроект

Типовой проект 904-1-55.84КЖ Альбом 6

# Схемы расположения перегородок

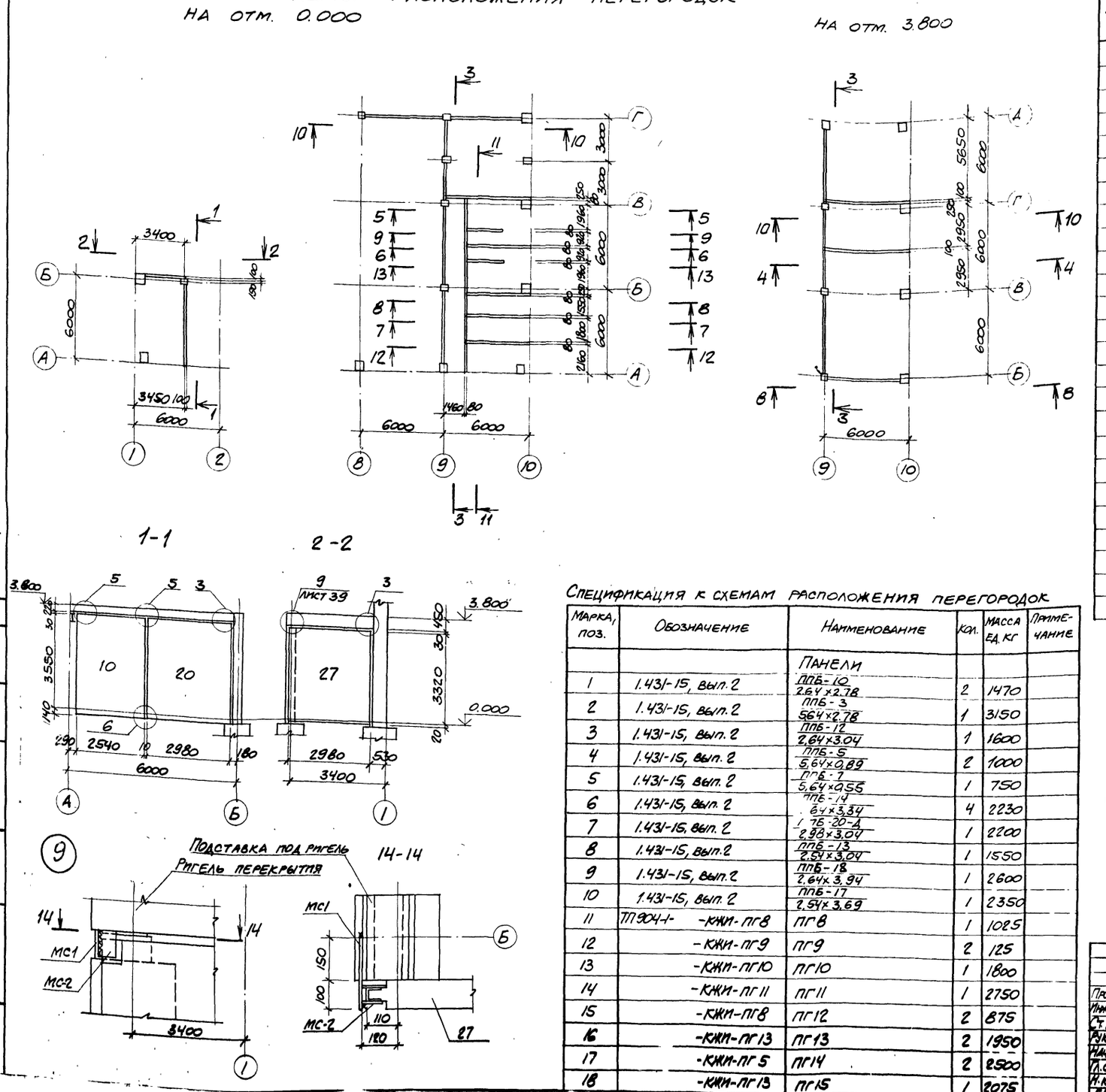


## Спецификация к схемам расположения перегородок

| Марка, поз. | Обозначение | Наименование | Кол. | Масса ед, кг | Примечание |
|---|---|---|---|---|---|
| 19 | ТП904-1- -КЖИ-ПГ5 | ПГ16 | 1 | 2275 | |
| 20 | -КЖИ-ПГ5 | ПГ17 | 1 | 2750 | |
| 21 | -КЖИ-ПГ8 | ПГ18 | 1 | 2325 | |
| 22 | -КЖИ-ПГ10 | ПГ19 | 1 | 1600 | |
| 23 | -КЖИ-ПГ8 | ПГ20 | 1 | 1375 | |
| 24 | -КЖИ-ПГ8 | ПГ21 | 2 | 1200 | |
| 25 | -КЖИ-ПГ10 | ПГ22 | 3 | 2750 | |
| 26 | -КЖИ ППБ-18 2,64×3,94 -1 | ППБ-18 2,64×3,94 -1 | 1 | 2600 | |
| 27 | 1.431-15, вып. 2 | ППБ-21 2,98×3,34 | 1 | 2490 | |
| | | Изделия соединительные | | | |
| *) | 1.431-15, вып. 4 | МС-1 | 24 | 0,6 | *) по узлам ТП904-1- -КЖ |
| | 1.431-15, вып. 4 | МС-2 | 25 | 0,2 | серии 1.431-15, вып. 1 |
| | 1.431-15, вып. 4 | МС-5 | 11 | 0,8 | |
| | 1.431-15, вып. 4 | МС-6 | 42 | 0,4 | |
| | 1.431-15, вып. 4 | МС-10 | 31 | 1,3 | |
| | 1.431-15, вып. 4 | МС-12 | 190 | 0,02 | |
| | 1.431-15, вып. 4 | МС-14 | 190 | 0,01 | |
| | 1.431-15, вып. 4 | МС-17 | 22 | 0,45 | |
| | 1.431-15, вып. 4 | МС-18 | 16 | 1,5 | |
| | 1.431-15, вып. 4 | МС-19 | 6 | 1,3 | |
| | ТП904-1- -КЖИ-МС1 | МС1 | 1 | 1,4 | |

## Спецификация к схемам расположения перегородок

| Марка, поз. | Обозначение | Наименование | Кол. | Масса ед. кг | Примечание |
|---|---|---|---|---|---|
| | | Панели | | | |
| 1 | 1.431-15, вып. 2 | ППБ-10 2,64×2,78 | 2 | 1470 | |
| 2 | 1.431-15, вып. 2 | ППБ-3 5,64×2,78 | 1 | 3150 | |
| 3 | 1.431-15, вып. 2 | ППБ-12 2,64×3,04 | 1 | 1600 | |
| 4 | 1.431-15, вып. 2 | ППБ-5 5,64×0,89 | 2 | 1000 | |
| 5 | 1.431-15, вып. 2 | ППБ-7 5,64×0,55 | 1 | 750 | |
| 6 | 1.431-15, вып. 2 | ППБ-14 [illegible]64×3,34 | 4 | 2230 | |
| 7 | 1.431-15, вып. 2 | ППБ-20-Д 2,98×3,04 | 1 | 2200 | |
| 8 | 1.431-15, вып. 2 | ППБ-13 2,54×3,04 | 1 | 1550 | |
| 9 | 1.431-15, вып. 2 | ППБ-18 2,64×3,94 | 1 | 2600 | |
| 10 | 1.431-15, вып. 2 | ППБ-17 2,54×3,69 | 1 | 2350 | |
| 11 | ТП904-1- -КЖИ-ПГ8 | ПГ8 | 1 | 1025 | |
| 12 | -КЖИ-ПГ9 | ПГ9 | 2 | 125 | |
| 13 | -КЖИ-ПГ10 | ПГ10 | 1 | 1800 | |
| 14 | -КЖИ-ПГ11 | ПГ11 | 1 | 2750 | |
| 15 | -КЖИ-ПГ8 | ПГ12 | 2 | 875 | |
| 16 | -КЖИ-ПГ13 | ПГ13 | 2 | 1950 | |
| 17 | -КЖИ-ПГ5 | ПГ14 | 2 | 2500 | |
| 18 | -КЖИ-ПГ13 | ПГ15 | 1 | 2075 | |

1. Узлы, замаркированные на разрезах без ссылок на листы, приняты по серии 1.431-15, вып. 1.
2. Разрезы 3-3-13-13 смотрите на листе 40.
3. Отверстия в перегородках с размерами до 200 мм пробить по месту.
4. Монтаж перегородок вести в соответствии с указаниями серии 1.431-15 вып. 1.

Привязан

Инв. №

8689/6 57

ТП 904-1-55.84 КЖ

Компрессорная станция 6К-250АО с осушкой воздуха

| | | |
|---|---|---|
| Проверил | Моргунов | |
| Инженер | Решетникова | |
| Ст. инж. | Макарова | |
| Рук. гр. | Моргунов | |
| Нач. осн. | Саакьянц | |
| Гл. спец. | Боярченко | |
| Н. контр. | Луценко | |
| ГИП | Осташевский | |

| Стадия | Лист | Листов |
|---|---|---|
| Р | 39 | |

Схемы расположения перегородок в осях 1-2; 8-10 (начало)

Госстрой СССР Ростовский промстройниипроект

Инв. № подл. | Подпись и дата | Взам. инв. №

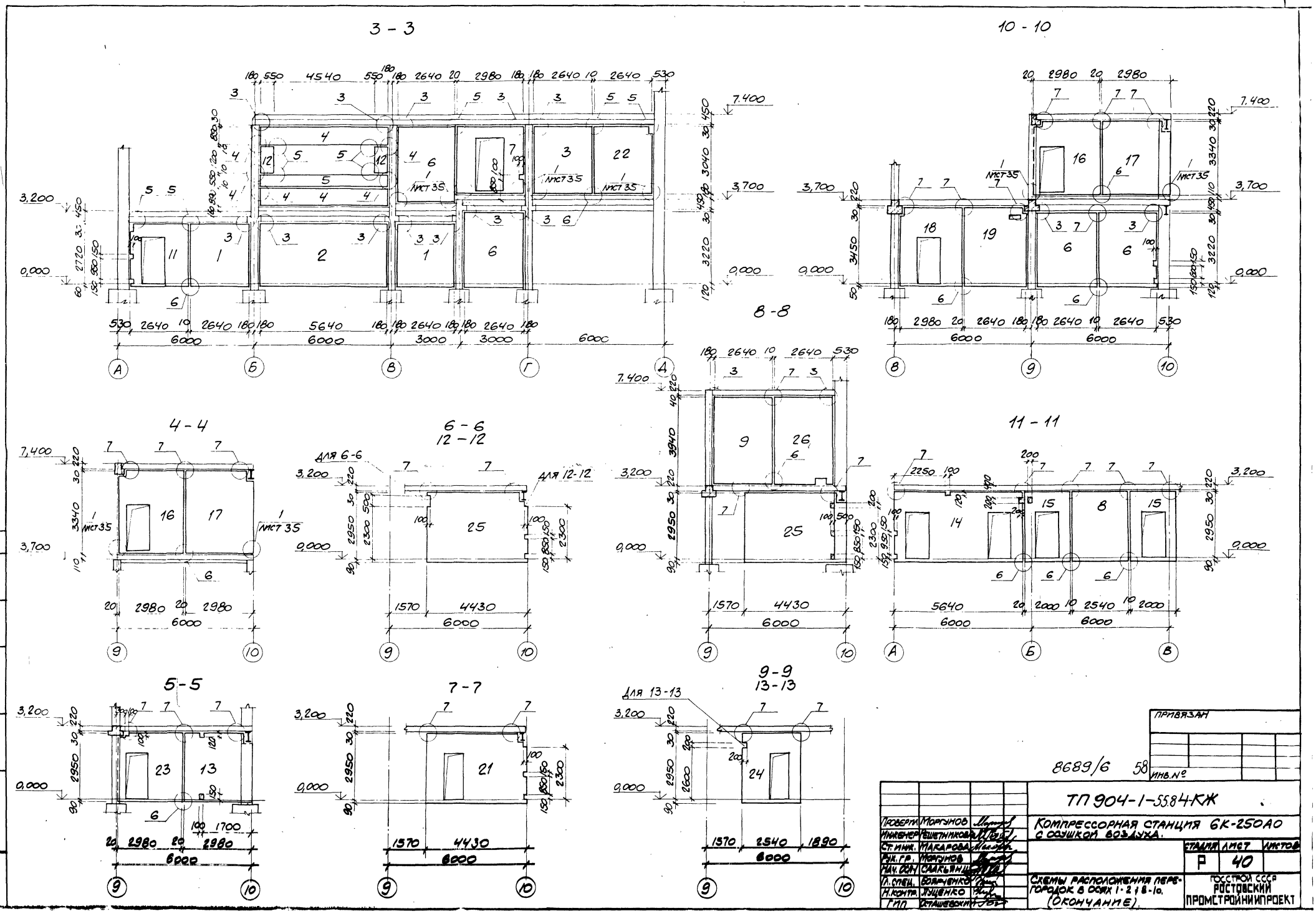
3 - 3
10 - 10
8 - 8
4 - 4
6 - 6
12 - 12
11 - 11
5 - 5
7 - 7
9 - 9
13 - 13
ДЛЯ 6-6
ДЛЯ 12-12
ДЛЯ 13-13
ПРИВЯЗАН
8689/6
58
ИНВ. №
ТП 904-1-55.84-КЖ
Компрессорная станция 6К-250А0 с осушкой воздуха.
Проверил Моргунов
Инженер Решетникова
Ст. инж. Макарова
Рук. гр. Моргунов
Нач. осн. Саакьянц
Гл. спец. Боярченко
Н. контр. Луценко
ГИП Осташевский
Стадия Р
Лист 40
Листов
Схемы расположения перегородок в осях 1-2 и 8-10. (Окончание).
Госстрой СССР
Ростовский Промстройниипроект
Типовой проект 904-1-55.84-КЖ Альбом 6
Подпись и дата
Взам. инв. №
Инв. № подл.

# Спецификация к плитам ПМ1 - ПМ8

| Формат | Зона | Поз. | Обозначение | Наименование | Кол. | Примечание |
|---|---|---|---|---|---|---|
| | | | | ПМ1 | | |
| | | | | Сборочные единицы | | |
| | | | | Сетки арматурные | | |
| А3 | | 1 | ТП 904-1- -КЖИ-С42 | С42 | 6 | |
| А3 | | 2 | -С42 | С43 | 6 | |
| | | | | Изделия закладные | | |
| | | 3 | 1.400-15 Вып.1 | МН556 | 36,3 | м |
| | | | | Детали | | |
| | | | | ф6АI ГОСТ 5781-82 | | |
| Б4 | | 4* | | ℓ = 550 | 36 | 0,1 кг |
| Б4 | | 5* | | ℓ = 400 | 36 | 0,1 кг |
| Б4 | | 6* | | ℓ = 1010 | 36 | 0,2 кг |
| Б4 | | 7* | | ℓ = 33000 | - | 7,7 кг |
| | | | | Материалы | | |
| | | | | Бетон марки 150 | 2,1 | м³ |
| | | | | ПМ2 | | |
| | | | | Сборочные единицы | | |
| | | | | Сетки арматурные | | |
| А3 | | 8 | ТП 904-1- -КЖИ-С44 | С44 | 6 | |
| | | | | Изделия закладные | | |
| | | 3 | 1.400-15 Вып.1 | МН556 | 35,7 | м |
| | | 10 | 3.901-5 | Ду250 ℓ = 200 | 12 | |
| | | 11 | 3.901-5 | Ду 80 ℓ = 200 | 12 | |
| | | 12 | 3.901-5 | Ду50 ℓ = 200 | 12 | |
| | | | | Детали | | |
| | | | | ф6АI ГОСТ 5781-82 | | |
| Б4 | | 5* | | ℓ = 400 | 72 | 0,1 кг |
| Б4 | | 6* | | ℓ = 1010 | 108 | 0,2 кг |
| Б4 | | 7* | | ℓ = 105000 | - | 23,3 кг |
| | | | | Материалы | | |
| | | | | Бетон марки 150 | 6,7 | м³ |
| | | | | ПМ3 | | |
| | | | | Сборочные единицы | | |
| | | | | Сетки арматурные | | |
| А3 | | 13 | ТП 904-1- -КЖИ-С44 | С46 | 1 | |
| А3 | | 14 | -С42 | С47 | 1 | |

| Формат | Зона | Поз. | Обозначение | Наименование | Кол. | Примечание |
|---|---|---|---|---|---|---|
| | | | | Изделия закладные | | |
| | | 10 | 3.901-5 | Ду250 ℓ = 200 | 4 | |
| | | | | Детали | | |
| | | | | ф6АI 5781-82 | | |
| Б4 | | 4* | | ℓ = 550 | 6 | 0,1 кг |
| Б4 | | 5* | | ℓ = 400 | 12 | 0,1 кг |
| Б4 | | 7* | | ℓ = 21000 | - | 4,7 кг |
| Б4 | | 15* | | ℓ = 870 | 22 | 0,2 кг |
| | | | | Материалы | | |
| | | | | Бетон марки 150 | 0,9 | м³ |
| | | | | ПМ4 | | |
| | | | | Сборочные единицы | | |
| | | | | Сетки арматурные | | |
| А4 | | 16 | ТП 904-1- -КЖИ-С48 | С48 | 1 | |
| | | | | Детали | | |
| Б4 | | 5* | | ф6АI ГОСТ 5781-82 ℓ = 400 | 6 | 0,1 кг |
| | | | | Материалы | | |
| | | | | Бетон марки 150 | 0,23 | м³ |
| | | | | ПМ5 | | |
| | | | | Сборочные единицы | | |
| | | | | Сетки арматурные | | |
| А3 | | 17 | ТП 904-1- -КЖИ-С42 | С49 | 1 | |
| | | | | Детали | | |
| Б4 | | 5* | | ф6АI ГОСТ 5781-82 ℓ = 400 | 6 | 0,1 кг |
| | | | | Материалы | | |
| | | | | Бетон марки 150 | 0,35 | м³ |
| | | | | ПМ6 | | |
| | | | | Сборочные единицы | | |
| | | | | Сетки арматурные | | |
| А3 | | 18 | ТП 904-1- -КЖИ-С44 | С50 | 1 | |
| | | | | Детали | | |
| Б4 | | 19 | | ф10АIII ГОСТ 5781-82 ℓ = 1400 | 4 | 0,7 кг |
| | | | | Материалы | | |
| | | | | Бетон марки 150 | 0,35 | м³ |

| Формат | Зона | Поз. | Обозначение | Наименование | Кол. | Примечание |
|---|---|---|---|---|---|---|
| | | | | ПМ7 | | |
| | | | | Сборочные единицы | | |
| | | | | Сетки арматурные | | |
| А3 | | 20 | ТП 904-1- -КЖИ-С44 | С51 | 1 | |
| | | | | Детали | | |
| Б4 | | 19 | | ф10АIII ГОСТ 5781-82 ℓ = 1400 | 4 | 0,7 кг |
| Б4 | | 22 | | ф8АIII ГОСТ 5781-82 ℓ = 520 | 3 | 0,2 кг |
| Б4 | | 7* | | ф6АI ГОСТ 5781-82 ℓ = 1500 | - | 0,3 кг |
| Б4 | | 34* | | ф10АIII ГОСТ 5781-82 ℓ = 1400 | 2 | 0,9 кг |
| | | | | Материалы | | |
| | | | | Бетон марки 150 | 0,5 | м³ |
| | | | | ПМ8 | 1 | |
| | | | | Сборочные единицы | | |
| | | | | Сетки арматурные | | |
| А3 | | 23 | ТП 904-1- -КЖИ-С42 | С52 | 1 | |
| | | | | Детали | | |
| Б4 | | 21 | | ф10АIII ГОСТ 5781-82 ℓ = 1390 | 2 | 0,8 кг |
| | | | | Материалы | | |
| | | | | Бетон марки 150 | 0,23 | м³ |

*) Поз. 4-7, 15, 34 см. ведомость деталей на листе 45.

Привязан

Инв. № 8689/6 59

| | | | |
|---|---|---|---|
| | | ТП 904-1-55.84 - КЖ | |
| Гл. инж. | Маргинов | Компрессорная станция с осушкой воздуха 6К-250 АО | |
| Инженер | Голмачева | | |
| Гл. инж. | Макарова | | |
| Нач. ГР. | Федулина | | |
| Нач. ОТиТ | Славкина | | |
| Гл. спец. ТО | Бородулина | | |
| Н. контр. | Лущенко | | |
| ГИП | Остапенский | Плиты ПМ1 - ПМ13 Спецификация (начало) | Стадия Р; Лист 41; Листов |
| | | | Госстрой СССР Ростовский Промстройниипроект |

Альбом 6

Типовой проект 904-1-55.84 КЖС

Инв.№ подл. | Подп. и дата | Взам. инв.№

# Спецификация к плитам ПМ9 - ПМ13

| Формат | Зона | Поз. | Обозначение | Наименование | Кол. | Примечание |
|---|---|---|---|---|---|---|
| | | | | **ПМ 9** | | |
| | | | | Сборочные единицы | | |
| | | | | Сетки арматурные | | |
| А4 | | 24 | ТП 904-1- -КЖИ-С48 | С53 | 1 | |
| | | | | Детали | | |
| | | 5* | | ф6AI ГОСТ 5781-82 ℓ=400 | 6 | 0,1 кг |
| | | | | Материалы | | |
| | | | | Бетон марки 150 | 0,19 | м³ |
| | | | | **ПМ 10** | | |
| | | | | Сборочные единицы | | |
| | | | | Сетка арматурная | | |
| А3 | | 25 | ТП 904-1- -КЖИ-С42 | С54 | 1 | |
| | | | | Детали | | |
| | | 19 | | ф10AIII ГОСТ 5781-82 ℓ=1100 | 2 | 0,7 кг |
| | | | | Материалы | | |
| | | | | Бетон марки 150 | 0,23 | м³ |

| Формат | Зона | Поз. | Обозначение | Наименование | Кол. | Примечание |
|---|---|---|---|---|---|---|
| | | | | **ПМ 11** | | |
| | | | | Сборочные единицы | | |
| | | | | Сетки арматурные | | |
| А3 | | 26 | ТП 904-1- -КЖИ-С44 | С55 | 1 | |
| | | | | Детали | | |
| | | 7* | | ф6AI ГОСТ 5781-82 ℓ=5700 | - | 1,3 кг |
| | | 19 | | ф10AIII ГОСТ 5781-82 ℓ=1100 | 4 | 0,7 кг |
| | | 27 | | ф8AIII ГОСТ 5781-82 ℓ=1170 | 3 | 0,5 кг |
| | | 28 | | ф8AIII ГОСТ 5781-82 ℓ=470 | 3 | 0,2 кг |
| | | 32 | | ф10AIII ГОСТ 5781-82 ℓ=2100 | 4 | 1,3 кг |
| | | | | Материалы | | |
| | | | | Бетон марки 150 | 0,42 | м³ |
| | | | | **ПМ 12** | | |
| | | | | Сборочные единицы | | |
| | | | | Сетка арматурная | | |
| А3 | | 30 | ТП 904-1- -КЖИ-С42 | С56 | 1 | |

| Формат | Зона | Поз. | Обозначение | Наименование | Кол. | Примечание |
|---|---|---|---|---|---|---|
| | | | | Детали | | |
| | | 21 | | ф10AIII ГОСТ 5781-82 ℓ=1230 | 2 | 0,8 кг |
| | | 5* | | ф6AI ГОСТ 5781-82 ℓ=400 | 6 | 0,1 кг |
| | | | | Материалы | | |
| | | | | Бетон марки 150 | 0,25 | м³ |
| | | | | **ПМ 13** | | |
| | | | | Сборочные единицы | | |
| | | | | Сетки арматурные | | |
| А3 | | 18 | ТП 904-1- -КЖИ-С44 | С50 | 1 | |
| | | | | Детали | | |
| | | | | ф6AI ГОСТ 5781-82 | | |
| | | 5* | | ℓ=400 | 12 | 0,1 кг |
| | | 7* | | ℓ=1000 | - | 0,2 кг |
| | | 31* | | ℓ=400 | 2 | 0,1 кг |
| | | 33 | | ℓ=520 | 26 | 0,1 кг |
| | | | | Материалы | | |
| | | | | Бетон марки 150 | 0,32 | м³ |

*) Поз. 5, 7, 31, 33 см. ведомость деталей на листе 45.

## Ведомость расхода стали на элемент, кг

| Марка элемента | Изделия арматурные | | | | | | | | Изделия закладные | | | | | | | | | | | | | | Общий расход |
|---|---|---|---|---|---|---|---|---|---|---|---|---|---|---|---|---|---|---|---|---|---|---|---|
| | Арматура класса | | | | | | | Всего | Арматура класса | | | | | Прокат марки | | | | | | | | Всего | |
| | A-I | | A-III | | | | | | A-I | | A-III | | | Вст3кп2 | | | | | | | | | |
| | ГОСТ 5781-82 | | | | | | | | ГОСТ 5781-82 | | | | | ГОСТ 103-76 | | ГОСТ 8509-72* | | ГОСТ 10704-76 | | | ГОСТ 8732-78 | | |
| | ф6 | | Итого | ф6 | ф8 | ф10 | | Итого | ф6 | ф10 | Итого | ф8 | Итого | δ=10 | Итого | L63×5 | Итого | ТР ф124×4 | ТР ф152×5 | Итого | ТР ф351×9 | Итого | | |
| ПМ1 | 57,5 | | 57,5 | 55,8 | | | | 55,8 | 113,3 | 8,0 | | 8,0 | 14,5 | 14,5 | | | 174,6 | | | | | | 197,1 | 310,4 |
| ПМ2 | 100,1 | | 100,1 | | 133,4 | | | 133,4 | 233,5 | 16,2 | 22,3 | 38,5 | 14,3 | 14,3 | 70,3 | | 70,3 | 171,7 | | 171,7 | 27,6 | 39,6 | 67,2 | 182,4 | 182,4 | 544,4 | 777,9 |
| ПМ3 | 25,2 | | 25,2 | | 31,9 | | | 31,9 | 57,1 | | 7,4 | 7,4 | | | 13,0 | | 13,0 | | | | | | 60,8 | 60,8 | 81,2 | 138,3 |
| ПМ4 | 4,2 | | 4,2 | 2,9 | | | | 2,9 | 7,1 | | | | | | | | | | | | | | | | | 7,1 |
| ПМ5 | 5,4 | | 5,4 | 5,8 | | | | 5,8 | 11,2 | | | | | | | | | | | | | | | | | 11,2 |
| ПМ6 | 4,8 | | 4,8 | 5,4 | | 2,8 | | 8,2 | 13,0 | | | | | | | | | | | | | | | | | 13,0 |
| ПМ7 | 6,3 | | 6,3 | | 14,1 | 4,6 | | 18,7 | 25,0 | | | | | | | | | | | | | | | | | 25,0 |
| ПМ8 | 3,3 | | 3,3 | 2,6 | | 1,6 | | 4,2 | 7,5 | | | | | | | | | | | | | | | | | 7,5 |
| ПМ9 | 3,9 | | 3,9 | 2,6 | | | | 2,6 | 6,5 | | | | | | | | | | | | | | | | | 6,5 |
| ПМ10 | 3,6 | | 3,6 | 2,2 | | 1,4 | | 3,6 | 7,2 | | | | | | | | | | | | | | | | | 7,2 |
| ПМ11 | 5,8 | | 5,8 | | 12,1 | 8,0 | | 20,1 | 25,9 | | | | | | | | | | | | | | | | | 25,9 |
| ПМ12 | 3,9 | | 3,9 | 2,6 | | 1,6 | | 4,2 | 8,1 | | | | | | | | | | | | | | | | | 8,1 |
| ПМ13 | 8,0 | | 8,0 | 5,4 | | | | 5,4 | 14,4 | | | | | | | | | | | | | | | | | 14,4 |

Привязан

Инв.№

8689/6 60

| | | | |
|---|---|---|---|
| Гл. инж. проекта | Ларионов | | |
| Гл. архитектор проекта | Ларионов | | |
| Гл. специалист | Ларионов | | |
| Нач. отд. | Ларионов | | |
| Руководитель группы | Ларионов | | |
| Проверил | Ларионов | | |
| Инженер | Ларионов | | |
| Ст. инж. | Ларионов | | |
| Рук. гр. | Ларионов | | |
| Инж. отд. | Ларионов | | |
| Разработал | Ларионов | | |
| Н. контр. | Ларионов | | |
| Гл. конструктор | Ларионов | | |

ТП 904-1-55.84 - КЖ

Компрессорная станция 6К-250АС с осушкой воздуха

| Стадия | Лист | Листов |
|---|---|---|
| Р | 42 | |

Плиты ПМ1 - ПМ13 Спецификация (окончание)

Госстрой СССР Ростовский Промстройниипроект

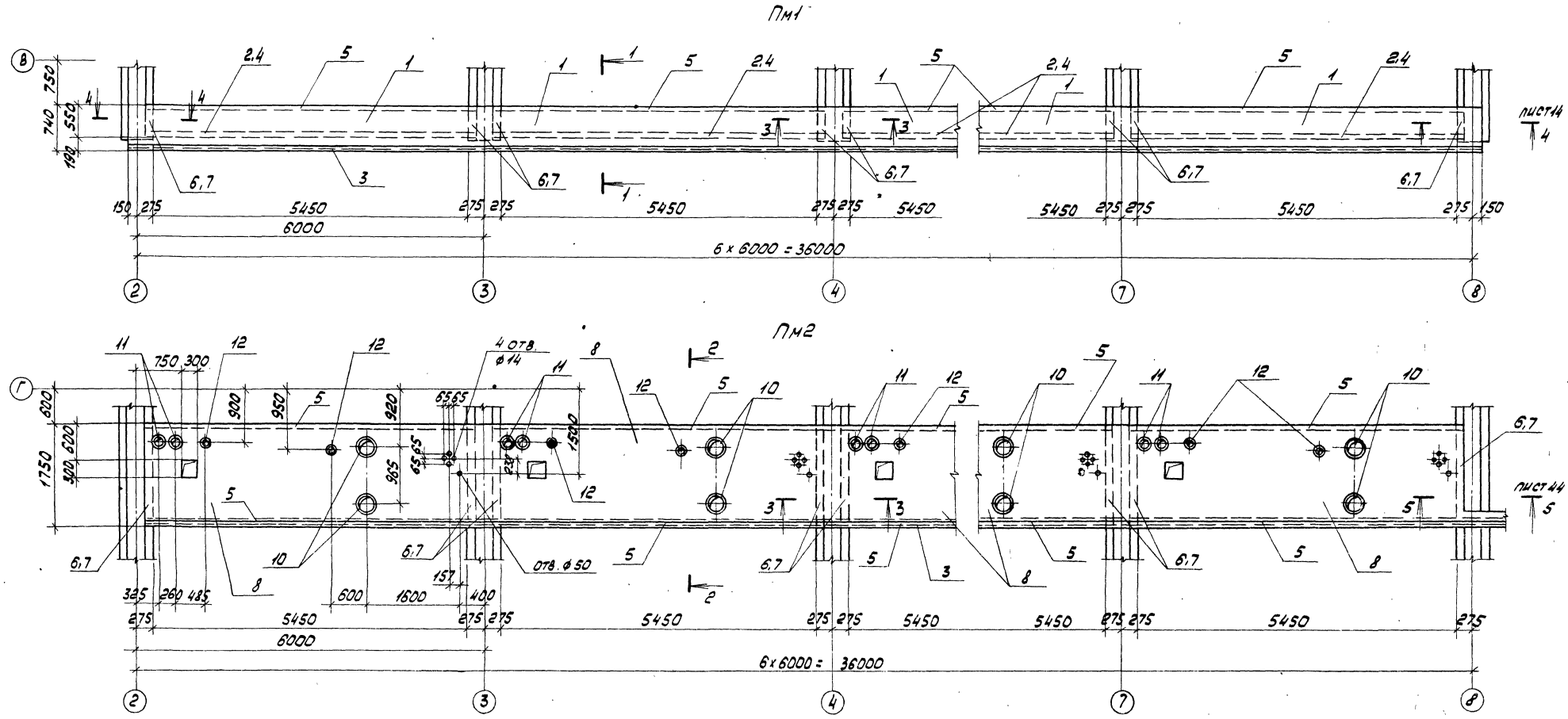


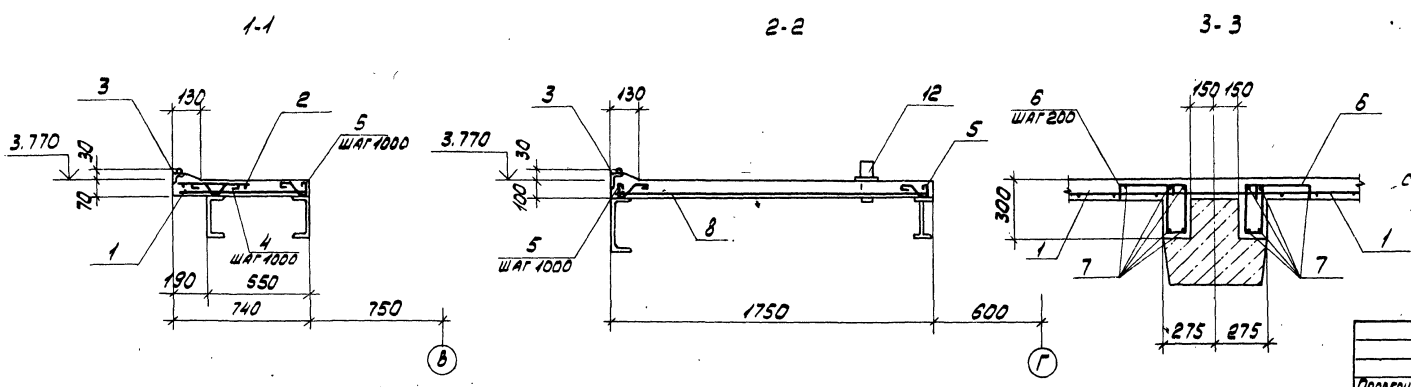


1. Защитный слой бетона до рабочей арматуры равен 10 мм.
2. В местах отверстий арматуру вырезать.
3. На общих видах плит изображение сеток условно не показано.

| | | | |
|---|---|---|---|
| Проверил | Моргунов | | |
| Инженер | Толмачева | | |
| Ст. инж. | Макарова | | |
| Рук. гр. | Моргунов | | |
| Нач. осп. | Слакьянц | | |
| Гл. спец. ТО | Боярченко | | |
| Н. контр. | Луценко | | |
| ГИП | Осташевский | | |

Привязан

Инв. №

8689/6 61

ТП 904-1-55.84 - КЖ

Компрессорная станция 6К-250АО с осушкой воздуха

| Стадия | Лист | Листов |
|---|---|---|
| Р | 43 | |

Плиты Пм1, Пм2

Госстрой СССР Ростовский Промстройниипроект

Типовой проект 904-1-55.84-КЖ Альбом 6

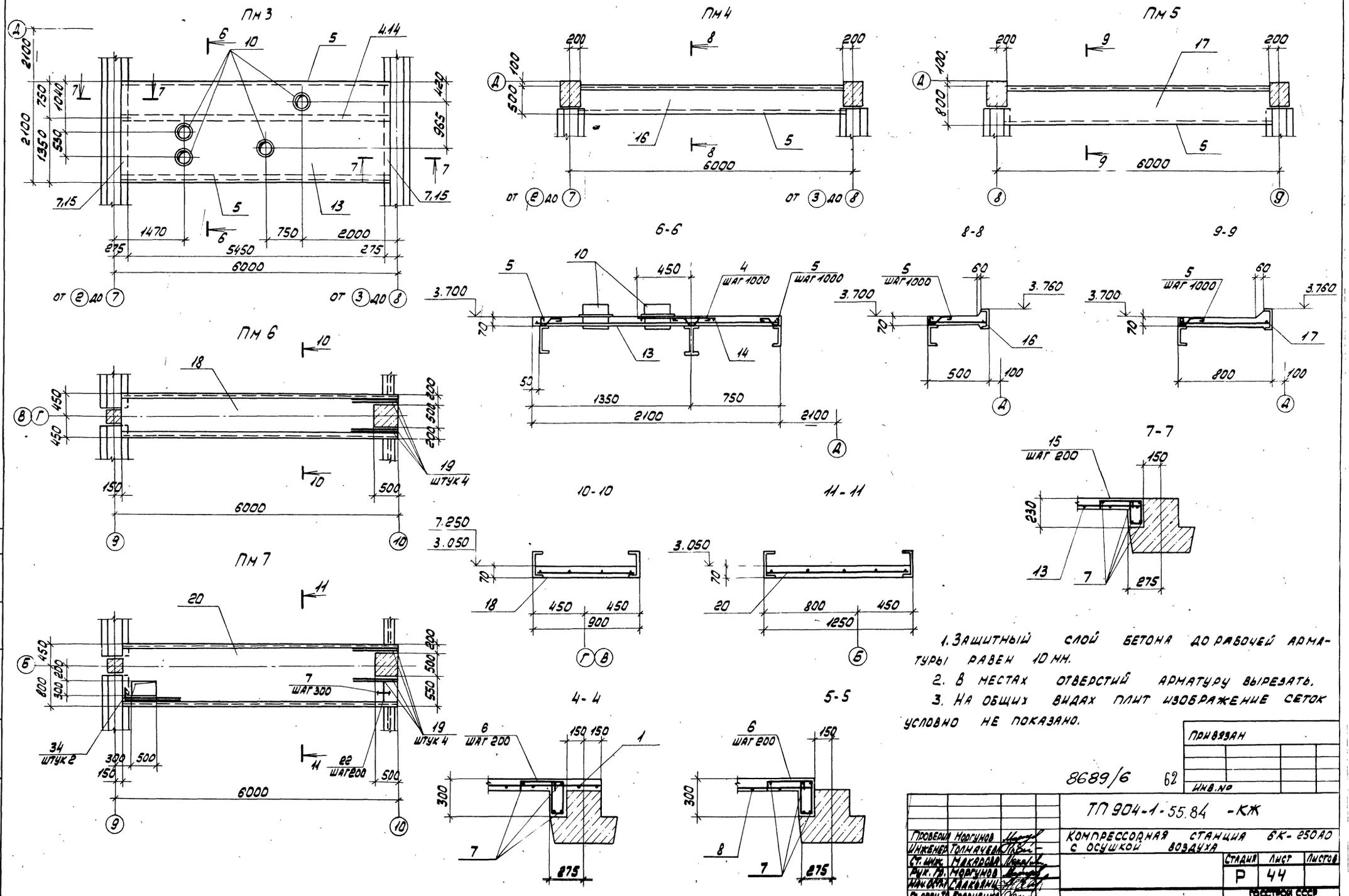


1. Защитный слой бетона до рабочей арматуры равен 10 мм.
2. В местах отверстий арматуру вырезать.
3. На общих видах плит изображение сеток условно не показано.

| | | | |
|---|---|---|---|
| Проверил | Моргунов | | |
| Инженер | Толмачева | | |
| Ст. инж. | Макарова | | |
| Рук. гр. | Моргунов | | |
| Нач. отд. | Саакьянц | | |
| Гл. спец. | Бояруенко | | |
| Н. контр. | Луценко | | |
| ГИП | Осташевский | | |

Привязан

Инв. № 8689/6 62

ТП 904-1-55.84 -КЖ

Компрессорная станция 6К-250А0 с осушкой воздуха

| Стадия | Лист | Листов |
|---|---|---|
| Р | 44 | |

Плиты Пм 3 - Пм 7

Госстрой СССР Ростовский промстройниипроект

Инв. № подл. | Подп. и дата | Взам. инв. №

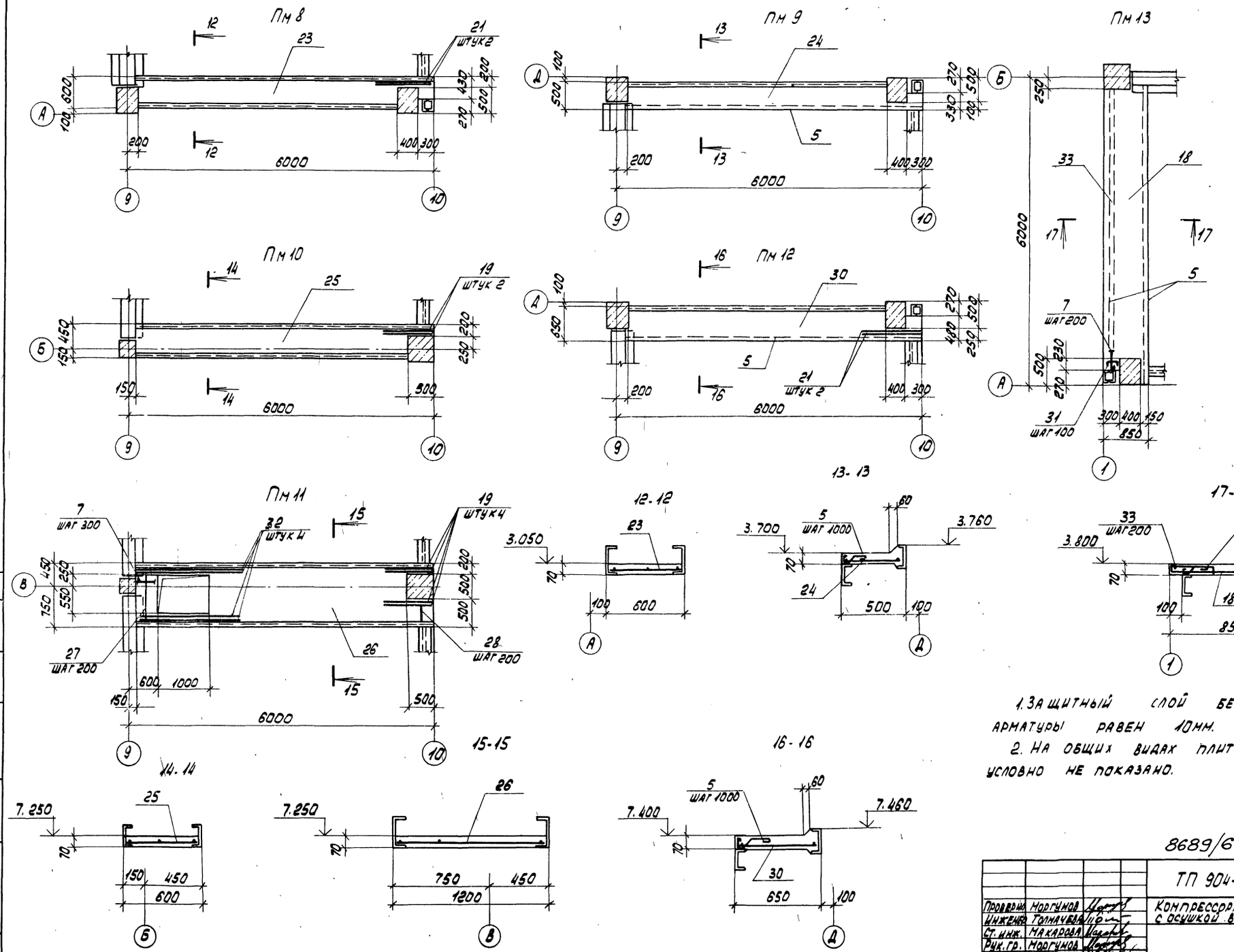


ВЕДОМОСТЬ ДЕТАЛЕЙ

| Поз. | Эскиз |
|---|---|
| 4 | 130 80 50 80 130 60 60 |
| 5 | 60 50 80 130 60 60 |
| 6 | 60 250 280 100 280 |
| 7 | По месту |
| 15 | 60 250 210 100 210 |
| 31 | 60 280 60 |
| 34 | 300 1100 |
| 33 | 60 400 60 |

1. Защитный слой бетона до рабочей арматуры равен 10мм.
2. На общих видах плит изображение сеток условно не показано.

Привязан

Инв. №

8689/6 63

ТП 904-1-55.84 - КЖ

Компрессорная станция 6К-250А0 с осушкой воздуха

| | | |
|---|---|---|
| Проверил | Моргунов | |
| Инженер | Толмачева | |
| Ст. инж. | Макарова | |
| Рук. гр. | Моргунов | |
| Нач. ОСП-1 | Саакьянц | |
| Гл. спец. ТО | Бояровченко | |
| Н. контр. | Луценко | |
| ГИП | Осташевский | |

| Стадия | Лист | Листов |
|---|---|---|
| Р | 45 | |

Плиты Пм8 - Пм15

ГОССТРОЙ СССР РОСТОВСКИЙ ПРОМСТРОЙНИИПРОЕКТ

Типовой проект 904-1-55.84 КЖ Альбом 6

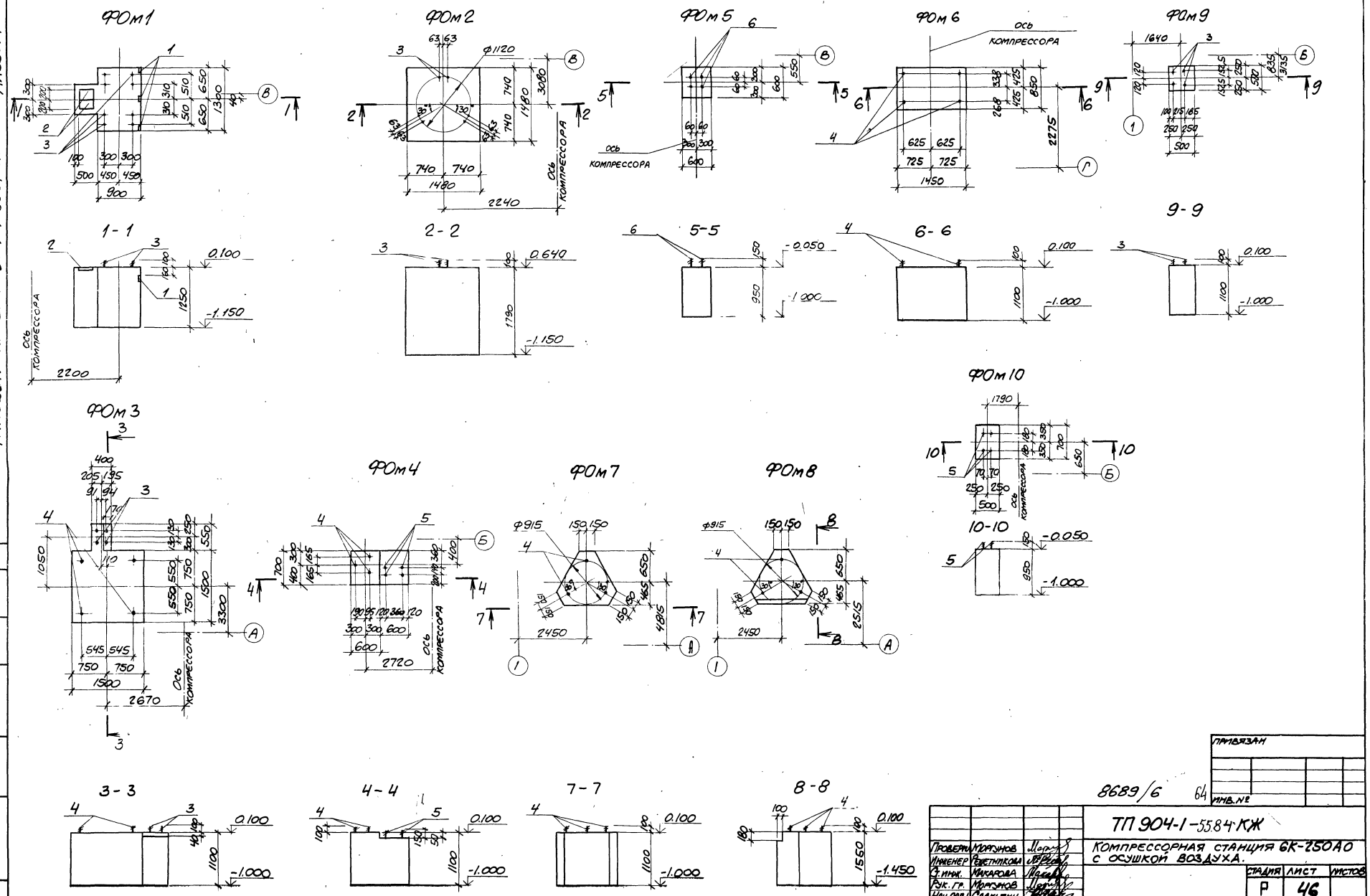


| | | | |
|---|---|---|---|
| Проверил | Моргунов | | |
| Инженер | Решетникова | | |
| Ст. инж. | Макарова | | |
| Рук. гр. | Моргунов | | |
| Нач. ОСП-1 | Саакьянц | | |
| Гл. спец. Т. | Бойтченко | | |
| Н. контр. | Лущенко | | |
| ГИП | Осташевский | | |

ПРИВЯЗАН

8689/6 64

ИНВ. №

ТП 904-1-55.84 КЖ

КОМПРЕССОРНАЯ СТАНЦИЯ 6К-250А0 С ОСУШКОЙ ВОЗДУХА.

| СТАДИЯ | ЛИСТ | ЛИСТОВ |
|---|---|---|
| Р | 46 | |

ФУНДАМЕНТЫ ПОД ОБОРУДОВАНИЕ ФОм1 – ФОм14. (НАЧАЛО)

ГОССТРОЙ СССР РОСТОВСКИЙ ПРОМСТРОЙНИИПРОЕКТ

Инв. № подл. | Подпись и дата | Взам. инв. №

| Формат | Зона | Поз | Обозначение | Наименование | Кол. на исполн. | | | | | | | | | | | | | | | | Примечание |
|---|---|---|---|---|---|---|---|---|---|---|---|---|---|---|---|---|---|---|---|---|---|
| | | | | Сборочные единицы | | | | | | | | | | | | | | | | | |
| | | 1 | 1 400-15, вып. 1 | Изделие закладное МН105-6 | 3 | | | | | | | | | | | | | | | | |
| | | 2 | 1. 400-15, вып. 1 | то же МН121-3 | 2 | | | | | | | | | | | | | | | | |
| | | | | Изделия стандартные | | | | | | | | | | | | | | | | | |
| | | 3 | ГОСТ 24379.1-80 | Болт 5. М12×250 | 8 | 6 | 4 | | | | | | 4 | | | | 2 | 2 | | | 0,27 кг |
| | | 4 | ГОСТ 24379.1-80 | Болт 5. М16×300 | | | 4 | 3 | | 4 | 3 | 3 | | | | | | | | | 0,59 кг |
| | | 5 | ГОСТ 24379.1-80 | Болт 1.1 М16×600 | | | | 4 | | | | | | 4 | | | | | | | 1,13 кг |
| | | 6 | ГОСТ 24379.1-80 | Болт 1.1 М20×710 | | | | | 4 | | | | | | | | | | | | 2,09 кг |
| | | 7 | ГОСТ 24379.1-80 | Болт 5. М20×350 | | | | | | | | | | | 7 | | | | | | 1,06 кг |
| | | 8 | ГОСТ 24379.1-80 | Болт 5. М24×400 | | | | | | | | | | | | 8 | | | | | 1.75 кг |
| | | | | Материалы | | | | | | | | | | | | | | | | | |
| | | | | Бетон марки 150 | 1.8 | 3,9 | 2,7 | 0,9 | 0,34 | 1,3 | 1,1 | 1,1 | 0,28 | 0,33 | 1,7 | 0,58 | 0,36 | 0,3 | | | м³ |
| | | | | | ФОм1 | ФОм2 | ФОм3 | ФОм4 | ФОм5 | ФОм6 | ФОм7 | ФОм8 | ФОм9 | ФОм10 | ФОм11 | ФОм12 | ФОм13 | ФОм14 | | | |

ФОм11

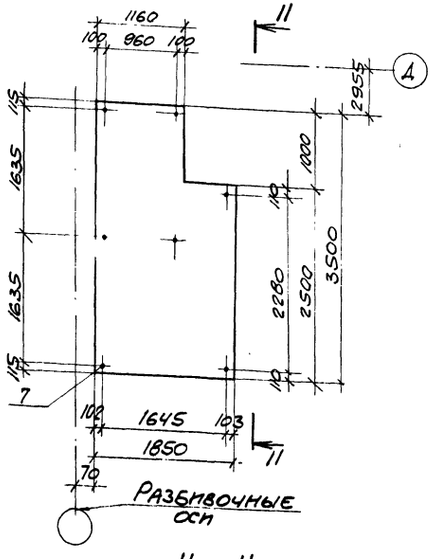


11 – 11

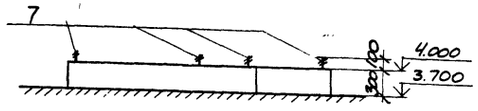


ФОм13

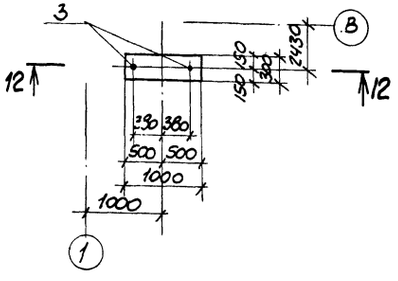


12-12

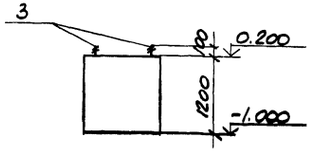


ФОм12

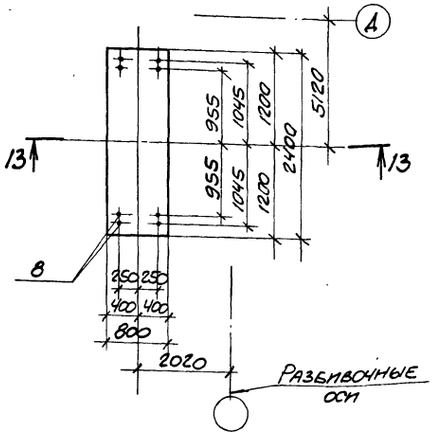


13 – 13

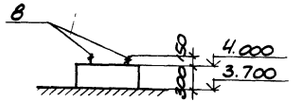


ФОм14

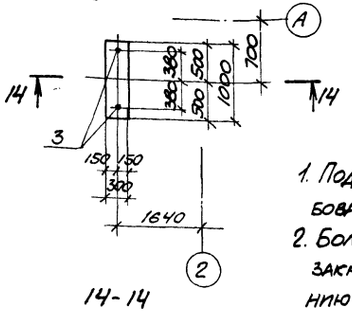


14-14

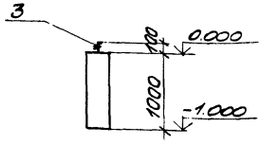


## Ведомость расхода стали на один элемент, кг.

| Марка элемента | Изделия закладные | | | | | | | | | | | Общий расход |
|---|---|---|---|---|---|---|---|---|---|---|---|---|
| | Арматура класса А-III ГОСТ 5781-82 | | | | Прокат марки Вст 3кп2 ГОСТ 103-76 | | | | | | | |
| | Ф8 | Ф10 | | Итого | δ=6 | δ=8 | | | | Итого | Всего | |
| ФОм1 | 0,3 | 1,2 | | 1,5 | 1,5 | 8,8 | | | | 10,3 | 11,8 | 11,8 |

1. Подготовку основания под монолитные фундаменты выполнять путем втрамбования в грунт щебня или гравия крупностью 40-60 мм.
2. Болты тип 5 установить в готовые фундаменты в просверленные скважины, закрепив с помощью эпоксидного клея, согласно инструкции по креплению технологического оборудования фундаментными болтами СН471-75.
3. Перед укладкой бетона в опалубку фундаментов ФОм11, ФОм12 поверхность перекрытия тщательно очистить от пыли и грязи и промыть водой.

Привязан

Инв. №

8689/6 65

| | | |
|---|---|---|
| Проверил | Моргунов | |
| Инж. енер. | Решетников | |
| Гл. инж. | Макарова | |
| Рук. гр. | Моргунов | |
| Нач. осп-1 | Саакьянц | |
| Гл. спец. т.о. | Боярченко | |
| Н. контр. | Луценко | |
| ГИП | Осташевский | |

ТП 904-1-55.84-КЖ

Компрессорная станция 6К-250 АО с осушкой воздуха.

| Стадия | Лист | Листов |
|---|---|---|
| Р | 47 | |

Фундаменты под оборудование ФОм1-ФОм14 (окончание)

Госстрой СССР
Ростовский промстройниипроект

Типовой проект 904-1-55.84-КМ Альбом 6

## Ведомость чертежей основного комплекта ТП904-1- -КМ

| Лист | Наименование | Примечание |
|---|---|---|
| 1 | Общие данные. | |
| 2 | Техническая спецификация металла на объект (начало). | |
| 3 | Техническая спецификация металла на объект (окончание) | |
| 4 | Техническая спецификация металла на лестницы. | |
| 5 | Ведомость металлоконструкций по видам профилей. | |
| 6 | Схема расположения подвесных путей. | |
| 7 | Схема расположения балок перекрытия на отметке 3.800. Разрез 1-1. | |
| 8 | Схема расположения щитов перекрытия на отметке 3.800. | |
| 9 | Разрезы 2-2-14-14. Узлы 1-5. | |
| 10 | Схема расположения балок на отметках 3.200, 7,400, 4.600, 5,600. | |
| 11 | Схема расположения коробов электрокабелей | |
| 12 | Шахта для электрокабелей. Схема расположения стоек трубопроводов. | |
| 13 | Схема расположения щитов и балок на отметках 3.800, 0.000. | |
| 14 | Схема расположения щитов перекрытия канала КН1 в осях 1-2, 3, 4, 5, 6, 7. Щиты Щ1-Щ16. | |
| 15 | Схема расположения жалюзийных решеток, кронштейнов. | |
| 16 | Схема расположения балок и решеток на отметках 0.750, 2.250. Решетки Р1-Р3. | |
| 17 | Схема расположения лестницы и ограждений, площадки на отметке 3.770. | |
| 18 | Схема расположения наружной лестницы. | |
| | | |

## Ведомость ссылочных и прилагаемых документов

| Обозначение | Наименование | Примечание |
|---|---|---|
| 1.426-1 выпуск 3 | Ссылочные документы<br>Стальные подкрановые балки. Балки путей подвесного транспорта. | |
| 1.459-1 выпуск 1 | Стальные лестницы, переходные площадки и ограждения. Лестницы, переходные площадки и ограждения из холодногнутых профилей с настилом и ступенями из элементов штампованного и решетчатого типов. | |
| 1.459-1 выпуск 2 | Стальные лестницы, переходные площадки и ограждения. Лестницы, переходные площадки и ограждения из холодногнутых профилей с настилом и ступенями из рифленой стали. | |
| 1.400-10/76 выпуск 7 | Типовые узлы стальных конструкций одноэтажных производственных зданий. Узлы разрезных балок. Чертежи КМ. | |
| 1.400-10/76 выпуск 8 | Типовые узлы стальных конструкций одноэтажных производственных зданий. Узлы разрезных балок. Узлы площадок под оборудование. Чертежи КМ. | |
| ТУ36-2044-77 | Настил сварной решетчатый. | |

Сокращение слов.

п.а. по аналогии

1. Общие указания к проекту помещены в пояснительной записке.

2. Указания по производству сварки и марки электродов приведены на соответствующих листах проекта.

3. В узлах и деталях даны решения соединений элементов конструкций. Количество и диаметр болтов, длина и толщина сварных швов определяются при разработке деталировочных чертежей на основании расчетных усилий, указанных в ведомостях элементов

4. Все металлоконструкции после монтажа должны быть окрашены краской БТ-577 за два раза.

## Нагрузки

Крановая нагрузка: кран подвесной электрический однобалочный грузоподъемностью $Q = 5{,}0$ т пролетом $L = 21{,}0$ м по ГОСТ 7890-73*.

8689/6 66

Инв. № подл. | Подпись и дата | Взам. инв. №

Данный проект выполнен в соответствии с действующими строительными нормами и правилами проектирования, которые предусматривают мероприятия, обеспечивающие взрывную, взрывопожарную и пожарную безопасность при соблюдении правил безопасности в эксплуатации здания (сооружения). Мероприятия выполнены на основании технологических заданий и указанных в них категорий производств.
Главный инженер проекта
Главный специалист
Дата

| | | | |
|---|---|---|---|
| Инв. № | | | |
| Проверил | Макарова | | |
| Инженер | Андреева | | |
| Ст. инж. | Макарова | | |
| Рук. гр. | Моргунов | | |
| Нач. сект. | Сакьянц | | |
| Н. отд. т. | Вовченко | | |
| Н. конт. | Ященко | | |
| ГИП | Ощепенко | | |

Привязан

ТП 904-1-55.84-КМ

Компрессорная станция 6К-250 АО с осушкой воздуха.

| Стадия | Лист | Листов |
|---|---|---|
| Р | 1 | 18 |

Общие данные.

Госстрой СССР Ростовский Промстройниипроект

Типовой проект 904-1-55.84-КМ Альбом 6

| Вид профиля и ГОСТ, ТУ | Марка металла и ГОСТ | Обозначение и размер профиля (мм) | № п/п по порядку | Код: Марки металла | Код: Вид профиля | Код: Размера профиля | Количество (шт) | Длина (мм) | Масса металла по элементам конструкций т: Подкрановый путь (код элемента конструк. 526235) | Рабочие площадки (526233) | Короба, шахта (–) | Колонны, решетки (–) | Общая масса (т) | Масса потребности в металле по кварталам (заполняется изготовителем), (т): I | II | III | IV | Заполняется в 4 |
|---|---|---|---|---|---|---|---|---|---|---|---|---|---|---|---|---|---|---|
| Балки двутавровые и швеллеры стальные специальные ГОСТ 19425-74* | Вст3 сп5 ТУ14-1-3023-80 | I 36М | 1 | | | | | | 8,3 | | | | 8,3 | | | | | |
| | Итого | | 2 | 14460 | 5392 | | | | 8,3 | | | | 8,3 | | | | | |
| Двутавры с параллельными гранями полок ТУ14-2-24-72 | Вст3 кп2 ТУ14-1-3023-80 | I 20Б1 | 3 | | | | | | | 4,2 | | | 4,2 | | | | | |
| | | I 26Б1 | 4 | | | | | | | 1,0 | | | 1,0 | | | | | |
| | | I 30Б2 | 5 | | | | | | | 1,0 | | | 1,0 | | | | | |
| | | I 40Б1 | 6 | | | | | | | 1,2 | | | 1,2 | | | | | |
| | Итого | | 7 | 11240 | 24511 | | | | | 7,4 | | | 7,4 | | | | | |
| Всего профиля | | | 8 | | | | | | | 7,4 | | | 7,4 | | | | | |
| Сталь горячекатаная балки двутавровые сортамент ГОСТ 8239-72* | Вст3кп2 ТУ14-1-3023-80 | I 16 | 9 | | 24147 | | | | | 0,3 | | | 0,3 | | | | | |
| | Итого | | 10 | 11240 | | | | | | 0,3 | | | 0,3 | | | | | |
| Сталь горячекатаная швеллеры сортамент ГОСТ 8240-72 | Вст3кп2 ТУ14-1-3023-80 | [ 8 | 11 | | 26132 | | | | | | 0,9 | | 0,9 | | | | | |
| | | [ 12 | 12 | | 26158 | | | | 0,03 | 1,02 | | | 1,05 | | | | | |
| | | [ 16 | 13 | | 26182 | | | | | 3,2 | | | 3,2 | | | | | |
| | | [ 18 | 14 | | 26212 | | | | | 0,1 | | | 0,1 | | | | | |
| | | [ 20 | 15 | | 26239 | | | | 0,2 | 0,3 | | | 0,5 | | | | | |
| | | [ 22 | 16 | | 26255 | | | | | 7,0 | | | 7,0 | | | | | |
| | | [ 30 | 17 | | 26310 | | | | | 3,0 | | | 3,0 | | | | | |
| | Итого | | 18 | 11240 | | | | | 0,23 | 14,62 | 0,9 | | 15,75 | | | | | |
| Всего профиля | | | 19 | | | | | | 0,23 | 14,62 | 0,9 | | 15,75 | | | | | |
| Сталь прокатная угловая равнополочная ГОСТ 8509-72* | Вст3 кп2 ТУ14-1-3023-80 | ∠50×5 | 20 | | | | | | | 1,5 | 0,1 | | 1,6 | | | | | |
| | | ∠63×5 | 21 | | | | | | 0,1 | 2,6 | 0,5 | | 3,2 | | | | | |
| | | ∠100×7 | 22 | | | | | | 0,02 | 0,05 | | | 0,07 | | | | | |
| | | ∠100×10 | 23 | | | | | | | 0,1 | | | 0,1 | | | | | |
| | | ∠125×10 | 24 | | | | | | | 0,8 | | | 0,8 | | | | | |
| | | | 25 | | | | | | | | | | | | | | | |
| | Итого | | 26 | 11240 | 21113 | | | | 0,12 | 5,05 | 0,6 | | 5,77 | | | | | |
| Всего профиля | | | 27 | | | | | | 0,12 | 5,05 | 0,6 | | 5,77 | | | | | |
| Сталь прокатная угловая неравнополочная ГОСТ 8510-72* | Вст3 кп2 ТУ14-3023-80 | L100×63×7 | 28 | | | | | | | 0,1 | | | 0,1 | | | | | |
| | Итого | | 29 | 11240 | 22225 | | | | | 0,1 | | | 0,1 | | | | | |
| Сталь горячекатаная круглая ГОСТ 2590-71* | Вст3 кп2 ТУ14-1-3023-80 | Ф8 | 30 | | | | | | | 0,01 | | | 0,01 | | | | | |
| | | Ф10 | 31 | | | | | | | 0,01 | | | 0,01 | | | | | |
| | | Ф16 | 32 | | | | | | | 1,9 | | | 1,9 | | | | | |
| | Итого | | 33 | 11240 | 11118 | | | | | 1,92 | | | 1,92 | | | | | |
| Всего профиля | | | 34 | | | | | | | 1,92 | | | 1,92 | | | | | |

Инв. № подл. | Подпись и дата | Взам. инв. №

8689/6 67

Привязан

Инв. №

ТП 904-1-55.84-КМ

Компрессорная станция 6К-25ДО с осушкой воздуха.

| | | | Стадия | Лист | Листов |
|---|---|---|---|---|---|
| Проектн. | Макарова | | Р | 2 | |
| Инженер | Андреева | | | | |
| Ст. инж. | Макарова | | | | |
| Рук. гр. | Мовчинов | | | | |
| Нач. отд. | Смыкалин | | | | |
| Гл. спец. | Есипченко | | | | |
| Н. контр. | Луценко | | | | |
| ГИП | Ватлинский | | | | |

Техническая спецификация металла на объект. (начало)

Госстрой СССР Ростовский Промстройниипроект

Альбом V

Типовой проект 90[illegible]-1-[illegible]

Согласовано

| Вид профиля и ГОСТ, ТУ | Марка металла и ГОСТ | Обозначение и размер профиля (мм) | № № по порядку | Марки металла | Вид профиля | Размер профиля | Количество (шт.) | Длина, мм | Масса металла по чертежам КЖ: подвесной путь | Масса металла по чертежам КЖ: площадка обслуживания | Масса металла по чертежам КЖ: кожух фартука | Масса металла по чертежам КЖ: решетки | Общая масса (т) | Масса потребности в металле по кварталам (заполняется изготовителем), (т): I | II | III | IV | Заполняется в Ц |
|---|---|---|---|---|---|---|---|---|---|---|---|---|---|---|---|---|---|---|
| | | | | | | | | | 526255 | 526255 | | | | | | | | |
| Полоса стальная горячекатаная сортамент ГОСТ 103-76 | Вст3кп2 ТУ14-1-3023-80 | -50×5 | 35 | | | | | | | 0,1 | 0,1 | | 1,5 | | | | | |
| | | -60×6 | 36 | | | | | | | | | | 0,2 | | | | | |
| | | | | | | | | | | | | | | | | | | |
| | Итого | | | | | | | | | | | | 1,7 | | | | | |
| Всего [illegible] | | | | | | | | | | 1,6 | 0,1 | | 1,7 | | | | | |
| | | | | | | | | | | 1,6 | 0,1 | 0,3 | 0,3 | | | | | |
| | | | | | | | | | | | | | 10,2 | | | | | |
| | | | | | | | | | | | 10,2 | | 0,13 | | | | | |
| | | [illegible] | 39 | | | | | | | | | | 0,27 | | | | | |
| | | [illegible] | 40 | | | | | | | | | | 0,05 | | | | | |
| Сталь листовая горячекатаная ГОСТ 19903-74* | Вст3кп2 ТУ14-1-3023-80 | δ=6 | 41 | | | | | | 0,03 | 0,1 | | | 0,2 | | | | | |
| | | δ=8 | 42 | | | | | | 0,2 | 0,07 | | | | | | | | |
| | | δ=10 | 43 | | | | | | | 0,05 | | | | | | | | |
| | | δ=12 | 44 | | | | | | | 0,2 | | | | | | | | |
| | | | | | | | | | | | | | | | | | | |
| | | | | | | | | | | | | | | | | | | |
| | Итого | | 45 | 11240 | 71110 | | | | 0,23 | 0,42 | 10,2 | 0,3 | 11,15 | | | | | |
| Всего профиля | | | 46 | | | | | | 0,23 | 0,42 | 10,2 | 0,3 | 11,15 | | | | | |
| Листы стальные ромбическим и чечевичным рифлением ГОСТ 8568-77* | Вст3кп2 ТУ14-1-3023-80 | δ=5 | 47 | | | | | | | 14,0 | | | 14,0 | | | | | |
| | Итого | | 48 | 11240 | 71315 | | | | | 14,0 | | 0,01 | 0,01 | | | | | |
| Лента холоднокатаная из низкоуглеродистой рессорной стали Технические условия ГОСТ 503-81 | Вст3кп2 ТУ14-1-3023-80 | -14×1,8 | 49 | | | | | | | | | 0,01 | 0,01 | | | | | |
| | Итого | | 50 | 11240 | – | | | | | | | | 1,5 | | | | | |
| Прокат гнутый швеллеры неравнополочные ГОСТ 8278-83* | Вст3кп2 ТУ14-1-3023-80 | [80×50×4 | 51 | | | | | | 0,8 | 0,7 | | | 1,5 | | | | | |
| | Итого | | 52 | | | | | | 0,8 | 0,7 | | 0,01 | 0,01 | | | | | |
| Проволока стальная низкоуглеродистая общего назначения ГОСТ 3282-74* | Вст3кп2 ТУ14-1-3023-80 | Ф3 | 53 | | | | | | | | | | | | | | | |
| | Итого | | 54 | 11240 | – | | | | | | | 0,01 | 0,01 | | | | | |
| Сетки стальные плетеные одинарные. Технические условия ГОСТ 5336-80 | Вст3кп2 ТУ14-1-3023-80 | Р20-1,6 | 55 | | | | | | | | | 0,03 | 0,03 | | | | | |
| | Итого | | 56 | 11240 | – | | | | | | | 0,03 | 0,03 | | | | | |
| Трубы стальные электросварные с вогнутой полкой ТУ14-3-194-73 | Вст3кп2 ТУ14-1-3023-80 | Труба 28×2,5×1,8 | 57 | | | | | | | | | 0,3 | 0,3 | | | | | |
| | Итого | | 58 | 11240 | 9866 | | | | | | | 0,3 | 0,3 | | | | | |
| Итого масса металла | | | 59 | | | | | | 9,68 | 46,11 | 11,8 | 0,65 | 68,24 | | | | | |
| Лестницы лист Ч | | | 60 | | | | | | | | | | 3,73 | | | | | |
| Всего масса металла | | | 61 | | | | | | | | | | 71,97 | | | | | |
| В том числе по маркам | Вст3сп5 | | 62 | 14460 | | | | | | | | | 8,30 | | | | | |
| | Вст3кп2 | | 63 | 11240 | | | | | | | | | 63,67 | | | | | |
| Масса поставки элементов по кварталам, т (заполняется заказчиком) | | I | | | | | | | | | | | | | | | | |
| | | II | | | | | | | | | | | | | | | | |
| | | III | | | | | | | | | | | | | | | | |
| | | IV | | | | | | | | | | | | | | | | |

Инв.№ подл. | Подпись и дата | Взам. инв.№

| | | | |
|---|---|---|---|
| Проверил | Макарова | | |
| Инженер | Андреева | | |
| Ст. инж. | Макарова | | |
| Рук. гр. | Моргунов | | |
| Нач. отд. | Смакьянц | | |
| Гл. спец. | Бобриченко | | |
| Н. контр. | Лущенко | | |
| ГИП | Остащевский | | |

8689/6 68

Привязан

Инв.№

ТП 904-1-55.84 КМ

Компрессорная станция 6К-250А0 с осушкой воздуха.

| Стадия | Лист | Листов |
|---|---|---|
| Р | 3 | |

Техническая спецификация металла на объект (окончание)

Госстрой СССР Ростовский Промстройниипроект

| Вид профиля и ГОСТ, ТУ | Марка металла и ГОСТ | Обозначение и размер профиля (мм) | №№ по порядку | Код: Марки металла | Код: Вида профиля | Код: Размера профиля | Количество (шт) | Длина (мм) | Масса металла по элементам констр. т. Лестницы (код элемента конструк 526242) | Площадки (526243) | Ограждения (526244) | | Общая масса (т) | Масса потребности в металле по кварталам (заполняется изготовителем) (т) I | II | III | IV | Заполняется в ц |
|---|---|---|---|---|---|---|---|---|---|---|---|---|---|---|---|---|---|---|
| Сталь прокатная угловая равнополочная ГОСТ 8509-72* | Вст3кп2 ТУ14-1-3023-80 | L 25×3 | 1 | | | | | | | | 0,14 | | 0,14 | | | | | |
| | | L 75×6 | 2 | | | | | | 0,03 | 0,10 | | | 0,13 | | | | | |
| | Итого | | 3 | 11240 | 21113 | | | | 0,03 | 0,10 | 0,14 | | 0,27 | | | | | |
| Всего профиля | | | 4 | | | | | | 0,03 | 0,10 | 0,14 | | 0,27 | | | | | |
| Сталь листовая горячекатаная ГОСТ 19903-74* | Вст3кп2 ТУ14-1-3023-80 | δ=4 | 5 | | | | | | 0,03 | 0,02 | | | 0,05 | | | | | |
| | | δ=6 | 6 | | | | | | 0,06 | | | | 0,06 | | | | | |
| | | δ=8 | 7 | | | | | | | 0,04 | | | 0,04 | | | | | |
| | Итого | | 8 | 11240 | 71110 | | | | 0,09 | 0,06 | | | 0,15 | | | | | |
| Всего профиля | | | 9 | | | | | | 0,09 | 0,06 | | | 0,15 | | | | | |
| Сталь листовая холоднокатаная ГОСТ 19904-74* | Вст3кп2 ТУ14-1-3023-80 | δ=2 | 10 | | | | | | | 1,03 | | | 1,03 | | | | | |
| | | δ=2,5 | 11 | | | | | | 0,25 | | | | 0,25 | | | | | |
| | Итого | | 12 | 11240 | 72117 | | | | 0,25 | 1,03 | | | 1,28 | | | | | |
| Всего профиля | | | 13 | | | | | | 0,25 | 1,03 | | | 1,28 | | | | | |
| Листы стальные с ромбическим и чечевичным рифлением ГОСТ 8568-77* | Вст3кп2 ТУ14-1-3023-80 | δ=4 | 14 | | | | | | 0,12 | 0,16 | | | 0,28 | | | | | |
| | Итого | | 15 | 11240 | 71315 | | | | 0,12 | 0,16 | | | 0,28 | | | | | |
| Проволока из углеродистой конструкционной стали. Технические условия ГОСТ 17305-71 | Вст3кп2 ТУ-14-1-3023-80 | Ф5 | 16 | | | | | | | 0,23 | | | 0,23 | | | | | |
| | Итого | | 17 | 11240 | — | | | | | 0,23 | | | 0,23 | | | | | |
| Профиль гнутый швеллеры равнополочные ГОСТ 8278-75* | Вст3кп2 ТУ14-1-3023-80 | [160×50×4 | 18 | | | | | | | 0,18 | | | 0,18 | | | | | |
| | | [180×50×4 | 19 | | | | | | 0,44 | | | | 0,44 | | | | | |
| | Итого | | 20 | 11240 | 73240 | | | | 0,44 | 0,18 | | | 0,62 | | | | | |
| Всего профиля | | | 21 | | | | | | 0,44 | 0,18 | | | 0,62 | | | | | |
| Швеллеры стальные гнутые неравнополочные ГОСТ 8281-80 | Вст3кп2 ТУ14-1-3023-80 | L 50×40×12×2,5 | 22 | | | | | | | | 0,56 | | 0,56 | | | | | |
| | Итого | | 23 | 11240 | 74136 | | | | | | 0,56 | | 0,56 | | | | | |
| Профиль гнутый ЦМТУ2-130-70 | Вст3кп2 ТУ14-1-3023-80 | {90×30×25×3 | 24 | | | | | | | | 0,34 | | 0,34 | | | | | |
| | Итого | | 25 | 11240 | — | | | | | | 0,34 | | 0,34 | | | | | |
| Итого масса металла | | | 26 | | | | | | 0,93 | 1,76 | 1,04 | | 3,73 | | | | | |
| Всего масса металла | | | 27 | | | | | | 0,93 | 1,76 | 1,04 | | 3,73 | | | | | |
| В том числе по маркам | | | 28 | | | | | | 0,93 | 1,76 | 1,04 | | 3,73 | | | | | |
| Масса поставки элементов по кварталам, т (заполняется заказчиком) | | I | | | | | | | | | | | | | | | | |
| | | II | | | | | | | | | | | | | | | | |
| | | III | | | | | | | | | | | | | | | | |
| | | IV | | | | | | | | | | | | | | | | |

Типовой проект 904-1-55.84 Альбом 6

8689/6 69

Привязан

Инв. №

| | | |
|---|---|---|
| Проверил | Макарова | |
| Инженер | Андреева | |
| Ст. инж. | Макарова | |
| Рук. гр. | Моргунов | |
| Нач. ОСП-1 | Саакьянц | |
| Гл. спец. ТО | Боярченко | |
| Н. контр. | Луценко | |
| ГИП | Осташевский | |

ТП 904-1-55.84-КМ

Компрессорная станция 6К-250А0 с осушкой воздуха.

| Стадия | Лист | Листов |
|---|---|---|
| Р | 4 | |

Техническая спецификация металла на лестницы.

Госстрой СССР Ростовский Промстройниипроект

Типовой проект 904-1-55.84-КМ Альбом 7

| Наименование конструкции по номенклатуре прейскуранта 07-03 | Позиции по прейскуранту 07-03 | № п.п. | Код конструкции | Масса конструкций т: Всего стали повыш. и высокой прочн. | по видам прокатной стали: широкополосные универсальные и фасонные | балки и швеллеры | крупносортная сталь | среднесортная сталь | мелкосортная сталь | толстолистовая сталь | универсальная сталь | тонколистовая сталь | листовые и фасонные | трубы | прочие | Всего | Количество шт. | Серия типовых конструкций |
|---|---|---|---|---|---|---|---|---|---|---|---|---|---|---|---|---|---|---|
| Типовые конструкции | | | | | | | | | | | | | | | | | | |
| Лестницы, площадки, ограждения | | | | | | | | | | | | | | | | | | |
| ЛР5 | 913 | 1 | 526242016 | | | | 0,01 | | | 0,01 | | 0,05 | 0,06 | | | 0,13 | 2 | 1.459-2 вып.1 |
| ЛР14 | 922 | 2 | 526247053 | | | | 0,02 | | | 0,02 | | 0,20 | 0,21 | | | 0,46 | 3 | |
| Л17 | 925 | 3 | 526242021 | | | | 0,01 | | | 0,10 | | | 0,09 | | | 0,20 | 1 | |
| ПЛ1 | 951 | 4 | 526244010 | | | | | | 0,01 | | | | 0,02 | | | 0,03 | 2 | |
| ПЛ2 | 951 | 5 | 526244010 | | | | | | 0,01 | | | | 0,02 | | | 0,03 | 2 | 1.459-2 вып.2 |
| ПЛ7 | 954 | 6 | 526244010 | | | | | | 0,02 | | | | 0,10 | | | 0,12 | 3 | |
| ПЛ8 | 954 | 7 | 526244010 | | | | | | 0,02 | | | | 0,10 | | | 0,12 | 3 | |
| ПЛ9 | 955 | 8 | 526244010 | | | | | | 0,01 | | | | 0,02 | | | 0,03 | 1 | |
| ПЛ10 | 955 | 9 | 526244010 | | | | | | 0,01 | | | | 0,02 | | | 0,03 | 1 | |
| ПР5 | 1075 | 10 | 526243014 | | | | 0,07 | | | 0,01 | | 0,09 | 0,13 | | 0,01 | 0,31 | 7 | 1.459-2 вып.1 |
| ПР14 | 1084 | 11 | 526243015 | | | | 0,02 | | | 0,01 | | 0,02 | 0,05 | | 0,01 | 0,11 | 2 | |
| ПП1 | 1157 | 12 | 526244020 | | | | | | 0,01 | | | | 0,06 | | | 0,07 | 6 | |
| ПП2 | 1158 | 13 | 526244020 | | | | | | 0,01 | | | | 0,04 | | | 0,05 | 4 | |
| ПП3 | 1159 | 14 | 526244020 | | | | | | 0,01 | | | | 0,03 | | | 0,04 | 2 | |
| ПП5 | 1161 | 15 | 526244020 | | | | | | 0,02 | | | | 0,19 | | | 0,21 | 12 | 1.459-2 вып.2 |
| ПП6 | 1162 | 16 | 526244020 | | | | | | 0,01 | | | | 0,02 | | | 0,03 | 1 | |
| ПП8 | 1164 | 17 | 526244020 | | | | | | 0,01 | | | | 0,03 | | | 0,04 | 1 | |
| ПП9 | 1165 | 18 | 526244020 | | | | | | 0,01 | | | | 0,03 | | | 0,04 | 1 | |
| ПП11 | 1167 | 19 | 526244021 | | | | | | 0,01 | | | | 0,09 | | | 0,10 | 2 | |
| ПП12 | 1168 | 20 | 526244021 | | | | | | 0,03 | | | | 0,20 | | | 0,23 | 4 | |
| П35 | 1147 | 21 | 526243023 | | | | 0,01 | | | 0,15 | | | 0,09 | | | 0,25 | 1 | |
| РН15-1 | 1434 | 22 | — | | | | | | | | | 0,96 | | | 0,22 | 1,19 | 80 | ТУ36-2044-77 |
| Не типовые конструкции | | | | | | | | | | | | | | | | | | |
| Подвесной путь | 18 | 23 | 526235010 | | | 8,79 | 0,12 | | | 0,24 | | | 0,82 | | | 10,07 | | |
| Рабочие площадки | 689 | 24 | 526233700 | | 7,62 | 15,37 | 5.41 | 1,55 | 1,97 | 14,85 | | | 0,72 | | | 47.96 | | |
| Корова, шахта | 718 | 25 | — | | | 0,93 | 0,72 | | | 10,51 | | | | | | 12,28 | | |
| Жалюзийные решетки | — | 26 | — | | | | | | 0,02 | | | 0,31 | | 0,31 | 0,03 | 0,68 | | |
| Итого | | 27 | | | 7,62 | 25,09 | 6,39 | 1,55 | 2,19 | 25,90 | | 1,63 | 3,14 | 0,31 | 0,27 | 74,83 | | |

Инв. № подл. | Подпись и дата | Взам. инв. №

8689/6 70

Привязан

Инв. №

ТП 904-1-55.84 – КМ

Компрессорная станция 6К-250АО с обушкой воздуха

| | | | |
|---|---|---|---|
| Гл. инж. | Макарова | | |
| Рук. гр. | Моргунов | | |
| Гл. спец. | Ольшанский | | |
| Н. контр. | Лощенко | | |

| Стадия | Лист | Листов |
|---|---|---|
| Р | 8 | |

Ведомость металлоконструкций по видам профилей

Госстрой СССР Ростовский Промстройниипроект

Инв. № подл. | Подпись и дата | Взам. инв. №

## Схема расположения подвесных путей

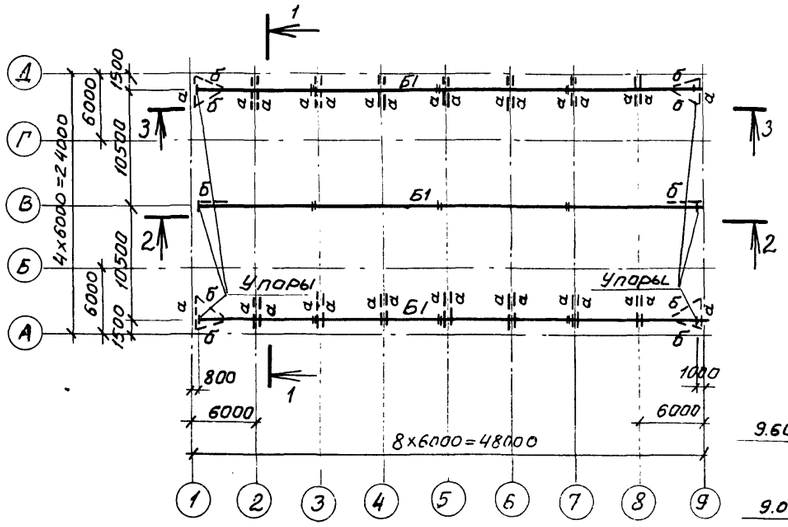


## 1 - 1

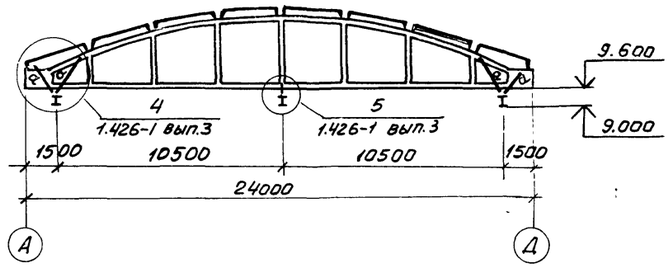


## 2 - 2

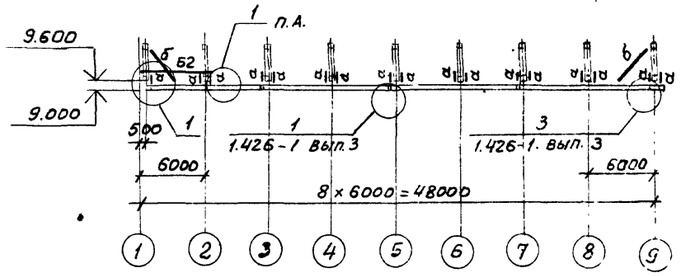


## 3 - 3

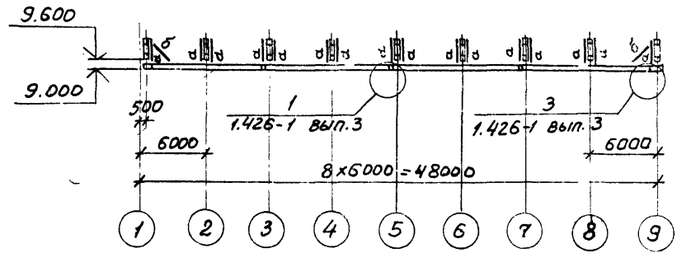


## 4 - 4

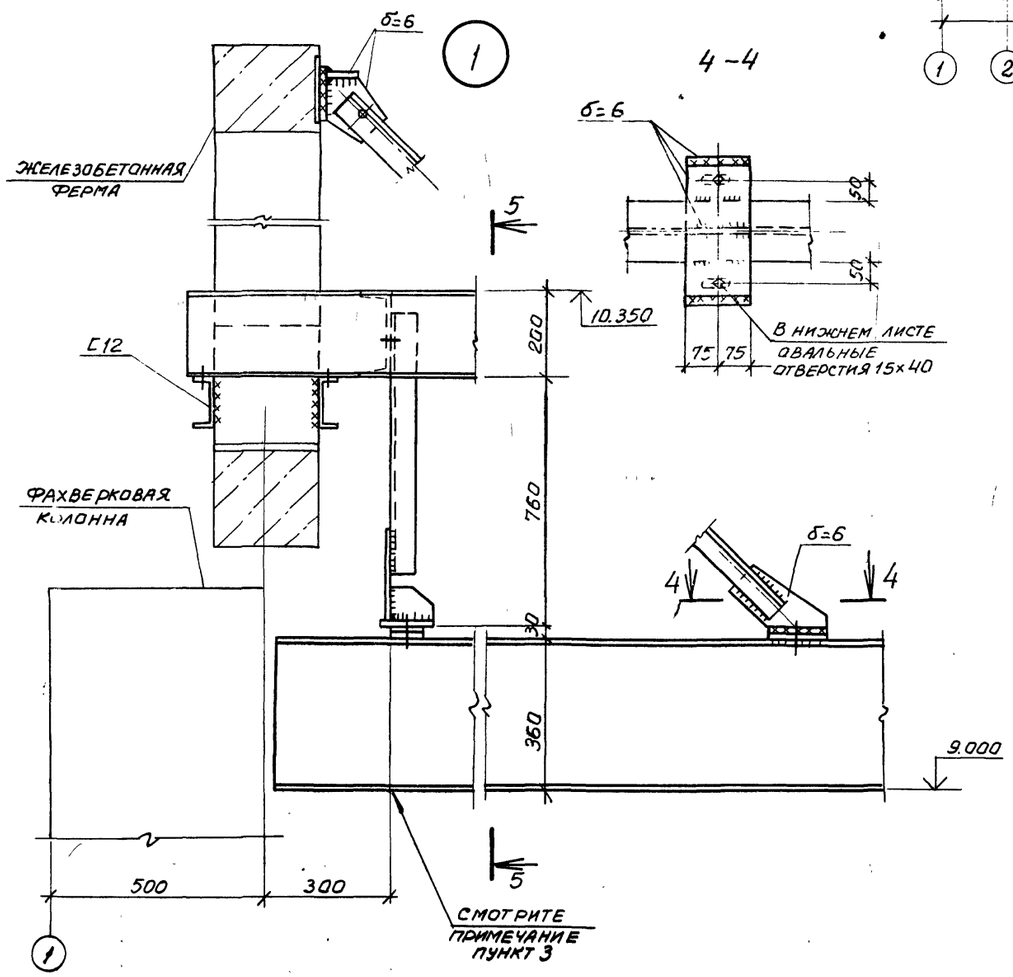


## 5 - 5

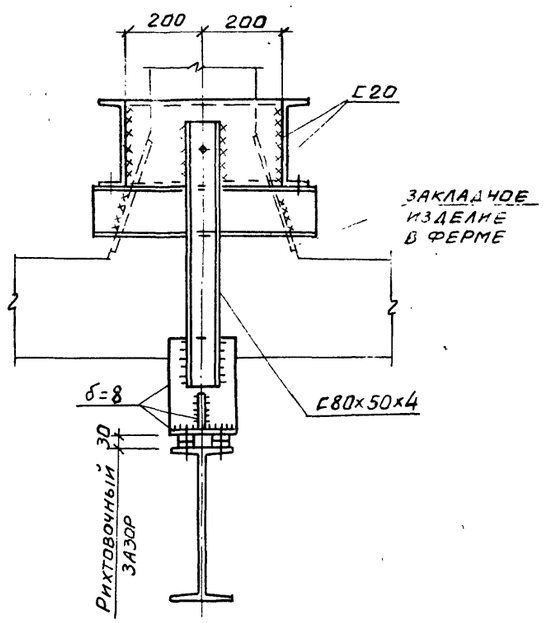


### Ведомость элементов

| Марка | Сечение: Эскиз | Сечение: Поз | Сечение: Состав | Опорные усилия: M, тс.м | Опорные усилия: N, тс | Опорные усилия: Q, тс | Группа констр. | Марка металла | Примечание |
|---|---|---|---|---|---|---|---|---|---|
| Б1 | I | | I36М | | | 9,9 | II | Вст3сп5 | |
| Б2 | I 400 | | 2С20 | — | — | 9,6 | IV | Вст3кп2 | |
| а | С | | С80×50×4 | — | 9,9 | — | IV | | |
| б | L | | L63×5 | — | — | — | IV | | По гибкости |
| | | | | | | | | | |
| | | | | | | | | | |

1. Конструкции сварные. Сварку элементов подвесных путей производить электродами Э42А по ГОСТ 9467-75.
2. Сварка ручная дуговая $h_ш$ =6 мм.
3. Упор условно не показан.

Привязан

Инв. №

8689/6 71

ТП 904-1-55.84 -КМ

Компрессорная станция 6К-250 АО с осушкой воздуха

| | | | |
|---|---|---|---|
| Проверил | Макарова | | |
| Инженер | Андреева | | |
| Ст. инж. | Макарова | | |
| Рук. гр. | Моргунов | | |
| Нач. ОСП-1 | Саакьянц | | |
| Гл. спец. т.о | Боярченко | | |
| Н. контр. | Луценко | | |
| ГИП | Осташевский | | |

Схема расположения подвесных путей.

Стадия: Р | Лист: 6 | Листов:

Госстрой СССР Ростовский Промстройниипроект

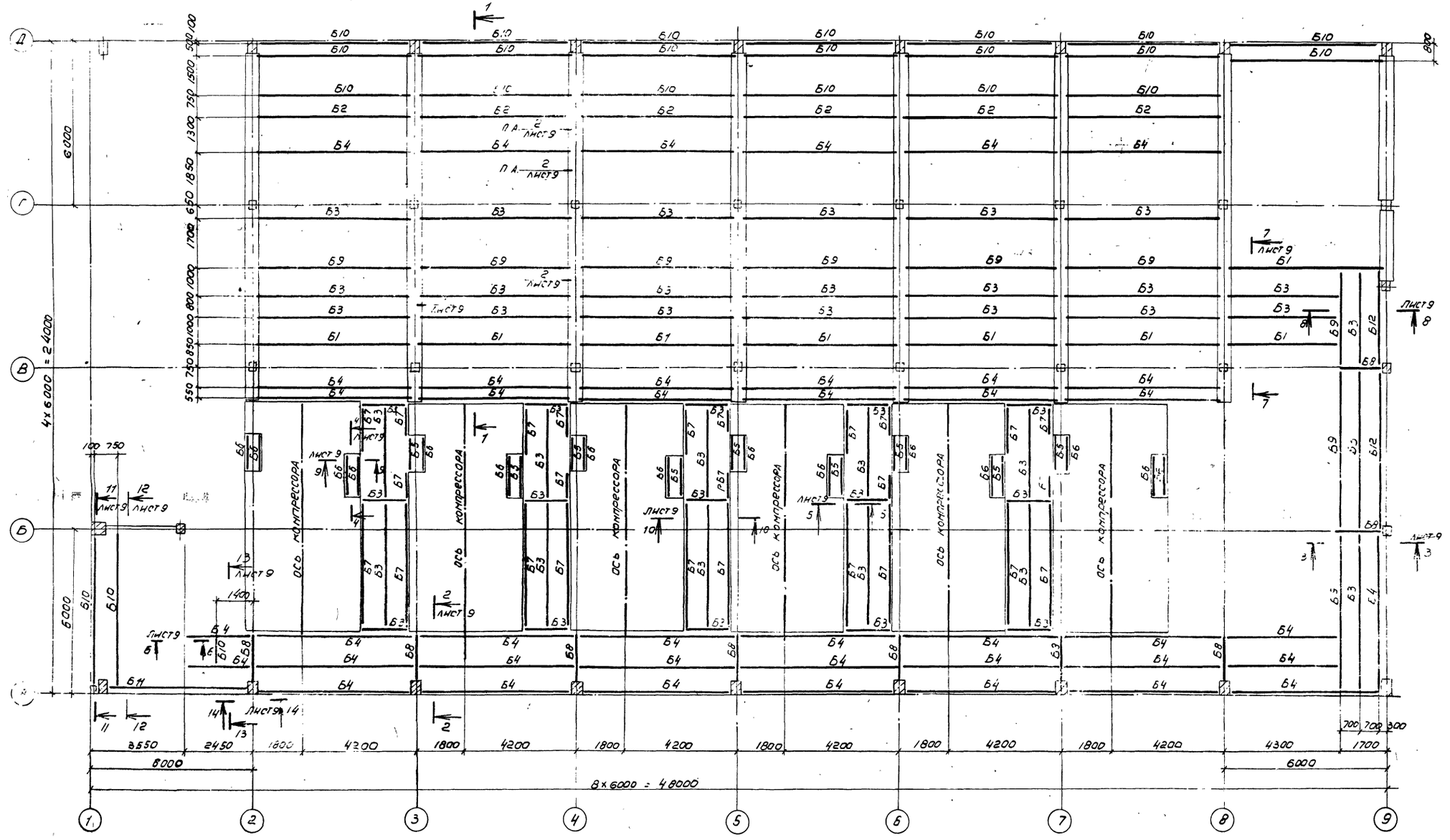


1-1

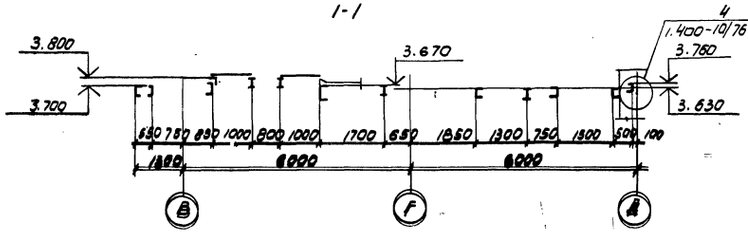


1. Сварку производить электродами Э42 по ГОСТ 9467-75.
2. Сварка ручная дуговая $h_w = 6$ мм
3. Ведомость элементов смотрите на листе 8.

8689/6 72

| | | | |
|---|---|---|---|
| Проверил | Макарова | | |
| Инженер | Андреева | | |
| Ст. инж. | Макарова | | |
| Рук. гр. | Мартунов | | |
| Нач. отд. | Сахарчук | | |
| Б. спец. | Бодрченко | | |
| Н. контр. | Яценко | | |
| ГИП | Остапенский | | |

ТП 904-1-55.84 КМ

КОМПРЕССОРНАЯ СТАНЦИЯ 6К-250А0 С ОСУШКОЙ ВОЗДУХА

| Стадия | Лист | Листов |
|---|---|---|
| Р | 7 | |

СХЕМА РАСПОЛОЖЕНИЯ ВАЛОК ПЕРЕКРЫТИЯ НА ОТМЕТКЕ 3.800. РАЗРЕЗЫ 1-1

Госстрой СССР РОСТОВСКИЙ ПРОМСТРОЙНИЙПРОЕКТ

Типовой проект 904-1-55.84 Альбом 6

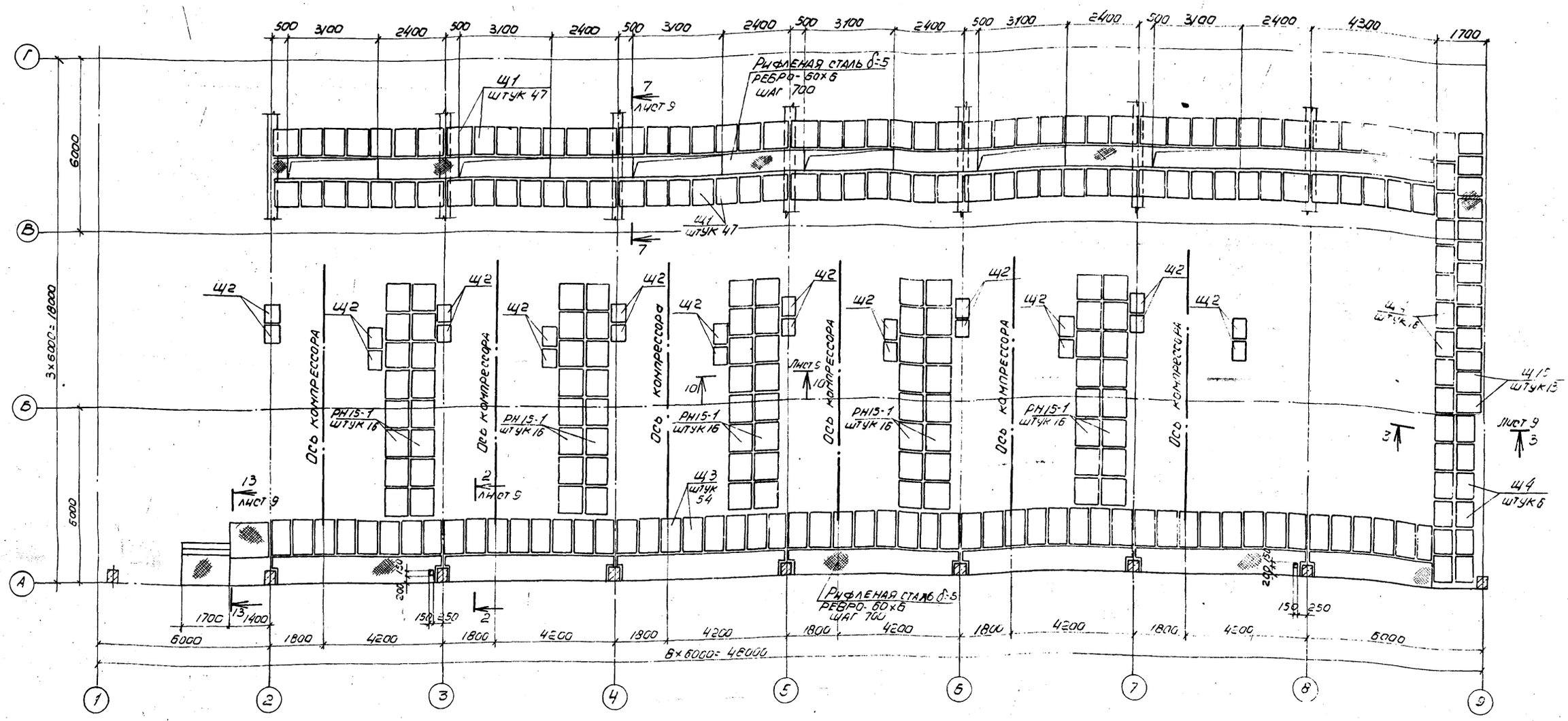


1. Сварку производить электродами Э42 по ГОСТ 9467-75.
2. Сварка ручная дуговая $h_w$=5мм.
3. Настил типа „Батайск" РН15-1 выполнить по ТУ 36-2044-77.
4. Временная нормативная нагрузка на перекрытие между компрессорами $g^н$=3.0кПа (300 кгс/м²), на остальные участки перекрытия $g^н$=6.0кПа (600 кгс/м²).
5. Схема ограждений дана на листе 17.

## Ведомость элементов

| Марка | Сечение: Эскиз | Поз | Состав | Опорные усилия: $M_1$ тсм | $N_1$ тс | Q тс | Группа констр. | Марка металла | Примечание |
|---|---|---|---|---|---|---|---|---|---|
| Б1 | 2 30 1 | 1 | С30 | — | — | 5.1 | IV | Вст3 кп2 | |
| | | 2 | L63×5 | — | — | — | IV | | Конструкт. |
| Б2 | I | | I26Б1 | — | — | 4.1 | IV | | |
| Б3 | I | | I20Б1 | — | — | 1.7 | IV | | |
| Б4 | [ | | С22 | — | — | 2.1 | IV | | |
| Б5 | 25 1 2 | 1 | L125×10 | — | — | 3.4 | IV | | |
| | | 2 | L63×5 | — | — | — | IV | | Конструкт. |
| Б6 | L | | L125×10 | — | — | 3.4 | IV | | |
| Б7 | L | | L63×5 | — | — | | IV | | Конструкт. |
| Б8 | I | | I16 | — | — | 3.3 | IV | | |
| Б9 | [ | | С30 | — | — | 5.1 | IV | | |

## Ведомость элементов

| Марка | Сечение: Эскиз | Поз. | Состав | Опорные усилия: $M_1$ тсм | $N_1$ тс | Q тс | Группа констр. | Марка металла | Примечание |
|---|---|---|---|---|---|---|---|---|---|
| Б10 | [ | | С16 | — | — | 0.8 | IV | Вст3 кп2 | |
| Б11 | I | | I30Б2 | — | — | 5.2 | IV | | |
| Б12 | 1 2 | 1 | С22 | — | — | 2.1 | IV | | |
| | | 2 | L50×5 | — | — | — | IV | | |
| Щ1 | Лист 14 | | | | | | IV | | |
| Щ2 | | | | | | | IV | | |
| Щ3 | | | | | | | IV | | |
| Щ4 | | | | | | | IV | | |
| Щ15 | | | | | | | IV | | |
| РН15-1 | ТУ 30-2044-77 | | | — | — | 4.7 | IV | | |
| α | L | | L63×5 | — | — | — | IV | | По гибкости |

Привязан

Инв. №

8689/6 73

| | | | |
|---|---|---|---|
| Провер. | Макарова | | |
| Инженер | Андреева | | |
| Ст. инж. | Макарова | | |
| Рук. гр. | Моргунов | | |
| Нач. отд. | Саакьянц | | |
| Гл. спец. | Сокрченко | | |
| Н. контр. | Луценко | | |
| ГИП | Осташевский | | |

ТП904-1-55.84-КМ

Компрессорная станция БК-250 АО с осушкой воздуха

| Стадия | Лист | Листов |
|---|---|---|
| Р | 8 | |

Схема расположения щитов перекрытия на отметке 3.800

Госстрой СССР Ростовский промстройниипроект

Типовой проект 904-1-55.84 КМ Альбом 6

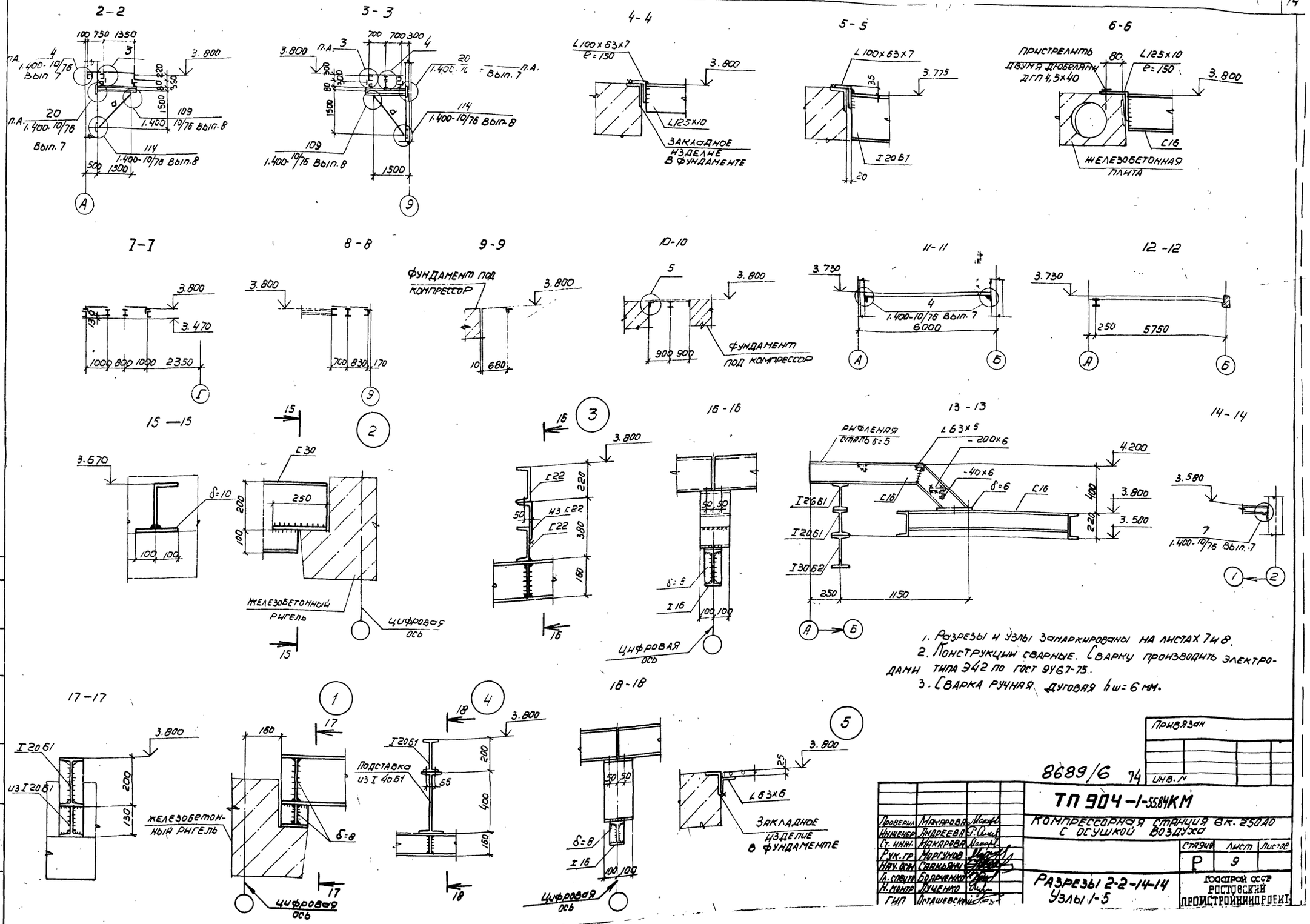


1. Разрезы и узлы занаркированы на листах 7 и 8.
2. Конструкции сварные. Сварку производить электродами типа Э42 по ГОСТ 9467-75.
3. Сварка ручная дуговая $h_w = 6$ мм.

| | | | |
|---|---|---|---|
| Проверил | Макарова | | |
| Инженер | Андреева | | |
| Ст. инж. | Макарова | | |
| Рук. гр. | Моргунов | | |
| Нач. отд. | Саакьянц | | |
| Гл. спец. | Бодрученко | | |
| Н. контр. | Луценко | | |
| ГИП | Осташевский | | |

Привязан

Инв. N

8689/6 74

ТП 904-1-55.84КМ

Компрессорная станция 6к. 250АО с осушкой воздуха

| Стадия | Лист | Листов |
|---|---|---|
| Р | 9 | |

Разрезы 2-2-14-14
Узлы 1-5

Госстрой СССР
Ростовский Промстройниипроект

Инв. N подл. | Подпись и дата | Взам. инв. N

ТИПОВОЙ ПРОЕКТ 904-1-1Ѵ-КМ. АЛЬБОМ

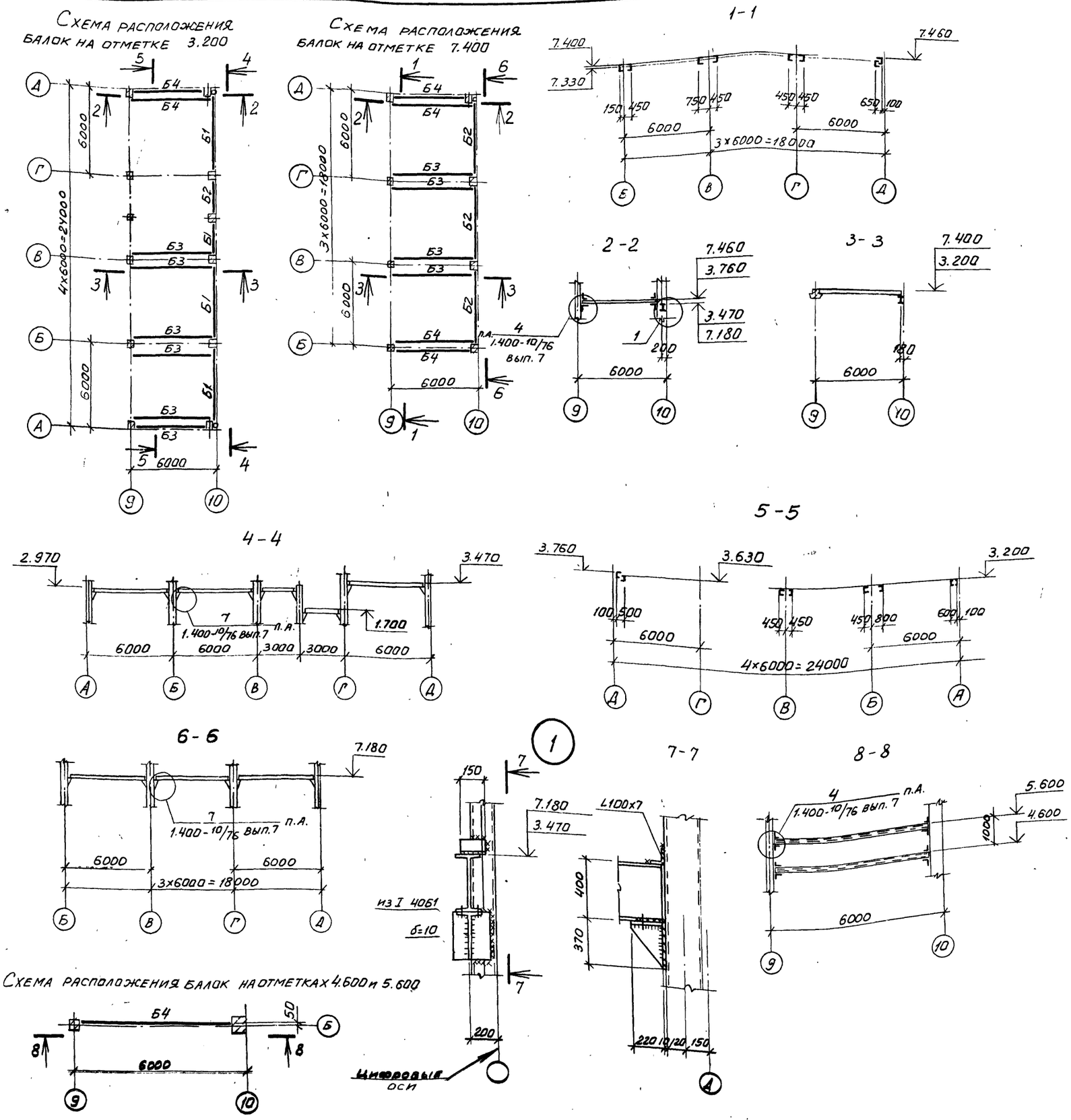


| ВЕДОМОСТЬ ЭЛЕМЕНТОВ | | | | | | | | | |
|---|---|---|---|---|---|---|---|---|---|
| МАРКА | СЕЧЕНИЕ | | | ОПОРНЫЕ УСИЛИЯ | | | ГРУППА КОНСТР. | МАРКА МЕТАЛЛА | ПРИМЕЧАНИЕ |
| | ЭСКИЗ | ПОЗ | СОСТАВ | M, ТС,М | $N_1$ ТС | Q, ТС | | | |
| Б1 | I | | I 40Б1 | — | — | 9.1 | IV | Вст3 кп2 | |
| Б2 | I | | I 30Б2 | — | — | 5.2 | IV | | |
| Б3 | [ | | [ 22 | — | — | 2.1 | IV | | |
| Б4 | [ | | [ 16 | — | — | 1.1 | IV | | |

1. Конструкции сварные. Сварку производить электродами Э42 по ГОСТ 9467-75.
2. Сварка ручная дуговая $h_ш$ = 6 мм.

8689/6 75

ПРИВЯЗАН

ИНВ. №

| | | |
|---|---|---|
| Проверил | Макарова | |
| Инженер | Андреева | |
| Ст. инж. | Макарова | |
| Рук. гр. | Моргунов | |
| Нач. ОСП-1 | Слакьянц | |
| Гл. спец. т.о. | Боярченко | |
| Н. контр. | Луценко | |
| ГИП | Осташевский | |

ТП 904-1-55.84-КМ

Компрессорная станция 6К-250А0 с осушкой воздуха

| Стадия | Лист | Листов |
|---|---|---|
| Р | 10 | |

Схема расположения балок на отметках 3.200, 4.600, 5.600, 7.400.

Госстрой СССР РОСТОВСКИЙ ПРОМСТРОЙНИИПРОЕКТ

Типовой проект 904-1-55.84 КМ. Альбом 6.

Инв.№ подл. | Подпись и дата | Взам.инв.№

# Схема расположения коробов электрокабелей

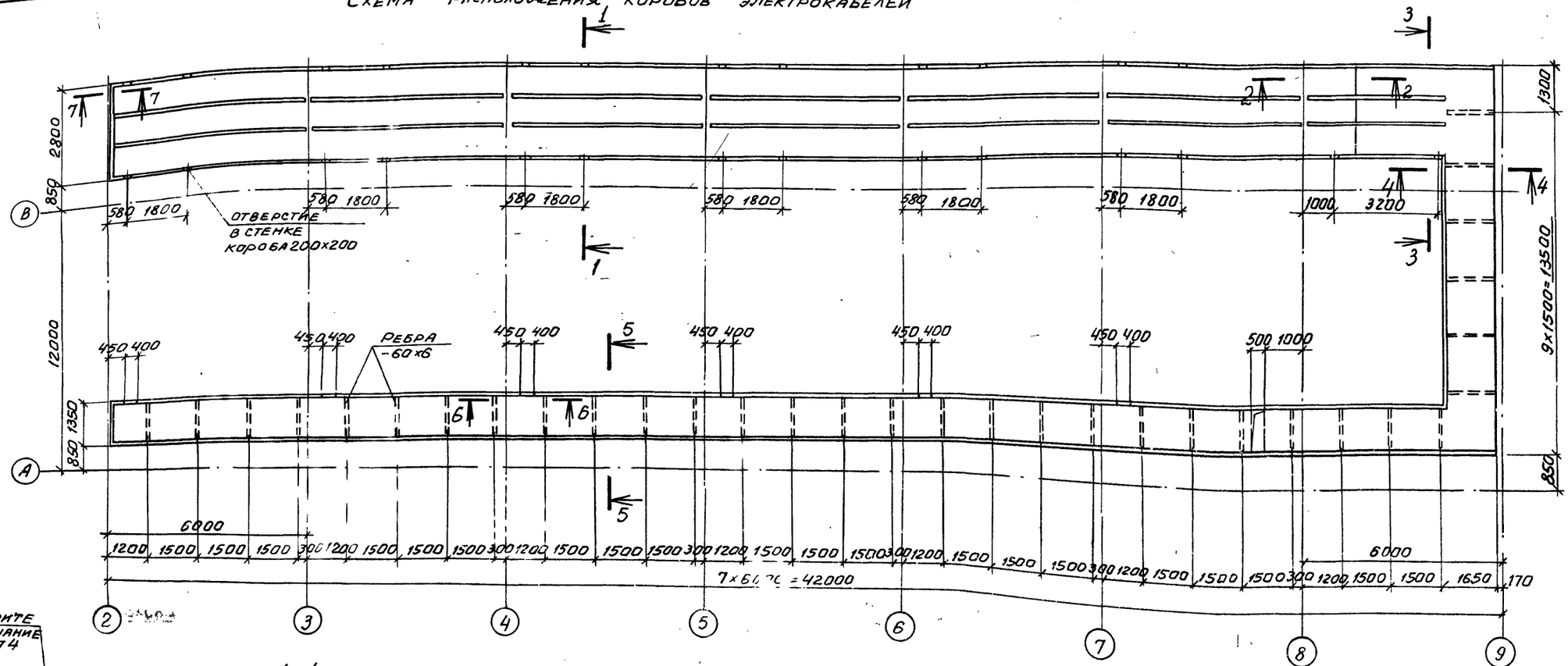


7 - 7

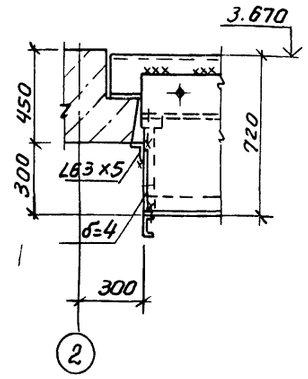


8 - 8

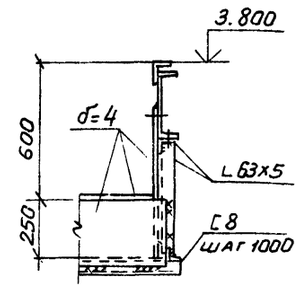


1 - 1

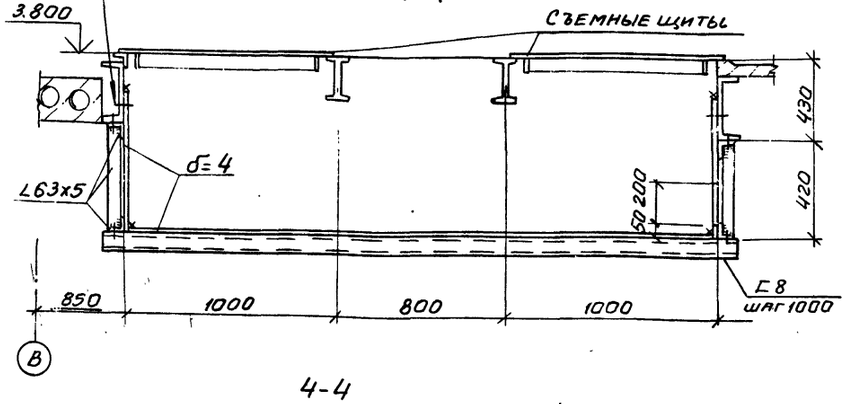


2 - 2

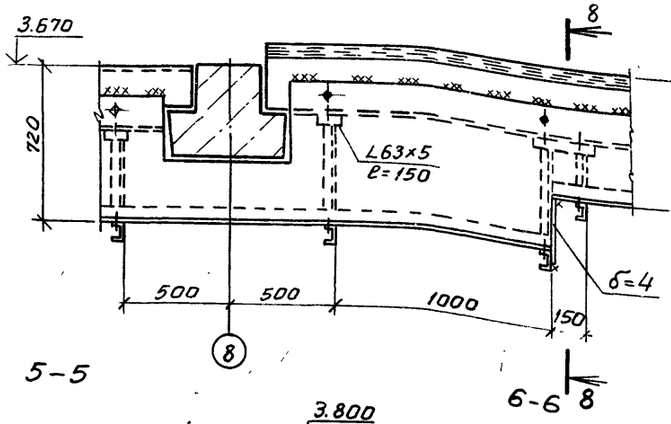


3 - 3

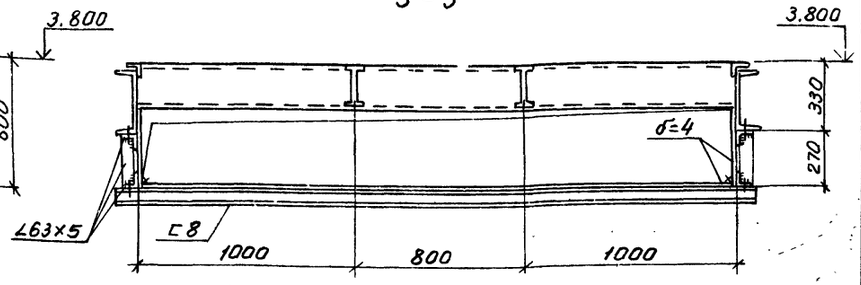


4 - 4

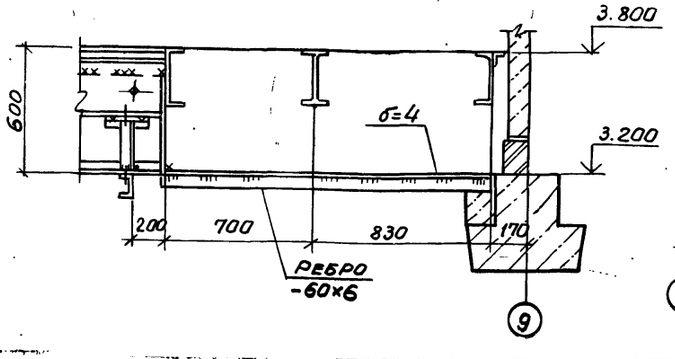


5 - 5

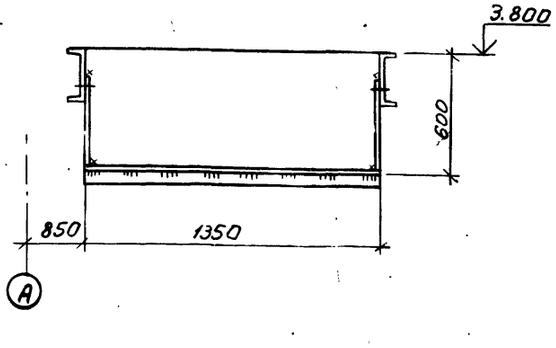


6 - 6

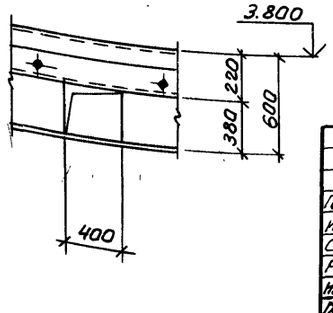


1. Шахту электрокабелей смотрите на листе 12.
2. Конструкции сварные. Сварку производить электродами Э42 по ГОСТ 9467-75.
3. Сварку коробов выполнять прерывистым швом $\frac{6-60}{200}$
4. Монтажные болты предусмотреть до установки плит перекрытия.
5. Съемные металлические щиты смотрите на листе 14.

Смотрите примечание пункт 4

Привязан.

Инв.№

8689/6 76

| | | | |
|---|---|---|---|
| ТП 904-1-55.84-КМ | | | |
| Компрессорная станция 6К-250АО с осушкой воздуха | | | |
| | Стадия | Лист | Листов |
| | Р | 11 | |
| Проверил Макарова | | | |
| Инженер Андреева | | | |
| Ст.инж. Макарова | | | |
| Рук.гр. Моргунов | | | |
| Нач.ОКП-1 Саакьянц | | | |
| Гл.спец.т.о Баврученко | | | |
| Н.контр. Луценко | | | |
| ГИП Осташевский | | | |
| Схема расположения коробов электрокабелей | Госстрой СССР РОСТОВСКИЙ ПРОМСТРОЙНИИПРОЕКТ | | |

Типовой проект 904-1-55.84 КМ. Альбом 6

Инв.№ подл. | Подпись и дата | Взам. инв.№

## Ведомость элементов

| Марка | Сечение: Эскиз | Поз | Состав | Опорные усилия: M, тс,м | N, тс | Q тс | Группа констр. | Марка металла | Примечание |
|---|---|---|---|---|---|---|---|---|---|
| С1 | | | 2Г63х5 | — | 1,2 | — | IV | Вст3кп2 | |
| С2 | | | Г20 | 0,01 | — | — | IV | Вст3кп2 | |
| | | | | | | | | | |

1-1

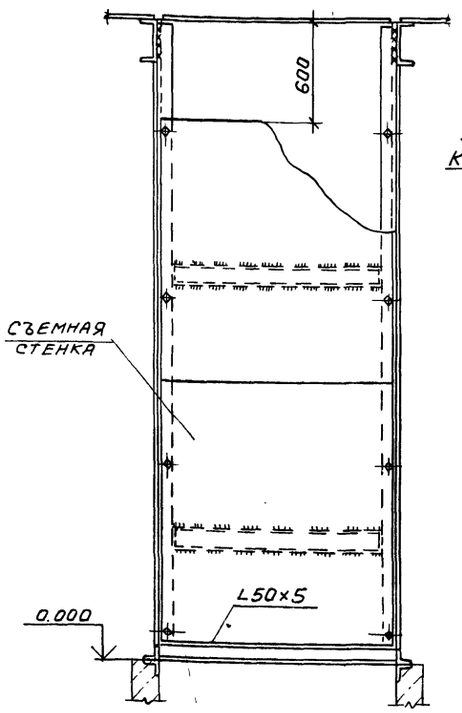


2-2

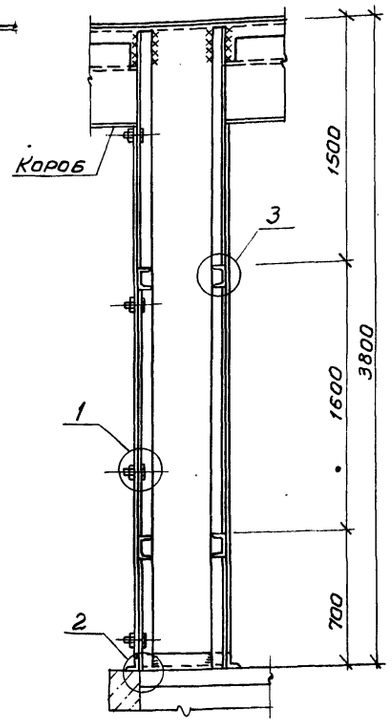


Шахта для электрокабелей

Схема расположения стоек трубопроводов

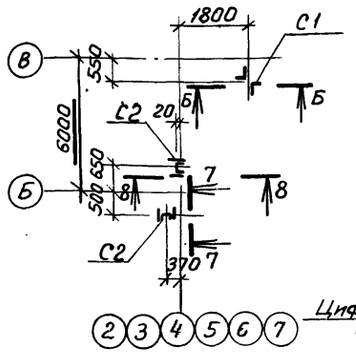


6-6

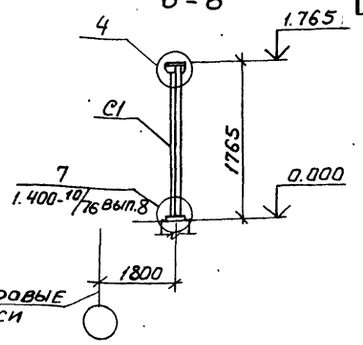


7-7

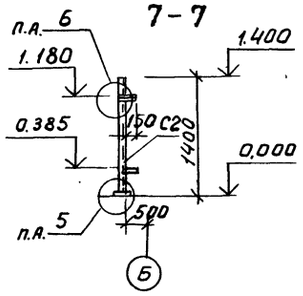


8-8

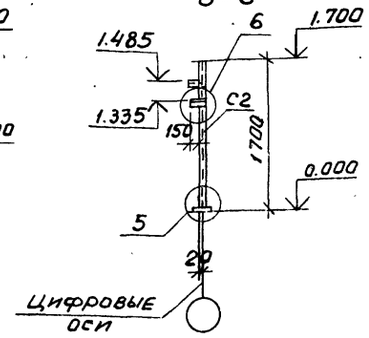


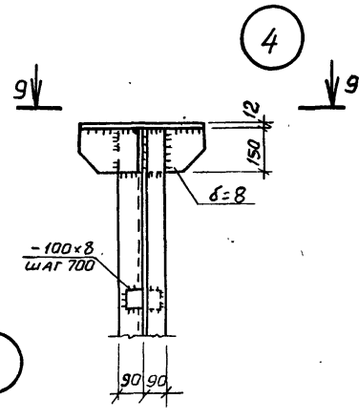


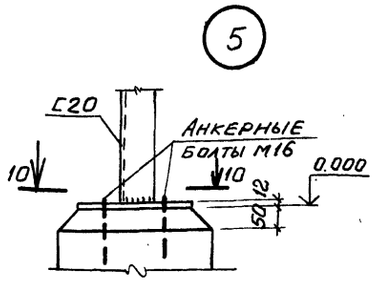


10-10

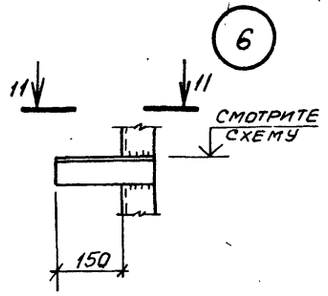


11-11

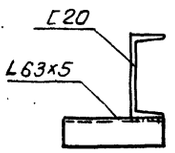


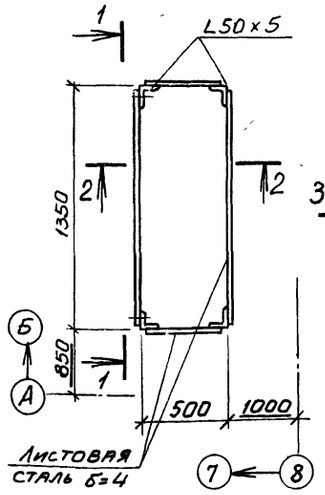


1

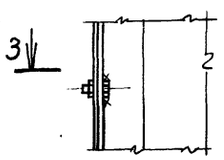


3-3

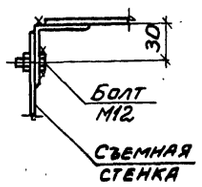


2

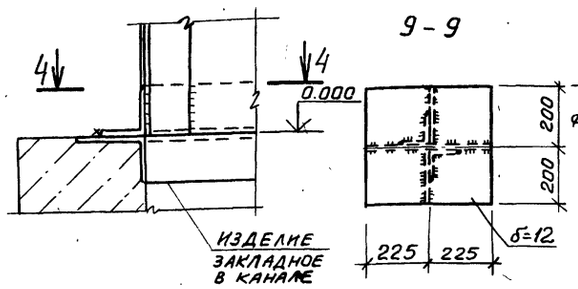


4-4

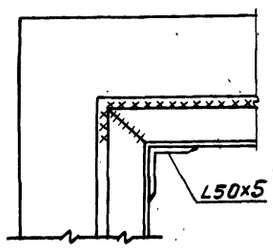


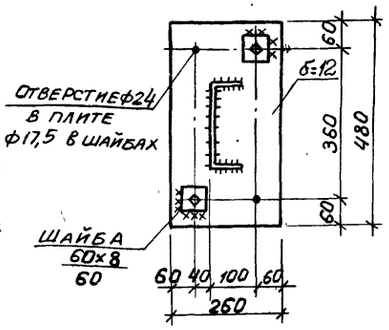


3

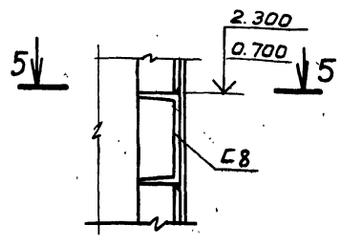


5-5

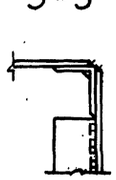

1. Конструкции сварные. Сварку производить электродами Э42 по ГОСТ 9467-75.
2. Сварку шахты выполнять сплошным швом высотой $h_ш$=4мм, остальные конструкции – $h_ш$=6мм
3. Монтаж конструкций производить на болтах нормальной точности и сварке, согласно узлам. Болты плотно затянуть, нарезку расчеканить.
4. Нагрузка на опоры трубопровода $N^н$=12 кН.
5. П. А. по аналогии.

Привязан

Инв.№

8689/6 77

| | | | | ТП904-1-55.84-КМ | | | |
|---|---|---|---|---|---|---|---|
| | | | | Компрессорная станция 6К-250АО с осушкой воздуха | | | |
| Проверил | Макарова | | | | Стадия | Лист | Листов |
| Инженер | Андреева | | | | Р | 12 | |
| Ст. инж. | Макарова | | | | | | |
| Рук. гр. | Моргунов | | | | | | |
| Нач. ОСП-1 | Салькянц | | | | | | |
| Гл. спец. ТО | Бовруенко | | | | | | |
| Н. контр. | Луценко | | | Шахта для электрокабелей. Схема расположения стоек трубопроводов. | Госстрой СССР Ростовский Промстройниипроект | | |
| ГИП | Осташевский | | | | | | |

Типовой проект 904-1-55.84-КМ Альбом 6

Схема расположения балок на отметке 3.800

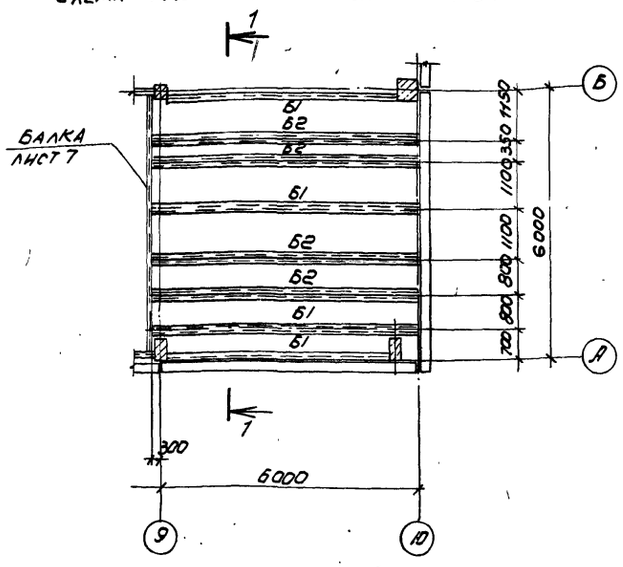


Схема расположения щитов на отметке 3.800

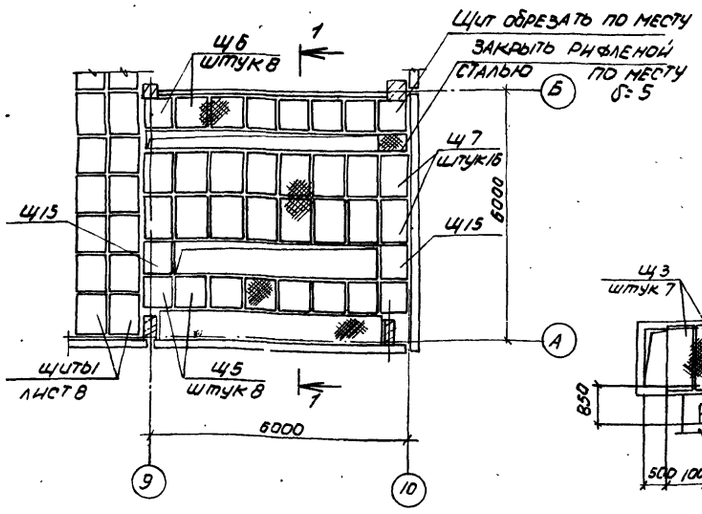


Схема расположения щитов на отметке 0.000

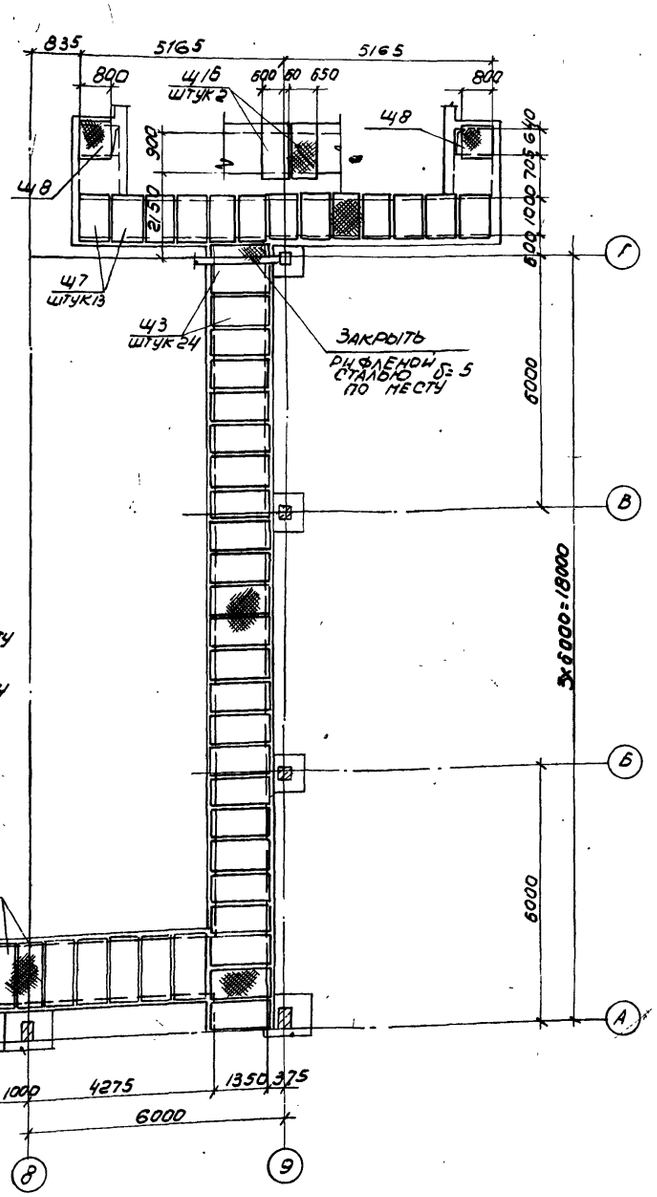


1-1

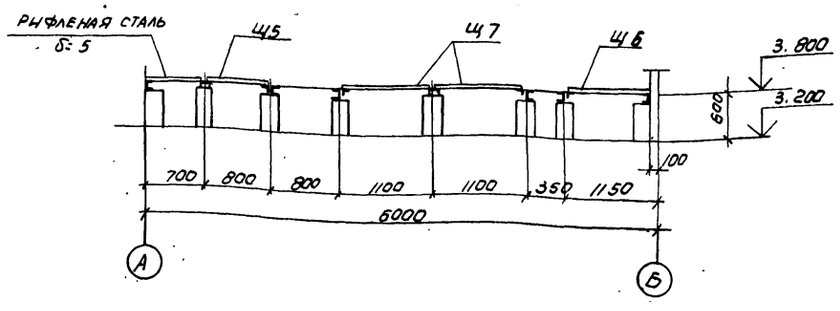


## Ведомость элементов

| Марка | Сечение: эскиз | Сечение: Поз | Сечение: состав | Опорные усилия: M, тсм | Опорные усилия: N, тс | Опорные усилия: Q, тс | Группа констр. | Марка металла | Примечание |
|---|---|---|---|---|---|---|---|---|---|
| Б1 | [ | | С12 | — | — | — | IV | Вст3 кп2 | конструкт |
| Б2 | 2 [ 1 | 1 | С12 | — | — | — | IV | | конструкт |
| | | 2 | L50×5 | — | — | — | IV | | конструкт |
| | | | | | | | | | |
| Щ3 | лист 14 | | | | | | IV | | |
| Щ5 | | | | | | | IV | | |
| Щ6 | | | | | | | IV | | |
| Щ7 | | | | | | | IV | | |
| Щ8 | | | | | | | IV | | |
| Щ15 | | | | | | | IV | | |
| Щ16 | | | | | | | IV | | |

1. Конструкции сварные. Сварку производить электродами Э42 по ГОСТ 9467-75.
2. Балки на отметке 3.800 приварить к закладным изделиям в бетонных столбиках по всей длине примыкания швом $h_ш$=6 мм.
3. Сварка ручная дуговая $h_ш$=6 мм.
4. Временная нормативная нагрузка на перекрытия $q^н$= 5.0 кПа (500 кгс/м²).

Привязан

Инв. №

8689/6 78

| | | | |
|---|---|---|---|
| Проверил | Макарова | | ТП 904-1-55.84 КМ |
| Инженер | Андреева | | Компрессорная станция 6К-250 АО с осушкой воздуха |
| Ст. инж. | Макарова | | Стадия: Р; Лист: 13; Листов: |
| Рук. гр. | Моргунов | | |
| Нач. осп. | Саакьянц | | |
| Гл. спец. | Бодруенко | | Схема расположения щитов и балок на отметках 3.800, 0.000 |
| Н. контр. | Пуценко | | |
| ГИП | Осташевский | | Госстрой СССР Ростовский промстройниипроект |

## Ведомость элементов

| Марка | Сечение: Эскиз | Сечение: Поз | Сечение: Состав | Опорные усилия: $M_1$ ТСм | Опорные усилия: $N_1$ ТС | Опорные усилия: $Q_1$ ТС | Группа констр. | Марка металла | Примечание |
|---|---|---|---|---|---|---|---|---|---|
| а | L | | L63x5 | — | — | — | IV | Вст3 кп2 | Конструкт. |
| Щ9 | Лист 14 | | | | | | IV | | |
| Щ10 | | | | | | | IV | | |
| Щ11 | | | | | | | IV | | |
| Щ12 | | | | | | | IV | | |
| Щ13 | | | | | | | IV | | |
| Щ14 | | | | | | | IV | | |

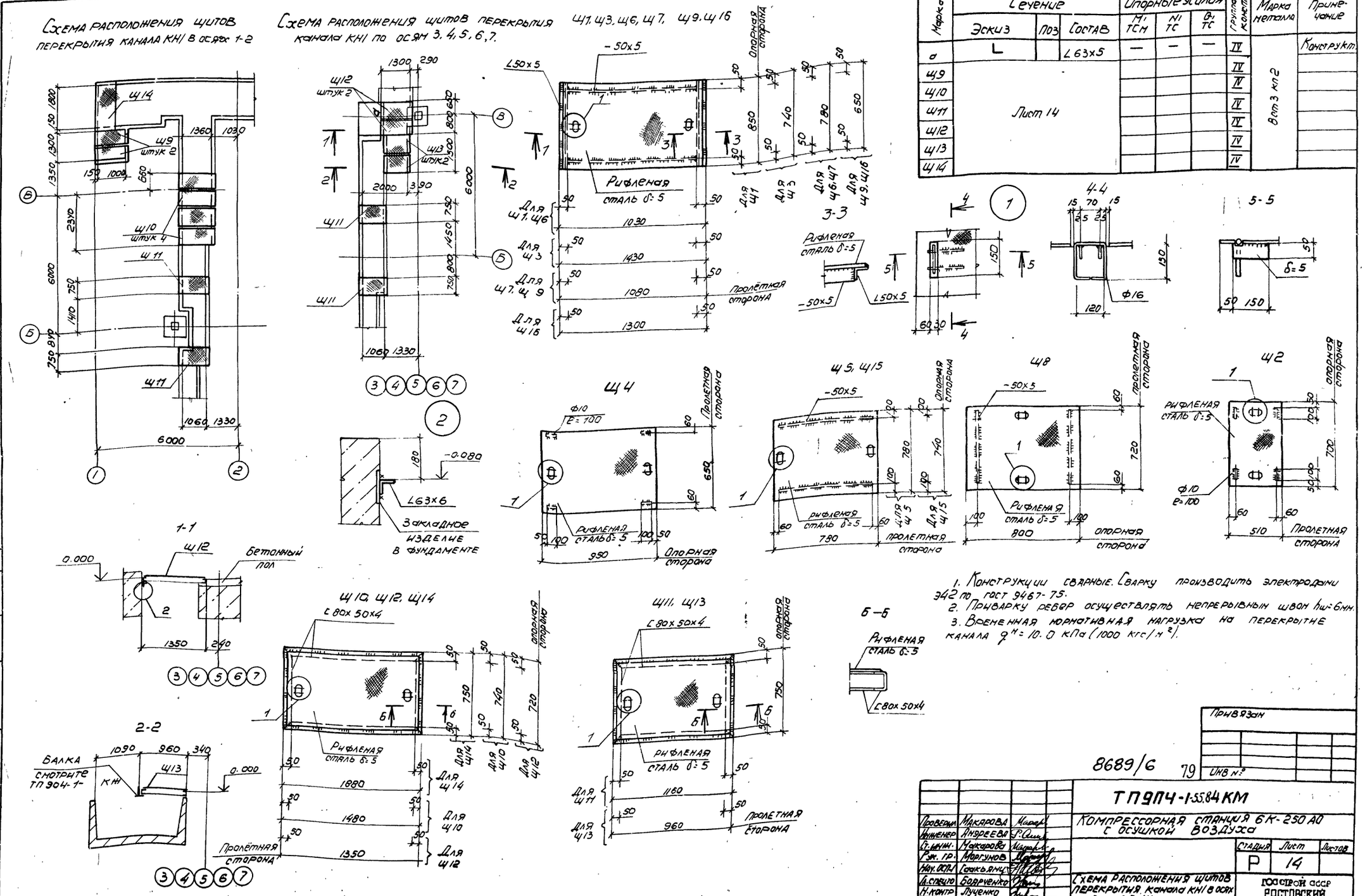


1. Конструкции сварные. Сварку производить электродами Э42 по гост 9467-75.
2. Приварку ребер осуществлять непрерывным швом $h_w$=6мм.
3. Временная нормативная нагрузка на перекрытие канала $q^н$=10.0 кПа (1000 кгс/м²).

8689/6 79

Привязан

Инв №

| | | | |
|---|---|---|---|
| Проверил | Макарова | | |
| Инженер | Андреева | | |
| Ст. инж. | Макарова | | |
| Рук. гр. | Моргунов | | |
| Нач. ОСПЛ | Саакьянц | | |
| Гл. спецто | Боярченко | | |
| Н. контр | Лученко | | |
| ГИП | Осташевский | | |

**ТП9ПЧ-1-55.84 КМ**

Компрессорная станция 6К-250 АО с осушкой воздуха

| Стадия | Лист | Листов |
|---|---|---|
| Р | 14 | |

Схема расположения щитов перекрытия канала КН1 в осях 1-2, 3, 4, 5, 6, 7. Щиты Щ1-Щ16

Госстрой СССР Ростовский Промстройниипроект

Типовой проект 904-1-55.84-КМ Альбом 6

Инв.№ подл. | Подпись и дата | Взам.инв.№

## Схема расположения жалюзийных решеток

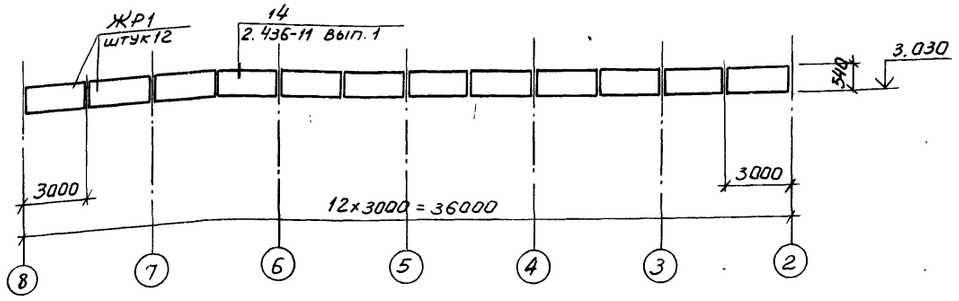


## Схема расположения кронштейнов по осям 3 и 8.

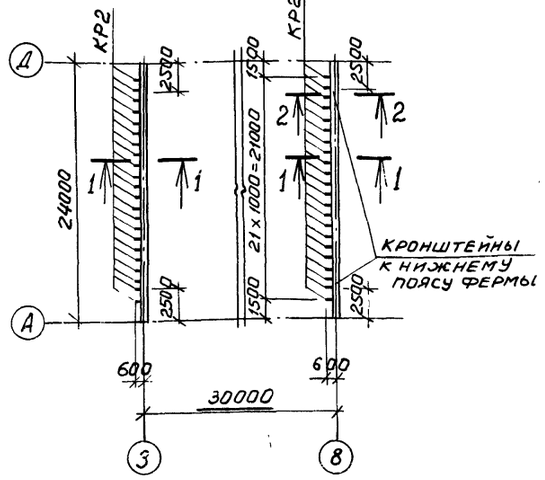


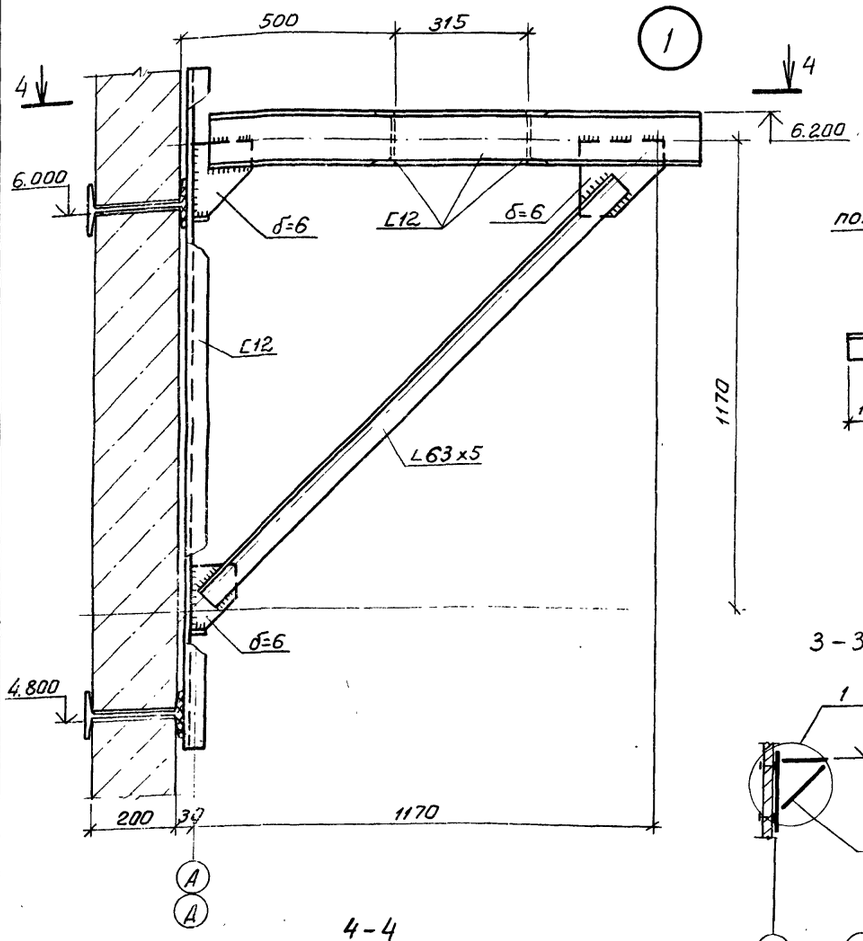


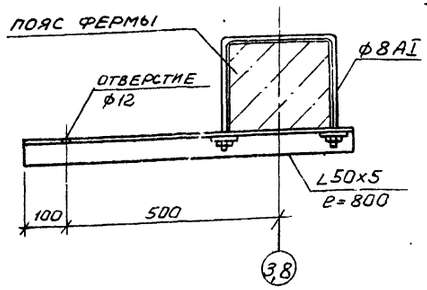


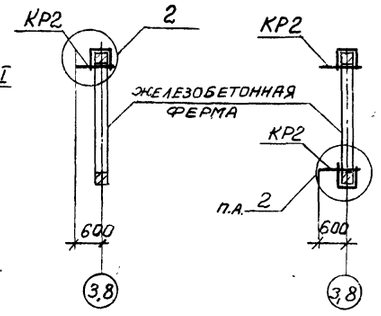


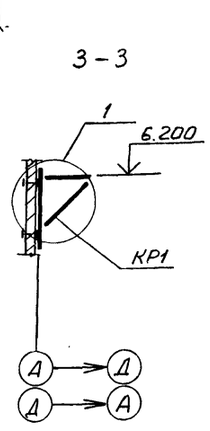


## Схема расположения кронштейнов на отметке 6.200

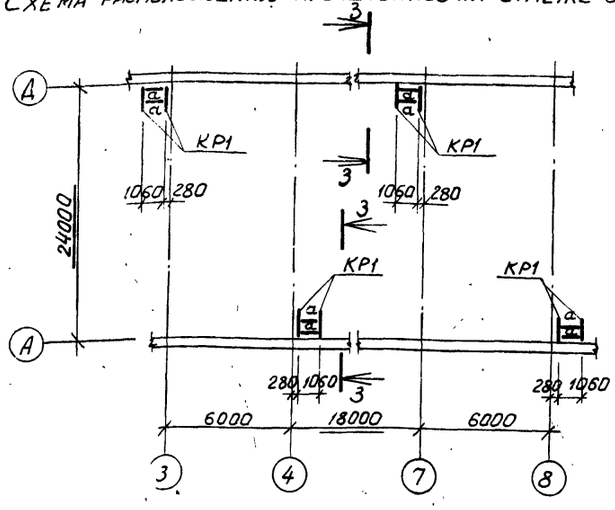


## Ведомость элементов

| Марка | Сечение: эскиз | поз. | состав | Опорные усилия: M, тс·м | N, тс | Q, тс | Группа констр. | Марка металла | Примечание |
|---|---|---|---|---|---|---|---|---|---|
| ЖР1 | Смотрите ТП 904-1- -КЖИ | | | | | | IV | Вст3кп2 | |
| КР1 | 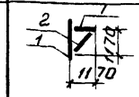 | 1 | С12 | — | 0,09 | — | IV | | По гибкости |
| | | 2 | L63×5 | — | — | — | IV | | |
| | | | | | | | IV | | |
| КР2 | 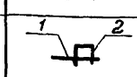 | 1 | L50×5 | — | 0,02 | — | IV | | |
| | | 2 | ф8 AI | — | — | — | IV | | |
| а | [ | | С12 | — | — | — | IV | | конструкт. |

1. Конструкции сварные. Сварку производить электродами Э42 по ГОСТ 9467-75.
2. Сварка ручная дуговая $h_ш$ = 6 мм.
3. Нагрузка на кронштейны по осям 3 и 8 $N^н$ = 0,2 кН.
4. Нагрузка на кронштейны на отметке 6.200 $N^н$ = 0,90 кН.

## 4-4

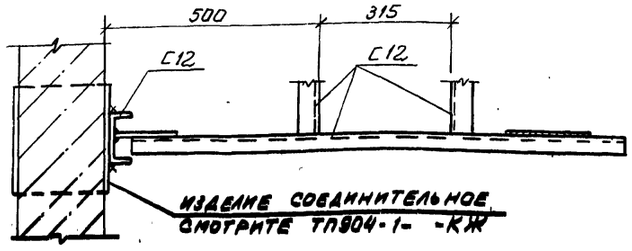


Привязан

Инв.№

8689/6 80

| | | | |
|---|---|---|---|
| Проверил | Макарова | | |
| Инженер | Андреева | | |
| Ст. инж. | Макарова | | |
| Рук. гр. | Мовчунов | | |
| Нач. ОКМ | Сакманц | | |
| Гл. специал. | Бобрученко | | |
| Н. контр. | Луценко | | |
| ГИП | Остащевский | | |

ТП 904-1-55.84- КМ

Компрессорная станция 6К-250АО с осушкой воздуха

| Стадия | Лист | Листов |
|---|---|---|
| Р | 15 | |

Схема расположения жалюзийных решеток, кронштейнов.

Госстрой СССР Ростовский Промстройниипроект

## Схема расположения балок на отметках 0.750 и 2.250

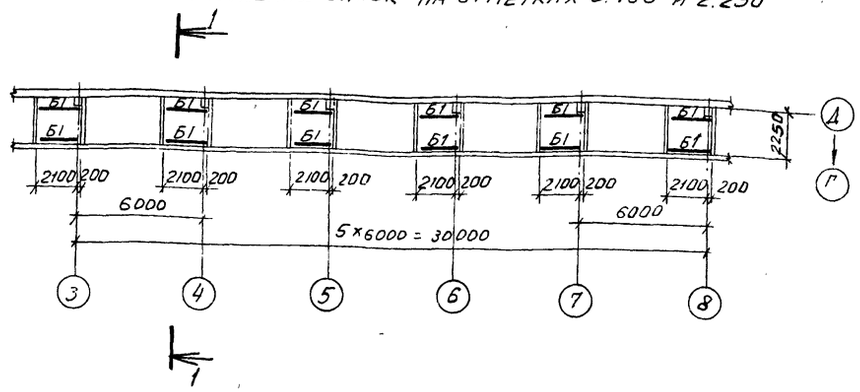


## Схема расположения решеток на отм. 0.750 и 2.250

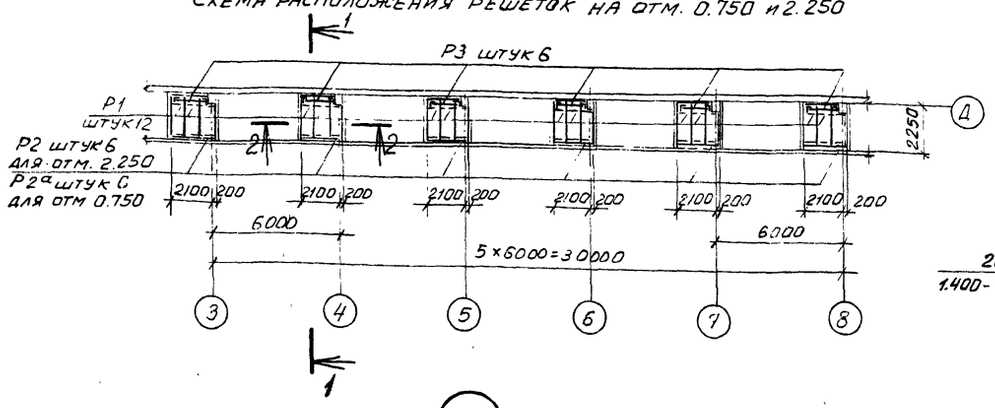


## 1-1

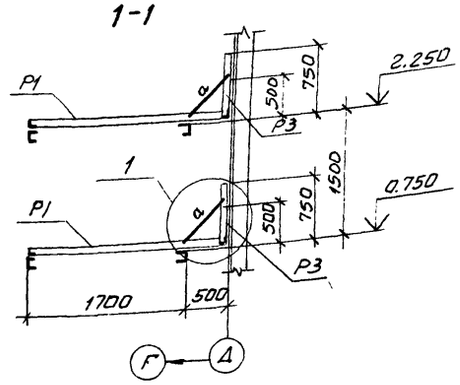


## 2-2

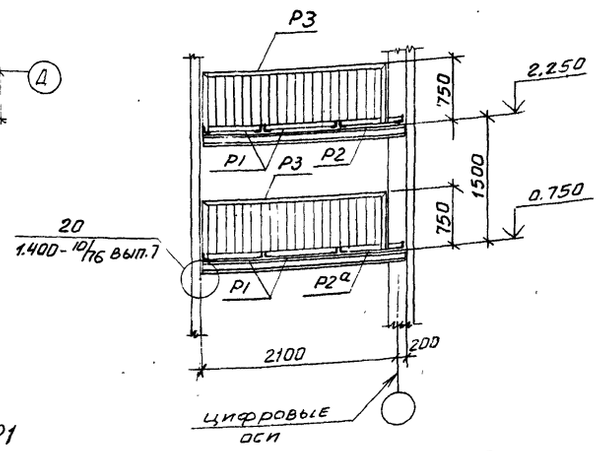


## Р3

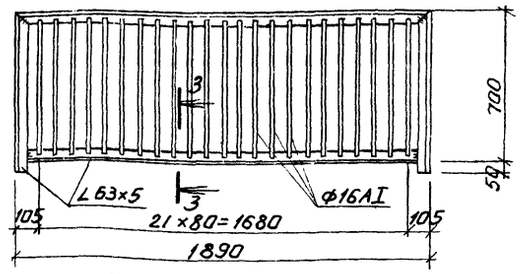


## Ведомость элементов

| Марка | Сечение: Эскиз | Паз | Состав | Опорные усилия: M, тс.м | N, тс | Q, тс | Группа констр. | Марка металла | Примечание |
|---|---|---|---|---|---|---|---|---|---|
| Б1 | [ | | С16 | — | — | 2,9 | IV | Вст3кп2 | |
| а | ∟ | | ∠63×5 | — | — | — | IV | | конструкт. |
| Р1 | лист 16 | | | | | | IV | | |
| Р2 | | | | | | | IV | | |
| Р2а | | | | | | | IV | | |
| Р3 | | | | | | | IV | | |

1. Конструкции сварные. Сварку производить электродами Э42 по ГОСТ 9467-75.
2. Сварка ручная дуговая $h_ш$=6мм

## Р1

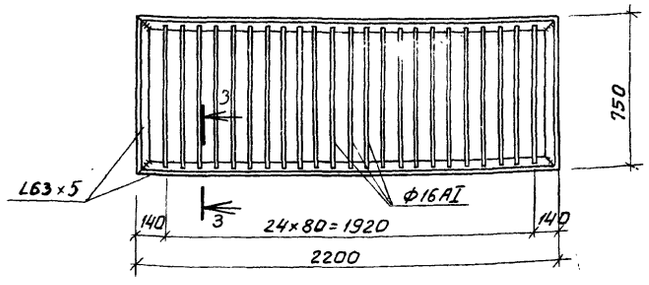


## Р2, Р2а

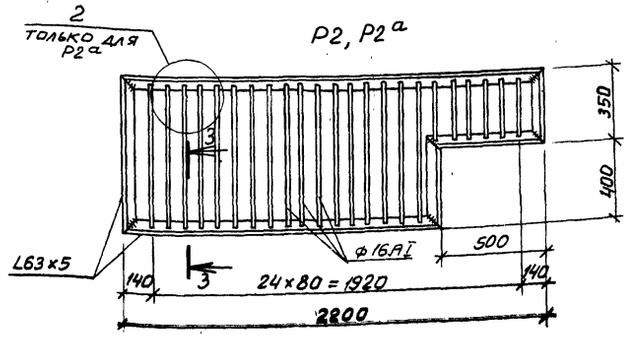


## 1

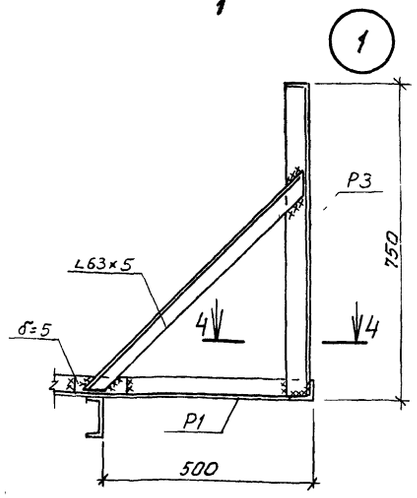


## 4-4

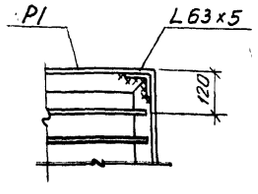


## 3-3

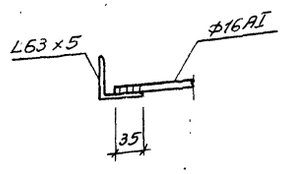


## 2

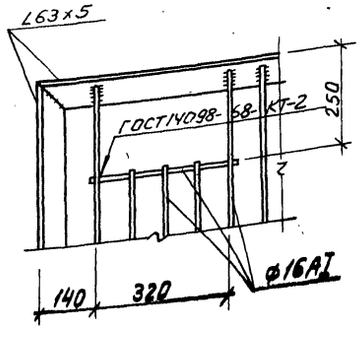


8689/6 81

| | | | | ТП 904-1-55.84-КМ | | | |
|---|---|---|---|---|---|---|---|
| | | | | Компрессорная станция 6К-250АО с осушкой воздуха | | | |
| Проверил | Макарова | | | | Стадия | Лист | Листов |
| Инженер | Андреева | | | | Р | 16 | |
| Ст.инж. | Макарова | | | | | | |
| Рук.гр. | Моргунов | | | | | | |
| Нач.ОСП-1 | Саакьянц | | | Схема расположения балок и решеток на отметках 0.750, 2.250. Решетки Р1-Р3. | Госстрой СССР Ростовский промстройниипроект | | |
| Гл.спец.т.о. | Боярученко | | | | | | |
| Н.контр. | Луценко | | | | | | |
| ГИП | Остапенко | | | | | | |

Типовой проект 904-1-55.84 КМ. Альбом 6.

Схема расположения лестницы на отметке 3.800

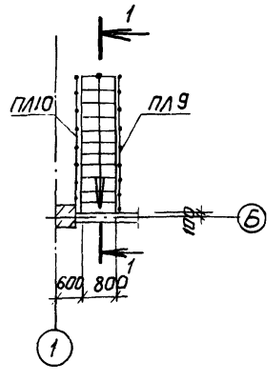


1-1

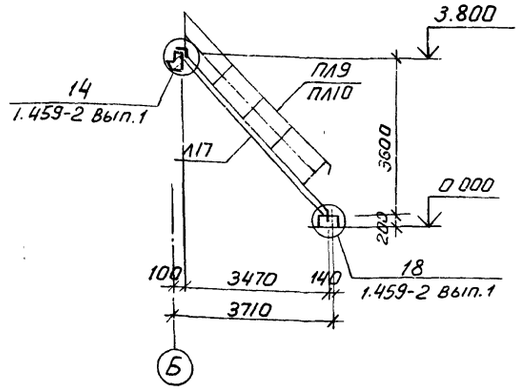


Схема расположения площадки на отметке 3.770

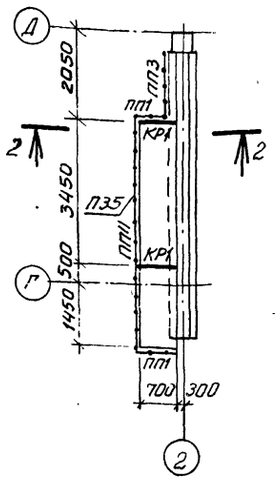


2-2

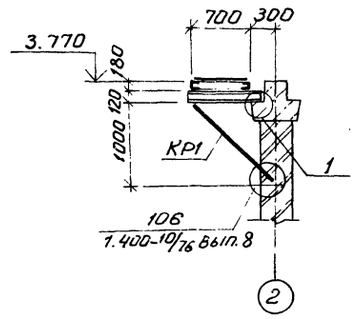


Схема расположения ограждений на отметке 3.800

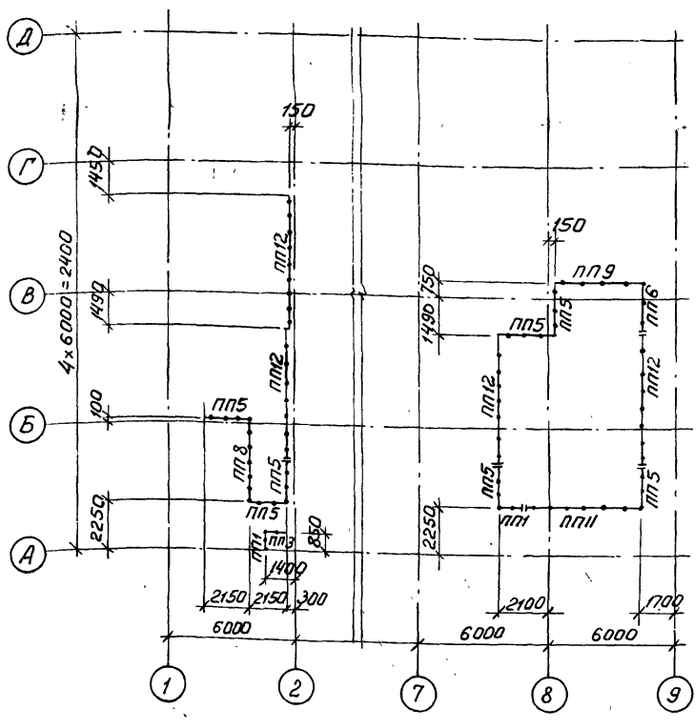


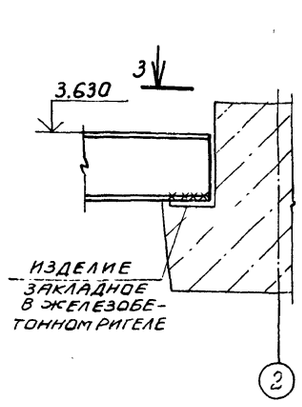


3-3

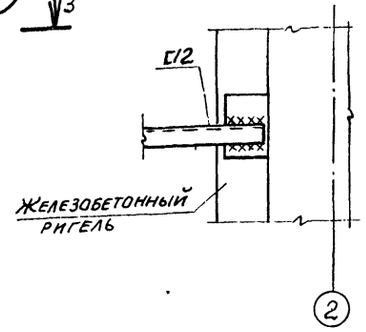


Ведомость элементов

| | Сечение: Эскиз | Поз. | Состав | Опорные усилия: M, тс·м | N1 тс | Q, тс | Группа констр. | Марка металла | Примечание |
|---|---|---|---|---|---|---|---|---|---|
| Л17 | 1.459-2 вып. 2 | | | | | | IV | Вст3кп2 | |
| ПЛ9 | | | | | | | IV | " | |
| ПЛ10 | | | | | | | IV | " | |
| ПП1 | | | | | | | IV | Вст3кп2 | |
| ПП3 | | | | | | | IV | " | |
| ПП5 | | | | | | | IV | " | |
| ПП6 | | | | | | | IV | " | |
| ПП8 | | | | | | | IV | " | |
| ПП9 | | | | | | | IV | " | |
| ПП11 | | | | | | | IV | " | |
| ПП12 | | | | | | | IV | " | |
| П35 | | | | | | | IV | " | |
| КР1 | 1 / 2 | 1 | С 12 | | | | IV | " | конструкт |
| | | 2 | L 63×5 | | | | IV | " | " |

1. Конструкции сварные. Сварку производить электродами Э42 по ГОСТ 9467-75.
2. Сварка ручная дуговая $h_ш$=6 мм
3. Крепление ограждений выполнить по узлам „27" и „29" серии 1.459-2 вып. 1

Привязан

Инв.№

8689/6 82

| | | | |
|---|---|---|---|
| Проверил | Макарова | | ТП 904-1-55.84-КМ |
| Инженер | Андреева | | Компрессорная станция 6К-250АО с осушкой воздуха |
| Ст. инж. | Макарова | | Стадия Р; Лист 17; Листов |
| Рук. гр. | Моргунов | | |
| Нач. ОСП-1 | Салкьянц | | |
| Гл. спец. т. | Бобрученко | | Схема расположения лестницы, ограждений площадки на отметке 3.770 |
| Н. контр. | Луценко | | Госстрой СССР Ростовский Промстройниипроект |
| ГИП | Осташевский | | |

Инв.№ подл. | Подпись и дата | Взам. инв.№

## 1-1

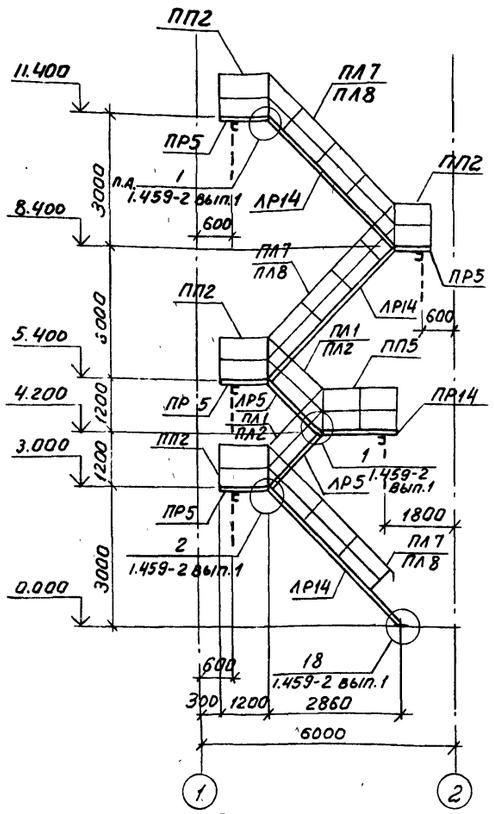


Схема расположения лестницы на отметке 3.000

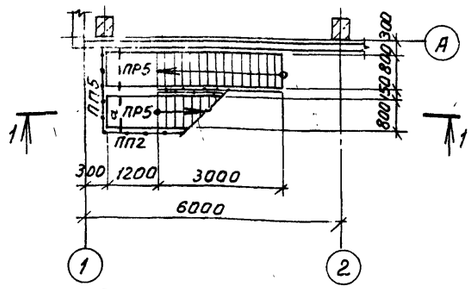


Схема расположения лестницы на отметке 4.200

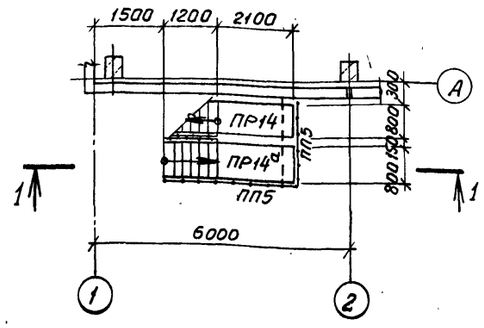


Схема расположения лестницы на отметке 5.400

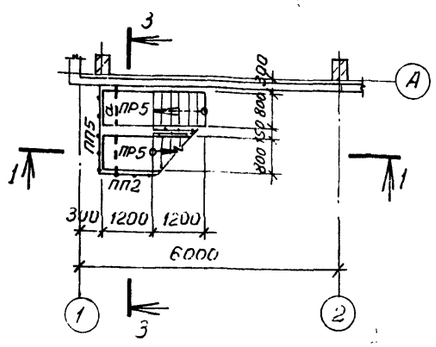


Схема расположения лестницы на отметке 8.400

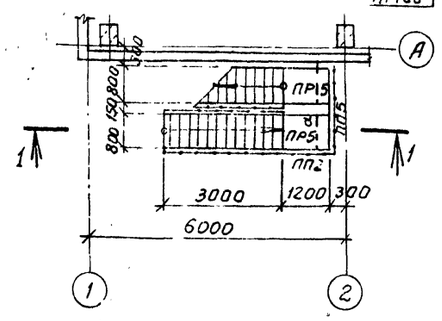


Схема расположения лестницы на отметке 11.400

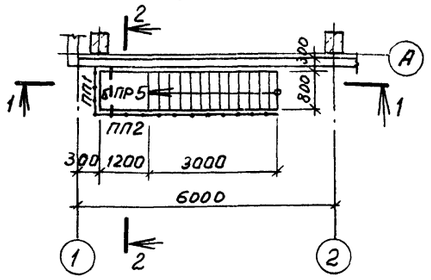


## 3-3

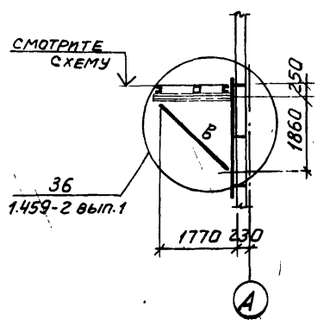


## 2-2

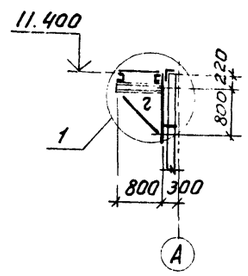


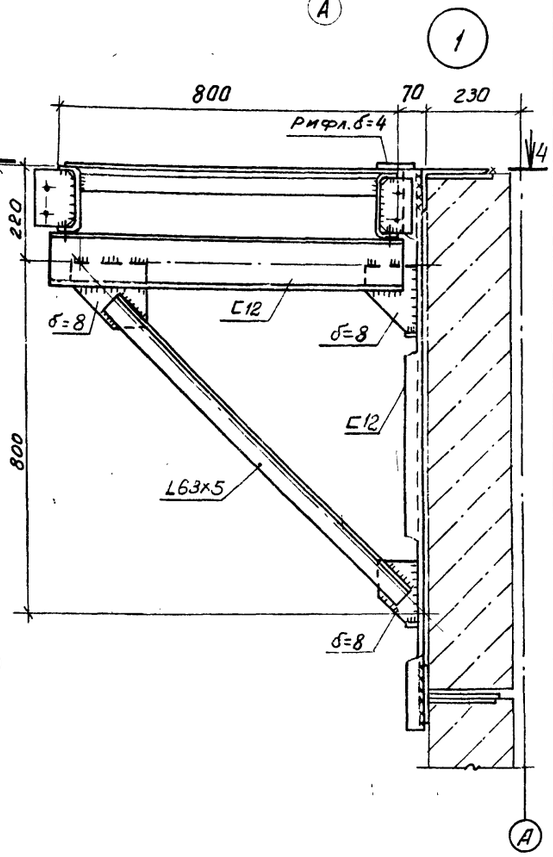


## 4-4

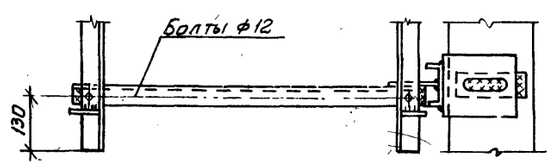


### Ведомость элементов

| Марка | Сечение: Эскиз | Поз | Состав | Опорные усилия: M, тс.м | N, тс | Q, тс | Группа констр. | Марка металла | Примечание |
|---|---|---|---|---|---|---|---|---|---|
| ЛР5 | 1.459-2 вып. 1 | | | | | | IV | Вст 3 кп2 | |
| ЛР14 | | | | | | | IV | | |
| ПР5 | | | | | | | IV | | |
| ПР14 | | | | | | | IV | | |
| ПЛ1 | 1.459-2 вып. 2 | | | | | | IV | | |
| ПЛ2 | | | | | | | IV | | |
| ПЛ7 | | | | | | | IV | | |
| ПЛ8 | | | | | | | IV | | |
| ПП2 | | | | | | | IV | | |
| ПП5 | | | | | | | IV | | |
| ПП1 | | | | | | | IV | | |
| а | | | С18 | — | — | — | IV | | Конструкт. |
| б | | | С12 | — | — | — | IV | | Конструкт. |
| в | | | L125x10 | — | — | — | IV | | Конструкт. |
| г | | | L63x5 | — | — | — | IV | | Конструкт. |
| Д2 | 1.459-2 вып. 1 | | | | | | IV | | |
| Д14 | | | | | | | IV | | |
| Д18 | | | | | | | IV | | |
| Д20 | | | | | | | IV | | |
| Д23 | | | | | | | IV | | |
| Д24 | | | | | | | IV | | |
| Д25 | | | | | | | IV | | |
| Д26 | | | | | | | IV | | |
| Д29 | | | | | | | IV | | |
| Д30 | | | | | | | IV | | |

1. Конструкции сварные. Сварку производить электродами Э42 по 9467-75.
2. Сварка ручная дуговая $h_ш$=6 мм.
3. Крепление ограждений выполнить по узлам серии 1.459-2 вып. 1.
4. Решетчатый настил в площадках марки „ПР" заменить на настил типа „Батайск" по ТУ 36-2044-77.

Привязан:

Инв. №

8689/6 83

| | | |
|---|---|---|
| Проверил | Макарова | |
| Инженер | Андреева | |
| Ст. инж. | Макарова | |
| Рук. гр. | Моргунов | |
| Нач. ОСП-1 | Саакьянц | |
| Гл. спец. т.о | Бобрученко | |
| Н. контр. | Луценко | |
| ГИП | Осташевский | |

# ТП 904-1-55.84-КМ

Компрессорная станция 6К-250АО с осушкой воздуха.

| Стадия | Лист | Листов |
|---|---|---|
| Р | 18 | |

Схема расположения наружной лестницы.

Госстрой СССР Ростовский Промстройниипроект

Типовой проект 904-1-55.84 — ВК Альбом 6

ВЕДОМОСТЬ РАБОЧИХ ЧЕРТЕЖЕЙ ОСНОВНОГО КОМПЛЕКТА ТП 904-1- -ВК

| ЛИСТ | НАИМЕНОВАНИЕ | ПРИМЕЧАНИЕ |
|---|---|---|
| 1 | ОБЩИЕ ДАННЫЕ. | |
| 2 | ПЛАНЫ | |
| 3 | ПЛАН КРОВЛИ. СХЕМЫ | |

ОСНОВНЫЕ ПОКАЗАТЕЛИ ПО ЧЕРТЕЖАМ ВОДОПРОВОДА И КАНАЛИЗАЦИИ

| НАИМЕНОВАНИЕ СИСТЕМЫ | ПОТРЕБНЫЙ НАПОР НА ВВОДЕ М ВОД.СТ. | РАСЧЕТНЫЙ РАСХОД | | | | УСТАНОВЛЕННАЯ МОЩНОСТЬ ЭЛЕКТРОДВИГАТЕЛЕЙ КВТ | ПРИМЕЧАНИЕ |
|---|---|---|---|---|---|---|---|
| | | $м^3$/сут | $м^3$/ч | л/с | ПРИ ПОЖАРЕ л/с | | |
| ВОДОПРОВОД ХОЗЯЙСТВЕННО-ПИТЬЕВОЙ | 12 | 1.46 | 0.48 | 0.42 | | | ВТ.Ч. НА ПОЛИВ ТЕРРИТОРИИ / $м^3$/сут |
| ГОРЯЧЕЕ ВОДОСНАБЖЕНИЕ | 12 | 0.65 | 0.56 | 0.42 | | | |
| КАНАЛИЗАЦИЯ БЫТОВАЯ | | 1,11 | 1,04 | 2,2 | | | |
| КАНАЛИЗАЦИЯ ДОЖДЕВАЯ | | — | — | 32,00 | | | $q_{20}$=100 л/с на 1 га |
| КАНАЛИЗАЦИЯ ПРОИЗВОДСТВЕННАЯ | | 24.6 | 1.1 | 0,3 | | | НЕЗАГРЯЗНЕННАЯ |

## ОБЩИЕ УКАЗАНИЯ

1. Данный комплект рабочих чертежей разработан на основании технической документации, оговоренной в пояснительной записке к проекту.

2. Условной отметке 0,000 соответствует отметка по генплану.

3. Системы водопровода и канализации запроектированы в соответствии со СНиП II-30-76 „Внутренний водопровод и канализация зданий," СНиП II-34-76 „Горячее водоснабжение" и СН 478-80 „Инструкция по проектированию и монтажу сетей водоснабжения и канализации из пластмассовых труб."

4. Стальные трубопроводы окрашиваются эмалью ПФ-115 в два слоя по одному слою грунтовки ПФ-020. Чугунные канализационные трубы окрашиваются каменноугольным лаком в два слоя.

5. Трубопроводы систем водопровода прокладываются с уклоном 0.0002÷0,005 в сторону водоразборных точек.

6. Пластмассовые канализационные трубы соединяются при помощи раструбов с резиновыми уплотнительными кольцами.

7. Крепление трубопроводов ф15÷25 к конструкциям здания принимается по серии 4.904-69.

8. Умывальники в гардеробной приняты третьей величины, в санузле – первой.

9. Отметки на схемах напорных сетей относятся к осям труб, на схемах самотечных сетей – к лоткам труб.

10. В спецификации ввод водопровода учтен до наружной грани стены здания, выпуски бытовой и производственной канализаций – на 5м от оси здания.

11. Сетки на воронках системы К3, в камерах глушения, устанавливаются до устройства полов.

12. Стальные трубопроводы, прокладываемые в земле покрываются весьма усилённой антикоррозийной изоляцией.

ВЕДОМОСТЬ ССЫЛОЧНЫХ И ПРИЛАГАЕМЫХ ДОКУМЕНТОВ

| ОБОЗНАЧЕНИЕ | НАИМЕНОВАНИЕ | ПРИМЕЧАНИЕ |
|---|---|---|
| | ССЫЛОЧНЫЕ ДОКУМЕНТЫ | |
| 4.904-69 | СРЕДСТВА КРЕПЛЕНИЯ САНИТАРНО-ТЕХНИЧЕСКИХ УСТРОЙСТВ | |
| 4.900-8 | АЛЬБОМ ОБОРУДОВАНИЯ, ФАСОННЫХ ЧАСТЕЙ И АРМАТУРЫ ДЛЯ СЕТЕЙ И СООРУЖЕНИЙ ВОДОПРОВОДА И КАНАЛИЗАЦИИ. ВЫПУСК IV | |

ДАННЫЙ ПРОЕКТ ВЫПОЛНЕН В СООТВЕТСТВИИ: С ДЕЙСТВУЮЩИМИ СТРОИТЕЛЬНЫМИ НОРМАМИ И ПРАВИЛАМИ ПРОЕКТИРОВАНИЯ, КОТОРЫЕ ПРЕДУСМАТРИВАЮТ МЕРОПРИЯТИЯ, ОБЕСПЕЧИВАЮЩИЕ ВЗРЫВНУЮ, ВЗРЫВОПОЖАРНУЮ И ПОЖАРНУЮ БЕЗОПАСНОСТЬ ПРИ СОБЛЮДЕНИИ ПРАВИЛ БЕЗОПАСНОСТИ В ЭКСПЛУАТАЦИИ ЗДАНИЯ (СООРУЖЕНИЯ). МЕРОПРИЯТИЯ ВЫПОЛНЕНЫ НА ОСНОВАНИИ ТЕХНОЛОГИЧЕСКИХ ЗАДАНИЙ И УКАЗАННЫХ В НИХ КАТЕГОРИЙ ПРОИЗВОДСТВ.

ГЛАВНЫЙ ИНЖЕНЕР ПРОЕКТА — ОСТАШЕВСКИЙ,
ГЛАВНЫЙ СПЕЦИАЛИСТ — ЯСИНОВСКИЙ
ДАТА

ИНВ. № ПОДЛ. | ПОДПИСЬ И ДАТА | ВЗАМ. ИНВ. № | ГИПРОСТРОЙДОРМАШ | ЛЕОНОВ

8689/6 84

ПРИВЯЗАН

ИНВ. №

ТП 904-1-55.84.ВК

КОМПРЕССОРНАЯ СТАНЦИЯ 6К-250 АО С ОСУШКОЙ ВОЗДУХА

| | | |
|---|---|---|
| ИНЖ. | ПУНДИКОВ | |
| РУК. ГР. | АНИКИН | |
| ГЛ. СПЕЦ. | ЯСИНОВСКИЙ | |
| НАЧ. ОТД. | ВЕРЧЕНКО | |
| Н-КОНТР. | АЛЕКСАНДРОВ | |
| ГИП | ОСТАШЕВСКИЙ | |

| СТАДИЯ | ЛИСТ | ЛИСТОВ |
|---|---|---|
| Р | 1 | 3 |

ОБЩИЕ ДАННЫЕ

ГОССТРОЙ СССР РОСТОВСКИЙ ПРОМСТРОЙНИИПРОЕКТ

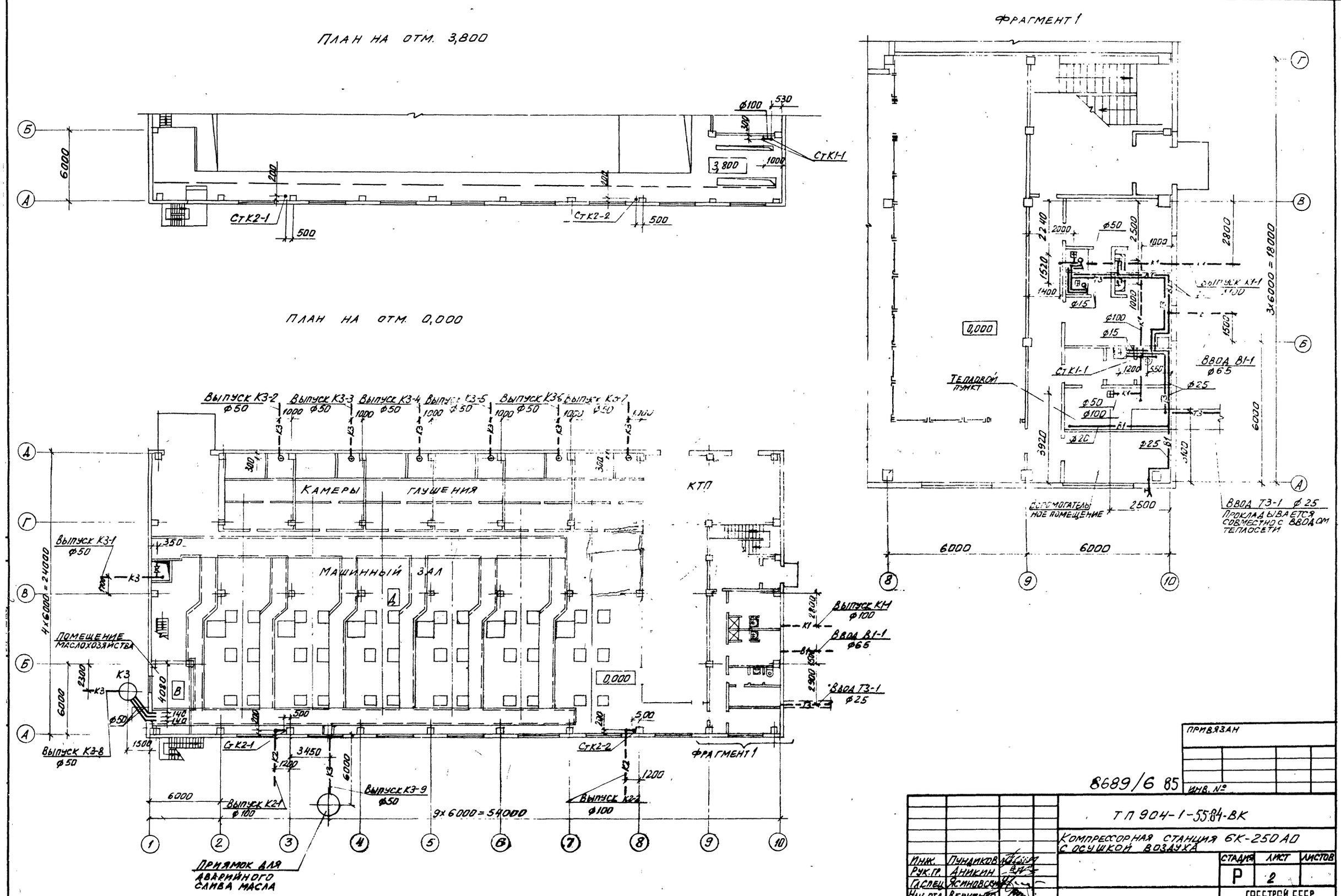
ПЛАН НА ОТМ. 3,800
ПЛАН НА ОТМ. 0,000
ФРАГМЕНТ 1
КАМЕРЫ ГЛУШЕНИЯ
МАШИННЫЙ ЗАЛ
КТП
ПОМЕЩЕНИЕ МАСЛОХОЗЯЙСТВА
ВЫПУСК К3-1 ⌀50
ВЫПУСК К3-2 ⌀50
ВЫПУСК К3-3 ⌀50
ВЫПУСК К3-4 ⌀50
ВЫПУСК К3-5 ⌀50
ВЫПУСК К3-6 ⌀50
ВЫПУСК К3-7 ⌀50
ВЫПУСК К3-8 ⌀50
ВЫПУСК К3-9 ⌀50
ВЫПУСК К2-1 ⌀100
ВЫПУСК К2-2 ⌀100
ВЫПУСК К1-1 ⌀100
ВВОД В1-1 ⌀65
ВВОД Т3-1 ⌀25
ПРИЯМОК ДЛЯ АВАРИЙНОГО СЛИВА МАСЛА
ТЕПЛОВОЙ ПУНКТ
ВСПОМОГАТЕЛЬНОЕ ПОМЕЩЕНИЕ
ВВОД Т3-1 ⌀25 ПРОКЛАДЫВАЕТСЯ СОВМЕСТНО С ВВОДОМ ТЕПЛОСЕТИ
9×6000=54000
4×6000=24000
3×6000=18000
ПРИВЯЗАН
ИНВ. №
8689/6 85
ТП 904-1-55.84-ВК
КОМПРЕССОРНАЯ СТАНЦИЯ 6К-250АО С ОСУШКОЙ ВОЗДУХА
ИНЖ. ПУНДИКОВ
РУК.ГР. АНИКИН
ГЛ.СПЕЦ. ЯСИНОВСКИЙ
НАЧ.ОТД. ВЕРЧЕНКО
Н.КОНТР. АЛЕКСАНДРОВ
ГИП ОСТАШЕВСКИЙ
СТАДИЯ Р
ЛИСТ 2
ЛИСТОВ
ПЛАНЫ
ГОССТРОЙ СССР РОСТОВСКИЙ ПРОМСТРОЙНИИПРОЕКТ

Типовой проект 904-1-55.84-ВК Альбом 6

## План кровли

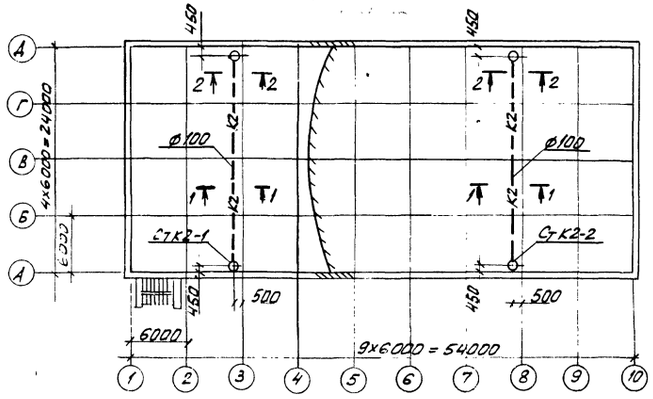


## В1

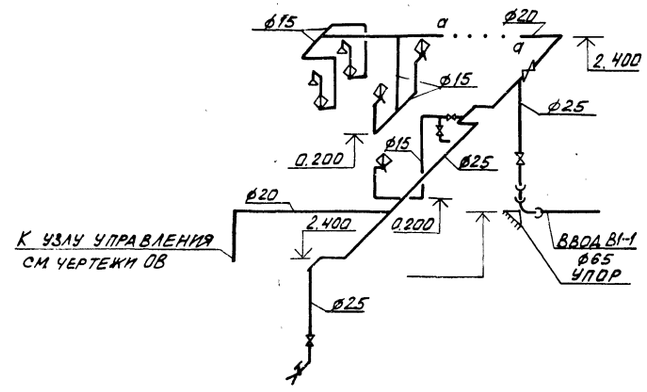


## Т3

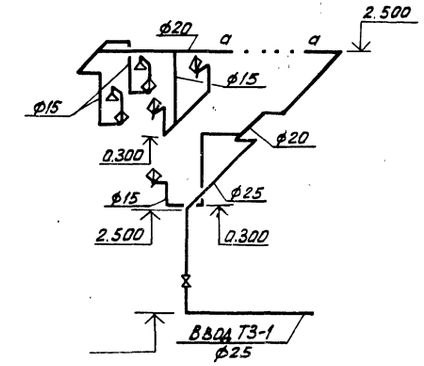


## К2

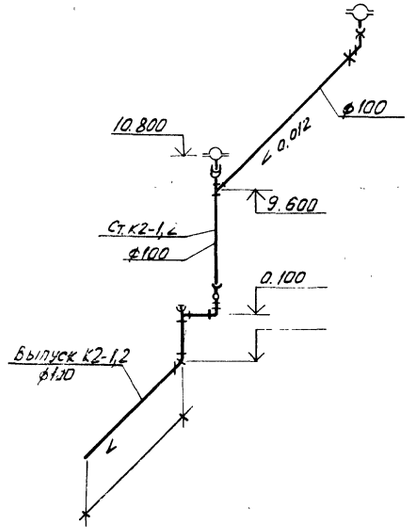


## К1

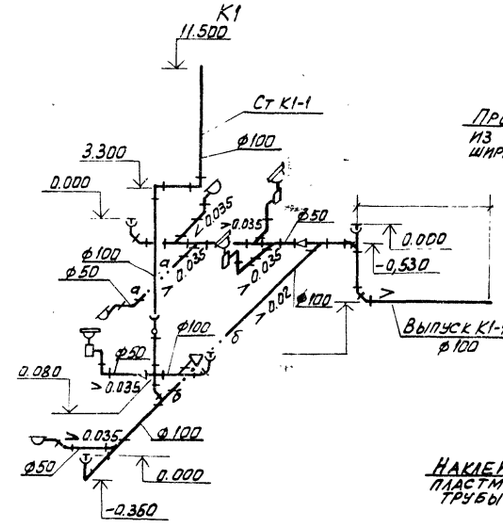


## 2 - 2

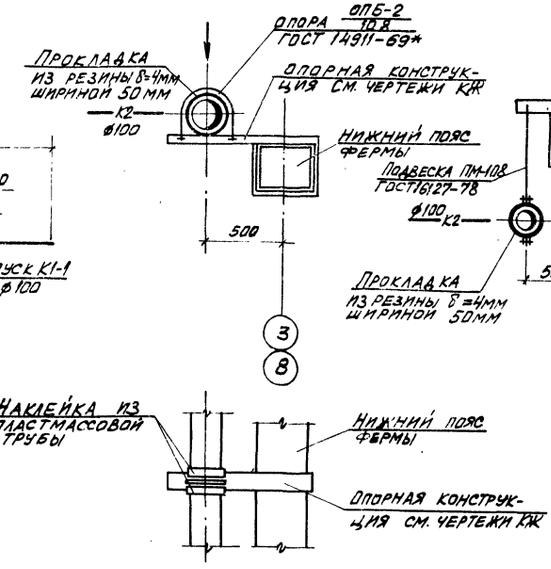


## 1 - 1

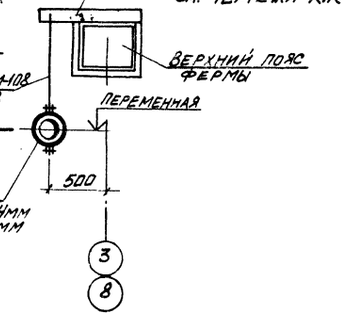





## К3

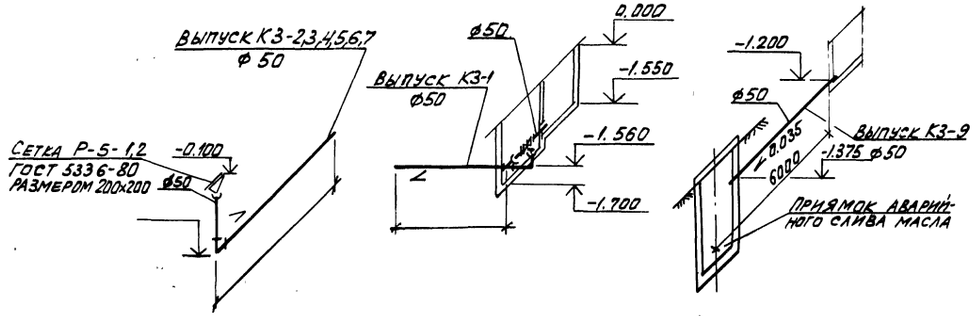


привязан

8689/6 86 Инв. №

| | | | |
|---|---|---|---|
| Изм. | Лундиков | | |
| Рук. гр. | Аникин | | |
| Гл. спец. | Осиновский | | |
| Нач. отд. | Дерченко | | |
| Н. контр. | Александров | | |
| ГИП | Остапевский | | |

Т П 904-1-55.84.ВК

Компрессорная станция 6К-250 АО с осушкой воздуха

| Стадия | Лист | Листов |
|---|---|---|
| Р | 3 | |

План кровли. Схемы

Госстрой СССР Ростовский Промстройниипроект

Инв. № подл. | Подпись и дата | Взам. инв. № | Обозначение | Наименование | Лист | Листов

Обозначение: ОСП.1 ОПВ
Наименование: Монтажная схема
Лист: 1
Листов: 1
Н. контр. Кличенко

## План-схема

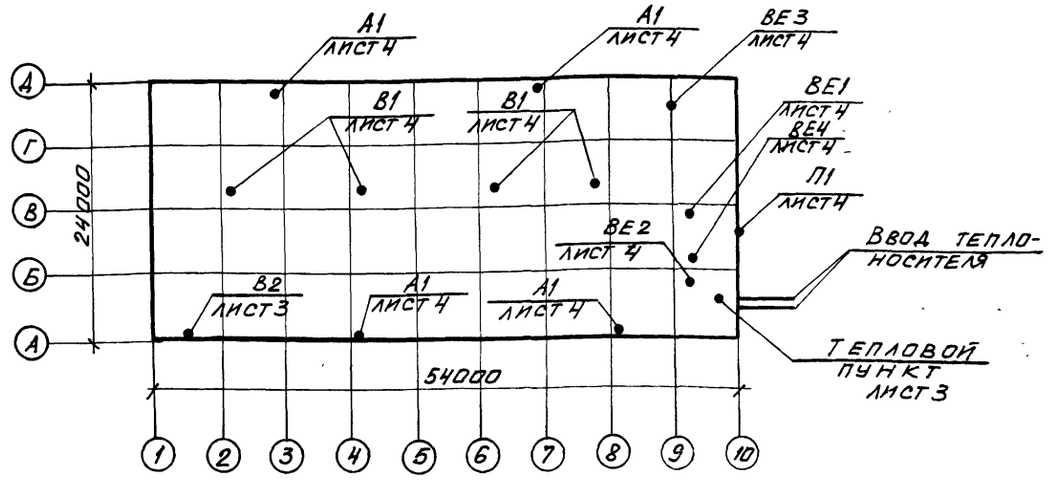


## Общие указания.

Проект разработан для трех климатических районов с расчетными температурами наружного воздуха:

| | | | |
|---|---|---|---|
| зимний период | -20° | -30° | -40° |
| летний период | 28° | 22° | 21° |

Теплоноситель для системы отопления- перегретая вода Т=150-70°С.

Трубопроводы системы отопления монтируются из стальных водогазопроводных легких труб по ГОСТ 3262-75. После монтажа трубопроводы и нагревательные приборы окрашиваются лаком БТ-577 за два раза по грунту ПФ-020 за один раз.

Трубопроводы узла управления, окрашиваются грунтом ПФ-020, изолируются пухшнуром из минеральной ваты толщиной 35мм и покрываются лакостеклотканью по рубероиду.

Вентиль 15кч 892п3 Ду=25мм, устанавливаемый для агрегатов системы А1 лист 6, подключается по чертежам проекта автоматизации (см. альбом 3 данного типового проекта).

В помещении маслохозяйства предусматривается ограждение экранами местных нагревательных приборов по типовой серии 5.904-3.

Кронштейны для крепления воздушно-отопительных агрегатов приведены в строительной части проекта.

Опознавательная окраска трубопроводов выполняется в соответствии ГОСТ 14202-69.

Монтаж систем вентиляции производится в соответствии со СНиП III-28-75.

Воздуховоды систем В2, ВЕ1, ВЕ3, проложенные внутри помещений изготавливаются из кровельной стали, а воздуховоды, проложенные снаружи- из тонколистовой стали толщиной 1,4мм. Воздуховод системы В2, проложенный через помещение машинного зала, выполняется из тонколистовой стали толщиной 1,4мм на сварке и оштукатуривается перлитовой штукатуркой толщиной 25мм по металлической сетке. Воздуховоды систем ВЕ2, ВЕ4 выполняются из тонколистовой оцинкованной стали. Воздуховоды из кровельной и тонколистовой стали покрываются эмалью ПФ-115 по грунту ПФ-020 внутри и снаружи за один раз. Вторая окраска наружной поверхности воздуховодов выполняется после их монтажа. Узлы прохода через кровлю систем ВЕ1, ВЕ3 выполняются с клапанами по серии 5.904-10.

## Указание по привязке проекта.

Данные характеристики вентиляционного оборудования и расчеты воздушно-тепловых балансов уточняются при привязке проекта к конкретным условиям промплощадки.

Основные показатели по чертежам отопления и вентиляции

| Здания (сооружения) помещения | Объем м³ | Периоды года при tн, °С | Расход тепла ккал/ч: на отопление * | на вентиляцию | на горячее водоснабжение | общий | Расход холода ккал/ч | Установленная мощность электродвигателей, квт |
|---|---|---|---|---|---|---|---|---|
| Компрессорная станция 6К-250АО | 13410 | -20 | 10250 / 103400 | — | — | 10250 | — | 19,20 |
| | | -30 | 12950 / 144300 | — | — | 12950 | — | 19,12 |
| | | -40 | 15850 / 182850 | — | — | 15850 | — | 19,12 |

* В числителе приведен расход тепла на отопление компрессорной в рабочее время, в знаменателе- при дежурном отоплении

Ведомость рабочих чертежей основного комплекта ТП 904-1- -ОВ

| Лист | Наименование | Примечание |
|---|---|---|
| 1 | Общие данные (начало) | |
| 2 | Общие данные (окончание) | |
| 3 | План на отм. 0.000 | |
| 4 | План на отм. 3.800 | |
| 5 | Схема системы отопления. Узел управления | |
| 6 | Схема системы теплоснабжения установок А1 | |
| 7 | Разрезы 1-1; 2-2; 3-3. Схемы систем В2; ВЕ1; ВЕ2; ВЕ3; ВЕ4 | |

8689/6 87

Данный проект выполнен в соответствии с действующими строительными нормами и правилами проектирования, которые предусматривают мероприятия, обеспечивающие взрывную, взрывопожарную и пожарную безопасность при соблюдении правил безопасности в эксплуатации здания (сооружения). Мероприятия выполнены на основании технологических заданий и указанных в них категорий производств.

Главный инженер проекта Осташевский Г.В. 29.08.84г.

Инв. № подл. | Подпись и дата | Взам. инв. №

Привязан

Инв. №

ТП 904-1-55.84-ОВ

| | | |
|---|---|---|
| Провер. | Щетковский | |
| Инжен. | Гендзелевская | |
| Ст. инж. | Щетковский | |
| Рук. гр. | Кириченко | |
| Гл. спец. | Рывкис | |
| Нач. отд. | Комов | |
| Н. контр. | Арапова | |
| ГИП | Осташевский | |

Компрессорная станция 6К-250АО с осушкой воздуха

| Стадия | Лист | Листов |
|---|---|---|
| Р | 1 | 7 |

Общие данные (начало)

Госстрой СССР Ростовский Промстройниипроект

Типовой проект 904-1-55.84-ОВ Альбом 6

## Характеристика отопительно-вентиляционных систем

| Обозначение системы | Кол систем | Наименование обслуживаемого помещения (технологического оборудования) | Тип установки | Вентилятор: Тип | № | Схема исполнения | Положение | L* м³/час | P кгс/м² | n об/мин | Электродвигатель: Тип, исполнение по взрывозащите | N квт | n об/мин | Воздухонагреватель: Тип | № | Кол | Т-ра нагрева от | до | Расход тепла ккал/час | ΔP кгс/м² | Примечание |
|---|---|---|---|---|---|---|---|---|---|---|---|---|---|---|---|---|---|---|---|---|---|
| В1 | 4 | Машинный зал | Крышный осевой | Ц3-04 | 12-В | 1 | — | 38925 | — | 720 | 4А132S8 | 4 | 720 | — | — | — | — | — | | — | |
| В2 | 1 | Помещение маслохозяйства | А2,5105-1 | ВЦ4-70 | 2,5 | 1 | Л0° | 495 | 22 | 1400 | 4АА56А4 | 0,12 | 1400 | — | — | — | — | — | — | — | |
| П1 | 1 | $t_н$=28° Помещение оператора | КБ-1-0,63-01-У3 | Кондиционер бытовой автономный БК-2500 | | | | | | | | 1,6 | — | — | — | — | — | — | — | — | |
| | | | | | | | | | | | | | | | | | | | | | |
| А1 | 4 | $t_н$=-20° Машинный зал на отм. 3.800 | А02-4-01У3 | В-06-300 | 5 | 1 | — | 3200 | — | 1370 | 4АА63В4 | 0,37 | 1370 | КВБ | 7-П | 1 | 5 | 23,6 | 17190 | — | |
| | 4 | $t_н$=-30° | А02-6,3-01У3 | В-06-300 | 4 | 1 | — | 5100 | — | 2810 | 4АХ71А2 | 0,75 | 2810 | КВБ | 9-П | 1 | 5 | 20,4 | 22690 | — | |
| | 4 | $t_н$=-40° | А02-6,3-01У3 | В-06-300 | 4 | 1 | — | 5100 | — | 2810 | 4АХ71А2 | 0,75 | 2810 | КВБ | 9-П | 1 | 5 | 26,1 | 31000 | — | |

* Производительность системы В1 дана при $t_н$ = 28°С

## Таблица воздушно-тепловых балансов

| Наименование помещений | Объем помещений | Период | Расчетная наружная температура градусы | Температура в помещении градусы | Теплопотери помещен. ккал/час | Тепловыделения ккал/час: от оборудования | от радиации | Всего | Теплоизбытки + недостаток тепла | Тепло для отопления помещен. в нерабочее время ккал/ч | Вытяжка: Количество воздуха м³/час | Чем удаляется | Приток: Количество воздуха м³/час | Чем обеспечивается |
|---|---|---|---|---|---|---|---|---|---|---|---|---|---|---|
| Машинный зал на отм. 0.000 | 3060 | Зима | -20 | 20 | 28000 | 47500 | — | 47500 | +19500 | 17700 | Естественное проветривание | | | |
| | | | -30 | 20 | 35500 | 47500 | — | 47500 | +12000 | 24800 | | | | |
| | | | -40 | 20 | 42500 | 47500 | — | 47500 | +5000 | 32000 | | | | |
| | | Лето | 28 | 31 | — | 47500 | 7000 | 54500 | +54500 | — | 45650 | В1 через проемы в перекрытии | 45175 | через фрамуги окон |
| | | | 22 | 25 | — | 47500 | 6000 | 53500 | +53500 | — | 43900 | | 43450 | |
| | | | 21 | 24 | — | 47500 | 5000 | 52500 | +52500 | — | 42900 | | 42500 | |
| Машинный зал на отм. 3.800 | 8250 | Зима | -20 | 20 | 110000 | 175000 | — | 175000 | +65000 | 68750 | Естественное проветривание | | | |
| | | | -30 | 20 | 137000 | 175000 | — | 175000 | +38000 | 90750 | | | | |
| | | | -40 | 20 | 165000 | 175000 | — | 175000 | +10000 | 124000 | | | | |
| | | Лето | 28 | 33 | — | 175000 | 44000 | 219000 | +219000 | — | 110050 | В1 | 108900 | через фрамуги окон |
| | | | 22 | 27 | — | 175000 | 42000 | 217000 | +217000 | — | 107550 | | 105750 | |
| | | | 21 | 26 | — | 175000 | 41000 | 216000 | +216000 | — | 106700 | | 104900 | |
| Помещение оператора на отм. 3.800 | 195 | Зима | -20 | 20 | 2200 | 2900 | — | 2900 | +700 | 2200 | Естественное проветривание | | | |
| | | | -30 | 20 | 2750 | 2900 | — | 2900 | +150 | 2750 | | | | |
| | | | -40 | 20 | 3300 | 2900 | — | 2900 | -400 | 3300 | | | | |
| | | Лето | 28 | 25 | — | 2900 | 200 | 3100 | +3100 | — | 450 | через неплотности | 450 | П1 |
| | | | 22 | 25 | — | 2900 | 150 | 3050 | +3050 | — | 2850 | ВЕ1 | 2830 | через фрамуги окон |
| | | | 21 | 24 | — | 2900 | 150 | 3050 | +3050 | — | 2850 | | 2830 | |
| Помещение маслохозяйства на отм. 0.000 | 90 | Зима | -20 | 20 | 3000 | — | — | — | -3000 | 3000 | 450 | В2 | 450 | из машзала через огнезадерживающий клапан в стене |
| | | | -30 | 20 | 3700 | — | — | — | -3700 | 3700 | 450 | | 450 | |
| | | | -40 | 20 | 4400 | — | — | — | -4400 | 4400 | 450 | | 450 | |
| | | Лето | 28 | 28 | — | — | — | — | — | — | 450 | В2 | 450 | через фрамугу окна |
| | | | 22 | 22 | — | — | — | — | — | — | 450 | | 450 | |
| | | | 21 | 21 | — | — | — | — | — | — | 450 | | 450 | |

1. Воздухообмен определен в соответствии рекомендациям по расчету воздухообмена помещения по теплоизбыткам серия А3-776.
2. Температура, влажность и подвижность воздуха в машинном зале приняты по ГОСТ 12.1.005-76 для категории работ – „легкая-1."
3. Для поддержания температуры не выше 25°С в помещении оператора, при $t_{нар.}$ = 28°С предусматривается установка автономного кондиционера БК-2500.

## Ведомость ссылочных и прилагаемых документов

| Обозначение | Наименование | Примечание |
|---|---|---|
| | Ссылочные документы | |
| 4.904-69 | Детали крепления санитарно-технических приборов и трубопроводов | комплект |
| 4.903-10 выпуск 1,3,8 | Изделия и детали трубопроводов для тепловых сетей | комплект |
| 5.904-10 | Узлы прохода вентиляционных вытяжных шахт через покрытия промышленных зданий | комплект |
| 1.494-32 | Зонты и дефлекторы вентиляционных систем | комплект |
| 5.904-5 | Гибкие вставки к центробежным вентиляторам | комплект |
| 5.904-1 выпуск 0,1 | Детали крепления воздуховодов | комплект |
| 1.494-10 | Решетки щелевые регулирующие типа Р | комплект |
| ОВ-02-155 | Огнезадерживающие клапаны прямоугольного сечения | комплект |
| 1.494-30 выпуск 2 | Установка и крепление центробежных вентиляторов Ц4-70 | комплект |
| 5.903-2 | Воздухосборники для систем отопления и теплоснабжения вентиляционных установок | комплект |
| 5.904-3 | Ограждение нагревательных приборов для помещений категорий А, Б, В и Е | комплект |

Подпись и дата | Взам. инв. №

Инв. № подл.

8689/6 88

Привязан

Инв. №

ТП 904-1-55.84-ОВ

| | | |
|---|---|---|
| Провер. | Щетковский | |
| Инжен. | Гендзелевская | |
| Ст. инж. | Щетковский | |
| Рук. гр. | Кириченко | |
| Гл. спец. | Рывкис | |
| Нач. отд. | Комов | |
| Н. контр. | Арапова | |
| ГИП | Остапенко | |

Компрессорная станция 6К-250А0 с осушкой воздуха

| Стадия | Лист | Листов |
|---|---|---|
| Р | 2 | |

Общие данные (окончание)

Госстрой СССР Ростовский промстройниипроект

# План на отм. 0.000

Машинный зал

Помещение маслохозяйства

КТП

Женский гардероб

Мужской гардероб

Вспомогательное помещение

Узел управления лист 5

Тепловой пункт

Жалюзийные решетки с утепленными клапанами, см. черт. АР

В подпольном канале в изоляции

К системе теплоснабжения установок А1

К теплосети ф50

2 лист 7

2

Кол. гладких труб при t°С длиной

| | |
|---|---|
| -20 | 3 г.т. ф100 ℓ=4000 |
| -30 | 4 г.т. ф100 ℓ=4000 |
| -40 | 5 г.т. ф100 ℓ=4000 |

| | |
|---|---|
| -20 | 3 г.т. ф100 ℓ=2000 |
| -30 | 4 г.т. ф100 ℓ=2000 |
| -40 | 5 г.т. ф100 ℓ=2000 |

| -20 | -30 | -40 |
|---|---|---|
| 2А24 | 2А32 | 2А40 |

| -20 | -30 | -40 |
|---|---|---|
| 2А16 | 2А20 | 2А24 |

| -20 | -30 | -40 |
|---|---|---|
| 2А12 | А16 | А20 |

| -20 | -30 | -40 |
|---|---|---|
| 2А28 | 2А32 | 2А36 |

Кол. при t°С

| -20 | -30 | -40 |
|---|---|---|
| 2А24 | 2А28 | 2А32 |

ОК-1 ОВ-02-155

ст1 ст2 ст3 ст4 ст5 ст6 ст7 ст8 ст9 ст10 ст11 ст12

ф15 ф20 ф25 ф32 ф160 ф200 ф400

Р150 АР

200х200 150х100 400х400 без

А1 И012.000 5.903-2.1

9А2.000 5.904-3

Б7А028.000 1.494-30

15К418 п2

Лист 7

Лист 5

В2

6000 2000 615 1500 6000 240000 72 54000

1 2 4 5 6 8 9 10 А Б В Г



| | | | | |
|---|---|---|---|---|
| | | | | ТП 904-1-55.84 ОВ |
| Провер. | Щетковский | | | Компрессорная станция 6К-250АС с осушкой воздуха |
| Инженер | Гендзелевская | | | |
| Ст. инж. | Щетковский | | | |
| Рук. гр. | Кириченко | | | |
| Гл. спец. | Рывкис | | | |
| Нач. ОПВ | Комов | | | |
| Н. контр. | Арапова | | | План на отм. 0.000 |
| ГИП | Осташевский | | | |

| Стадия | Лист | Листов |
|---|---|---|
| Р | 3 | |

Госстрой СССР Ростовский Промстройниипроект

Привязан

Инв. №

Инв. № подл. | Подпись и дата | Взам. инв. №

Моргунов Аникин ОВК

Типовой проект 904-1-55.84-ОВ Альбом 6

# План на отм. 3.800

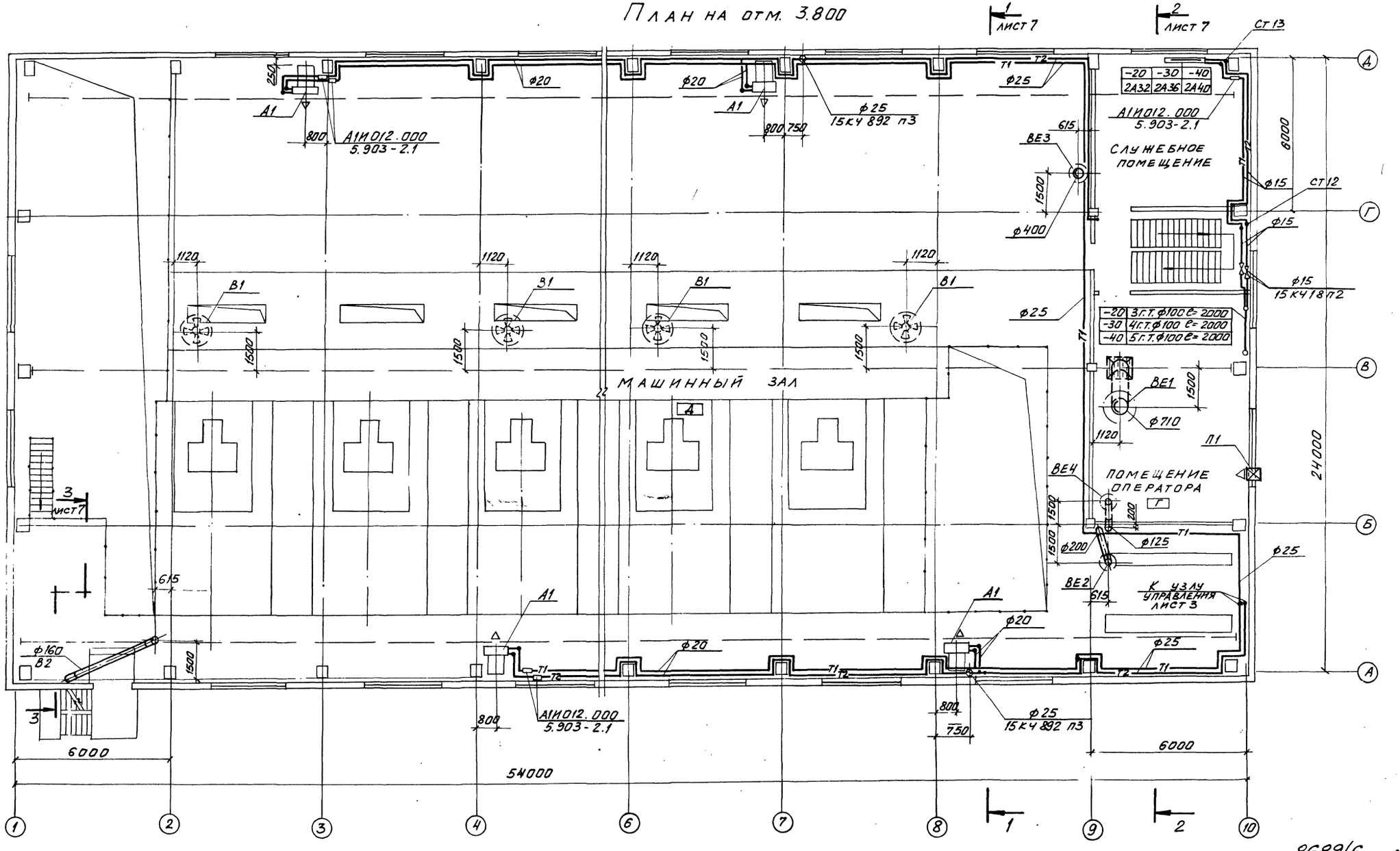


8689/6

90

| | | | |
|---|---|---|---|
| ТП 904-1-55.84-ОВ | | | |
| Провер. | Щетковский | Компрессорная станция 6К-250 АО с осушкой воздуха | |
| Инжен. | Гендзелевская | | |
| Ст. инж. | Щетковский | | |
| Рук. гр. | Кириченко | | |
| Гл. спец. | Рывкис | | |
| Нач. отд. | Комов | | |
| Н. контр. | Арапова | План на отм. 3.800 | Госстрой СССР Ростовский промстройниипроект |
| ГИП | Осташевский | | |

| Стадия | Лист | Листов |
|---|---|---|
| Р | 4 | |

Инв. № подл. | Подпись и дата | Взам. инв. №

ОСП-1 | ОВК

# Система отопления

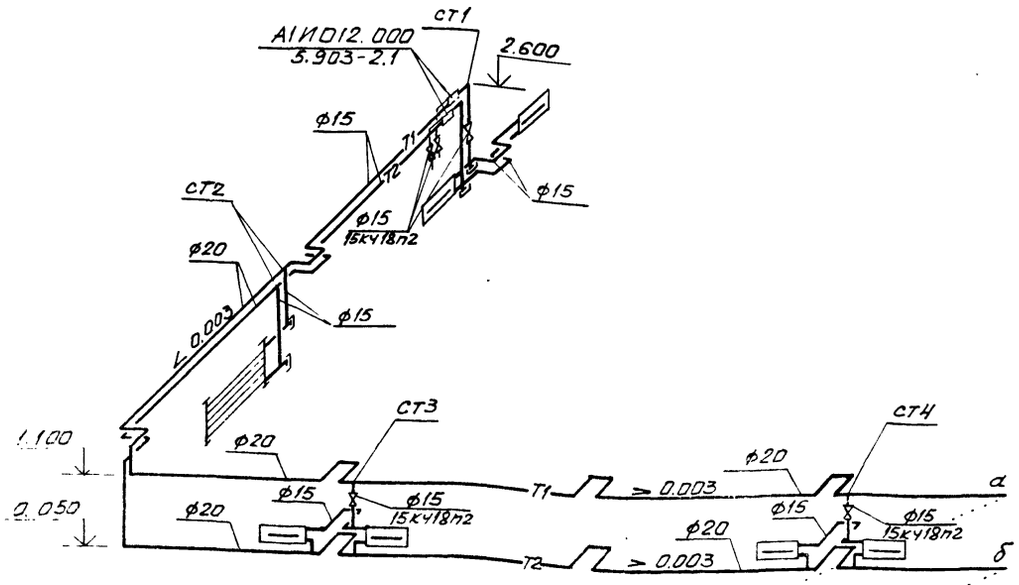


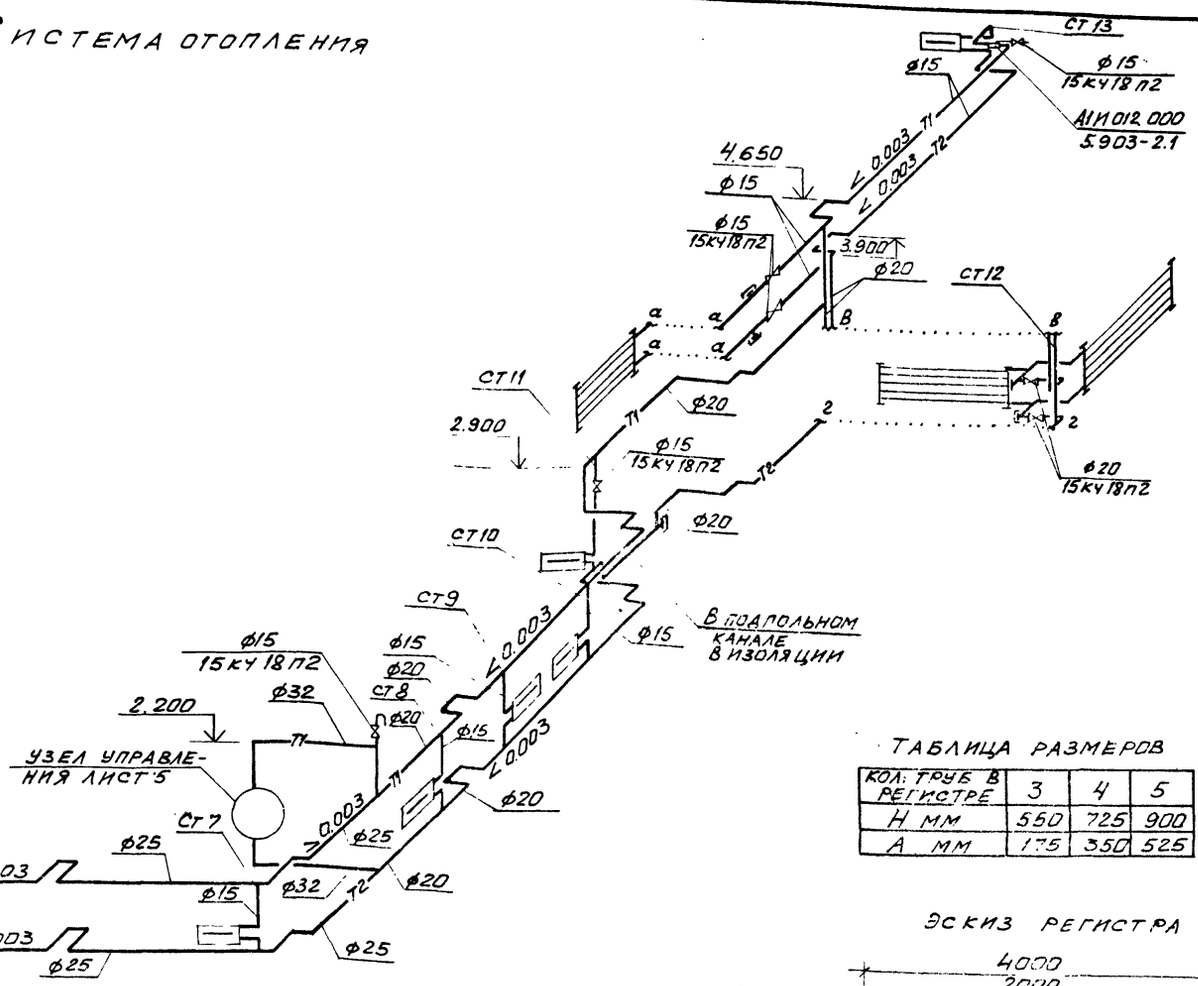


Таблица размеров

| Кол. труб в регистре | 3 | 4 | 5 |
|---|---|---|---|
| H мм | 550 | 725 | 900 |
| A мм | 175 | 350 | 525 |

Эскиз регистра

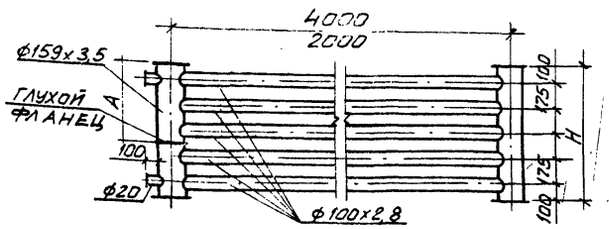


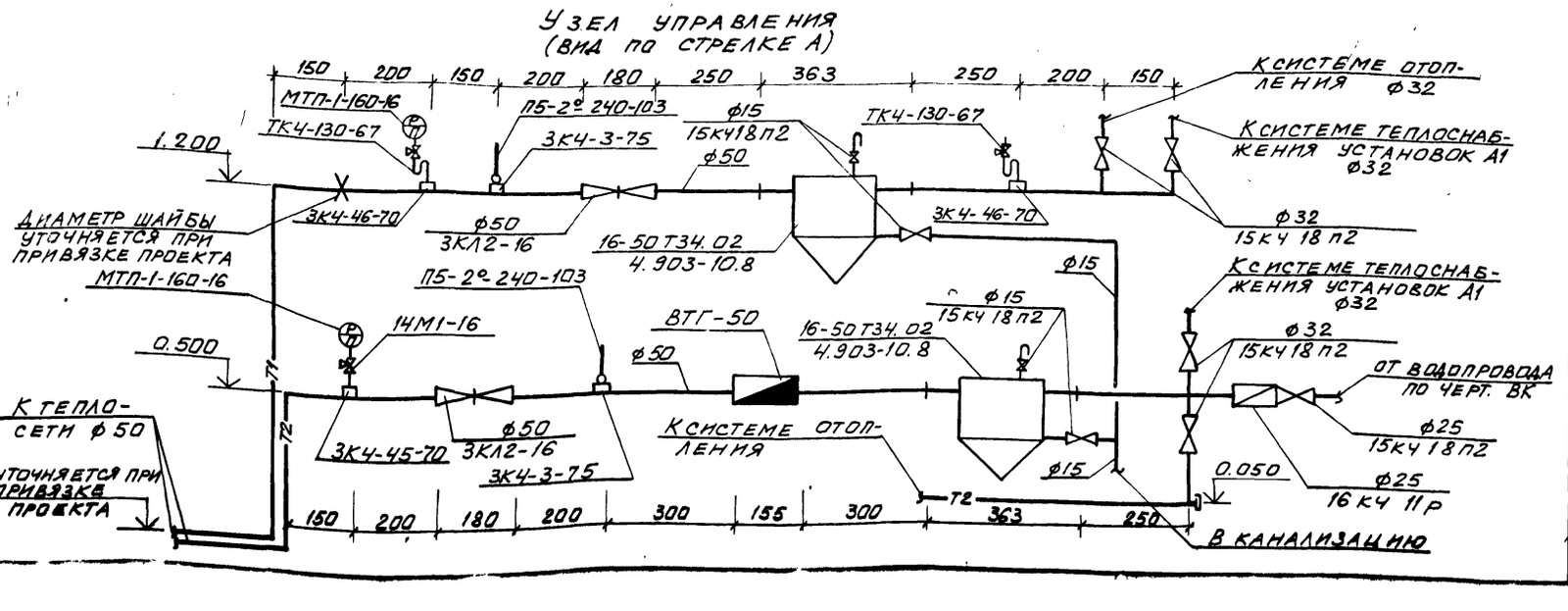


| | | | |
|---|---|---|---|
| Провер. | Щетковский | | ТП 904-1-55.84-ОВ |
| Инжен. | Гендалевская | | Компрессорная станция 6К-250 АО с осушкой воздуха |
| Ст. инж. | Щетковский | | Стадия Р; Лист 5; Листов |
| Рук. гр. | Кириченко | | |
| Гл. спец. | Рывкис | | Схема системы отопления. Узел управления |
| Нач. отд. | Комов | | Госстрой СССР Ростовский Промстройниипроект |
| Н. контр. | Арапова | | |
| ГИП | Осташевский | | |

Привязан

Инв. №

8689/6 91

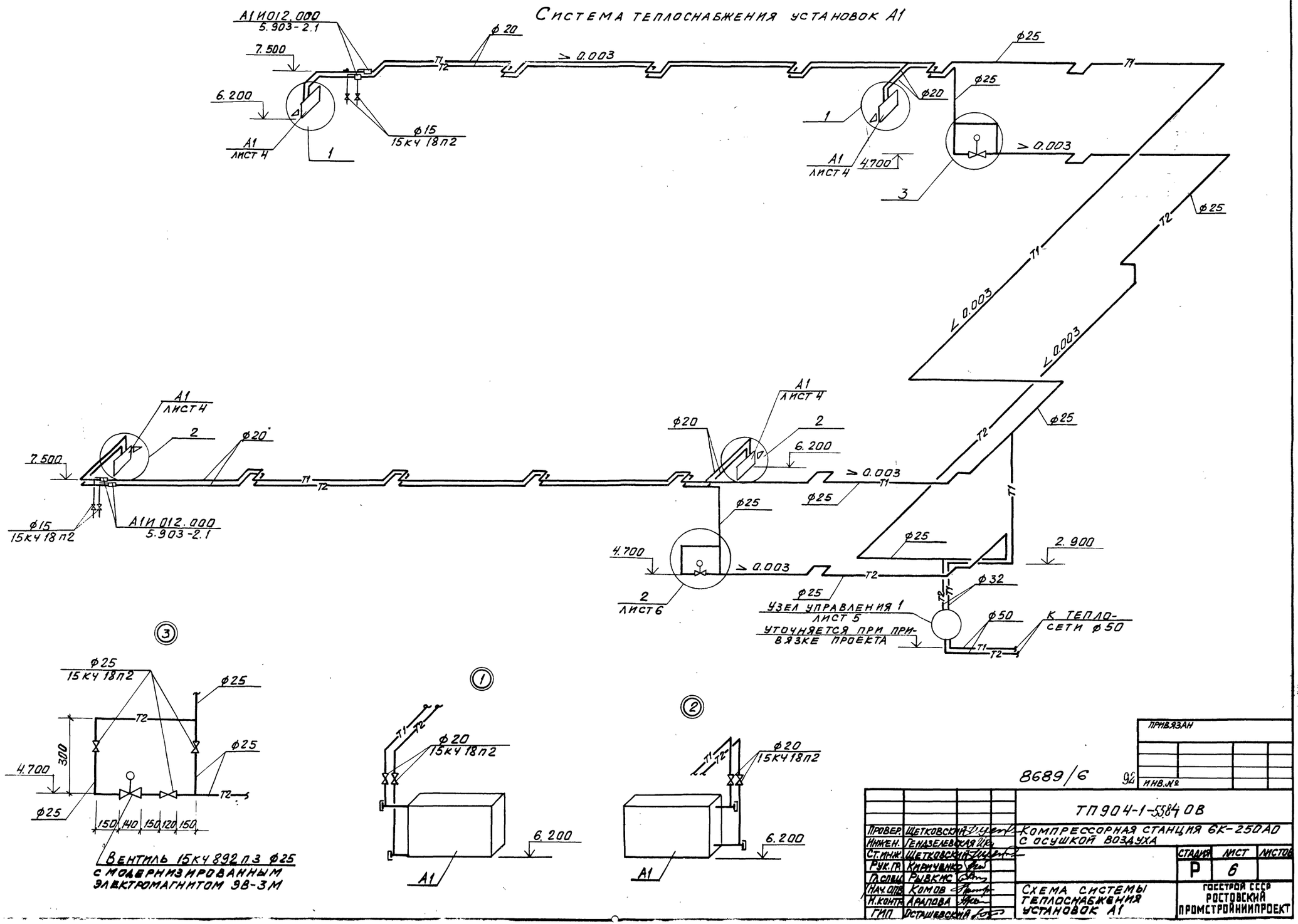
Система теплоснабжения установок А1
А1И012.000
5.903-2.1
7.500
6.200
А1
лист 4
1
ф15
15кч 18п2
ф20
> 0.003
ф25
4.700
3
2
< 0.003
2.900
ф32
ф50
Узел управления 1
лист 5
уточняется при привязке проекта
К теплосети ф50
лист 6
Вентиль 15кч 892п3 ф25
с модернизированным электромагнитом ЭВ-3М
300
150
140
120
ПРИВЯЗАН
ИНВ.№
8689/6
ТП904-1-5584ОВ
Компрессорная станция 6К-250АО с осушкой воздуха
Схема системы теплоснабжения установок А1
Провер. Щетковский
Инжен. Гендзелевская
Ст.инж. Щетковский
Рук.гр. Кириченко
Гл.спец. Рывкис
Нач.отд. Комов
Н.контр. Арапова
ГИП Осташевский
Стадия Р
Лист 6
Листов
Госстрой СССР
Ростовский промстройниипроект

Типовой проект 904-1-55.84-ОВ Альбом 6

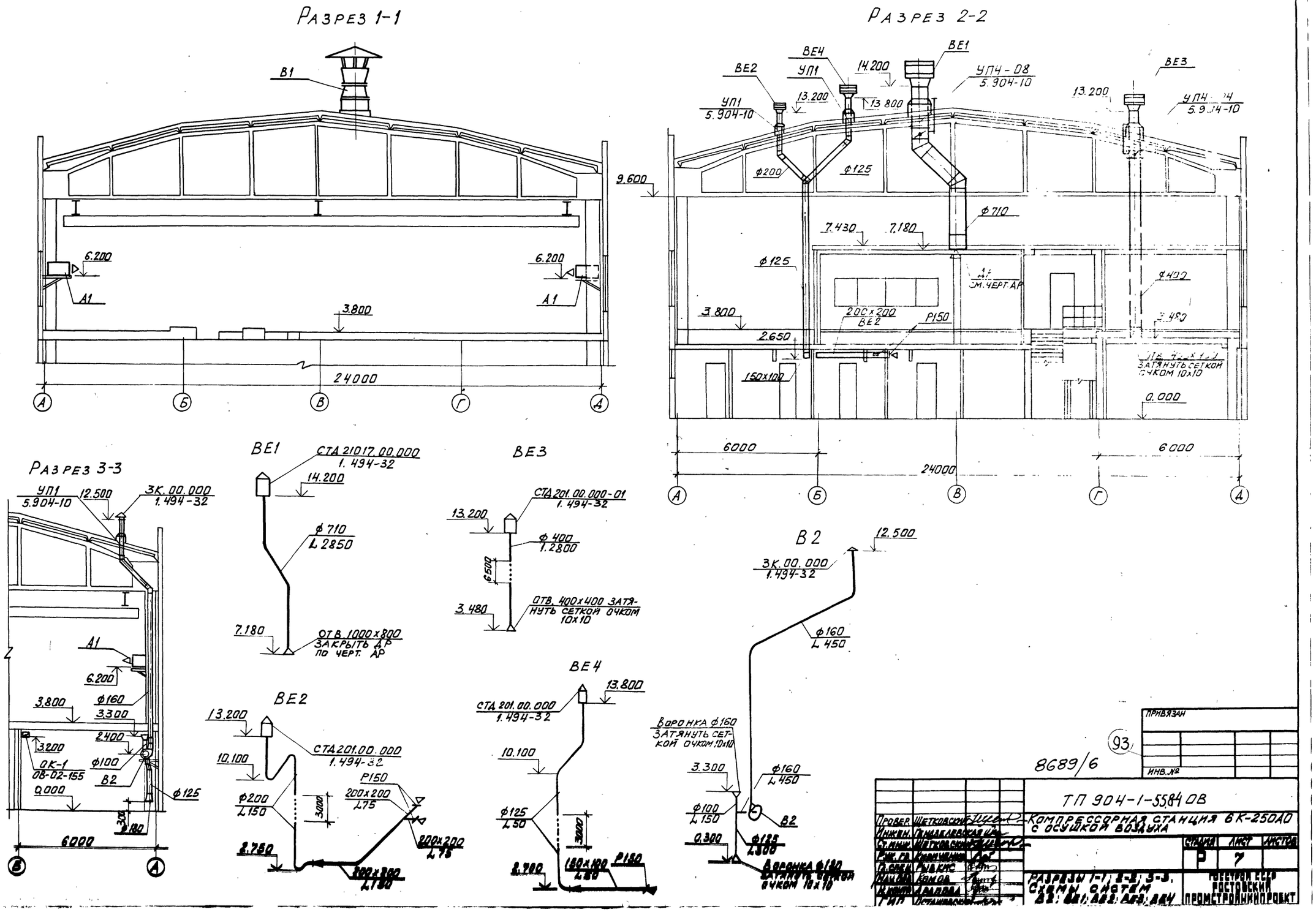


ПРИВЯЗАН

93

ИНВ. №

8689/6

ТП 904-1-55.84 ОВ

Компрессорная станция 6К-250А0 с осушкой воздуха

| | | | |
|---|---|---|---|
| Провер. | Шетковский | | |
| Инжен. | Генадзелевская | | |
| Ст. инж. | Шетковский | | |
| Рук. гр. | Кирпичев | | |
| Гл. спец. | Рывкис | | |
| Нач. отд. | Комов | | |
| Н. контр. | Арапова | | |
| ГИП | Остаповский | | |

| Стадия | Лист | Листов |
|---|---|---|
| Р | 7 | |

Разрезы 1-1; 2-2; 3-3, схемы систем В2; ВЕ1; ВЕ2; ВЕ3; ВЕ4

Госстрой СССР Ростовский Промстройниипроект

Подпись и дата | Взам. инв. № | ОВК | Инв. № подл. | Подпись и дата | Взам. инв. № | Морг-нов | Анпкин

ЦЕНТРАЛЬНЫЙ ИНСТ[illegible]ОГО ПРОЕКТИРОВАНИЯ
ГОС[illegible] СССР
КИЕВСКИЙ ФИЛИАЛ
г. Киев-57 ул. Эжена Потье № 12

69/6
Заказ № 5970 Инв. № 8689/6 Тираж 400
Сдано в печать 6/8 1984г Цена 7-22

gost.e-ecolog.ru