ТИПОВОЙ ПРОЕКТ

904-1-55.84

КОМПРЕССОРНАЯ СТАНЦИЯ АВТОМАТИЗИРОВАННАЯ ОТДЕЛЬНО СТОЯЩАЯ 6(4)К-250 АО ПРОИЗВОДИТЕЛЬНОСТЬЮ 1500(1000) $м^3$/мин ОСУШЕННОГО ВОЗДУХА

Исключен из числа действующих п. 1.86

АЛЬБОМ 5

АВТОМАТИЗАЦИЯ И КИП
ЗАДАНИЕ ЗАВОДУ - ИЗГОТОВИТЕЛЮ

gost.e-ecolog.ru

КФ ЦИТП Инв.N°8689/5

Привязан

Инв.№

ЦЕНТРАЛЬНЫЙ ИНСТИТУТ ТИПОВОГО ПРОЕКТИРОВАНИЯ
ГОССТРОЯ СССР
КИЕВСКИЙ ФИЛИАЛ
г. Киев-57 ул. Эжена Потье № 12

69/5
Заказ № 5969 Инв. № 8689/5 Тираж 400

Сдано в печать 7/8 1984 г. Цена 1-60

ТИПОВОЙ ПРОЕКТ 904-1-55.84

КОМПРЕССОРНАЯ СТАНЦИЯ АВТОМАТИЗИРОВАННАЯ ОТДЕЛЬНО СТОЯЩАЯ

6(4)К-250А0

ПРОИЗВОДИТЕЛЬНОСТЬЮ 1500(1000)$м^3$/МИН ОСУШЕННОГО ВОЗДУХА

АЛЬБОМ 5

СОСТАВ ПРОЕКТА:

АЛЬБОМ 1	ТЕХНОЛОГИЧЕСКАЯ ЧАСТЬ.
АЛЬБОМ 2	ЭЛЕКТРОТЕХНИЧЕСКАЯ ЧАСТЬ.
АЛЬБОМ 3	АВТОМАТИЗАЦИЯ И. КИП. ЧЕРТЕЖИ.
АЛЬБОМ 4	АВТОМАТИЗАЦИЯ И КИП. ЗАДАНИЕ ЗАВОДУ ИЗГОТОВИТЕЛЮ ДЛЯ 6 КОМПРЕССОРОВ.
АЛЬБОМ 5	АВТОМАТИЗАЦИЯ И КИП. ЗАДАНИЕ ЗАВОДУ ИЗГОТОВИТЕЛЮ ДЛЯ 4 КОМПРЕССОРОВ
АЛЬБОМ 6	АРХИТЕКТУРНО-СТРОИТЕЛЬНАЯ И САНТЕХНИЧЕСКАЯ ЧАСТИ ДЛЯ 6 КОМПРЕССОРОВ
АЛЬБОМ 7	АРХИТЕКТУРНО-СТРОИТЕЛЬНАЯ И САНТЕХНИЧЕСКАЯ ЧАСТИ ДЛЯ 4 КОМПРЕССОРОВ
АЛЬБОМ 8	СТРОИТЕЛЬНЫЕ КОНСТРУКЦИИ И ИЗДЕЛИЯ
АЛЬБОМ 9	НЕСТАНДАРТИЗИРОВАННОЕ ОБОРУДОВАНИЕ ТЕХНОЛОГИЧЕСКАЯ ЧАСТЬ
АЛЬБОМ 10	СБОРНИК СПЕЦИФИКАЦИЙ ОБОРУДОВАНИЯ ДЛЯ 6 КОМПРЕССОРОВ
АЛЬБОМ 11	СБОРНИК СПЕЦИФИКАЦИЙ ОБОРУДОВАНИЯ ДЛЯ 4 КОМПРЕССОРОВ
АЛЬБОМ 12	СМЕТЫ И ВЕДОМОСТИ ПОТРЕБНОСТИ В МАТЕРИАЛАХ ДЛЯ 6 КОМПРЕССОРОВ
АЛЬБОМ 13	СМЕТЫ И ВЕДОМОСТИ ПОТРЕБНОСТИ В МАТЕРИАЛАХ ДЛЯ 4 КОМПРЕССОРОВ

ПРИМЕНЕННЫЕ МАТЕРИАЛЫ:

ТИПОВОЙ ПРОЕКТ 407-3-168/75. ТРАНСФОРМАТОРНЫЕ ПОДСТАНЦИИ С КАБЕЛЬНЫМИ И ВОЗДУШНЫМИ ВВОДАМИ 6-10 КВ. НА ОДИН И ДВА ТРАНСФОРМАТОРА МОЩНОСТЬЮ ДО 2×630 КВА АЛЬБОМ 3 /РАСПРОСТРАНЯЕТ СВЕРДЛОВСКИЙ ФИЛИАЛ ЦИТП/

РАЗРАБОТАН ГОСУДАРСТВЕННЫМИ ПРОЕКТНЫМИ ИНСТИТУТАМИ:

ГИПРОСТРОЙДОРМАШ: АЛЬБОМЫ 1,2,3,4,5,9,10,11,12,13
РОСТОВСКИЙ ПРОМСТРОЙНИИПРОЕКТ: АЛЬБОМЫ 6,7,8,10,11,12,13

ГЛАВНЫЙ ИНЖЕНЕР ИНСТИТУТА Ю.Н. МЕХАНЦЕВ

ГЛАВНЫЙ ИНЖЕНЕР ПРОЕКТА С.М. ЛЕОНОВ

УТВЕРЖДЕН МИНСТРОЙДОРМАШЕМ
РЕШЕНИЕ №20/83 ОТ 1.11.1983 Г.
ВВЕДЕН В ДЕЙСТВИЕ ГИПРОСТРОЙДОРМАШЕМ
С 30.12.1983 Г. ПРИКАЗ И№190-П ОТ 20.12.1983 Г.

КФ ЦИТП Инв.№8689/5

Привязан

Инв.№

Альбом 5

Типовой проект 904-1-55.84

№ п/п	Наименование	Номер листа	Стр.
1	Содержание альбома		2
2	Указание к применению выпуска		3
3	Щит оператора	1-36	4-14
4	Компрессорная станция		15
	Принципиальная электрическая		
	схема питания		
5	Компрессорная станция		16
	Принципиальная электрическая		
	схема сигнализации		
6	Установка осушки		17
	Принципиальная электрическая		
	схема сигнализации		
7	Компрессорная станция		18
	Принципиальная электрическая		
	схема управления вентиляции		
	аварийного слива масла из		
	маслобаков		
8	Вентсистема 2		19
	Электрические схемы		

№ п/п	Наименование	Номер листа	Стр.

№ п/п	Наименование	Номер листа	Стр.

Инв. № 8689/5

2

ТП904-1-55.84 А

Компрессорная станция 4К-250.85 с осушкой воздуха

Задание заводу изготовителю

Содержание альбома

Стадия	Лист	Листов
РП		

ГИПРОСТРОЙДОРМАШ г. Ростов-на-Дону

ГИП	Леонов		25.5.83
Нач. отд.	Христофоров		
Гл. спец.	Левинский		
Н. контр.	Золотарева		
Рук. гр.	Седых		
Ст. инж.	Склярова		
Ст. техн.	Шуст		

Привязан

Инв. №

Инв. № подл. | Подп. и дата | Взам. инв. №

Альбом 4

Типовой проект 904-1-55.84

Техническое описание к применению выпуска.

Задание заводу-изготовителю щитов выполнено в соответствии с:

- руководящим материалом РМЧ-107-81 „Системы автоматизации технологических процессов. Требования к выполнению проектной документации на щиты и пульты";
- руководящим материалом РМЧ-183-81 „Системы автоматизации технологических процессов. Порядок согласования технической документации на изготовление щитов и пультов заводами-изготовителями Минмонтажспецстроя СССР";
- руководящим материалом РМЗ-82-76 ч.1 „Щитый пульты систем автоматизации технологических процессов. Корпусы и каркасы. Часть I, Щиты;"
- сборником ЧО „Установка аппаратуры внутри щитов по ОСТ 36.13-76 и ОСТ 36.ЭД1.13-79";
- сборником ЧЧ „Установка аппаратуры внутри щитов по ОСТ 36.13-76 и ОСТ 36.ЭД1.13-79."

В настоящий альбом включена техническая документация, необходимая для изготовления щита оператора.

В комплект технической документации входят:

а) чертеж общего вида, состоящий из:
- перечня составных частей;
- вида спереди;
- вида на внутренние плоскости;
- таблиц для монтажа электрических проводок;

б) принципиальные электрические схемы (для справок).

Заказная спецификация щитов включена в альбом 10.

Типоразмеры щитов, область их применения и условия эксплуатации соответствуют ОСТ 36.13-76 „Щиты и пульты систем автоматизации технологических процессов. Общие технические условия".

Выбор аппаратуры, устанавливаемой на щитах, соответствует „Номенклатуре изделий, поставляемых комплектно со щитами и пультами систем автоматизации технологических процессов".

При выполнении таблиц соединений проводок и таблиц подключений использованы монтажные символы электроаппаратуры, приведенные в руководящем материале РМЧ-184-80 „Системы автоматизации технологических процессов. Электроаппаратура, поставляемая комплектно со щитами и пультами по ОСТ 36.13-76. Монтажные символы".

Инв. № 8689/5

Привязан		ГИП	Леонов		25.5[illegible]
		Нач.отд.	Христофоров		
		Гл.спец.	Левинский		
		Н.контр.	Золоторева		
		Рук.гр.	Седых		
		Ст.инж.	Склярова		
Инв.№		Ст.техн.	Шуст		

ТП 904-1-55.84 АО. ДЦ

Компрессорная станция 6(4)К-250.45 с осушкой воздуха

Задание заводу-изготовителю щитов.

Стадия	Лист	Листов
РП		

Техническое описание к применению выпуска.

ГИПРОСТРОЙДОРМАШ г. Ростов-на-Дону

Инв.№ подл. | Подп. и дата | Взам.инв.№

Поз.	Обозначение	Наименование	Кол.	Прим
		Детали		
1	ТК3-126-81	Скоба С600	1	У2 ТМ3-26-81
2	ТК3-125-81	Скоба С3600	14	У1 ТМ3-26-81
3	ТК3-109-81	Скоба С70	18	
4	ТК3-100-81	Рейка РБ600	2	У1 ТМ3-1-81
5	ТК3-250-83	Кронштейн	7	ТМ3-151-83
		Стандартные изделия		
6		Панель с каркасом щита ЩПК-й-600УУ1Р00 ОСТ36.13-76	1	
7		Кнопка КЕ-011 УЗ, исп.2, толкатель цилиндрический черный ГОСТ 5.1245-72	2	SB1, SB2
8		Выключатель пакетный ПВ1-10, ОСТ16.0-526.001-77	8	У459 ТМ3-13-81 SA SA1-SA7
9		Резистор металлопленочный МЛТ-0.25, Р ном.=0.25 Вт ГОСТ 7113-77 Е	20	У2 ТМ3-18-81 #1R1÷#4R1, #1R2÷#4R2, #1R3÷#4R3, #1R4÷#4R4 #1R5÷#4R6

Привязан

Инв.№

ТП 904-1-55.84 АО.ДЩ.			
Компрессорная станция 4К-250 АО с осушкой воздуха			
Щит оператора	Стадия	Лист	Листов
	РП	1	36
Общий вид.	ГИПРОСТРОЙДОРМАШ г. Ростов-на-Дону		

ГИП	Леонов	
Нач.отд.	Христофоров	
Гл.спец.	Лебинский	
Н.контр.	Золотарева	
Рук.гр.	Седых	
Ст.инж.	Склярова	
Ст.техн.	Шуст	

Кальку сверил Шуст Копировал Генюк формат А4

Типовой проект 904-1-55.84 Альбом 5

Поз.	Обозначение	Наименование	Кол.	Прим
		Прочие изделия		
10		Регулятор разности температур РРТ-2, ТУ25-02.340469-80	4	#1п.36÷ ÷#4п.36
11		Реле электромагнитное РПУ-2-064403, 4з+4р конт., ~220В, 50Гц, ТУ16-523.331-78	1	У203 ТМ3-13-81 K1
12		Реле электромагнитное РПУ-2-062403, 2з+4р конт., ~220В, 50Гц, ТУ16-523.331-78	1	У203 ТМ3-13-81 K2
13		Реле электромагнитное РПУ-2-062003, 2з конт., ~220В, 50Гц, ТУ16-523.331-78	1	У203 ТМ3-13-81 KV
14		Тумблер ТВ2-1 УС0.360.049ТУ	6	SA6.1÷ ÷SA6.6
15		Табло световое ТСМ ТУ16.535.424-79	16	
		Арматура светосигнальная ~220В, 50Гц ТУ16.535.582-76		
16		АМЕ324.121.242, линза желтая	6	HL6.1÷ ÷HL6.6
17		АМЕ321.121.242 линза красная	4	#1HL1÷ ÷#4HL1
18		АМЕ323.121.242 линза зеленая	4	#1HL2÷ #4HL2

Привязан

Инв.№

ТП 904-1-55.84 АО.ДЩ. Лист 2

Кальку сверил Шуст Копировал Генюк формат А4

Поз.	Обозначение	Наименование	Кол.	Прим.
19		Арматура светосигнальная ~220В, 50 Гц АМЕ324.121.242, линза молочная ТУ16.535.582-76	1	HL
20		Диод Д-246Б, Iпр.=5А, Uобр.=400В, а АО.336.206ТУ	1	У1 ТМ3-18-81 VD
21		Диод Д-226Б, Iпр.=0,3А, Uобр=400В, а АО336.206ТУ	40	У1 ТМ3-18-81 #1VD1÷#10VD10 #2VD1÷#2VD10 #3VD1÷#3VD10 #4VD1÷#4VD10
22		Конденсатор МБГП-2,2мкф, U=600В, ОЖО.462.107ТУ	20	#1C1÷#4C1 #1C2÷ 4C2 #1C3÷ 4C3 #1C4÷ 4C4 #1C5÷ 4C5
23		Вставка плавкая ВП2Б-1 АГО.481.304 ТУ		ТМ3-151-83
		Iпл.вст.=6,3А	1	FU1
		То же, ВП2Б-1 АГО.481.304ТУ		
24		Iпл.вст.=4А	1	FU2
25		Iпл.вст.=0.5А	1	FU3
26		Iпл.вст.=0.25А	4	FU4÷ ÷FU7
27		Держатель вставки плавкой ДВПЧ-38 АГО.481.301ТУ	1	ТМ3-151-83
28		То же, ДВПЧ-2В АГО.481.301ТУ	6	

Привязан

Инв.№

ТП 904-1-55.84 АО.ДЩ. Лист 3

Кальку сверил Шуст Копировал Генюк формат А4

Типовой проект 904-1-55.84 Альбом 5

Поз.	Обозначение	Наименование	Кол.	Прим.
30		Блок зажимов БЗ-10 ТУ36.1750-74	7	У3 ТМ3-140-81
31		Упор ТУ36.1751-74	4	
32		Колодка восьмиклеммная ТУ36.1222-72	9	
33		Рамка РПМ 66х26 ТУ36.1130-74	34	
		Перемычка П ТУ36.1752-74	16	
		Материалы		
		Провод ПВ1 1х1.0	220	м
		ПВ1 1х1.5	25	м

Привязан

Инв.№

Инв.№ 8689/5 4

ТП 904-1-55.84 АО.ДЩ. Лист 4

Кальку сверил Шуст Копировал Генюк формат А4

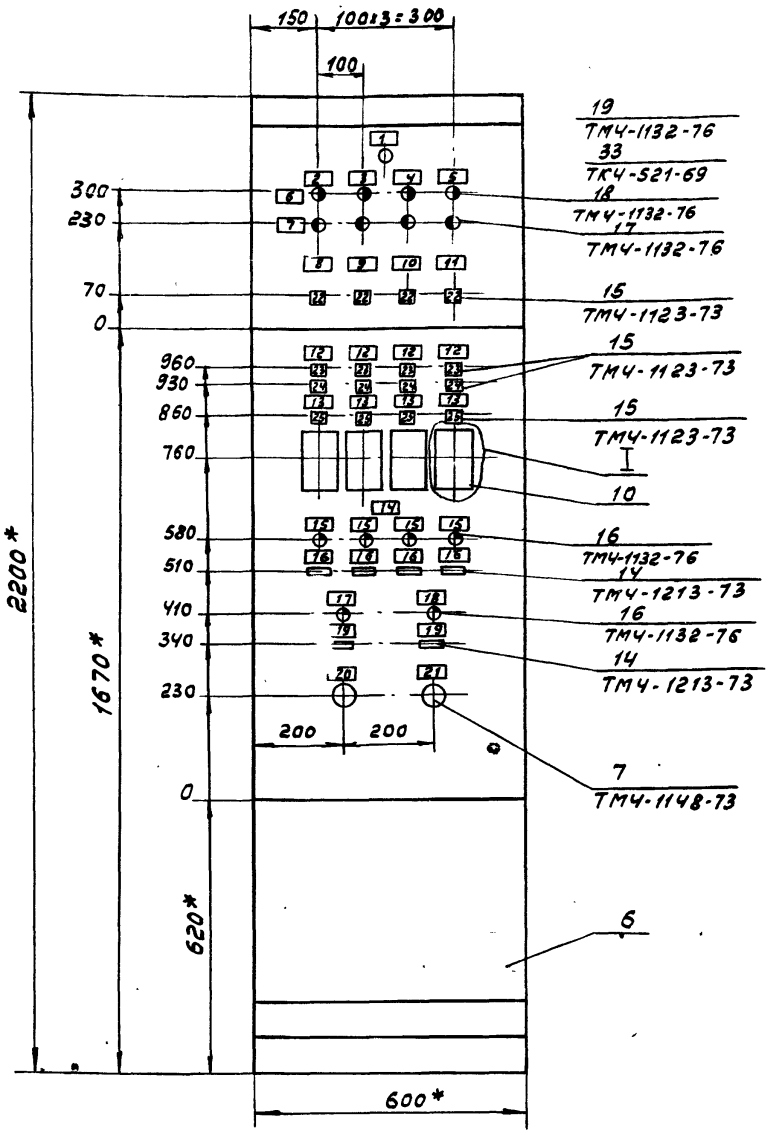

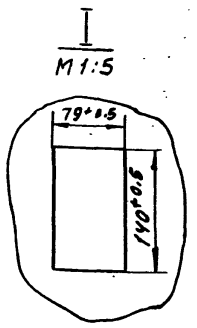

1. * Размеры для справок.
2. Покрытие - вариант 2 ОСТ 36.13-76.

Привязан

Инв.№

ТП 904-1-55.84 АО.ДЩ

Лист 5

Кальку сверил Шуст Копировал Генюк

формат А4

Вид на внутренние плоскости щита (развернуто)

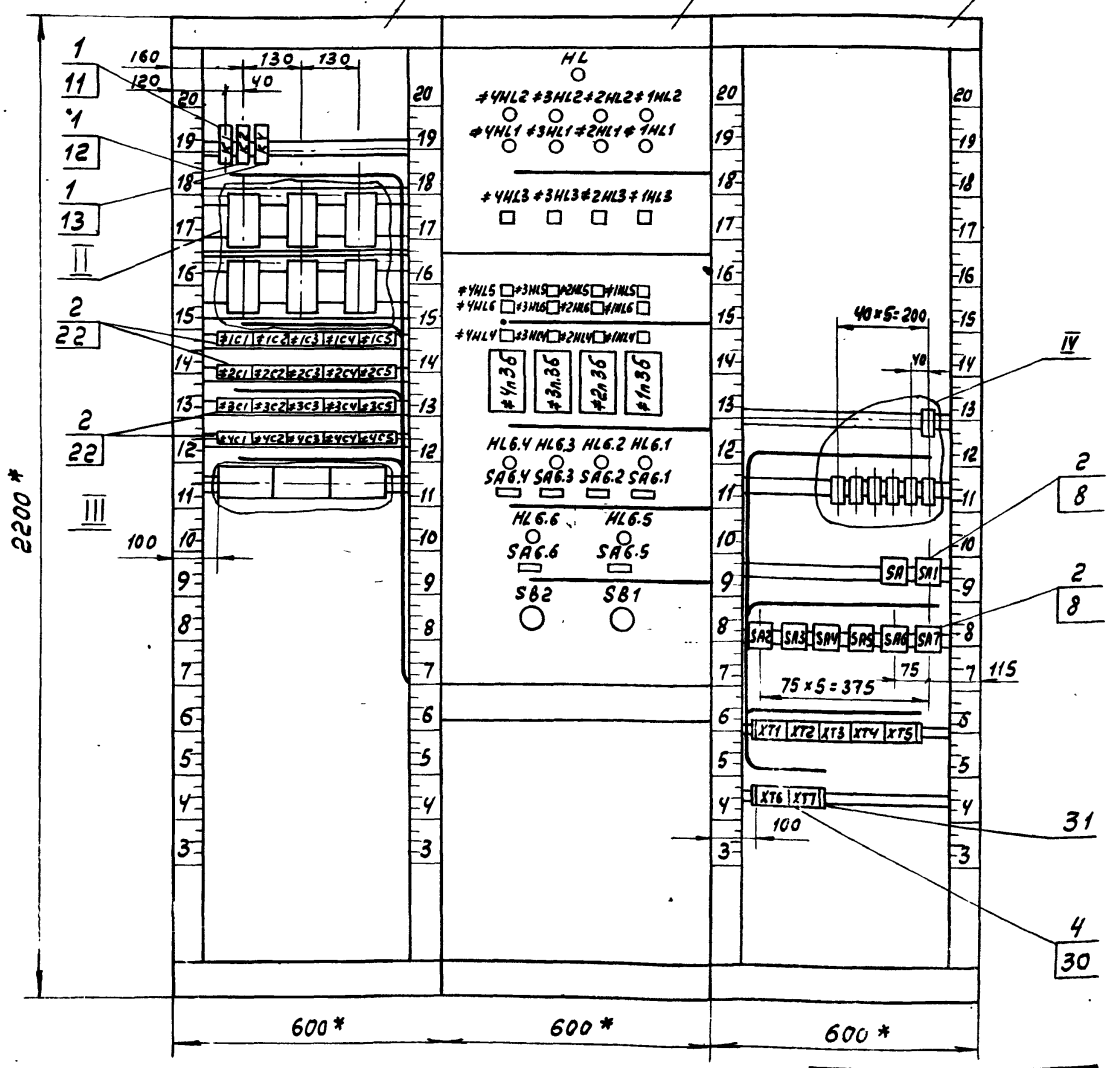

Привязан

Инв.№

Инв. № 8689/5

5

ТП 904-1-55.84 АО.ДЩ.

Лист 6

Кальку сверил Шуст Копировал Генюк

формат А4

II

М 1:2,5

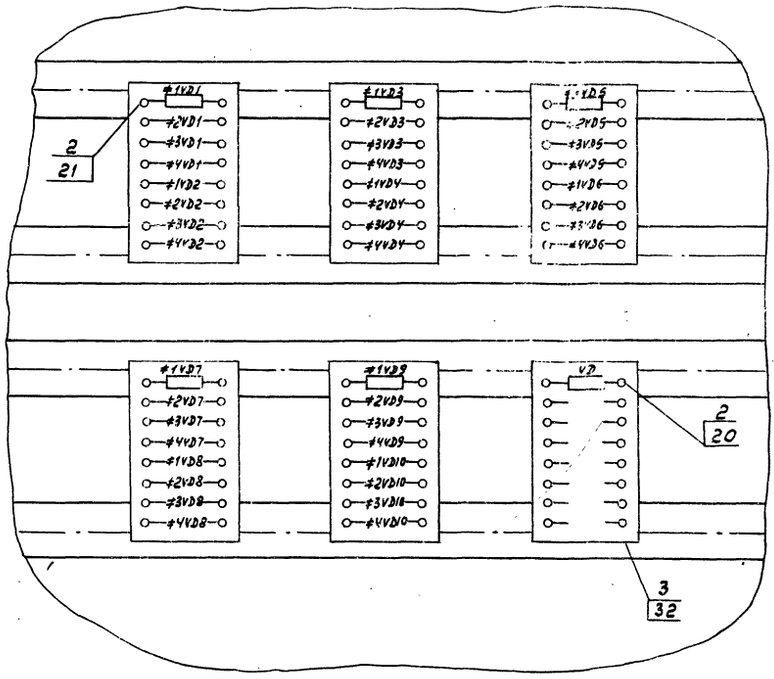

Привязан

Инв. №

ТП 904-1-55.84 АО.ДШ Лист 7

Кальку сверил Шуст Копировал Генюк Формат А4

III

М 1:2,5

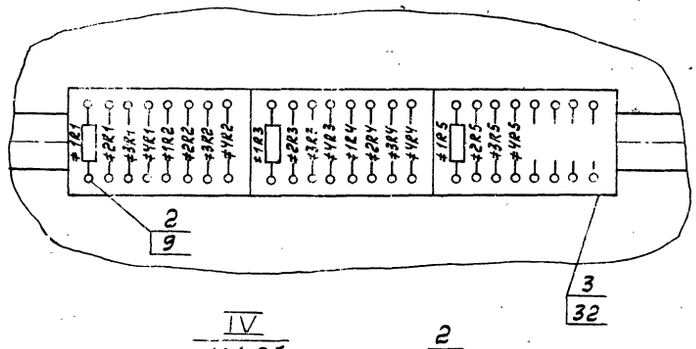

IV

М 1:2,5

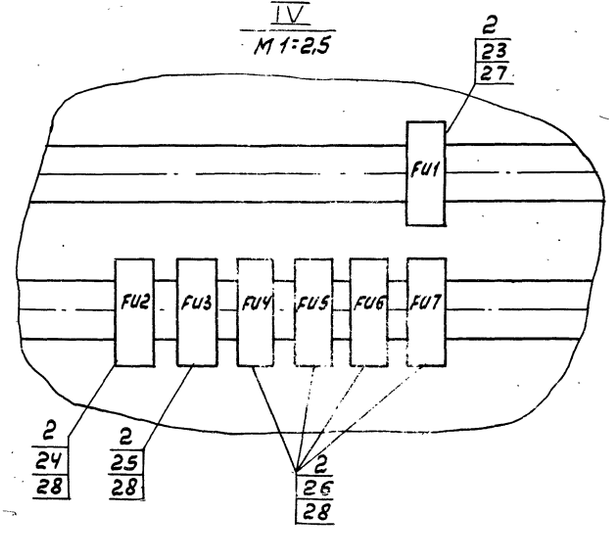

Привязан

Инв. №

Инв. № 8689/5 6

ТП 904-1-55.84 АО.ДШ Лист 8

Кальку сверил Шуст Копировал Генюк Формат А4

РПУ-2-064403

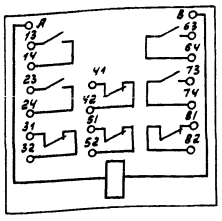

ПВ1-10

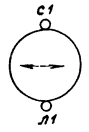

МЛТ



АМЕ

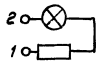

Д

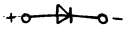

РПУ-2-062003

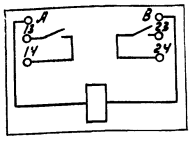

ТСМ



МБГП

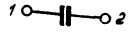

Привязан

Инв.№

ТП 904-1-55.84 АО.ДЩ Лист 9

Кальку сверил Копировал Генюк формат А4

Таблица 1

Надписи на табло и в рамках

№ надписи	Наименование	Кол.
	Рамка 66×26	
1	Контроль напряжения ~ 220В, 50Гц	1
2	Установка осушки №1	1
3	Установка осушки №2	1
4	Установка осушки №3	1
5	Установка осушки №4	1
6	Нормальная работа	1
7	Авария	1
8	Компрессор №1	1
9	Компрессор №2	1
10	Компрессор №3	1
11	Компрессор №4	1

продолжение табл.1

№ надписи	Наименование	Кол.
12	Т воздуха после теплообменника	4
13	Перепад t°C масла	4
14	Вентиль аварийного слива масла	1
15	Вентиль закрыт	4
16	Откл. Вкл.	4
17	Бак чистого масла. Вентиль закрыт	1
18	Бак отработанного масла	
	Вентиль - закрыт	1
19	Откл. - Вкл.	2
20	Опробование сигнализации	1
21	Съем сигнала	1

Привязан

Инв.№

ТП 904-1-55.84 АО.ДЩ. Лист 10

Кальку сверил Шуст Копировал Генюк формат А4

Типовой проект 904-1-55.84 Альбом 5

Инв.№ подл. | Подп. и дата | Взам.инв.№

продолжение табл.1

№ надписи	Наименование	Кол.
	Табло ТСМ	
22	t°C воды выше нормы	1
23	Выше нормы	1
24	Ниже нормы	1
25	Выше нормы	1

продолжение табл.1

№ надписи	Наименование	Кол.

Инв.№ 8689/5 7

Привязан

Инв.№

ТП 904-1-55.84 АО.ДЩ Лист 11

Кальку сверил Шуст Копировал Генюк формат А4

Соединение проводок Таблица 2

Провод-ник	Откуда идет	Куда поступает	Данные провода	Приме-чание
800	SA/C1	XT1/1		
	XT1/1	XT1/2		п
	XT1/2	XT1/3		п
	XT1/3	XT1/4		п
	XT1/4	XT1/5		п
	XT1/5	XT1/6		п
	XT1/6	XT1/7		п
	XT1/7	SA6.5/1		
	SA6.5/1	SA6.5/3		п
	SA6.5/3	SA6.6/1		
	SA6.6/1	SA6.6/3		п
	SA6.6/3	SA6.1/1		
	SA61/1	SA6.1/3		п
	SA6.1/3	SA6.2/1		
	SA6.2/1	SA6.2/3		п
	SA6.2/3	SA6.3/1		
	SA6.3/1	SA6.3/3		п
	SA6.3/3	SA6.4/1		
	SA6.4/1	SA6.4/3		п
	SA6.4/3	K2/13		
	K2/13	K2/23		п
	K2/23	K1/13		
	K1/13	K1/23		п
	K1/23	K1/63		
	K1/63	K1/73		

Привязан

Инв.№

ТП 904-1-55.84 АДШ Лист 12

Кальку сверил Шуст Копировал Генюк формат А4

Альбом 5 Типовой проект 904-1-55.84

Инв.№ подл. | Подп. и дата | Взам. инв.№

Продолжение таблицы 2

Провод-ник	Откуда идет	Куда поступает	Данные провода	Приме-чание
801	SA1/C1	FU1/1		
802	FU1/2	SA2/L1		
	SA2/L1	SA3/L1		
	SA3/L1	SA4/L1		
	SA4/L1	SA5/L1	ПВ1 1×1,0	
	SA5/L1	SA6/L1		
	SA6/L1	SA7/L1		
	SA7/L1	HL/1		
803	SA2/C1	FU2/1		
804	FU2/2	XT2/1		
	XT2/1	XT2/2		п
	XT2/2	XT2/3		п
	XT2/3	XT2/4		п
	XT2/4	XT2/5		п
	XT2/5	XT2/6		п
	XT2/6	XT2/7		п
	XT2/1	SB1/2		
	SB1/2	SB2/3		
	SB2/3	≠1п.3б/2		
	≠1п.3б/2	≠2п.3б/2		
	≠2п.3б/2	≠3п.3б/2		
	≠3п.3б/2	≠4п.3б/2		
	≠4п.3б/2	KV/13		

Привязан

Инв.№

ТП 904-1-55.84 АДШ Лист 13

Кальку сверил Шуст Копировал Генюк формат А4

Продолжение таблицы 2

Провод-ник	Откуда идет	Куда поступает	Данные провода	Приме-чание
805	SA3/C1	FU3/1		
806	FU3/2	XT3/1		
807	SA4/C1	FU4/1		
808	FU4/2	≠1п.3б/16		
809	SA5/C1	FU5/1		
810	FU5/2	≠2п.3б/16		
811	SA6/C1	FU6/1		
812	FU6/2	≠3п.3б/16		
813	SA7/C1	FU7/1		
814	FU7/2	≠4п.3б/16		
101	XT3/1	K2/A		
	K2/A	K1/A		
102	SA6.1/2	K1/31		
103	K1/32	HL 6.1/1		
104	XT3/2	SA6.1/4	ПВ1 1×1.5	
	SA6.1/4	K1/14	ПВ1 1×1.5	
105	K1/41	SA6.2/2		
106	K1/42	HL 6.2/1		
107	XT3/3	SA6.2/4	ПВ1 1×1.5	
	SA6.2/4	K1/24		
108	K1/51	SA6.3/2		
109	K1/52	HL 6.3/2		
110	XT3/4	SA6.3/4	ПВ1 1×1.5	
	SA6.3/4	K1/64		

Привязан

Инв.№

ТП 904-1-55.84 АДШ Лист 14

Кальку сверил Шуст Копировал Генюк формат А4

Альбом 5 Типовой проект 904-1-55.84

Инв.№ подл. | Подп. и дата | Взам. инв.№

Продолжение таблицы 2

Провод-ник	Откуда идет	Куда поступает	Данные провода	Приме-чание
111	K1/81	SA6.4/2		
112	K1/82	HL 6.4/2		
113	XT3/5	SA6.4/4	ПВ1 1×1.5	
	SA6.4/4	K1/74		
114	SA6.5/2	K2/31		
115	K2/32	HL 6.5/1		
116	XT3/6	SA6.5/4	ПВ1 1×1.5	
	SA6.5/4	K2/14		
117	K2/41	SA6.6/2		
118	K2/42	HL 6.6/1		
119	XT3/7	SA6.6/4	ПВ1 1×1.5	
	SA6.6/4	K2/24		
401	XT2/9	KV/14		
	SB1/1	≠4VD10/+		
	≠4VD10/+	≠3VD10/+		
	≠3VD10/+	≠2VD10/+		
	≠2VD10/+	≠1VD10/+		
	≠1VD10/+	≠4VD8/+		
	≠4VD8/+	≠3VD8/+		
	≠3VD8/+	≠2VD8/+		
	≠2VD8/+	≠1VD8/+		
	≠1VD8/+	≠4VD6/+		
	≠4VD6/+	≠3VD6/+		
	≠3VD6/+	≠2VD6/+		
	≠2VD6/+	≠1VD6/+		
	≠1VD6/+	≠4VD4/+		

Привязан

Инв.№

Инв.№ 8689/5 8

ТП 904-1-55.84 АДШ Лист 15

Кальку сверил Шуст Копировал Генюк формат А4

Соединение проводок Таблица 2

Проводник	Откуда идет	Куда поступает	Данные провода	Примечание
403	≠ 4VD4/+	≠ 3VD4/+		
	≠ 3VD4/+	≠ 2VD4/+		
	≠ 2VD4/+	≠ 1VD4/+		
	≠ 1VD4/+	≠ 4VD2/+		
	≠ 4VD2/+	≠ 3VD2/+		
	≠ 3VD2/+	≠ 2VD2/+		
	≠ 2VD2/+	≠ 1VD2/+		
405	SB2/4	KV/23		
407	KV/24	KV/A		П
	KV/A	≠ 1VD1/-		
	≠ 1VD1/-	≠ 2VD1/-		
	≠ 2VD1/-	≠ 3VD1/-		
	≠ 3VD1/-	≠ 4VD1/-		
	≠ 4VD1/-	≠ 1VD3/-		
	≠ 1VD3/-	≠ 2VD3/-		
	≠ 2VD3/-	≠ 3VD3/-		
	≠ 3VD3/-	≠ 4VD3/-		
	≠ 4VD3/-	≠ 1VD5/-		
	≠ 1VD5/-	≠ 2VD5/-		
	≠ 2VD5/-	≠ 3VD5/-		
	≠ 3VD5/-	≠ 4VD5/-		
	≠ 4VD5/-	≠ 1VD7/-		
	≠ 1VD7/-	≠ 2VD7/-		
	≠ 2VD7/-	≠ 3VD7/-		
	≠ 3VD7/-	≠ 4VD7/-		
	≠ 4VD7/-	≠ 1VD9/-		

Привязан

Инв. №

ТП 904-1-55.84 АДЩ Лист 16

Кальку сверил Шуст Копировал Генюк формат А4

Типовой проект 904-1-55.84 · Альбом 5

Продолжение таблицы 2

Проводник	Откуда идет	Куда поступает	Данные провода	Примечание
407	≠ 1VD9/-	≠ 2VD9/-		
	≠ 2VD9/-	≠ 3VD9/-		
	≠ 3VD9/-	≠ 4VD9/-		
409	≠ 1HL4/2	≠ 2HL4/2		
	≠ 2HL4/2	≠ 3HL4/2		
	≠ 3HL4/2	≠ 4HL4/2		
	≠ 4HL4/2	≠ VD/+		
	VD/+	≠ 4HL6/2		
	≠ 4HL6/2	≠ 4HL5/2		
	≠ 4HL5/2	≠ 3HL5/2		
	≠ 3HL5/2	≠ 3HL6/2		
	≠ 3HL6/2	≠ 2HL6/2		
	≠ 2HL6/2	≠ 2HL5/2		
	≠ 2HL5/2	≠ 1HL5/2		
	≠ 1HL5/2	≠ 1HL6/2		
	≠ 1HL6/2	≠ 1HL3/2		
	≠ 1HL3/2	≠ 2HL3/2		
	≠ 2HL3/2	≠ 3HL3/2		
	≠ 3HL3/2	≠ 4HL3/2		
	≠ 4HL3/2	≠ 4HL1/2		
	≠ 4HL1/2	≠ 4HL2/2		
	≠ 4HL2/2	≠ 3HL2/2		
	≠ 3HL2/2	≠ 3HL1/2		
	≠ 3HL1/2	≠ 2HL1/2		
	≠ 2HL1/2	≠ 2HL2/2		

Привязан

Инв. №

ТП 904-1-55.84 АДЩ Лист 17

Кальку сверил Шуст Копировал Генюк формат А4

Продолжение таблицы 2

Проводник	Откуда идет	Куда поступает	Данные провода	Примечание
4-413	≠ 4R1/2	≠ 4C1/2		
	≠ 4C1/2	≠ 4VD1/+		
4-415	XT6/10	≠ 4HL2/1		
4-417	XT7/1	≠ 4R2/1		
	≠ 4R2/1	≠ 4C2/1		
	≠ 4C2/1	≠ 4VD4/-		
	≠ 4VD4/-	≠ 4HL3/1		
4-419	≠ 4R2/2	≠ 4C2/2		
	≠ 4C2/2	≠ 4VD3/+		
4-421	≠ 4п.3б/22	≠ 4R3/1		
	≠ 4R3/1	≠ 4C3/1		
	≠ 4C3/1	≠ 4VD6/1		
	≠ 4VD6/-	≠ 4HL4/1		
4-423	≠ 4R3/2	≠ 4C3/2		
	≠ 4C3/2	≠ 4VD5/+		
4-425	XT7/3	≠ 4R4/1		
	≠ 4R4/1	≠ 4C4/1		
	≠ 4C4/1	≠ 4VD8/-		
	≠ 4VD8/-	≠ 4HL5/1		
4-427	≠ 4R4/2	≠ 4C4/2		
	4C4/2	≠ 4VD7/+		
4-429	XT7/4	≠ 4R5/1		
	≠ 4R5/1	≠ 4C5/1		
	≠ 4C5/1	≠ 4VD10/-		
	≠ 4VD10/-	≠ 3HL6/1		

Привязан

Инв. №

ТП 904-1-55.84 АДЩ Лист 18

Кальку сверил Шуст Копировал Генюк формат А4

Типовой проект 904-1-55.84 Альбом 5

Продолжение таблицы 2

Проводник	Откуда идет	Куда поступает	Данные провода	Примечание
3-419	≠ 3R2/2	≠ 3C2/2		
	≠ 3C2/2	≠ 3VD3/+		
3-421	≠ 3п.3б/22	≠ 3R3/1		
	≠ 3R3/1	≠ 3C3/1		
	≠ 3C3/1	≠ 3VD6/1		
	≠ 3VD6/-	≠ 3HL4/1		
3-423	≠ 3R3/2	≠ 3C2/2		
	≠ 3C3/2	≠ 3VD5/+		
3-425	XT6/7	≠ 3R4/1		
	≠ 3R4/1	≠ 3C4/1		
	≠ 3C4/1	≠ 3VD8/-		
	≠ 3VD8/-	≠ 3HL5/1		
3-427	≠ 3R4/2	≠ 3C4/2		
	≠ 3C4/2	≠ 3VD7/+		
3-429	XT6/8	≠ 3R5/1		
	≠ 3R5/1	≠ 3C5/1		
	≠ 3C5/1	≠ 3VD10/-		
	≠ 3VD10/-	≠ 3HL5/1		
3-431	≠ 3R5/2	≠ 3C5/2		
	≠ 3C5/2	≠ 3VD9/+		
4-411	XT6/9	≠ 4R1/1		
	≠ 4R1/1	≠ 4C1/1		
	≠ 4C1/1	≠ 4VD2/-		
	≠ 4VD2/-	≠ 4HL1/1		

Привязан

Инв. № 8689/5 9

Инв. №

ТП 904-1-55.84 АДЩ Лист 19

Кальку сверил Шуст Копировал Генюк формат А4

Альбом 5

Типовой проект 904-1-55.84

Соединение проводок. Таблица 2

Провод-ник	Откуда идет	Куда поступает	Данные провода	Приме-чание
2-423	≠2R3/2	≠2C3/2		
	≠2C3/2	≠2VD5/+		
2-425	XT6/1	≠2R4/1		
	≠2R4/1	≠2C4/1		
	≠2C4/1	≠2VD8/-		
	≠2VD8/-	≠2HL5/1		
2-427	≠2R4/2	≠2C4/2		
	≠2C4/2	≠2VD7/+		
2-429	XT6/2	≠2R5/1		
	≠2R5/1	≠2C5/1		
	≠2C5/1	≠2VD10/-		
	≠2VD10/-	≠2HL6/1		
2-431	≠2R5/2	≠2C5/2		
	≠2C5/2	≠2VD9/+		
3-411	XT6/3	≠3R1/1		
	≠3R1/1	≠3C1/1		
	≠3C1/1	≠3VD2/-		
	≠3VD2/-	≠3HL1/1		
3-413	≠3R1/2	≠3C1/2		
	≠3C1/2	≠3VD1/+		
3-415	XT6/4	≠3HL2/1		
3-417	XT6/5	≠3R2/1		
	≠3R2/1	≠3C2/1		
	≠3C2/1	≠3VD4/-		
	≠3VD4/-	≠3HL3/1		

Привязан

Инв.№

Взам.инв.№ | Подп. и дата | Инв.№подл.

ТП 904-1-55.84 АДШ Лист 20

Кальку сверил Шуст Копировал Генюк Формат А4

Продолжение таблицы 2

Провод-ник	Откуда идет	Куда поступает	Данные провода	Приме-чание
1-427	≠1R4/2	≠1C4/2		
	≠1C4/2	≠1VD7/+		
1-429	XT5/6	≠1R5/1		
	≠1R5/1	≠1C5/1		
	≠1C5/1	≠1VD10/-		
	≠1VD10/-	≠1HL6/1		
1-431	≠1R5/2	≠1C5/2		
	≠1C5/2	≠1VD9/+		
2-411	XT5/7	≠2R1/1		
	≠2R1/1	≠2C1/1		
	≠2C1/1	≠2VD2/-		
	≠2VD2/-	≠2HL1/1		
2-413	≠2R1/2	≠2C1/2		
	≠2C1/2	≠2VD1/+		
2-415	XT5/8	≠2HL2/1		
2-417	XT5/9	≠2R2/1		
	≠2R2/1	≠2C2/1		
	≠2C2/1	≠2VD4/-		
	≠2VD4/-	≠2HL3/1		
2-419	≠2R2/2	≠2C2/2		
	≠2C2/2	≠2VD3/+		
2-421	≠2п.3б/22	≠2R3/1		
	≠2R3/1	≠2C3/1		
	≠2C3/1	≠2VD6/-		
	≠2VD6/-	≠2HL4/1		

Привязан

Инв.№

Взам.инв.№ | Подп. и дата | Инв.№подл.

ТП 904-1-55.84 АДШ Лист 21

Кальку сверил Копировал Генюк Формат А4

Продолжение таблицы 2

Провод-ник	Откуда идет	Куда поступает	Данные провода	Приме-чание
409	≠2HL2/2	≠1HL2/2		
	≠1HL2/2	≠1HL1/2		
1-411	XT5/1	≠1R1/1		
	≠1R1/1	≠1C1/1		
	≠1C1/1	≠1VD2/-		
	≠1VD2/-	≠1HL1/1		
1-413	≠1R1/2	≠1C1/2		
	≠1C1/2	≠1VD1/+		
1-415	XT5/2	≠1HL2/1		
1-417	XT5/3	≠1R2/1		
	≠1R2/1	≠1C2/1		
	≠1C2/1	≠1VD4/-		
	≠1VD4/-	≠1HL3/1		
1-419	≠1R2/2	≠1C2/2		
	≠1C2/2	≠1VD3/+		
1-421	≠1п.3б/22	≠1R3/1		
	≠1R3/1	≠1C3/1		
	≠1C3/1	≠1VD6/-		
	≠1VD6/-	≠1HL4/1		
1-423	≠1R3/2	≠1C3/2		
	≠1C3/2	≠1VD5/+		
1-425	XT5/5	≠1R4/1		
	≠1R4/1	≠1C4/1		
	≠1C4/1	≠1VD8/-		
	≠1VD8/-	≠1HL5/1		

Привязан

Инв.№

Взам.инв.№ | Подп. и дата | Инв.№подл.

ТП 904-1-55.84 АДШ Лист 22

Кальку сверил Шуст Копировал Генюк Формат А4

Альбом 5

Типовой проект 904-1-55.84

Продолжение таблицы 2

Провод-ник	Откуда идет	Куда поступает	Данные провода	Приме-чание
4-431	≠4R5/2	≠4C5/2		
	≠4C5/2	≠4VD9/+		
15-1	XT7/5	K2/51		
15-3	K2/52	XT7/6		
N	XT4/1	XT4/2		п
	XT4/2	XT4/3		п
	XT4/3	XT4/4		п
	XT4/4	XT4/5		п
	XT4/5	HL6.5/2		
	HL6.5/2	HL6.6/2		
	HL6.6/2	HL6.4/2		
	HL6.4/2	HL6.3/2		
	HL6.3/2	HL6.2/2		
	HL6.2/2	HL6.1/2		
	HL6.1/2	≠1п.3б/5		
	≠1п.3б/5	≠2п.3б/5		
	≠2п.3б/5	≠3п.3б/5		
	≠3п.3б/5	≠4п.3б/5		
	≠4п.3б/5	HL/2		
	HL/2	KV/8		
	KV/8	K2/8		
	K2/8	K1/8		
	K1/8	VD/-		

Привязан

Инв.№

Взам.инв.№ | Подп. и дата | Инв.№подл.

Инв.№ 8689/5 10

ТП 904-1-55.84 АДШ Лист 23

Кальку сверил Шуст Копировал Генюк Формат А4

Окончание табл. 2

Провод-ник	Откуда идет	Куда поступает	Данные провода	Приме-чание
Земля	≠ 1п. 3б/17	Рейка ⏚	ПВ1 1×1.5	
Земля	≠ 2п. 3б/17	Рейка ⏚		
Земля	≠ 3п. 3б/17	Рейка ⏚		
Земля	≠ 4п. 3б/17	Рейка ⏚		

Подключение проводок
Таблица 3

Провод-ник	Вывод	Вид кон-такта	Вывод	Провод-ник
	Левая		стенка	
		К1		
800*	13п	з	14	104
800*	23п	з	24	107
102	31	р	32	103
105	41	р	52	109
800*	63п	з	64	110
800	73п	з	74	113
111	81	р	82	112
101	А	К	В	N*
		К2		
800*	13п	з	14	116
800*	23п	з	24	119
114	31	р	32	115
117	41	р	42	118
15-1	51	р	52	15-3
101*	А	К	В	N*
		КУ		
804	13	з	14	401
405	23	з	п24	407
407*	Ап	К	В	N*

Продолжение табл. 3

Провод-ник	Вывод	Вид кон-такта	Вывод	Провод-ник
	≠1	VD	1	
1-413	+		–	407*
	≠2	VD	1	
2-413	+		–	407*
	≠3	VD	1	
3-413	+		–	407*
	≠4	VD	1	
4-413	+		–	407*
	≠1	VD	2	
403	+		–	1-411*
	≠2	VD	2	
403*	+		–	2-411
	≠3	VD	2	
403*	+		–	3-411
	≠4	VD	2	
403*	+		–	4-411

Продолжение табл. 3

Провод-ник	Вывод	Вид кон-такта	Вывод	Провод-ник
	≠1	VD	3	
1-419	+		–	407*
	≠2	VD	3	
2-419	+		–	407*
	≠3	VD	3	
3-419	+		–	407*
	≠4	VD	3	
4-419	+		–	407*
	≠1	VD	4	
403*	+		–	1-417*
	≠2	VD	4	
403*	+		–	2-417
	≠3	VD	4	
403*	+		–	3-417
	≠4	VD	4	
403*	+		–	4-417
	≠1	VD	5	
1-423	+		–	407*

Продолжение табл. 3

Провод-ник	Вывод	Вид кон-такта	Вывод	Провод-ник
	≠2	VD	5	
2-423	+		–	407*
	≠3	VD	5	
3-423	+		–	407*
	≠4	VD	5	
4-423	+		–	407*
	≠1	VD	6	
403*	+		–	1-421*
	≠2	VD	6	
403*	+		–	2-421
	≠3	VD	6	
403*	+		–	3-421
	≠4	VD	6	
403*	+		–	4-421
	≠1	VD	7	
1-427	+		–	407*
	≠2	VD	7	
2-427	+		–	407*

Привязан
Инв.№

Продолжение табл. 3

Провод-ник	Вывод	Вид кон-такта	Вывод	Провод. ник
	≠3	VD	7	
3-427	+		–	407*
	≠4	VD	7	
4-427	+		–	407*
	≠1	VD	8	
403*	+		–	1-425*
	≠2	VD	8	
403*	+		–	2-425
	≠3	VD	8	
403*	+		–	3-425
	≠4	VD	8	
403*	+		–	4-425
	≠1	VD	9	
1-431	+		–	407*
	≠2	VD	9	
2-431	+		–	407*
	≠3	VD	9	
3-431	+		–	407*

Продолжение табл. 3

Провод-ник	Вывод	Вид кон-такта	Вывод	Провод-ник
	≠4	VD	9	
4-431	+		–	407
	≠1	VD	10	
403*	+		–	1-429*
	≠2	VD	10	
403*	+		–	2-429*
	≠3	VD	10	
403*	+		–	3-429*
	≠	VD	10	
403*	+		–	4-429*
		VD		
409*	+		–	N
	≠1	C1		
1-411*	1		2	1-413*
	≠	1C2		
1-417*	1		2	1-419*
	≠	1C3		
1-421*	1		2	1-423*

Привязан
Инв.№

Инв.№ 8689/5 11

Альбом 5

Типовой проект 904-1-55.84

Продолжение табл. 3

Провод-ник	Вывод	Вид контакта	Вывод	Провод-ник
	≠1	С4		
1-425*	1		2	1-427*
	≠1	С5		
1-429*	1		2	1-431*
	≠2	С1		
2-411*	1		2	2-413*
	≠2	С2		
2-417*	1		2	2-419*
	≠2	С3		
2-421*	1		2	2-423*
	≠2	С4		
2-425*	1		2	2-427*
	≠2	С5		
2-429*	1		2	2-431*
	≠	3С1		
3-411*	1		2	3-413*
	≠	3С2		
3-417*	1		2	3-419*

Продолжение табл. 3

Провод-ник	Вывод	Вид контакта	Вывод	Провод-ник
	≠3	С3		
3-421*	1		2	3-423*
	≠3	С4		
3-425*	1		2	3-427*
	≠3	С5		
3-429*	1		2	3-431*
	≠4	С1		
4-411*	1		2	4-413*
	≠4	С2		
4-417*	1		2	4-419*
	≠4	С3		
4-421*	1		2	4-423*
	≠4	С4		
4-425*	1		2	4-427*
	≠	4С5		
4-429*	1		2	4-431*

Привязан

Инв. №

ТП 904-1-55.84 АДШ

Лист 28

Кальку сверил Шуст Копировал Генюк формат А4

Альбом 5

Типовой проект 904-1-55.84

Продолжение табл. 3

Провод-ник	Вывод	Вид контакта	Вывод	Провод-ник
	≠1	R1		
1-411*	1		2	1-413
	≠2	R1		
2-411*	1		2	2-413
	≠3	R1		
3-411*	1		2	3-413
	≠4	R1		
4-411*	1		2	4-413
	≠1	R2		
1-417*	1		2	1-419
	≠2	R2		
2-417*	1		2	2-419
	≠3	R2		
3-417*	1		2	3-419
	≠4	R2		
4-417*	1		2	4-419
	≠1	R3		
1-421*	1		2	1-423

Продолжение табл. 3

Провод-ник	Вывод	Вид контакта	Вывод	Провод-ник
	≠2	R3		
2-421*	1		2	2-423
	≠3	R3		
3-421*	1		2	3-423
	≠4	R3		
4-421*	1		2	4-423
	≠1	R4		
1-425*	1		2	1-427
	≠2	R4		
2-425*	1		2	2-427
	≠3	R4		
3-425*	1		2	3-427
	≠4	R4		
4-425	1		2	4-427
	≠1	R5		
1-429*	1		2	1-431
	≠2	R5		
2-429*	1		2	2-431

Инв. № подл. | Подп. и дата | Взам. инв. №

Привязан

Инв. №

ТП 904-1-55.84 АДШ

Лист 29

Кальку сверил Шуст Копировал Генюк формат А4

Альбом 5

Типовой проект 904-1-55.84

Продолжение табл. 3

Провод-ник	Вывод	Вид контакта	Вывод	Провод-ник
	≠3	R5		
3-429*	1		2	3-431
	≠4	R5		
4-429*	1		2	4-431

Продолжение табл. 3

Провод-ник	Вывод	Вид контакта	Вывод	Провод-ник
Передняя стенка				
		HL		
802	1		2	N*
	≠	4HL	2	
4-415	1		2	409*
	≠	3HL	2	
3-415	1		2	409*
	≠2	HL	2	
2-415	1		2	409*
	≠1	HL2		
1-415	1		2	409*
	≠4	HL1		
4-411	1		2	409*
	≠3	HL1		
3-411	1		2	409*
	≠2	HL1		
2-411	1		2	409*

Привязан

Инв. №

ТП 904-1-55.84 АДШ

Лист 30

Кальку сверил Шуст Копировал Генюк формат А4

Альбом 5

Типовой проект 904-1-55.84

Продолжение табл. 3

Провод-ник	Вывод	Вид контакта	Вывод	Провод-ник
	≠1	HL1		
1-411	1		2	409
	≠4	HL3		
4-417	1		2	409*
	≠3	HL3		
3-417	1		2	409*
	≠2	HL3		
2-417	1		2	409*
	≠1	HL3		
1-417	1		2	409*
	≠4	HL5		
4-425	1		2	409*
	≠3	HL5		
3-425	1		2	409*
	≠2	HL5		
2-425	1		2	409*
	≠1	HL5		
1-425	1		2	409*

Продолжение табл. 3

Провод-ник	Вывод	Вид контакта	Вывод	Провод-ник
	≠4	HL6		
4-429	1		2	409*
	≠3	HL6		
3-429	1		2	409*
	≠2	HL6		
2-429	1		2	409*
	≠1	HL6		
1-429	1		2	409*
	≠	4HL	4	
4-421	1		2	409*
	≠3	HL4		
3-421	1		2	409*
	≠2	HL4		
2-421	1		2	409*
	≠1	HL4		
1-421	1		2	409

Инв. № подл. | Подп. и дата | Взам. инв. №

Привязан

Инв. № 8689/5 12

Инв. №

ТП 904-1-55.84 АДШ

Лист 31

Кальку сверил Шуст Копировал Генюк формат А4

Альбом 5

Типовой проект 904-1-55.84

Продолжение табл. 3

Провод-ник	Вывод	Вид кон-такта	Вывод	Провод-ник
	#4 п.38			
804*	2			
Ч-421	22			
Земля	17			
N*	5			
814	16			
	#3 п.36			
804*	2			
3-421	22			
Земля	17			
N*	5			
812	16			
	#2 п.34			
804*	2			
2-421	22			
Земля	17			
N*	5			
810	16			

Продолжение табл. 3

Провод-ник	Вывод	Вид кон-такта	Вывод	Провод-ник
	#1 п.32			
804*	2			
1-421	22			
Земля	17			
N*	5			
808	16			
	HL6.4			
112	1		2	N*
	HL6.3			
109	1		2	N*
	HL6.2			
106	1		2	N*
	HL6.1			
103	1		2	N*
	SA6.4			
800*	1п	р	2	111
800	3п	з	4	113*
	SA6.3			
800*	1п	р	2	108
800*	3п	з	4	110*

Привязан

Инв.№

ТП 904-1-55.84 АДЩ

Лист 32

Кальку сверил Шуст Копировал Генюк Формат А4

Альбом 5

Типовой проект 904-1-55.84

Продолжение табл. 3

Провод-ник	Вывод	Вид кон-такта	Вывод	Провод-ник
	SA6.2			
800*	1п	р	2	105
800*	3п	з	4	107*
	SA6.1			
800*	1п	р	2	102
800*	3п	з	4	104*
	HL6.6			
124	1		2	N*
	HL6.5			
121	1		2	N*
	SA6.6			
800*	1п	р	2	117
800*	3п	з	4	119*
	SA6.5			
800*	1п	р	2	114
800*	3п	з	4	116*
	SB2			
804*	з	р	4	405

Продолжение табл. 3

Провод-ник	Вывод	Вид кон-такта	Вывод	Провод-ник
	SB1			
403	1	з	2	804*

Привязан

Инв.№

Инв.№ подл. | Подп. и дата | Взам. инв.№

ТП 904-1-55.84 АДЩ

Лист 33

Кальку сверил Шуст Копировал Генюк Формат А4

Альбом 5

Типовой проект 904-1-55.84

Продолжение табл. 3

Провод-ник	Вывод	Вид кон-такта	Вывод	Провод-ник
Правая стенка				
	FU1			
801	1		2	802
	FU2			
803	1		2	804
	FU3			
805	1		2	806
	FU4			
807	1		2	808
	FU5			
809	1		2	810
	FU6			
811	1		2	812
	FU7			
813	1		2	814
	SA			
A1	L1		C1	800

Продолжение табл. 3

Провод-ник	Вывод	Вид кон-такта	Вывод	Провод-ник
	SA1			
A	L1		C1	801
	SA2			
802*	L1		C1	803
	SA3			
802*	L1		C1	805
	SA4			
802*	L1		C1	807
	SA5			
802*	L1		C1	809
	SA6			
802*	L1		C1	811
	SA7			
802*	L1		C1	813

Привязан

Инв.№

ТП 904-1-55.84 АДЩ

Лист 34

Кальку сверил Шуст Копировал Генюк Формат А4

Альбом 5

Типовой проект 904-1-55.84

Продолжение табл. 3

Провод-ник	Вывод	Вид кон-такта	Вывод	Провод-ник
	XT1			
800	1п			
800	2п			
800	3п			
800	4п			
800	5п			
800	6п			
800	7п			
	XT2			
804*	1п			
804	2п			
804	3п			
804	4п			
804	5п			
804	6п			
804	7п			
806	8			
401	9			

Продолжение табл. 3

Провод-ник	Вывод	Вид кон-такта	Вывод	Провод-ник
	XT3			
101	1			
104	2			
107	3			
110	4			
113	5			
116	6			
119	7			
	XT4			
N	1п			
N	2п			
N	3п			
N	4п			
N	5п			
	XT5			
1-411	1			
1-415	2			
1-417	3			
	4			
1-425	5			
1-429	6			
2-411	7			
2-415	8			
2-417	9			

Привязан

Инв.№

Инв.№ подл. | Подп. и дата | Взам. инв.№

Инв.№ 8689/5 13

ТП 904-1-55.84 АДЩ

Лист 35

Кальку сверил Шуст Копировал Генюк Формат А4

Продолжение табл.3

Провод-ник	Вывод	Вид контакта	Вывод	Провод-ник	Провод-ник	Вывод	Вид контакта	Вывод	Провод-ник
	X	T6							
2-425	1								
2-429	2								
3-411	3								
3-415	4								
3-417	5								
	6								
3-425	7								
3-429	8								
4-411	9								
4-415	10								
	X	T7							
4-417	1								
	2								
4-425	3								
4-429	4								
15-1	5								
15-3	6								
15-5	7								
15-7	8								
Л1	9								

Привязан

Инв.№ 8689/5 14

Инв.№

ТП 904-1-55.84 АДЩ

Лист 36

Кальку сверил Шуст Копировал Генюк формат А4

Альбом 5

Типовой проект 904-1-55.84

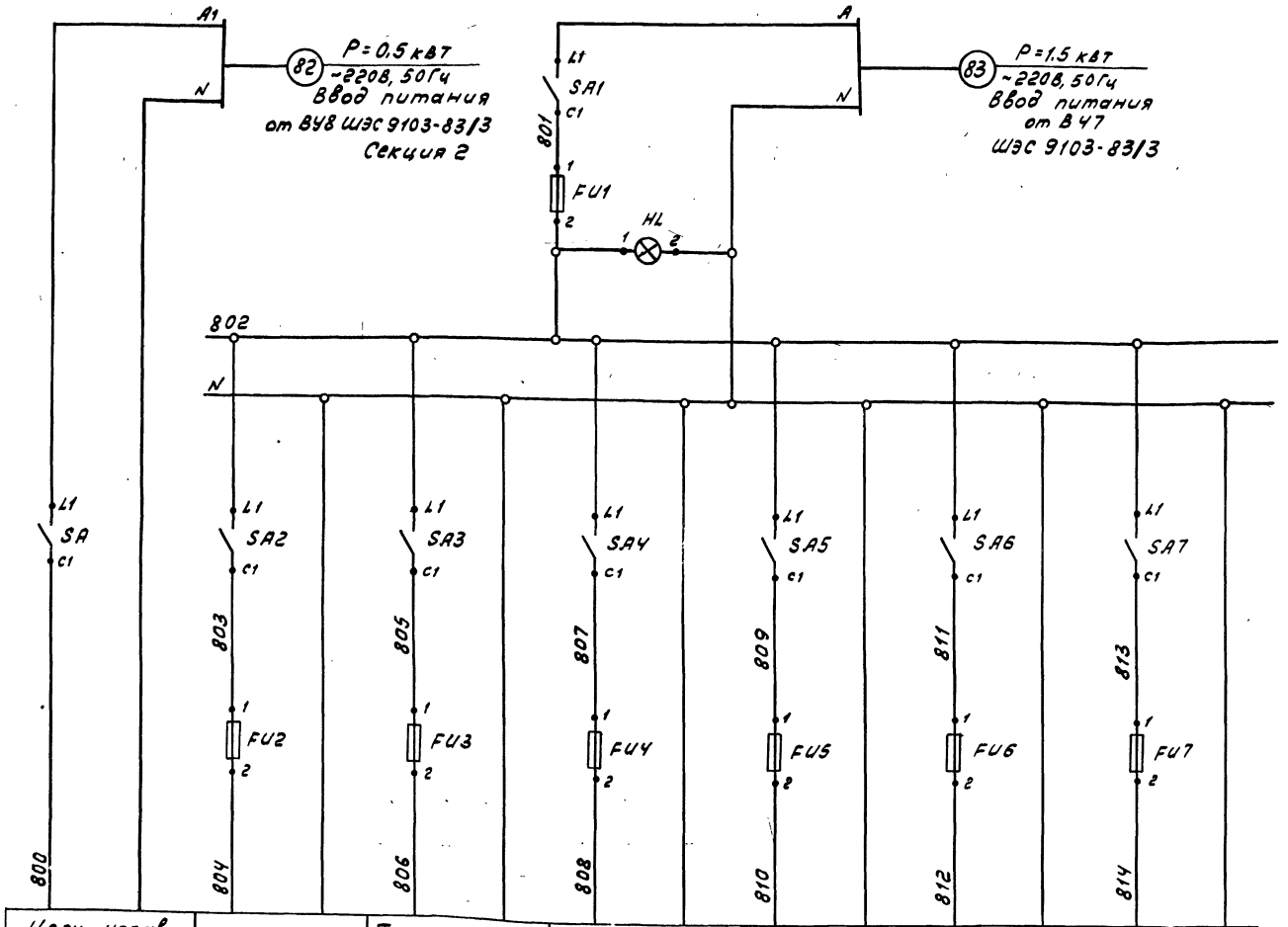

Цепи управления вентилями аварийного слива масла	Цепи сигнализации	Температура воздуха в сборном коллекторе прибор п. 4	Перепад температуры масла на опорно-упорном подшипнике			
			Прибор ≠1 п. 3б	Прибор ≠2 п. 3б	Прибор ≠3 п. 3б	Прибор ≠4 п. 3б
			компрессор N1	компрессор N2	компрессор N3	компрессор N4
лист А-5	лист А-2	альбом 3 лист А-33	лист А-3			

Поз. обозначение	Наименование	Кол.	Примечание
	Щит оператора		
SA, SA1÷	Выключатель пакетный ПВ1-10,		
÷SA7	ОСТ16.0-526.001-77	8	
FU1	Вставка плавкая ВП3Б-1		
	АГО.481.304 ТУ		
	Iпл.вст = 6А	1	
	То же, ВП2Б-1 АГО.481.304 ТУ		
FU2	Iпл.вст. = 4А	1	
FU3	Iпл.вст. = 0,5А	1	
FU4÷ ÷FU7	Iпл.вст. = 0.25А	4	
HL	Арматура светосигнальная		
	~220В, 50Гц, АМЕ 325.121.242,		
	линза молочная, ТУ16.535.582-76	1	

Инв. № 8689/5

15

				ТП 904-1-55.84		А	
				Компрессорная станция 4К-250А0 с осушкой воздуха			
ГИП	Леонов		25.5.83	Компрессорная станция	Стадия	Лист	Листов
Нач.отд.	Христофоров				РП	1	5
Гл.спец.	Левинский						
Н.контр.	Золотарева						
Рук.гр.	Седых			Принципиальная электрическая схема питания	ГИПРОСТРОЙДОРМАШ г. Ростов-на-Дону		
Ст.инж.	Склярова						
Ст.техн.	Шуст						

Привязан

Инв. №

Инв. № подл. | Подп. и дата | Взам. инв. №

Альбом 5

Типовой проект 904-1-55.84

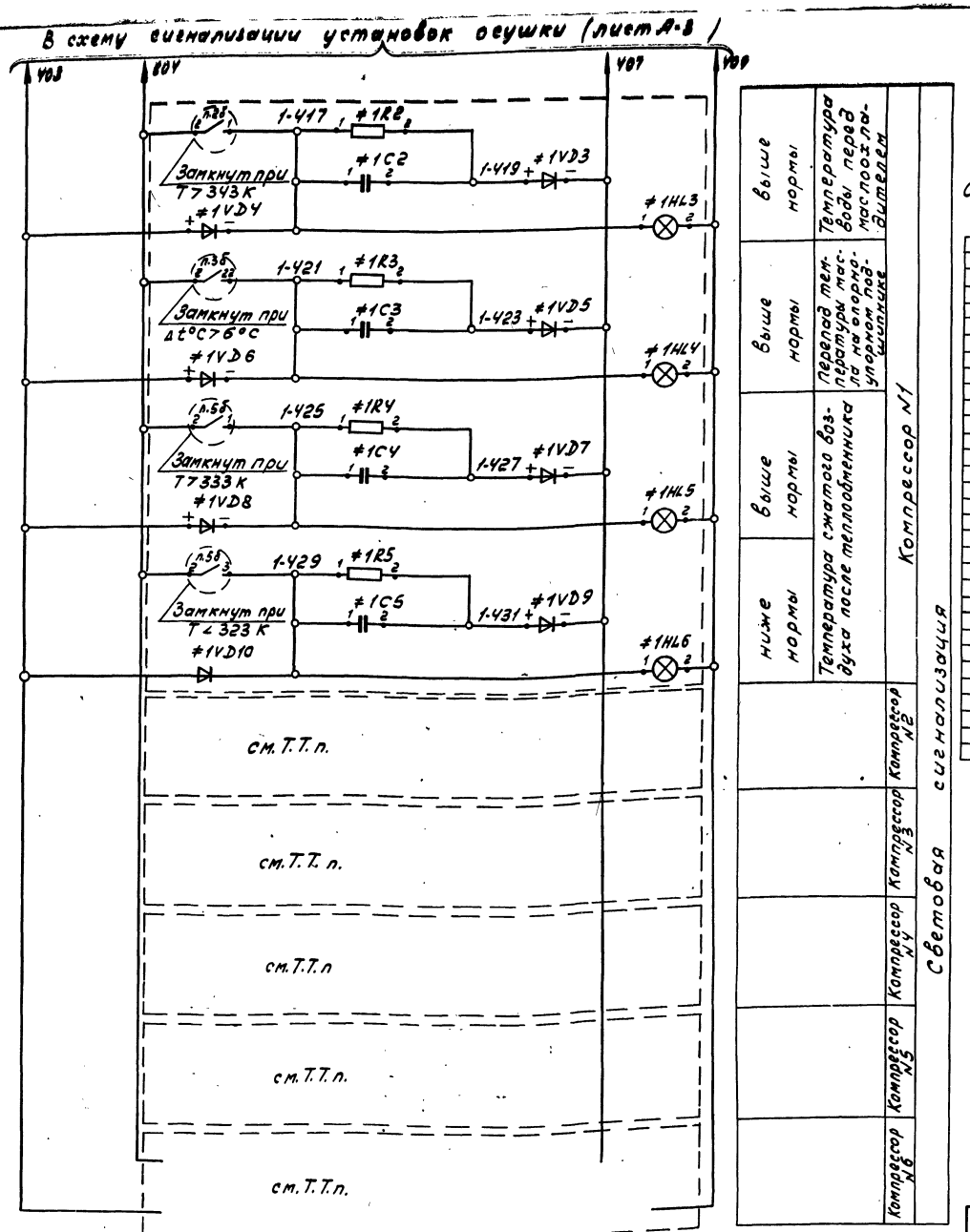

Схема подключения приборов п. 3б

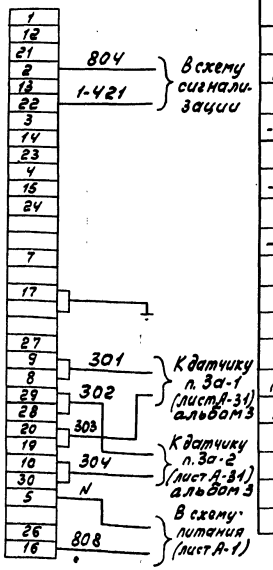

Спецификация принципиальной электрической схемы сигнализации компрессорных агрегатов

Поз. обозначение	Наименование	Кол.	Примечание
	Щит оператора		
	Элементы сигнализации		
≠1-≠6	компрессорных агрегатов №1-№6	6	
HL3-	Табло световое ТСМ		
HL 6	ТУ16.535.424-79	4	лампа Ц220-10 ГОСТ 5Ч11-77
VD3-	Диод кремниевый плоскостной		
-VD10	Д-226Б, Jпр=0.3А, Uобр. 400В	8	
R2-	Резистор металлопленочный		
-R5	МЛТ-0,25 Рном.=0.25Вт ГОСТ 7113-77Е	4	
C2-	Конденсатор МБГП-22 мкф.		
-C5	U=600В ГОСТ 6118-78	4	
	Аппаратура по месту		
п.2б,	Термометр манометрический		
п.5б	ТПГ-СК	12	
п.3б	Регулятор разности температур		
	РРТ-2	6	

Инв. № 8689/5

16

Привязан

Инв.№

ГИП	Леонов		
Нач.отд.	Христофоров		
Гл.спец.	Лефинский		
Н.контр.	Золотарева		
Рук.гр.	Седых		
Ст.инж.	Склярова		
Ст.техн.	Шуст		

ТП 904-1-55.84 А

Компрессорная станция 6(Ч)К-250/40 с осушкой воздуха

Компрессорная станция

Принципиальная электрическая схема сигнализации.

Стадия	Лист	Листов
РП	2	5

ГИПРОСТРОЙДОРМАШ г.Ростов-на-Дону

Инв.№подл. | Подп. и дата | Взам.инв.№

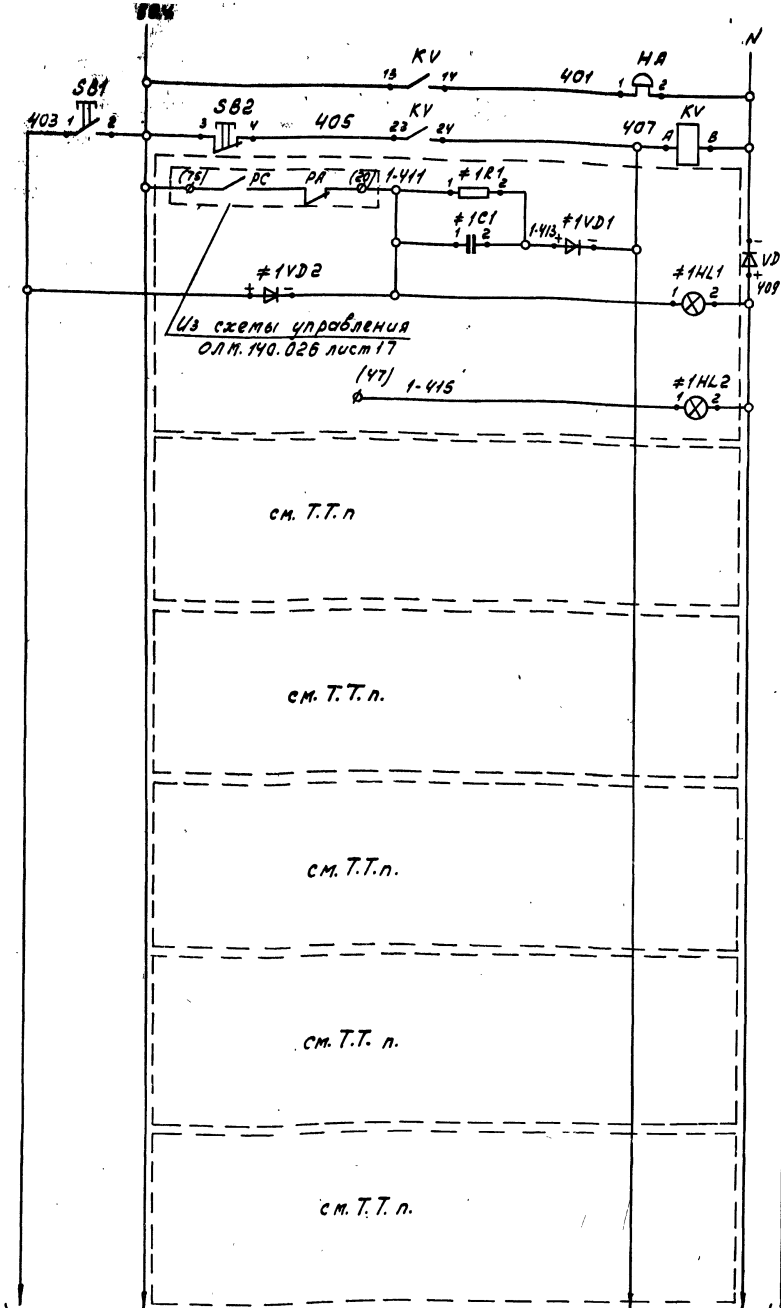

Питание ~220В, 50Гц		
Звуковая аварийная сигнализация		
Квитирование сигнала		
Авария	Установка осушки №1	Световая сигнализация
Нормальная работа		
Авария	Установка осушки №2	
Нормальная работа		
Авария	Установка осушки №3	
Нормальная работа		
Авария	Установка осушки №4	
Нормальная работа		
Авария	Установка осушки №5	
Нормальная работа		
Авария	Установка осушки №6	
Нормальная работа		

В схему сигнализации компрессорных агрегатов (лист А-2)

Спецификация принципиальной электрической схемы сигнализации установки осушки

Поз. обозначение	Наименование	Кол.	Примечание
	Щит оператора		
KV	Реле электромагнитное универсальное РПУ-2062003 ~220В, 50Гц, ТУ16-523.331-78	1	
SB1, SB2	Выключатель кнопочный КЕ-011 исп. 2 толкатель цилиндрический черный, ТУ16-526.407-79	2	
VD	Диод кремниевый плоскостной Д-246Б, Iпр = 5А, Uобр. = 400В	1	
	Элементы сигнализации установок осушки №1-№6		
≠1-≠6		6	
HL1	Арматура светосигнальная АМЕ321.121.242, ~220В, 50Гц ТУ16.535.582-76	1	
HL2	То же, АМЕ323.121.242, ~220В, 50Гц ТУ16.535.582-76	1	
VD1, VD2	Диод кремниевый плоскостной Д-226Б, Iпр=0.3А, Uобр.=400В	2	
R1	Резистор металлопленочный МЛТ-0,25 Рном = 0,25 Вт ГОСТ 7113-77Е	1	
C1	Конденсатор МБГП-2,2 мкф, U=600В, ГОСТ 6118-78	1	
	Аппаратура по месту		
HA	Звонок электрический ЗЛ-220, ~220В ГОСТ 7220-80Е	1	

В скобках указаны маркировки целей по схеме ОЛМ.140.026 лист 17 Технического описания и инструкции по эксплуатации.

Инв. № 8689/5

17

ТП 904-1-55.84 А			
Компрессорная станция 6/4/К-250А0 с осушкой воздуха			
Установка осушки	Стадия	Лист	Листов
	РП	3	5
Принципиальная электрическая схема сигнализации.	ГИПРОСТРОЙДОРМАШ г. Ростов-на-Дону		

ГИП	Леонов	25.5.83
Нач.сект.	Христофоров	
Гл.спец.	Левинский	
Н.контр.	Золотарева	
Рук.гр.	Седых	
Ст.инж.	Склярова	
Ст.техн.	Шуст.	

Привязан

Инв.№

Инв.№ подл. | Подп. и дата | Взам.инв.№

Типовой проект 904-1-55.84

Альбом 5

Типовой проект 904-1-55.84

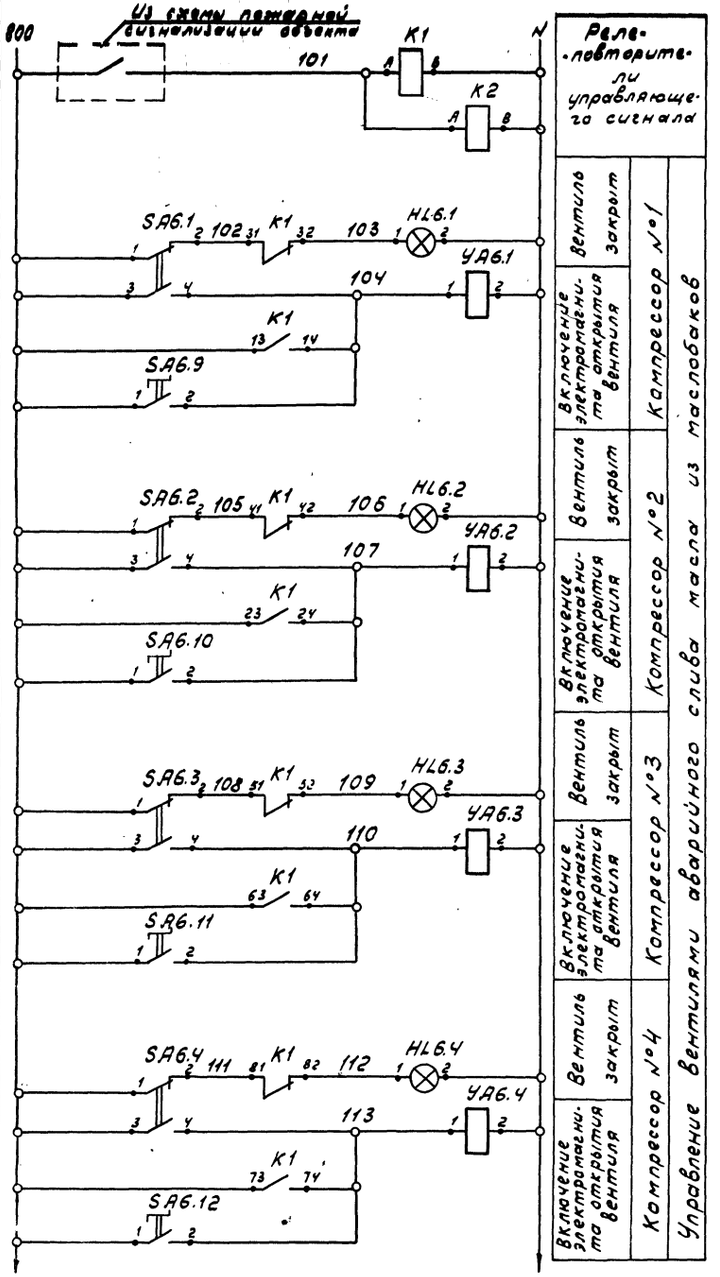

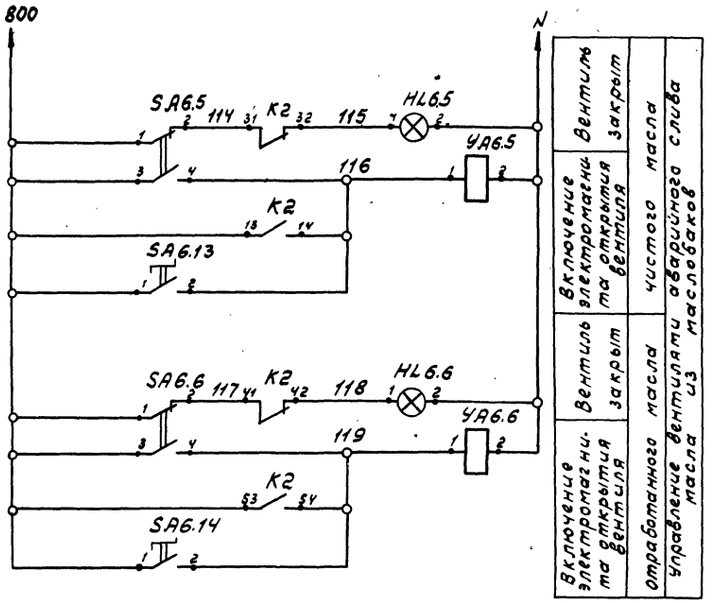

В схему управления лист А-5

15-1 61 K2 62 15-3

Спецификация принципиальной электрической схемы управления вентилями аварийного слива масла

Поз. обозначение	Наименование	Кол.	Примечание
	Щит оператора		
K1,	Реле электромагнитное универсальное РПУ-2-064403,		
	4з+4р конт., ~220В, 50Гц		
	ТУ16-523.331-78	1	
K2	То же, РПУ-2-062403,		
	2з+4р конт., ~220В, 50Гц ТУ16-523.331-78	1	
SA6.1÷	Тумблер ТВ2-1		
÷SA6.6	УСО. 360. 049ТУ	6	
HL6.1÷	Арматура светосигнальная		
÷HL6.6	АМЕ324.121.2У2, ~220В, 50Гц		
	ТУ16.535.582-76	6	
	Аппаратура по месту		
YA6.1÷	Электромагнитный вентиль		Заказан в технологической части проекта
÷YA6.6	15кч888р-СВМ~220В, 50Гц	6	
SA6.7÷	Поворотная рукоятка на два		ПКУ15.19.
÷SA6.12	положения с фиксацией	6	111.5442

Инв. № 8689/5

18

ТП 904-1-55.84			А
Компрессорная станция с осушкой воздуха			4К-250/40
Компрессорная станция		Стадия	Лист	Листов
		Р.П.	4	5
Принципиальная электрическая схема управления вентилями аварийного слива масла из маслобаков		ГИПРОСТРОЙДОРМАШ г. Ростов-на-Дону	
ГИП	Леонов		25.5.84
Нач.отд.	Христофоров		
Гл.спец.	Левинекий		
Н.контр.	Золоторева		
Рук.гр.	Седых		
Ст.инж.	Склярова		
Ст.техн.	Шуст		

Привязан

Инв.№

Инв.№подл. | Подп.и дата | Взам.инв.№

Альбом 5

Типовой проект 904-1-55.84

Принципиальная электрическая схема управления

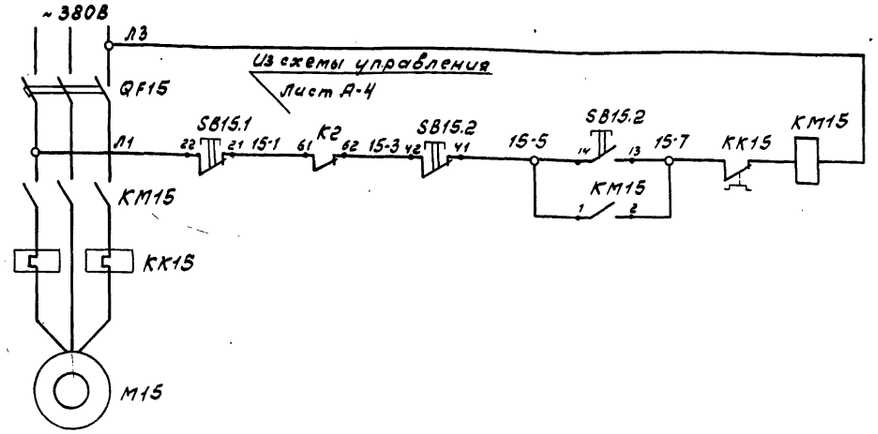

Схема внешних электрических проводок

Наименование контролируемого параметра и место отбора импульса	Магнитный пускатель	Кнопочный пост управления	
Тип прибора	П6	ПКЕ 722 -2У2	ПКЕ 212 -1АУ3
Номер установочного чертежа	См. электротехническую часть проекта	см. стр. 93 альбом 3	
Позиция	КМ15	SB15.2	SB15.1

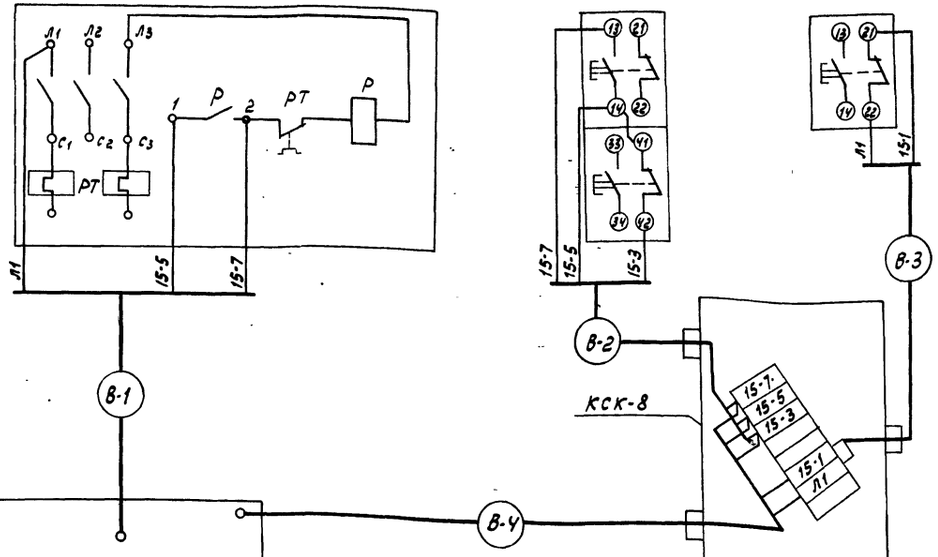

Спецификация принципиальной электрической схемы управления

Поз. обозначение	Наименование	Кол.	Примечание
	Аппаратура по месту		
SB 15.2	Пост управления ПКЕ722-2У2 ТУ16-526.216-78	1	
SB15.1	Пост управления ПКЕ212-1АУ3 ТУ16-526.216-78	1	
	Элементы управления электродвигателем		
КМ15	Пускатель магнитный П6	1	см. электро-техническую часть проекта
КК15	Тепловое реле	1	
QF15	Автоматический выключатель	1	

Спецификация схемы внешних электрических проводок

Наименование	Марка и размер	Ед. изм.	Кол.	Примеч.
Коробка соединительная	КСК-8	шт	1	
Проводник	П550	шт		

Инв. № 8689/5 (19)

				ТП 904-1-55.84	А	
				Компрессорная станция ЧК-250 АО с осушкой воздуха		
ГИП	Леонов			Вентсистема В2	Стадия: РП; Лист: 5; Листов: 5	
Нач.отд.	Христофоров					
Гл.спец.	Левинский			Электрические схемы.	ГИПРОСТРОЙДОРМАШ г. Ростов-на-Дону	
Н.контр.	Золотарева					
Рук.гр.	Седых					
Ст.инж.	Склярова					
Ст.техн.	Шуст					

Привязан

Инв.№

Инв.№подл. | Подп. и дата | Взам.инв.№

gost.e-ecolog.ru